Типовые решения 7021 тм-т7

407-0-135

ОРУ 110кВ

(на унифицированных конструкциях)

Аннулирован
Замена 407-0-166.85
Осн.: ИТП 10-85 с. 46
16.11.85 г.

Состав проектных материалов

Альбом I	Пояснительная записка и указания по применению
Альбом II	Электротехническая часть. Планы ОРУ, ячейки, узлы
Альбом III	Электротехническая часть. Установочные чертежи оборудования и гирлянды изоляторов
Альбом IV	Строительная часть. Планы строительных конструкций. (Вариант с железобетонными порталами).
Альбом V	Строительная часть. Планы строительных конструкций. (Вариант с металлическими порталами)
Альбом VI	Строительная часть. Металлические порталы ошиновки.
Альбом VII	Строительная часть. Железобетонные порталы ошиновки.

СФ-135-07

Альбом VII

Разработаны Северо-Западным отделением института Энергосетьпроект СА

Утверждены Минэнерго СССР

Введены в действие с 1.III.74 г.

Решение №275 от 17.XII.73

gost.e-ecolog.ru

Перечень листов

Наименование листа	Номер листа	Страница
Титульный лист	–	1
Перечень листов	1	2
Схемы порталов ошиновки	2	3
Монтажная схема портала типа ПЖТ-110ш	АС-VII-1	4
Монтажные схемы порталов типов ПЖТ-110Я1÷ПЖТ-110Я3	АС-VII-2	5
Монтажная схема портала типа ПЖТ-110Я4	АС-VII-3	6
Монтажные схемы порталов типов ПЖТ-110Я5, ПЖТ-110Я6	АС-VII-4	7
Монтажная схема портала типа ПЖТ-110Я7	АС-VII-5	8
Монтажные схемы порталов типов ПЖТ-110Я8; ПЖТ-110Я9	АС-VII-6	9
Монтажная схема портала типа ПЖТ-110Я10	АС-VII-7	10

Перечень примененных типовых проектов

Серия типового проекта	Наименование типового проекта	Распространитель проектов
3.407-40/70	Альбом основных чертежей унифицированных железобетонных элементов подстанций 35-500 кВ. Выпуск 1970г.	Свердловский филиал ЦИТП
3.407-97	Унифицированные железобетонные порталы открытых распределительных устройств 35-110кВ Выпуск 2	—"—
407-4-36	Фундаменты под унифицированные металлические промежуточные опоры ВЛ-35-500кВ Альбом I Пояснительная записка и рабочие черт.	ЦИТП Свердловский филиал

Перечень примененных ГОСТ'ов

82-70	8509-72
2570-71	8732-70
5915-70*	9467-60
7798-70*	11371-68*
8240-72	

Типовой проект разработан в соответствии с действующими нормами и правилами и предусматривает мероприятия, обеспечивающие взрывобезопасность и пожаробезопасность при эксплуатации

Главный инженер строительной части проекта Ю. Парфенов

Схемы порталов ошиновки

ПЭСТ 110 и 1 (л. АС-VII-1)



ПЭСТ-110Я1 (л. АС VII-2)

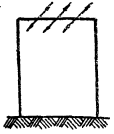

ПЭСТ-110Я2 (л. АС VII-2)

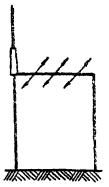

ПЭСТ-110Я3 (л. АС VII-2)

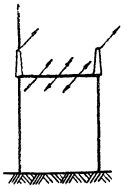

ПЭСТ-110Я4 (л. АС-VII-3)

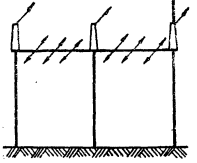

ПЭСТ-110Я5 (л. АС-VII-4)

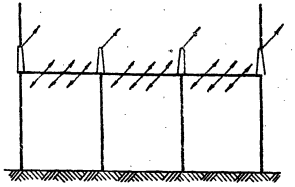

ПЭСТ-110Я6 (л. АС-VII-4)

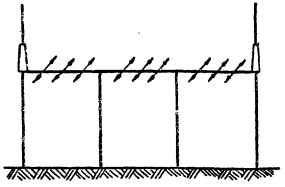

ПЭСТ-110Я7 (л. АС-VII-5)

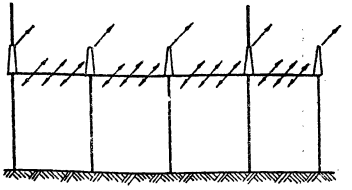

ПЭСТ-110Я8 (л. АС-VII-6)

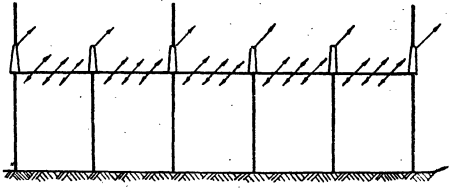

ПЭСТ-110Я9 (л. АС-VII-6)

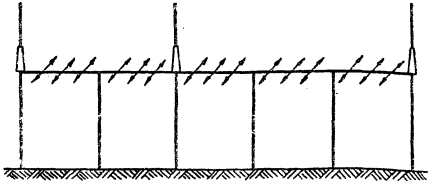

ПЭСТ-110Я10 (л. АС-VII-7)

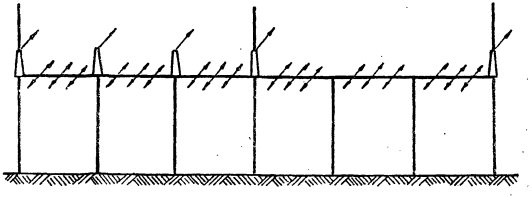

Нач. сектора	Порфенов				
Рук. группы	Кирсанова				
г. Ленинград					
1973г	ОРУ 110 кВ (на унифицированных конструкциях)	Схемы порталов ошиновки	Типовые решения 407-0-135	Альбом VII	Лист 2

ПЖТ-110ш

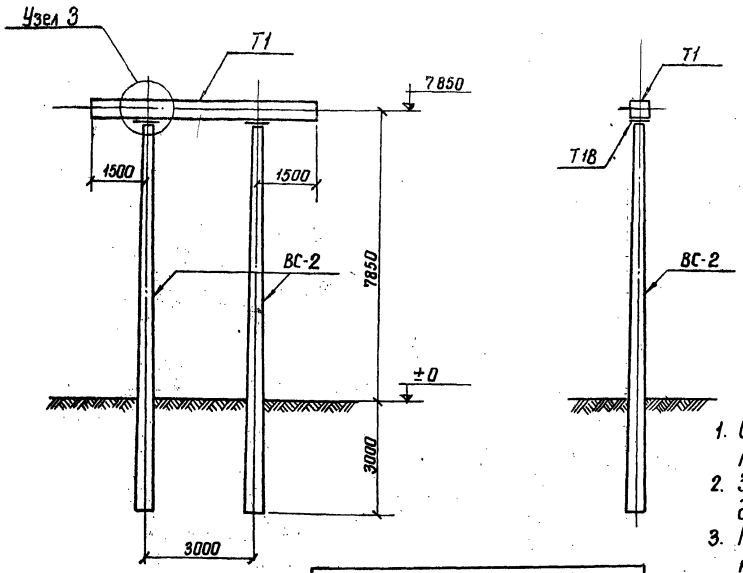

Спецификация сборных железобетонных и стальных элементов, замаркированных на этом листе

Наименование элемента	Марка элемента: по схеме	Марка элемента: по стандарту	Кол. шт.	Масса элемента кг	Стандарт или лист проекта
ПЖТ-110ш					
Железобетонные элементы					
Стойка	ВС-2	ВС-2	2	3180	Серия 3.407-97 л. 13, 15
Стальные элементы					
Траверса	Т1	Т1	1	283	Серия 3.407-97 л. 22
Крепежн. элемент	Т18	Т18	2	17	" " л. 21

Ведомость метизов

Наименование	Кол. шт.	Масса кг
Болты 20×75	8	3

Примечания:

1. Общие примечания см. заглавный лист конкретного проекта.
2. Значения максимальных нагрузок на порталы даны в серии 3.407-97 выпуск 2 лист 3
3. Тип закрепления стоек порталов см. план ОРУ конкретного проекта и серию 3.407-97 выпуск 2 л. 10 и 11.
4. Стойки ВС-2 могут быть заменены стойками ВСА-2
5. Узел 3 см. серию 3.407-97 выпуск 2 лист 7

1973г.	ОРУ 110 кВ (на унифицированных конструкциях)	Монтажная схема портала типа ПЖТ-110ш	Типовые решения 407-0-135	Альбом VII	Лист АС-VII-1

ПЭСТ-110Я1; ПЭСТ-110Я2; ПЭСТ-110Я3

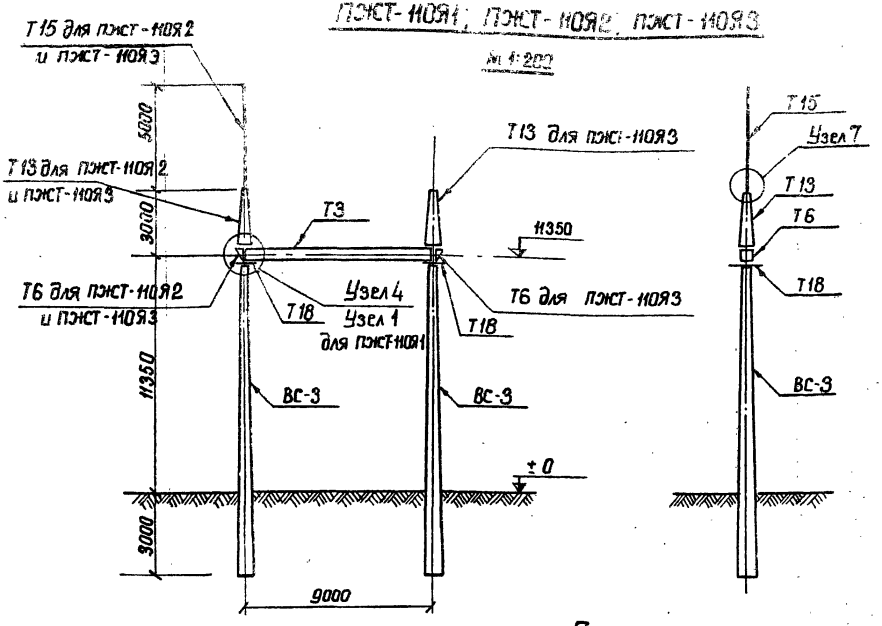

Ведомость метизов

Наименование	Кол. шт	Масса кг
ПЭСТ-110Я1		
Болт М20×75 с гайкой и шайбой	4	1.4
ПЭСТ-110Я2		
Болт М 20×70 с гайкой и шайбой	4	1.3
Болт М 20×75 с гайкой и шайбой	6	2.1
ПЭСТ-110Я3		
Болт М20×70 с гайкой и шайбой	8	2.6
Болт М20×75 с гайкой и шайбой	8	2.8

Примечания:

1. Общие примечания см. заглавный лист конкретного проекта.
2. Значения максимальных нагрузок на портал даны в серии 3.407-97 выпуск 2 л. 6
3. Тип закрепления стоек порталов см. план ОРУ конкретного проекта и серию 3.407-97 выпуск 2 л 10 и 11.
4. Узлы 1,4,7 см. серию 3.407-97 выпуск 2 листы 7,8,9

1	2	3	4	5	6
Молниеотвод	Т15	Т15	1	35	Серия 3.407-97 л. 25
Крепежный элемент	Т18	Т18	2	17	" л. 21

Спецификация сборных железобетонных и стальных элементов, замаркированных на этом листе

5

Наименование элемента	Марка элемента по схеме	Марка элемента по стандарту	Кол. шт.	Масса элемента кг	Стандарт или лист проекта
1	2	3	4	5	6
ПЭСТ-110Я1					
Железобетонные элементы					
Стойка	ВС-3	ВС-3	2	5150	Серия 3.407-97 л. 13,19
Стальные элементы					
Траверса	Т3	Т3	1	368	Серия 3.407-97 л. 24
Крепежн. элементы	Т18	Т18	2	17	" л. 21
ПЭСТ-110Я2					
Железобетонные элементы					
Стойка	ВС-3	ВС-3	2	5150	Серия 3.407-97 л. 13.19
Стальные элементы					
Траверса	Т3	Т3	1	368	Серия 3.407-97 л. 24
Доборный элемент	Т6	Т6	1	24	Серия 3.407-97 л. 23
Тросостойка	Т13	Т13	1	83	л. 25
Молниеотвод	Т15	Т15	1	35	"
Крепежный элемент	Т18	Т18	2	17	л. 21
ПЭСТ-110Я3					
Железобетонные элементы					
Стойка	ВС-3	ВС-3	2	5150	Серия 3.407-97 л. 13,19
Стальные элементы					
Траверса	Т3	Т3	1	368	Серия 3.407-97 л.24
Доборный элемент	Т6	Т6	2	24	" л. 23
Тросостойка	Т13	Т13	2	83	" л. 25

Гипроэлектромонтаж отделение г. Ленинград

1973

ОРУ 110 кВ (на унифицированных конструкциях)

Монтажные схемы порталов типов ПЭСТ-110Я1; ПЭСТ-110Я2 и ПЭСТ-110Я3

Типовые решения 407-0-135 | Альбом VII | Лист АС-VII-2

Инв. № подл. | Подпись и дата | Взам. инв. №

Гл. инж. пр. Ивлиев | Нач. сектора Корфенов | Рук. группы Гирсанова | Хлапонин

ПЭСТ - 110Я4

М 1:200

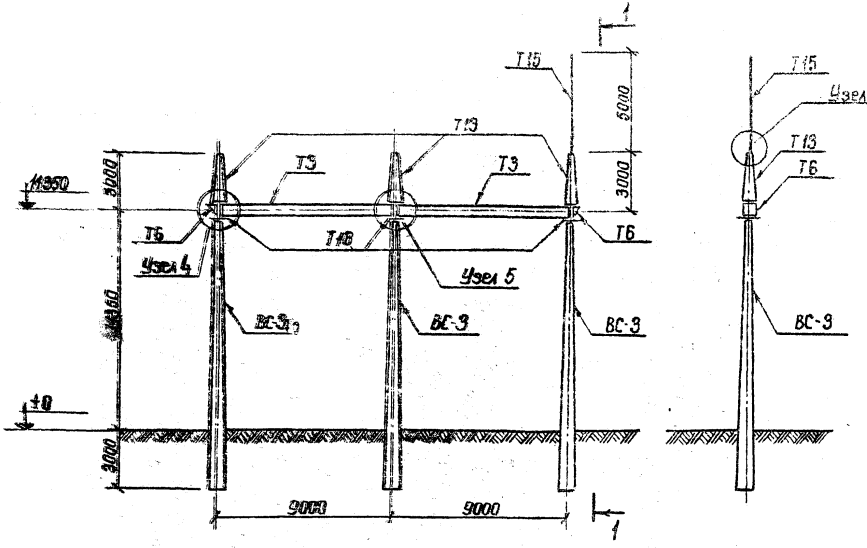

1 - 1

Ведомость метизов

Наименование	Кол. шт.	Масса кг
Болт М 20х 75 С гайкой и шайбой	12	4
Болт М 20х 70с. гайкой и шайбой	12	4

Спецификация сборных железобетонных и стальных элементов, замаркированных на этом листе

6

Наименование элемента	Марка элемента по схеме	Марка элемента по стандарту	Кол. шт.	Масса элемента кг	Стандарт или лист проекта
ПЭСТ-110Я4					
Железобетонные элементы					
Стойка	ВС-3	ВС-3	3	5150	Серия 3.407-97 л.13.19
Стальные элементы					
Траверса	Т3	Т3	2	368	Серия 3.407-97 л.24
Доборный элемент	Т6	Т6	2	24	" л.25
Тросостойка	Т13	Т13	3	83	" л.25
Молниеотвод	Т15	Т15	1	35	"
Крепежный элемент	Т18	Т18	3	17	" л.21

Примечания:

1. Общие примечания см. заглавный лист конкретного проекта.
2. Значения максимальных нагрузок на портал даны в серии 3.407-97 выпуск 2 лист 6.
3. Тип закрепления стоек порталов см. план ОРУ конкретного проекта и серию 3.407-97 выпуск 2 листы 10, 11.
4. Узлы 4, 5 и 7 см. серию 3.407-97 выпуск 2 листы 8, 9.

1978г	ОРУ 110 кВ (на унифицированных конструкциях)	Монтажная схема портала типа ПЭСТ-110Я4	Типовые решения 407-0-155	Альбом VII	Лист АС-VII-3

ПЖТ-110Я5 ; ПЖТ-110Я6

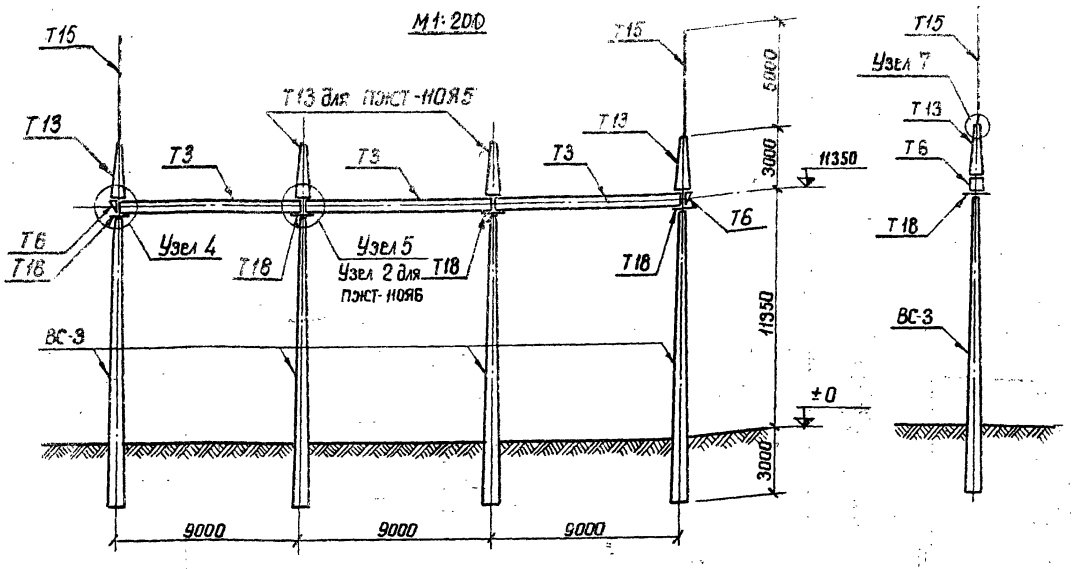

Примечания:

1. Общие примечания см. заглавный лист конкретного проекта.
2. Значения максимальных нагрузок на портал даны в серии 3.407-97 выпуск 2 лист 6
3. Тип закрепления стоек порталов см. план ОРУ конкретного проекта и серию 3.407-97 выпуск 2 л. 10,11
4. Узлы 4,5 и 7 см. серию 3.407-97 выпуск 2 листы 8 и 9

Ведомость метизов

Наименование	Кол. шт.	Масса кг
ПЖТ-110Я5		
Болт М20×70 с гайкой и шайбой	16	5
Болт М20×75 с гайкой и шайбой	16	6
ПЖТ-110Я6		
Болт М20×70 с гайкой и шайбой	8	3
Болт М20×75 с гайкой и шайбой	16	6

Спецификация сборных железобетонных и стальных элементов, замаркированных на этом листе — 7

Наименование элемента	Марка элемента по схеме	Марка элемента по стандарту	Кол. шт.	Масса элемента кг	Стандарт или лист проекта
1	2	3	4	5	6
ПЖТ-110Я5					
Железобетонные элементы					
Стойка	ВС-3	ВС-3	4	5150	Серия 3.407-97 л. 13
Стальные элементы					
Траверса	Т3	Т3	3	368	Серия 3.407-97 л. 24
Доборный элемент	Т6	Т6	2	24	л. 23
Тросостойка	Т13	Т13	4	83	л. 25
Молниеотвод	Т15	Т15	2	35	— " —
Крепежный элемент	Т18	Т18	4	17	л. 21
ПЖТ-110Я6					
Железобетонные элементы					
Стойка	ВС-3	ВС-3	4	5150	Серия 3.407-97 л. 13.13
Стальные элементы					
Траверса	Т3	Т3	3	368	Серия 3.407-97 л. 24
Доборный элемент	Т6	Т6	2	24	л. 23
Тросостойка	Т13	Т13	2	83	л. 25
Молниеотвод	Т15	Т15	2	35	— " —
Крепежный элемент	Т18	Т18	4	17	л. 21

Гип. секция Шнеерсон Инженер
Рук. группы Кирсанова

г. Ленинград | 1993 | ОРУ 110 кВ (на унифицированных конструкциях) | Монтажные схемы порталов типов ПЖТ-110Я5 и ПЖТ-110Я6 | Типовые решения 407-0-135 | Альбом VII | Лист АС-VII-4

ПЖТ-110Я7

м 1:200

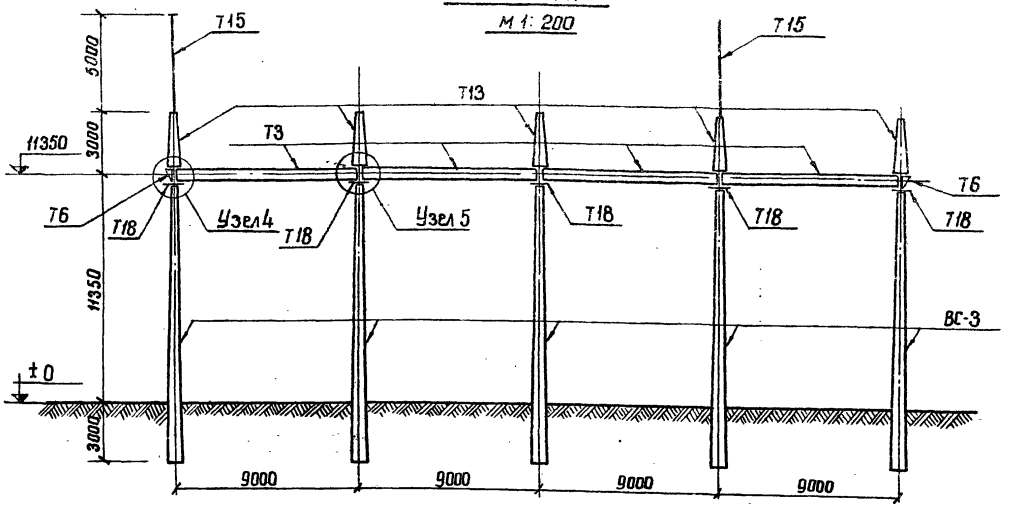

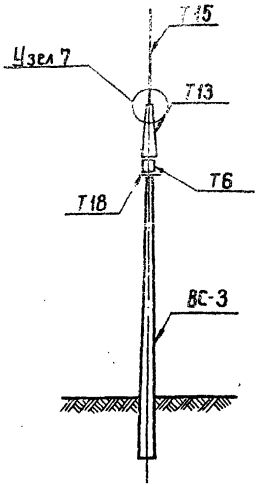

Спецификация сборных железобетонных и стальных элементов, замаркированных на этом листе

Наименование элемента	Марка элемента по схеме	Марка элемента по стандарту	Кол. шт.	Масса элемента кг.	Стандарт или лист проекта
1	2	3	4	5	6
ПЖТ-110Я7					
Железобетонные элементы					
Стойка	ВС-3	ВС-3	5	5150	Серия 3.407-97 л. 13,19
Стальные элементы					
Траверса	Т3	Т3	4	368	Серия 3.407-97 л. 24

1	2	3	4	5	6
Доборный элемент	Т6	Т6	2	24	Серия 3.407-97 л. 23
Просветойка	Т13	Т13	5	83	" л. 25
Молниеотвод	Т-15	Т15	2	35	"
Крепежный элемент	Т18	Т18	5	17	" л. 21

Ведомость метизов

Наименование	Кол. шт.	Масса кг
Болт М20×75 с гайкой и шайбой	20	7
Болт М20×70 с гайкой и шайбой	20	7

Примечания:

1. Общие примечания см. заглавный лист конкретного проекта.
2. Значения максимальных нагрузок на портал даны в серии 3.407-97. выпуск 2 лист 6
3. Тип закрепления стоек порталов см. план ОРУ конкретного проекта и серию 3.407-97 выпуск 2 л. 10 и 11
4. Узлы 4,5,7 см. серию 3.407-97 выпуск 2 листы 8 и 9

ОРУ 110 кВ (на унифицированных конструкциях)

1973г

Монтажная схема портала типа ПЖТ-110Я7

Типовые решения	Альбом	Лист
407-0-135	VII	АС-VII-5

ПЖТ-110Я8; ПЖТ-110Я9 (М 1:200)

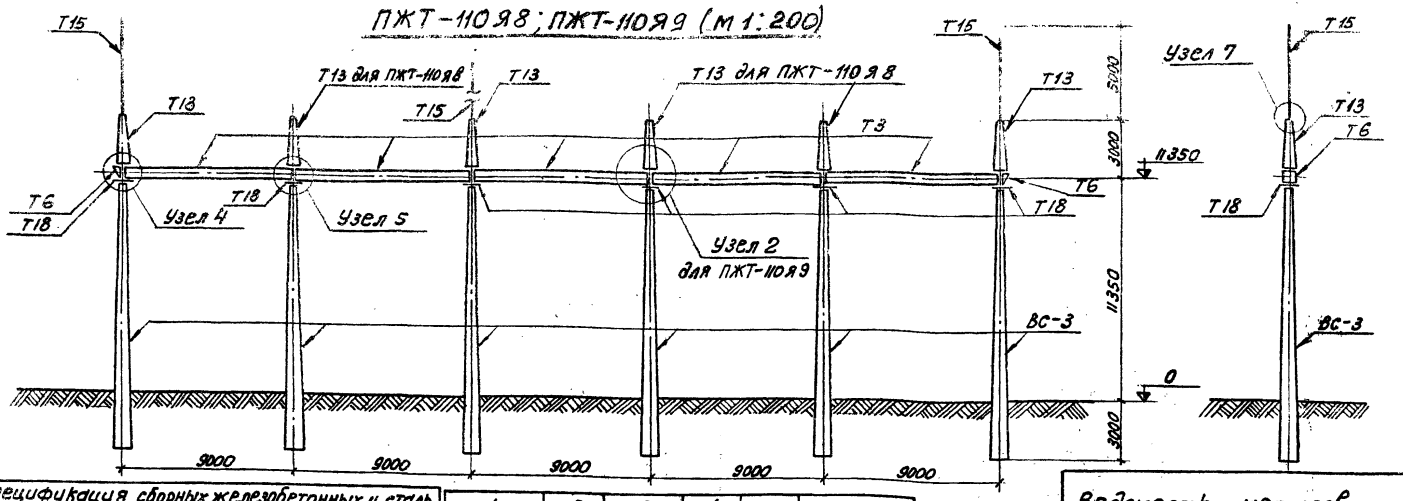

Спецификация сборных железобетонных и стальных элементов, замаркированных на этом листе					
Наименов. элемента	Марка элемента по схеме	Марка элемента по стандарту	кол. шт.	Масса эл-та кг	Стандарт или лист проекта
1	2	3	4	5	6
ПЖТ-110Я8					
Железобетонные элементы					
Стойка	ВС-3	ВС-3	6	5150	серия 3.407-97 л. 13, 19
Стальные элементы					
Траверса	Т3	Т3	5	368	серия 3.407-97 л. 24
Доборный элемент	Т6	Т6	2	24	" л. 23
Тросостойка	Т13	Т13	6	83	" л. 25
Молниеотвод	Т15	Т15	3	35	" л. 25
Крепежный элемент	Т18	Т18	6	17	" л. 21

1	2	3	4	5	6
ПЖТ-110Я9					
Железобетонные элементы					
Стойка	ВС-3	ВС-3	6	5150	серия 3.407-97 л. 13, 19
Стальные элементы					
Траверса	Т3	Т3	5	368	серия 3.407-97 л. 24
Доборный элемент	Т6	Т6	2	24	" л. 2, 3
Тросостойка	Т13	Т13	3	83	" л. 25
Молниеотвод	Т15	Т15	3	35	" л. 25
Крепежный элемент	Т18	Т18	6	17	" л. 21

Ведомость метизов

Наименование	кол. шт.	Масса кг
ПЖТ-110Я8		
Болт М20×70 с гайкой и шайбой	24	7,8
Болт М20×75 с гайкой и шайбой	24	8,4
ПЖТ-110Я9		
Болт М20×70 с гайкой и шайбой	16	5,2
Болт М20×75 с гайкой и шайбой	24	8,4

Примечания:

1. Общие примечания см. заглавный лист конкретного проекта.
2. Значения максимальных нагрузок на портал даны в серии 3.407-97 выпуск 2 лист 6.
3. Тип закреплений стоек порталов см. план ОРУ конкретного проекта и серию 3.407-97 выпуск 2 л. 10.
4. Узлы 2, 4, 5, 7 см. серию 3.407-97 выпуск 2 л.л. 7, 8, 9.

1973	ОРУ 110кВ (на унифицированных конструкциях)	Монтажные схемы порталов типов ПЖТ-110Я8 и ПЖТ-110Я9	Типовые решения 407-0-135	Альбом VII	Лист АС-VII-

Гл. инж. пр-та Пибено
Нач. сект. Парфенов
Рук. группы Кирсанова
Отделение г. Ленинград

ПЖСТ-110Я10

М1:200

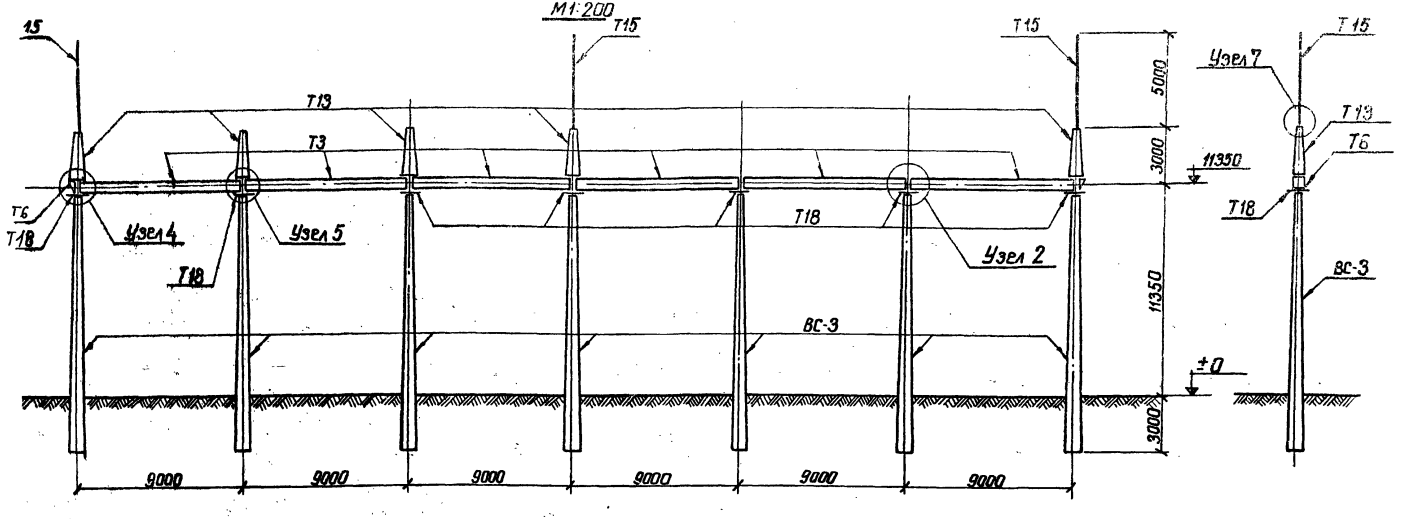

Спецификация сборных железобетонных и стальных элементов, замаркированных на этом листе

Наименование элемента	Марка элемента по схеме	Марка элемента по стандарту	Кол. шт.	Масса элемента, кг	Стандарт или лист проекта
1	2	3	4	5	6
Железобетонные элементы					
Стойка	ВС-3	ВС-3	7	5150	Серия 3.407-99 л. 13,19
Стальные элементы					
Траверса	Т3	Т3	6	368	Серия 3.407-99 л. 24

1	2	3	4	5	6
Дюбельный элемент	Т6	Т6	2	24	Серия 3.407-99 л. 23
Тросозажим	Т13	Т13	5	83	" л. 25
Молниеотвод	Т15	Т15	3	35	"
Крепежный элемент	Т18	Т18	7	17	" л. 21

Ведомость метизов

Наименование	Кол. шт.	Масса кг
Болт, М 20×75 с гайкой и шайбой	28	10
Болт, М 20×70 с гайкой и шайбой	20	7

Примечания:

1. Общие примечания см. заглавный лист конкретного проекта.
2. Значения максимальных нагрузок на порталы даны в серии 3.407-97 Выпуск 2 лист 6.
3. Тип закрепления стоек порталов см. план ОРУ конкретного проекта и серию 3.407-97 выпуск 2л. 10, 11.
4. Узлы 2, 4, 5 и 7 см. серию 3.407-97 выпуск 2л. 7, 8, 9.

gost.e-ecolog.ru

1973г. ОРУ 110кВ (на унифицированных конструкциях)

Монтажная схема портала типа ПЖСТ-110Я10

Типовые решения	Альбом	Лист
407-0-135	VII	АС-VII-7