УДК 629.7.023.2 Группа Д15

ОТРАСЛЕВОЙ СТАНДАРТ

ЗАПОЛНИТЕЛИ СОТОВЫЕ КЛЕЕНЫЕ ПСП-1

Технические условия

ОСТ 1 00851-77

На 5 страницах

Введен впервые

Распоряжением Министерства от 10 августа 1977 г. № 087-16

срок введения установлен с:
1 января 1978 года для заполнителей с длиной 450 мм
1 января 1980 года для заполнителей с длиной 2000 мм
1 января 1985 года для заполнителей с длиной 2500 мм

Несоблюдение стандарта преследуется по закону

Настоящий стандарт распространяется на сотовые клееные заполнители ПСП-1 (в дальнейшем изложении – заполнители) из полимерной каландрированной бумаги с шестигранной формой ячейки, применяемые в конструкциях летательных аппаратов и предназначенные для эксплуатации в различных климатических условиях в диапазоне температур от –60 до +80°С.

№ изм. 1 8390
№ изв. 3287
№ дубликата
№ подлинника

gost.e-ecolog.ru

1. ТЕХНИЧЕСКИЕ ТРЕБОВАНИЯ

1.1. Заполнители должны изготовляться в соответствии с требованиями настоящего стандарта.

1.2. Размеры заполнителей и плотность должны соответствовать указанным на чертеже и в табл. 1.

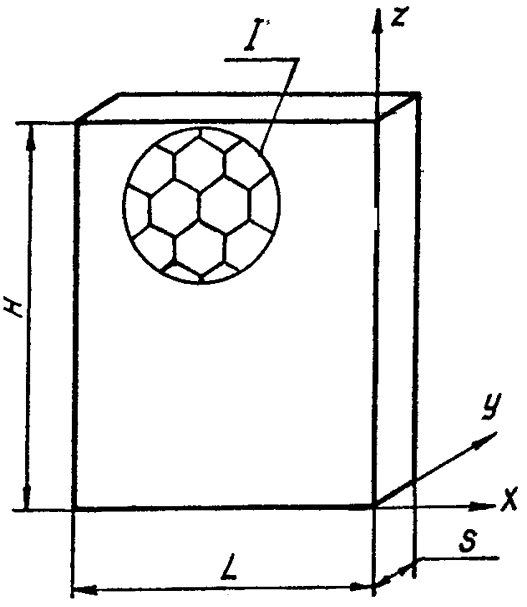

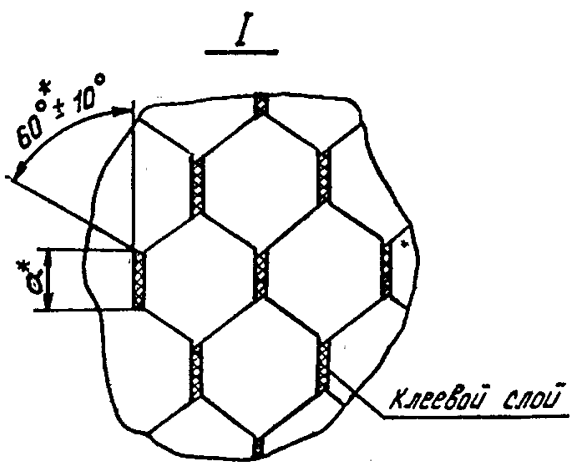

Таблица 1

Размеры в мм

Типоразмер	L	H	S		a	Плотность*, кг/м³ Пред. откл. ±5
			Номин.	Пред. откл.		
1	450	550	8,7	±0,15	2,5	45
2			10,0			
3			15,0			
4			20,0			
5			25,0			
6			30,0			
7			40,0			
8			450,0	±50,00		
9			5,0	±0,15	3,5	35
10			7,0			
11			10,0			
12			15,0			
13			450,0	±50,00		

* Размер для справок.
** Параметр для справок.

№ изм. № изв. 3287 Инв № дубликата Инв № подлинника

Продолжение табл. 1

Размеры в мм

Типоразмер	L	H	S		a	Плотность*, кг/м³
			Номин.	Пред. откл.		Пред. откл. ±5
14	450	550	7,0	±0,15	4,2	25
15			15,0			
16			20,0			
17			25,0			
18			450,0	±50,00		
19	2000	1000	8,7	±0,15	2,5	45
20			10,0			
21			15,0			
22			20,0			
23			25,0			
24			30,0			
25			40,0			
26			450,0	±50,00		
27			5,0	±0,15	3,5	35
28			7,0			
29			10,0			
30			15,0			
31			450,0	±50,00		
32			7,0	±0,15	4,2	25
33			15,0			
34			20,0			
35			25,0			
36			450,0	±50,00		
37	2500		8,7	0,15	2,5	45
38			10,0			
39			15,0			
40			20,0			
41			25,0			
42			30,0			
43			40,0			
44			450,0	±50,00		

* Параметр для справок.

№ изм. | № изв.

Инв. № подлинника | Инв. № дубликата | 3287

Продолжение табл. 1

Размеры в мм

Типоразмер	L	H	S		a	Плотность*, кг/м3 Пред. откл. ±5
			Номин.	Пред. откл.		
45	2500	1000	5,0	±0,15	3,5	35
46			7,0			
47			10,0			
48			15,0			
49			450,0	50,00		
50			7,0	±0,15	4,2	25
51			15,0			
52			20,0			
53			25,0			
54			450,0	±50,00		

1.3. Параметры расчетных прочностных характеристик при ширине $S = 15$ мм и температуре $t = 20^{\circ}C$ должны соответствовать указанным в табл. 2.

Таблица 2

a, мм	Предел прочности*, кгс/см^2			Модуль упругости*, кгс/см^2		
	по оси y		по оси z	по оси y		по оси z
	сжатие $\sigma_{-в}$	растяжение $\sigma_в$	сдвиг τ	сжатие $E_{-в}$	растяжение $E_в$	сдвиг τ
2,5	13,7	25	11,0	415	1000	466
3,5	6,4	18	7,6	312	900	378
4,2	4,0	16	5,6	246	800	266

1.4. Направление клеевых полос по оси y .

1.5. Сотопласт для заполнителей по ТУ 1-596-103-80.

Пример записи в технической документации сотового клеевого заполнителя ПСП-1 типоразмера 3:

Заполнитель 3 – ОСТ 1 00851-77

*Параметр для справок.

№ изм. 1 8890
№ изв. 3287
Инв. № дубликата
Инв. № подлинника

2. ПРАВИЛА ПРИЕМКИ

2.1. Правила приемки – по ТУ 1-596-103-80.

3. МЕТОДЫ ИСПЫТАНИЙ

3.1. Методы испытаний – по ТУ 1-596-103-80.

4. МАРКИРОВКА, УПАКОВКА, ТРАНСПОРТИРОВАНИЕ И ХРАНЕНИЕ

4.1. Маркировка в соответствии с требованиями ТУ 1-596-103-80.

4.2. Заполнители помещают в чехол из полиэтиленовой пленки – по ГОСТ 10354-73 или упаковывают в пленку марки В – по ГОСТ 16272-79.

4.3. Заполнители укладывают горизонтально в деревянные ящики, изготовленные в соответствии с требованиями ГОСТ 5959-71, таким образом, чтобы исключить перемещение их внутри ящика, при этом заполнители должны укладываться вертикально ячейками.

4.4. Масса ящика брутто не должна быть более 30 кг.

4.5. Маркировка тары – по ОСТ 1 00582-72.

4.6. На каждом ящике черной несмываемой краской должны быть нанесены четкие надписи: "Верх", "Осторожно – стекло", "Не кантовать", "Беречь от дождя", а также масса брутто.

4.7. В каждый ящик должен быть вложен упаковочный лист, в котором должны быть указаны:

– количество заполнителей и их обозначения;

– дата изготовления.

4.8. Транспортирование ящиков должно производиться по действующему в отрасли документу для перевозки бьющихся грузов.

4.9. Хранение заполнителей должно производиться в упаковке в отапливаемых складских помещениях.

5. ГАРАНТИИ ИЗГОТОВИТЕЛЯ

5.1. Изготовитель должен гарантировать соответствие заполнителей требованиям настоящего стандарта при соблюдении потребителем условий хранения и транспортирования.

5.2. Гарантийный срок хранения заполнителей – 2 года со дня изготовления.

№ изм. 1 8390
№ изв. 3287
Инв. № подлинника
Инв. № дубликата
gost.e-ecolog.ru