СЕРИЯ 1.436 2-17

ОКНА С ПЕРЕПЛЕТАМИ ИЗ ОДИНАРНЫХ ПРЯМОУГОЛЬНЫХ СТАЛЬНЫХ ТРУБ И МЕХАНИЗМЫ ОТКРЫВАНИЯ

ВЫПУСК 5

МЕХАНИЗМЫ ОТКРЫВАНИЯ ФРАМУГ. ТИП Б

РАБОЧИЕ ЧЕРТЕЖИ

17661-07.
ЦЕНА 2-89

gost.e-ecolog.ru

Содержание альбома

Обозначение	Наименование	Стр.
	Содержание альбома	2÷4
М61.00.00.000.ТУ	Технические условия	4÷5
М61.00.00.000	Механизм рычажный	6
М61.00.00.000.СБ	Механизм рычажный	7÷8
	Сборочный чертеж	
М61.00.00.001	Рычаг	9
М61.00.00.002	Ручка	10
М61.00.00.003	Палец	10
М61.00.00.004	Пружина	11
М61.00.00.005	Втулка	12
М61.00.00.006	Кронштейн	12
М61.00.00.007	Кронштейн	13
М61.01.00.000	Вилка	13
М61.01.00.001	Болт	14
М61.01.00.002	Штифт	14
М61.01.00.003	Вилка	15
М61.02.00.000	Скоба	15
М61.02.00.000СБ.	Скоба	16
	Сборочный чертеж	
М61.02.00.001	Палец	16
М61.02.00.002	Шайба	17
М61.02.00.003	Втулка	17
М61.02.00.004	Фиксатор	18
М61.02.00.005	Скоба	18
М61.02.01.000	Палец в сборе	19
М61.02.01.001	Палец	19
М61.02.01.002	Скоба	20
М61.03.00.000	Кожух	20
М61.03.00.000.СБ	Кожух	21
	Сборочный чертеж	
М61.03.00.001	Пластина	21
М61.03.00.002	Скоба	22
М61.03.00.003	Пластина	22
М61.03.00.004	Пластина	23
М61.04.00.000	Кронштейн	23
М61.04.00.001	Пластина	24
М61.04.00.002	Зацеп	24
М62.00.00.000	Механизм рычажный	25
М62.00.00.000.СБ	Механизм рычажный.	26
	Сборочный чертеж	
М62.00.00.001	Крючок	27
М62.00.00.002	Опора	27
М62.00.00.003	Шайба	28
М62.00.00.004	Палец	28
М62.00.00.005	Скоба	29
М62.01.00.000	Рычаг	29
М62.01.00.000.СБ.	Рычаг	30
	Сборочный чертеж	
М62.01.00.001	Вал	30
М62.01.00.002	Рукоятка	31
М62.01.00.002-01	Рукоятка	31
М62.01.00.003	Ось	31
М62.01.00.004	Заглушка	32
М62.02.00.000	Вал	32
М62.02.00.000.СБ.	Вал	33
	Сборочный чертеж	
М62.02.00.001	Ось	34
М62.02.00.002	Ось	34

Обозначение	Наименование	Стр.
М63.08.00.000.СБ.	Кронштейн	73
	Сборочный чертеж	
М63.08.00.001	Скоба	73
М63.08.00.002	Шпилька	74
М63.08.00.003	Платик	74

Государственный комитет СССР
по делам строительства
ГПИ Промстройпроект

Утверждаю:
Гл инженер института
(В.И. Королев)
15.08.81 г.

Технические условия
М61.00.00.000 ТУ.

Начальник отдела СКО-2
(М.Г. Людковский)
10.08.81 г.

Руководитель разработки
(Г.М. Никитин)
5.08.81 г.

1981 г.

Формат	Зона	Поз.	Обозначение	Наименование	Кол.	Прим.
				Документация		
12			МБ1.00.00.000. СБ	Сборочный чертеж		
11			МБ1.00.00.000. ТУ	Технические условия		
				Сборочные единицы		
11		1	МБ1.01.00.000	Вилка	1	
11		2	МБ1.02.00.000	Скоба	1	
11		3	МБ1.03.00.000	Кожух	1	
11		4	МБ1.04.00.000	Кронштейн	1	
				Детали		
12		7	МБ1.00.00.001	Рычаг	1	
11		8	МБ1.00.00.002	Ручка	1	
11		9	МБ1.00.00.003	Палец	1	
12		10	МБ1.00.00.004	Пружина	1	
11		11	МБ1.00.00.005	Втулка	1	
11		12	МБ1.00.00.006	Кронштейн	1	
11		13	МБ1.00.00.007	Кронштейн	1	

Формат	Зона	Поз.	Обозначение	Наименование	Кол.	Прим.
				Стандартные изделия		
		16		Винт 2М6×8.58.019	4	
				ГОСТ 17473-72		
		17		Штифт 5Г×10	1	
				ГОСТ 3128-70		
		18		Шайба 8-011	2	
				ГОСТ 11371-78		
		19		Шплинт 2×16-001	2	
				ГОСТ 397-79		

Н. контр.	Маркина		4.08.80
Исполнит.	Земскова		15.01.80
Пров	Никитина		10.08.80
Гл. инж. пр.	Никитин		10.08.80
Нач. отд.	Людковский		10.08.80

МБ1.00.00.000

Механизм рычажный

Стадия	Лист	Листов
Р	1	2

Госстрой СССР
ПРОМСТРОЙПРОЕКТ
Москва

МБ1.00.00.000 Лист 2

Формат 11

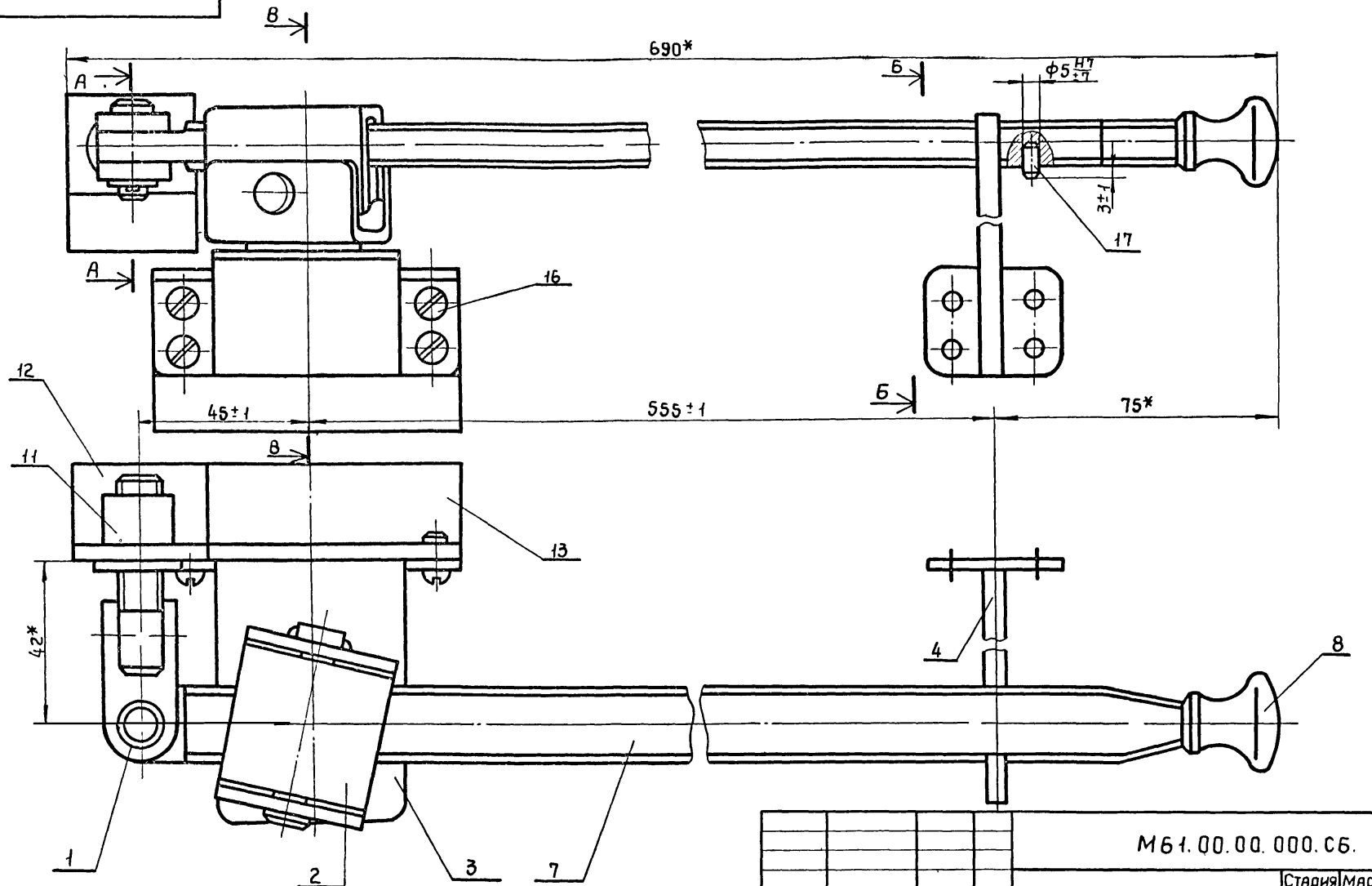

1. *Размеры для справок.
2. Остальные технические требования см. М61.00.00.000ТУ.

Н.контр.	Маркина		
Исполнил	Никитина		
Пров.	Никитин		
Гл.инж.пр	Никитин		
Нач.отд	Людковский		

М61.00.00.000.СБ.

Механизм рычажный
Сборочный чертеж

Стадия	Масса	Масштаб
Р	2,1	1:1
Лист 1	Листов 2	

Госстрой СССР
Промстройпроект
Москва

Серия 1.436.2-17. Выпуск 5.

Инв.№подл. | Подпись и дата | Взам.инв.№

А-А

В-В

Б-Б

М61.00.00.001.

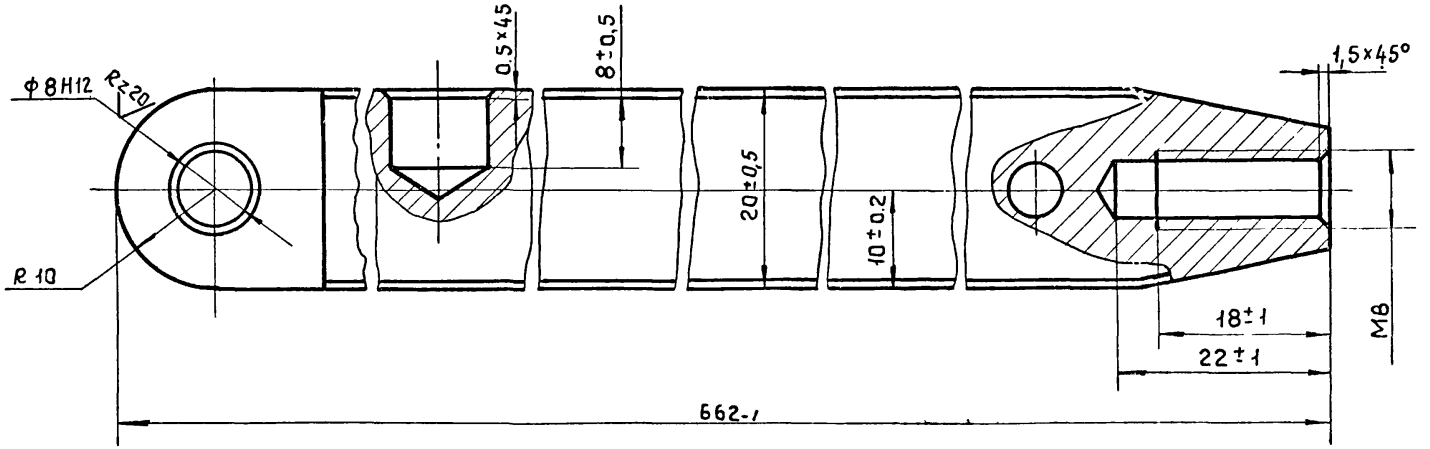

Rz 80 (V)

Вид А

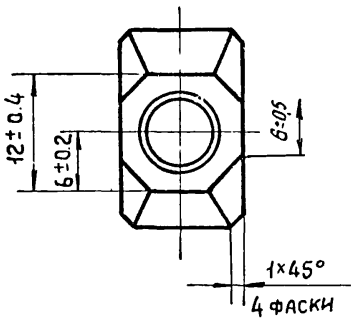

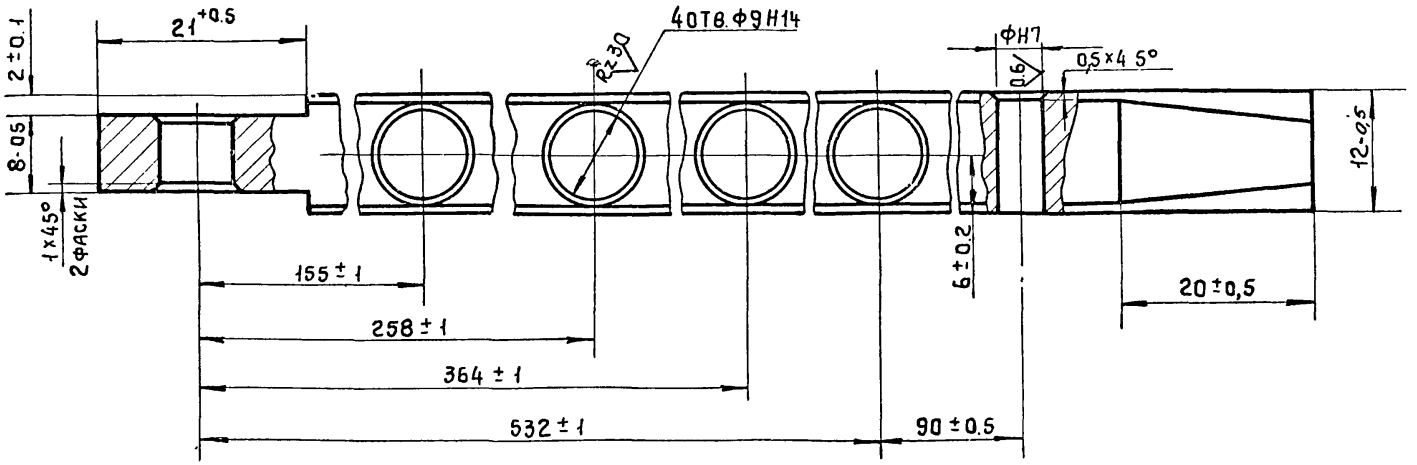

Серия 1.436.2-17. Выпуск 5.

Инв.№подл. | Подпись и дата | Взам.инв.№

Н. контр.	Никитина		9.08.82
Исполн.	Земскова		15.07.82
Провер.	Никитин		10.08.82
Гл.инж.пр	Никитин		10.08.82
Нач. отд.	Людковский		10.08.82

М61.00.00.001.

Рычаг

Стадия	Масса	Масшт
Р	1.08	2:1
Лист	Листов 1	

Сталь 45
гост 1050-74

Госстрой СССР
ПРОМСТРОЙПРОЕКТ
Москва

17661-07 10

Формат 12

МБ1.00.00.002

Rz 25 (V)

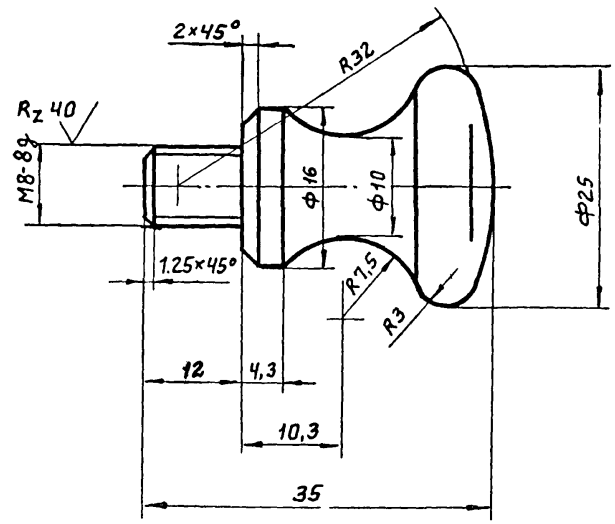

1. Неуказанные предельные отклонения размеров H14, h14, $\pm \frac{IT14}{2}$.
2. Покрытие Х36.

				МБ1.00.00.002.			
				Ручка	Стадия: Р	Масса: 0,05	Масштаб: 2:1
					Лист	Листов 1	
Н.контр.	Маркина		4.08.80	Сталь 3 ГОСТ 380-71	Госстрой СССР Промстройпроект Москва		
Исполн.	Никитина		2.07.80				
Пров.	Никитин		5.08.80				
Гл.инж.пр.	Никитин		5.08.80				
Нач.отд.	Людковский		10.08.80				

МБ1.00.00.003

Rz 80

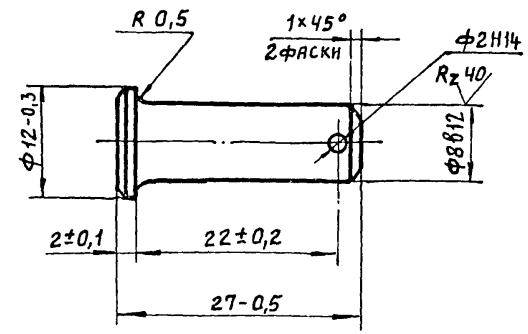

Покрытие КД 10.

				МБ1.00.00.003.			
				Палец	Стадия: Р	Масса: 0,01	Масштаб: 2:1
					Лист	Листов 1	
Н.контр.	Маркина		4.08.80	Сталь 45 ГОСТ 1050-74	Госстрой СССР Промстройпроект Москва		
Исполн.	Никитина		2.07.80				
Провер.	Никитин		5.08.80				
Гл.инж.пр.	Никитин		5.08.80				
Нач.отд.	Людковский		10.08.80				

Взам. инв. № | Подпись и дата | Инв. № подл.

17661-07 11

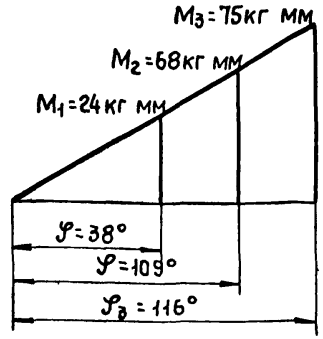

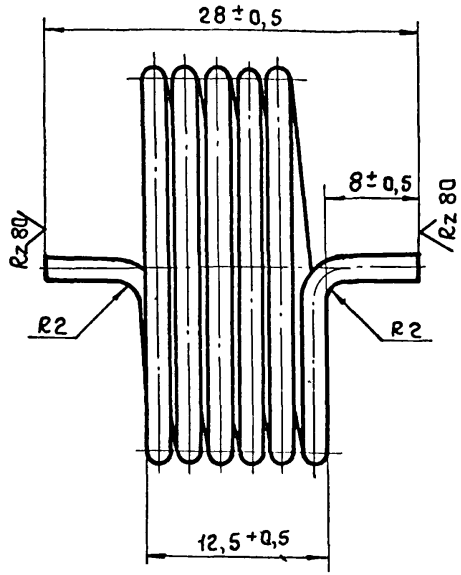

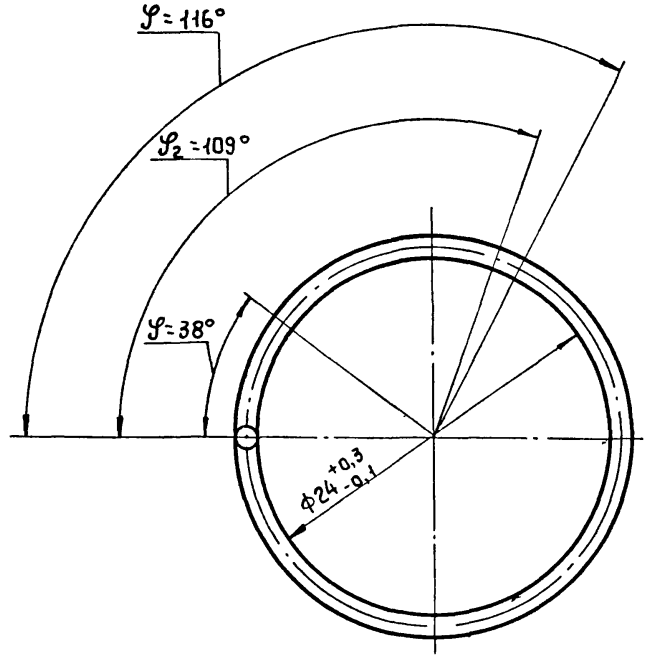

Число рабочих витков	n	5,5
Направление навивки пружины	—	левое
Длина развернутой пружины	L мм	474
Шаг пружины	t	2,2

Н. контр.	Маркина		7.08.80
Инженер	Никитина		2.07.80
Провер.	Никитин		5.08.80
Гл. инж. пр	Никитин		5.08.80
Нач. отд.	Людковский		10.08.80

М61.00.00.004.

Пружина

Стадия	Масса	Масштаб
Р	0,012	2,5:1
Лист	Листов 1	

Проволока II-2 ГОСТ 9389-75

Госстрой СССР ПРОМСТРОЙПРОЕКТ Москва

17661-07 12

Формат 12

Серия 1.436.2-17. Выпуск 5.

Инв.№ подл. | Подпись и дата | Взам. инв.№

М61.00.00.005

Rz 60

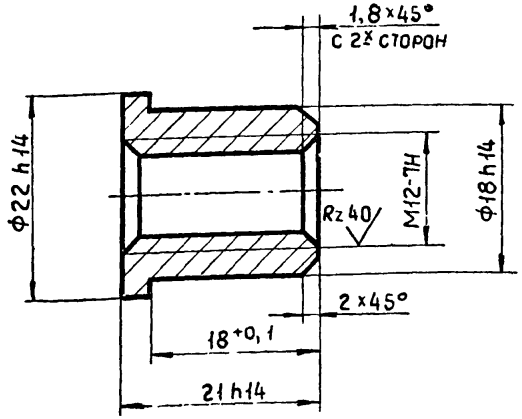

Н.контр.	Маркина			М61.00.00.005		
Исполн.	Никитина			Втулка	Стадия: Р; Масса: 0,02; Масштаб: 2:1	
Пров.	Никитин				Лист	Листов 1
Гл.инж.пр	Никитин			Сталь 10 ГОСТ 1050-74	Госстрой СССР Промстройпроект Москва	
Нач.отд	Людковский					

М61.00.00.006

Rz 60

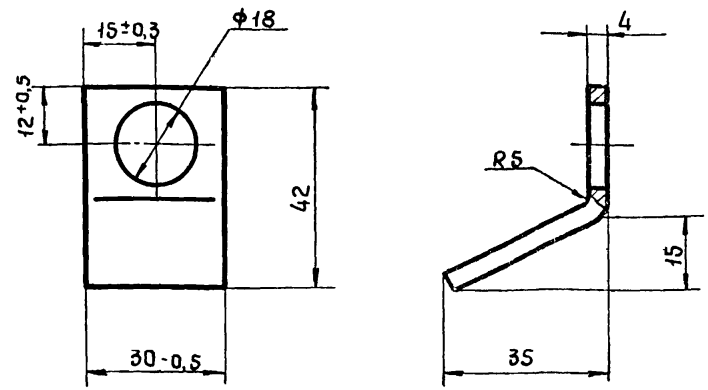

Неуказанные предельные отклонения размеров, H14, h14; $\pm\frac{IT14}{2}$

Взам. инв. №

Подпись и дата

Инв. № подл.

Н.контр.	Маркина			М61 00 00.006		
Исполн.	Никитина			Кронштейн	Стадия: Р; Масса: 0,048; Масштаб: 1:1	
Пров.	Никитин				Лист	Листов 1
Гл.инж.пр	Никитин			Ст.3 ГОСТ 380-71*	Госстрой СССР Промстройпроект Москва	
Нач.отд	Людковский					

Серия 1.436.2-17. Выпуск 5.

МБ1.00.00.007

Rz 60

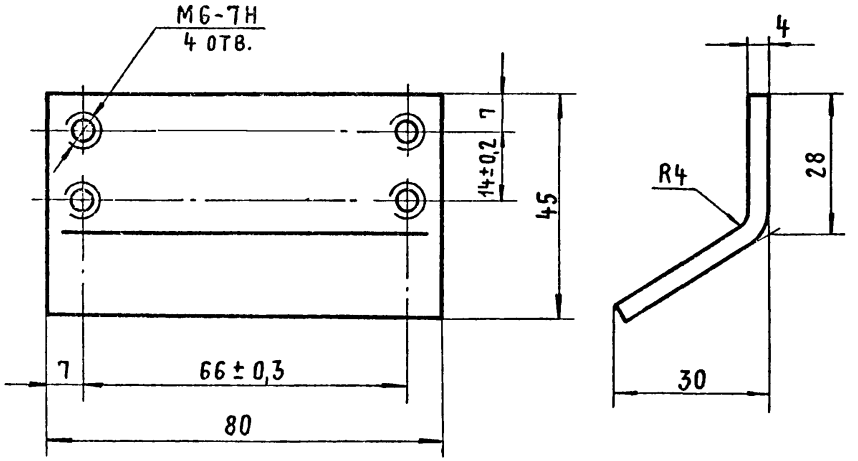

Неуказанные предельные отклонения размеров, $H14, h14, \pm \frac{IT14}{2}$.

Инв. № подл.	Подпись и дата	Взам. инв. №

Н. контр.	Маркина			4.08.80
Испол.	Никитина			2.07.80
Пров.	Никитин			5.08.80
Гл. инж. пр.	Никитин			5.08.80
Нач. отд.	Людковский			6.08.80

МБ1.00.00.007

Кронштейн

Стадия	Масса	Масштаб
Р	0,15	1:1
Лист	Листов 1	

Ст.3 ГОСТ 380-71

Госстрой СССР
Промстройпроект
Москва

МБ1.01.00.000

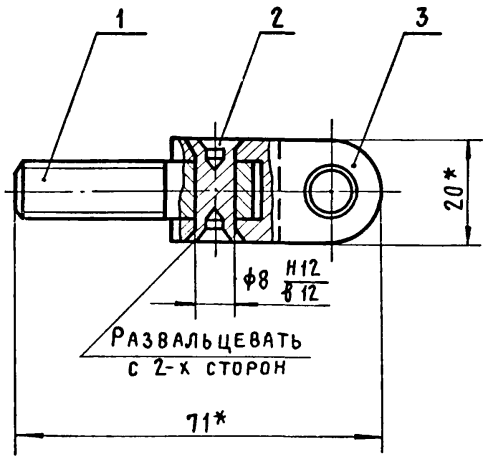

1.* Справочные размеры.
2. После сборки дет. поз. 1 должна свободно перемещаться относительно дет. поз. 3.
3. Остальные технческие требования см. МБ1.00.00.000ТУ.

Формат	Зона	Поз.	Обозначение	Наименование	Кол.	Примечание
				Детали		
11		1	МБ1.01.00.001	Болт	1	
11		2	МБ1.01.00.002	Штифт	1	
11		3	МБ1.01.00.003	Вилка	1	

Инв. № подл.	Подпись и дата	Взам. инв. №

Н. контр.	Маркина			4.08.80
Испол.	Никитина			2.07.80
Пров.	Никитин			5.08.80
Гл. инж. пр.	Никитин			5.08.80
Нач. отд.	Людковский			6.08.80

МБ1.01.00.000

Вилка

Стадия	Масса	Масштаб
Р	0,092	1:1
Лист	Листов 1	

Госстрой СССР
Промстройпроект
Москва

17661-07 14

МБ1. 01. 00. 001.

Rz 80 (√)

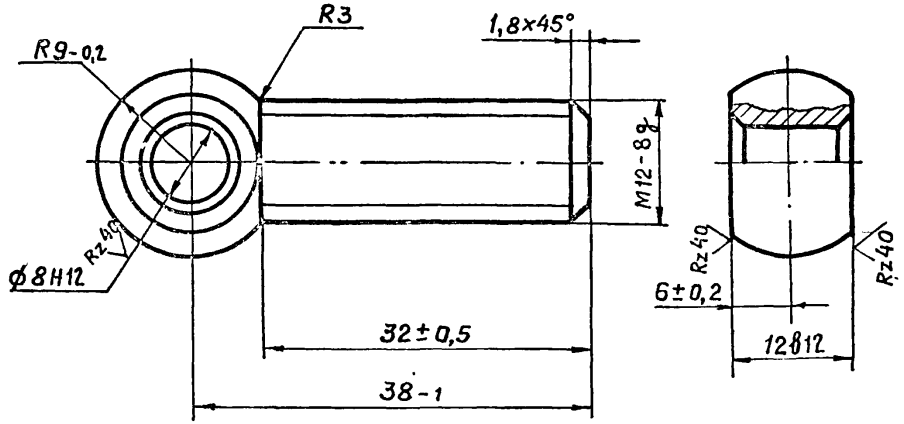

Покрытие КД 10

				МБ1. 01. 00. 001.		
				Болт	Стадия: Р	Масса: 0,04
					Масштаб: 2:1	
					Лист	Листов 1
Н. контр.	Маркина		4.08.80	Сталь 45 ГОСТ 1050-74	Госстрой СССР ПРОМСТРОЙПРОЕКТ Москва	
Исполн.	Никитина		2.07.80			
Пров.	Никитин		5.08.80			
Гл. инж. пр.	Никитин		5.08.80			
Нач. отд.	Людковский		6.08.80			

МБ1. 01. 00. 002.

Rz 80 (√)

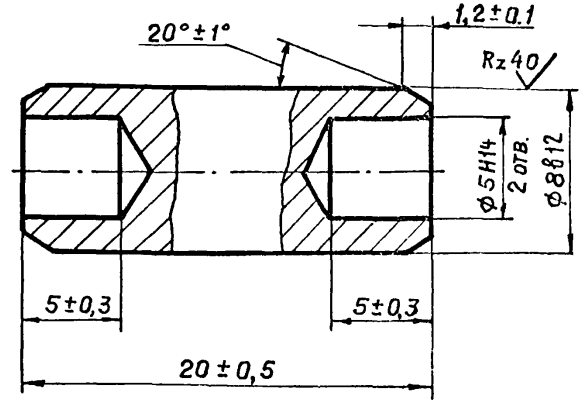

Покрытие КД 10

				МБ1. 01. 00. 002.		
				Штифт	Стадия: Р	Масса: 0,007
					Масштаб: 4:1	
					Лист	Листов 1
Н. контр.	Маркина		4.08.80	Сталь 45 ГОСТ 1050-74	Госстрой СССР ПРОМСТРОЙПРОЕКТ Москва	
Исполн.	Никитина		2.07.80			
Пров.	Никитин		5.08.80			
Гл. инж. пр.	Никитин		5.08.80			
Нач. отд.	Людковский		6.08.80			

Инв. № подл. | Подпись и дата | Взам. инв. №

МБ1.01.00.003.

Rz80 V (V)

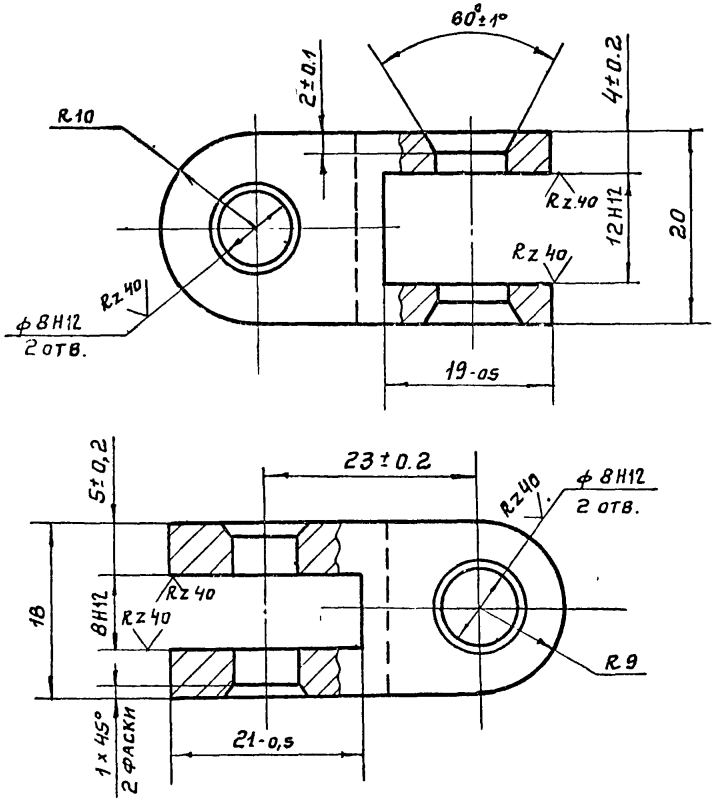

1. Покрытие КД 10.
2. Неуказанные предельные отклонения размеров H14, h14, $\pm \frac{1T14}{2}$.

Формат	Зона	Поз.	Обозначение	Наименование	Кол.	Прим
				Документация		
12			МБ1.02.00.000 СБ	Сборочный чертеж		
11			МБ1.00.00.000 ТУ	Технические усилия		
				Сборочные единицы		
11		1	МБ1.02 01 000	Палец в сборе	1	
				Детали		
11		2	МБ1.02.00.001.	Палец	1	
11		3	МБ1.02.00.002.	Шайба	1	
11		4	МБ1,02. 00. 003.	Втулка	1	
11		5	МБ1.02.00.004.	Фиксатор	1	
11		6	МБ1.02.00.005.	Скоба	1	

Взам. инв. № | Подп. и дата | Инв. № подл.

МБ1.01.00.003.

Вилка	Стадия	Масса	Масштаб
	Р	0.045	2:1
	Лист	Листов 1	
Сталь 45 гост 1050-74	Госстрой СССР ПРОМСТРОЙПРОЕКТ Москва		

Н. контр.	Маркина		4.08.80
Исполн.	Никитина		2.07.80
Пров.	Никитин		5.08.80
Гл. инж. пр.	Никитин		5.08.80
Нач. отд.	Людковский		6.08.80

Формат 11

Взам. инв. № | Подпись и дата | Инв. № подл.

МБ1.02.00.000.

Скоба	Стадия	Лист	Листов
	Р		1
	Госстрой СССР ПРОМСТРОЙПРОЕКТ Москва		

Н. контр.	Маркина		4.08.80
Исполнит.	Никитина		2.07.80
Провер.	Никитин		5.08.80
Гл. инж. пр.	Никитин		5.08.80
Нач. отд.	Людковский		6.08.80

Формат 11

МБ1.02.00.000 СБ

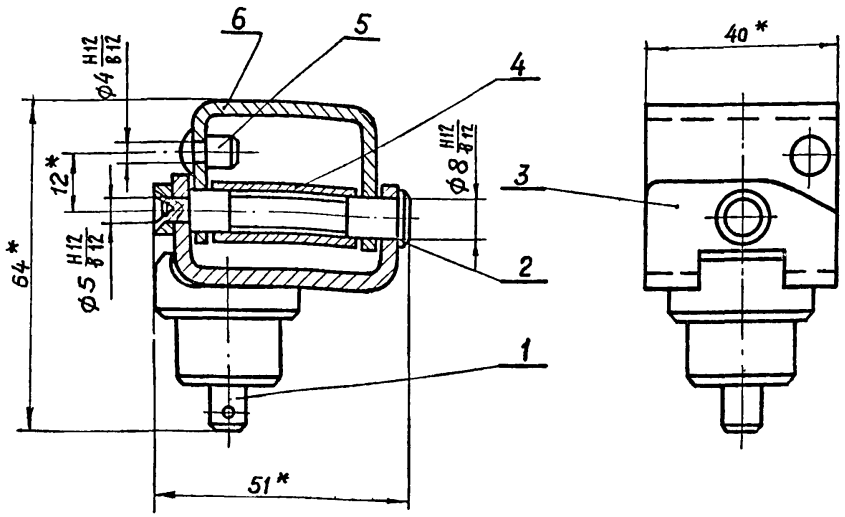

*1. Размеры для справок.

2. Перед сборкой заложить смазку в проточку пальца и смазать втулку внутри.

3. После сборки дет. поз. 6 и 4 должны свободно вращаться относительно дет. поз. 2.

4. Остальные технические требования см. МБ1.00.00.000ТУ

Н. контр.	Маркина		4.08.80
Исполнит.	Никитина		2.07.80
Провер.	Никитин		5.08.80
Гл. инж. пр.	Никитин		5.08.80
Нач. отд.	Людковский		6.08.80

МБ1.02.00.000 СБ

Скоба

Сборочный чертеж

Стадия	Масса	Масштаб
Р	0,26	1:1
Лист	Листов 1	

Госстрой СССР
ПРОМСТРОЙПРОЕКТ
Москва

МБ1.02.00.001

Rz 80

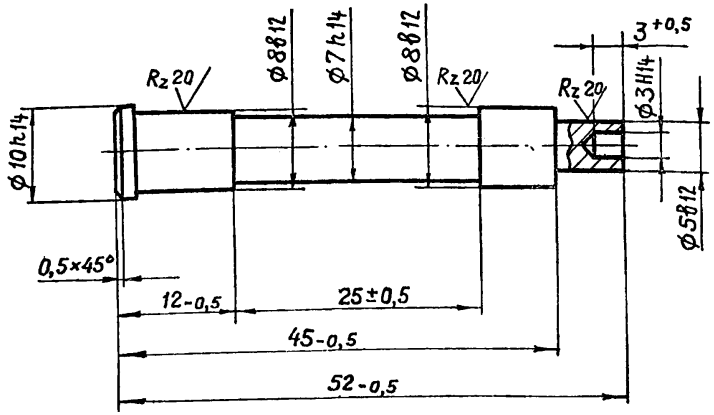

Покрытие Кд 10.

Н. контр.	Маркина		4.08.80
Исполн.	Никитина		2.07.80
Пров.	Никитин		5.08.80
Гл. инж. пр.	Никитин		5.08.80
Нач. отд.	Людковский		6.08.80

МБ1.02.00.001

Палец

Стадия	Масса	Масштаб
Р	0,02	2:1
Лист	Листов 1	

Ст.3 ГОСТ 380-71

Госстрой СССР
ПРОМСТРОЙПРОЕКТ
Москва

Инв. № подл. | Подпись и дата | Взам. инв. №

М61.02.00.002

Rz 80 / (√)

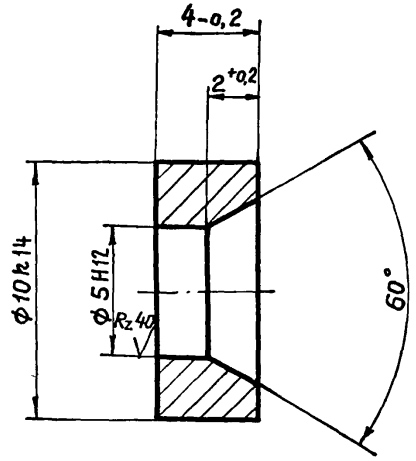

Покрытие КД10

				МБ1.02.00.002.		
				Шайба	Стадия: Р	Масса: 0,001	Масштаб: 5:1
Н. контр.	Маркина		У.08.80		Лист	Листов 1
Исполн.	Никитина		2.07.80	Ст.3 ГОСТ 380-71	Госстрой СССР ПРОМСТРОЙПРОЕКТ Москва	
Пров.	Никитин		5.08.80			
Гл. инж. пр	Никитин		5.08.80			
Нач. отд.	Людковский		20.80			

Взам. инв. № | Подпись и дата | Инв. № подл.

М61.02.00.003

Rz 80 / (√)

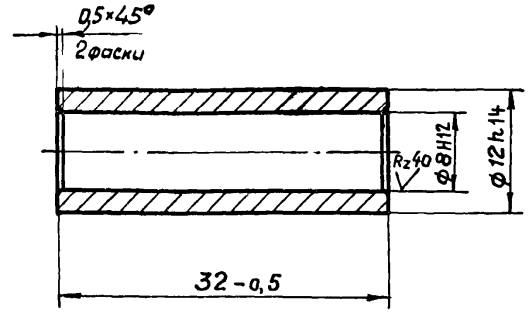

1. HRC 45±5.
2. Покрытие МНХ-39

				МБ1.02.00.003.		
				Втулка	Стадия: Р	Масса: 0,016	Масштаб: 2:1
Н. контр.	Маркина		У.08.80		Лист	Листов 1
Исполн.	Никитина		2.07.80	Сталь 45 ГОСТ 1050-74	Госстрой СССР ПРОМСТРОЙПРОЕКТ Москва	
Пров.	Никитин		5.08.80			
Гл. инж. пр	Никитин		5.08.80			
Нач. отд.	Людковский		5.08.80			

Взам. инв. № | Подпись и дата | Инв. № подл.

М61.02.00.004

Rz 80 (√)

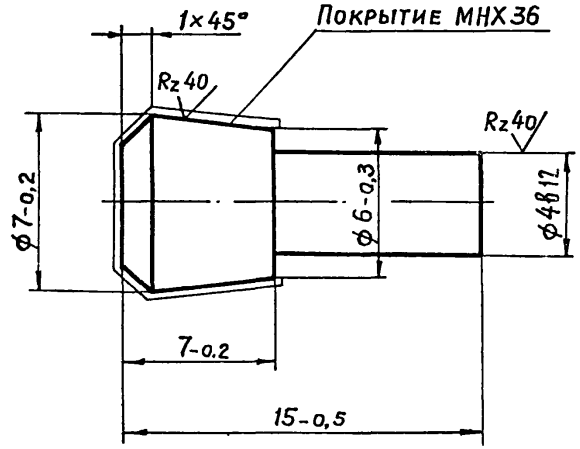

				МБ1.02.00.004.			
				Фиксатор	Стадия	Масса	Масштаб
					Р	0,004	5:1
					Лист	Листов 1	
Н.контр.	Маркина		4.08	Сталь 45. ГОСТ 1050-74	Госстрой СССР ПРОМСТРОЙПРОЕКТ Москва		
Исполн.	Никитина		4.08				
Пров.	Никитин		5.08				
Гл.инж.пр.	Никитин		5.08				
Нач. отд.	Людковский		5.08				

М61.02.00.005

Rz 80 (√)

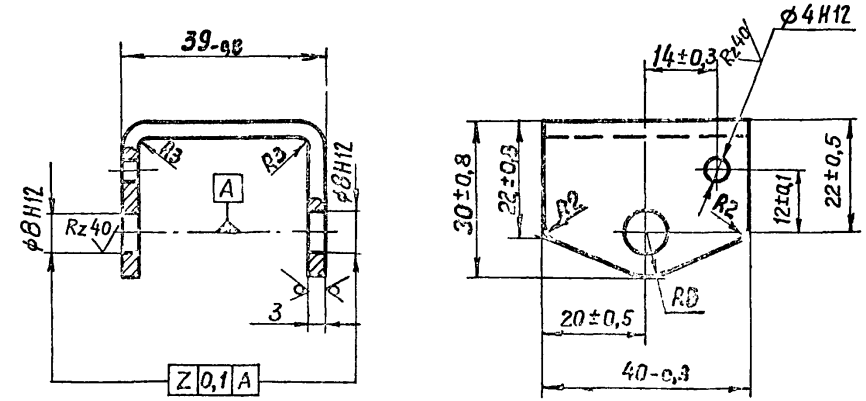

Покрытие КД 10

				МБ1.02.00.005			
				Скоба	Стадия	Масса	Масштаб
					Р	0,08	1:1
					Лист	Листов 1	
Н.контр.	Маркина		4.08	Ст.3 ГОСТ 380-71	Госстрой СССР ПРОМСТРОЙПРОЕКТ Москва		
Исполн.	Никитина		4.08				
Пров.	Никитин		5.08				
Гл.инж.пр.	Никитин		5.08				
Нач. отд.	Людковский		5.08				

Инв.№ подл. | Подпись и дата | Взам. инв.№

М61.02.0.000.

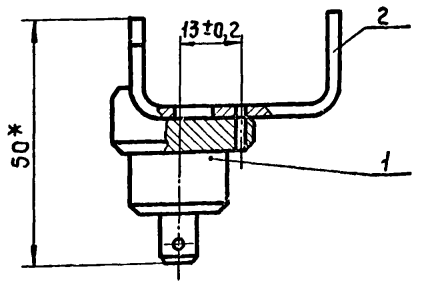

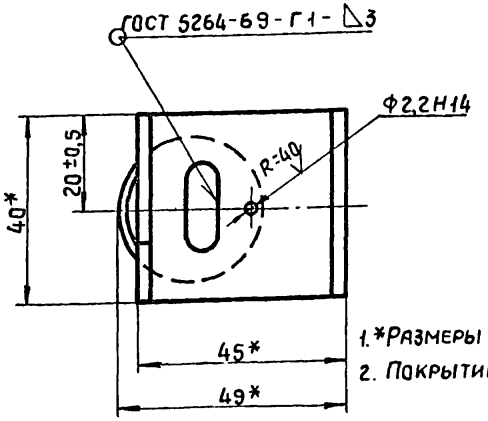

1. *Размеры для справки
2. Покрытие Кд 10

Формат	Зона	Поз.	Обозначение	Наименование	Кол.	Примечание
				Детали		
11		1	М61 02 01 001	Палец	1	
11		2	М61 02 01 002	Скоба	1	

Н.контр.	Маркина		4.08.80
Исполн.	Никитина		2.07.80
Пров.	Никитин		5.08.80
Гл.инж.пр	Никитин		5.08.80
Нач.отд.	Людковский		6.08.80

М61.02.0.000.

Палец в сборе

Стадия	Масса	Масштаб
Р	0,14	1:1
Лист	Листов 1	

Госстрой СССР ПРОМСТРОЙПРОЕКТ Москва

Инв.№ подл. | Подпись и дата | Взам.инв.№

М61.02.01.001

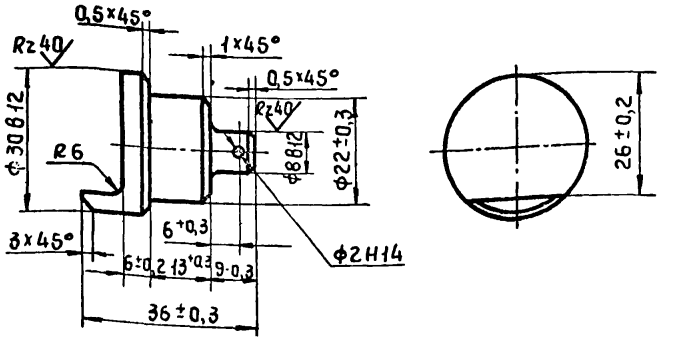

Н.контр.	Маркина		4.08.80
Исполн.	Никитина		2.07.80
Пров.	Никитин		5.08.80
Гл.инж.пр	Никитин		5.08.80
Нач.отд.	Людковский		6.08.80

М61.02.01.001

Палец

Стадия	Масса	Масштаб
Р	0,07	1:1
Лист	Листов 1	

Сталь 20 ГОСТ 1050-74

Госстрой СССР ПРОМСТРОЙПРОЕКТ Москва

Инв.№ подл. | Подпись и дата | Взам.инв.№

Rz 80 (√)

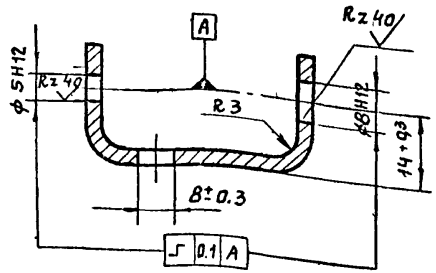

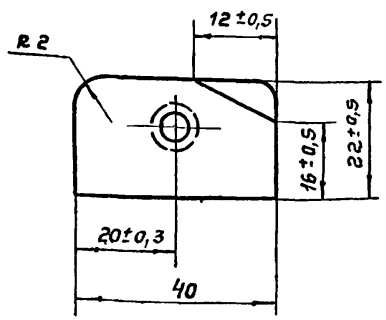

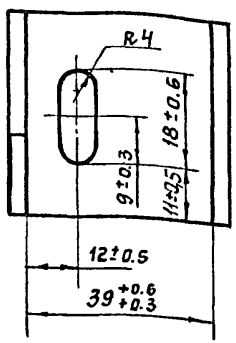

Формат	Зона	Поз.	Обозначение	Наименование	Кол.	Прим
				Документация		
12			МБ1.03.00.000 СБ.	Сборочный чертеж		
11			МБ1.00.00.000 ТУ	Технические условия		
				Детали		
11		1	МБ1.03.00.001.	Пластина	1	
11		2	МБ1.03.00.002.	Скоба	1	
11		3	МБ1.03.00.003.	Пластина	1	
11		4	МБ1.03.00.004.	Пластина	1	

Взам. инв. № | Подпись и дата | Инв. № подл.

Н. контр.	Маркина		4.08.80
Исполнит.	Никитина		2.07.80
Провер.	Никитин		5.08.80
Гл. инж. пр.	Никитин		5.08.80
Нач. отд	Людковский		6.08.80

МБ1.02.01.002.

Скоба

Стадия	Масса	Масштаб
Р	0.07	1:1
Лист	Листов 1	

Ст.3 ГОСТ 380-71

Госстрой СССР ПРОМСТРОЙПРОЕКТ Москва

Формат 11

Н. контр.	Маркина		4.08.80
Исполнит.	Никитина		2.07.80
Пров.	Никитин		5.08.80
Гл. инж. пр.	Никитин		5.08.80
Нач. отд	Людковский		6.08.80

МБ1.03.00.000.

Кожух

Стадия	Лист	Листов
Р		1

Госстрой СССР ПРОМСТРОЙПРОЕКТ Москва

МБ1.03.00.000СБ

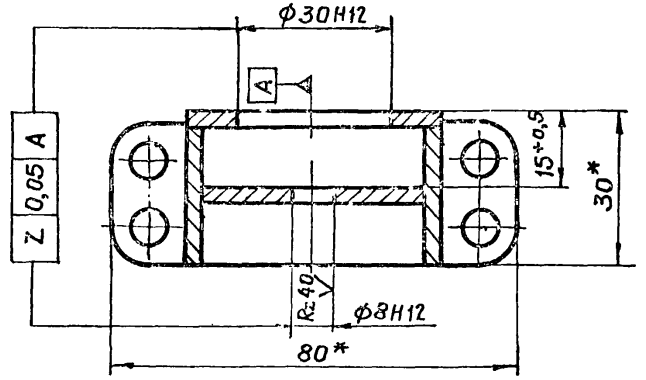

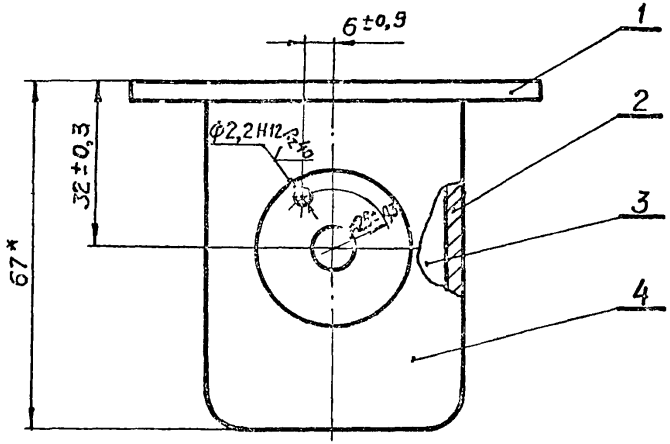

1. * Размеры для справки.
2. Сварку выполнять по периметру примыкания деталей по ГОСТ 5264-69 - 71 - Δ3.
3. Покрытие Кд10.

				МБ1.03.00.000.СБ		
Н.контр.	Маркина		4.08.80	Кожух Сборочный чертеж	Стадия: Р	Масса: 0,2	Масштаб: 1:1
Исполн.	Никитина		2.07.80		Лист	Листов 1
Пров.	Никитин		5.08.80		Госстрой СССР ПРОМСТРОЙПРОЕКТ Москва	
Гл.инж.пр	Никитин		5.08.80			
Нач. отд	Людковский		6.08.80			

Инв. № подл. | Подпись и дата | Взам. инв. №

МБ1.03.00.001

Rz 80

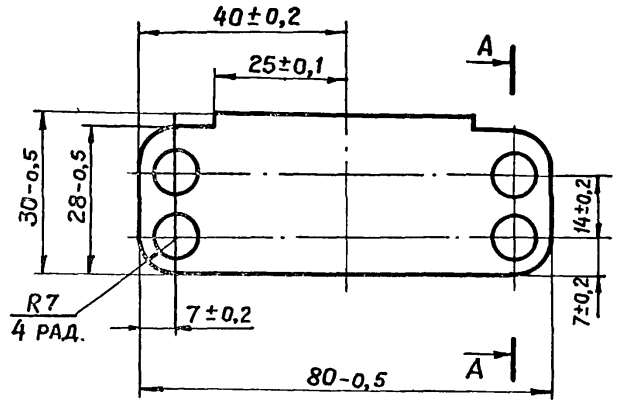

А—А

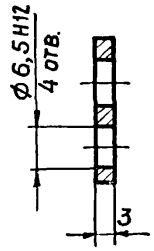

				МБ1.03.00.001.		
Н.контр.	Маркина		4.08.80	Пластина	Стадия: Р	Масса: 0,02	Масштаб: 1:1
Исполн.	Никитина		2.07.80		Лист	Листов 1
Пров.	Никитин		5.08.80	Ст.3 ГОСТ 380-71	Госстрой СССР ПРОМСТРОЙПРОЕКТ Москва	
Гл.инж.пр	Никитин		5.08.80			
Нач. отд	Людковский		6.08.80			

Инв. № подл. | Подпись и дата | Взам. инв. №

М61. 03. 00. 002.

Rz 80

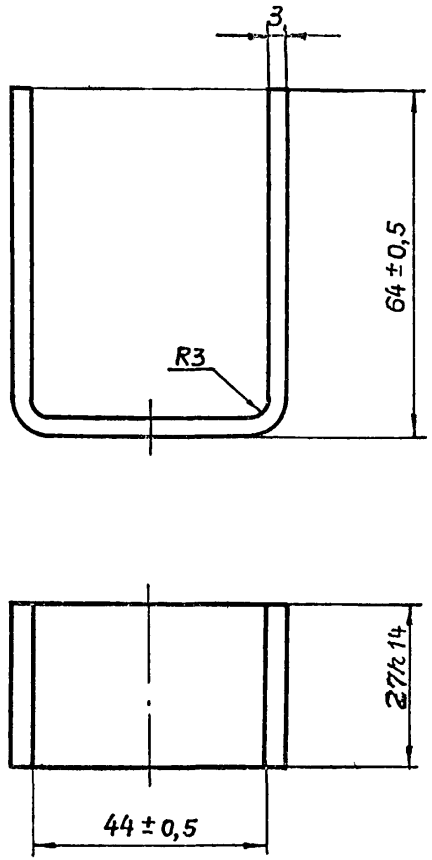

				МБ1. 03. 00. 002.		
				Скоба	Стадия: Р	Масса: 0,1	Масштаб: 1:1
					Лист	Листов 1
Н. контр.	Маркина		У.08.80	Ст. 3 ГОСТ 380-71	Госстрой СССР ПРОМСТРОЙПРОЕКТ Москва	
Исполн.	Никитина		2.07.80			
Пров.	Никитин		5.08.80			
Гл. инж. пр.	Никитин		5.08.80			
Нач. отд.	Людковский		6.08.80			

М61. 03. 00. 003.

Rz 80

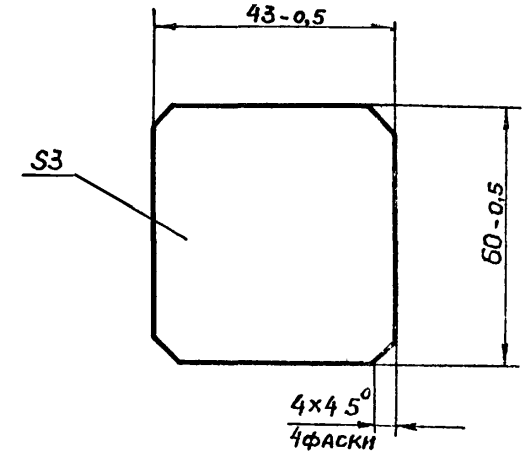

				МБ1. 03. 00. 003.		
				Пластина	Стадия: Р	Масса: 0,04	Масштаб: 1:1
					Лист	Листов 1
Н. контр.	Маркина		У.08.80	Ст. 3 ГОСТ 380-71	Госстрой СССР ПРОМСТРОЙПРОЕКТ Москва	
Исполн.	Никитина		2.07.80			
Пров.	Никитин		5.08.80			
Гл. инж. пр.	Никитин		5.08.80			
Нач. отд.	Людковский		6.08.80			

Взам. инв. № | Подпись и дата | Инв. № подл.

МБ1.03.00.004

Rz 80

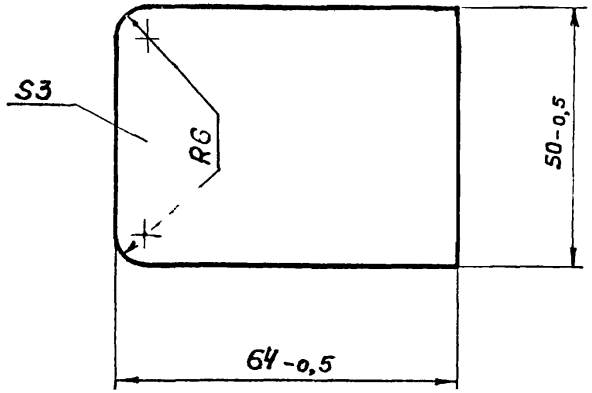

Н. контр.	Маркина		4.08	МБ1.03.00.004.		
Исполн.	Никитина		2.07	Пластина	Стадия: Р	Масса: 0,06	Масштаб: 1:1
Пров.	Никитин		5.08		Лист	Листов 1
Гл. инж. пр.	Никитин		5.08	Ст. 3 ГОСТ 380-71	Госстрой СССР ПРОМСТРОЙПРОЕКТ Москва	
Нач. отд.	Людковский		6.11			

Инв. № подл. | Подпись и дата | Взам. инв. №

МБ1.04.00.000

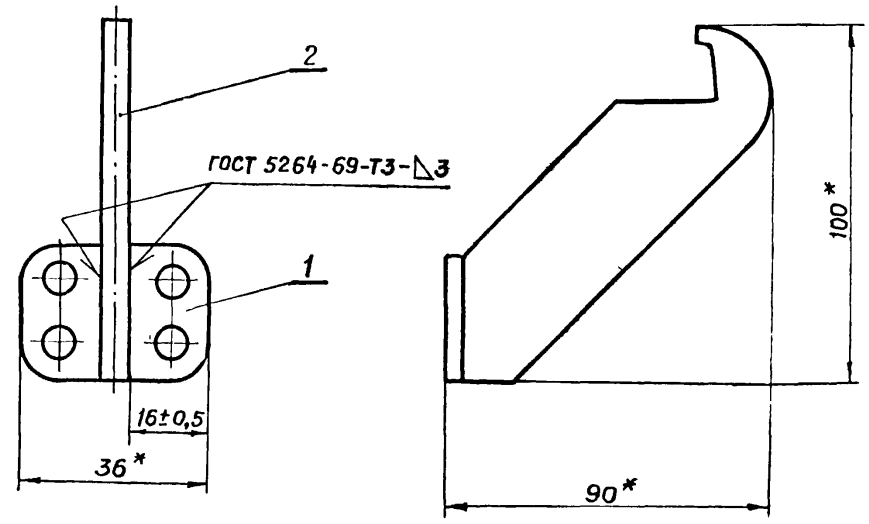

1.* Размеры для справки.

2. Покрытие КД10

Формат	Зона	Поз.	Обозначение	Наименование	Кол.	Примечание
				Детали		
11		1	МБ1.04.00.001.	Пластина	1	
11		2	МБ1.04.00.002.	Зацеп	1	

Н. контр.	Маркина		4.08	МБ1.04.00.000.		
Исполн.	Никитина		2.07	Кронштейн	Стадия: Р	Масса: 0,09	Масштаб: 1:1
Пров.	Никитин		5.08		Лист	Листов 1
Гл. инж. пр.	Никитин		5.08		Госстрой СССР ПРОМСТРОЙПРОЕКТ Москва	
Нач. отд.	Людковский		6.08			

Инв. № подл. | Подпись и дата | Взам. инв. №

МБ1.04.00.001

Rz 80

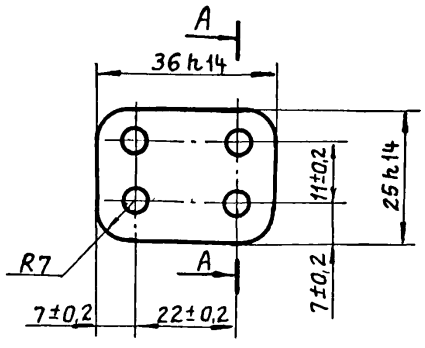

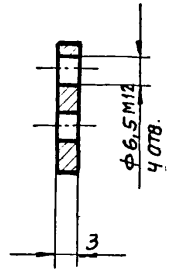

				МБ1. 04. 00. 001.			
				Пластина	Стадия	Масса	Масштаб
					Р	0,03	1:1
					Лист	Листов 1	
Н. контр.	Маркина		4.08.80	Ст. 3 ГОСТ 380-71	Госстрой СССР ПРОМСТРОЙПРОЕКТ Москва		
Исполнит.	Никитина		2.07.80				
Провер.	Никитин		5.08.80				
Гл. инж. пр.	Никитин		5.08.80				
Нач. отд.	Людковский		5.08.80				

МБ1.04.00.002

Rz 80

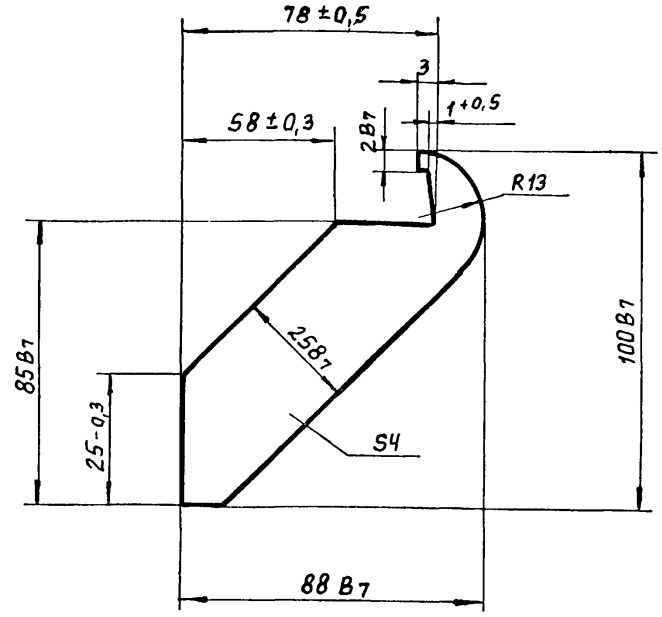

Инв. № подл. | Подпись и дата | Взам. инв. №

				МБ1. 04. 00. 002.			
				Зацеп	Стадия	Масса	Масштаб
					Р	0,06	1:1
					Лист	Листов 1	
Н. контр.	Маркина		4.08.80	Ст. 3 ГОСТ 380-71	Госстрой СССР ПРОМСТРОЙПРОЕКТ Москва		
Исполнит.	Никитина		2.07.80				
Провер.	Никитин		5.08.80				
Гл. инж. пр.	Никитин		5.08.80				
Нач. отд.	Людковский		5.08.80				

Серия 1.436.2-17. Выпуск 5

Формат	Зона	Поз.	Обозначение	Наименование	Кол.	Примечание
				Документация		
12			МБ2.00.00.000.СБ	Сборочный чертеж		
11			МБ1.00.00.000.ТУ	Технические условия		
				Сборочные единицы		
11		2	МБ2.02.00.000	Вал	1	
				Детали		
11		4	МБ2.00.00.001	Крючок	1	
11		5	МБ2.00.00.002	Опора	3	
11		6	МБ2.00.00.003	Шайба	1	
11		7	МБ2.00.00.004	Палец	1	
11		8	МБ2.00.00.005	Скоба	2	

Инв.№ подл. | Подпись и дата | Взам. инв.№

МБ2.00.00.000

Н. контр.	Маркина		4.01.88
Исполн.	Никитина		2.01.88
Провер.	Никитин		5.01.88
Гл. инж. пр.	Никитин		5.01.88
Нач. отд.	Людковский		6.01.88

Механизм рычажный

Стадия	Лист	Листов
Р	1	2

Госстрой СССР ПРОМСТРОЙПРОЕКТ Москва

Формат	Зона	Поз.	Обозначение	Наименование	Кол.	Примечание
				Стандартные изделия		
		10		Гайка М8.5.019.ГОСТ 5915-70	1	
		11		Шайба 8.01.019 ГОСТ 11371-78	1	
		12		Шплинт 2×16.001.ГОСТ 391-79	1	
				Переменные данные для испытаний		
				МБ2.00.00.000		
				Сборочные единицы		
11		1	МБ2.01.00.000	Рычаг	1	
				МБ2.00.00.000-01		
				Сборочные единицы		
11		1	МБ2.01.00.000-01	Рычаг	1	

Инв.№ подл. | Подпись и дата | Взам. инв.№

МБ2.00.00.000

Изм. Лист № докум. Подп. Дата

Лист 2

МБ2.00.00.000СБ

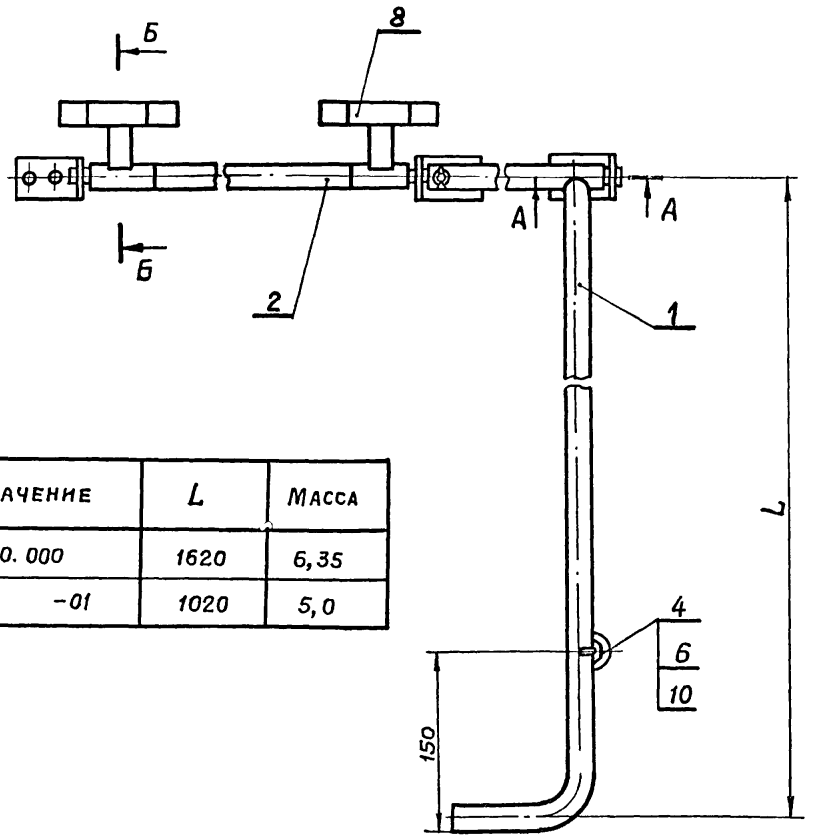

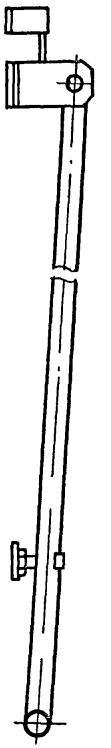

А – А
М 1:2

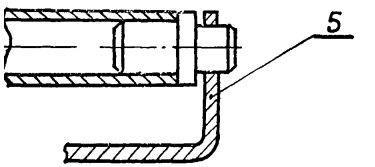

Б – Б
М 1:2

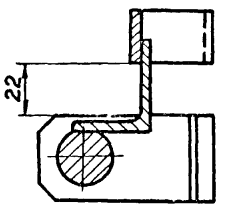

В – В
М 1:1

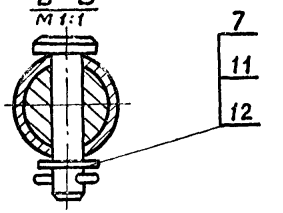

Обозначение	L	Масса
МБ2.00.00.000	1620	6,35
-01	1020	5,0

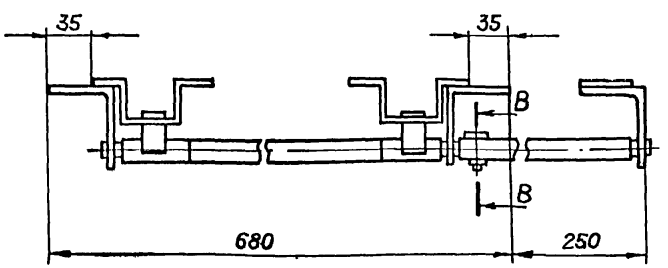

Технические требования см. МБ1.00.00.000 ТУ.

Н. контр.	Маркина		4.08.80
Испол.	Никитина		2.07.80
Пров.	Никитин		5.08.80
Гл. инж. пр.	Никитин		5.08.80
Нач. отд.	Людковский		6.08.80

МБ2.00.00.000СБ

Механизм рычажный
Сборочный чертеж

Стадия	Масса	Масштаб
Р	См. таблицу	–
Лист	Листов 1	

Госстрой СССР
ПРОМСТРОЙПРОЕКТ
Москва

М62.00.00.001

Rz 180 ▽(▽)

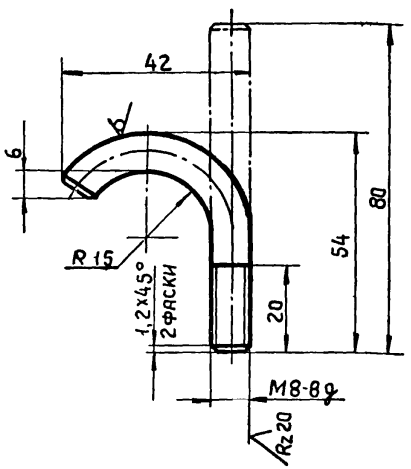

Неуказанные предельные отклонения размеров: H14, h14, $\pm\frac{IT14}{2}$

Серия 1.436.2-17. Выпуск 5

				М62.00.00.001.		
				Крючок	Стадия: Р	Масса: 0,03	Масштаб: 1:1
Н.контр.	Маркина		4.08.80		Лист	Листов 1
Исполн.	Никитина		2.07.80			
Прров.	Никитин		5.08.80	Круг В 8 ГОСТ 2590-71 / Ст.3 ГОСТ 535-79	Госстрой СССР Промстройпроект Москва	
Гл.инж.пр	Никитин		5.08.80			
Нач.отд.	Людковский		6.08.80			

Инв.№ подл. | Подпись и дата | Взам.инв.№

М62.00.00.002

Rz 180 ▽(▽)

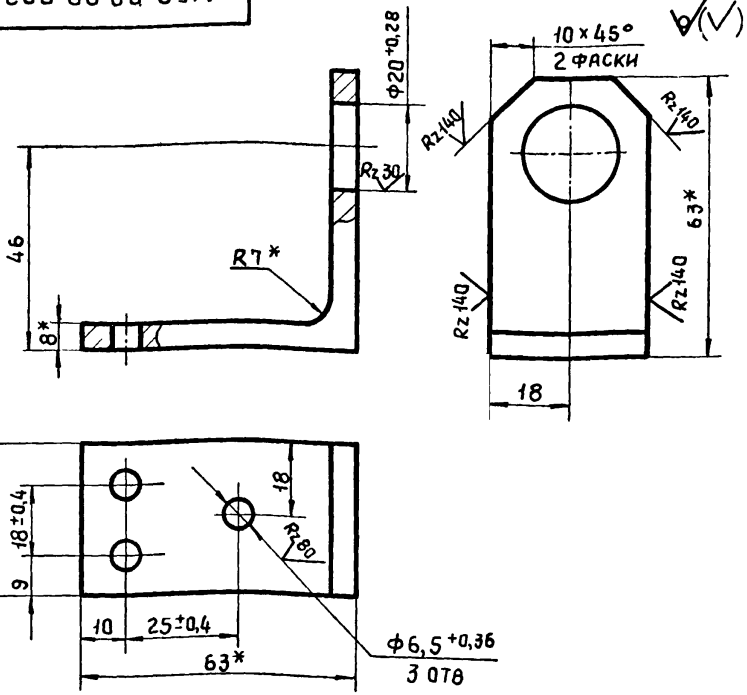

1. Размеры для справок
2. Неуказанные предельные отклонения размеров H14, h14, $\pm\frac{IT14}{2}$

				М62.00.00.002.		
				Опора	Стадия: Р	Масса: 0,21	Масштаб: 1:1
Н.контр.	Маркина		4.08.80		Лист	Листов 1
Исполн.	Никитина		2.07.80			
Пров.	Никитин		5.08.80	Уголок 6-63х63х6 ГОСТ 8509-72 / Ст.3 ГОСТ 535-79	Госстрой СССР Промстройпроект Москва	
Гл.инж.пр	Никитин		5.08.80			
Нач.отд.	Людковский		6.08.80			

Инв.№ подл. | Подпись и дата | Взам.инв.№

МБ2.00.00.003

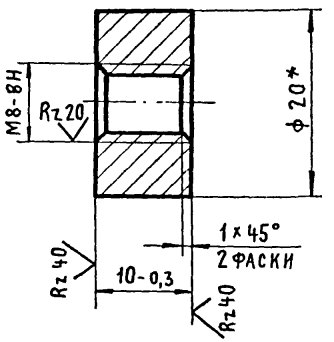

* Размер для справок.

				МБ2.00.00.003.		
				Шайба	Стадия: Р	Масса: 0,02	Масштаб: 2:1
					Лист	Листов 1
Н. контр.	Маркина		4.08.80	Круг 820 ГОСТ 2590-71 / Ст.3 ГОСТ 535-79	Госстрой СССР ПРОМСТРОЙПРОЕКТ Москва	
Исполн.	Никитина		2.07.80			
Пров.	Никитин		5.08.80			
Гл. инж. пр.	Никитин		5.08.80			
Нач. отд.	Людковский		6.08.80			

МБ2.00.00.004

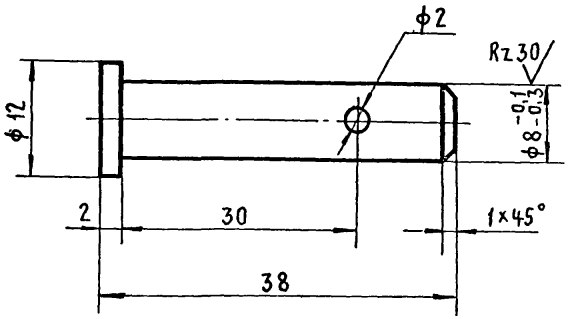

1. Неуказанные предельные отклонения размеров, $H14, h14, \pm \frac{IT14}{2}$.

				МБ2.00.00.004		
				Палец	Стадия: Р	Масса: 0,015	Масштаб: 2:1
					Лист	Листов 1
Н. контр.	Маркина		4.08.80	Сталь 45 ГОСТ 1050-74*	Госстрой СССР ПРОМСТРОЙПРОЕКТ Москва	
Исполн.	Никитина		2.07.80			
Пров.	Никитин		5.08.80			
Гл. инж. пр.	Никитин		5.08.80			
Нач. отд.	Людковский		6.08.80			

Инв. № подл. | Подпись и дата | Взам. инв. №

Серия 1.436.2-17. Выпуск 5.

МБ2.00.00.005.

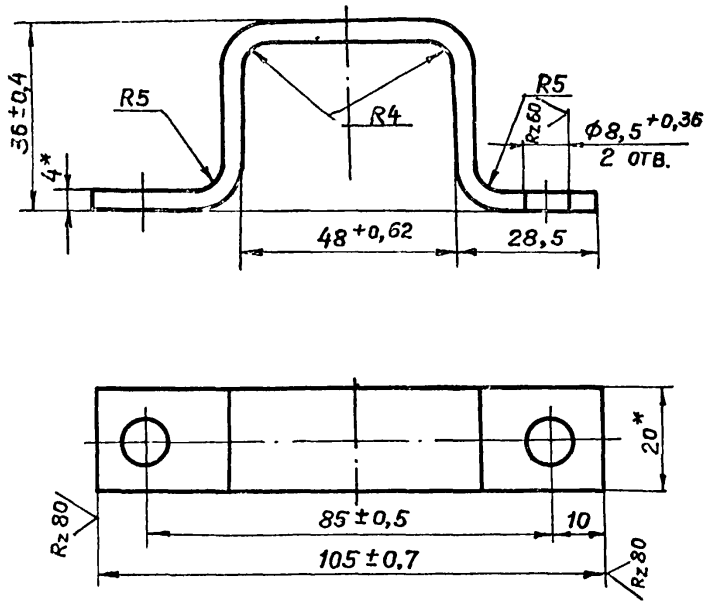

1. Длина развертки L=158.
2.* Размеры для справок.

Н.контр.	Маркина	[signature]	4.08.80
Исполн.	Никитина	[signature]	2.07.80
Пров.	Никитин	[signature]	5.08.80
Гл.инж.пр.	Никитин	[signature]	5.08.80
Нач. отд.	Людковский	[signature]	6.08.80

Инв. № подл. | Подпись и дата | Взам. инв. №

МБ2.00.00.005.

Скоба

Стадия	Масса	Масштаб
Р	0,095	1:1

Лист | Листов 1

Полоса 4×20 ГОСТ 103-76
Ст.3 ГОСТ 535-79

Госстрой СССР
ПРОМСТРОЙПРОЕКТ
Москва

Формат	Зона	Поз.	Обозначение	Наименование	Кол. на исполн. МБ2.01.00.000.								Примечание
					–	01							
				Документация									
11			МБ2.01.00.000.СБ.	Сборочный чертеж	×	×							
				Детали									
11		1	МБ2.01.00.001.	Вал	1	1							
11		2	МБ2.01.00.002.	Рукоятка	1								
11			–01	Рукоятка		1							
11		3	МБ2.01.00.003.	Ось	1	1							
11		4	МБ2.01.00.004.	Заглушка	1	1							

Инв. № подл. | Подпись и дата | Взам. инв. №

МБ2.01.00.000.

Рычаг

Стадия	Лист	Листов
Р		1

Госстрой СССР
ПРОМСТРОЙПРОЕКТ
Москва

Н.контр.	Маркина	[signature]	4.08.81
Исполн.	Никитина	[signature]	2.07.80
Пров.	Никитин	[signature]	5.08.80
Гл.инж.пр.	Никитин	[signature]	5.08.80
Нач. отд.	Людковский	[signature]	6.08.81

МБ2.01.00.000СБ

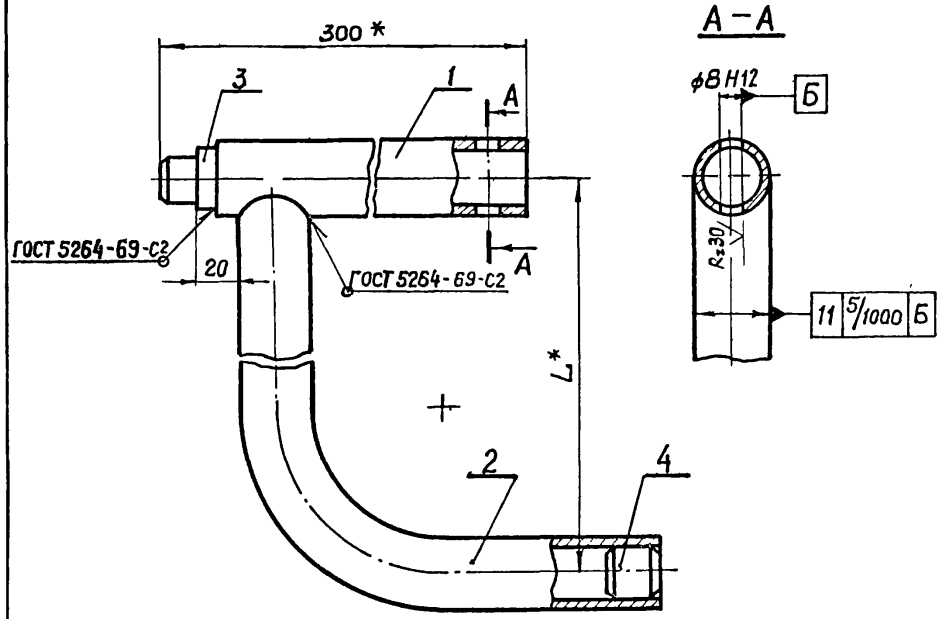

Обозначение	L*	Масса
МБ2.01.00.000	1620	4,05
-01	1020	2,68

* Размеры для справок.

Н. контр.	Маркина		3.07.80	МБ2.01.00.000СБ	
Исполн.	Никитина		2.07.80	Рычаг Сборочный чертеж	Стадия: Р; Масса: См. табл.; Масштаб:
Пров.	Никитин		5.08.80		Лист; Листов
Гл. инж. пр.	Никитин		5.08.80		Госстрой СССР ПРОМСТРОЙПРОЕКТ Москва
Нач. отд.	Людковский		10.08.80		

МБ2.01.00.001

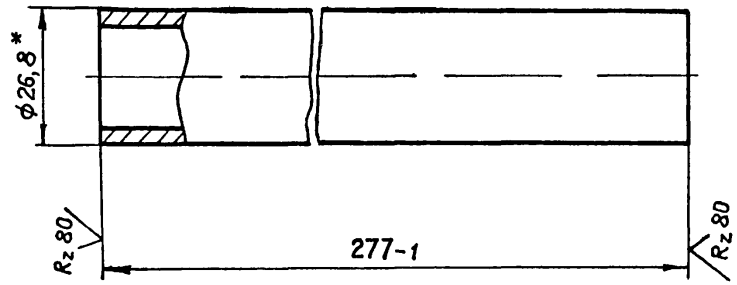

* 1. Размер для справки.

2. Острые кромки притупить.

Н. контр.	Маркина		3.07.80	МБ2.01.00.001	
Исполн.	Никитина		2.07.80	Вал	Стадия: Р; Масса: 0,55; Масштаб: 1:1
Пров.	Никитин		5.08.80		Лист; Листов 1
Гл. инж. пр.	Никитин		5.08.80	Труба 20×2,35 ГОСТ 3262-75	Госстрой СССР ПРОМСТРОЙПРОЕКТ Москва
Нач. отд.	Людковский		10.08.80		

Взам. инв. № | Подпись и дата | Инв. № подл.

М62.01.00.002

Rz 80

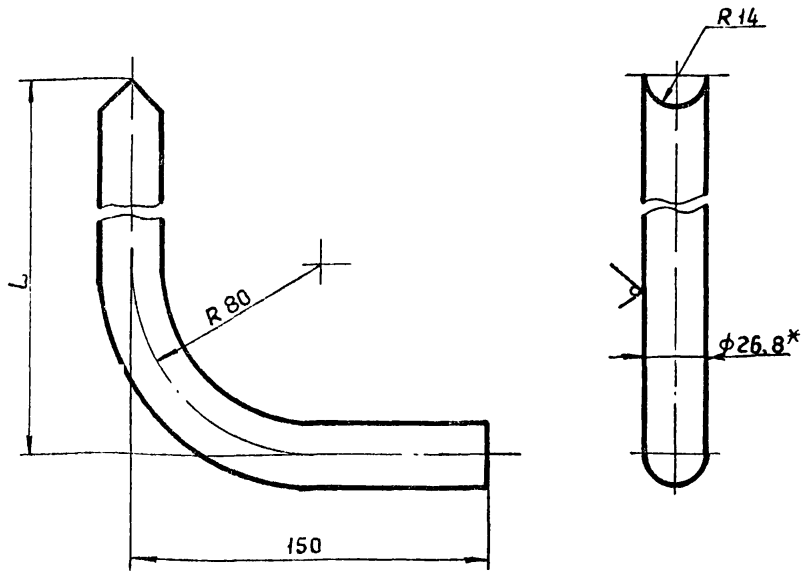

Обозначение	L	Длина развертки	Масса
М62.01.00.002.	1606	1726	3,4
-01	1006	1126	2,03

* Размер для справки

Н.контр.	Маркина			М62 01 00 002	
Исполнит.	Никитина				
Пров.	Никитин			Рукоятка	Стадия: Р; Масса: См. таблицу; Масштаб: -
Гл.инж.пр	Никитин				Лист; Листов 1
Нач.отд	Людковский			Труба 20×2,3 ГОСТ 3262-75	Госстрой СССР ПРОМСТРОЙПРОЕКТ Москва

Инв.№ подл. | Подпись и дата | Взам.инв.№

М62.01.00.003

Rz 30

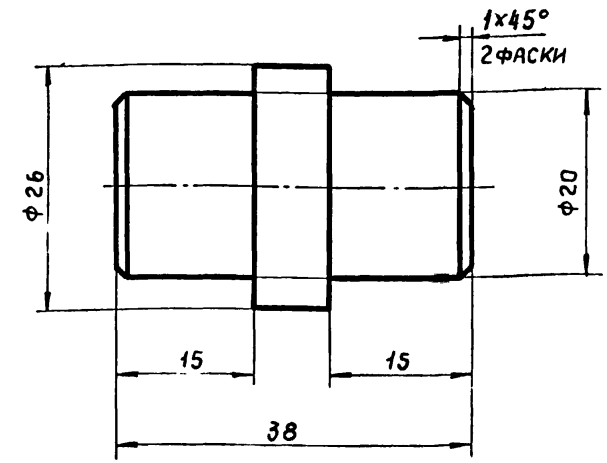

1. Острые кромки притупить
2. Неуказанные предельные отклонения размеров, H14, h14, $\pm\frac{IT14}{2}$

Н.контр.	Маркина			М62.01.00.003	
Исполн.	Никитина				
Пров.	Никитин			Ось	Стадия: Р; Масса: 0,1; Масштаб: 2:1
Гл.инж.пр	Никитин				Лист; Листов 1
Нач.отд	Людковский			Сталь 45 ГОСТ 1050-74*	Госстрой СССР ПРОМСТРОЙПРОЕКТ Москва

Инв.№ подл. | Подпись и дата | Взам.инв.№

МБ2.01.00.004

R_z 80

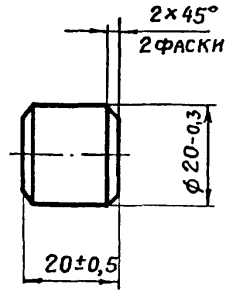

Н. контр.	Маркина		4.08.80
Исполн.	Никитина		2.07.80
Пров.	Никитин		5.08.80
Гл. инж. пр.	Никитин		5.08.80
Нач. отд.	Людковский		8.08.80

МБ2.01.00.004

Заглушка

Стадия	Масса	Масштаб
Р	0,049	1:1
Лист	Листов 1	

Ст. 3 ГОСТ 380-71

Госстрой СССР
ПРОМСТРОЙПРОЕКТ
Москва

Формат	Зона	Поз.	Обозначение	Наименование	Кол.	Примечание
				Документация		
12			МБ2.02.00.000. СБ	Сборочный чертеж		
				Детали		
11		1	МБ2.02.00.001.	Ось	1	
11		2	МБ2.02.00.002.	Ось	1	
11		3	МБ2.02.00.003.	Труба	1	
11		4	МБ2.02.00.004.	Уголок	2	

Инв. № подл. | Подпись и дата | Взам. инв. №

МБ2.02.00.000.

Н. контр.	Маркина		4.08.80
Исполн.	Никитина		2.07.80
Пров.	Никитин		5.07.80
Гл. инж. пр.	Никитин		5.07.80
Нач. отд.	Людковский		8.08.80

Вал

Стадия	Лист	Листов
Р		1

Госстрой СССР
ПРОМСТРОЙПРОЕКТ
Москва

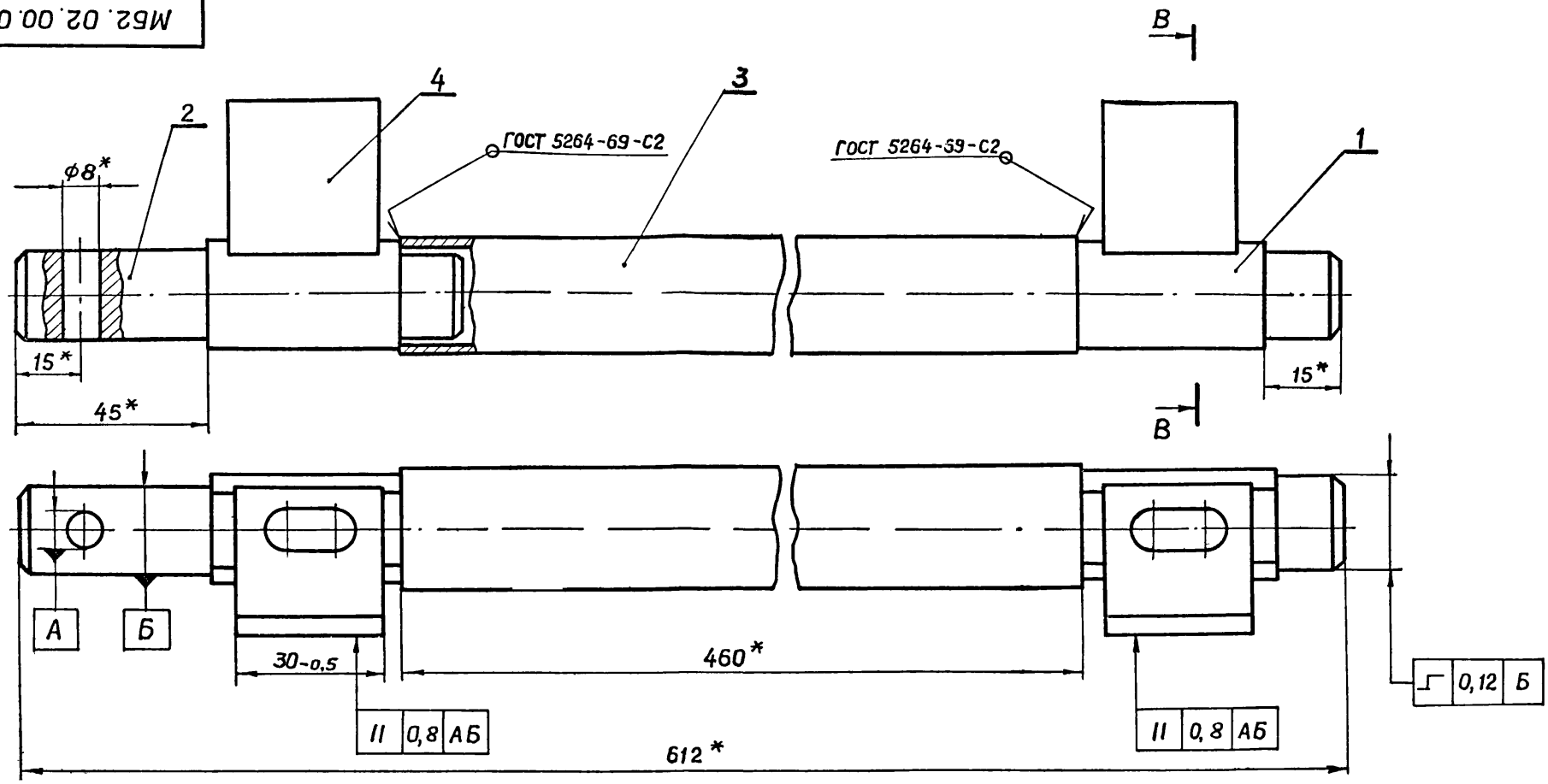

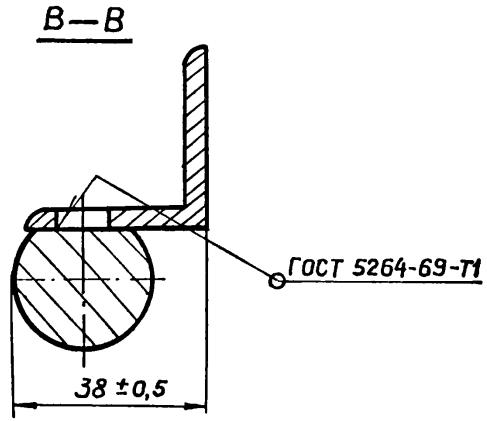

* Размеры для справок

Н. контр.	Маркина		4.08.80
Исполн.	Никитина		2.07.80
Пров.	Никитин		5.08.80
Гл. инж. пр.	Никитин		5.08.80
Нач. отд.	Людковский		8.08.80

МБ2.02.00.000СБ

Вал

Сборочный чертеж

Стадия	Масса	Масштаб
Р	1,5	1:1
Лист	Листов 1	

Госстрой СССР
ПРОМСТРОЙПРОЕКТ
Москва

17661-07 34

Серия 1.436.2. Выпуск 5.

Инв. № подл. | Подпись и дата | Взам. инв. №

М62.02.00.001

Rz 40

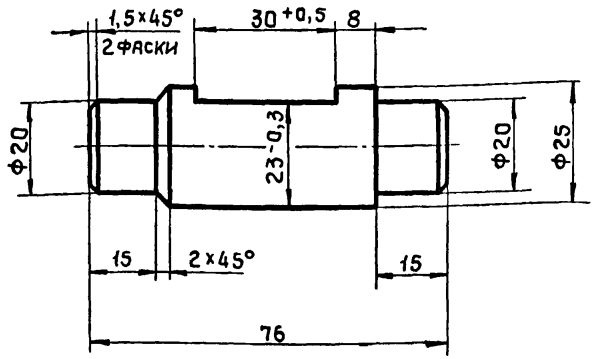

1. Неуказанные предельные отклонения размеров H14, h14, $\pm\frac{IT14}{2}$

				М62.02.00.001.		
				Ось	Стадия: Р	Масса: 0,245
					Масштаб: 1:1	
					Лист	Листов 1
Н.контр.	Маркина		4.08.80	Сталь 45. ГОСТ 1050-74*	Госстрой СССР ПРОМСТРОЙПРОЕКТ Москва	
Исполн.	Никитина		2.07.80			
Пров.	Никитин		5.08.80			
Гл.инж.пр	Никитин		5.08.80			
Нач.отд.	Людковский		6.08.80			

М62.02.00.002

Rz 40

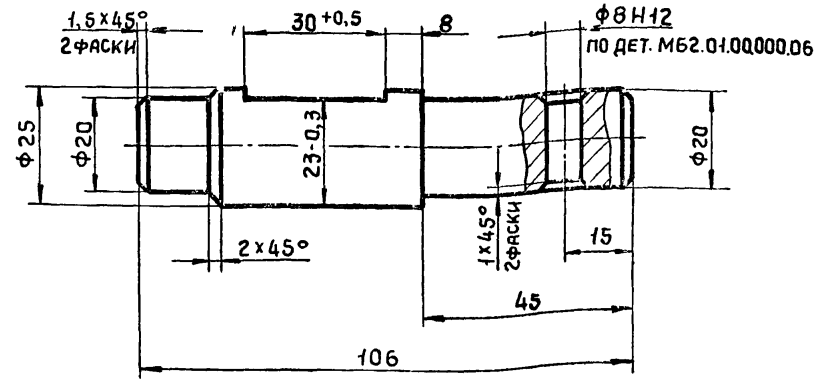

1. Неуказанные предельные отклонения размеров H14, h14, $\pm\frac{IT14}{2}$

				М62.02.00.002		
				Ось	Стадия: Р	Масса: 0,315
					Масштаб: 1:1	
					Лист	Листов 1
Н.контр.	Маркина		4.08.80	Сталь 45 ГОСТ 1050-74*	Госстрой СССР ПРОМСТРОЙПРОЕКТ Москва	
Исполн.	Никитина		2.07.80			
Пров.	Никитин		5.08.80			
Гл.инж.пр	Никитин		5.08.80			
Нач.отд.	Людковский		6.08.80			

Серия 1.436.2-17. Выпуск 5.

М62.02.00.003

Rz 80

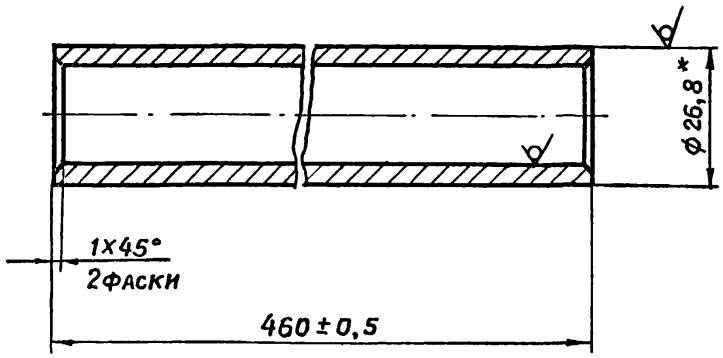

* Размер для справки

				М62.02.00.003		
Н. контр.	Маркина		3.07.80	Труба	Стадия	Масса	Масштаб
Исполн.	Никитина		2.07.80		Р	0,934	1:1
Пров.	Никитин		5.08.80		Лист	Листов 1
Гл. инж. пр	Никитин		5.08.80	Труба 20х2,3 ГОСТ 3262-75	Госстрой СССР ПРОМСТРОЙПРОЕКТ Москва	
Нач. отд.	Людковский		8.08.80			

Инв. № подл. | Подпись и дата | Взам. инв. №

М62.02.00.004

Rz 80

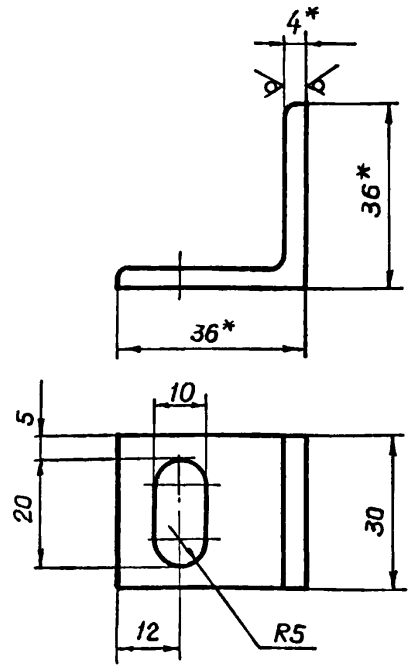

1. * Размеры для справок.
2. Неуказанные предельные отклонения размеров, H14, h14, ± $\frac{IT14}{2}$.

				М62.02.00.004		
Н. контр.	Маркина		3.07.80	Уголок	Стадия	Масса	Масштаб
Исполн.	Никитина		2.07.80		Р	0,06	1:1
Пров.	Никитин		5.08.80		Лист	Листов 1
Гл. инж. пр	Никитин		5.08.80	Угол. Б-36х36х4 ГОСТ 8509-72 / Равнобок. Ст.3 ГОСТ 535-79	Госстрой СССР ПРОМСТРОЙПРОЕКТ Москва	
Нач. отд.	Людковский		8.08.80			

Инв. № подл. | Подпись и дата | Взам. инв. №

Формат	Зона	Поз.	Обозначение	Наименование	Кол. на исполн. МБ3.00.00.000 —	01	02	03	04	05	06	07	08	09	Примечание
				Документация											
11			МБ1.00.00.000.ТУ	Технические условия	X	X	X	X	X	X	X	X	X	X	
12			МБ3.00.00.000.СБ	Сборочный чертеж	X	X	X	X	X	X	X	X	X	X	
				Сборочные единицы											
11		1	МБ3.01.00.000	Редуктор	1	1	1	1	1	1	1	1	1	1	
11		2	МБ3.02.00.000	Рычаг	4	4	4	4	4	4	4	4	4	4	
11		3	МБ3.03.00.000	Вал	1	2	3	4	5	6	7	1	2	3	
				Стадия	Р	Р	Р	Р	Р	Р	Р	Р	Р	Р	
				Шифр	МВР20-12.60	МВР20-18.60	МВР20-24.60	МВР20-30.60	МВР20-36.60	МВР20-42.60	МВР20-48.60	МВР20.12-48	МВР20.18-48	МВР20-24-48	

Исполнения 10÷19-см. листы 4÷6
20÷30-см. листы 7÷9
32÷41-см. листы 10÷12

МБ3.00.00.000

Н.контр.	Маркина		4.08.80
Исполн.	Никитина		2.07.80
Провер.	Никитин		5.08.80
ГИП	Никитин		5.08.80
Нач. отд	Людковский		6.08.80

Механизм винторычажный

Стадия	Лист	Листов
Р	1	12

Госстрой СССР
ПРОМСТРОЙПРОЕКТ
Москва

Формат 11

Инв.№ подл.	Подпись и дата	Взам.инв.№

Формат	Зона	Поз.	Обозначение	Наименование	Кол. на исполн. МБ3.00.00.000 —	01	02	03	04	05	06	07	08	09	Примечание
		4	МБ3.03.00.000 -01	Вал	1	1	1	1	1	1	1	1	1	1	
		5	-02	Вал	2	2	2	2	2	2	2	2	2	2	
		6	-03	Вал	1	1	1	1	1	1	1				
		7	-04	Вал	1	1	1	1	1	1	1	2	2	2	
11		8	МБ3.04.00.000	Опора	2	2	2	2	2	2	2	2	2	2	
		10	-01	Опора	2	2	2	2	2	2	2	2	2	2	
11		12	МБ3.05.00.000.	Фиксатор	1	1	1	1	1	1	1	1	1	1	
11		14	МБ3.06.00.000.	Ручка	1	1	1	1	1	1	1	1	1	1	
11		15	МБ3.07.00.000.	Кронштейн	4	4	4	4	4	4	4	4	4	4	
11		16	МБ3.08.00.000	Кронштейн	1	1	1	1	1	1	1	1	1	1	
				Детали											
11		19	МБ3.00.00.001	Ось	8	8	8	8	8	8	8	8	8	8	
11		20	МБ3.00.00.002	Втулка	4	4	4	4	4	4	4	4	4	4	
11		21	МБ3.00.00.003	Рычаг	4	4	4	4	4	4	4	4	4	4	
11		22	МБ3.00.00.004	Втулка	1	1	1	1	1	1	1	1	1	1	

МБ3.00.00.000

Лист 2

Копировал: Матвеева

Формат 11

17661-07 37

ас

Инв № подл.	Подпись и дата	Взам инв №

Серия 1 436 2-17. Выпуск 5

Формат	Зона	Поз	Обозначение	Наименование	Кол на исполн МБЗ 00 00 000										Примечание
					-	01	02	03	04	05	06	07	08	09	
				Стандартные изделия											
		25		Гайка М10 5 016 ГОСТ 5915-70	10	10	10	10	10	10	10	10	10	10	
		26		Шайба 10-005 ГОСТ 6958-78	10	10	10	10	10	10	10	10	10	10	
		27		Шайба 12-005 ГОСТ 11371-78	4	4	4	4	4	4	4	4	4	4	
		28		Штифт 4х25 ГОСТ 3129-70	12	13	14	15	16	17	18	12	13	14	
		29		Муфта Д10 ГОСТ 5147-69	1	1	1	1	1	1	1	1	1	1	

МБЗ 00 00 000 | Лист 3

Формат 11

Инв. № подл.	Подпись и дата	Взам. инв. №

Формат	Зона	Поз.	Обозначение	Наименование	Кол. на исполн. МБЗ.00.00.000										Примечание
					10	11	12	13	14	15	16	17	18	19	
				Документация											
11			МБ1. 00. 00. 000. ТУ	Технические условия	X	X	X	X	X	X	X	X	X	X	
12			МВЗ. 00.00. 000 - СБ	Сборочный чертеж	X	X	X	X	X	X	X	X	X	X	
				Сборочные единицы											
11		1	МБЗ 01. 00. 000	Редуктор	1	1	1	1	1	1	1	1	1	1	
11		2	МБЗ 02. 00. 000	Рычаг	4	4	4	4	2	2	2	2	2	2	
11		3	МБЗ. 03. 00. 000	Вал	4	5	6	7	1	2	3	4	5	6	
11		4	- 01	Вал	1	1	1	1	1	1	1	1	1	1	
11		5	- 02	Вал	2	2	2	2	1	1	1	1	1	1	
11		6	- 03	Вал					1	1	1	1	1	1	
				Стадия	Р	Р	Р	Р	Р	Р	Р	Р	Р	Р	
				Шифр	МВР20-36.48	МВР20-36.48	МВР20-42.48	МВР20.48.48	МВР10-12	МВР10-18	МВР10-24	МВР10-30	МВР10-36	МВР10-42	

МБЗ. 00. 00. 000 | Лист 4

Копировал Матвеева

Формат 11

17661-07 38

37

Формат	Зона	Поз.	Обозначение	Наименование	Кол. на исполн. МБЗ 00.00.000										Примечание
					10	11	12	13	14	15	16	17	18	19	
11		7	МБЗ.03.00.000 - 04	Вал	2	2	2	2							
11		8	МБЗ 04.00.000	Опова	2	2	2	2	1	1	1	1	1	1	
11		10	-01	Опора	2	2	2	2	1	1	1	1	1	1	
11		12	МБЗ 05.00.000	Фиксатор	1	1	1	1	1	1	1	1	1	1	
11		14	МБЗ 06.00.000	Ручка	1	1	1	1	1	1	1	1	1	1	
11		15	МБЗ.07.00.000	Кронштейн	4	4	4	4	2	2	2	2	2	2	
11		16	МБЗ.08.00.000	Кронштейн	1	1	1	1	1	1	1	1	1	1	
				Детали											
11		19	МБЗ 00.00.001	Ось	8	8	8	8	4	4	4	4	4	4	
11		20	МБЗ 00.00.002	Втулка	4	4	4	4	2	2	2	2	2	2	
11		21	МБЗ 00.00.003	Рычаг	4	4	4	4	2	2	2	2	2	2	
11		22	МБЗ 00.00.004	Втулка	1	1	1	1	1	1	1	1	1	1	

Инв.№ подл. | Подпись и дата | Взам.инв.№

Формат	Зона	Поз.	Обозначение	Наименование	Кол. на исполн. МБЗ 00.00.000-										Примечания
					10	11	12	13	14	15	16	17	18	19	
				Стандартные изделия											
		25		Гайка М10.5.016 ГОСТ 5915-70	10	10	10	10	6	6	6	6	6	6	
		26		Шайба 10-005 ГОСТ 5958-78	10	10	10	10	6	6	6	6	6	6	
		27		Шайба 12-005 ГОСТ 11371-78	4	4	4	4	2	2	2	2	2	2	
		28		Штифт 4х25 ГОСТ 3129-70	15	16	17	18	8	9	10	11	12	13	
		29		Муфта А 10 ГОСТ 5147-69	1	1	1	1	1	1	1	1	1	1	

Формат	Зона	Поз.	Обозначение	Наименование	Кол. на исполн. МБ3.00.00.000 20	21	22	23	24	25	26	27	28	29	30	Примечание
				Документация												
11			МБ1.00.00.000 ТУ	Технические условия	X	X	X	X	X	X	X	X	X	X	X	
12			МБ3.00.00.000-СБ	Сборочный чертеж	X	X	X	X	X	X	X	X	X	X	X	
				Сборочные единицы												
11		1	МБ3 01.00.000	Редуктор	1	1	1	1	1	1	1	1	1	1	1	
11		2	МБ3 02.00.000	Рычаг	2	4	4	4	4	4	4	4	4	4	4	
11		3	МБ3.03.00.000	Вал	7	1	2	3	4	5	6	7	1	2	3	
11		4	-01	Вал	1	1	1	1	1	1	1	1	1	1	1	
11		5	-02	Вал	1	2	2	2	2	2	2	2	2	2	2	
11		6	-03	Вал	1	1	1	1	1	1	1	1				
				Стадия	Р	Р	Р	Р	Р	Р	Р	Р	Р	Р	Р	
				Шифр	МВР1.0-48	МВР2Р-12б6	МВР2Р-18б6	МВР2Р-24б6	МВР2Р-30.6б	МВР2Р-36б6	МВР2Р-40.8	МВР2Р-48.8	МВР2А-12.48	МВР2Р-18.48	МВР2Р-24.48	

Формат	Зона	Поз.	Обозначение	Наименование	Кол. на исполн. МБ3.00.00.000- 20	21	22	23	24	25	26	27	28	29	30	Примечан.
11		7	МБ3.03.00.000 -04	Вал		1	1	1	1	1	1	1.	2	2	2	
11		8	МБ3.04.00.000	Опора	1											
11		9	-01	Опора		2	2	2	2	2	2	2	2	2	2	
11		10	-02	Опора	1											
11		11	-03	Опора		2	2	2	2	2	2	2	2	2	2	
11		12	МБ3. 05. 00. 000	Фиксатор	1											
11		13	-01	Фиксатор		1	1	1	1	1	1	1	1	1	1	
11		14	МБ3. 06. 00.000	Ручка	1	1	1	1	1	1	1	1	1	1	1	
11		15	МБ3. 07. 00. 000	Кронштейн	2	4	4	4	4	4	4	4	4	4	4	
11		16	МБ3. 08. 00. 000	Кронштейн	1											
11		17	-01	Кронштейн		1	1	1	1	1	1	1	1	1	1	
				Детали												
11		19	МБ3. 00. 00. 001	Ось	4	8	8	8	8	8	8	8	8	8	8	
11		20	МБ3. 00. 00. 002	Втулка	2	4	4	4	4	4	4	4	4	4	4	
11		21	МБ3. 00. 00. 003	Рычаг	2	4	4	4	4	4	4	4	4	4	4	
11		22	МБ3. 00. 00. 004	Втулка	1	1	1	1	1	1	1	1	1	1	1	

Формат	Зона	Поз.	Обозначение	Наименование	Кол. на исполн. МБ3.00.00.000 20	21	22	23	24	25	26	27	28	29	30	Примеч.
				Стандартные изделия												
		25		Гайка М10.5.016 ГОСТ 5915-70	6	10	10	10	10	10	10	10	10	10	10	
		26		Шайба 10.005 ГОСТ 6968-78	6	10	10	10	10	10	10	10	10	10	10	
		27		Шайба 12.005 ГОСТ 11371-78	2	4	4	4	4	4	4	4	4	4	4	
		28		Штифт 4х25 ГОСТ 3129-70	8	12	13	14	15	16	17	18	12	13	14	
		29		Муфта А10 ГОСТ 5147-69	1	1	1	1	1	1	1	1	1	1	1	

МБ3. 00. 00. 000 — Лист 9

Формат 11

Инв. № подл. | Подпись и дата | Взам. инв. №

Формат	Зона	Поз.	Обозначение	Наименование	Кол. на исполн. МБ3.00.00.000 31	32	33	34	35	36	37	38	39	40	41	Примеч.
				Документация												
11			МВ1. 00. 00. 000 ТУ	Технические условия	х	х	х	х	х	х	х	х	х	х	х	
12			МБ3. 00. 00. 000-31СБ	Сборочный чертеж	х	х	х	х	х	х	х	х	х	х	х	
				Сборочные единицы												
11		1	МБ3.01.00.000	Редуктор	1	1	1	1	1	1	1	1	1	1	1	
11		2	МБ3.02.00.000	Рычаг	4	4	4	4	2	2	2	2	2	2	2	
11		3	МБ3.03.00.000	Вал	4	5	6	7	1	2	3	4	5	6	7	
11		4	-01	Вал	1	1	1	1	1	1	1	1	1	1	1	
11		5	-02	Вал	2	2	2	2	1	1	1	1	1	1	1	
11		6	-03	Вал					1	1	1	1	1	1	1	
				Стадия	Р	Р	Р	Р	Р	Р	Р	Р	Р	Р	Р	
				Шифр	МВР2Р-30-Н8	МВР2Р-36-Н8	МВР2Р-42-Н8	МВР2Р-48-Н8	МВР1Р-12	МВР1Р-18	МВР1Р-24	МВР1Р-30	МВР1Р-36	МВР1Р-42	МВР1Р-48	

МБ3. 00. 00. 000 — Лист 10

Копировал Матвеева

Формат 11

7766-07 ИТ

Формат	Зона	Поз.	Обозначение	Наименование	Кол. на исполн. МБЗ.00.00.000											Примеч.
					31	32	33	34	35	36	37	38	39	40	41	
11		7	МБЗ.03.00.000 -04	Вал	2	2	2	2								
11		9	МБЗ.04.00.000 - 02	Опора	2	2	2	2	1	1	1	1	1	1	1	
11		11	-03	Опора	2	2	2	2	1	1	1	1	1	1	1	
11		13	МБЗ. 05.00.000 -01	Фиксатор	1	1	1	1	1	1	1	1	1	1	1	
11		14	МБЗ. 06.00.000	Ручка	1	1	1	1	1	1	1	1	1	1	1	
11		15	МБЗ. 07. 00. 000	Кронштейн	4	4	4	4	2	2	2	2	2	2	2	
11		17	МБЗ 08.00.000.-01	Кронштейн	1	1	1	1	1	1	1	1	1	1	1	
				Детали												
11		19	МБЗ. 00. 00. 001	Ось	8	8	8	8	4	4	4	4	4	4	4	
11		20	МБЗ. 00. 00. 002	Втулка	4	4	4	4	2	2	2	2	2	2	2	
11		21	МБЗ. 00. 00. 003	Рычаг	4	4	4	4	2	2	2	2	2	2	2	
11		22	МБЗ. 00. 00. 004	Втулка	1	1	1	1	1	1	1	1	1	1	1	

Формат	Зона	Поз.	Обозначение	Наименование	Кол. на исполн. МБЗ.00.00.000-											Примеч.
					31	32	33	34	35	36	37	38	39	40	41	
				Стандартные изделия												
		25		Гайка М10.5.016 ГОСТ 5915-70	10	10	10	10	6	6	6	6	6	6	6	
		26		Шайба 10-005 ГОСТ 6958-78	10	10	10	10	6	6	6	6	6	6	6	
		27		Шайба 12-005 ГОСТ 11371-78	4	4	4	4	2	2	2	2	2	2	2	
		28		Штифт 4х25 ГОСТ 3129-70	15	16	17	18	8	9	10	11	12	13	14	
		29		Муфта А10 ГОСТ 5147-69	1	1	1	1	1	1	1	1	1	1	1	

МБ3.00.00.000СБ

Рис. 1

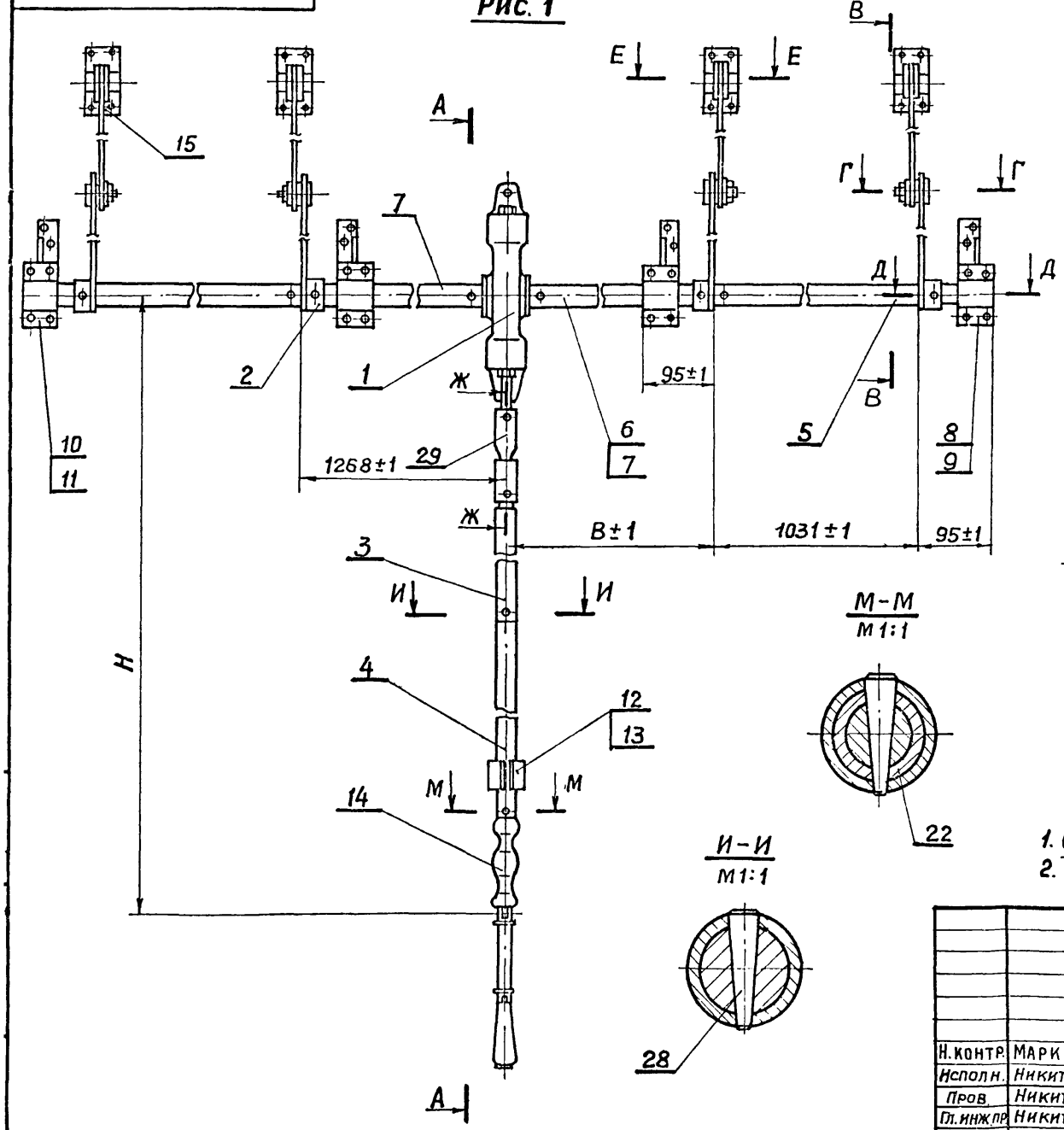

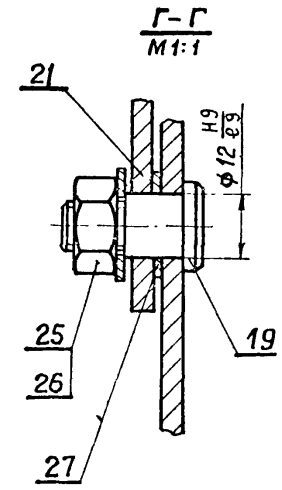

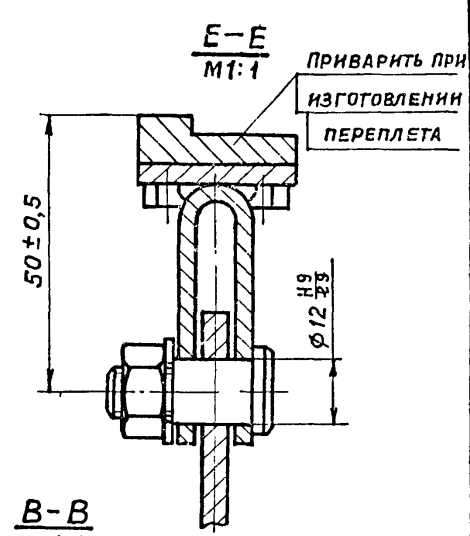

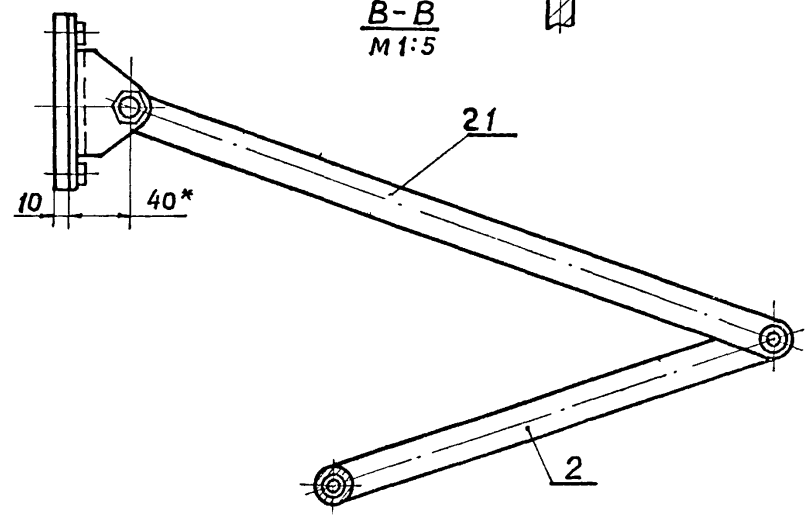

1. Остальные технические требования см. МБ1.00.00.000ТУ
2. Таблицу исполнений см. лист 3.

Н.контр.	Маркина		4.88 г.
Исполн.	Никитина		2.87 г.
Пров.	Никитин		5.87 г.
Гл.инж.пр.	Никитин		5.87 г.
Нач. отд.	Людковский		8.87 г.

МБ3.00.00.000СБ

Механизм винторычажный. Сборочный чертеж

Стадия	Масса	Масштаб
Р	См. табл.	-
Лист 1	Листов 3	

Госстрой СССР
ПРОМСТРОЙПРОЕКТ
Москва

МБ3.00.00.000СБ

Рис. 2 Остальное см. рис. 1

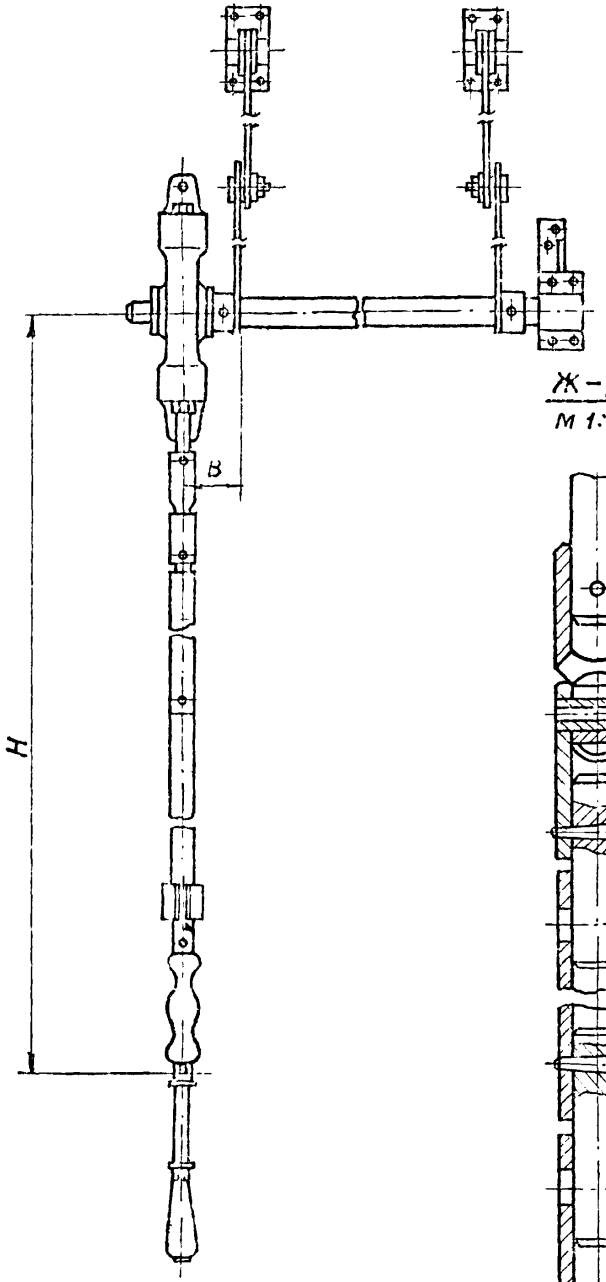

Ж-Ж
М 1:2

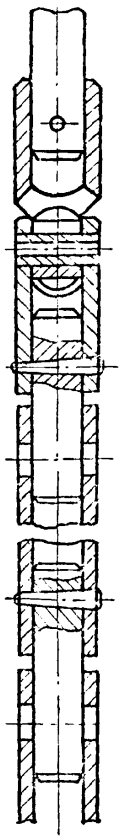

А-А
М 1:5

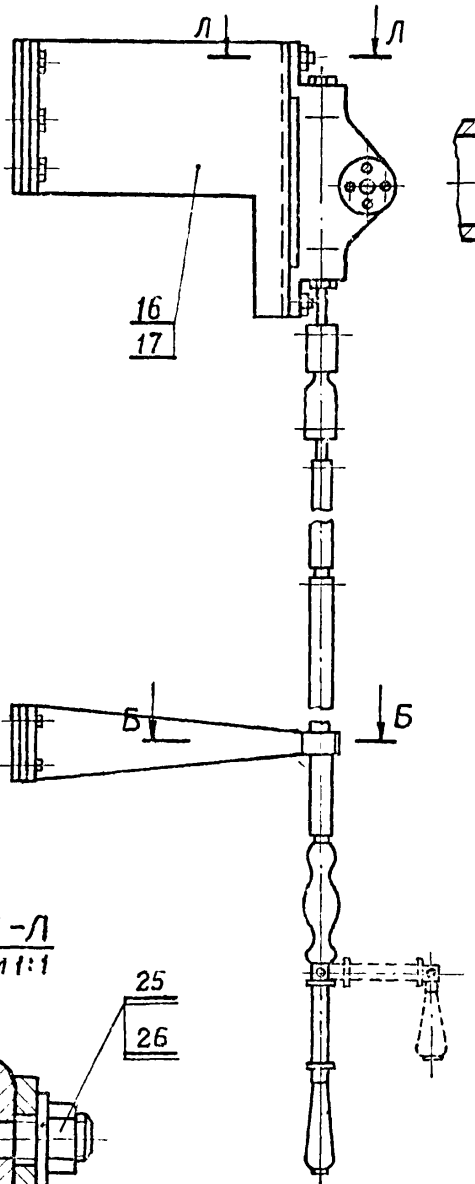

Д-Д
М 1:1

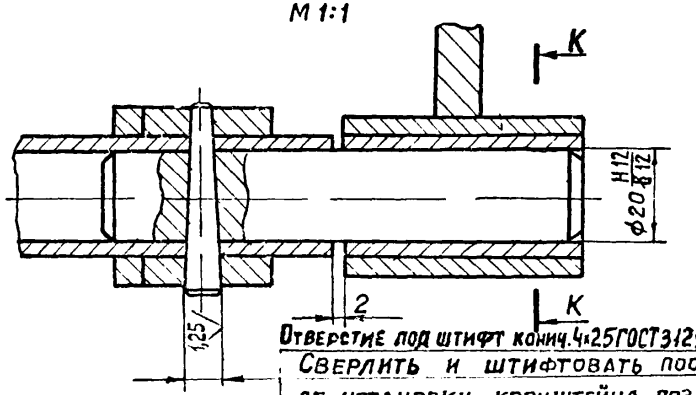

Отверстие под штифт конич.4х25ГОСТ3129-70 Сверлить и штифтовать после установки кронштейна поз.11 и плотного закрывания фрамуги

К-К
М 1:1

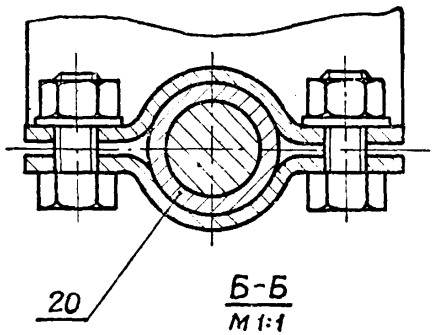

Б-Б
М 1:1

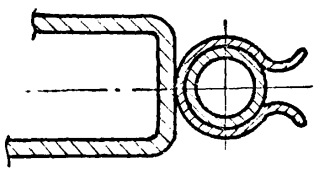

Л-Л
М 1:1

Серия 1.436.2-17. Выпуск 5.

Инв.№подл. | Подпись и дата | Взам.инв.№

МБ3.00.00.000СБ	Лист 2

17661-07 44

МБ3.00.00.000СБ

Обозначение	Рис	Шифр	В мм	Н мм	Масса кгс	Тип окна
1	2	3	4	5	6	7
МБ3. 00. 00 000 СБ	1	МВР2.0-12.60	79	1200	21,00	с одинарным переплетом
-01	1	МВР2.0-18.60	79	1800	21,85	—"—
-02	1	МВР2.0-24.60	79	2400	22,70	—"—
-03	1	МВР2.0-30.60	79	3000	23,55	—"—
-04	1	МВР2.0-36.60	79	3600	24,40	—"—
-05	1	МВР2.0-42.60	79	4200	25,25	—"—
-06	1	МВР2.0-48.60	79	4800	26,1	—"—
-07	1	МВР2.0-12.48	126В	1200	22,47	—"—
-08	1	МВР2.0-18.48	126В	1800	23,32	—"—
-09	1	МВР2.0-24.48	126В	2400	24,17	—"—
-10	1	МВР2.0-30.48	126В	3000	25,02	—"—
-11	1	МВР2.0-36.48	126В	3600	25,87	—"—
-12	1	МВР2.0-42.48	126В	4200	26,72	—"—
-13	1	МВР2.0-48.48	126В	4800	27,57	—"—
-14	2	МВР1.0-12	79	1200	14,50	—"—
-15	2	МВР1.0-18	79	1800	15,35	—"—
-16	2	МВР1.0-24	79	2400	16,2	—"—
-17	2	МВР1.0-30	79	3000	17,05	—"—
-18	2	МВР1.0-36	79	3600	17,90	—"—
-19	2	МВР1.0-42	79	4200	18,75	—"—
-20	2	МВР1.0-48	79	4800	19,60	—"—
-21	1	МВР2.Р-12.60	79	1200	19,40	с раздельным переплетом
-22	1	МВР2.Р-18.60	79	1800		—"—
-23	1	МВР2Р-24.60	79	2400	21,11	с раздельным переплетом
-24	1	МВР2Р-30.60	79	3000	21,96	—"—
-25	1	МВР2Р-36.60	79	3600	22,81	—"—
-26	1	МВР2Р-42.60	79	4200	23,66	—"—
-27	1	МВР2Р-48.60	79	4800	24,51	—"—
-28	1	МВР2Р-12.48	126В	1200	20,87	—"—
-29	1	МВР2Р-18.48	126В	1800	21,72	—"—
-30	1	МВР2Р-24.48	126В	2400	22,57	—"—
-31	1	МВР2Р-30.48	126В	3000	23,42	—"—
-32	1	МВР2Р-36.48	126В	3600	24,27	—"—
-33	1	МВР2Р-42.48	126В	4200	25,12	—"—
-34	1	МВР2Р-48.48	126В	4800	25,97	—"—
-35	2	МВР2Р-12	79	1200	12,9	—"—
-36	2	МВР1Р-18	79	1800	13,75	—"—
-37	2	МВР1Р-24	79	2400	14,6	—"—
-38	2	МВР1Р-30	79	3000	15,45	—"—
-39	2	МВР1Р-36	79	3600	16,3	—"—
-40	2	МВР1Р-42	79	4200	12,15	—"—
-41	2	МВР1Р-43	79	4800	18,00	—"—

Серия 1.436.2-17 Выпуск 5.

МБ 3.00.00.001

Rz 80 (√)

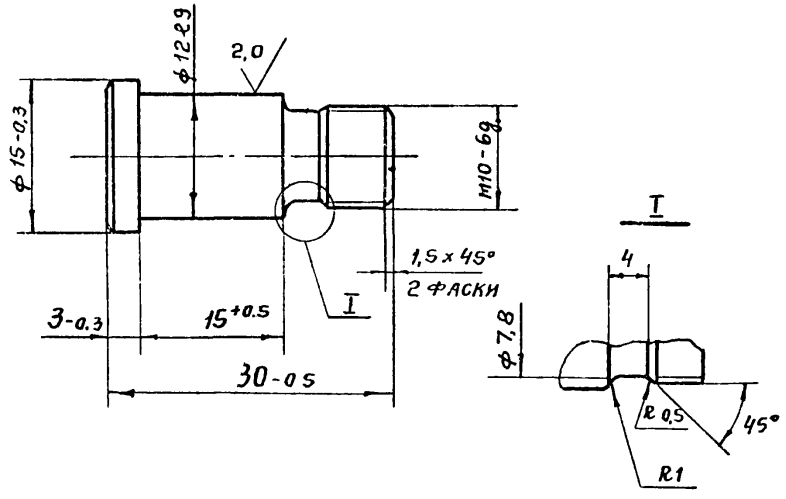

				МБ. 3.00.00.001		
				Ось	Стадия: Р	Масса: 0,024	Масштаб: 2:1
Н. контр.	Маркина		4.08		Лист	Листов 1
Исполн.	Никитина		2.08	Сталь 45 гост 1050-74	Госстрой СССР ПРОМСТРОЙПРОЕКТ Москва	
Пров.	Никитин		5.08			
Гл. инж. пр	Никитин		5.08			
Нач. отд.	Людковский		5.08			

Инв. № подл. | Подп. и дата | Взам. инв. №

Формат 11

МБ 3.00.00.002

Rz 80 (√)

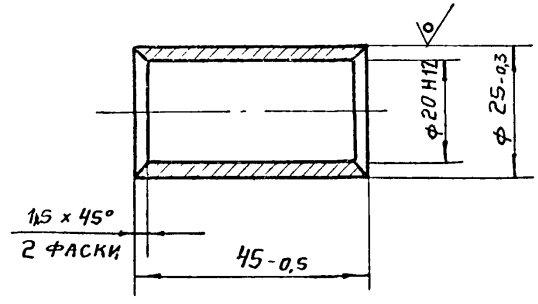

				МБ 3. 00. 00. 002		
				Втулка	Стадия: Р	Масса: 0,035	Масштаб: 1:1
Н. контр.	Маркина		4.08		Лист	Листов 1
Исполн.	Никитина		2.08	Труба 25х3 ГОСТ 8734-75 / В20 ГОСТ 8733-74	Госстрой СССР ПРОМСТРОЙПРОЕКТ Москва	
Пров.	Никитин		5.08			
Гл. инж. пр	Никитин		5.08			
Нач. отд.	Людковский		5.08			

Инв. № подл. | Подп. и дата | Взам. инв. №

Копировал Матвеева Формат 11

МБ3.00.00.003

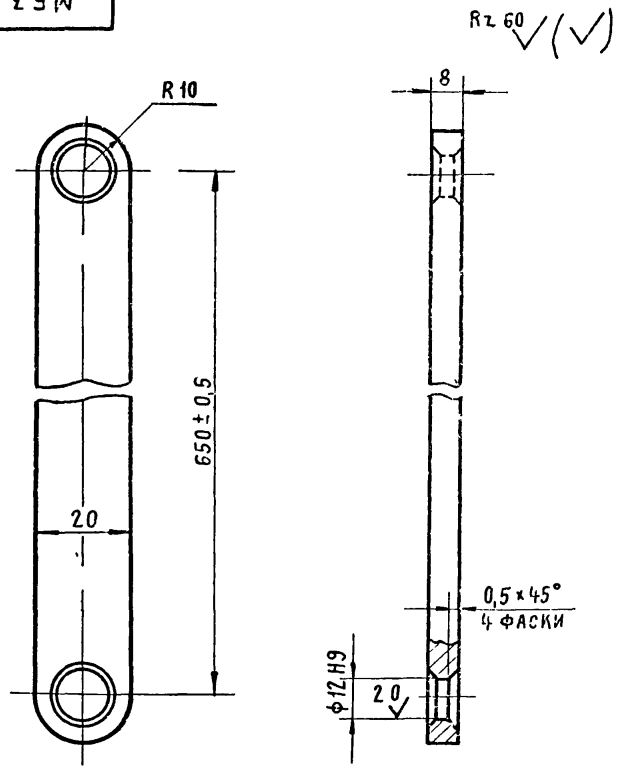

1. Неуказанные предельные отклонения размеров, H14, h 14, ± $\frac{1T14}{2}$
2. Цементировать h 0,2 ÷ 0,3 мм.
   HRC 56 ... 60.

				МБ3.00.00.003			
				Рычаг	Стадия	Масса	Масштаб
					Р	0,5	1:1
Н. контр.	Маркина		4.08.80		Лист	Листов 1	
Исполнит.	Никитина		2.07.80				
Пров.	Никитин		5.08.80	Сталь 20 ГОСТ 1050-74	Госстрой СССР ПРОМЕТРОЙПРОЕКТ Москва		
Гл. инж. пр.	Никитин		5.08.80				
Нач. отд.	Людковский		8.08.80				

МБ3.00.00.004

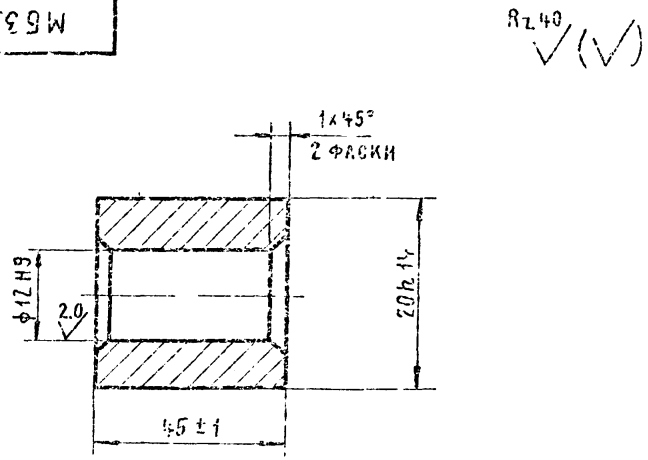

				МБ3.00.00.004			
				Втулка	Стадия	Масса	Масштаб
					Р	0,083	2:1
Н. контр.	Маркина		4.08.80		Лист	Листов 1	
Исполнит.	Никитина		2.07.80				
Пров.	Никитин		5.08.80	Ст. 3 ГОСТ 380-71*	Госстрой СССР ПРОМЕТРОЙПРОЕКТ Москва		
Гл. инж. пр.	Никитин		5.08.80				
Нач. отд.	Людковский		8.08.80				

Инв. № подл. | Подпись и дата | Взам. инв. №

11661-07 47

Серия 1.436.2-17. Выпуск 5.

Формат	Зона	Поз.	Обозначение	Наименование	Кол.	Прим.
				Документация		
12			МБ3. 01. 00. 000. СБ	Сборочный чертеж		
11			МБ1. 00. 00. 000 ТУ	Технические условия		
				Сборочные единицы		
11		1	МБ 3. 01. 10. 000	Рычаг	1	
				Детали		
12		4	МБ 3. 01. 00. 001	Корпус	1	
11		5	МБ 3. 01. 00. 002	Втулка	1	
11		6	МБ 3. 01. 00. 003	Втулка	1	
11		7	МБ 3. 01. 00. 004	Гайка	1	
11		8	МБ 3. 01. 00. 005	Гайка	1	
11		9	МБ 3. 01. 00. 006	Ползун	1	
12		10	МБ 3. 01. 00. 007	Направляющая	1	
11		11	МБ 3. 01. 00. 008	Винт	1	
12		12	МБ 3. 01. 00. 009	Прокладка	1	
11		13	МБ 3. 01. 00. 011	Крышка	2	
11		14	МБ 3. 01. 00. 012	Вал	1	

Инв. № подл. | Подп. и дата | Взам. инв. №

МБ 3. 01. 00. 000

Н. контр.	Маркина		4.08.80
Инженер	Никитина		2.07.80
Провер	Никитин		5.08.80
Гл. инж. пр.	Никитин		5.08.80
Нач. отд.	Людковский		8.08.80

Редуктор

Стадия	Лист	Листов
Р	1	2

Госстрой СССР
ПРОМСТРОЙПРОЕКТ
Москва

Формат А4

Формат	Зона	Поз.	Обозначение	Наименование	Кол.	Примеч.
				Стандартные изделия		
		20		Шарик d. 8 ГОСТ 3722-60	1	
		21		Шарикоподшипник 8103	1	
				ГОСТ 6874 - 75		
		22		Манжета I - I - 10		
				ГОСТ 8252 - 70		
		23		Шпонка 6×6×22	1	
				ГОСТ 23360-78		
		24		Винт М4х10.58	8	
				ГОСТ 1491 - 72		
		25		Винт 1М4х12 -58	4	
				ГОСТ 17475 - 72		

Инв. № подл. | Подпись и дата | Взам. инв. №

МБ. 3. 01. 00. 000

Лист 2

МБ3.01.00.000 СБ.

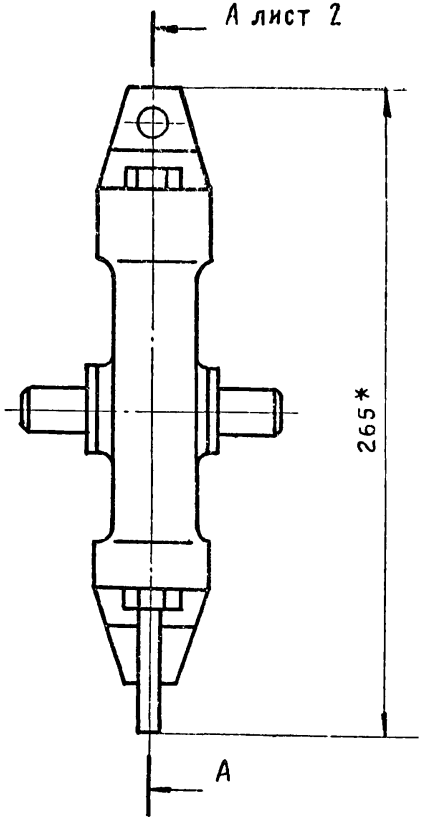

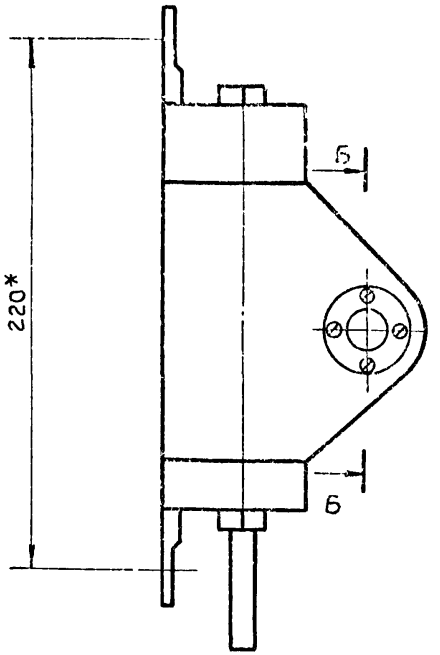

Б-Б
М1:1

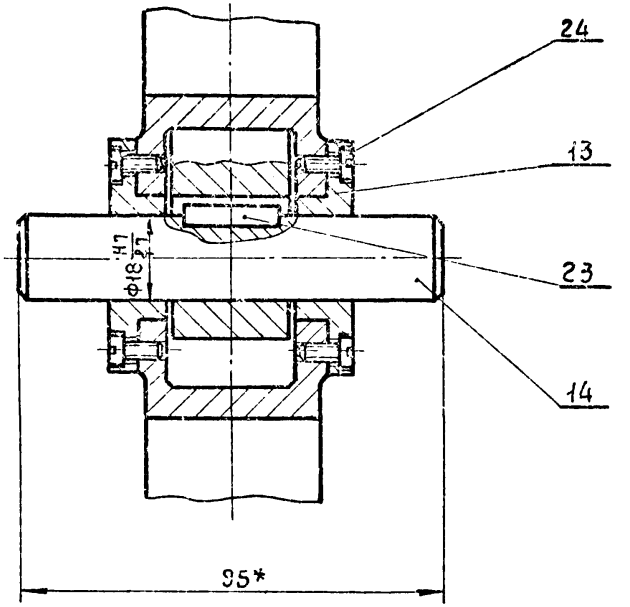

Г-Г лист 2
М1:1

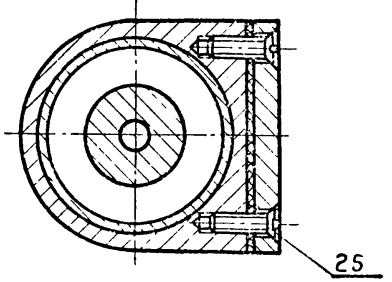

Д-Д лист 2
М1:1

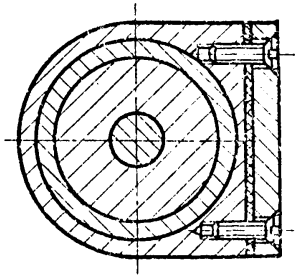

1. *Размеры для справок.
2. Перед сборкой редуктора все трущиеся поверхности смазать смазкой УС-2 ГОСТ 1033-73.
3. Остальные технические требования см. МБ1.00.00.000ТУ.

Н.контр.	Маркина		4.08.86
Исполнил	Никитина		2.07.86
Провер.	Никитин		5.08.86
Гл.инж.пр.	Никитин		5.08.86
Нач.отд.	Людковский		8.08.86

МБ3. 01.00.000 СБ.

Редуктор.
Сборочный чертеж

Стадия	Масса	Масштаб
Р	1,8	1:2
Лист 1	Листов 2	

Госстрой СССР
ПРОМСТРОЙПРОЕКТ
Москва

Инв. № подл. | Подпись и дата | Взам. инв. №

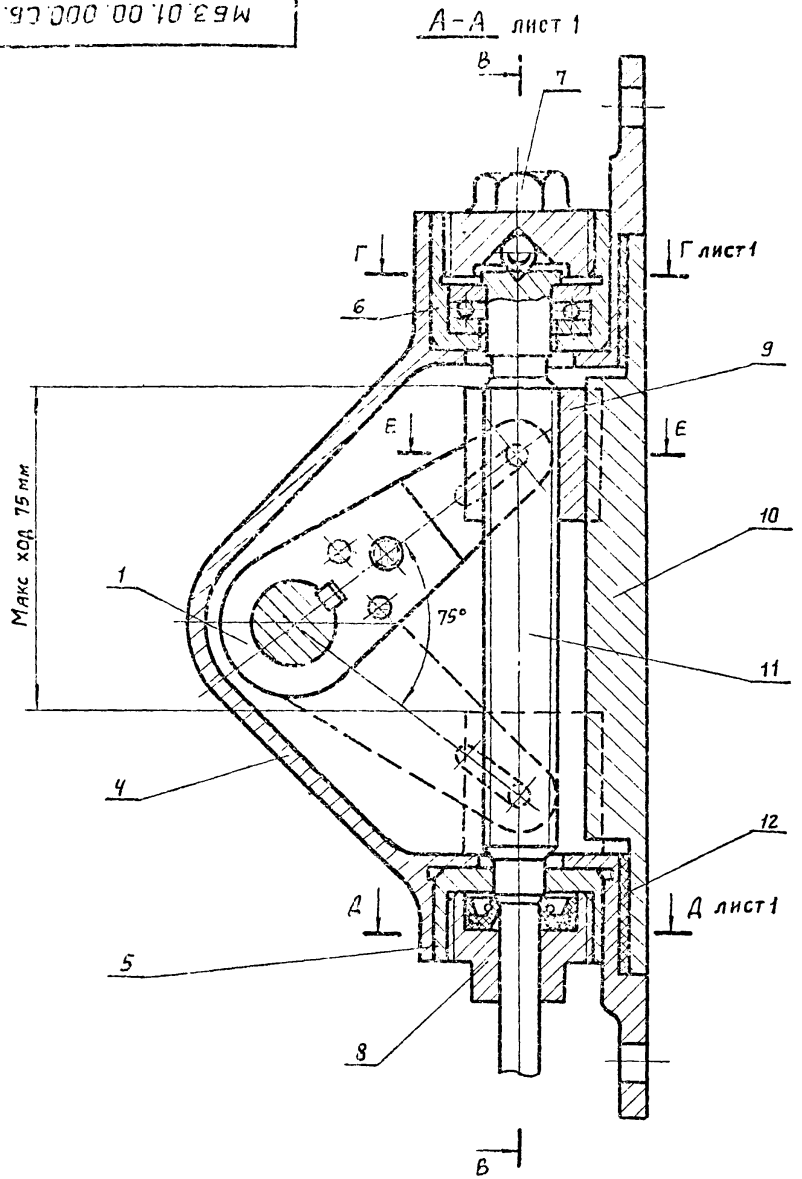

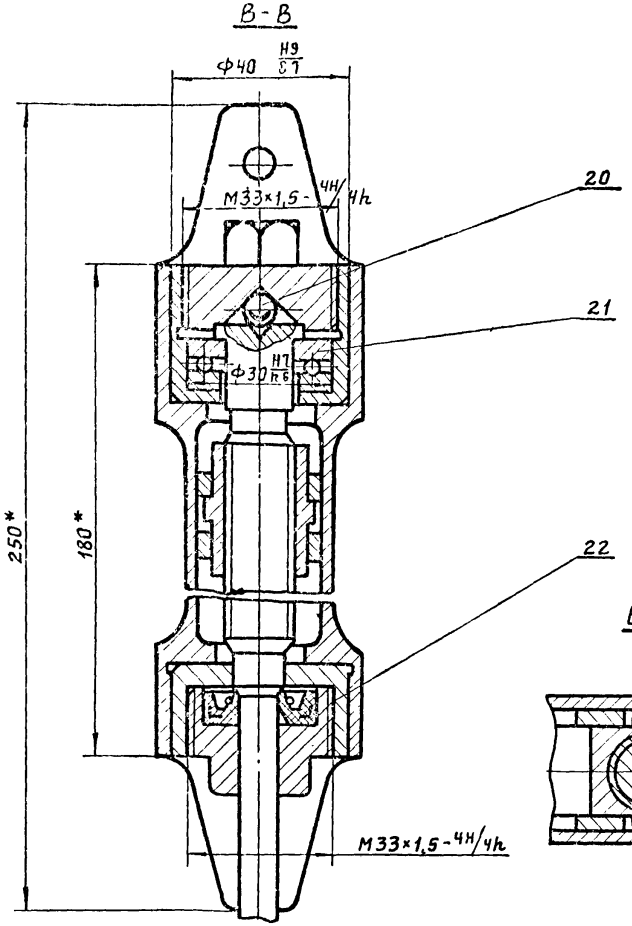

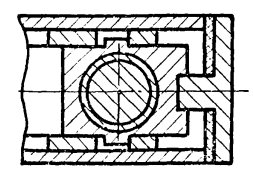

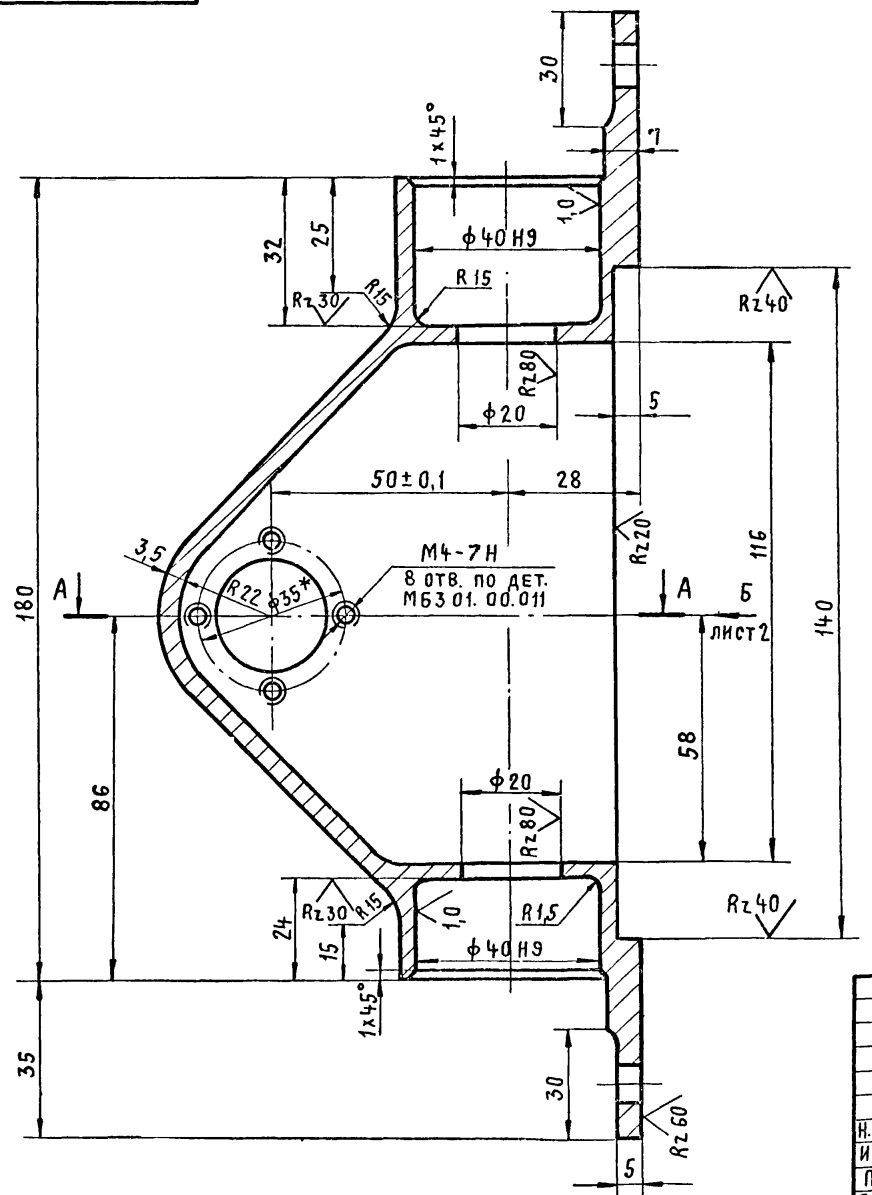

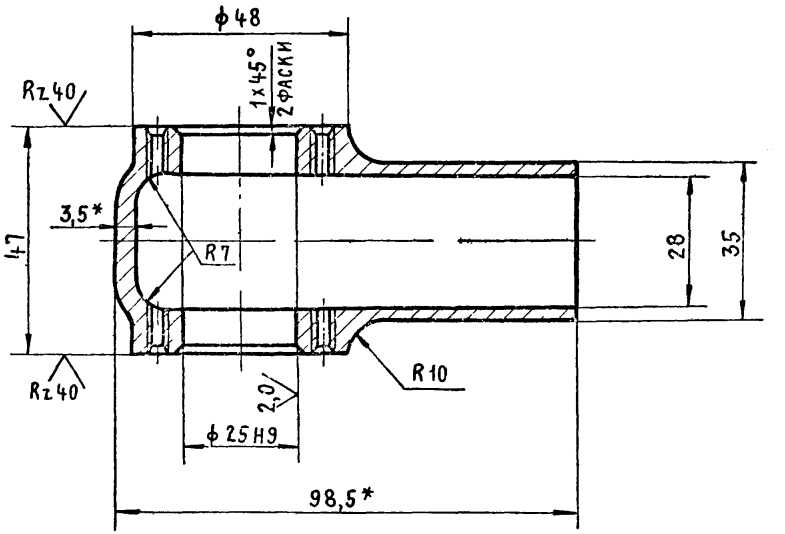

1. Неуказанные предельные отклонения размеров, H14, h14, ± $\frac{IT14}{2}$
2.* Размеры для справок.

Н.контр.	Маркина		4.08.80
Исполн.	Никитина		2.07.80
Пров.	Никитин		5.08.80
Гл.инж.пр	Никитин		5.08.80
Нач.отд.	Людковский		8.08.80

МБ3. 01.00.001

Корпус

Стадия	Масса	Масштаб
Р	0,6	1:1
Лист 1	Листов 2	

Сплав АЛ9
ГОСТ 2685-75

Госстрой СССР
ПРОМСТРОЙПРОЕКТ
Москва

МБ3.01.00.001

Вид Б лист 1

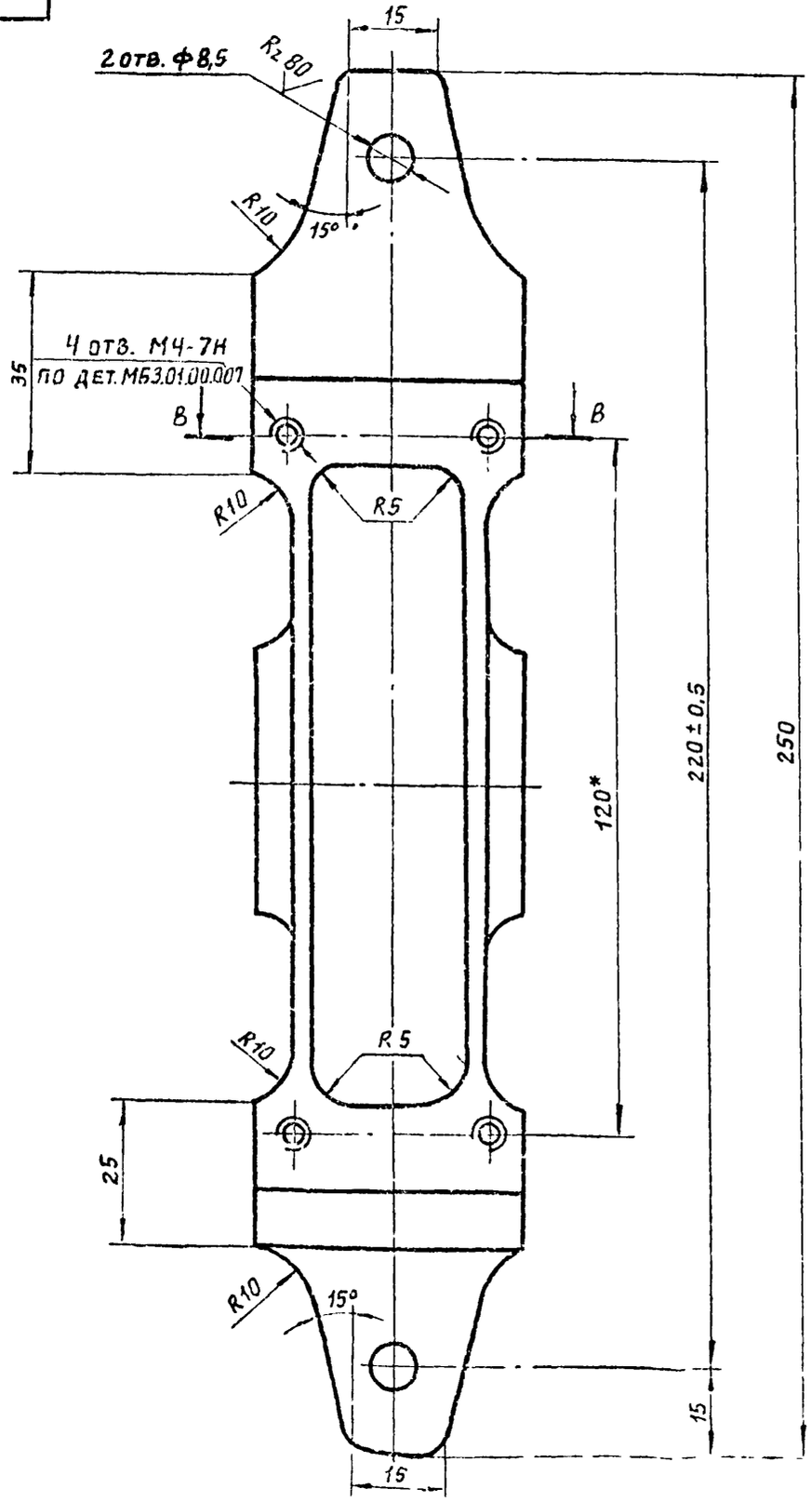

В - В

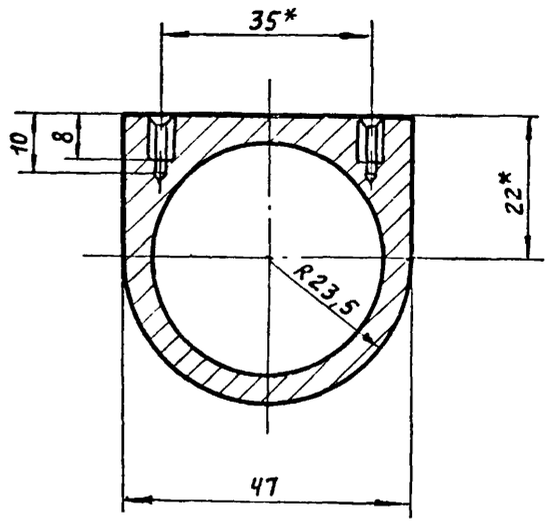

Серия 1.436.2-17 Выпуск 5

Инв. № подл.	Подпись и дата	Взам. инв. №

МБ3.01.00.001

Лист 2

1.1661-07 Б2

МБ3.01.00.002

Rz 30 (√)

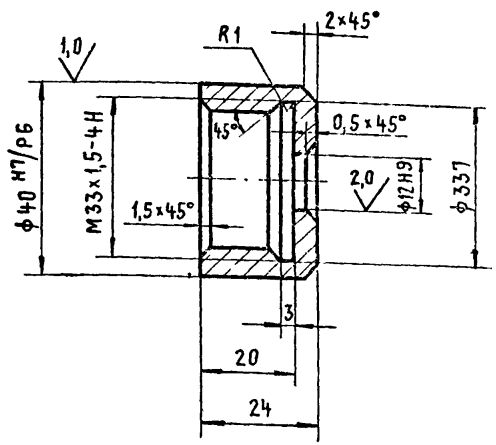

1. Неуказанные предельные отклонения размеров, $H14, h14, \pm \frac{IT14}{2}$

				МБ3 01 00 002			
				Втулка	Стадия	Масса	Масштаб
					Р	0,07	1:1
Н.контр.	Маркина		4.08.80		Лист	Листов 1	
Исполнит	Никитина		2.07.80	Латунь ЛБ3 ГОСТ 15527-70	Госстрой СССР ПРОМСТРОЙПРОЕКТ МОСКВА		
Пров.	Никитин		3.07.80				
Гл.инж.пр	Никитин		5.07.80				
Нач. отд	Людковский		8.08.80				

МБ3.01.00.003

Rz 30 (√)

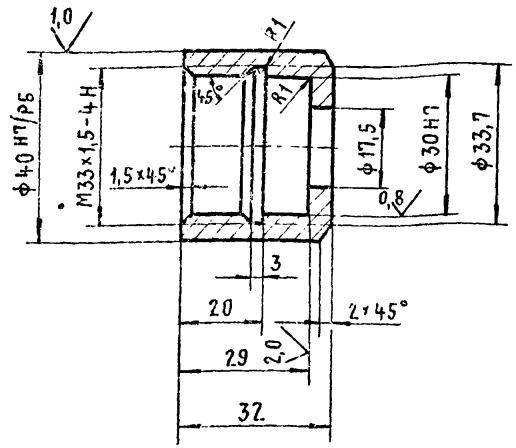

1. Неуказанные предельные отклонения размеров, $H14, h14, \pm \frac{IT14}{2}$

Инв.№ подл. | Подпись и дата | Взам. инв.№

				МБ3. 01. 00. 003			
				Втулка	Стадия	Масса	Масштаб
					Р	0,08	1:1
Н.контр.	Маркина		4.08.80		Лист	Листов 1	
Исполнит	Никитина		2.07.80	Латунь ЛБ3 ГОСТ 15527-70	Госстрой СССР ПРОМСТРОЙПРОЕКТ МОСКВА		
Пров.	Никитин		5.07.80				
Гл.инж.пр	Никитин		5.07.80				
Нач. отд	Людковский		8.08.80				

Серия 1.436.2-17. Выпуск 5

МБ3.01.00.004

Rz 30 (√)

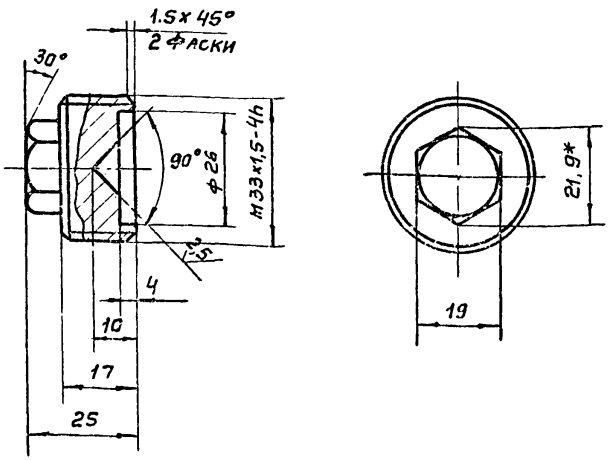

1. Размеры для справок.
2. Неуказанные предельные отклонения размеров, H14, h14, $\pm \frac{IT14}{2}$.
3. Покрытие Х36.
4. HRC 40...45.

Н. контр.	Никитина		4.08.80
Исполн.	Земскова		7.08.80
Пров.	Никитин		5.08.80
Гл. инж. пр.	Никитин		5.08.80
Нач. отд.	Людковский		6.08.80

МБ3.01.00.004

Гайка

Стадия	Масса	Масштаб
Р	0,11	1:1
Лист	Листов 1	

Сталь 45 гост 1050-74

Госстрой СССР ПРОМСТРОЙПРОЕКТ Москва

Инв.№ подл. | Подпись и дата | Взам. инв.№

МБ3.01.00.005

Rz 30 (√)

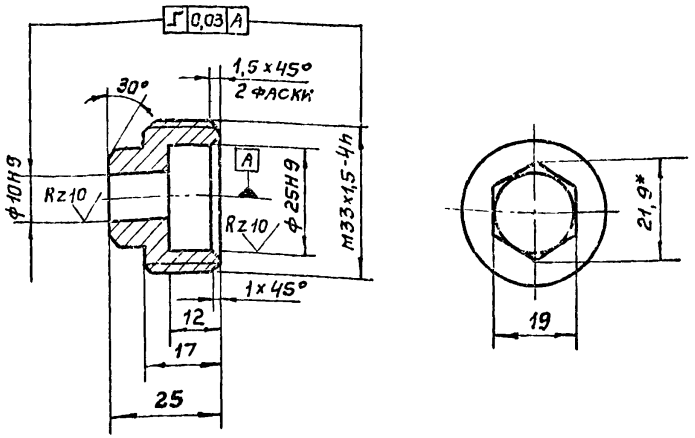

1. Неуказанные предельные отклонения размеров, H14, h14, $\pm \frac{IT14}{2}$
2. *Размеры для справок
3. Покрытие Х36.
4. HRC 40...45.

Н. контр.	Никитина		4.08.80
Исполн.	Земскова		7.08.80
Пров.	Никитин		5.08.80
Гл. инж. пр.	Никитин		5.08.80
Нач. отд.	Людковский		6.08.80

МБ3.01.00.005

Гайка

Стадия	Масса	Масштаб
Р	0,08	1:1
Лист	Листов 1	

Сталь 45 гост 1050-74

Госстрой СССР ПРОМСТРОЙПРОЕКТ Москва

Инв.№ подл. | Подпись и дата | Взам. инв.№

МБ3.01.00.006

Rz 30

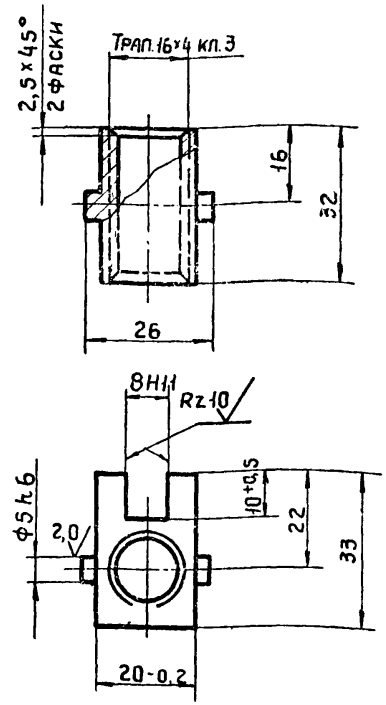

1. Неуказанные предельные отклонения размеров, H14, h14, $\pm\frac{IT14}{2}$

				МБ3.01.00.006.			
				Ползун	Стадия	Масса	Масштаб
					Р	0,115	1:1
Н.контр.	Маркина		4.08.80		Лист	Листов 1	
Исполн.	Никитина		2.07.80				
Пров.	Никитин		5.08.80	Бронза БРОЦС 44-17 ГОСТ 613-79	Госстрой СССР Промстройпроект Москва		
Гл.инж.пр	Никитин		5.08.80				
Нач.отд.	Людковский		6.08.80				

МБ3.01.00.007

Rz 60

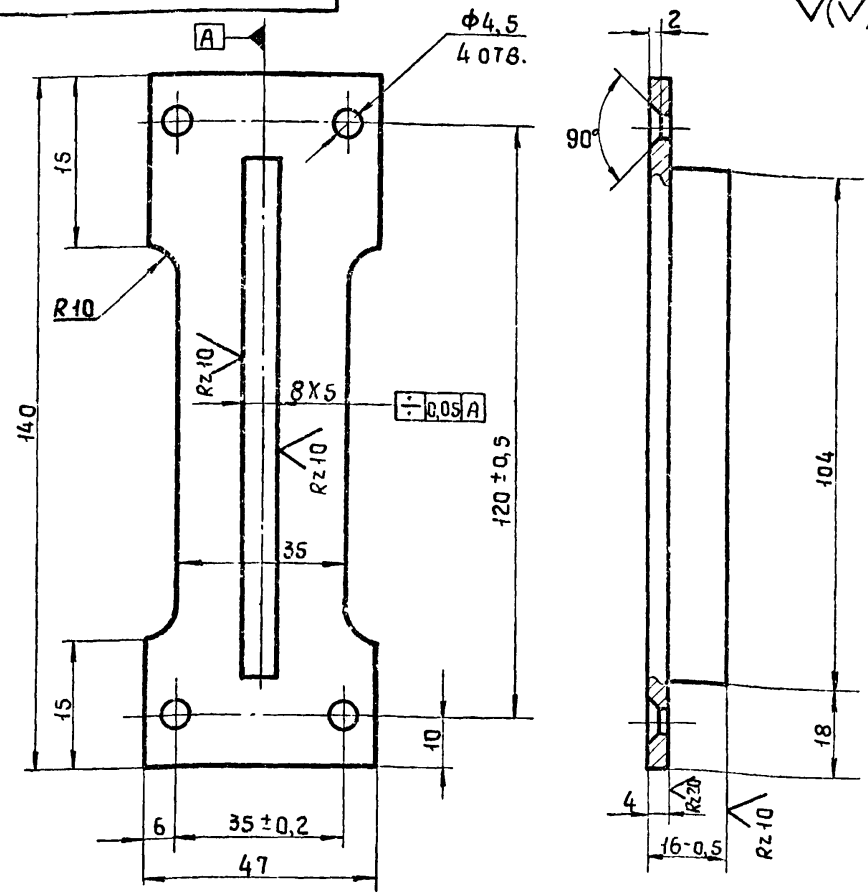

1. Неуказанные предельные отклонения размеров, H14, h14, $\pm\frac{IT14}{2}$

Инв.№ подл. | Подпись и дата | Взам. инв.№

				МБ3.01.00.007.			
				Направляющая	Стадия	Масса	Масштаб
					Р	0,26	1:1
Н.контр.	Маркина		4.08.80		Лист	Листов 1	
Исполн.	Никитина		2.07.80				
Пров.	Никитин		5.08.80	Сталь 45 ГОСТ 1050-74	Госстрой СССР Промстройпроект Москва		
Гл.инж.пр	Никитин		5.08.80				
Нач.отд.	Людковский		6.08.80				

МБ3. 01. 00. 008

Rz 20 (V)

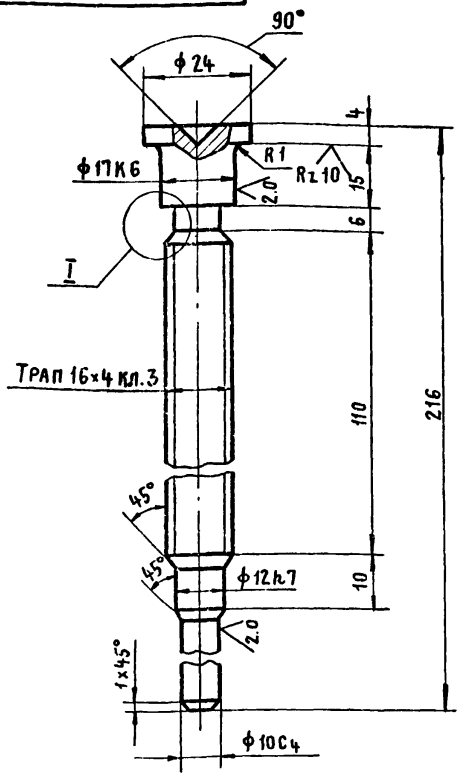

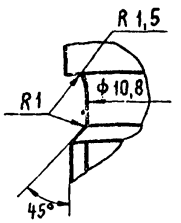

1. Неуказанные предельные отклонения размеров, H14, h14, ± 1T14/2.
2. HRC 30... 40.

				МБ3. 01. 00. 008		
				Винт	Стадия: Р	Масса: 0,28	Масштаб: 1:1
					Лист	Листов 1
Н. контр.	Маркина		4.08.80	Сталь 45 ГОСТ 1050-74.	Госстрой СССР ПРОМСТРОЙПРОЕКТ Москва	
Исполн.	Никитина		2.01.80			
Пров.	Никитин		5.08.80			
Гл. инж. пр.	Никитин		5.08.80			
Нач. отд.	Людковский		8.08.80			

Инв. № подл. | Подпись и дата | Взам. инв. №

МБ3. 01. 00. 009

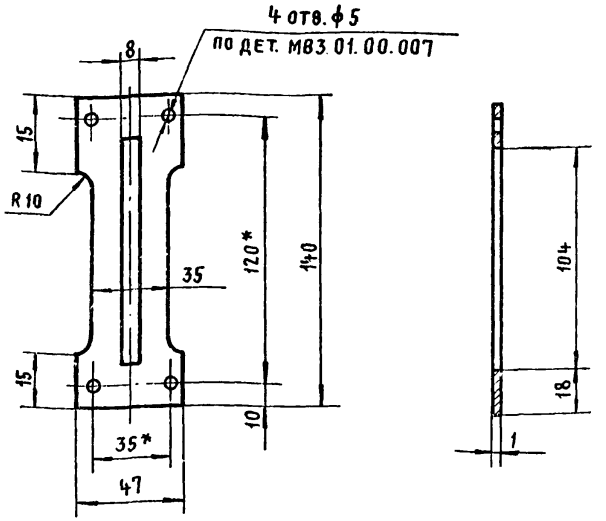

1* Размеры для справок.

2. Неуказанные предельные отклонения размеров, H14, h14, ± 1T14/2.

				МБ3. 01. 00. 009		
				Прокладка	Стадия: Р	Масса: 0,04	Масштаб: 1:2
					Лист	Листов 1
Н. контр.	Маркина		4.08.80	Паронит ПМБ 1,0 ГОСТ 481-71	Госстрой СССР ПРОМСТРОЙПРОЕКТ Москва	
Исполн.	Никитина		2.01.80			
Пров.	Никитин		5.08.80			
Гл. инж. пр.	Никитин		5.08.80			
Нач. отд.	Людковский		8.08.80			

Инв. № подл. | Подпись и дата | Взам. инв. №

М63.01.00.011

Rz 20

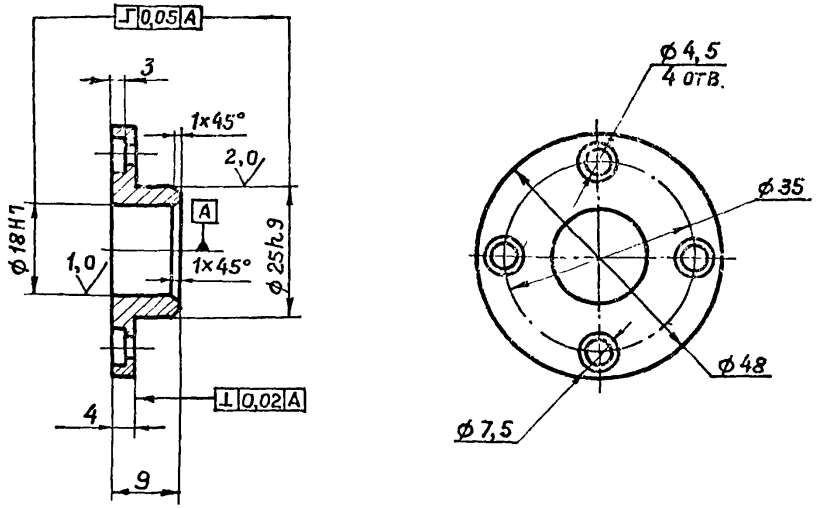

Неуказанные предельные отклонения размеров, $H14, h14, \pm \frac{IT14}{2}$.

				МБЗ.01.00.011.		
				Крышка	Стадия: Р	Масса: 0,05
					Масштаб: 1:1	
Н. контр.	Маркина		4.08.80		Лист	Листов 1
Исполн.	Никитина		2.07.80	Бронза Бр ОЦС4-4-17 ГОСТ 613-79	Госстрой СССР ПРОМСТРОЙПРОЕКТ Москва	
Пров.	Никитин		5.08.80			
Гл. инж. пр.	Никитин		5.08.80			
Нач. отд.	Людковский		6.08.80			

М63.01.00.012

Rz 10

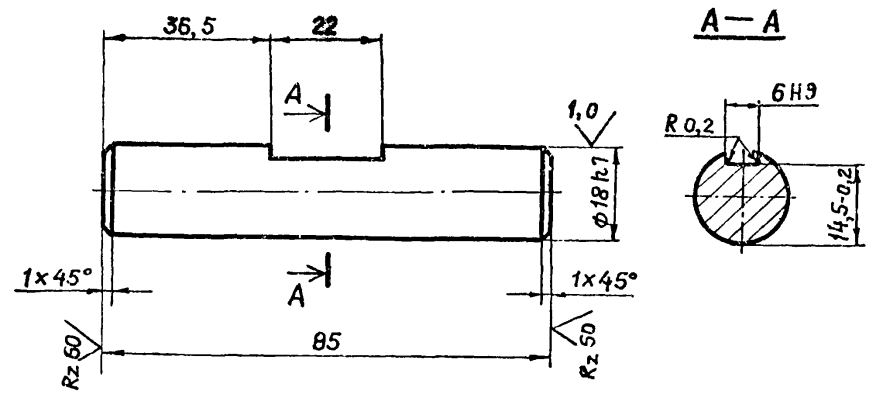

1. Неуказанные предельные отклонения размеров $H14, h14, \pm \frac{IT14}{2}$.
2. HRC 40...48

				МБЗ.01.00.012.		
				Вал	Стадия: Р	Масса: 0,18
					Масштаб: 1:1	
Н. контр.	Маркина		4.08.80		Лист	Листов 1
Исполн.	Никитина		2.07.80	Сталь 40Х. ГОСТ 4543-71	Госстрой СССР ПРОМСТРОЙПРОЕКТ Москва	
Пров.	Никитин		5.08.80			
Гл. инж. пр.	Никитин		5.08.80			
Нач. отд.	Людковский		6.08.80			

Взам. инв. № | Подпись и дата | Инв. № подл.

Формат	Зона	Поз.	Обозначение	Наименование	Кол.	Прим.
				Документация		
11			МБ3.01.01.000.СБ	Сборочный чертеж		
11			МБ1.00.00.000ТУ	Технические условия		
				Детали		
11		1	МБ3.01.01.001	Кулиса	2	
				Стандартные изделия		
		2		Винт М6×20.2.55	1	
				ГОСТ 10342-63		
		3		Шайба 6 65Г 0.29	1	
				ГОСТ 6402-70		
		4		Штифт 5Г×25	2	
				ГОСТ 3128-70		

Серия 1.436.2-17. Выпуск 5.

Взам. инв. № | Подп. и дата | Инв. № подл.

Н. контр.	Маркина		4.08.80	МБ3.01.01.000
Исполнит.	Никитина		2.08.80	Рычаг
Пров.	Никитина		5.08.80	Стадия: Р; Лист: ; Листов: 1
Гл. инж. пр.	Никитин		5.08.80	Госстрой СССР ПРОМСТРОЙПРОЕКТ Москва
Нач. отд.	Людковский		8.08.80	

МБ3.01.01.000.СБ.

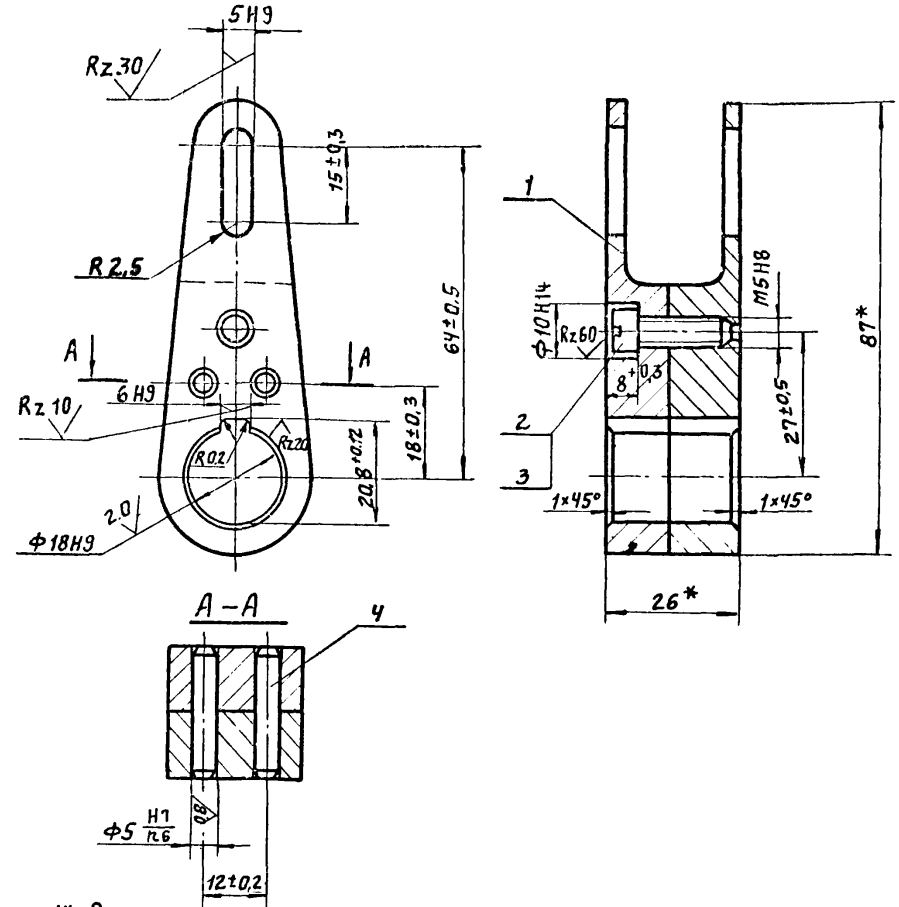

1* Размеры для справки.

2. Цементировать h 0,2-0,3 мм. HRC 56...60

3. Покрытие Х36.

Взам. инв. № | Подпись и дата | Инв. № подл.

Н. контр.	Маркина		4.08.80	МБ3.01.01.000.СБ.
Исполнит.	Никитина		2.08.80	Рычаг Сборочный чертеж
Провер.	Никитин		5.08.80	Стадия: Р; Масса: 0,27; Масштаб: 1:1; Лист: ; Листов 1
Гл. инж. пр	Никитин		5.08.80	Госстрой СССР ПРОМСТРОЙПРОЕКТ Москва
Нач. отд.	Людковский		8.08.80	

М63.01.01.001

Rz 60

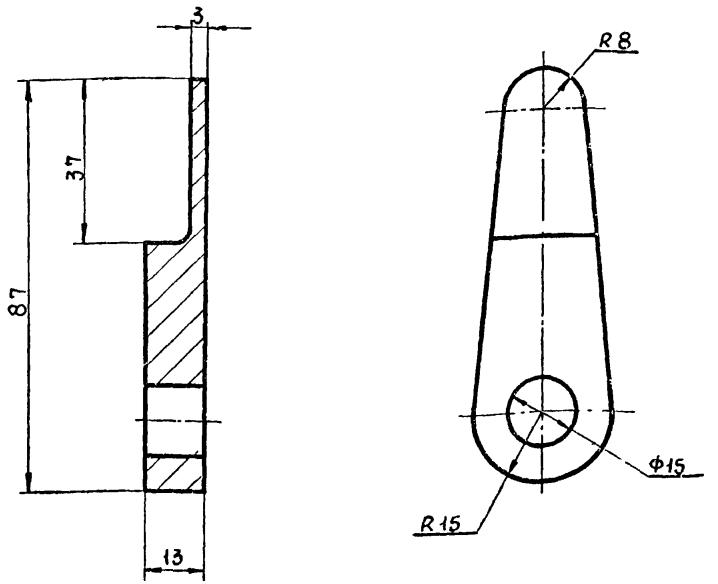

1. Неуказанные предельные отклонения размеров: $H14, h14, \pm\frac{IT14}{2}$

				М63.01.01.001		
				Кулиса	Стадия: Р	Масса: 0,13	Масштаб: 1:1
Н.контр.	Маркина		4.08.80		Лист	Листов 1
Исполнит.	Никитина		2.08.80	Сталь 45 ГОСТ 1050-74	Госстрой СССР ПРОМСТРОЙПРОЕКТ Москва	
Провер.	Никитин		5.08.80			
Гл.инж.пр	Никитин		5.08.80			
Нач.отд.	Людковский		6.08.80			

М63.02.00.000

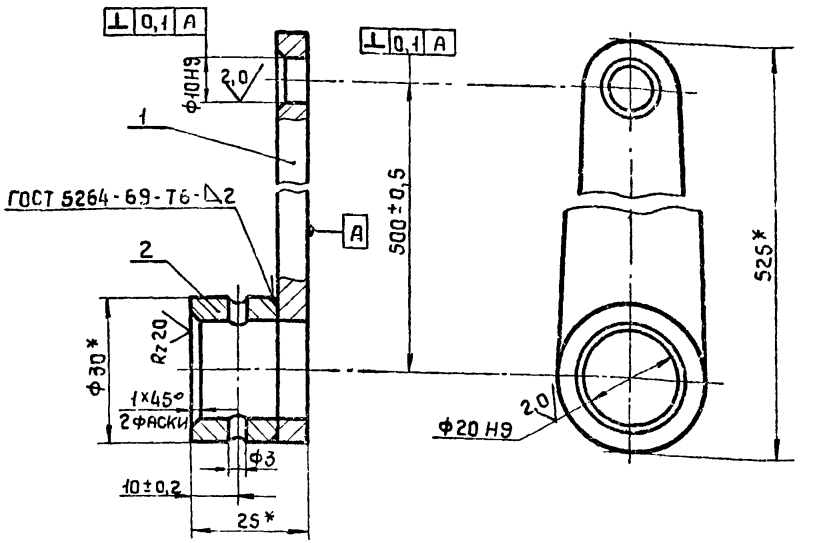

1. *Размеры для справок.
2. Неуказанные предельные отклонения размеров $H14, h14, \pm\frac{IT14}{2}$
3. Цементировать h 0,2-0,2-0,3 мм. Hrc 56-60.
4. Покрытие Х36.

Формат	Зона	Поз.	Обозначение	Наименование	Кол.	Примечан.
				Детали		
11		1	М63.02.00.001	Рычаг	1	
11		2	М63.02.00.002	Втулка	1	

Инв. № подл. | Подпись и дата | Взам. инв. №

				М63.02.00.000		
				Рычаг	Стадия: Р	Масса: 0,3	Масштаб: 1:1
Н.контр.	Маркина		4.08.80		Лист	Листов 1
Исполнит.	Никитина		2.08.80		Госстрой СССР ПРОМСТРОЙПРОЕКТ Москва	
Пров.	Никитин		5.08.80			
Гл.инж.пр	Никитин		5.08.80			
Нач.отд.	Людковский		6.08.80			

МБ3.02.00.001

Rz 60

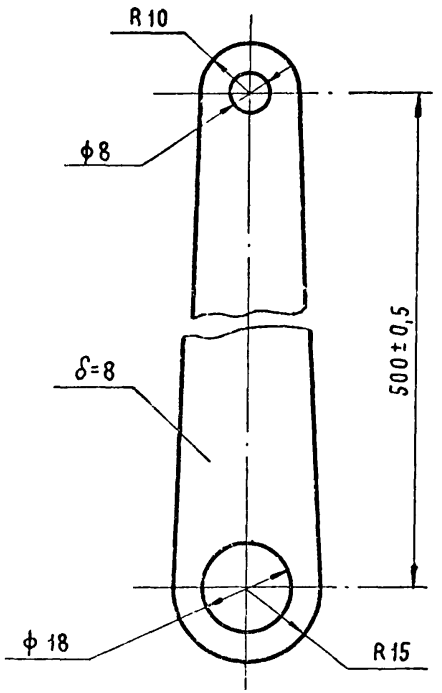

1. Неуказанные предельные отклонения размеров, H14, h14, $\pm \frac{IT14}{2}$.
2. Цементировать h 0,2-0,3 мм.
   HRC 56...60.

Н. контр.	Маркина		4.08.80
Исполнит.	Никитина		2.07.80
Пров.	Никитин		5.08.80
Гл. инж. пр.	Никитин		5.08.80
Нач. отд.	Людковский		8.08.80

МБ3.02.00.001

Рычаг

Стадия	Масса	Масштаб
Р	0,6	1:1
Лист	Листов 1	

Сталь 20 ГОСТ 1050-74

Госстрой СССР ПРОМСТРОЙПРОЕКТ Москва

МБ3.02.00.002

Rz 60

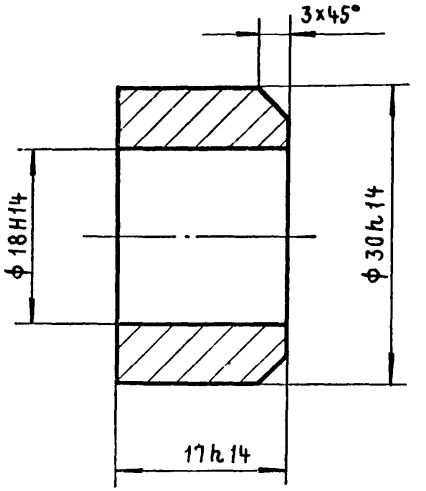

Н. контр.	Маркина		4.08.80
Исполнит.	Никитина		2.07.80
Проверил	Никитин		5.08.80
Гл. инж. пр.	Никитин		5.08.80
Нач. отд.	Людковский		8.08.80

МБ3.02.00.002

Втулка

Стадия	Масса	Масштаб
Р	0,02	2:1
Лист	Листов 1	

Сталь 20 ГОСТ 1050-74

Госстрой СССР ПРОМСТРОЙПРОЕКТ Москва

17661-07 60

Взам. инв. № | Подп. и дата | Инв. № подл.

Формат	Зона	Поз.	Обозначение	Наименование	Кол. на исполн. МБ3.03.00.000-										Примечание
					–	01	02	03	04						
				Документация											
11			МБ3.03.00.000 СБ	Сборочный чертеж	X	X	X	X	X	–					
				Детали											
11		1	МБ3.03.00.001	Ось	1										
11			-01	Ось		1	1	1	1						
11		2	МБ3.03.00.002	Труба	1										
11			-01	Труба		1									
11			-02	Труба			1								
11			-03	Труба				1							
11			-04	Труба					1						

МБ3.03.00.000.

Вал

Стадия	Лист	Листов
Р		1

Госстрой СССР
Промстройпроект
Москва

Н. контр.	Маркина		4.08.80
Исполн.	Никитина		2.07.80
Пров.	Никитин		5.08.80
Гл. инж. пр.	Никитин		5.08.80
Нач. отд.	Людковский		8.08.80

Копировал

Формат 11

Инв. № подл. | Подпись и дата | Взам. инв. №

МБ3.03.00.000 СБ

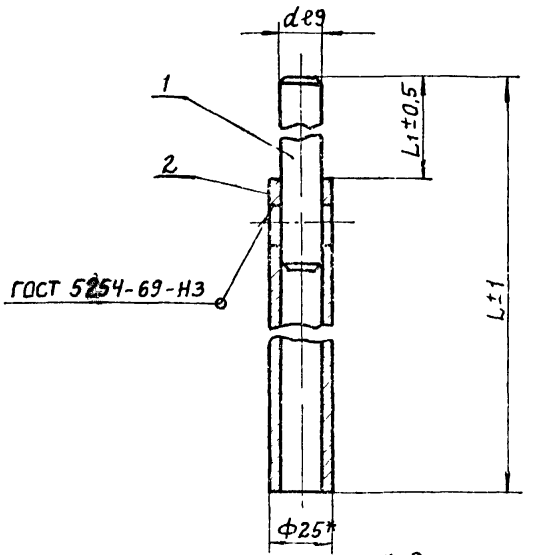

* Размеры для справок.

Обозначение	L	L_1	d	Масса	Примен.
МБ3.03.00.000	620	20	10	0,85	
-01	315	20	20	0,5	
-02	1030	95	20	1,59	
-03	150	125	20	0,33	
-04	1145	115	20	1,8	

Н. контр.	Маркина		4.08.80
Исполн.	Никитина		2.07.80
Пров.	Никитин		5.08.80
Гл. инж. пр.	Никитин		5.08.80
Нач. отд.	Людковский		8.08.80

МБ3.03.00.000 СБ

Вал
Сборочный чертеж.

Стадия	Масса	Масштаб
Р	см. табл.	

Лист | Листов 1

Госстрой СССР
Промстройпроект
Москва

М63.03.00.001

Rz 60 V(V)

Рис. 1

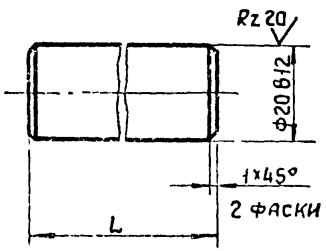

Рис. 2

Остальное см. рис. 1

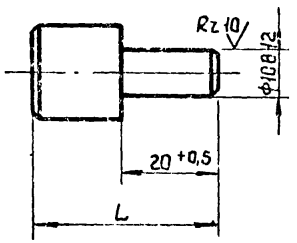

Обозначение	Рис.	L -0,5	Масса
М63.03.00.001	2	40	0,06
-01	1	135	0,33

Н.контр.	Маркина		4.08.80
Исполнит.	Никитина		2.07.80
Провер.	Никитин		5.08.80
Гл.инж.пр.	Никитин		5.08.80
Нач.отд.	Подковский		6.08.80

М63 03 00 001

Ось

Стадия	Масса	Масштаб
Р	См. табл.	
Лист	Листов 1	

Ст 3 гост 380-71

Госстрой СССР ПРОМСТРОЙПРОЕКТ Москва

Взам.инв.№ | Подпись и дата | Инв.№ подл.

М63.03.00.002

Rz 60 V(V)

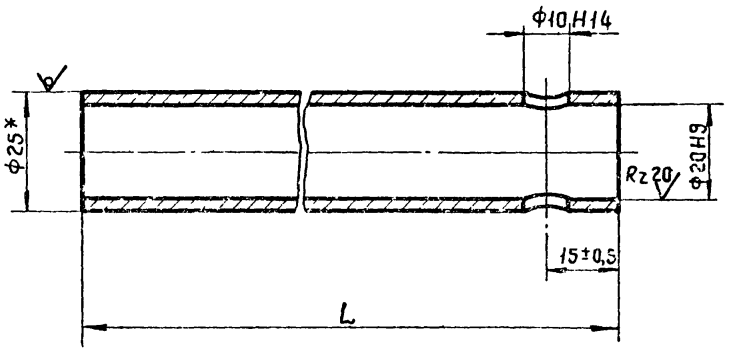

Обозначение	L-0,5	Масса	Примеч.
М63.03.00.002	600	0,83	
-01	295	0,4	
-02	935	1,3	
-03	25	0,034	
-04	1030	1,45	

* Размер для справки

Н.контр.	Маркина		4.08.80
Исполнит.	Никитина		2.07.80
Провер.	Никитин		5.08.80
Гл.инж.пр.	Никитин		5.08.80
Нач.отд.	Подковский		6.08.80

М63.03.00.002.

Труба

Стадия	Масса	Масштаб
Р	См. табл.	
Лист	Листов 1	

Сталь 20 гост 1050-74

Госстрой СССР ПРОМСТРОЙПРОЕКТ Москва

Взам.инв.№ | Подпись и дата | Инв.№ подл.

Обозначение	Наименование	Кол. на испол. МБ3.04.00.000- 01	02	03	Примеч.
	Документация				
МБ3.04.00.000 СБ	Сборочный чертёж	Х	Х	Х	
	Детали				
МБ3.04.00.001	Пластина	1	1	1	
МБ3.04.00.002	Кронштейн	1		1	
-01	Кронштейн		1		
МБ3.04.00.003	Хомут	2	2	2	
	Стандартные изделия				
Болт М6-6g×8 ГОСТ 7798-70		4	4	4	
Гайка М6 ГОСТ 5915-70		4	4	4	

Н. контр.	Маркина		4.08.82
Исполн.	Никитина		2.08.82
Провер.	Никитин		5.08.82
ГИП	Никитин		5.08.82
Нач. СКО-2	Людковский		8.08.82

МБ3.04.00.000

Опора

Стадия	Лист	Листов
Р		1

Госстрой СССР
ПРОМСТРОЙПРОЕКТ
Москва

Копировал Матвеева Формат А1

МБ3.04.00.000 СБ

Рис. 1.

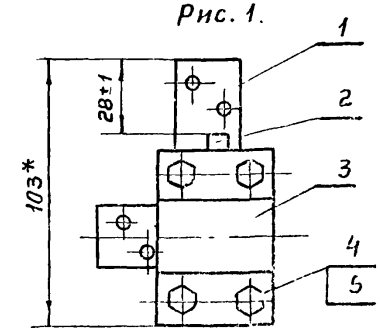

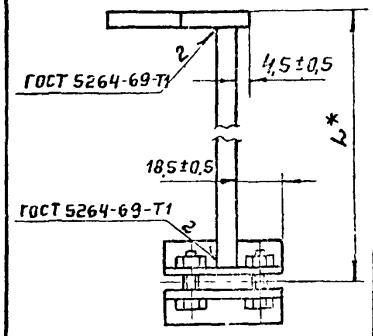

Рис. 2 - Зеркально
Остальное по Рис. 1

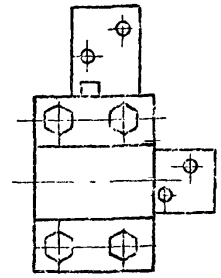

* Размеры для справок

Обозначение	Рис.	L мм	Масса
МБ3.04.00.000	1	310	1,46
-01	2	310	1,46
-01	1	180	0,94
-03	2	180	0,94

Инв. № подл. | Подпись и дата | Взам. инв. №

Н. контр.	Маркина		4.08.82
Исполн.	Никитина		2.08.82
Провер.	Никитин		5.08.82
ГИП	Никитин		5.08.82
Нач. СКО-2	Людковский		8.08.82

МБ3.04.00.000 СБ

Опора
Сборочный чертеж

Стадия	Масса	Масшт.
Р	см. ТАБЛ.	
Лист	Листов 1	

Госстрой СССР
ПРОМСТРОЙПРОЕКТ
Москва

Копировал Матвеева Формат А1

МБ3. 04. 00. 001

$R_z 40$ (√)

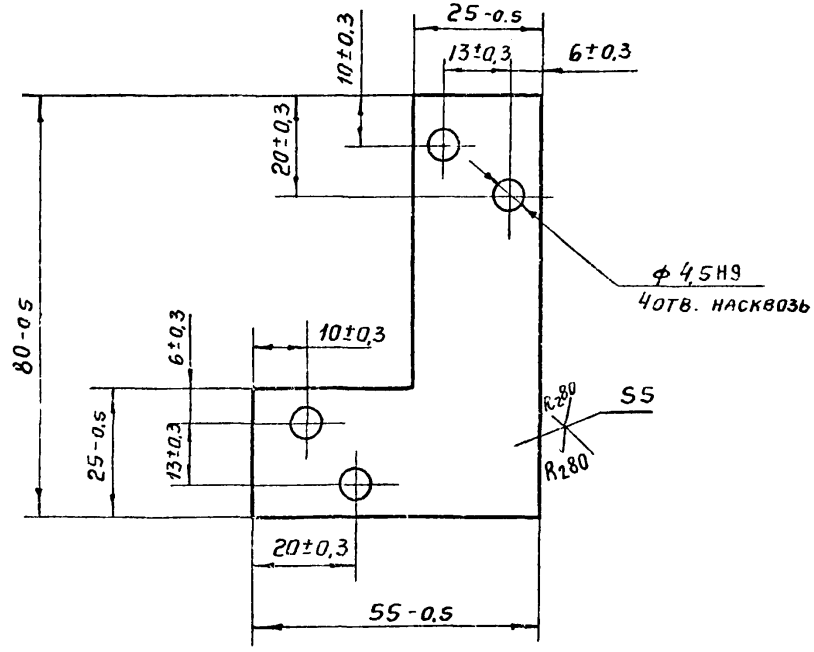

Серия 1.436.2-17. Выпуск 5.

				МБ3. 04. 00. 001		
				Пластина	Стадия: Р; Масса: 0,08; Масшт.: 1:1	
Н. контр.	Маркина		4.08.80		Лист	Листов 1
Исполн	Никитина		2.07.80	Ст 3. ГОСТ 380-71	Госстрой СССР ПРОМСТРОЙПРОЕКТ Москва	
Провер.	Никитин		5.08.80			
ГИП	Никитин		5.08.80			
Нач. отд	Людковский		8.08.80			

Копировал Матвеева Формат 11

Инв.№ подл. | Подпись и дата | Взам. инв.№

МБ3. 04. 00. 002

$R_z 40$ (√)

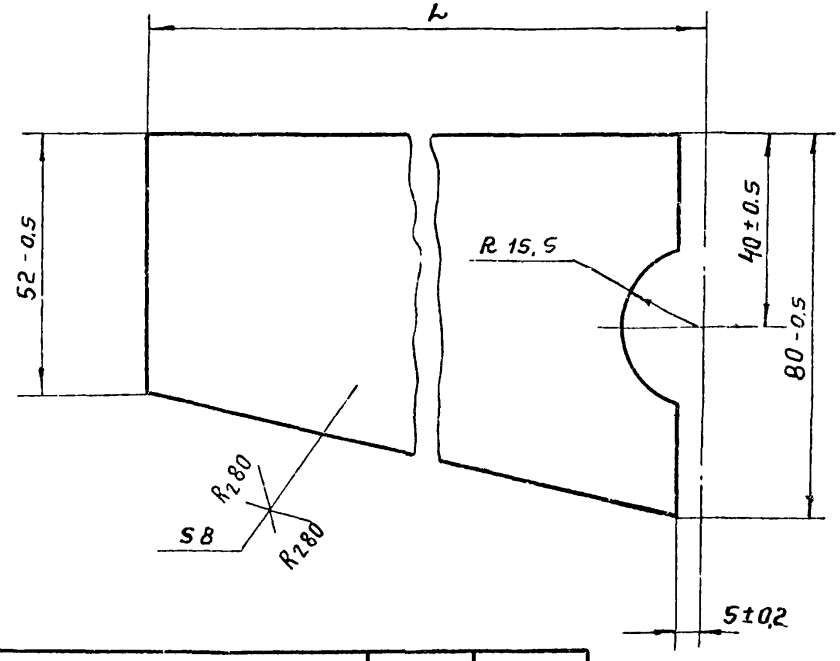

Обозначение	L мм	Масса
МБ3. 04. 00. 002	300	1,12
-01	170	0,62

				МБ3.04.00.002		
				Кронштейн	Стадия: Р; Масса: см. табл.; Масшт	
Н. контр.	Маркина		4.08.80		Лист	Листов 1
Исполн	Никитина		2.07.80	Ст 3 ГОСТ 380-71	Госстрой СССР ПРОМСТРОЙПРОЕКТ Москва	
Провер.	Никитин		5.08.80			
ГИП	Никитин		5.08.80			
Нач. отд	Людковский		8.08.80			

Копировал Матвеева А4 Формат 11

Инв.№ подл. | Подпись и дата | Взам. инв.№

МБ3.04.00.003.

Исполн.	Никитина		20.08.86
Провер.	Никитин		5.08.86
Н. контр.	Маркина		5.08.86
ГИП	Никитин		5.08.86
Нач. отд.	Лудковский		5.08.86

Хомут

МБ3.04.00.003

Ст. 3 ГОСТ 380-71

Стадия	Масса	Масштаб
Р	0.12	1:1

Лист	Листов 1

Госстрой СССР ПРОМСТРОЙПРОЕКТ г. Москва

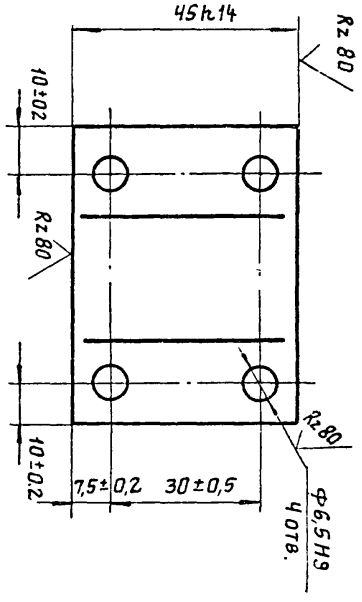

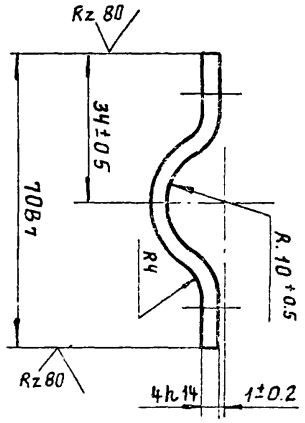

Инв. № подл.	Подпись и дата	Взам. инв. №

Формат	Зона	Поз.	Обозначение	Наименование	Кол. на исполн. МБ3.05.00.000. –	01	Примечание
				Документация			
11			МБ3.05.00.000.СБ	Сборочный чертеж	×	×	
				Детали			
11		1	МБ3.05.00.001	Скоба	1	1	
11		2	МБ3.05.00.002	Кронштейн	1		
			-01	Кронштейн		1	
11		3	МБ3.05.00.003	Платик	1	1	
				Стандартные изделия			
		5		Болт М6×6g×8-01 ГОСТ 7798-70*	4	4	

МБ3.05.00.000

Н. конст.	Маркина		4.08.86
Исполн.	Никитина		4.08.86
Провер.	Никитин		5.08.86
Гл. инж. пр.	Никитин		5.08.86
Нач. отд.	Лудковский		5.08.86

Фиксатор

Стадия	Лист	Листов
Р		1

Госстрой СССР ПРОМСТРОЙПРОЕКТ Москва

Копировал Свинарева

Формат 11

МБ3.05.00.000СБ

Серия 1.436.2-17. Выпуск 5.

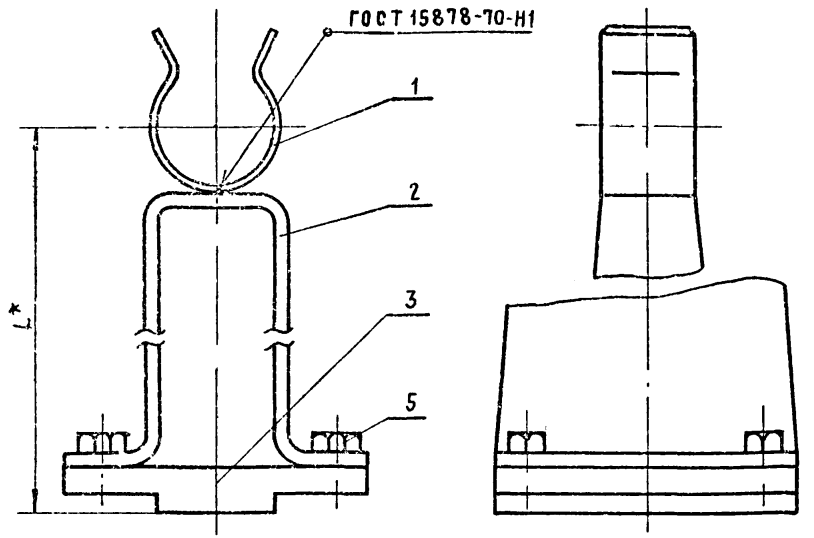

* Размер для справки

Обозначение	L*	Масса
МБ3.05.00.000	310	0,97
-01	180	0,71

Н.контр.	Маркина		4.08.80	МБ3.05.00.000СБ		
Исполнит.	Никитина		7.07.80	Фиксатор. Сборочный чертеж	Стадия: Р; Масса: См. табл.; Масштаб:	
Пров.	Никитин		5.08.80		Лист; Листов 1	
ГИП	Никитин		5.08.80		Госстрой СССР ПРОМСТРОЙПРОЕКТ Москва	
Нач.отд.	Людковский		8.08.80			

Инв.№ подл. | Подпись и дата | Взам.инв.№

МБ3.05.00.001

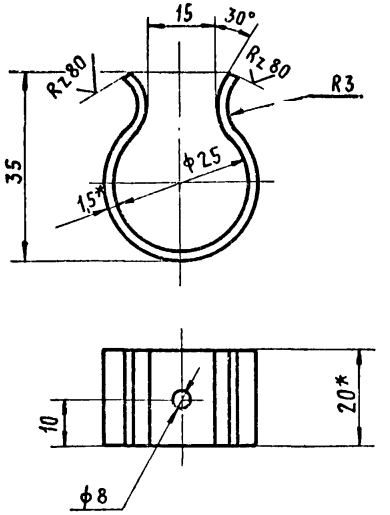

1. * Размеры для справок.
2. Неуказанные предельные отклонения размеров, $H14, h14, \pm \frac{IT14}{2}$.

Исполн.	Никитина		2.07.80	МБ3.05.00.001		
Провер.	Никитин		5.08.80	Скоба	Стадия: Р; Масса: 0,008; Масштаб: 1:1	
Н.контр.	Маркина		4.08.80		Лист; Листов 1	
ГИП	Никитин		5.08.80	Лента 2П-1,5×20. ГОСТ 21996-76	Госстрой СССР ПРОМСТРОЙПРОЕКТ Москва	
Нач.отд.	Людковский		8.08.80			

Инв.№ подл. | Подпись и дата | Взам.инв.№

М65.05.00.002

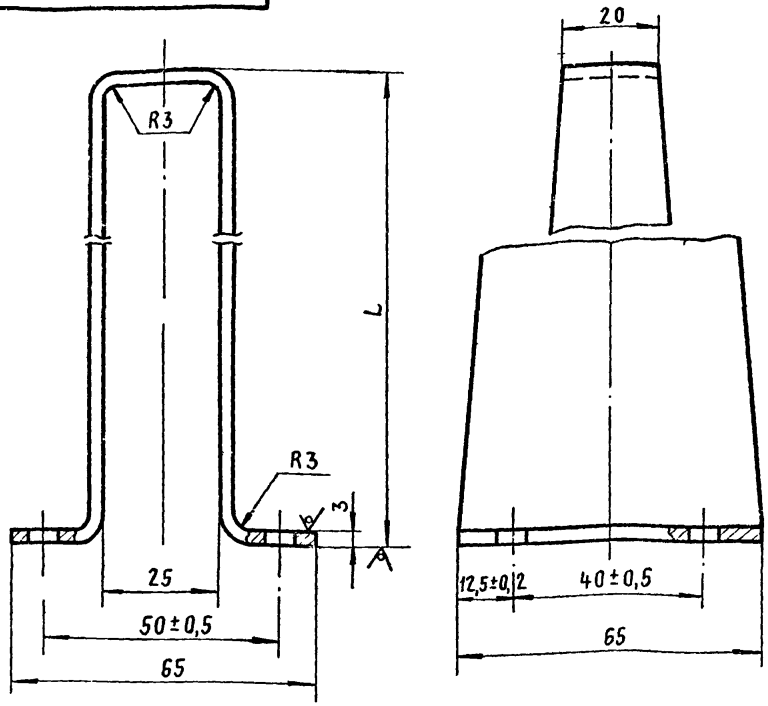

Неуказанные предельные отклонения размеров, H14, h14, ± $\frac{IT14}{2}$.

Обозначение	L	Масса
М65.05.00.002	286	0,71
-01	156	0,45

Исполн.	Никитина		2.07.80
Провер.	Никитин		5.08.80
Н.контр.	Маркина		4.08.80
ГИП	Никитин		5.08.80
Нач.отд.	Людковский		8.08.80

М65.05.00.002

Кронштейн

Стадия	Масса	Масштаб
Р	См. табл.	
Лист	Листов 1	

Ст.3 ГОСТ 380-71

Госстрой СССР ПРОМСТРОЙПРОЕКТ Москва

М63.08.00.003

R=60

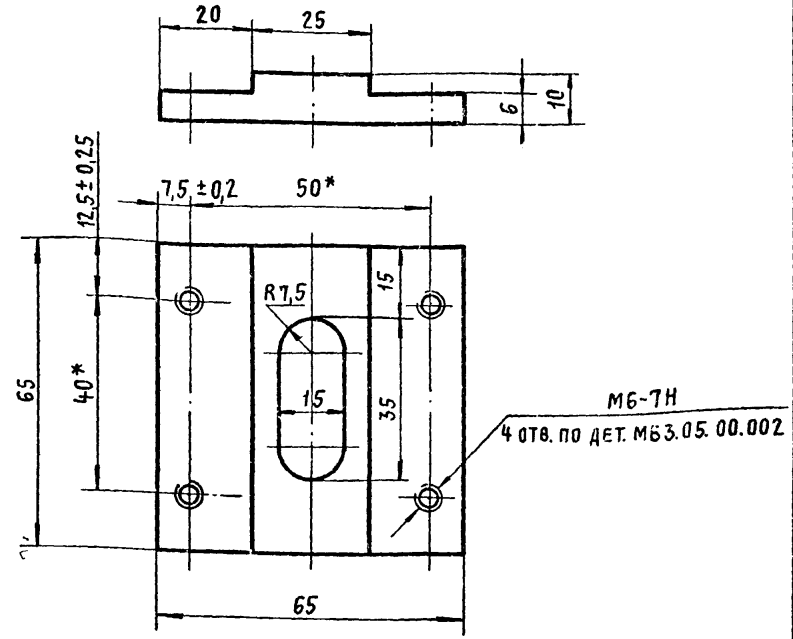

1.* Размеры для справки.

2. Неуказанные предельные отклонения размеров, H14, h14, ± $\frac{IT14}{2}$.

Взам.инв.№ | Подпись и дата | Инв.№ подл.

Исполнит.	Никитина		2.07.80
Провер.	Никитин		5.08.80
Н.контр.	Маркина		4.08.80
Гл.инж.пр.	Никитин		5.08.80
Нач.отд.	Людковский		8.08.80

М63.05.00.003

Пластик

Стадия	Масса	Масштаб
Р	0,25	1:1
Лист	Листов 1	

Ст.3 ГОСТ 380-71*

Госстрой СССР ПРОМСТРОЙПРОЕКТ Москва

Серия 1.436.2-17. Выпуск 5

Формат	Зона	Поз.	Обозначение	Наименование	Кол.	Примеч.
				Документация		
11			МБ3.06.00.000.СБ	Сборочный чертеж		
				Детали		
11		1	МБ3.06.00.001	Ось	1	
11		2	МБ3.06.00.002	Рукоятка	1	
11		3	МБ3.06.00.003	Тяга	1	
11		4	МБ3.06.00.004	Ось	1	
11		5	МБ3.06.00.005	Рукоятка	1	
11		6	МБ3.06.00.006	Ось	2	
				Стандартные изделия		
		8		Кольцо 1А10 ГОСТ 13940-68	2	

Взам. инв. № | Подп. и дата | Инв. № подл.

Исполн.	Никитина		2.07.88
Провер.	Никитин		5.07.88
Н. контр.	Маркина		7.07.88
Гл. инж. пр.	Никитин		5.07.88
Нач. отд.	Людковский		8.07.88

МБ3.06.00.000

Ручка

Стадия	Лист	Листов
Р		1

Госстрой СССР
ПРОМСТРОЙПРОЕКТ
Москва

Формат 11

МБ3.06.00.000.СБ

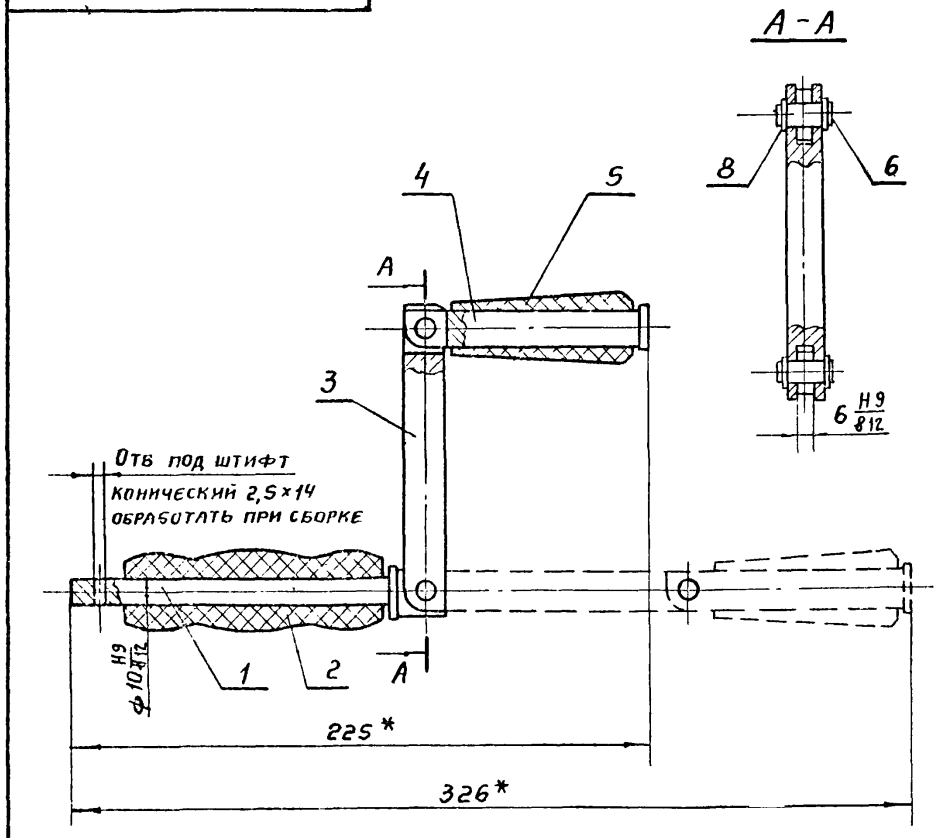

* Размеры для справок

Взам. инв. № | Подпись и дата | Инв. № подл.

Н. контр.	Маркина		7.07.88
Исполн.	Никитина		2.07.88
Провер.	Никитин		5.07.88
Гл. инж. пр.	Никитин		5.07.88
Нач. отд.	Людковский		8.07.88

МБ3.06.00.000.СБ

Ручка
Сборочный чертеж

Стадия	Масса	Масштаб
Р	0,5	1:2
Лист	Листов 1	

Госстрой СССР
ПРОМСТРОЙПРОЕКТ
Москва

М63.06.00.001

Rz 60 (V)

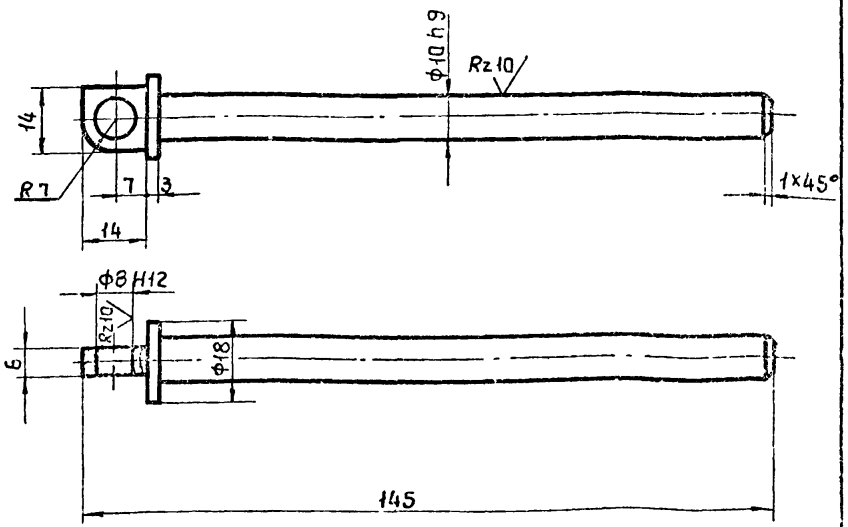

1. Неуказанные предельные отклонения размеров, H14, h14, $\pm\frac{IT14}{2}$

				М63.06.00.001.			
				Ось	Стадия	Масса	Масштаб
					Р	0,1	1:1
					Лист	Листов 1	
Н.контр.	Никитина		4.08.80	Сталь 45 ГОСТ 1050-74	Госстрой СССР ПРОМСТРОЙПРОЕКТ Москва		
Исполн.	Земскова		2.07.80				
Пров.	Никитин		5.08.80				
Гл.инж.пр.	Никитин		5.08.80				
Нач.отд.	Людковский		6.08.80				

М63.06.00.002

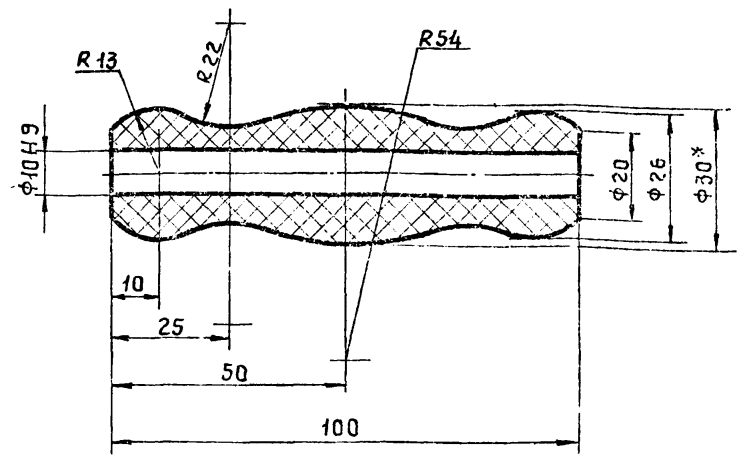

1. Размер для справки.
2. Неуказанные предельные отклонения размеров, H14, h14, $\pm\frac{IT14}{2}$

Инв.№ подл. | Подпись и дата | Взам.инв.№

				М63.06.00.002.			
				Ручка	Стадия	Масса	Масштаб
					Р	0,04	1:1
					Лист	Листов 1	
Н.контр.	Никитина		4.08.80	Эбонит Ф30 ГОСТ 2748-77	Госстрой СССР ПРОМСТРОЙПРОЕКТ Москва		
Исполн.	Земскова		2.07.80				
Пров.	Никитин		5.08.80				
Гл.инж.пр.	Никитин		5.08.80				
Нач.отд.	Людковский		6.08.80				

Серия 1.436.2-17. Выпуск 5.

МБ3. 06. 00. 003

Rz 60

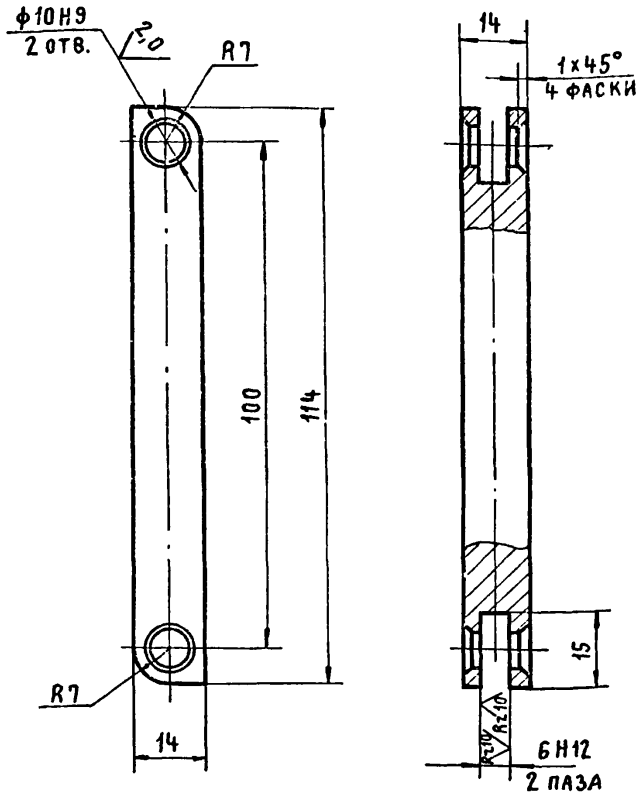

1. Неуказанные предельные отклонения размеров, H14, h14, $\pm \frac{IT14}{2}$.
2. Покрытие М6Н9Х3.

				МБ3. 06. 00. 003		
				Тяга	Стадия: Р	Масса: 0,15	Масштаб: 1:1
					Лист	Листов 1
Н. контр.	Никитина		4.08.80	Сталь 45. ГОСТ 1050-74	Госстрой СССР ПРОМСТРОЙПРОЕКТ Москва	
Исполн.	Земскова		15.07.80			
Провер.	Никитин		5.08.80			
Гл. инж. пр	Никитин		5.08.80			
Нач. отд.	Людковский		8.08.80			

Инв. № подл. | Подпись и дата | Взам. инв. №

МБ3. 06. 00. 004

Rz 60

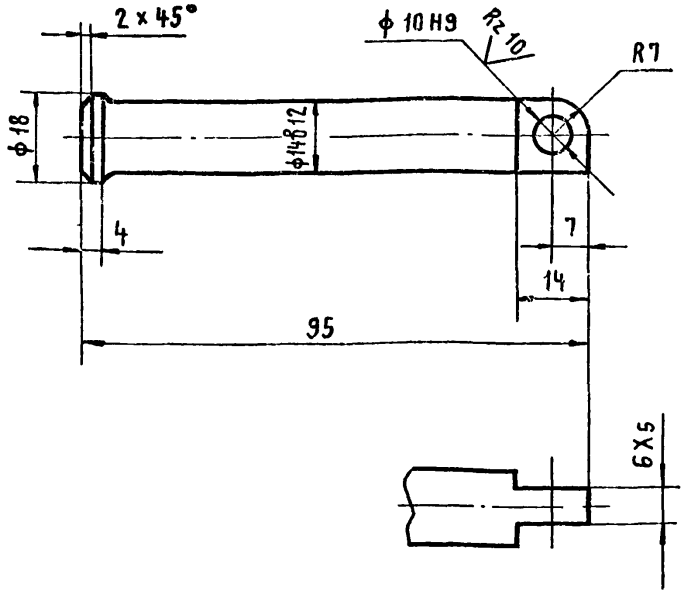

1. Неуказанные предельные отклонения размеров, H14, h14, $\pm \frac{IT14}{2}$.

				МБ3. 06. 00. 004		
				Ось	Стадия: Р	Масса: 0,12	Масштаб: 1:1
					Лист	Листов 1
Н. контр.	Никитина		4.08.80	Сталь 45 ГОСТ 1050-74	Госстрой СССР ПРОМСТРОЙПРОЕКТ Москва	
Исполн.	Земскова		15.07.80			
Провер	Никитин		5.08.80			
Гл. инж. пр	Никитин		5.08.80			
Нач. отд	Людковский		8.08.80			

Инв. № подл. | Подпись и дата | Взам. инв. №

МБ3.06.00.005

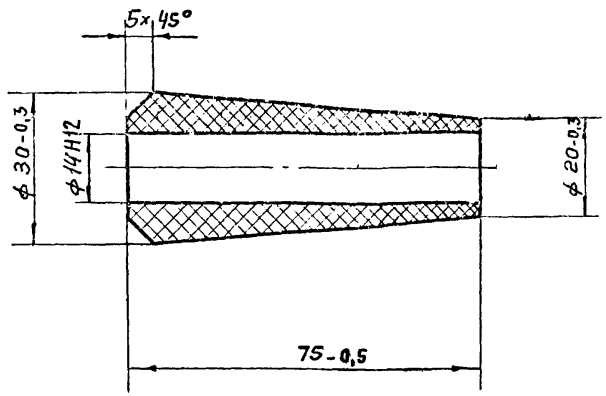

				МБ3.06.00.005		
Н.контр.	Маркина		4.08	Ручка	Стадия: Р	Масса: 0,03	Масштаб: 1:1
Исполн.	Никитина		2.07		Лист	Листов 1
Провер.	Никитин		5.08	Смола полиамидная 63 гост 10589-73	Госстрой СССР ПРОМСТРОЙПРОЕКТ Москва	
ГИП	Никитин		5.08			
Нач. отд.	Людковский		8.08			

Формат 11

МБ3.07.00.000.

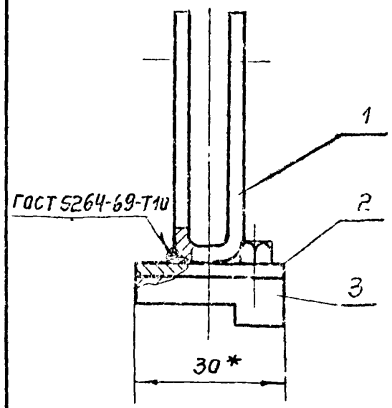

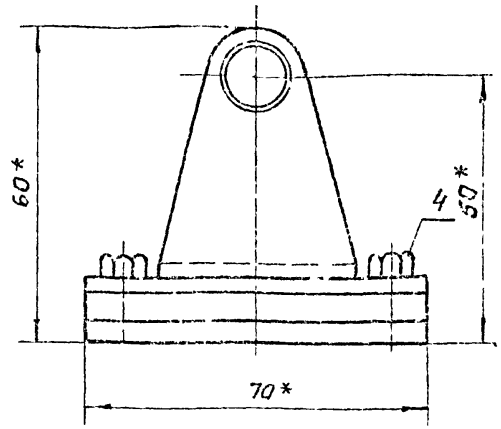

* Размеры для справок.

Формат	Зона	Поз	Обозначение	Наименование	Кол	Примечание
				Детали		
11		1	МБ3.07.00.001	Вилка	1	
11		2	МБ3.07.00.002.	Пластина	1	
11		3	МБ3.07.00.003	Платик	1	
				Стандартные изделия		
		4		Болт М6х6gх8.01 гост 7798-70	4	

Взам. инв. № | Подпись и дата | Инв. № подл.

				МБ3.07.00.000.		
Н.контр.	Маркина		4.08	Кронштейн	Стадия: Р	Масса: 0,19	Масштаб: 1:1
Исполнит	Никитина		2.07		Лист	Листов 1
Провер.	Никитин		5.08		Госстрой СССР ПРОМСТРОЙПРОЕКТ Москва	
Гл. инж. пр.	Никитин		5.08			
Нач. отд.	Людковский		8.08			

МБ3.07.00.001

Rz 80 (V)

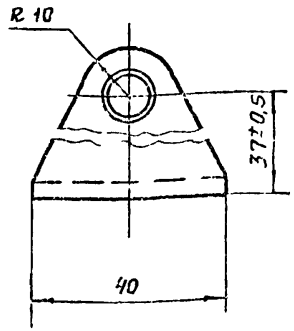

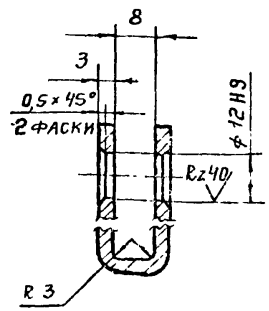

1. Неуказанные предельные отклонения размеров, $H14, h14, \pm \frac{IT14}{2}$.
2. HRC 28÷32

   Цементировать 0,2÷0,3 мм

				МБ3.07.00.001		
				Вилка	Стадия: Р	Масса: 0,03	Масштаб: 1:1
					Лист	Листов 1
Исполн.	Никитина		2.07	Сталь 3 гост 380-71	Госстрой СССР ПРОМСТРОЙПРОЕКТ Москва	
Н. контр.	Маркина		4.07			
Провер.	Никитин		5.07			
Гл. инж. пр.	Никитин		5.07			
Нач. отд.	Людковский		5.07			

Копировал: Формат А4

МБ3.07.00.002

Rz 80 (V)

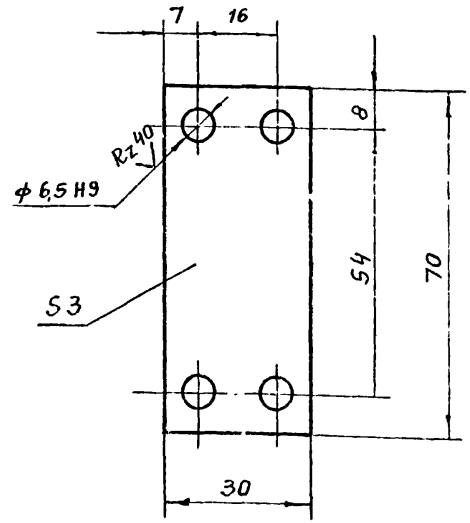

1. Неуказанные предельные отклонения размеров, $H14, h14, \pm \frac{IT14}{2}$.

				МБ3.07.00.002		
				Пластина	Стадия: Р	Масса: 0,04	Масштаб: 1:1
					Лист	Листов 1
Н. контр.	Маркина		4.07	Ст 3 гост 380-71	Госстрой СССР ПРОМСТРОЙПРОЕКТ Москва	
Исполнит.	Никитина		2.07			
Пров.	Никитин		5.07			
Гл. инж. пр.	Никитин		5.07			
Нач. отд.	Людковский		5.07			

Копировал 17661-07 72 Формат А4

Инв. № подл. | Подпись и дата | Взам. инв. №

М63.07.00.003

Rz 60

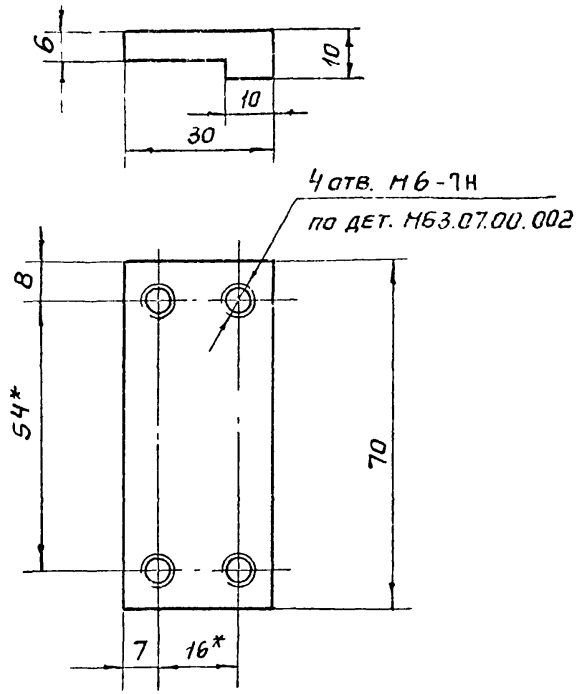

1. Неуказанные предельные отклонения размеров,

$H14, h14, \pm \frac{IT14}{2}$.

2. Размеры для справки

Исполн.	Никитина		2.01.80
Пров.	Никитин		5.08.80
Н. контр.	Маркина		4.08.80
Гл. инж. пр.	Никитин		5.08.80
Нач. отд.	Людковский		8.08.80

М63.07.00.003

Платик

Стадия	Масса	Масштаб
Р	0,12	1:1
Лист	Листов 1	

Ст.3 гост 380-71*

Госстрой СССР Промстройпроект Москва

Формат 11

Инв. № подл.	Подпись и дата	Взам. инв. №

Формат	Зона	Поз.	Обозначение	Наименование	Кол. на испол. М63.08.00.000	Примечание
				Документация		
11			М63.08.00.000.СБ	Сборочный чертеж	1	
				Детали		
11		1	М63.08.00.001	Скоба	1	
			-01	Скоба	1	
11		2	М63.08.00.002	Шпилька	2	2
11		3	М63.08.00.003	Платик	1	1
				Стандартные изделия		
		4		Болт М6х8 ГОСТ 7798-70	6	6
		5		Гайка М6 ГОСТ 5915-70	2	2

М63.08.00.000

Н. контр.	Никитина		5.08.80
Исполн.	Зелскова		5.08.80
Провер.	Никитин		5.08.80
Гл. инж. пр.	Никитин		5.08.80
Нач. отд.	Людковский		5.08.80

Кронштейн

Стадия	Лист	Листов
Р		1

Госстрой СССР Промстройпроект Москва

Формат 11

Серия 1.436.2-17. Выпуск 5

М63.08.00.000С6

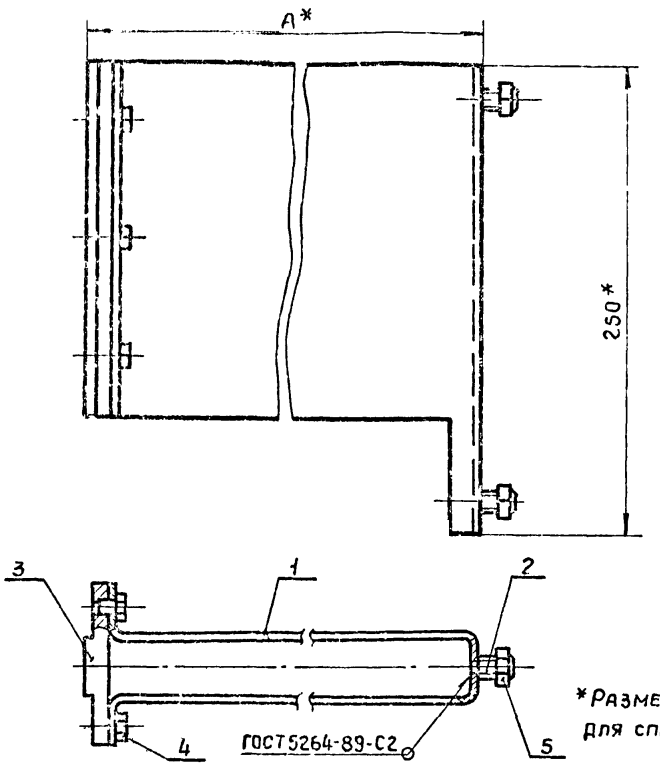

*Размеры для справок

Обозначение	А	Масса
М63.08.00.000.	286	3,13
-01	156	1,84

Н.контр.	Маркина		4.08.80
Исполн.	Никитина		2.07.80
Провер.	Никитин		5.08.80
ГИП	Никитин		5.08.80
Нач.отд.	Людковский		6.08.80

М63.08.00.000 СБ

Кронштейн
Сборочный чертеж

Стадия	Масса	Масштаб
Р	См. табл.	
Лист	Листов 1	

Госстрой СССР
ПРОМСТРОЙПРОЕКТ
Москва

Инв.№ подл. | Подпись и дата | Взам.инв.№

М63.08.00.001

Rz 80

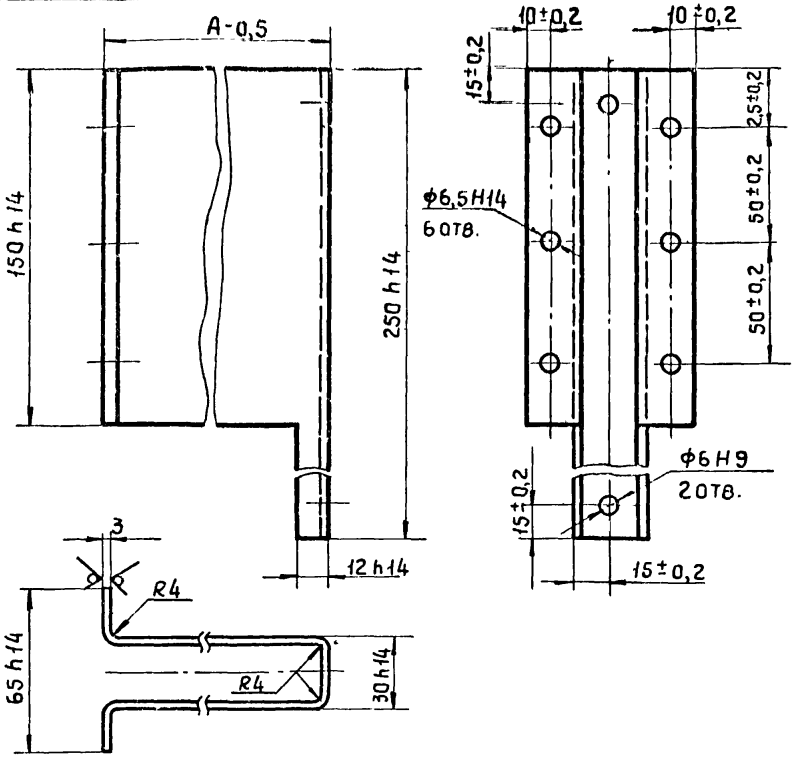

Обозначение	А мм	Масса
М63.08.00.001.	276	2,63
-01	146	1,34

Н.контр.	Маркина		4.08.80
Исполн.	Никитина		2.07.80
Провер.	Никитин		5.08.80
ГИП	Никитин		5.08.80
Нач.отд.	Людковский		6.08.80

М63.08.00.001.

Скоба

Ст.3 гост 380-71

Стадия	Масса	Масштаб
Р	См. табл.	
Лист 1	Листов 1	

Госстрой СССР
ПРОМСТРОЙПРОЕКТ
Москва

1.661-07 ТМ

МБ3.08.00.002

Rz 60 (√)

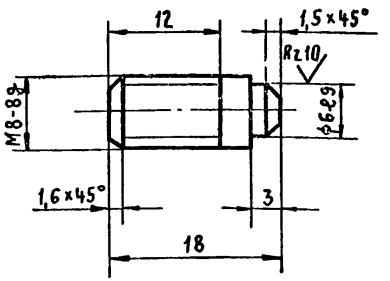

Неуказанные предельные отклонения размеров, H14, h14, $\pm \frac{IT14}{2}$.

Исполн.	Никитина		2.07.80
Провер.	Никитин		5.08.80
Н. контр.	Маркина		4.08.80
Гл. инж. пр.	Никитин		5.08.80
Нач. отд.	Людковский		8.08.80

МБ3.08.00.002

Шпилька.

Стадия	Масса	Масштаб
Р	0,005	2:1
Лист	Листов 1	

Сталь 20 ГОСТ 1050-74

Госстрой СССР ПРОМСТРОЙПРОЕКТ Москва

МБ3.08.00.003

Rz 60 (√)

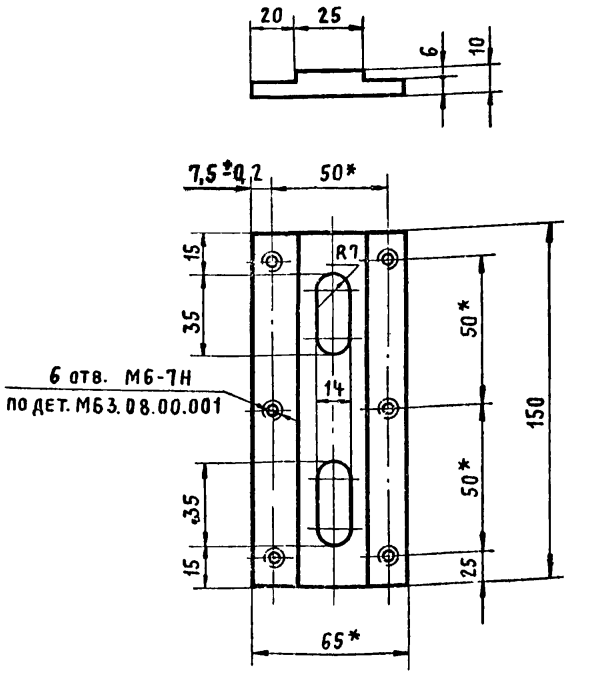

1.* Размеры для справки.

2. Неуказанные предельные отклонения размеров, H14, h14, $\pm \frac{IT14}{2}$.

Исполн.	Никитина		2.07.80
Провер.	Никитин		5.08.80
Н. контр.	Маркина		4.08.80
Гл. инж.	Никитин		5.08.80
Нач. отд.	Людковский		8.08.80

МБ3.08.00.003

Платик

Стадия	Масса	Масштаб
Р	0,5	1:2
Лист	Листов 1	

Ст. 3 ГОСТ 380-71*

Госстрой СССР ПРОМСТРОЙПРОЕКТ Москва

Инв. № подл. | Подпись и дата | Взам. инв. №

gost.e-ecolog.ru