СЕРИЯ 1.436.2-17

ОКНА С ПЕРЕПЛЁТАМИ ИЗ ОДИНАРНЫХ ПРЯМОУГОЛЬНЫХ СТАЛЬНЫХ ТРУБ И МЕХАНИЗМЫ ОТКРЫВАНИЯ

ВЫПУСК 4

МЕХАНИЗМЫ ОТКРЫВАНИЯ ФРАМУГ ТИП А
РАБОЧИЕ ЧЕРТЕЖИ

17661-05
цена 3-95

gost.e-ecolog.ru

СЕРИЯ 1.436.2-17

ОКНА С ПЕРЕПЛЁТАМИ ИЗ ОДИНАРНЫХ ПРЯМОУГОЛЬНЫХ СТАЛЬНЫХ ТРУБ И МЕХАНИЗМЫ ОТКРЫВАНИЯ

ВЫПУСК 4

МЕХАНИЗМЫ ОТКРЫВАНИЯ ФРАМУГ. ТИП А
РАБОЧИЕ ЧЕРТЕЖИ

РАЗРАБОТАНЫ

ПРОЕКТНЫМ ИНСТИТУТОМ
ГИПРОСПЕЦЛЕГКОНСТРУКЦИЯ

ЗАМ. ДИРЕКТОРА ИНСТИТУТА — МАРШЕВ Ю.А.
ГЛАВНЫЙ КОНСТРУКТОР ПРОЕКТА — ЛЕБЕДЕВ В.Г.

УТВЕРЖДЕНЫ
ПОСТАНОВЛЕНИЕМ ГОССТРОЯ СССР
ОТ 5.02.1982г. №8; ВВЕДЕНЫ В ДЕЙСТВИЕ С 1.06.1982г.

Содержание

Обозначение	Наименование	Стр.
	Содержание	2
1436.2-17.4.00.00.00.00	Механизмы открывания фрамуг. Типа А	4
1436.2-17.4.00.00.00.00ВС	Механизмы открывания фрамуг. Типа А	
	Ведомость спецификации	9
1436.2-17.4.00.00.00.00 ВП	Механизмы открывания фрамуг. Типа	
	Ведомость покупных изделий	12
1436.2-17.4.00.00.00.00ТУ	Механизмы открывания фрамуг. Типа	
	Технические условия	18
1436.2-17.4.00.00.00.00.ТО	Механизмы открывания фрамуг Типа А	
	Техническое описание	21
1436.2-17.4.01.00.00.00	Механизм винторычажный для одинар-	
	ных переплетов	23
1436.2-17.4.01.00.00.00СБ	Механизм винторычажный для одинар-	
	ных переплетов Сборочный чертеж	29
1436.2-17.4.01.01.00.00	Рычаг	33
1436.2-17.4.01.01.00.00 СБ	Рычаг Сборочный чертеж	33
1436.2-17.4.01.02.00.00	Кронштейн	34
1436.2-17.4.01.05.00.00	Тяга	34
1436.2-17.4.01.02.00.00СБ	Кронштейн Сборочный чертеж	35
1436.2-17.4.01.03.00.00	Кронштейн	36
1436.2-17.4.01.03.00.00 СБ	Кронштейн Сборочный чертеж	37
1436.2-17.4.01.04.00.00	Кронштейн	38
1436.2-17.4.01.04.00.00 СБ	Кронштейн Сборочный чертеж	39
1436.2-17.4.01.05.00.00.СБ	Тяга Сборочный чертеж	40
1436.2-17.4.01.06.00.00	Винт	41
1436.2-17.4.01.07.00.00	Маховик	41
1436.2-17.4.01.06.00.00 СБ	Винт Сборочный чертеж	43
1436.2-17.4.01.07.00.00.СБ	Маховик Сборочный чертеж	44

Обозначение	Наименование	Стр
1436.2-17.4.01.07.01.00	Штурвал	45
1436.2-17.4.02.01.00.00	Винт	45
1436.2-17.4.01.07.01.00СБ	Штурвал Сборочный чертеж	46
1436.2-17.4.01.07.02.00	Кронштейн	47
1436.2-17.4.01.07.02.00СБ	Кронштейн Сборочный чертеж	48
1436.2-17.4.02.00.00.00	Механизм винторычажный для раз-	
	дельных переплетов	49
1436.2-17.4.02.00.00.00	Механизм винторычажный для раз-	
	дельных переплетов Сборочный чертеж	55
1436.2-17.4.02.01.00.00СБ	Винт Сборочный чертеж	53
1436.2-17.4.03.00.00.00	Механизм рычажный	60
1436.2-17.4.03.01.00.00	Фиксатор	61
1436.2-17.4.03.01.00.00СБ	Фиксатор Сборочный чертеж	62
1436.2-17.4.03.01.01.00	Кронштейн	63
1436.2-17.4.03.01.01.00СБ	Кронштейн Сборочный чертеж	63
1436.2-17.4.03.02.00.00	Ручка-завертка	64
1436.2-17.4.06.00.00.01	Направляющаяся	65
1436.2-17.4.03.02.00.00СБ	Ручка-завертка Сборочный чертеж	66
1436.2-17.4.03.02.01.00	Ручка	67
1436.2-17.4.03.02.02.03	Палец	67
1436.2-17.4.03.02.01.00СБ	Ручка Сборочный чертеж	68
1436.2-17.4.03.02.02.00	Кронштейн	69
1436.2-17.4.03.02.02.00СБ	Кронштейн Сборочный чертеж	69
1436.2-17.4.03.02.03.00	Кронштейн	70
1436.2-17.4.03.02.03.00СБ	Кронштейн Сборочный чертеж	70
1436.2-17.4.04.00.00.00	Фрамужный прибор	71
1436.2-17.4.06.00.00.00	Фиксатор	71
1436.2-17.4.04.00.00.00СБ	Фрамужный прибор Сборочный чертеж	72

Содержание

Обозначение	Наименование	Стр.
1.436.2-17.4.04.01.00.00	Кронштейн	73
1.436.2-17.4.04.01.00.00СБ	Кронштейн Сборочный чертеж	73
1.436.2-17.4.05.00.00.00	Ручка-стяжка	74
1.436.2-17.4.05.00.00.00СБ	Ручка-стяжка Сборочный чертеж	75
1.436.2-17.4.06.00.00.00СБ	Фиксатор Сборочный чертеж	76
1.436.2-17.4.06.01.00.00	Кронштейн	77
1.436.2-17.4.06.01.00.00СБ	Кронштейн Сборочный чертеж	77
1.436.2-17.4.06.02.00.00	Кронштейн	78
1.436.2-17.4.06.02.00.00СБ	Кронштейн Сборочный чертеж	78
1.436.2-17.4.07.00.00.00	Кронштейн	79
1.436.2-17.4.07.00.00.00СБ	Кронштейн Сборочный чертеж	81
1.436.2-17.4.00.00.00.01	Прокладка	82
1.436.2-17.4.01.00.00.01	Тяга	83
1.436.2-17.4.01.07.02.01	Косынка	83
1.436.2-17.4.01.00.00.02	Ось	84
1.436.2-17.4.01.00.00.03	Палец	84
1.436.2-17.4.01.00.00.04	Стержень	85
1.436.2-17.4.01.00.00.05	Удлинитель тяги	85
1.436.2-17.4.01.01.00.01	Тяга	86
1.436.2-17.4.01.02.00.01	Тяга	86
1.436.2-17.4.01.03.00.01	Скоба	87
1.436.2-17.4.01.04.00.01	Скоба	87
1.436.2-17.4.01.05.00.01	Скоба	88
1.436.2-17.4.01.06.00.01	Стержень	88
1.436.2-17.4.01.07.00.02	Гайка	89
1.436.2-17.4.01.07.00.01	Стакан	89
1.436.2-17.4.03.01.00.01	Направляющая	90
1.436.2-17.4.03.01.00.02	Кронштейн	90

Обозначение	Наименование	Стр.
1.436.2-17.4.03.02.00.01	Кронштейн	91
1.436.2-17.4.03.01.01.03	Ось	91
1.436.2-17.4.03.01.01.01	Стойка	92
1.436.2-17.4.03.01.01.02	Плита	92
1.436.2-17.4.03.02.01.01	Ручка	93
1.436.2-17.4.03.02.02.01	Стойка	94
1.436.2-17.4.03.02.02.02	Плита	94
1.436.2-17.4.03.02.03.01	Плита	95
1.436.2-17.4.03.02.03.02	Планка	95
1.436.2-17.4.04.00.00.01	Рычаг	96
1.436.2-17.4.04.00.00.02	Направляющая	96
1.436.2-17.4.04.01.00.01	Ось	97
1.436.2-17.4.05.00.00.01	Захват	97
1.436.2-17.4.05.00.00.02	Ручка	98
1.436.2-17.4.07.00.00.01	Планка	99
1.436.2-17.4.07.00.00.02	Планка	99
1.436.2-17.4.07.00.00.03	Планка	100
1.436.2-17.4.07.00.00.04	Планка	100
1.436.2-17.4.00.00.00КУ	Карта уровня качества	101

Инв. № подл. | Подп. и дата | Взам. инв. №

Серия 1.436.2-17. Выпуск 4

Формат	Зона	Поз.	Обозначение	Наименование	Кол. на исполн. 4.00.00.00.00- —	01	02	03	04	05	06	07	08	09	Примечание
				Документация											
11			4.00.00.00.00 ВС	Ведомость спецификаций											
*			4.00.00.00.00 ВП	Ведомость покупных изделий											11, 12
11			4.00.00.00.00 ТУ	Технические условия											
11			4.00.00.00.00 ТО	Техническое описание											
*			4.00.00.00.00 КУ	Карта уровня качества											11, 12
				Шифр	МВР2.02.460А	МВР2.03.060А	МВР2.03.660А	МВР2.04.260А	МВР2.04.860А	МВР2.05.460А	МВР2.06.060А	МВР1.0.24А	МВР1.0.30А	МВР1.0.36А	
				Лит.											

4.00.00.00.00

Разраб.	Протопопова		01.12.21
Пров.	Агапова		01.12.21
Рук. пр.	Агапова		01.12.21
Н. контр.	Веневцева		01.12.21
Утв.	Кашкинов		01.12.21

Механизмы открывания фрамуг Тип А

Стадия	Лист	Листов
Р	1	10

Минмонтажспецстрой СССР

Гипроспецлегконструкция

Копировал: Углева

Формат 11

Инв. № подл. | Подп. и дата | Взам. инв. №

Формат	Зона	Поз.	Обозначение	Наименование	Кол. на исполн 4.00.00.00.00 —	01	02	03	04	05	06	07	08	09	Примечание
				Сборочные единицы											
11			4.01.00.00.00	Механизм винтовой чажный для одинарных переплетов	1										
			-01	То же		1									
			-02	"			1								
			-03	"				1							
			-04	"					1						
			-05	"						1					
			-06	"							1				
			-07	"								1			
			-08	"									1		
			-09	"										1	
				Шифр	МВР2.02.460А	МВР2.03.060А	МВР2.03.660А	МВР2.04.260А	МВР2.04.860А	МВР2.05.460А	МВР2.06.060А	МВР1.0.24А	МВР1.0.30А	МВР1.0.36А	
				Лит.											

4.00.00.00.00

Лист 2

Формат 1

7766-06 5

4

Формат	Зона	Поз.	Обозначение	Наименование	Кол. на исполн. 4.00.00.00.00- 10	11	12	13	14	15	16	17	18	19	Примечание
				Документация											
11			4.00.00.00.00 ВС	Ведомость спецификаций											
*			4.00.00.00.00 ВП	Ведомость покупных изделий											11,12
11			4.00.00.00.00 ТУ	Технические условия											
11			4.00.00.00.00 ТО	Техническое описание											
*			4.00.00.00.00 КУ	Карта уровня качества											11,12

Лит.										
Шифр	МВР10.42А	МВР10.48А	МВР10.54А	МВР10.60А	МВР20.24.48А	МВР20.30.48А	МВР20.36.48А	МВР20.42.48А	МВР20.48.48А	МВР20.54.48А

4.00.00.00.00 — Лист 3

Копировал Углева — Формат 11

Формат	Зона	Поз.	Обозначение	Наименование	Кол. на исполн. 4.00.00.00.00 10	11	12	13	14	15	16	17	18	19	Примечание
				Сборочные единицы											
11			4.01.00.00.00-10	Механизм винторычажный для одинарных переплетов	1										
			-11	То же		1									
			-12	"			1								
			-13	"				1							
			-14	"					1						
			-15	"						1					
			-16	"							1				
			-17	"								1			
			-18	"									1		
			-19	"										1	

Лит										
Шифр	МВР10.42А	МВР10.48А	МВР10.54А	МВР10.60А	МВР20.24.48А	МВР20.30.48А	МВР20.36.48А	МВР20.42.48А	МВР20.48.48А	МВР20.54.48А

4.00.00.00.00 — Лист 4

Копировал Углева — Формат 11

Формат	Зона	Поз.	Обозначение	Наименование	Кол. на исполн. 4.00.00.00.00- 20	21	22	23	24	25	26	27			Примечание
				Документация											
11			4.00.00.00.00 ВС	Ведомость специ-											
				фикаций											
*			4.00.00.00.00 ВП	Ведомость покуп-											
				ных изделий											11,12
11			4.00.00.00.00 ТУ	Технические											
				условия											
11			4.00.00.00.00 ТО	Техническое											
				описание											
*			4.00.00.00.00 КУ	Карта уровня											
				качества											11,12

Лит

Шифр: МВР.2.05.04.8А | МВР.2.24.60А | МВР.2.30.60А | МВР.2.36.60А | МВР.2.42.60А | МВР.2.48.60А | МВР.2.54.60А | МВР.2.60.60А

4.00.00.00.00

Лист 5

Копировал: Углева

Формат 11

Формат	Зона	Поз.	Обозначение	Наименование	Кол. на исполн. 4.00.00.00.00 20	21	22	23	24	25	26	27			Примечание
				Сборочные единицы											
11			4.01.00.00.00 - 20	Механизм винторычаж-											
				ный для одинарных											
				переплетов	1										
11			4.02.00.00.00	Механизм винторычаж-											
				ный для раздельных											
				переплетов		1									
			-01	То же			1								
			-02	"				1							
			-03	"					1						
			-04	"						1					
			-05	"							1				
			-06	"								1			

Лит

Шифр: МВР.2.05.04.8А | МВР.2.24.60А | МВР.2.30.60А | МВР.2.36.60А | МВР.2.42.60А | МВР.2.48.60А | МВР.2.54.60А | МВР.2.60.60А

4.00.00.00.00

Лист 6

Копировал Углева

Формат 11

Альбом 4 Экз. 7

Формат	Зона	Поз.	Обозначение	Наименование	Кол. на исполн. 4.00.00.00.00 28	29	30	31	32	33	34	35	36	37	Примечание
				Документация											
11			4.00.00.00.00 ВС	Ведомость спецификаций											
*			4.00.00.00.00 ВП	Ведомость покупных изделий											11,12
11			4.00.00.00.00 ТУ	Технические условия											
11			4.00.00.00.00 ТО	Техническое описание											
*			4.00.00.00.00 КУ	Карта уровня качества											11,12

Лит.										
Шифр	МВР1.Р24А	МВР1.Р30А	МВР1.Р36А	МВР1.Р42А	МВР1.Р48А	МВР1.Р54А	МВР1.Р60А	МВР2.Р150А	МВР1.Р15А	МВР2.Р24.48А

Формат	Зона	Поз.	Обозначение	Наименование	Кол. на исполн. 28	29	30	31	32	33	34	35	36	37	Примечание
				Сборочные единицы											
11			4.02.00.00.00 - 07	Механизм винторычажный для раздельных переплетов	1										
			- 08	То же		1									
			- 09	"			1								
			- 10	"				1							
			- 11	"					1						
			- 12	"						1					
			- 13	"							1				
			- 14	"								1			
			- 15	"									1		
			- 16	"										1	

Лит.										
Шифр	МВР1.Р24А	МВР1.Р30А	МВР1.Р36А	МВР1.Р42А	МВР1.Р48А	МВР1.Р54А	МВР1.Р60А	МВР2.Р150А	МВР1.Р15А	МВР2.Р24.48А

Формат	Зона	Поз.	Обозначение	Наименование	Кол. на исполн. 4.00.00.00.00 38	39	40	41	42	43	44	45	46		Примечание
				Документация											
11			4.00.00.00.00 ВС	Ведомость спецификаций											
ж			4.00.00.00.00 ВП	Ведомость покупных изделий											11,12
11			4.00.00.00.00 ТУ	Технические условия											
11			4.00.00.00.00 ТО	Техническое описание											
ж			4.00.00.00.00 КУ	Карта уровня качества											11,12

Лит

Шифр: МВР.2Р.30.48А | МВР.2Р.36.48А | МВР.2Р.42.48А | МВР.2Р.48.48А | МВР.2Р.54.48А | МВР.2Р.60.48А | МВР.2Р.154.48А | МР1 | МР2

4.00.00.00.00

Лист 9

Формат	Зона	Поз.	Обозначение	Наименование	Кол. на исполн. 4.00.00.00.00- 38	39	40	41	42	43	44	45	46		Примечание
				Сборочные единицы											
			4.02.00.00.00 -17	Механизм винторычажный для раздельных переплетов	1										
			-18	То же		1									
			-19	"			1								
			-20	"				1							
			-21	"					1						
			-22	"						1					
			-23	"							1				
			4.03.00.00.00	Механизм рычажный								1			
			-01	То же									1		

Лит

Шифр: МВР.2Р.30.48А | МВР.2Р.36.48А | МВР.2Р.42.48А | МВР.2Р.48.48А | МВР.2Р.54.48А | МВР.2Р.60.48А | МВР.2Р.154.48А | МР1 | МР2

4.00.00.00.00

Лист 10

Инв. № подл.	Подп. и дата	Взам. инв. №

Серия 1.436.2-17. Выпуск 4

Номер строки	Обозначение	Наименование	Для исполн. 4.00.00.00- –	01	02	03	04	05	06	07	08	09	Примечание
1	4.00.00.00.00	Механизмы открывания											
2		фрамуг Тип А	X	X	X	X	X	X	X	X	X	X	
3	4.01.00.00.00	Механизм винторычажный											
4		для одинарных переплетов	X	X	X	X	X	X	X	X	X	X	
5	4.01.01.00.00	Рычаг	X	X	X	X	X	X	X	X	X	X	
6	4.01.02.00.00	Кронштейн	X	X	X	X	X	X	X	X	X	X	
7	4.01.03.00.00	Кронштейн	X	X	X	X	X	X	X	X	X	X	
8	4.01.04.00.00	Кронштейн	X	X	X	X	X	X	X	X	X	X	
9	4.01.05.00.00	Тяга	X	X	X	X	X	X	X	X	X	X	
10	4.01.06.00.00	Винт	X	X	X	X	X	X	X	X	X	X	
11	4.01.07.00.00	Маховик	X	X	X	X	X	X	X	X	X	X	
12	4.01.07.01.00	Штурвал	X	X	X	X	X	X	X	X	X	X	
13	4.01.07.02.00	Кронштейн	X	X	X	X	X	X	X	X	X	X	
14													
15													

				4.00.00.00.00 ВС		
Разраб.	Протопопов			Механизмы открывания фрамуг. Тип А Ведомость спецификаций	Стадия	Лист	Листов
Пров.	Агапова				Р	1	6
Рук. пр.	Агапова				Минмонтажспецстрой СССР		
Н. контр.	Веневцева				Гипроспецлегконструкция		
Утв.	Кашкинов						

Копировал Челева Формат А4

Инв. № подл.	Подп. и дата	Взам. инв. №

Номер строки	Обозначение	Наименование	Для исполн. 4.00.00.00.00 10	11	12	13	14	15	16	17	18	19	Примечание
1	4.00.00.00.00	Механизмы открывания											
2		фрамуг Тип А	X	X	X	X	X	X	X	X	X	X	
3	4.01.00.00.00	Механизм винторычажный											
4		для одинарных переплетов	X	X	X	X	X	X	X	X	X	X	
5	4.01.01.00.00	Рычаг	X	X	X	X	X	X	X	X	X	X	
6	4.01.02.00.00	Кронштейн	X	X	X	X	X	X	X	X	X	X	
7	4.01.03.00.00	Кронштейн	X	X	X	X	X	X	X	X	X	X	
8	4.01.04.00.00	Кронштейн	X	X	X	X	X	X	X	X	X	X	
9	4.01.05.00.00	Тяга	X	X	X	X	X	X	X	X	X	X	
10	4.01.06.00.00	Винт	X	X	X	X	X	X	X	X	X	X	
11	4.01.07.00.00	Маховик	X	X	X	X	X	X	X	X	X	X	
12	4.01.07.01.00	Штурвал	X	X	X	X	X	X	X	X	X	X	
13	4.01.07.02.00	Кронштейн	X	X	X	X	X	X	X	X	X	X	
14													
15													
16													
17													
18													
19													

4.00.00.00.00 ВС	Лист 2

Инв. № 20-17494

Номер строки	Обозначение	Наименование	Для исполн. 4.00.00.00.00 20	21	22	23	24	25	26	27	28	29	Примечание
1	4.00.00.00.00	Механизмы открывания											
2		фрамуг. Тип А	X	X	X	X	X	X	X	X	X		
3	4.01.00.00.00	Механизм винторычажный для											
4		одинарных переплетов	X										
5	4.01.01.00.00	Рычаг	X	X	X	X	X	X	X	X	X	X	
6	4.01.02.00.00	Кронштейн	X	X	X	X	X	X	X	X	X	X	
7	4.01.03.00.00	Кронштейн	X	X	X	X	X	X	X	X	X	X	
8	4.01.04.00.00	Кронштейн	X	X	X	X	X	X	X	X	X	X	
9	4.01.05.00.00	Тяга	X	X	X	X	X	X	X	X	X	X	
10	4.01.06.00.00	Винт	X	X	X	X	X	X	X	X	X	X	
11	4.01.07.00.00	Маховик	X	X	X	X	X	X	X	X	X	X	
12	4.01.07.01.00	Штурвал	X	X	X	X	X	X	X	X	X	X	
13	4.01.07.02.00	Кронштейн	X	X	X	X	X	X	X	X	X	X	
14	4.02.00.00.00	Механизм винторычажный											
15		для раздельных перепл-											
16		летов		X	X	X	X	X	X	X	X	X	
17													
18													
19													

Номер строки	Обозначение	Наименование	Для исполн. 4.00.00.00.00 30	31	32	33	34	35	36	37	38	39	Примечание
1	4.00.00.00.00	Механизм открывания											
2		фрамуг. Тип А	X	X	X	X							
3	4.02.00.00.00	Механизм винторычаж-											
4		ный для раздельных											
5		переплетов	X	X	X								
6	4.01.01.00.00	Рычаг	X	X	X	X	X	X	X	X	X	X	
7	4.01.02.00.00	Кронштейн	X	X	X	X	X	X	X	X	X	X	
8	4.01.03.00.00	Кронштейн	X	X	X	X	X	X	X	X	X	X	
9	4.01.04.00.00	Кронштейн	X	X	X	X	X	X	X	X	X	X	
10	4.01.05.00.00	Тяга	X	X	X	X	X	X	X	X	X	X	
11	4.01.06.00.00	Винт	X	X	X	X	X	X	X	X	X	X	
12	4.01.07.00.00	Маховик	X	X	X	X	X	X	X	X	X	X	
13	4.01.07.01.00	Штурвал	X	X	X	X	X	X	X	X	X	X	
14	4.01.07.02.00	Кронштейн	X	X	X	X	X	X	X	X	X	X	
15													
16													
17													
18													
19													

Номер строки	Обозначение	Наименование	Для исполн. 4.00.00.00.00										Примечание
			40	41	42	43	44	45	46				
1	4.00.00.00.00	Механизмы открывания											
2		фрамуг. Тип А.	X	X	X	X	X	X	X				
3	4.02.00.00.00	Механизм винторычажный											
4		для раздельных											
5		переплетов	X	X	X	X	X						
6	4.01.01.00.00	Рычаг	X	X	X	X	X						
7	4.01.02.00.00	Кронштейн	X	X	X	X	X						
8	4.01.03.00.00	Кронштейн	X	X	X	X	X						
9	4.01.04.00.00	Кронштейн	X	X	X	X	X						
10	4.01.05.00.00	Тяга	X	X	X	X	X						
11	4.01.06.00.00	Винт	X	X	X	X	X						
12	4.01.07.00.00	Маховик	X	X	X	X	X						
13	4.01.07.01.00	Штурвал	X	X	X	X	X						
14	4.01.07.02.00	Кронштейн	X	X	X	X	X						
15	4.03.00.00.00	Механизм рычажный.						X	X				
16	4.03.01.00.00	Фиксатор						X	X				
17	4.03.01.01.00	Кронштейн						X	X				
18	4.03.02.00.00	Ручка - завертка						X	X				
19	4.03.02.01.00	Ручка						X	X				

Номер строки	Обозначение	Наименование	Для исполн 4.00.00.00.00										Примечание
			45	46									
1	4.03.02.02.00	Кронштейн	X	X									
2	4.03.02.03.00	Кронштейн	X	X									
3	4.04.00.00.00	Фрамужный прибор		X									
4	4.04.01.00.00	Кронштейн		X									
5	4.05.00.00.00	Ручка - стяжка		X									
6	4.06.00.00.00	Фиксатор		X									
7	4.06.01.00.00	Кронштейн		X									
8	4.06.02.00.00	Кронштейн											
9	4.07.00.00.00	Кронштейн	X	X									
10													
11													
12													
13													
14													
15													
16													
17													
18													
19													

Номер строки	Наименование	Код ОКП	Наименование документа на поставку	Поставщик	Кол. на исполн. 4.00.00.00.00- —	01	02	03	04	05	06	07	08	09	Примечание
1															
2	Болты	12 8200	ГОСТ 7798-70												
3	М6х16.58.019				4	4	4	4	4	4	4	4	4	4	
4	М6х25.58.019				12	12	12	16	16	20	20	12	12	12	
5															
6															
7	Гайки	12 8300	ГОСТ 6915-70												
8	М6.5.019				16	16	16	20	20	24	24	16	16	16	
9	М30.5.019				1	1	1	1	1	1	1	1	1	1	
10															
11															
12	Шайба 6.65Г.019	12 8600	ГОСТ 6402-70		16	16	16	20	20	24	24	16	16	16	
13															
14	Шайбы	12 8600	ГОСТ 11371-78												
15	10.019				9	9	9	9	9	9	9	5	5	5	
16	30.019				1	1	1	1	1	1	1	1	1	1	
17															
18															
19	Шплинт 25х14-001	12 8700	ГОСТ 397-66		9	9	9	9	9	9	9	5	5	5	
20															
21															
22	Винт самонарезающий		ТУ 36-2142-78	Киреевский ЗОК	16	16	16	16	16	16	16	8	8	8	
23	86х25														
24															
25															
26															

Серия 1.436.2-17. Выпуск 4

Взам. инв. №

Подп. и дата

Инв. № подл.

Разраб.	Протопопова		9.12.88
Пров.	Агапова		9.12.88
Рук. пр.	Агапова		9.12.88
Н. контр.	Бекевцева		9.12.88
Утв.	Кашкинов		9.12.88

4.00.00.00.008 П

Механизмы открывания фрамуг. Тип А
Ведомость покупных изделий

Стадия	Лист	Листов
Р	1	3

Минмонтажспецстрой СССР
Гипроспецлегконструкция

Копировал Углева

Формат А2

Номер строки	Наименование	Код ОКП	Наименование документа на поставку	Поставщик	Кол на исполн. 4.00.00.00.00. 10	11	12	13	14	15	16	17	18	19	Примечание
1															
2	Болты	12 8200	ГОСТ 7798-70												
3	М6х16. 58.019				4	4	4	4	4	4	4	4	4	4	
4	М6х25. 58.019				16	16	20	20	12	12	12	16	16	20	
5															
6															
7	Гайки	12 8300	ГОСТ 6915-70												
8	М6.5.019				20	20	24	24	16	16	16	20	20	24	
9	М30.5.019				1	1	1	1	1	1	1	1	1	1	
10															
11															
12	Шайба 6.65Г.019	12 8600	ГОСТ 6402-70		20	20	24	24	16	16	16	20	20	24	
13															
14	Шайбы	12 8600	ГОСТ 11371-78												
15	10.019				5	5	5	5	9	9	9	9	9	9	
16	30.019				1	1	1	1	1	1	1	1	1	1	
17															
18															
19	Шплинт 25х14-001	12 8700	ГОСТ 397-66		5	5	5	5	9	9	9	9	9	9	
20															
21															
22	Винт самонарезающий		ТУ36-2142-78	Киреевский ЗОК	8	8	8	8	16	16	16	16	16	16	
23	В6х25														
24															
25															
26															
27															
28															
29															
30															

Серия 1.436.2-17 выпуск 4

Инв.№ подл. | Подп. и дата | Взам.инв.№

Номер строки	Наименование	Код ОКП	Обозначение документа на поставку	Поставщик	Кол на исполн. 4.00.00.00 00-										Примечание
					20	21	22	23	24	25	26	27	28	29	
1															
2	Болты	12 8200	ГОСТ 7798-70												
3	М6 х 16. 58.019				4	4	4	4	4	4	4	4	4	4	
4	М6 х 25. 58.019				20	12	12	12	16	16	20	20	12	12	
5															
6															
7	Гайки	12 8300	ГОСТ 6415-70												
8	М 6.5.019				24	16	16	16	20	20	24	24	16	16	
9	М 30. 5.019				1	1	1	1	1	1	1	1	1	1	
10															
11															
12	Шайба 6.65Г 019	12 8600	ГОСТ 6402-70		24	16	16	16	20	20	24	24	16	16	
13															
14	Шайбы	12 8600	ГОСТ 11371-78												
15	10.019				9	9	9	9	9	9	9	9	5	5	
16	30.019				1	1	1	1	1	1	1	1	1	1	
17															
18															
19	Шплинт 25х14-001	12 8700	ГОСТ 397-66		9	9	9	9	9	9	9	9	5	5	
20															
21															
22	Винт самонарезающий		ТУ 36-2142-78	Киреевский ЗОК	16	16	16	16	16	16	16	16	8	8	
23	86 х 25														
24															
25															
26															
27															
28															
29															
30															

Серия 1.436.2-17. Выпуск 4

Взам. инв. №

Подп. и дата

Инв. № подл.

Номер строки	Наименование	Код ОКП	Обозначение документа на поставку	Поставщик	Кол на исполн. 4.00 00 00 00- 30	31	32	33	34	35	36	37	38	39	Примечание
1															
2	Болты	12 8200	ГОСТ 7798-70												
3	М6×16.58.019				4	4	4	4	4	4	4	4	4	4	
4	М6×25.58.019				12	16	16	20	20	4	4	12	12	12	
5															
6															
7	Гайки	12 8300	ГОСТ 6415-70												
8	М6.5.019				16	20	20	24	24	8	8	16	16	16	
9	М30.5.019				1	1	1	1	1	1	1	1	1	1	
10															
11															
12	Шайба 6.65Г.019	12 8600	ГОСТ 6402-70		16	20	20	24	24	8	8	16	16	16	
13															
14	Шайбы	12 8600	ГОСТ 11371-78												
15	10.019				5	5	5	5	5	9	5	9	9	9	
16	30.019				1	1	1	1	1	1	1	1	1	1	
17															
18															
19	Шплинт 25×14-001	12 8700	ГОСТ 397-79		5	5	5	5	5	9	5	9	9	9	
20															
21															
22	Винт самонарезающий		ТУ 36-2142-78	Киреевский ЗОК	8	8	8	8	8	16	8	16	16	16	
23	86×25														
24															
25															
26															
27															
28															
29															
30															

Серия 1.436.2-17. Выпуск 4

Инв.№ подл. | Подп. и дата | Взам.инв.№

4.00.00.00.00 ВП

Лист 4

Номер строки	Наименование	Код ОКП	Обозначение документа на поставку	Поставщик	Кол. на исполн. 4.00.00.00.00 - 40	41	42	43	44	45	46				Примечание
1															
2	Болты	12 8200	ГОСТ 7798-70												
3	М6х16.58.019				4	4	4	4	4	4	4				
4	М6х25.58.019				16	16	20	20	4						
5															
6	Винт М6х20 58 019	12 8400								2	2				
7															
8	Гайки	12 8300	ГОСТ 6415-70												
9	М 6.5.019				24	20	24	24	8	6	6				
10	М30.5.019				1	1	1	1	1						
11															
12															
13	Шайба 6.65Г.019	12 8600	ГОСТ 6402-70		24	20	24	24	8	4	4				
14															
15	Шайбы	12 8600	ГОСТ 11371-78												
16	8.019									7	7				
17	10.019				9	9	9	9	9	8	8				
18	30.019				1	1	1	1	1						
19															
20	Шплинты	12 8700	ГОСТ 397-79												
21	2,5х14-001				9	9	9	9	9						
22	2,5х20-001									5	5				
23															
24															
25	Винт самонарезающий		ТУ 36-2142-78	Киреевский ЗОК	16	16	16	16	16	9	9				
26	В6х25														
27															
28															
29															
30															

Серия 1.436.2-17 Выпуск 4

Механизмы открывания фрамуг
Тип А
Технические условия
4.00.00.00.00 ТУ

Главный конструктор
проекта института
Гипроспецлегконструкция
В.В. Ефимов
01.12.81

1981 г.

Инв. № подл. | Подп. и дата | Взам. инв. №

Серия 1.436.2-17 Выпуск 4

Механизмы открывания фрамуг
Тип А
Техническое описание
4.00.00.00.00 ТО

Главный конструктор
проекта института
Гипроспецлегконструкция
В.В. Ефимов
01.12.81

1981 г.

Инв. № подл. | Подп. и дата | Взам. инв. №

Настоящие технические условия распространяются на механизмы и приборы открывания представленные в данном выпуске, и могут служить основой для разработки технических условий на серийное производство данных механизмов

1. Назначение и область применения.

1.1. Механизмы и приборы открывания предназначены для открывания (закрывания) фрамуг и створок окон стальных с переплетами из одинарных труб, разработанных в данной серии и представленных в выпуске 1 Рекомендации по применению механизмов см. в выпуске 0.

1.2. Примеры моркировки различных типов винто-рычажных, а также их номенклатуру см. в выпуске 0 и чертежи механизмов представленные в данном выпуске.

2. Технические требования.

2.1. Механизмы и приборы открывания должны соответствовать требованиям настоящих технических условий и комплекта документации данного выпуска. Внесение изменений в технические условия и конструкторскую документацию должно производиться в соответствии с ГОСТ 2.503-74

2.2. Механизмы и приборы открывания должны иметь весовые характеристики, указанные на чертежах и обеспечить заданные параметры углов открывания, усилий открывания и плотности уплотнения указанные в пояснительной записке к выпуску 0 и настоящих технических условиях

2.3. Требования к материалам и заготовкам.

2.3.1. Количество материалов, размеры стандартных профилей должны соответствовать требованиям государственных и отрослевых стандартов или технических условий на данную продукцию Соответствие применяемых материалов должно подтверждаться сертификатами заводов-постановщиков, а при отсутствии таковых - данными испытаний заводской лаборатории.

2.3.2. Материалы должны подвергаться выборочному контролю.

2.3.3. Применение материалов при изготовлении деталей должно производиться в строгом соответствии с материалами указанными в чертежах.

2.4. Требование к деталям, имеющим механическую обработку

2.4.1. Шероховатость поверхности деталей имеющих механическую обработку должна соответствовать указанной на чертежах и выполняться в соответствии с классификацией по ГОСТ 2789-73. Шероховатость обработанной поверхности не указанная на чертежах, а также деталей без чертежа должна быть не ниже Rz 160 по ГОСТ 2789-73. На обработанных поверхностях деталей, на работающих как поверхности трения, допускаются необработанные поверхности в местах впадин площадью не более 10% от обработанной поверхности Острые кромки должны быть притуплены

2.4.2. Неуказанные предельные отклонения размеров по 14 квалитету

2.4.3. Метрическая резьба должна выполняться в соответствии с требованиями ГОСТ 9150-59 и ГОСТ 16093-70. Поля допусков для болтов - 8g, для гаек - 7Н. Выход резьбы, сбеги, недорезы, проточки и фаски по ГОСТ 10549-63.

2.5. Требования к сварочным соединениям

2.5.1. Сварка элементов конструкции механизмов должна осуществляться по технологическому процессу, разработанному на основании рабочих чертежей и технических условий. Сварные сборочные единицы должны выполняться по рабочим чертежам Типы сварных швов и их количество должны соответствовать вышеуказанным на чертежах Конструктивные элементы швов должны быть выполнены в соответствии с принятыми ГОСТами на сварные швы.

2.5.2. Перед началом сварки должно быть проверено качество сборки соединяемых элементов, а также состояние стыкуемых кромок и прилегаемых к ним поверхностей

2.5.3. Сварные швы должны быть очищены от шлака и брызг.

2.5.4. Сварные соединения должны быть приняты ОТК завода до огрунтовки

2.6. Требования к сборке.

2.6.1. Поступающие на сборку детали должны быть очищены от стружки и загрязнений

2.6.2. Перед сборкой механизмов и приборов открывания места посадки осей и трущиеся поверхности должны быть смазаны графитной смазкой по ГОСТ 3333-55 или другой равноценной по качеству.

2.6.3. Окончательная сборка механизмов винто-рычажного типа производится на монтаже при установке механизмов на окна в соответствии с установочными чертежами, представленными в серии 2 выпуск 2 настоящего проекта.

Механизм рычажный, фрамужные приборы, приборы открывания фрамуг и створок устанавливаются на окна на заводе-изготовителе в соответствии со сборочными чертежами на конкретные исполнения окон

2.6.7. Резьбовые соединения должны быть затянуты до отказа без перекоса сопрягаемых деталей, нормальными ключами, соответствующего размера. Крепежные детали должны быть предохранены от самоотвинчивания или выпадания из отверстий способами, указанными на чертежах.

				4 00 00 00 00 ТУ			
Разраб.	Лебедев	[signature]	[illegible]	Механизмы открывания фрамуг. Тип А. Технические условия	Стадия	Лист	Листов
Пров.	[illegible]	[signature]	[illegible]		Р	2	4
Рук. пр.	Лебедев	[signature]	[illegible]		Минмонтажспецстрой СССР		
Н. контр.	Веневцева	[signature]	[illegible]		Гипроспецлегконструкция		
Утв	Жуков	[signature]					

Серия 1436 2-17 выпуск 4

Инв. № подл. | Подп. и дата | Взам. инв. №

2.7. Требования к антикоррозийному покрытию

2.7.1 Покрытие механизма рычажного и приборов открывания - КД - 10.

2.7.2. Покрытие механизмов винто-рычажных вал и удлинитель тяги -три слоя эмали ХВ-124 ГОСТ 10144-74 по одному слою грунта ФЛ-03К ГОСТ 9109-76, остальные сборочные единицы и детали - КД10

2.7.3. Покрытие кронштейнов для крепления механизмов винто-рычажных к стене - КЛ10.

2.7.4. Допускаются другие виды антикоррозийного покрытия соответствующих сборочных единиц и деталей, равноценные по качеству

2.8. Комплектность.

2.8.1. Комплектность механизмов и приборов открывания определяется рабочими чертежами в соответствии с конкретными типами механизмов.

2.8.2. Механизм рычажный и приборы открывания поставляются в сборе с окнами и входят в комплект поставки окон.

2.8.3. Механизмы винто-рычажного типа поставляются в разобранном виде по типам и количеству в соответствии с заказом.

2.8.4. С комплектом механизмов винто-рычажного типа поставляется паспорт, содержащий комплект поставки сборочных единиц, деталей, указания по монтажу и эксплуатации механизмов, а также штамп ОТК завода - изготовителя

2.8.8. В комплект поставки механизмов винто-рычажного типа входят также кронштейны для крепления данных механизмов к стенам различного типа. Количество кронштейнов и их тип должны быть оговорены в заказе

2.9. Маркировка.

2.9.1. Механизм рычажный и приборы открывания не маркируются.

2.9.2. К комплекту механизмов винто-рычажного типа прикладывается бирка, в которой указывается:

- наименование завода-изготовителя; или его товарный знак,
- наименование или маркировка изделия,
- сведения о количестве механизмов в одной упаковке,
- дата выпуска изделия,
- номер заказа;
- номер упаковочного места,
- обозначение стандарта на окна с применением вышеуказанных механизмов.

2.9.3. Кронштейны крепления механизмов к стенам маркируются согласно маркировке, указанной в выпуске 0 и рабочих чертежах по трафарету черным лаком БТ-577 ГОСТ 5631-79 Шрифт ПУ-5 по ГОСТ 2930-62

2.10. Консервация и упаковка.

2.10.1. Неокрашенные поверхности механизмов открывания подлежат консервации в соответствии с требованиями ГОСТ 1316В-69 для 1 группы изделий.

2.10.2. Упаковку механизмов винто-рычажного типа следует производить в деревянные ящики по ГОСТ 10198-78 или ГОСТ 2991-76. Допускается упаковку длиномерных деталей вала и тяги производить в пачки с простановкой деревянных прокладок между деталями. Конструкция пачки должна исключать деформацию деталей при транспортировании и повреждение антикоррозийного покрытия.

2.10.3. Комплектующие сборочные единицы и детали должны быть упакованы так чтобы исключить их перемещение внутри тары при транспортировании.

2.10.4 Документация должна быть завернута в пакет из водонепроницаемой бумаги по ГОСТ 8828-75 и вложена в ящик

3. Правила приемки

3.1. Механизмы и приборы открывания должны быть приняты ОТК завода-изготовителя подвергаться следующим видом контрольных испытаний:

3.1.1. На соответствие требованиям технических условий и комплекта конструкторской документации;

3.1.2. На работоспособность, надежность, стабильность параметров открывания.

3.2. При приемке механизмов и приборов открывания по п. 3.1.1 проверяются: качество механической обработки и сварки; качество сборки, соответствие применяемых материалов стандартам и техническим условиям, соответствие размеров и допускаемых отклонений, внешний вид покрытия; маркировка, комплектность.

3.3. При приемке механизмов и приборов открывания по п. 3.1.2 проверяется: плотность притворов фрамуг и створок; надежность фиксации фрамуг и створок в закрытом и открытом положениях, соответствие углов открывания заданным параметрам; стабильность работы механизмов, соответствие изделий требованиям техники безопасности; надежность способов предохранения винтовых соединений от самоотвинчивания, надежность сварных силовых соединений, ресурс механизмов усилие открывания (закрывания).

3.4. Проверка по п. 3.2 (качество механической обработки, сварки и сборки) подвергается каждое изделие. По остальным параметрам данного пункта - каждое 50ое изделие.

3.5. Проверка по п. 3.3. подвергается каждое 100-е изделие
При проверке на ресурс продолжительность испытаний должно быть
для опытного образца -3000-3600 циклов;
для серийно-изготавливаемого образца -200÷300 циклов.

3.6. При получении неудовлетворительных результатов хотя бы по одному из параметров проводятся повторные испытания удвоенного количества изделий, взятых из той же партии. При повторном неудовлетворительном результате испытаний должно быть выяснена причина низкого качества изделий.

3.7. Потребитель имеет право производить выборочный контроль соответствия механизмов приборов открывания тебованиям технических условий.

3.8. Для контрольной проверки потребителем от каждой партии принятых ОТК отбираются образцы в количестве не менее 3 шт Отобранные образцы подвергаются поштучному осмотру, при этом проверяется. геометрические параметры, внешний вид покрытия, комплектность, стабильность параметров открывания

3.9. Испытание механизмов и приборов открывания должно производиться на специально оборудованном стенде или на готовом оконном переплете.

3.10. При получении неудовлетворительных результатов дальнейшей проверки должны подвергатся механизмы в количестве оговоренном в п. 3.6.

4. Методы контроля.

4.1. Проверка качества материалов производится по сертификатам заводов-поставщиков, а при их отсутствии - по данным заводской лаборатории.

4.2. Проверка заданных параметров шероховатости поверхности производится внешним осмотром и сличением с образцами шероховатости по ГОСТ 9378-78.

4.3. Проверка качества сварных швов производится по ГОСТ 3242-69 методом визуального осмотра

4.4. Проверка точности изготовления производится мерительным инструментом, обеспечивающим контроль требуемой чертежами точности

4.5. Внешний вид покрытий проверяется осмотром.

4.6. Работоспособность проверяется

- надежность фиксации - прикладыванием усилия к закрытой или открытой фрамуге в местах присоединения рычагов - 30 кгс на каждый рычаг;

- соответствие углов открывания - сравнением с углами указанными в п 2.2. и 2.3;

- усилие при открывании (закрывании) - динамометром по ГОСТ 13837-68;

- стабильность работы - при 50 циклов открывания не должно быть ни одной ненадежной фиксации фрамуги;

- ресурс - сравнением с заданным при испытании ресурсом

4.7. Комплектность проверяется по комплекту поставки указанному в паспорте

4.8. Маркировка и упаковка проверяется внешним осмотром

5. Транспортирование и хранение

5.1. Транспортирование упаковочных механизмов производится любым видом транспорта.

5.2. Упаковочные механизмы открывания должны храниться в закрытых складах.

5.3. При длительном хранении (более срока, указанного в паспорте) заказчик должен производить расконсервирование изделия и повторную консервацию согласно ГОСТ 9.014-78

6. Указания по эксплуатации.

6.1. Указание по монтажу механизнов винто-рычажного типа см. серию 2, выпуск 2 настоящего проекта.

6.2. Правила эксплуатации регламентируются паспортом, входящим в комплект поставки изделий.

Общая часть

1.1. Состав серии 1

Выпуск 0 Материалы для проектирования

Выпуск 1 Окна и приборы открывания

Выпуск 2 Механизмы открывания фрамуг тип А

Выпуск 3 Механизмы открывания фрамуг тип Б

1.2. Общие пояснения к серии см. в выпуске 0.

1.3. В настоящем выпуске серии, Окна стальные с переплетами из одинарных тонкостенных труб и механизмы открывания. Механизмы открывания фрамуг. Тип А' представлены рабочие чертежи механизмов винторычажного и рычажного типов для открывания фрамуг (тип А) и приборы открывания фрамуг и створок оконных переплетов разработанных в данной серии (выпуск 1), а также чертежи кронштейнов для крепления механизмов винторычажных к стенам здания различного типа Кроме того в выпуске даны техническое описание, технические условия на изготовление механизмов и приборов открывания.

2. Описание конструкции

2.1. Механизмы и приборы открывания устанавливаются на оконные переплеты со стороны помещения и делятся на следующие типы:

2.1.1. Механизм винторычажный для окон с одинарными переплетами.

2.1.2. Механизм рычажный для окон с одинарными переплетами,

2.1.3. Механизм винто-рычажный для окон с раздельными переплетами.

2.1.4. Фрамужный прибор

2.1.5. Приборы открывания фрамуг и створок.

2.2. Механизмы для окон с одинарными переплетами винто-рычажный и рычажный обеспечивают открывание верхне-подвесных фрамуг на угол 30° для фрамуг устанавливаемых в ячейки размерами 1157х1685мм и на угол 45° для фрамуг устанавливаемых в ячейки размерами 1157х1085 мм, а также фиксацию фрамуг в открытом и закрытом положении. Механизмы винто-рычажные для окон с раздельными переплетами обеспечивают открывание фрамуг и створок с верхней и нижней подвеской на угол 45°, а также их фиксацию в открытом и закрытом положении.

2.3. Створки и фрамуги с вертикальной подвеской фиксируются только в закрытом положении посредством ручек-стяжек и ручек-завертток. Угол открывания фрамуг и створок с вертикальной подвеской 80°÷160°.

2.4. Механизмы винто-рычажные позволяют фиксировать открытые фрамуги в любом положении от 0° до 30°÷45° соответственно в зависимости от высоты фрамуги.

Механизмы рычажные позволяют фиксировать открытые фрамуги только в крайних положениях открывания.

2.5. Усилие открывания, прикладываемое к маховику механизма винто-рычажного не более 10кгс, конструкция механизмов винто-рычажного и рычажного типов расчитана на фиксацию фрамуг при ветровых нагрузках в соответствии указанным в выпуске 0. Время открывания фрамуг механизмом винто-рычажного типа не более 60сек.

2.6. Рекомендации по установке механизмов винто-рычажного типа в зависимости от количества открывающихся переплетов по высоте остекления см в выпуске 0. Механизмы винто-рычажные обеспечивают открывание одним механизмом одновременно одной или двух фрамуг окна. На каждое окно устанавливается один механизм. Механизм винто-рычажный для одинарных переплетов открывает фрамуги в сторону улицы, механизм винто-рычажный для раздельных переплетов открывает фрамугу внутреннего переплета в помещение, а через фрамужный прибор открывает фрамугу наружного переплета в сторону улицы Механизмы винто-рычажные содержат вал установленный на кронштейнах вдоль окна: На валу в местах расположения фрамуг закреплены рычаги, шарнирно соединенные с импостами фрамуги (два рычага на каждую фрамугу) На валу также закреплен рычаг, шарнирно-соединенный с тягой, установленной в кронштейнах, соединенных в свою очередь с кронштейнами, закрепленными на стене или переплетах окон нижних рядов. В нижней своей части тяга снабжена винтовой нарезкой, установленной в гайке, вмонтированной в маховик. Корпус гайки также соединен со стеной посредством кронштейна. Работают механизмы следующим образом:

При вращении маховика с гайкой, винт тяги совершает вертикальное перемещение и поворачивает рычаг закрепленный на валу, поворачивая тем самым вал. При вращении вала, рычаги соединенные с фрамугами поворачиваются и воздействуя на раму фрамуги закрывают или открывают последнюю. В зависимости от типов механизмов кронштейны, которыми крепятся вал и тяга, имеют различную длину при этом направление поворота вала у разных по типу механизмов винто-рычажных противоположные при одинаковом воздействии механизма на фрамугу (открывание или закрывание). В зависимости от высоты расположения окон тяга механизмов винто-рычажных имеет различную длину. Количест-

				4.00.00.00.00.ТО	
Разраб	Лебедев		10.12.81	Механизмы открывания фрамуг. Тип А. Техническое описание	Стадия: Р; Лист: 2; Листов: 3
Провер.	Лашкинов		6.07.82		
Рук. пр.	Лебедев		12.3.82		Минмонтажспецстрой СССР Гипроспецлегконструкция
Н. контр.	Веневцев		25.3.82		
Утв.	Жуков				

Серия 1.436.2-17 выпуск 4

Инв. № подл. | Подп. и дата | Взам. инв. №

во кронштейнов необходимых для закрепления тяги механизмов зависит от высоты расположения окон.

2.7. Рекомендации по установке механизма рычажного см. в выпуске 0.

Механизм рычажный состоит из фиксатора и двух ручек-завертов, при этом механизм обеспечивает открывание фрамуг в сторону улицы. Механизм рычажный устанавливается на каждую фрамугу в отдельности, фиксатор служит для фиксации фрамуги в открытом положении, установлен с одной стороны рамы фрамуги и состоит из рычага, одним своим концом закрепленным к раме фрамуги, при этом в рычаге имеется паз, в котором подвижно установлена ось, закрепленная к раме окна. В конце паза имеется впадина. Ручка-завертка содержит кронштейн с осью, на которой с возможностью поворота установлена ручка. Кронштейн посредством винтов закреплен на планке, соединенной с рамой фрамуги. На каждой фрамуге установлены две ручки-завертки левого и правого исполнения Ручки-завертки установлены на нижнем поясе рамы-фрамуги и взаимодействуют в закрытом положении с фиксирующими планками, закрепленными к раме окна в местах установки ручек. Планки также выполнены правого и левого исполнения и имеют паз со скосом для облегчения захода ручки в момент закрывания фрамуги, работает механизм рычажный следующим образом:

при повороте ручек-заверток на 90° они выходят из зацепления с фиксирующими планками. Прикладывая к ручкам толкающее усилие производят открывание фрамуги, при этом конец рычага фиксатора соединенный с фрамугой перемещается вместе с ней, а ось кронштейна закрепленного на раме скользит вдоль паза рычага. В конце открывания ось кронштейна западает во впадину паза на рычаге и фрамуга фиксируется в открытом положении. При закрывании фрамуги необходимо, поддерживая ее за одну из ручек, вывести впадину рычага из зацепления с осью, закрепленной на раме, после чего плавно опустить фрамугу и, поворачивая ручки-завертки, завести их в пазы соответствующих планок.

2.8. Фрамужный прибор предназначен для соединения фрамуг в окнах с раздельными переплетами с верхней и нижней подвеской для любого расположения окон по высоте.

Он выполнен в виде тяги, шарнирно установленной своей центральной частью на оси, закрепленной к раме окна. Концы тяги шарнирно соединены с уголками, закрепленными на фрамугах, при этом уголки имеют паз для перемещения оси соединения рычага и уголка при открывании и закрывании фрамуг На каждую открывающуюся фрамугу окна устанавливаются два фрамужных прибора.

2.9. Приборы открывания фрамуг и створок предназначены для открывания фрамуг окон с переплетами раздельными распашными и открывания створок для протирки стекол в окнах с раздельными переплетами. В состав приборов входят ручки-стяжки, ручки-завертки и фиксатор створок с горизонтальной подвеской Ручка-стяжка состоит из стержня с загнутым концом. К стержню шарнирно присоединена ручка, имеющая фасонную поверхность, эксцентрично расположенную относительно оси вращения ручки на стержне Стержень ручки-завертки (с возможностью поворота) вставляется в отверстие выполненное в трубе рамы фрамуги.

Ручка-стяжка выполнена левого и правого исполнения Работает ручка-стяжка следующим образом для закрывания фрамуги следует повернуть стержень таким образом, чтобы ее загнутый конец имел возможность взаимодействия с рамой окна при закрытом положении фрамуги, после чего поворачивая ручку вокруг шарнира на стержне, осуществить фиксацию створки или фрамуги в закрытом положении. Открывание следует осуществлять в обратной последовательности. Ручки-завертки и фиксатор створок выполнены аналогично вышеописанным в механизме рычажном, при этом фиксатор створок имеет максимальную длину рычага.

Формат	Зона	Поз.	Обозначение	Наименование	Кол. на исполн. 4.01.00.00.00 –	01	02	03	04	05	06	07	08	09	Примечание
				Документация											
12			4.01.00.00.00.СБ	Сборочный чертеж	×	×	×	×	×	×	×	×	×	×	
				Сборочные единицы											
11		1	4.01.01.00.00	Рычаг	4	4	4	4	4	4	4	2	2	2	
11		2	4.01.02.00.00	Кронштейн	1	1	1	1	1	1	1	1	1	1	
11		3	4.01.03.00.00	Кронштейн	4	4	1	4	4	4	4	2	2	2	

Исполнения 10 ÷ 20 см. листы 5 ÷ 12

Лит	Шифр	–	01	02	03	04	05	06	07	08	09
	МВР2.02.24.60А										
	МВР2.03.06.60А										
	МВР2.03.66.60А										
	МВР2.04.12.60А										
	МВР2.04.48.60А										
	МВР2.05.54.60А										
	МВР2.06.60.60А										
	МВР1.0.24А										
	МВР1.0.30А										
	МВР1.0.36А										

Разраб.	Иванова		11.08.87
Пров.	Кашкынов		03.09.87
Рук. пр.	Лебедев		01.09.87
Н. контр.	Веневцева		01.09.87
Утв.	Жуков		

4.01.00.00.00

Механизм винторычажный для одинарных переплетов

Стадия	Лист	Листов
Р	1	12

Минмонтажспецстрой СССР
Гипроспецлегконструкция

Копировал: Матвеева Формат 11

Формат	Зона	Поз.	Обозначение	Наименование	Кол. на исполн. 4.01.00.00.00 –	01	02	03	04	05	06	07	08	09	Примечание
11		4	4.01.04.00.00	Кронштейн	2	2	2	3	3	4	4	2	2	2	
11		5	4.01.05.00.00	Тяга	1	1	1	1	1	1	1	1	1	1	
11		6	4.01.06.00.00	Винт	1	1	1	1	1	1	1	1	1	1	
11		7	4.01.07.00.00	Маховик	1	1	1	1	1	1	1	1	1	1	
				Детали											
11		12	4.01.00.00.01	Тяга	4	4	4	4	4	4	4	2	2	2	
11		13	4.01.00.00.02	Ось	8	8	8	8	8	8	8	4	4	4	
11		14	-01	Ось	1	1	1	1	1	1	1	1	1	1	
11		15	4.01.00.00.03	Палец	10	10	10	10	10	10	10	6	6	6	
11		16	-01	Палец	2	4	4	4	4	4	4	2	4	4	
11		17	4.01.00.00.04	Стержень	1	2	2	2	2	2	2	1	2	2	

Лит	Шифр	–	01	02	03	04	05	06	07	08	09
	МВР2.02.24.60А										
	МВР2.03.06.60А										
	МВР2.03.66.60А										
	МВР2.04.12.60А										
	МВР2.04.48.60А										
	МВР2.05.54.60А										
	МВР2.06.60.60А										
	МВР1.0.24А										
	МВР1.0.30А										
	МВР1.0.36А										

4.01.00.00.00 Лист 2

Формат 11

Копировал Матвеева

17667-06 24

Инв.№ подл.	Подпись и дата	Взам.инв.№

Серия 1.436.2-17 выпуск 4

Формат	Зона	Поз.	Обозначение	Наименование	Кол. на испол. 4.01.00.00.00 —	01	02	03	04	05	06	07	08	09	Примечание
		18	4.01.00.00.05	Удлинитель тяги		1							1		
			-01	Удлинитель тяги			1							1	
			-02	Удлинитель тяги				1							
			-03	Удлинитель тяги					1						
			-04	Удлинитель тяги						1					
			-05	Удлинитель тяги							1				
				Вал											
				Труба 10×2 2											
				Гост 3262-75											
64		19	4.01.00.00.06	L-1785h14	2	2	2	2	2	2	2				
			-01	L-1275h14								1	1	1	
				Стандартные изделия											
				Болт М6×25.58.019											
				Гост 7798-70	12	12	12	16	16	20	20	12	12	12	
				Лит											
				Шифр	МВР2.0.24.60А	МВР2.0.30.60А	МВР2.0.36.60А	МВР2.0.48.60А	МВР2.0.48.60А	МВР2.0.54.60А	МВР2.0.60.60А	МВР1.0.24А	МВР1.0.30А	МВР1.0.36А	

4 01 00 00 00

Лист 3

Копировал Замотаева Формат 11

Инв.№ подл.	Подпись и дата	Взам. инв.№

Формат	Зона	Поз.	Обозначение	Наименование	Кол на исполн 4.01.00.00.00 —	01	02	03	04	05	06	07	08	09	Примечание
		27		Гайка М6 5 019											
				Гост 5915-70	12	12	12	16	16	20	20	12	12	12	
		29		Шайба 6 65Г 019											
				Гост 6402-70	12	12	12	16	16	20	20	12	12	12	
		30		Шайба 10 019 Гост 11371-78	9	9	9	9	9	9	9	5	5	5	
		31		Шплинт 2 5×14-001											
				Гост 397-79	9	9	9	9	9	9	9	5	5	5	
				Прочие изделия											
		33		Винт самонарезающий											
				В6×25 ТУ36-2142-78	16	16	16	16	16	16	16	8	8	8	
				Лит											
				Шифр	МВР2.0.24.60А	МВР2.0.30.60А	МВР2.0.36.60А	МВР2.0.42.60А	МВР2.0.48.60А	МВР2.0.54.60А	МВР2.0.60.60А	МВР1.0.24А	МВР1.0.30А	МВР1.0.36А	

4.01.00.00.00

Лист 4

Копировал Замотаева Формат 11

17661-06 25

24

Инв. № подл.	Подпись и дата	Взам. инв. №

Формат	Зона	Поз.	Обозначение	Наименование	Кол. на исполн. 4.01.00.00.00 10	11	12	13	14	15	16	17	18	19	Примечание
				Документация											
			4 01 00.00.00.СБ	Сборочный чертеж											
				Сборочные единицы											
11		1	4.01.01.00.00	Рычаг	2	2	2	2	4	4	4	4	4	4	
11		2	4.01.02.00.00	Крочштейн	1	1	1	1	1	1	1	1	1	1	
11		3	4.01.03.00.00	Кронштейн	2	2	2	2	4	4	4	4	4	4	
11		4	4.01.04.00.00	Кронштейн	3	3	4	4	2	2	2	3	3	4	
11		5	4.01.05.00.00	Тяга	1	1	1	1	1	1	1	1	1	1	
11		6	4.01.06.00.00	Винт	1	1	1	1	1	1	1	1	1	1	
11		7	4.01.07.00.00	Маховик	1	1	1	1	1	1	1	1	1	1	

Лит	Шифр									
	МВР1.0.42.Я	МВР1.0.48.Я	МВР1.0.54.Я	МВР1.0.60.Я	МВР2.0.24.48.Я	МВР2.0.30.48.Я	МВР2.0.36.48.Я	МВР2.0.42.48.Я	МВР2.0.48.48.Я	МВР2.0.54.48.Я

4.01.00.00.00. Лист 5

Копировал Замотаева Формат 11

Инв. № подл.	Подпись и дата	Взам. инв. №

Формат	Зона	Поз.	Обозначение	Наименование	Кол. на исполн. 4.01.00.00.00 10	11	12	13	14	15	16	17	18	19	Примечание
				Детали											
11		12	4.01.00.00.01	Тяга	2	2	2	2	4	4	4	4	4	4	
11		13	4.01.00.00.02	Ось	4	4	4	4	8	8	8	8	8	8	
11		14	- 01	Ось	1	1	1	1	1	1	1	1	1	1	
11		15	4.01.00.00.03	Палец	6	6	6	6	10	10	10	10	10	10	
11		16	- 01	Палец	4	4	4	4	2	4	4	4	4	4	
11		17	4.01.00.00.04	Стержень	2	2	2	2	1	2	2	2	2	2	
11		18	4.01.00.00.05	Удлинитель тяги						1					
			- 01	Удлинитель тяги							1				
			- 02	Удлинитель тяги	1							1			
			- 03	Удлинитель тяги		1							1		
			- 04	Удлинитель тяги			1							1	
			- 05	Удлинитель тяги				1							

Лит.	Шифр									
	МВР1.0.42.Я	МВР1.0.48.Я	МВР1.0.54.Я	МВР1.0.60.Я	МВР2.0.24.48.Я	МВР2.0.30.48.Я	МВР2.0.36.48.Я	МВР2.0.42.48.Я	МВР2.0.48.48.Я	МВР2.0.54.48.Я

4 01 00 00 00 Лист 6

Копировал Замотаева Формат 11

Инв. № подл.	Подпись и дата	Взам. инв. №

Серия 1.436.2-17 выпуск 4

Формат	Зона	Поз.	Обозначение	Наименование	Кол. на исполн. 4.01.00.00.00. 10	11	12	13	14	15	16	17	18	19	Примечание
				Вал											
				Труба 10×2.2											
				Гост 3262-75											
64		19	4.01.00.00.06 - 01	L=1275 h14	1	1	1	1							
			- 02	L=2380 h14					2	2	2	2	2	2	
		-		Стандартные изделия											
		25		Болт М6×25.58.019											
				Гост 7798-70	16	16	20	20	12	12	12	16	16	20	
		27		Гайка М6.5.019											
				Гост 5915-70	16	16	20	20	12	12	12	16	16	20	
				Лит.											
				Шифр	МВР1.0.42А	МВР1.0.48А	МВР1.0.54А	МВР1.0.60А	МВР2.0.24.48А	МВР2.0.30.48А	МВР2.0.36.48А	МВР2.0.42.48А	МВР2.0.48.48А	МВР2.0.54.48А	

4.01.00.00.00 — Лист 7

Копировал Замотаева — Формат 11

Инв. № подл.	Подпись и дата	Взам. инв. №

Формат	Зона	Поз.	Обозначение	Наименование	Кол на исполн. 4.01.00.00.00 10	11	12	13	14	15	16	17	18	19	Примечание
		29		Шайба 6.65Г.019											
				Гост 6402-70	16	16	20	20	12	12	12	16	16	20	
		30		Шайба 10.01.019											
				Гост 11371-78	5	5	5	5	9	9	9	9	9	9	
		32		Шплинт 2,5×14-001											
				Гост 397-79	5	5	5	5	9	9	9	9	9	9	
				Прочие изделия											
		33		Винт самонарезающий											
				В6×25 ТУ36-2142-78	8	8	8	8	16	16	16	16	16	16	
				Лит.											
				Шифр	МВР1.0.42А	МВР1.0.48А	МВР1.0.54А	МВР1.0.60А	МВР2.0.24.48А	МВР2.0.30.48А	МВР2.0.36.48А	МВР2.0.42.48А	МВР2.0.48.48А	МВР2.0.54.48А	

4 01 00 00 00 — Лист 8

Копировал Замотаева — Формат 11

17661-06 27

Инв. № подл.	Подпись и дата	Взам. инв. №

Формат	Зона	Поз.	Обозначение	Наименование	Кол. на исполн 4.01.00.00.00	Примечание
					20	
				Документация		
12			4 01 0000 00 СБ	Сборочный чертеж	X	
				Сборочные единицы		
11		1	4.01.01.00.00	Рычаг	4	
11		2	4.01.02.00.00	Кронштейн	1	
11		3	4.01.03.00.00	Кронштейн	4	
11		4	4.01.04.00.00	Кронштейн	4	
11		5	4.01.05.00.00	Тяга	1	
11		6	4.01.06.00.00	Винт	1	
11		7	4.01.07.00.00	Маховик	1	

Лит.		
Шифр	МВ-2.060-98	4.01.00.00.00

Лист 9

Копировал Замотаева Формат А4

Инв. № подл.	Подпись и дата	Взам. инв. №

Формат	Зона	Поз.	Обозначение	Наименование	Кол. на исполн 4.01.00.00.00	Примечание
					20	
				Детали		
11		12	4 01 0000 01	Тяга	4	
11		13	4 01 00 0002	Ось	8	
11		14	- 01	Ось	1	
11		15	4 01 00 00 03	Палец	10	
11		16	- 01	Палец	4	
11		17	4 01 00 00 04	Стержень	2	
11		18	4 01 00 00 05 - 05	Удлинитель тяги	1	
БЧ		19	4 01 00 00 06 - 02	Вал		
				Труба 10х2 ГОСТ 3262-75		
				ℓ=2380 ℓ/4	2	

Лит.		
Шифр	МВ-2.060-98	4.01.00.00.00

Лист 10

Копировал Замотаева Формат А4

Инв. № подл.	Подпись и дата	Взам. инв. №

Формат	Зона	Поз.	Обозначение	Наименование	Кол. на испол. 4.01.00.00.00	Примечание
					20	
				Стандартные изделия		
		25		Болт М6×25.58.019	20	
				Гост 7798-70	20	
		27		Гайка М6.5.019		
				Гост 5915-70	20	
		29		Шайба 6 65 Г.019		
				Гост 6402-70	20	
		30		Шайба 10 01 019		
				Гост 11371-78	9	

Лит.		
Шифр	МВР2.060188	

4.01.00.00.00 — Лист 11

Копировал Замотаева — Формат А4

Инв. № подл.	Подпись и дата	Взам. инв. №

Формат	Зона	Поз.	Обозначение	Наименование	Кол. на испол. 4.01.00.00.00	Примечание
					20	
		32		Шплинт 2.5 х 14 - 0.01		
				Гост 397-79	9	
				Прочие изделия		
		33		Винт самонарезающий		
				6б×25 ТУ 36-2142-78	16	

Лит.		
Шифр	МВР2.060188	

4.01.00.00.00 — Лист 12

Копировал Замотаева — Формат А4

17667-06 29

4.01.00.00.СБ

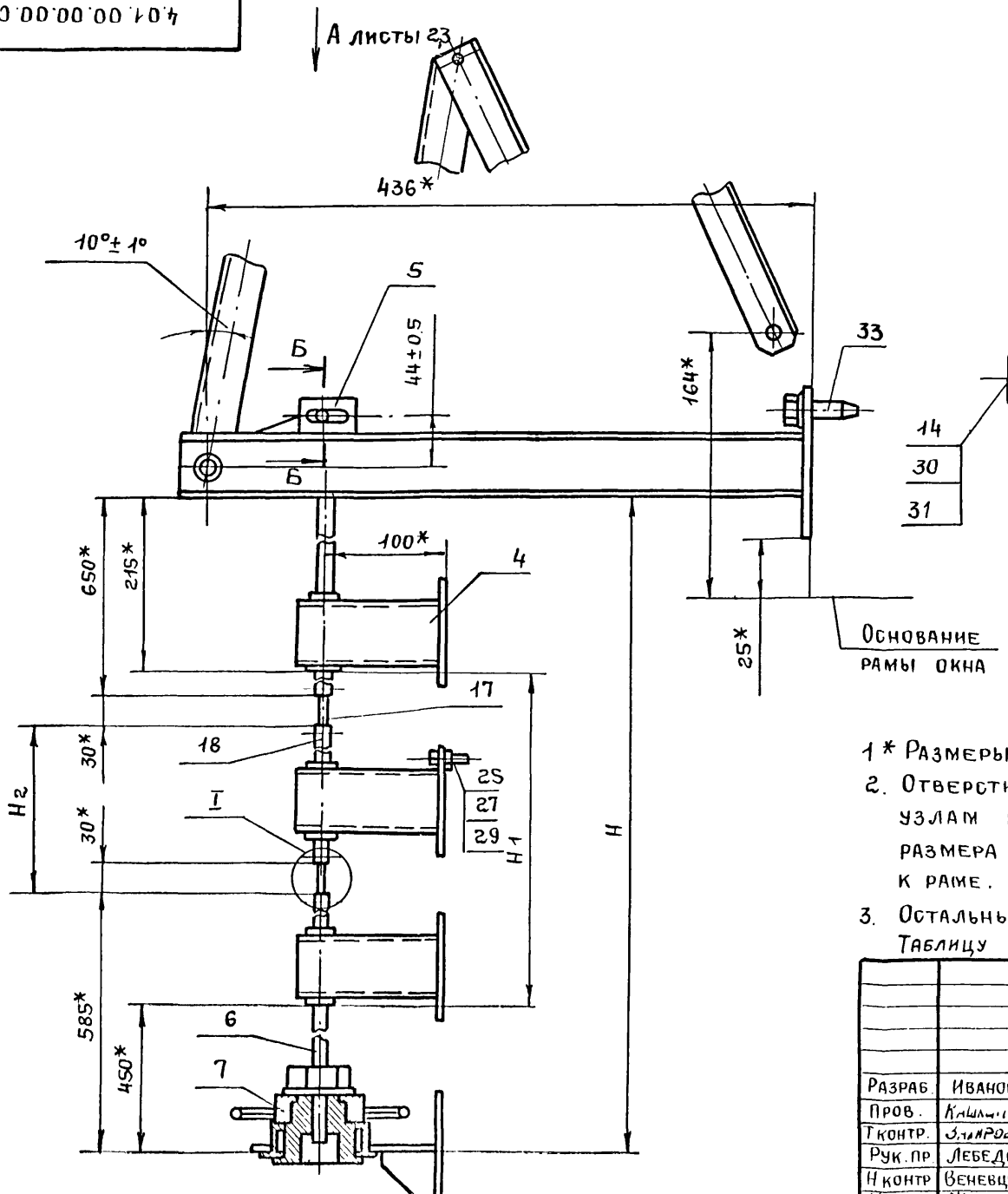

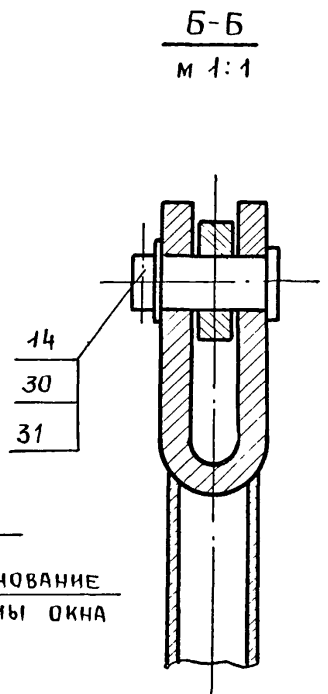

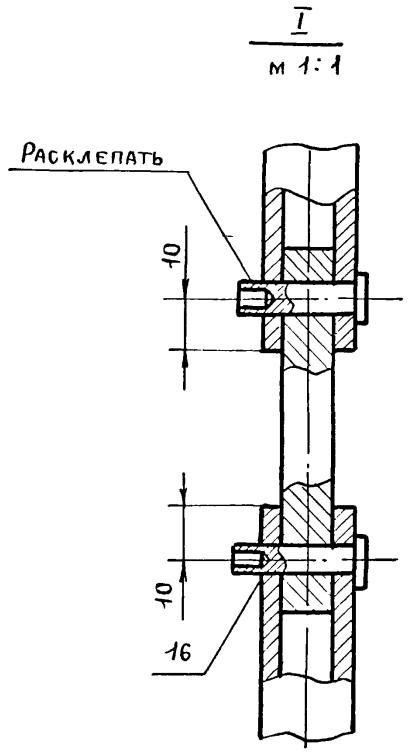

1* Размеры для справок

2. Отверстия ф 6Н12 обрабатывать по сопрягаемым узлам на месте монтажа после установки размера 44 при плотном прилегании фрамуги к раме.

3. Остальные технические требования по 4.00.00.00.00ТУ

Таблицу исполнении см лист 4

				4.01.00.00.00 СБ		
Разраб.	Иванова		03.03.81	Механизм винторычажный для одинарных переплетов Сборочный чертеж	Стадия	Масса	Масштаб
Пров.	Кашкинов		03.03.81		Р	см. табл.	1:4
Т контр.	Зайцева		03.03.81		Лист 1	Листов 4	
Рук. пр.	Лебедев		03.03.81		Минмонтажспецстрой СССР Гипроспецлегконструкция		
Н контр	Веневцева		03.03.81				
Утв	Жуков						

Серия 1.436.2-17 выпуск 4

Инв. № подл. | Подпись и дата | Взам инв. №

4.01.00.00.00 ТБ

Рис1 Вид А лист 1

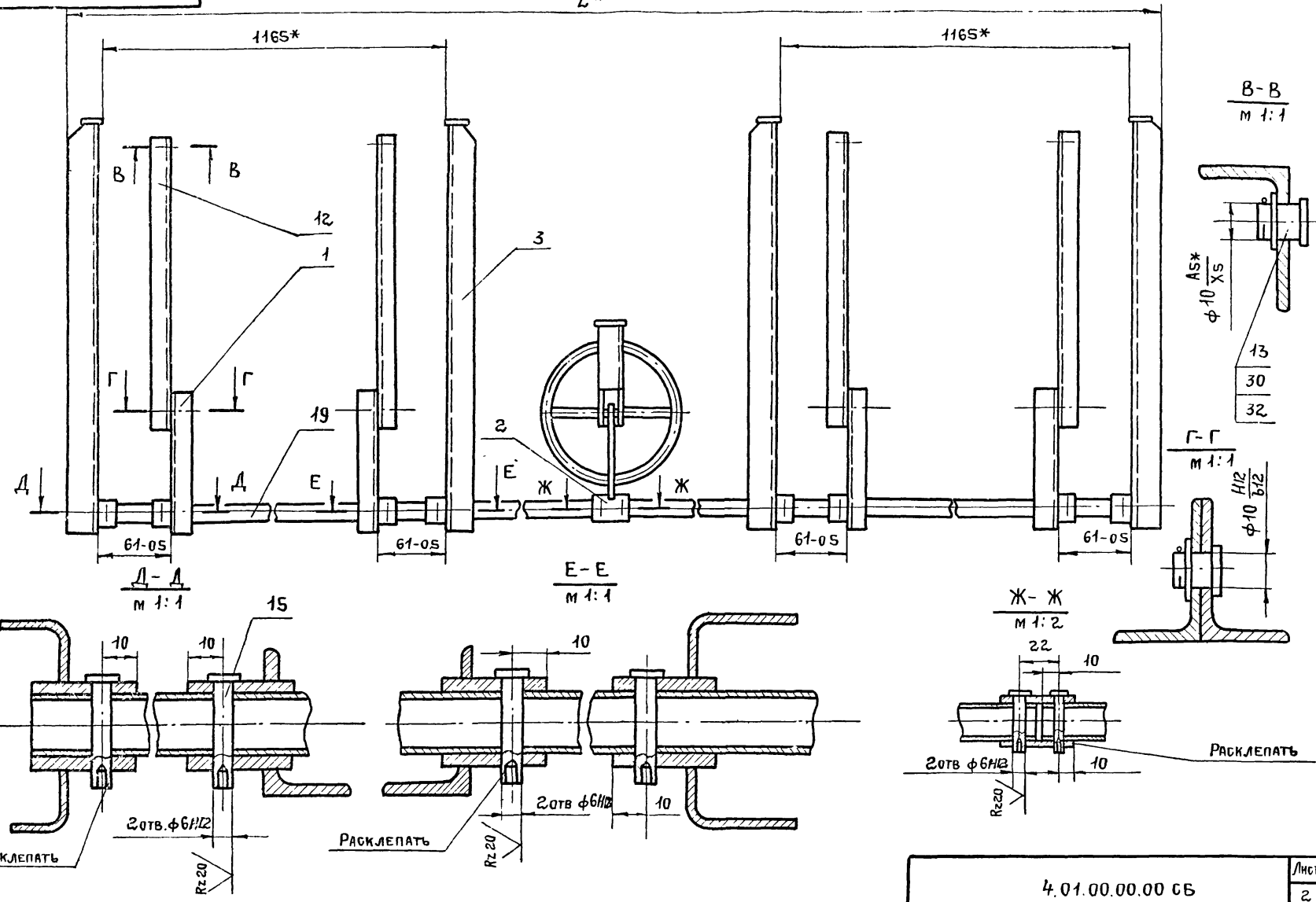

Серия 1.436.2-17 выпуск 4

Инв. № подл. | Подпись и дата | Взам. инв. №

4.01.00.00.00 СБ

Лист 2

17661-06 31

Рис.2

Остальное см. рис. 1

Вид А лист 1

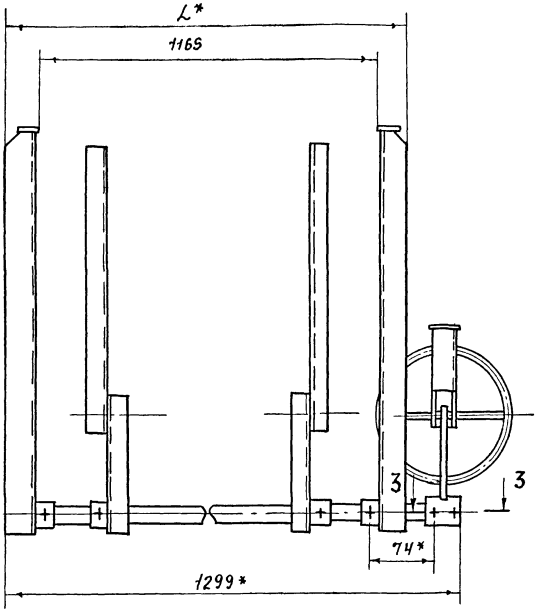

3-3

м1:1

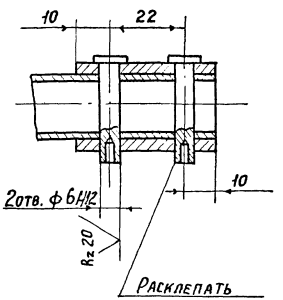

Серия 1.436.2-17 Выпуск 4

Инв.№подл. | Подпись и дата | Взам.инв.№

Обозначение	Рис.	Высота окна от чистого пола, мм.	L*, мм	H*, мм	H1, мм	H2, мм	Масса, кг
4.01.00.00.00	1	2400	3617	1265	600		21,74
-01		3000		1865	1200	600	22,26
-02		3600		2465	1800	1200	22,74
-03		4200		3065	2400	1800	24,01
-04		4800		3665	3000	2400	24,49
-05		5400		4265	3600	3000	25,77
-06		6000		4865	4200	3600	26,25
-07	2	2400	1237	1265	600		13,42
-08		3000		1865	1200	600	13,91
-09		3600		2465	1800	1200	14,39
-10		4200		3065	2400	1800	14,96
-11		4800		3665	3000	2400	15,53
-12		5400		4265	3600	3000	16,66
-13		6000		4865	4200	3600	17,19
-14	1	2400	4807	1265	600		16,92
-15		3000		1865	1200	600	21,72
-16		3600		2465	1800	1200	22,24
-17		4200		3065	2400	1800	23,41
-18		4800		3665	3000	2400	23,93
-19		5400		4265	3600	3000	25,1
-20		6000		4865	4200	3600	25,62

Инв.№подл. | Подпись и дата | Взам. инв.№

Серия 1.436.2-17 выпуск 4

Формат	Зона	Поз.	Обозначение	Наименование	Кол.	Примечание
				Документация		
11			4.01.01.00.00 СБ	Сборочный чертеж		
				Детали		
11		1	4.01.01.00.01	Тяга	1	
6Ч		2	4.01.01.00.02	Втулка		
				Труба 25×3,5 ГОСТ 8732-70 / Б20 ГОСТ 8733-74		
				L = 30 h14	1	0.056кг

4.01.01.00.00

Разраб.	Иванова		03.03.81
Пров	Кашкин		03.03.81
Рук. пр.	Лебедев		03.03.81
Контр.	Веневцева		03.03.81
Утв	Лебедев		03.03.81

Рычаг

Стадия	Лист	Листов
Р		1

Минмонтажспецстрой СССР
Гипроспецлегконструкция

Взам. инв. № | Подпись и дата | Инв. № подл.

4.01.01.00.00 СБ

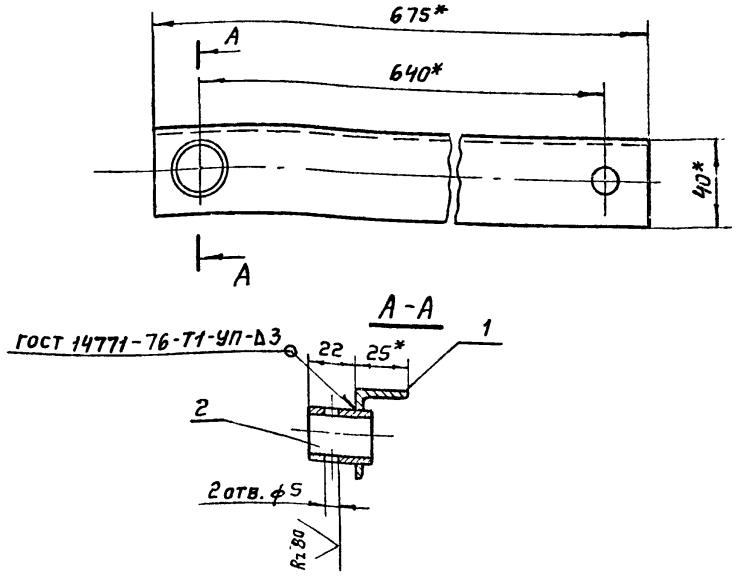

1. *Размеры для справок
2. Остальные технические требования по 4.00.00.00.00 ТУ

Разраб.	Иванова		03.03.81
Пров.	Кашкин		03.03.81
Т. контр.	Знаменов		03.03.81
Рук. пр.	Лебедев		03.03.81
Н. контр.	Веневцева		03.03.81
Утв.	Лебедев		03.03.81

Рычаг
Сборочный чертеж

Стадия	Масса	Масштаб
Р	1.04	1:2
Лист	Листов	

Минмонтажспецстрой СССР
Гипроспецлегконструкция

Серия 1.436.2-17 выпуск 4

Формат	Зона	Поз.	Обозначение	Наименование	Кол	Примечание
				Документация		
12			4.01.02.00.00 СБ	Сборочный чертеж		
				Детали		
11		1	4.01.02.00.01	Тяга	1	
БЧ		2	4.01.02.00.02	Втулка		
				Труба 25х3.5 ГОСТ 8732-70		
				Б20 ГОСТ 8733-74		
				L = 42 h14	1	0.056кг

4.01.02.00.00

Разраб.	Иванова	[signature]	17.03.81
Пров.	Кашкинов	[signature]	17.03.81
Рук. пр.	Лебедев	[signature]	17.03.81
Н. контр.	Веневцева	[signature]	17.03.81
Утв.	Лебедев	[signature]	17.03.81

Кронштейн

Стадия	Лист	Листов
Р		1

Минмонтажспецстрой СССР
Гипроспецлегконструкция

Инв. № подл | Подпись и дата | Взам. инв. №

Формат	Зона	Поз.	Обозначение	Наименование	Кол. на исполн 4.01.05.00.00 –									Примечание
					–	01								
				Документация										
			01.05.00.00 СБ	Сборочный чертеж										
				Детали										
11		1	01.05.00.01	Скоба	1	1								
				Штыри										
				Труба 10х22 ГОСТ 3262-75										
БЧ		2	01.05.00.02	L = 684 h14	1									0.547кг
				L = 698 h14		1								0.558кг

Шифр	Лит.
Т1	
Т2	

4.01.05.00.00

Тяга

Стадия	Лист	Листов
Р		1

Минмонтажспецстрой СССР
Гипроспецлегконструкция

Разраб. Иванова [signature] 17.03.81
Пров. Кашкинов [signature] 17.03.81
Рук. пр. Лебедев [signature] 17.03.81
Н. контр. Веневцева [signature] 17.03.81
Утв. Лебедев [signature] 17.03.81

Инв. № подл | Подпись и дата | Взам. инв. №

Копировал Ермолина

Формат 11

17661-06 35

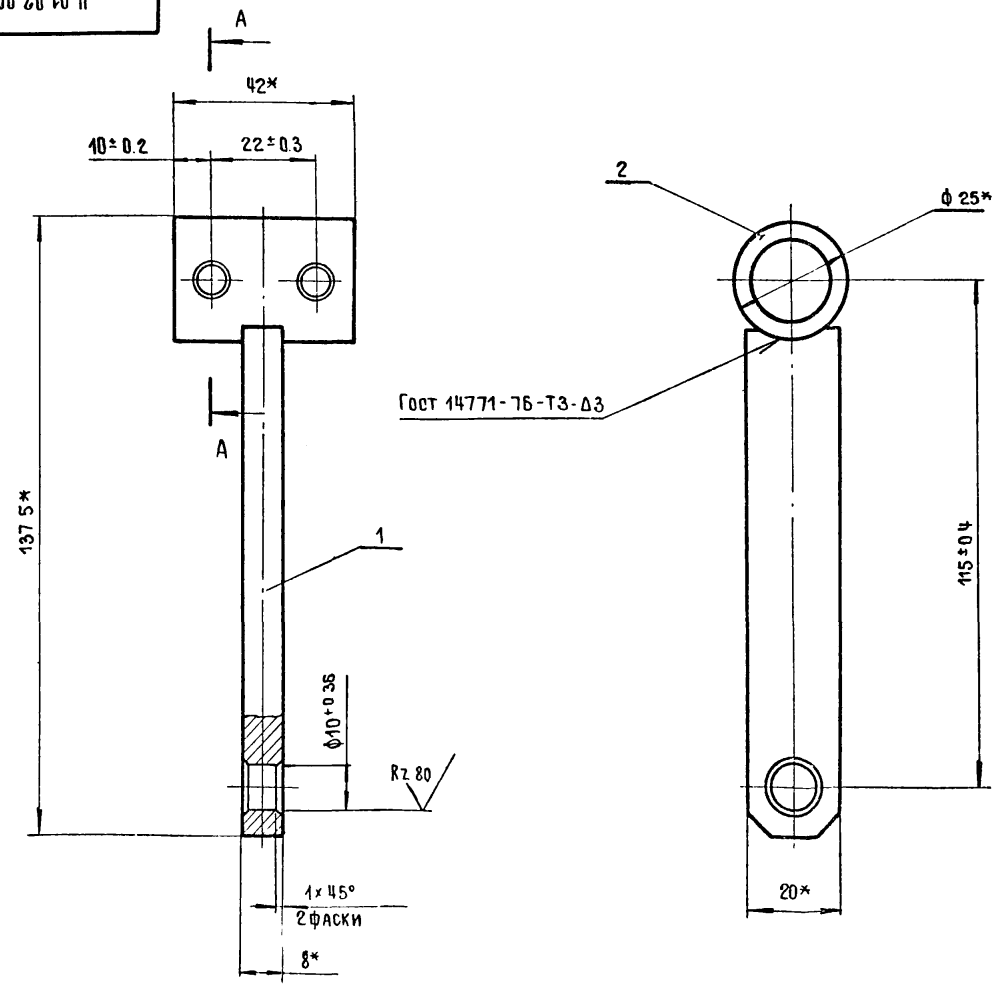

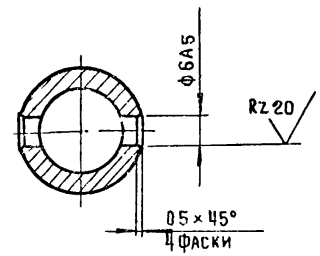

1. *Размеры для справок
2. Остальные технические требования по Ч.00.00.00.00ТУ

Разраб.	Зотова		03.12.87
Пров.	Кашкинов		03.12.87
Т.контр.	Знаурин		23.12.87
Рук. пр.	Лебедев		4.12.87
Н.контр.	Веневцева		01.01.88
Утв.	Лебедев		05.12.87

Ч.01.02.00.0006

Кронштейн
Сборочный чертеж

Стадия	Масса	Масштаб
Р	0.194	1:1
Лист	Листов 1	

Минмонтажспецстрой СССР
Гипроспецконструкция

Инв. № подл. | Подпись и дата | Взам. инв. №

Инв. № подл.	Подпись и дата	Взам. инв. №

Серия 1.436.2-17, выпуск 4

Формат	Зона	Поз.	Обозначение	Наименование	Кол. на исполн. 4.01.03.00.00 –	01								Примечание
				Документация										
12			4.01.03.00.00.СБ	Сборочный чертеж	X	X								
				Детали										
11		1	4.01.03.00.01	Скоба	1									
			-01	Скоба		1								
				Лит										
				Шифр	К19	К20								

				4.01.03.00.00			
Разраб.	Иванова	[signature]	17.03.81	Кронштейн	Стадия	Лист	Листов
Пров.	Кашкинов	[signature]	17.03.81		Р		2
Рук. пр.	Лебедев	[signature]	17.03.81		Минмонтажспецстрой СССР		
Н. контр.	Веневцева	[signature]	17.03.81		Гипроспецлегконструкция		
Утв.	Лебедев	[signature]	17.03.81				

Копировал Матвеева Формат 11

Инв. № подл.	Подпись и дата	Взам. инв. №

Формат	Зона	Поз	Обозначение	Наименование	Кол на исполн. 4.01.03.00.00 –	01								Примечание
Б.Ч.		2	4.01.03.00.02	Платик										
				Лист Б-ПН-4 ГОСТ 19903-74										
				В Ст 3кп 2 ГОСТ 14637-69										
				25 В7 × 140h14	1	1								0,165кг
Б.Ч.		3	4.01.03.00.03	Втулка										
				Труба 25×3,5 ГОСТ 8732-70										
				Б20 ГОСТ 8733-74										
				L = 30h14	1	1								0,056кг
				Лит										
				Шифр	К19	К20								

4.01.03.00.00	Лист
	2

Копировал Матвеева Формат 11

17661-06 37.

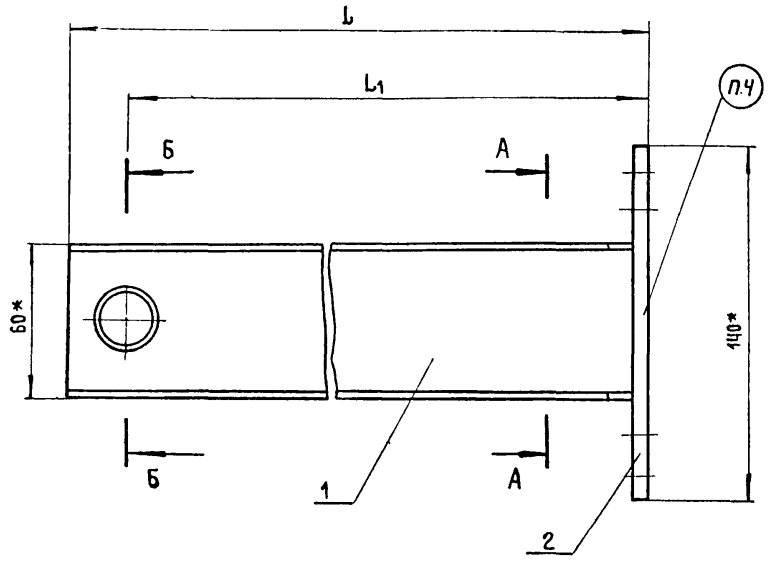

А – А

Б – Б

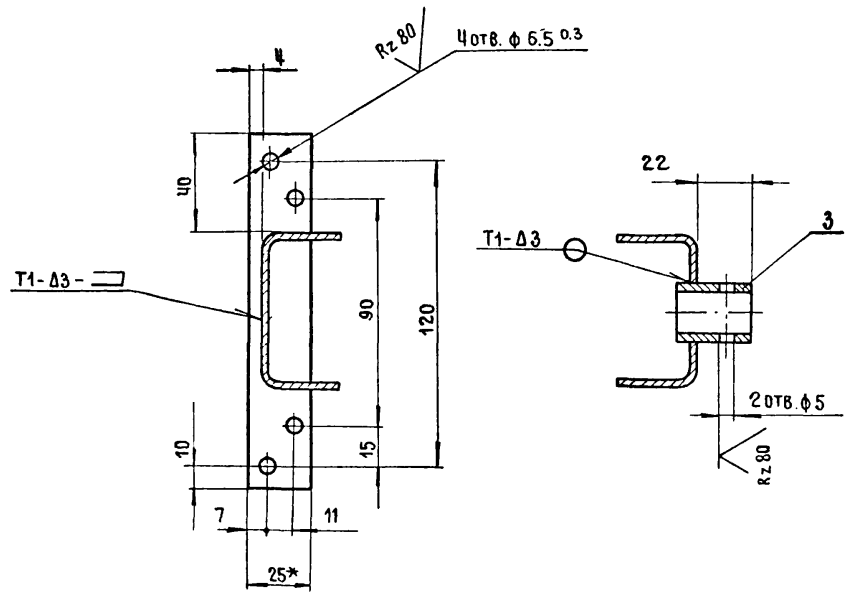

Обозначение	L, мм	L1, мм	Масса, кг
Ч.01.03.00.00	461	436	1,168
–01	235	210	0671

1. Сварные швы выполнять в среде углекислого газа по ГОСТ 14771-76.
2. *Размеры для справок.
3. Остальные технические требования по Ч 00 00 0000 ТУ.
4. Маркировать по спецификации Способ нанесения и шрифт по Ч.00.00.00.00 ТУ

Разраб.	Иванова		03.03.81
Пров.	Кашкинов		03.03.81
Т.контр.	Захарова		03.03.81
Рук.пр.	Лебедев		03.03.81
Н.контр.	Веневцева		03.03.81
Утв.	Лебедев		

Ч 01 03 00 00СБ

Кронштейн
Сборочный чертеж

Стадия	Масса	Масштаб
Р	См. табл.	1:2
Лист	Листов 1	

Минмонтажспецстрой СССР
Гипроспецлегконструкция

Инв. № подл. | Подпись и дата | Взам. инв. №

Инв. № подл.	Подпись и дата	Взам. инв. №

Серия 1.436.2-17, выпуск 4

Формат	Зона	Поз.	Обозначение	Наименование	Кол. на испол. 4.01.04.00.00 –	01									Примечание
				Документация											
12			4.01.04.00.00.СБ	Сборочный чертеж	X	X									
				Детали											
11		1	4.01.04.00.01	Скоба	1										
			-01	Скоба		1									
				Лит											
				Шифр	К21	К22									

				4.01.04.00.00			
Разраб.	Иванова	[signature]	17.03.81	Кронштейн	Стадия	Лист	Листов
Пров.	Кашкинов	[signature]	17.03.81		Р	1	2
Рук. пр.	Лебедев	[signature]	17.03.81		Минмонтажспецстрой СССР		
Н. контр.	Веневцева	[signature]	17.03.81		Гипроспецлегконструкция		
Утв.	Лебедев	[signature]	17.03.81				

Копировал Матвеева Формат 11

Инв. № подл.	Подпись и дата	Взам. инв. №

Формат	Зона	Поз.	Обозначение	Наименование	Кол. на исполн. 4.01.04.00.00 –	01									Примечание
Б4		2	4.01.04.00.02	Платик											
				Лист Б-ПН-4 ГОСТ 19903-74											
				ВСт 3 кп 2 ГОСТ 14637-69											
				110 х 82	1	1									0 425кг
Б4		3	4.01.04.00.03	Втулка											
				Труба 25х3,5 ГОСТ 8732-70											
				Б20 ГОСТ 8733-74											
				L = 70 h14	1	1									
				Лит.											
				Шифр	К21	К22									

4.01.04.00.00	Лист 2

Копирова Матвеева Формат 11

17661-06 30

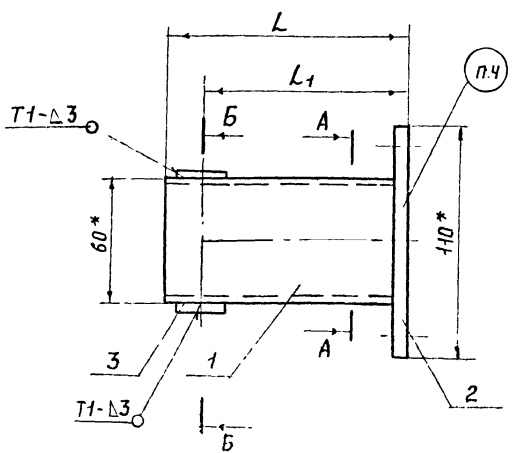

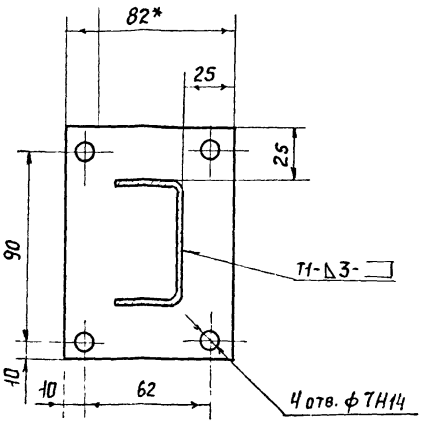

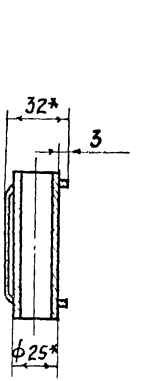

Обозначение	L, мм	L1, мм	Масса, кг
Ч.01.04.00.00	116	100	0,755
-01	113	97	0,748

1. Сварные швы выполнять в среде углекислого газа по ГОСТ 14771-76
2. * Размеры для справок
3. Остальные технические требования по Ч.00.00.00.00 ТУ.
4. Маркировать и шрифт по Ч.00.00.00.00 ТУ

				Ч.01.04.00.00 СБ			
				Кронштейн Сборочный чертеж	Стадия	Масса	Масштаб
					Р	см. табл.	1:2
					Лист	Листов 1	
Разраб.	Иванова		03.03.81		Минмонтажспецстрой СССР Гипроспецлегконструкция		
Пров.	Лашкина		03.03.81				
Т.контр.	Зайцева		03.03.81				
Рук.пр.	Лебедев		03.03.81				
Н.контр	Веневцева		03.03.81				
Утв.	Лебедев		03.03.81				

Инв.№ подл. | Подпись и дата | Взам. инв. №

4.01.05.00.00.СБ.

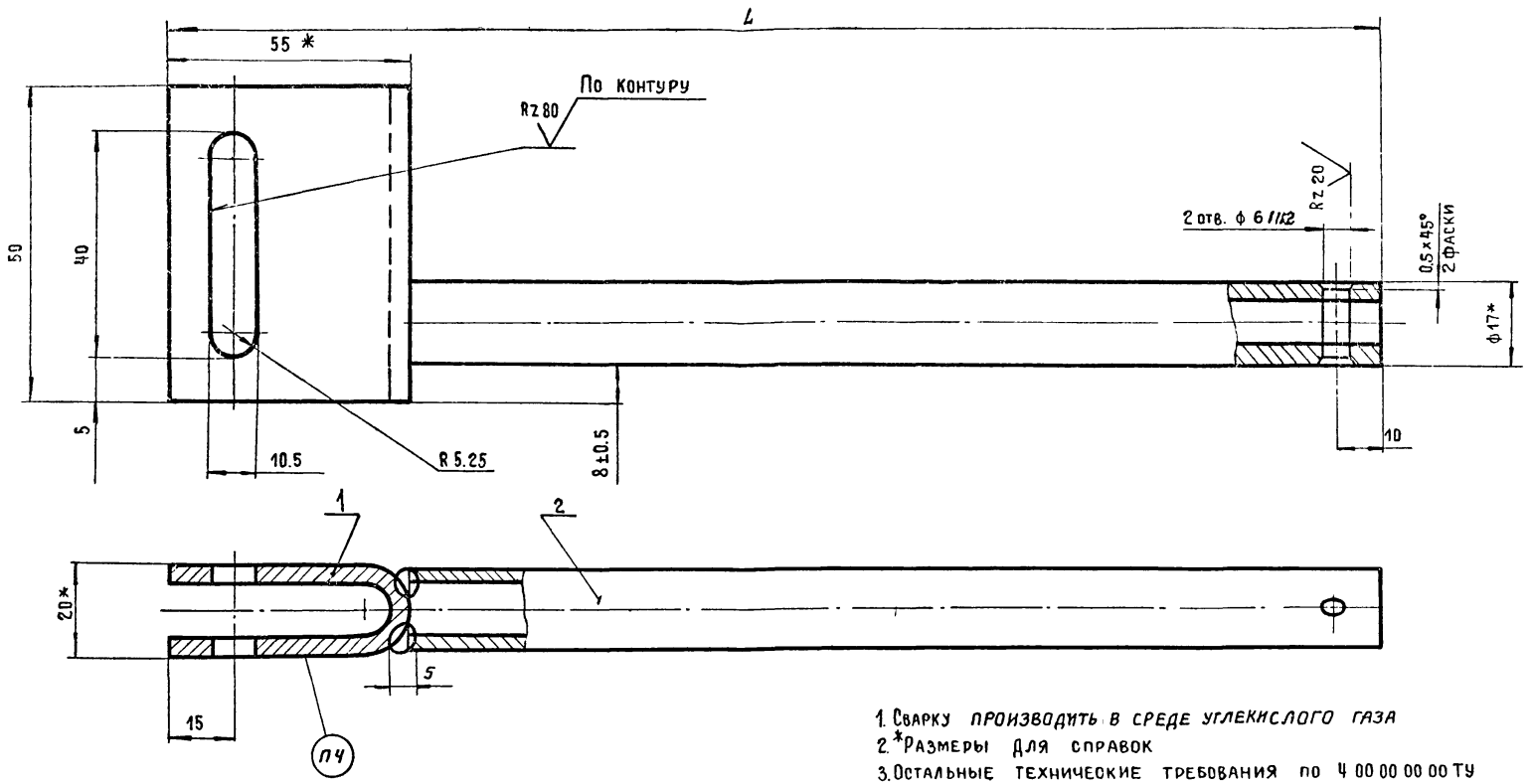

1. Сварку производить в среде углекислого газа
2. *Размеры для справок
3. Остальные технические требования по Ч 00 00 00 00 ТУ
4. Маркировать по спицификации Способ нанесения и шрифт по Ч 00 00 00 00 ТУ

Обозначение	L, мм	Масса, кг
4.01.05.00.00	739	0,677
-01	753	0 688

Разраб.	Зотова		03.03
Пров.	Кашкинов		03.03
Т.контр.	Захарова		03.03.81
Рук.пр.	Лебедев		03.03.81
Н.контр.	Веневцева		03.03.81
Утв.	Лебедев		03.03.81

4.01.05.00.00 СБ.

Тяга

Сборочный чертеж

Стадия	Масса	Масштаб
Р	См. табл.	1:1
Лист	Листов 1	

Минмонтажспецстрой СССР
Гипроспецлегконструкция

Серия 1.436.2-17, выпуск 4

Инв. № подл. | Подпись и дата | Взам. инв. №

Серия 1.436.2-17, выпуск 4

Формат	Зона	Поз.	Обозначение	Наименование	Кол.	Примечание
				Документация		
12			4.01.06.00.00СБ	Сборочный чертеж		
				Детали		
11		1	4.01.06.00.01	Стержень	1	
БЧ		2	4.01.06.00.02	Штанга		
				Труба 10х2.2 ГОСТ 3262-75		
				L = 365 h14	1	0.292кг

Инв. № подл. | Подпись и дата | Взам. инв. №

Разраб.	Иванова		03.05.84
Пров.	Кашкинцев		03.05.84
Рук. пр.	Лебедев		03.05.84
Н. контр.	Веневцева		03.05.84
Утв.	Лебедев		03.05.84

4.01.06.00.00

Винт

Стадия	Лист	Листов
Р		1

Минмонтажспецстрой СССР
Гипроспецлегконструкция

Инв. № подл. | Подпись и дата | Взам. инв. №

Формат	Зона	Поз.	Обозначение	Наименование	Кол. на исполнен. 4.01.07.00.00- 01	Кол. на исполнен. 4.01.07.00.00- 1	Ед. изм. Шифр	Ед. изм. М1	Ед. изм. М2	Примечание
				Документация						
12			4.01.07.00.00СБ	Сборочный чертеж	X	X				
				Сборочные единицы						
11		1	4.01.07.01.00	Штурвал	1	1				
11		2	4.01.07.02.00	Кронштейн	1					
			-01	Кронштейн		1				

4.01.07.00.00

Маховик

Разраб.	Иванова		03.05.84
Пров.	Кашкинцев		03.05.84
Рук. пр.	Лебедев		03.05.84
Н. контр.	Веневцева		03.05.84
Утв.	Лебедев		03.05.84

Стадия	Лист	Листов
Р	1	3

Минмонтажспецстрой СССР
Гипроспецлегконструкция

Копировал Ермилкина Формат А4

Инв. № подл.	Подпись и дата	Взам. инв. №

Формат	Зона	Поз.	Обозначение	Наименование	Кол. на исполн. 4.01.07.00.00 —	01									Примечание
				Детали											
11		4	4.01.07.00.01	Стакан	1	1									
11		5	4.01.07.00.02	Гайка	1	1									
				Стандартные изделия											
		7		Болт М6х16.58.019											
				Гост 7798-70	4	4									
		9		Гайки Гост 5915-70											
				М6.5.019	4	4									
		10		М30.5.019	1	1									
				Лит											
				Шифр	М1	М2									

4.01.07.00.00

Лист 2

Копировал Замотаева

Формат 11

Инв. № подл.	Подпись и дата	Взам. инв. №

Формат	Зона	Поз.	Обозначение	Наименование	Кол на исполн. 4 01 07 00.00 —	01									Примечание
		12		Шайба 6.65Г 019											
				Гост 6402-70	4	4									
		13		Шайба 30 019											
				Гост 11371-78	1	1									
				Лит.											
				Шифр	М1	М2									

4.01.07.00.00.

Лист 3

Копировал Замотаева

Формат 11

17661-06 43

42

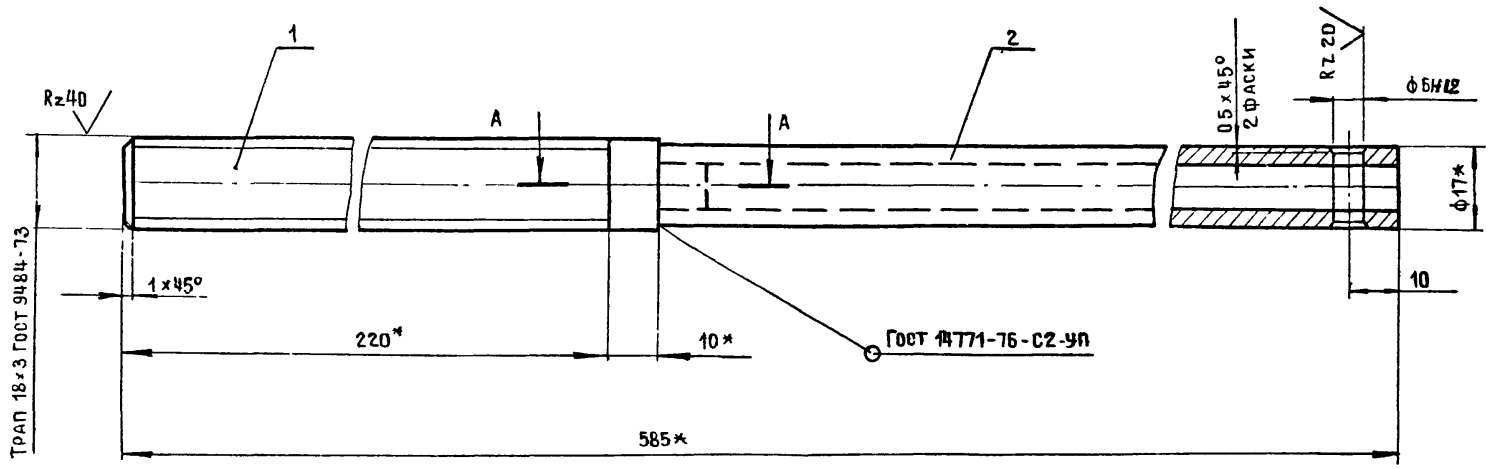

А – А

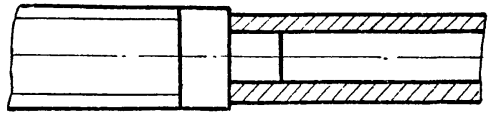

1. *Размеры для справок.
2. Остальные технические требования по 4 00 00 00 00ТУ.

				4.01.06.00.00СБ			
Разраб.	Иванова		03.03.81	Винт Сборочный чертеж.	Стадия	Масса	Масштаб
Пров.	Кашлинов				Р	0752	1:1
Т.контр.	Захарова		03.03.81		Лист	Листов 1	
Рук.пр.	Лебедев				Минмонтаж Спецстрой СССР		
Н.контр	Веневцева		03.03.81		Гипроспецлегконструкция		
Утв	Лебедев						

Серия 1.436.2-17, выпуск 4

Инв № подл. | Подпись и дата | Взам. инв. №

17661-06 44

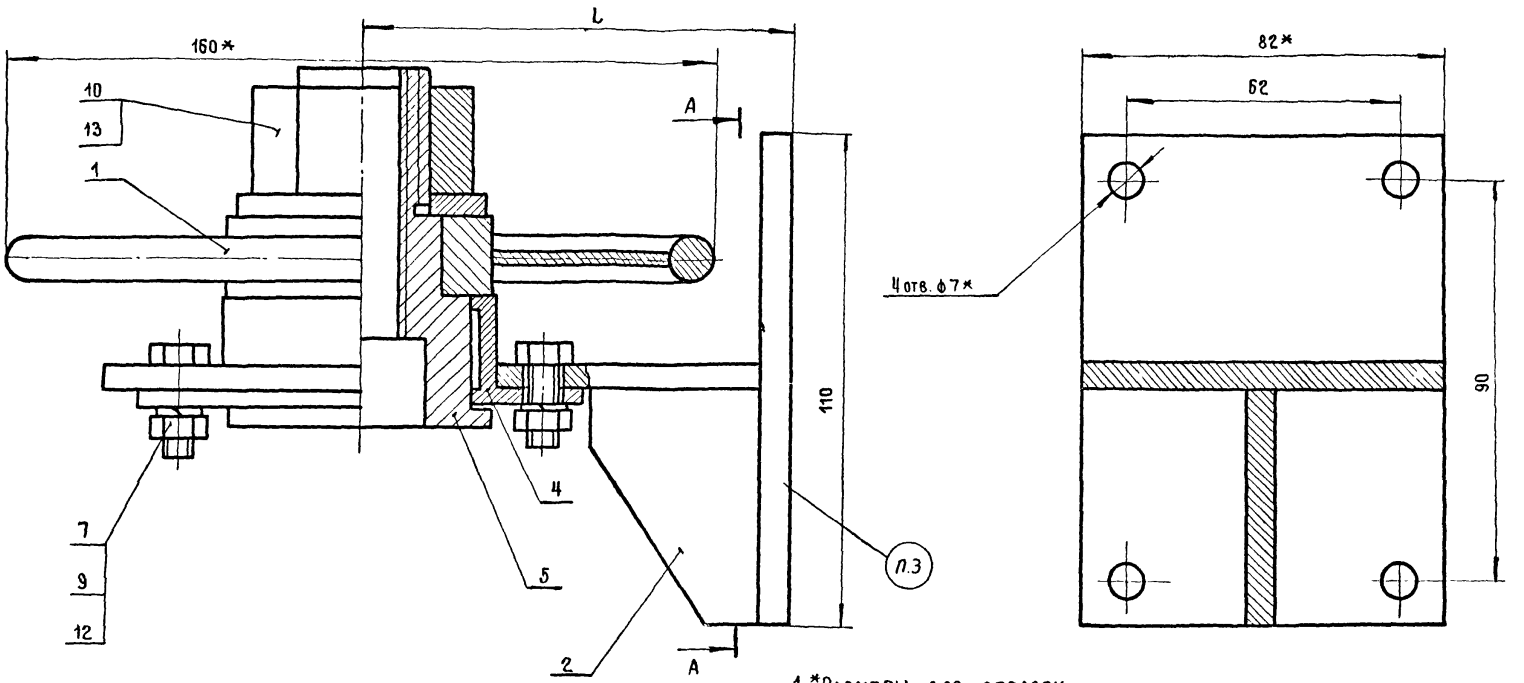

Обозначение	L, мм	Масса, кг
4.01.07.00.00	100	2.487
-01	97	2.473

1. *Размеры для справок
2. Остальные технические требования по 4.00.00.00.00ТУ.
3. Маркировать по спицификации Способ нанесения и шрифт по 4.00.00.00.00ТУ

Разраб.	Иванова		03.03.81
Пров.	Кашкинов		03.03.81
Т.контр.	Зихарова		03.03.81
Рук.пр.	Лебедев		03.03.81
Н.контр.	Веневцева		03.03.81
Утв.	Лебедев		03.03.81

4.01.07.00.00СБ

Маховик
Сборочный чертеж

Стадия	Масса	Масштаб
Р	См. табл.	
Лист	Листов 1	

Минмонтажспецстрой СССР
Гипроспецлегконструкция

Инв. № подл. | Подпись и дата | Взам. инв. №

Серия 1.436.2-17 Выпуск 4

Формат	Зона	Поз.	Обозначение	Наименование	Кол.	Примечание
				Документация		
12			4.01.07.01.00 СБ	Сборочный чертеж		
				Детали		
БЧ		1	4.01.07.01.01	Кольцо		
				Круг В10 ГОСТ Т2590-71		
				ВСт3кп2 ГОСТ 535-79		
				L = 470 h14	1	0.29кг
БЧ		2	4.01.07.01.02	Спица		
				Лист Б ПН-4 ГОСТ 19903-74		
				ВСт3кп2 ГОСТ 14637-89		
				12х37	4	0.014кг
БЧ		3	4.01.07.01.03	Ступица		
				Круг В60 ГОСТ 2590-71		
				ВСт3кп2 ГОСТ 535-79		
				L = 20 h14	1	

Инв. № подл. | Подпись и дата | Взам. инв. №

4.01.07.01.00

Разраб.	Иванова		
Пров.	Лашкинов		
Рук. пр.	Лебедев		
Н. контр.	Веневцева		
Утв.	Лебедев		

Штурвал

Стадия	Лист	Листов
Р		1

Минмонтажспецстрой СССР
Гипроспецлегконструкция

Формат	Зона	Поз.	Обозначение	Наименование	Кол.	Примечание
				Документация		
12			4.02.01.00.00 СБ	Сборочный чертеж		
				Детали		
11		1	4.01.05.00.01	Скоба	1	
11		2	4.01.06.00.01-01	Стержень	1	
БЧ		3	4.02.00.00.01	Штанга		
				Труба 10х2 ГОСТ 3262-75		
				L = 195	1	0.156кг

Инв. № подл. | Подпись и дата | Взам. инв. №

4.02.01.00.00

Разраб.	Иванова		
Пров.	Лашкинов		
Рук. пр.	Лебедев		
Н. контр.	Веневцева		
Утв.	Лебедев		

Винт

Стадия	Лист	Листов
Р		1

Минмонтажспецстрой СССР
Гипроспецлегконструкция

4.01.07.01.00 СБ

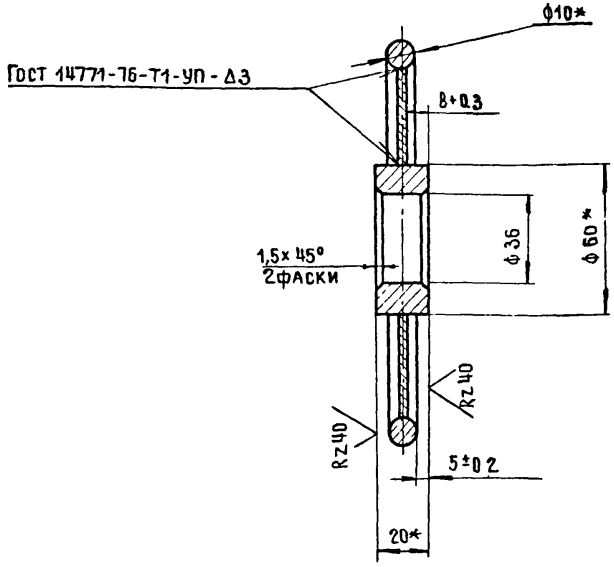

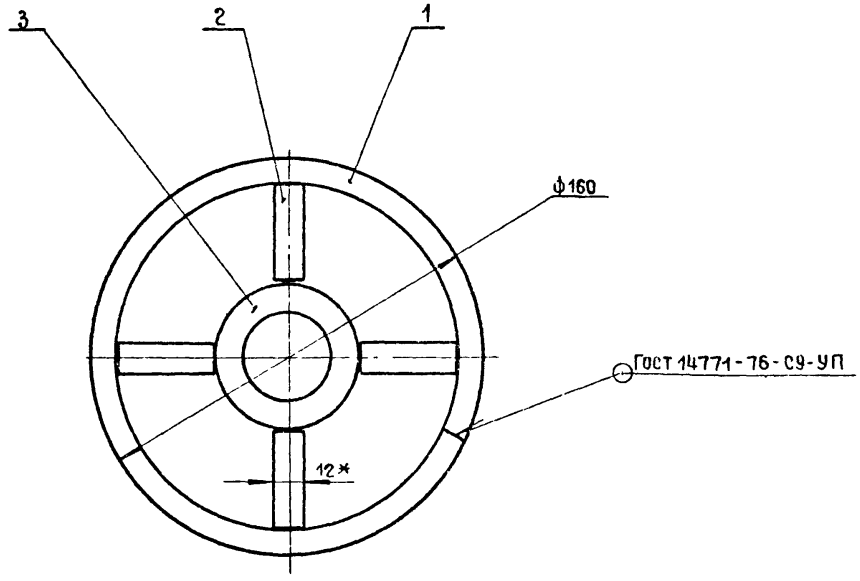

1 *Размеры для справок

2 Остальные технические требования по 4 000000 00ТУ.

				4.01.07.01.00СБ			
				Штурвал Сборочный чертеж	Стадия	Масса	Масштаб
Разраб.	Зотова	[signature]	[illegible]		Р	0.466	1:2
Пров.	Кашкинов	[signature]	[illegible]		Лист	Листов 1	
Т.контр.	Захарова	[signature]	[illegible]		Минмонтажспецстрой СССР		
Рук.пр.	Лебедев	[signature]	03.03.81		Гипроспецлегконструкция		
Н.контр.	Веневцева	[signature]	03.03.81				
Утв.	Лебедев	[signature]	03.03.81				

Серия 1 436 2-17 выпуск 4

Взам. инв. N | Подпись и дата | Инв. N° подл.

Инв. № подл.	Подпись и дата	Взам. инв. №

Формат	Зона	Поз.	Обозначение	Наименование	Кол. на испол. 4.01.07.00.00 –	01	Примечание
				Документация			
12		1	4.01.07.02.00.СБ	Сборочный чертеж	X	X	
				Детали			
11		1	4.01.07.02.01	Косынка			

	Лит.		
Шифр	К23	К24	

4.01.07.02.00

Разраб.	Иванова		
Пров.	Клименко		
Рук. пр.	Лебедев		
Н. контр.	Веневцева		
Утв.	Лебедев		

Кронштейн

Стадия	Лист	Листов
Р	1	2

Минмонтажспецстрой СССР
Гипроспецлегконструкция

Копировал Матвеева Формат 11

Инв. № подл.	Подпись и дата	Взам. инв. №

Формат	Зона	Поз	Обозначение	Наименование	Кол. на испол. 4.01.07.00.00 –	01	Примечание
				Плиты			
				Лист Б-ПН-4 ГОСТ 19903-74			
				В Ст 3кп2 ГОСТ 14367-69			
54		2	4.01.07.02.02	82 × 110	1	1	0,424кг
		3	-01	82 × 144	1		0,556кг
			-02	82 × 141		1	0,545кг

	Лит.		
Шифр	К23	К24	

4.01.07.02.00

Лист 2

Формат 11

ВН 90-1966-06

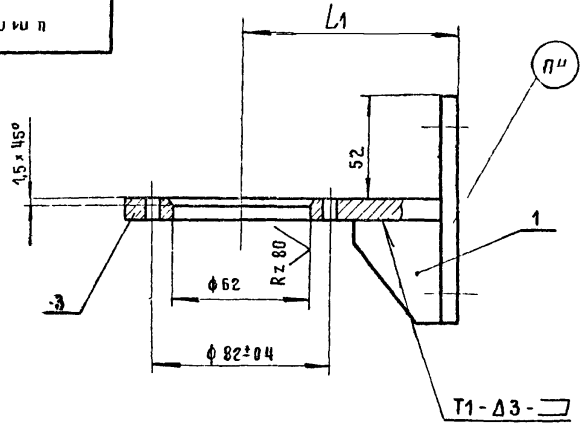

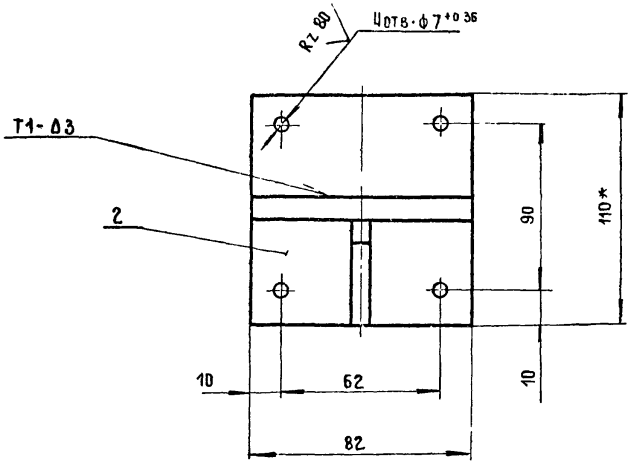

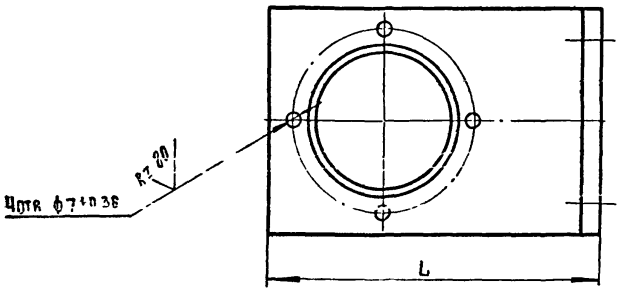

1 *Размеры для справок

2. Сварные швы выполнять в среде углекислого газа по Гост 14771-76.

3. Остальные технические требования по 4.00.00.00.00ТУ.

4. Маркировать по спецификации Способ нанесения и шрифт по 4.00.00.00.00 ТУ

Обозначение	L, мм	L1, мм	Масса, кг
4.01.07.02.00	150	100	0,89
-01	147	97	0,88

Разраб.	Зотова		
Пров.	Кашкинов		
Т.контр.	Захарова		23.03.81
Рук.пр.	Лебедев		23.03.81
Н.контр.	Веневцева		23.03.81
Утв.	Лебедев		23.03.81

4.01.07.02.00 СБ

Кронштейн

Сборочный чертеж.

Стадия	Масса	Масштаб
Р	См. табл.	1:2
Лист	Листов 1	

Минмонтажспецстрой СССР

Гипроспецлегконструкция

Взам инв № | Подпись и дата | Инв. № подл.

Формат	Зона	Поз.	Обозначение	Наименование	Кол. на исполн. 4.02.00.00.00 —	01	02	03	04	05	06	07	08	09	Примечание
				Документация											
12			4.02.00.00.00 СБ	Сборочный чертеж	X	X	X	X	X	X	X	X	X	X	
				Сборочные единицы											
11		1	4.01.01.00.00	Рычаг	4	4	4	4	4	4	4	2	2	2	
11		2	4.01.02.00.00	Кронштейн	1	1	1	1	1	1	1	1	1	1	
11		3	4.01.03.00.00-01	Кронштейн	4	4	4	4	4	4	4	2	2	2	
				Лит.											
				Шифр	МВР2.Р24.60А	МВР2.Р30.60А	МВР2.Р36.60А	МВР2.Р42.60А	МВР2.Р48.60А	МВР2.Р54.60А	МВР2.Р60.60А	МВР1.Р24А	МВР1.Р30А	МВР1.Р36А	

Исполнения 10÷23
см. листы 5÷12

Разраб.	Иванова		12.93
Пров.	[illegible]		[illegible]
Рук. пр.	Лебедев		[illegible]
Н. контр.	Веневцева		[illegible]
Утв.	Жуков		[illegible]

4.02.00.00.00

Механизм винторычажный для раздельных переплетов

Стадия	Лист	Листов
Р	1	12

Минмонтажспецстрой СССР
Гипроспецлегконструкция

Копировал Ермолина Формат А1

Формат	Зона	Поз.	Обозначение	Наименование	Кол. на исполн. 4.02.00.00.00 —	01	02	03	04	05	06	07	08	09	Примечание
11		4	4.01.04.00.00-01	Кронштейн	2	2	2	3	3	4	4	2	2	2	
11		5	4.01.05.00.00-01	Тяга	1	1	1	1	1	1	1	1	1	1	
11		6	4.01.06.00.00	Винт	1	1	1	1	1	1	1	1	1	1	
11		7	4.01.07.00.00-01	Маховик	1	1	1	1	1	1	1	1	1	1	
				Детали											
11		12	4.01.00.00.01-01	Тяга	4	4	4	4	4	4	4	2	2	2	
11		13	4.01.00.00.02	Ось	8	8	8	8	8	8	8	4	4	4	
		14	-01	Ось	1	1	1	1	1	1	1	1	1	1	
11		15	4.01.00.00.03	Палец	10	10	10	10	10	10	10	6	6	6	
		16	-01	Палец	2	4	4	4	4	4	4	2	4	4	
11		17	4.01.00.00.04	Стержень	1	2	2	2	2	2	2	1	2	2	
11		18	4.01.00.00.05	Удличитель тяги		1							1		
			-01	Удлинитель тяги			1							1	
				Лит.											
				Шифр	МВР2.Р24.60А	МВР2.Р30.60А	МВР2.Р36.60А	МВР2.Р42.60А	МВР2.Р48.60А	МВР2.Р54.60А	МВР2.Р60.60А	МВР1.Р24А	МВР1.Р30А	МВР1.Р36А	

Инв. № подл.	Подпись и дата	Взам. инв. №

Серия 1.436.2-17, выпуск 4

Формат	Зона	Поз.	Обозначение	Наименование	Кол. на исполн. 4.02.00.00.00 —	01	02	03	04	05	06	07	08	09	Примечание
		18	4.01.00.00.05-02	Удлинитель тяги				1							
			-03	Удлинитель тяги					1						
			-04	Удлинитель тяги						1					
			-05	Удлинитель тяги							1				
				Валы											
				Труба 10×22 Гост 3262-75											
64		19	4.02.00.00.01	L-1785 h14	2	2	2	2	2	2	2				
			-01	L-1275 h14								1	1	1	
				Стандартные изделия											
		25		Болт М6×25 58.019											
				Гост 7798-70	12	12	12	16	16	20	20	12	12	12	
				Лит.											
				Шифр	МВР2.Р.24.60А	МВР2.Р.30.60А	МВР2.Р.36.60А	МВР2.Р.42.60А	МВР2.Р.48.60А	МВР2.Р.54.60А	МВР2.Р.60.60А	МВР1.Р.24А	МВР1.Р.30А	МВР1.Р.36А	

4.02.00.00.00

Лист 3

Копировал Замотаева

Формат 11

Инв. № подл.	Подпись и дата	Взам. инв. №

Формат	Зона	Поз.	Обозначение	Наименование	Кол. на исполн. 4.02.00.00.00 —	01	02	03	04	05	06	07	08	09	Примечание
		27		Гайка М6.5.019											
				Гост 5915-70	12	12	12	16	16	20	20	12	12	12	
		29		Шайба 6.65Г.019											
				Гост 6402-70	12	12	12	16	16	20	20	12	12	12	
		30		Шайба 10.01.019											
				Гост 11371-78	9	9	9	9	9	9	9	5	5	5	
		31		Шплинт 2.5×14-001											
				Гост 397-79	9	9	9	9	9	9	9	5	5	5	
				Прочие изделия											
		33		Винт самонарезающий											
				В6×25 ТУ36-2142-78	16	16	16	16	16	16	16	8	8	8	
				Лит											
				Шифр	МВР2.Р.24.60А	МВР2.Р.30.60А	МВР2.Р.36.60А	МВР2.Р.42.60А	МВР2.Р.48.60А	МВР2.Р.52.60А	МВР2.Р.60.60А	МВР1.Р.24А	МВР1.Р.30А	МВР1.Р.36А	

4.02.00.00.00

Лист 4

17661-06 51

Формат	Зона	Поз.	Обозначение	Наименование	Кол. на исполн. 4.02.00.00.00 10	11	12	13	14	15	16	17	18	19	Примечание
				Документация											
12			4.02.00.00.00 СБ	Сборочный чертеж	X	X	X	X	X	X	X	X	X	X	
				Сборочные единицы											
11		1	4.01.01.00.00	Рычаг	2	2	2	2	4	2	4	4	4	4	
11		2	4.01.02.00.00	Кронштейн	1	1	1	1	1	1	1	1	1	1	
11		3	4.01.03.00.00-01	Кронштейн	2	2	2	2	4	2	4	4	4	4	
11		4	4.01.04.00.00-01	Кронштейн	3	3	4	4			2	2	2	3	
11		5	4.01.05.00.00-01	Тяга	1	1	1	1			1	1	1	1	
11		6	4.01.06.00.00	Винт	1	1	1	1			1	1	1	1	
11		7	4.01.07.00.00-01	Маховик	1	1	1	1	1	1	1	1	1	1	
11		8	4.02.01.00.00	Винт					1	1					

Лит

Шифр: МВР1.Р.42Я | МВР1.Р.48Я | МВР1.Р.57А | МВР1.Р.60Я | МВР2.Р.155ВА | МВР1.Р.15А | МВР2.Р.24.48ВА | МВР2.Р.30.48ВА | МВР2.Р.36.48А | МВР2.Р.42.48ВА

4.02.00.00.00 | Лист 5

Копировал Замотаева | Формат А1

Формат	Зона	Поз.	Обозначение	Наименование	Кол. на исполн. 4.02.00.00.00 10	11	12	13	14	15	16	17	18	19	Примечание
				Детали											
11		12	4.01.00.00.01-01	Тяга	2	2	2	2	4	2	4	4	4	4	
11		13	4.01.00.00.02	Ось	4	4	4	4	8	4	8	8	8	8	
		14	-01	Ось	1	1	1	1	1	1	1	1	1	1	
11		15	4.01.00.00.03	Палец	6	6	6	6	10	6	10	10	10	10	
		16	-01	Палец	4	4	4	4			2	4	4	4	
11		17	4.01.00.00.04	Стержень	2	2	2	2			1	2	2	2	
11		18	4.01.00.00.05	Удлинитель тяги								1			
			-01	Удлинитель тяги									1		
			-02	Удлинитель тяги	1									1	
			-03	Удлинитель тяги		1									
			-04	Удлинитель тяги			1								
			-05	Удлинитель тяги				1							

Лит.

Шифр: МВР1.Р.42Я | МВР1.Р.48Я | МВР1.Р.57А | МВР1.Р.60Я | МВР2.Р.155ВА | МВР1.Р.15А | МВР2.Р.24.48ВА | МВР2.Р.30.48ВА | МВР2.Р.36.48А | МВР2.Р.42.48ВА

4.02.00.00.00 | Лист 6

17661-06 52

Инв. № подл.	Подпись и дата	Взам. инв. №

Формат	Зона	Поз.	Обозначение	Наименование	Кол. на исполн. 4.02.00.00. 10	11	12	13	14	15	16	17	18	19	Примечание
				Вал											
				Труба 10×2.2											
				Гост 3262-75											
54		19	4.02.00.00.01	L=1785 мм					1						
			-01	L=1275h14	1	1	1	1		1					
			-02	L=238[illegible]h14							2	2	2	2	
				Стандартные изделия											
		25		Болт М6×25.58 019											
				Гост 7798-70	16	16	20	20	4	4	12	12	12	16	
		27		Гайка М6 5 019											
				Гост 5915-70	16	16	20	20	4	4	12	12	12	16	
				Лит.											
				Шифр	МВР1.Р.42А	МВР1.Р.48А	МВР1.Р.54А	МВР1.Р.60А	МВР2.Р.15.60А	МВР1.Р.15А	МВР2.Р.24.48А	МВР2.Р.30.48А	МВР2.Р.36.48А	МВР2.Р.42.48А	

4.02.00.00.00 — Лист 7

Копировал Замотаева — Формат 11

Инв. № подл.	Подпись и дата	Взам. инв. №

Формат	Зона	Поз.	Обозначение	Наименование	Кол. на исполн. 4.02.00.00.00 10	11	12	13	14	15	16	17	18	19	Примечание
		29		Шайба 6 65 Г.019											
				Гост 6402-70	16	16	20	20	4	4	12	12	12	15	
		30		Шайба 10.01.019											
				Гост 11371-78	5	5	5	5	9	5	9	9	9	9	
		31		Шплинт 2 5×14-001											
				Гост 397-79	5	5	5	5	9	5	9	9	9	9	
				Прочие изделия											
				Винт самонарезающий											
		33		В6×25 ТУ 3[illegible]-2142-78	8	8	8	8	16	8	16	16	16	16	
				Лит.											
				Шифр	МВР1.Р.42А	МВР1.Р.48А	МВР1.Р.54А	МВР1.Р.60А	МВР2.Р.15.48А	МВР1.Р.15А	МВР2.Р.24.48А	МВР2.Р.30.48А	МВР2.Р.36.48А	МВР2.Р.42.48А	

4.02.00.00.00 — Лист 8

17661-06 53

Инв.№ подл.	Подпись и дата	Взам. инв.№

Формат	Зона	Поз.	Обозначение	Наименование	Кол. на исполн. 4.02.00.00.00										Примечание
					20	21	22	23							
				Документация											
12			4 02 00 00 00 СБ	Сборочный чертеж	X	X	X	X							
				Сборочные единицы											
11		1	4.01.01.00.00	Рычаг	4	4	4	4							
11		2	4.01.02.00.00	Кронштейн	1	1	1	1							
11		3	4.01.03.00.00-01	Кронштейн	4	4	4	4							
11		4	4.01.04.00.00.-01	Кронштейн	3	4	4								
11		5	4.01.05.00.00-01	Тяга	1	1	1								
11		6	4.01.06.00.00	Винт	1	1	1								
11		7	4.01.07.00.00	Маховик	1	1	1	1							
11		8	4.02.01.00.00.	Винт				1							
				Лит											
				Шифр	МВР2.Р.48.48А	МВР2.Р.54.48А	МВР2.Р.60.48А	МВР2.Р.15.48А							

4.02.00.00.00

Лист 9

Формат 11

Копировал Замотаева

Инв.№ подл.	Подпись и дата	Взам. инв.№

Формат	Зона	Поз	Обозначение	Наименование	Кол на исполн. 4.02.00.00.00										Примечание
					20	21	22	23							
				Детали											
11		12	4.01.00.00.01-01	Тяга	4	4	4	4							
11		13	4.01.00.00.02	Ось	8	8	8	8							
11		14	-01	Ось	1	1	1	1							
11		15	4.01.00.00.03.	Палец	10	10	10	10							
11		16	-01	Палец	4	4	4								
11		17	4.01.00.00.04	Стержень	2	2	2								
11		18	4.01.00.00.05-03	Удлинитель тяги	1										
			-04	Удлинитель тяги		1									
			-05	Удлинитель тяги			1								
				Вал											
				Труба 10×2 2											
				Гост 3262-75											
54		19	4.02.00.00.01-02	L=2380h14	1	1	1	1							
				Лит											
				Шифр	МВР2.Р.48.48А	МВР2.Р.54.48А	МВР2.Р.60.48А	МВР2.Р.15.48А							

Лист 10

Формат 11

Копировал Замотаева

17661-06 54

Инв. № подл.	Подпись и дата	Взам. инв. №

Серия 1.436.2-17, выпуск 4

Формат	Зона	Поз.	Обозначение	Наименование	Кол. на исполн. 4.02.00.00.00										Примечание
					20	21	22	23							
				Стандартные изделия											
		25		Болт М6×25.58.019											
				Гост 7798-70	16	20	20	4							
		27		Гайка М6.5.019											
				Гост 5915-70	16	20	20	4							
		29		Шайба 6.65Г.019											
				Гост 6402-70	16	20	20	4							
		30		Шайба 10.01.019											
				Гост 11371-78	9	9	9	9							
		31		Шплинт 2.5×14-001											
				Гост 397-79	9	9	9	9							
				Лит											
				Шифр	МВР2.Р.48.48А	МВР2.Р.54.48А	МВР2.Р.60.48А	МВР2.Р.15.48А							

4.02.00.00.00

Лист 11

Копировал Замотаева

Формат 11

Инв. № подл.	Подпись и дата	Взам. инв. №

Формат	Зона	Поз.	Обозначение	Наименование	Кол. на исполн. 4.02.00.00.00.										Примечание
					20	21	22	23							
				Прочие изделия											
		33		Винт самонарезающий											
				В6×25 ТУ36-2142-78	16	16	16	16							
				Лит											
				Шифр	МВР2.Р.48.48А	МВР2.Р.54.48А	МВР2.Р.60.48А	МВР2.Р.15.48А							

4.02.00.00.00

Лист 12

Копировал Замотаева

Формат 11

17661-06 55

4.02.00.00.00 СБ

Серия 1.436.2-17, выпуск 4

Рис 1

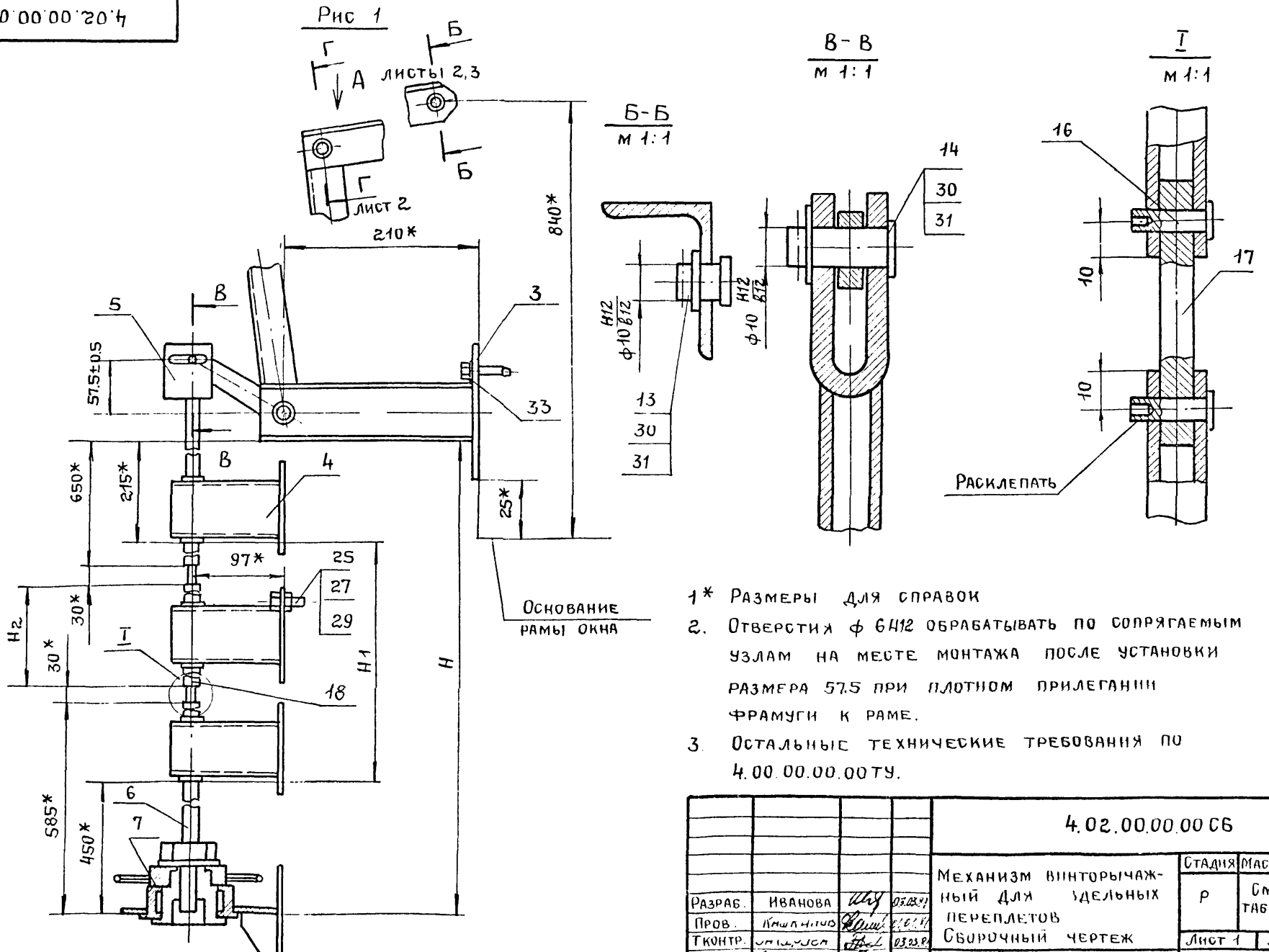

1* Размеры для справок

2. Отверстия ф 6Н12 обрабатывать по сопрягаемым узлам на месте монтажа после установки размера 57.5 при плотном прилегании фрамуги к раме.

3. Остальные технические требования по 4.00.00.00.00ТУ.

				4.02.00.00.00 СБ			
Разраб.	Иванова		03.03.81	Механизм винторычажный для изделиных переплетов Сборочный чертеж	Стадия	Масса	Масштаб
Пров.	Кашкинов		03.03.81		Р	См. табл.	1:4
Т.контр.	[illegible]		03.03.81		Лист 1	Листов 4	
Рук. пр.	Лебедев		03.03.81		Минмонтажспецстрой СССР Гипроспецлегконструкция		
Н.контр.	Веневцева		03.03.81				
Утв.	Жуков						

Инв. № подл. | Подпись и дата | Взам. инв. №

4.02.00.00.00 СБ

Вид А лист 1

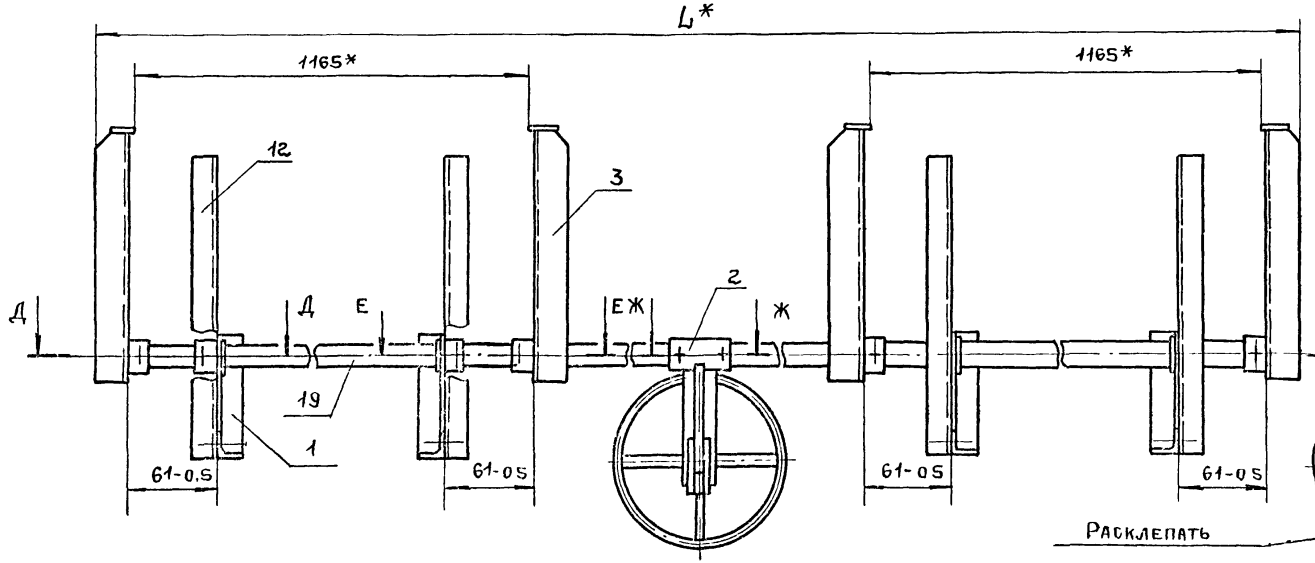

Ж - Ж
м 1:1

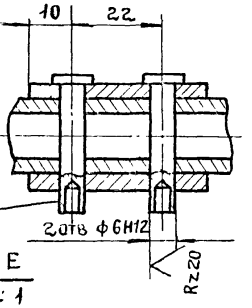

Г - Г
м 1:1
повернуто, лист 1

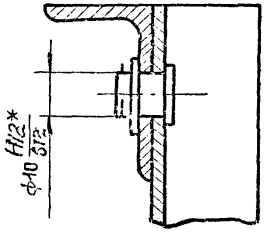

Д - Д
м 1:1

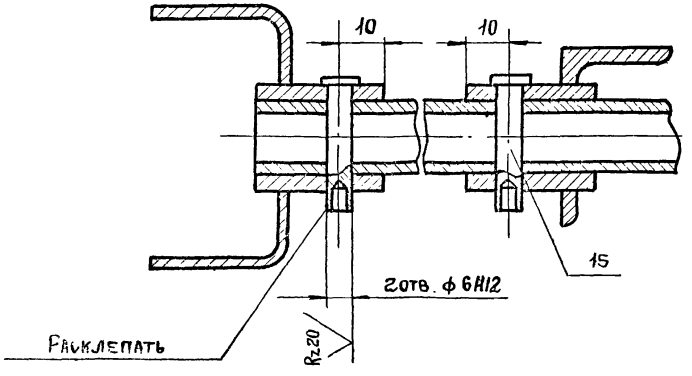

Е - Е
м 1:1

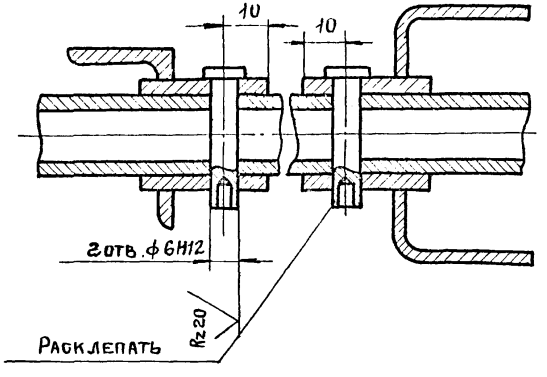

Серия 1.436.2-17, выпуск 4

Инв. № подл. | Подпись и дата | Взам. инв. №

4.02.00.00.00 СБ	Лист 2

Рис. 2

Остальное см. рис. 1

Вид А лист 1

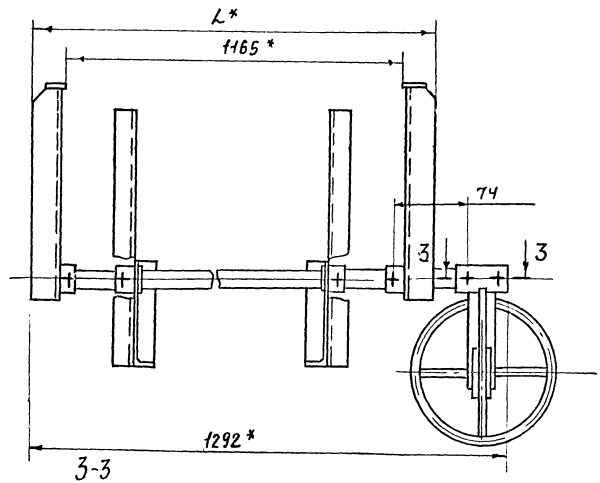

3-3

М 1:1

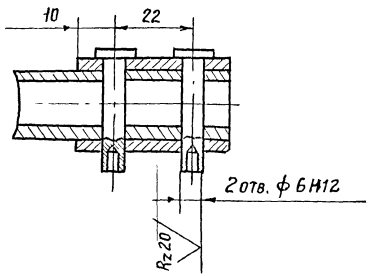

Рис.3

Остальное см. рис. 1 и 2

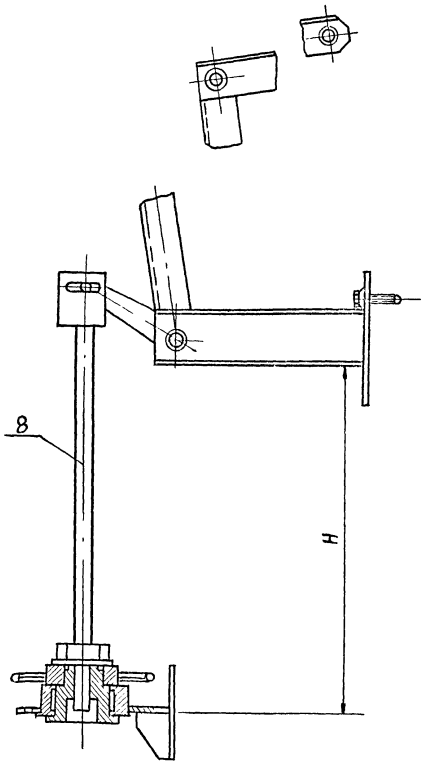

Серия 1.436.2-17, выпуск 4

Инв.№подл. | Подпись и дата | Взам.инв.№

Обозначение	Рис	Высота окна от чистого пола, мм	L^*, мм	H, мм	H_1, мм	H_2, мм	Масса, кг
4.02.00.00.00	1	2400	3617	1265	600		16,64
-01		3000		1865	1200	600	17,17
-02		3600		2465	1800	1200	16,75
-03		4200		3065	2400	1800	18,86
-04		4800		3665	3000	2400	19,35
-05		5400		4265	3600	3000	20,55
-06		6000		4865	4200	3600	21,05
-07	2	2400	1237	1265	600		10,9
-08		3000		1865	1200	600	12,09
-09		3600		2465	1800	1200	12,61
-10		4200		3065	2400	1800	13,78
-11		4800		3665	3000	2400	14,29
-12		5400		4265	3600	3000	15,47
-13		6000		4865	4200	3600	15,98
-14	3	До 1500	3617	365			15,18
-15			1237				8,62
-16	1	2400	4807	1265	600		17,42
-17		3000		1865	1200	600	18,01
-18		3600		2465	1800	1200	17,52
-19		4200		3065	2400	1800	19,63
-20		4800		3665	3000	2400	20,13
-21		5400		4265	3600	3000	21,32
-22		6000		4865	4200	3600	21,83
-23	3	До 1500		365			15,18

4.02.01.00 0006

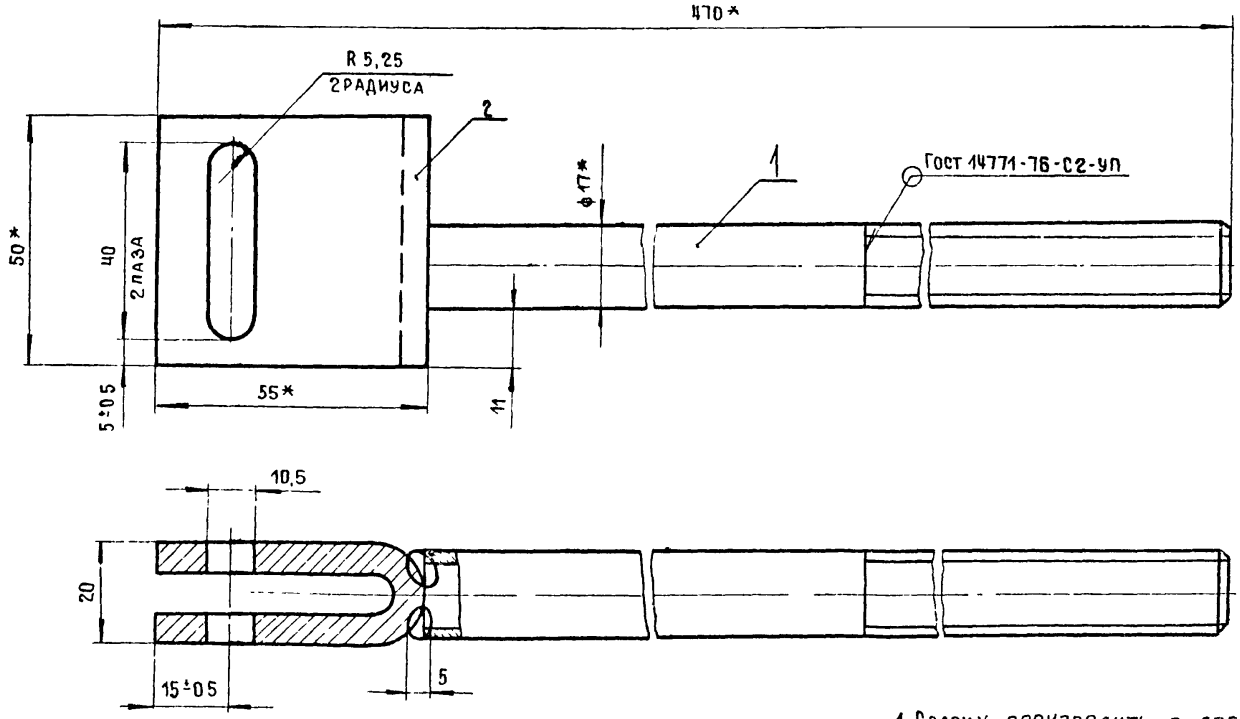

1 Сварку производить в среде углекислого газа.

2 *Размеры для справок

3 Остальные технические требования по 4 00 00 00 00 ТУ

Разраб.	Иванова		05.03.81
Пров.	Кашкинов		
Т.контр.	Жарова		05.03.81
Рук.пр.	Лебедев		03.03.81
Н.контр.	Веневцева		05.03.81
Утв.	Лебедев		03.03.81

4.02.01.00.00 Сб

Винт

Сборочный чертеж

Стадия	Масса	Масштаб
Р	0,746	1:1
Лист	Листов 1	

Минмонтажспецстрой СССР

Гипроспецлегконструкция

Серия 1.436.2-17, выпуск 4

Инв.№ подл. | Подпись и дата | Взам.инв.№

17661-06 60

Инв. № подл.	Подпись и дата	Взам. инв. №

Серия 1.436.2-17, выпуск 4

Формат	Зона	Поз.	Обозначение	Наименование	Кол. на исполн. 4.03.00.00.00 –	01									Примечание
				Сборочные единицы											
11			4.03.01.00.00	Фиксатор	1										
			-01	Фиксатор		1									
11			4.03.02.00.00	Ручка - завертка	2										
			-01	Ручка - завертка	2										
			-02	Ручка - завертка		2									
			-03	Ручка - завертка		2									
				Лит.											
				Шифр	МР1	МР2									

				4.03.00.00.00		
Разраб.	Протопопова	[signature]	11.03.81	Механизм рычажный	Стадия	Лист	Листов
Пров.	Кашкинов	[signature]	11.03.81		Р	1	2
Рук. пр.	Лебедев	[signature]	17.03.81		Минмонтажспецстрой СССР		
Н. контр.	Веневцева	[signature]	17.03.81		Гипроспецлегконструкция		
Утв.	Лебедев	[signature]					

Копировал Матвеева Формат 11

Инв. № подл.	Подпись и дата	Взам. инв. №

Формат	Зона	Поз.	Обозначение	Наименование	Кол. на испол. 4.03.00.00.00 –	01									Примечание
				Прочие изделия											
				Винт самонарезающий											
				В6×25 ТУ36-2142-78	9	9									
				Лит.											
				Шифр	МР1	МР2									

4.03.00.00.00	Лист 2

Копировал Матвеева Формат 11

60

Инв. № подл.	Подпись и дата	Взам. инв. №

Формат	Зона	Поз.	Обозначение	Наименование	Кол. на испол. 4.03.01.00.00 —	-01	Примечание
				Документация			
12			4.03.01.00.00 СБ	Сборочный чертеж	X	X	
				Сборочные единицы			
11		1	4.03.01.01.00	Кронштейн	1	1	

Лит.			
Шифр	Ф1	Ф2	

4.03.01.00.00

Разраб.	Протапопова		11.03.81
Пров.	Кашкинов		11.03.81
Рук. пр.	Лебедев		11.03.81
Н. контр.	Веневцева		11.03.81
Утв.	Лебедев		17.03.81

Фиксатор

Стадия	Лист	Листов
Р	1	2

Мосмонтажспецстройтрест
Гипроспецлегконструкция

Копировал Ермолина Формат А1

Инв. № подл.	Подпись и дата	Взам. инв. №

Формат	Зона	Поз.	Обозначение	Наименование	Кол. на испол. 4.03.00.00.00 —	01	Примечание
				Детали			
11		2	4.03.01.00.01	Направляющая	1	1	
11		3	4.03.01.00.02	Кронштейн	1		
			-01	Кронштейн		1	
11		4	4.01.00.00.02-01	Ось	1	1	
				Стандартные изделия			
				Шайбы ГОСТ 11371-68			
		7		8.019	1	1	
		8		10.019	2	2	
		9		Шплинт 2,5×20-001 ГОСТ 397-79	1	1	

Лит.			
Шифр	Ф1	Ф2	

4.03.01.00.00

Лист

29 90-17661-06

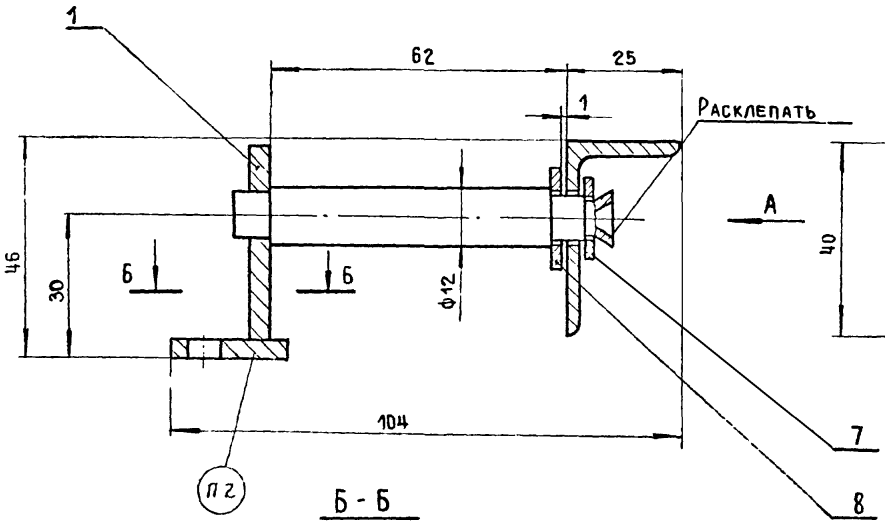

Вид А

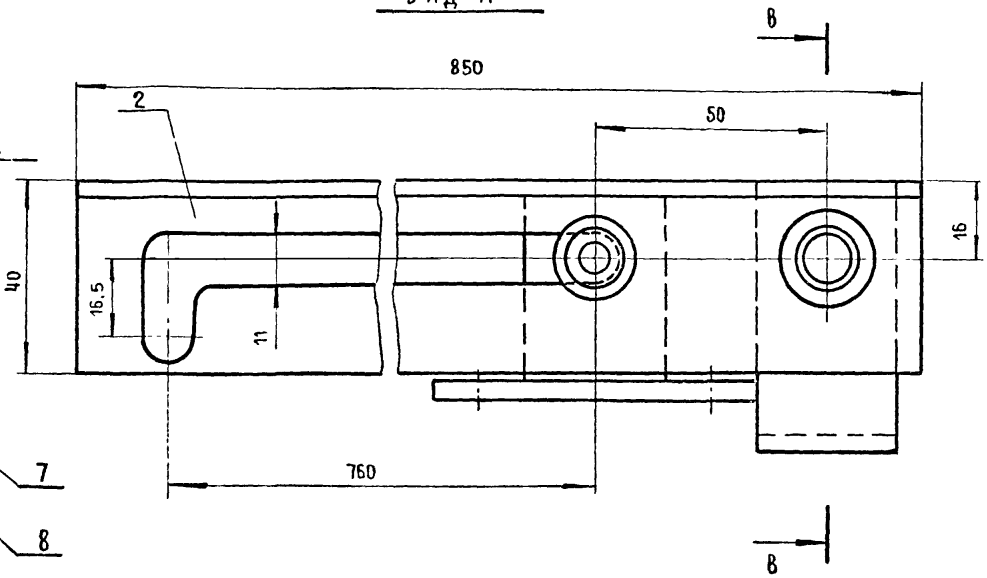

Б - Б

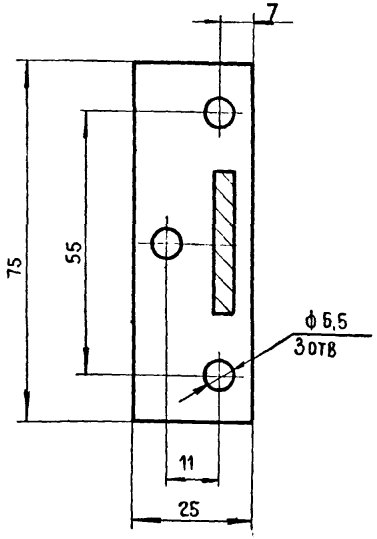

В - В

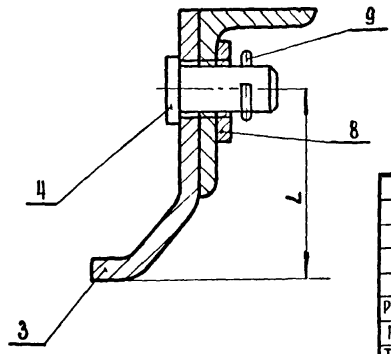

Обозначение	L	Масса, кг
4.03.01.00.00	30±0.3	1.31
-01	40±0.3	1.32

1. Размеры для справок
2. Маркировать по спецификации
   Способ нанесения и шрифт по
   4.00.00.00.00.ТУ

Разработ	Котеленец		03.03.81
Пров.	Кашкинов		03.03.81
Т. контр.	Захарова		03.03.81
Рук. пр.	Лебедев		03.03.81
Н. контр.	Веневцева		03.03.81
Утв.	Лебедев		03.03.81

4.03.01.00.00 Сб

Фиксатор
Сборочный чертеж.

Стадия	Масса	Масштаб
Р	см. табл.	1:1

Лист | Листов 1

Минмонтажспецстрой СССР
Гипроспецлегконструкция

Инв. № подл. | Подпись и дата | Взам. инв. №

Серия 1.436.2-17, выпуск 4

Формат	Зона	Поз.	Обозначение	Наименование	Кол.	Примечание
				Документация		
11			4.03.01.01.00 СБ	Сборочный чертеж		
				Детали		
11		1	4.03.01.01.01	Стойка	1	
11		2	4.03.01.01.02	Плита	1	
11		3	4.03.01.01.03-02	Ось	1	

Разраб	Хрисанова		03.03.81
Пров.	Кашкинов		03.03.81
Рук. пр.	Лебедев		03.03.81
Н.контр.	Венецева		03.03.81
Утв.	Лебедев		03.03.81

4.03.01.01.00

Кронштейн

Стадия	Лист	Листов
Р		1

Минмонтажспецстрой СССР
Гипроспецлегконструкция

Взам. инв. № | Подпись и дата | Инв. № подл.

4.03.01.01.00 СБ

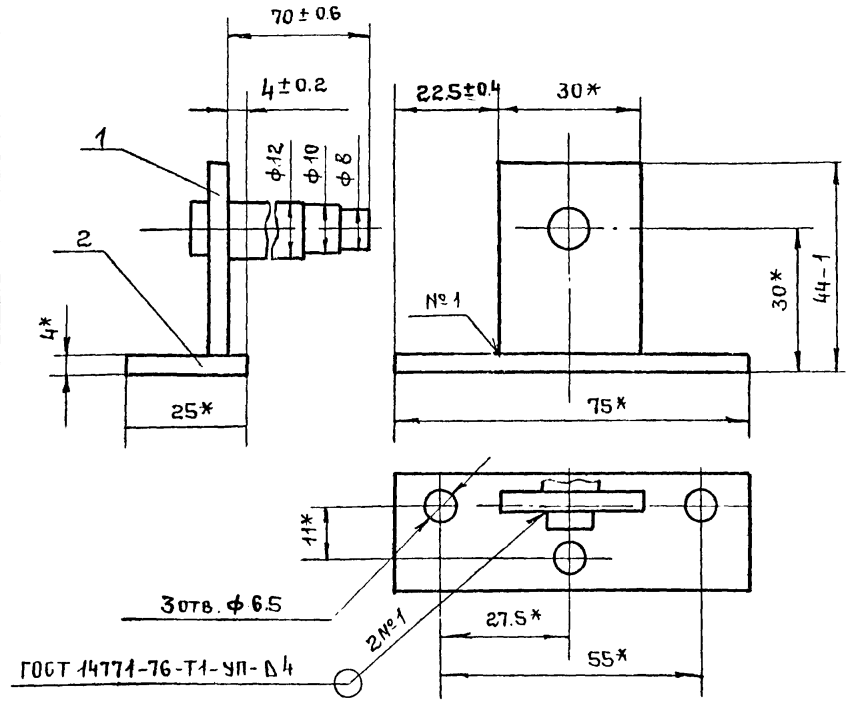

1. * Размеры для справок.
2. Технические требования по 4.00.00.00.00ТУ.

Разраб	Хрисанова		03.03.81
Пров.	Кашкинов		03.03.81
Т.контр.	Знаменов		03.03.81
Рук. пр.	Лебедев		03.03.81
Н.контр.	Венецева		03.03.81
Утв	Лебедев		03.03.81

4.03.01.01.00 СБ

Кронштейн
Сборочный чертеж

Стадия	Масса	Масштаб
Р	0.145	1:1
Лист	Листов 1	

Минмонтажспецстрой СССР
Гипроспецлегконструкция

Инв. № подл. | Подпись и дата | Взам. инв. №

Формат	Зона	Поз.	Обозначение	Наименование	Кол. на исполн. 4.03.02.00.00 —	01	02	03	Примечания
				Документация					
12			4.03.02.00.00 СБ	Сборочный чертеж	X	X	X	X	
				Сборочные единицы					
11		1	4.03.02.01.00	Ручка	1	1	1	1	
11		2	4.03.02.02.00	Кронштейн	1		1		
			-01	Кронштейн		1		1	

Лит. | Шифр Р1 Р2 Р3 Р4

			4.03.02.00.00
Разраб.	Котеленец		08.03.17
Пров.	Кашкинов		03.03.17
Рук. пр.	Лебедев		03.03.17
Н. контр.	Веневцева		03.03.17
Утв.	Лебедев		03.03.17

Ручка – завертка

Стадия	Лист	Листов
Р	1	3

Минмонтажспецстрой СССР
Гипроспецлегконструкция

Копировал Ермолина Формат 11

Инв. № подл. | Подпись и дата | Взам. инв. №

Формат	Зона	Поз.	Обозначение	Наименование	Кол. на исполн. 4.02.02.00.00 —	01	02	03	Примечание
11		3	4.03.02.03.00	Кронштейн	1		1		
			-01	Кронштейн		1		1	
				Детали					
11		4	4.03.02.00.01	Кронштейн	1		1		
			-01	Кронштейн		1		1	
				Стандартные изделия					
11		5		Болт М6х16.58.019 ГОСТ 7798-70	2	2	2	2	
		6		Гайка М6.5.019 ГОСТ 5915-70	2	2	2	2	

Лит. | Шифр Р1 Р2 Р3 Р4

4.03.02.00.00	Лист 2

Копировал Ермолина Формат 11

Серия 1.436.2-17 выпуск 4

Обозначение	Поз.	Наименование	Кол. на исполн. 4.03.02.00.00 —	01	02	03	Примечание
	7	Шайба 6.65г ГОСТ 6402-70	2	2	2	2	
	8	Шайба 8.005 ГОСТ 11371-78	1	1	1	1	

Шифр	Лит	
4.03.02.00.00		Лист 3
Р1		
Р2		
Р3		
Р4		

Копировал Ермолина

Формат 11

Инв. № подл. | Подпись и дата | Взам. инв. №

4.06.00.00.01

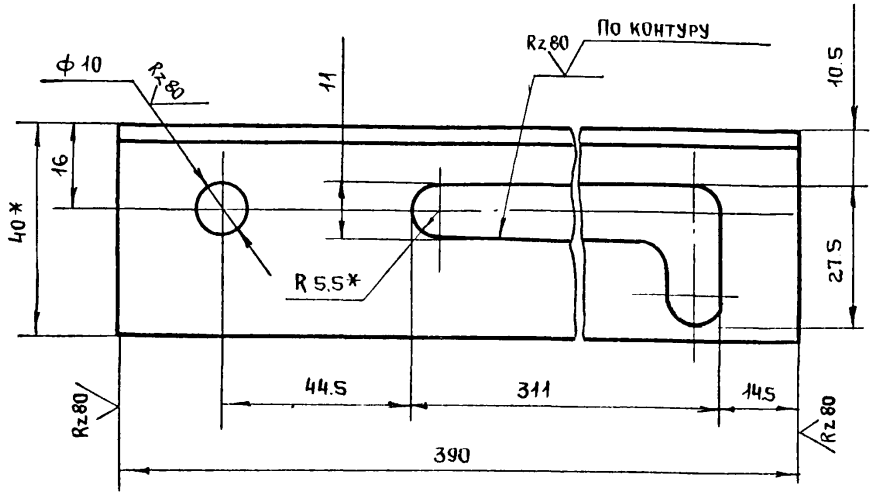

1. * Размеры для справок
2. Остальные технические требования по 4.00.00.00.00 ТУ

				4.06.00.00.01		
Разраб.	Махонина			Направляющая	Стадия: Р	Масса: 0,47	Масштаб: 1:1
Пров.	Кашкинов				Лист	Листов 1
Т. контр.	[illegible]					
Рук. пр.	Лебедев			Уголок Б-40х25х3 ГОСТ 8510-72 / ВСт3кп2 ГОСТ 535-79	Минмонтажспецстрой СССР Гипроспецлегконструкция
Н. контр.	Веневцева				
Утв.					

Инв. № подл. | Подпись и дата | Взам. инв. №

17661-06 ГБ

4.08.02.00.00СБ

Серия 1.436.2-17, выпуск 7

Рис. 1

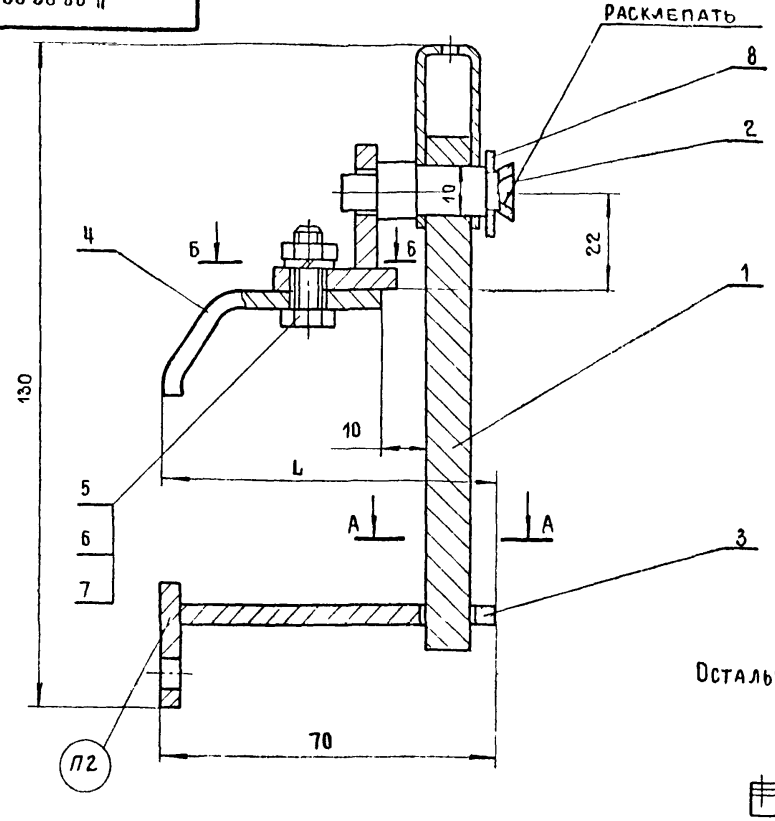

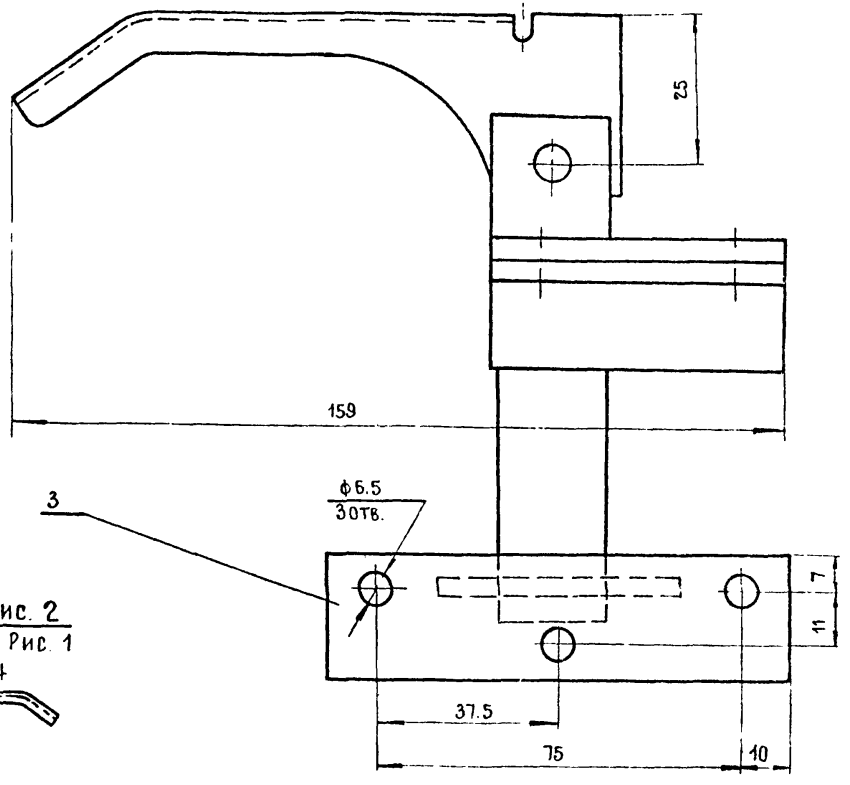

Рис. 2

Остальное-см. Рис. 1

М1:4

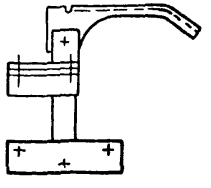

А – А

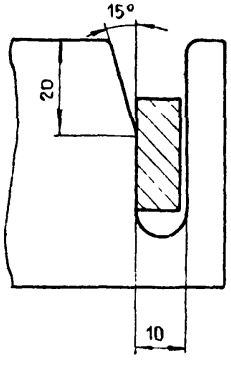

Б – Б

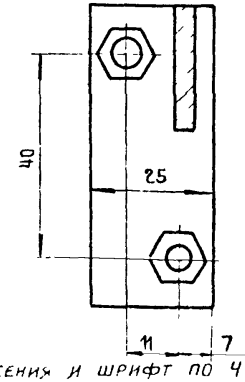

Обозначение	Рис	L, мм	Масса кг
4.03.02.00.00	1	70	0.66
-01	2	70	0.66
-02	1	80	068
-03	2	80	068

1. Размеры для справок.

2. Маркировать по спецификации. Способ нанесения и шрифт по 4.00.00.00.00ТУ

Разраб	Котеленец		
Проверил	Кашкинов		
Т. контр	Захарова		
Рук. пр.	Лебедев		030381
Н. контр	Веневцева		030381
Утв.	Лебедев		030381

4.03.02.00.00СБ

Ручка завертка

Сборочный чертеж

Стадия	Масса	Масштаб
Р	См. табл.	1:1

Лист | Листов 1

Минмонтажспецстрой СССР

Гипроспецлегконструкция

Инв. № подл. | Подпись и дата | Взам. инв. №

Серия 1.436.2-17, выпуск 4

Формат	Зона	Поз.	Обозначение	Наименование	Кол.	Примечание
				Документация		
12			4.03.02.01.00 СБ	Сборочный чертеж		
				Детали		
12		1	4.03.02.01.01	Ручка	1	
БЧ		2	4.03.02.01.02	Пла-тик		
				Лист Б-ПН-9 ГОСТ 19903-74		
				ВСт3кп2 ГОСТ 14637-69		
				22h14x105h14	1	0.17кг

Взам. инв. №

Подпись и дата

Инв. № подл.

Разраб.	Зотова		03.03.81
Пров.	Кашкинов		03.03.81
Рук. пр.	Лебедев		03.03.81
Н. контр.	Веневцева		03.03.81
Утв.	Лебедев		03.03.81

4.03.02.01.00

Ручка

Стадия	Лист	Листов
Р		1

Минмонтажспецстрой СССР
Гипроспецлегконструкция

4.03.02.02.03

Rz 80 / 67

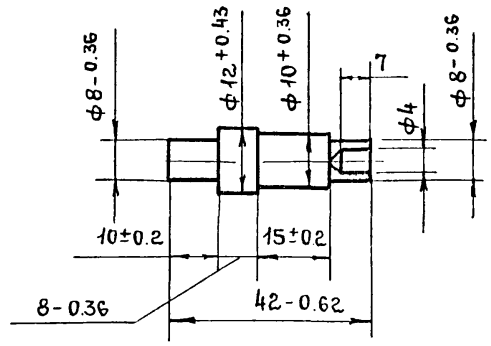

Взам. инв. №

Подпись и дата

Инв. № подл.

Разраб.	Хрисанова		03.03.81
Пров.	Кашкинов		03.03.81
Т. контр.	Захарова		03.03.81
Рук. пр.	Лебедев		03.03.81
Н. контр.	Веневцева		03.03.81
Утв.			

4 03.02 02 03

Палец

Стадия	Масса	Масштаб
Р	0 023	1:1

Лист | Листов 1

Круг В14 ГОСТ 2590-71 / ВСт3кп2 ГОСТ 535-79

Минмонтажспецстрой СССР
Гипроспецлегконструкция

17661-06 68

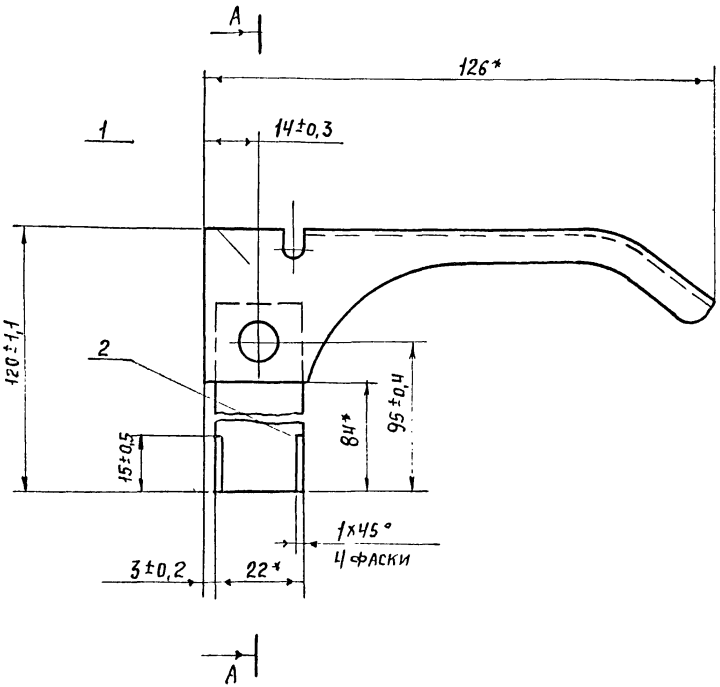

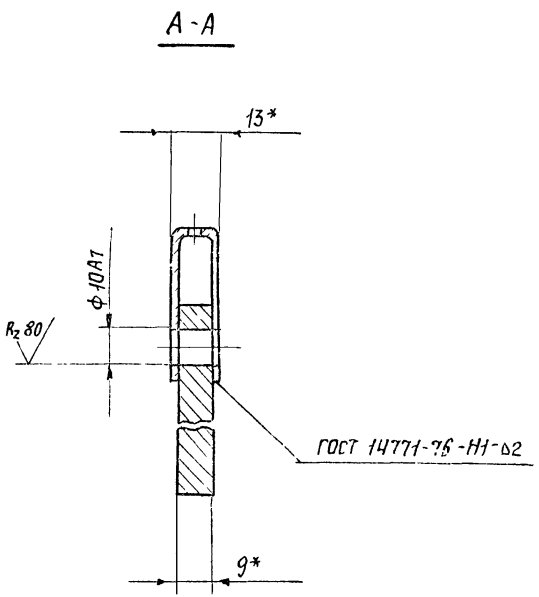

1. * Размеры для справок

				Ч.03.02.01.00 СБ	
				Ручка Сборочный чертеж	Стадия: Р; Масса: 0,28; Масштаб: 1:1; Лист; Листов 1
Разраб.	Зотова		03.03.81		Минмонтажспецстрой СССР Гипроспецлегконструкция
Пров.	Кашкинов		03.03.81		
Т.контр	Знаурова		03.03.81		
Рук.пр.	Лебедев		03.03.81		
Н.контр	Веневцева		03.03.81		
Утв.	Лебедев		03.03.81		

17661-06 69

Инв.№ подл. | Подпись и дата | Взам.инв.№

Серия 1.436.2-17, выпуск 4

Инв. № подл.	Подпись и дата	Взам. инв. №

Поз.	Обозначение	Наименование	Кол. на испол. –	01	К25	К26	Примечание
	4.03.02.02.00						
		Документация					
11	4.03.02.02.00 СБ	Сборочный чертеж			X	X	
		Детали					
1	4.03.02.02.01	Стойка		1	1		
2	4.03.02.02.02	Плита		1	1		
3	4.03.02.02.03	Палец		1	1		

Ед.	Лит.
Сборочный чертеж	

Разраб.	Хрисанова		03.03.83
Пров.	Лашманов		
Рук. пр.	Лебедев		
Н. контр.	Веневцева		
Утв.	Лебедев		03.03.83

4.03.02.02.00

Кронштейн

Стадия	Лист	Листов
Р		1

Минмонтажспецстрой СССР Гипроспецлегконструкция

Копировал Ермолина Формат А4

4.03.02.02.00 СБ

2.03.02.02.00

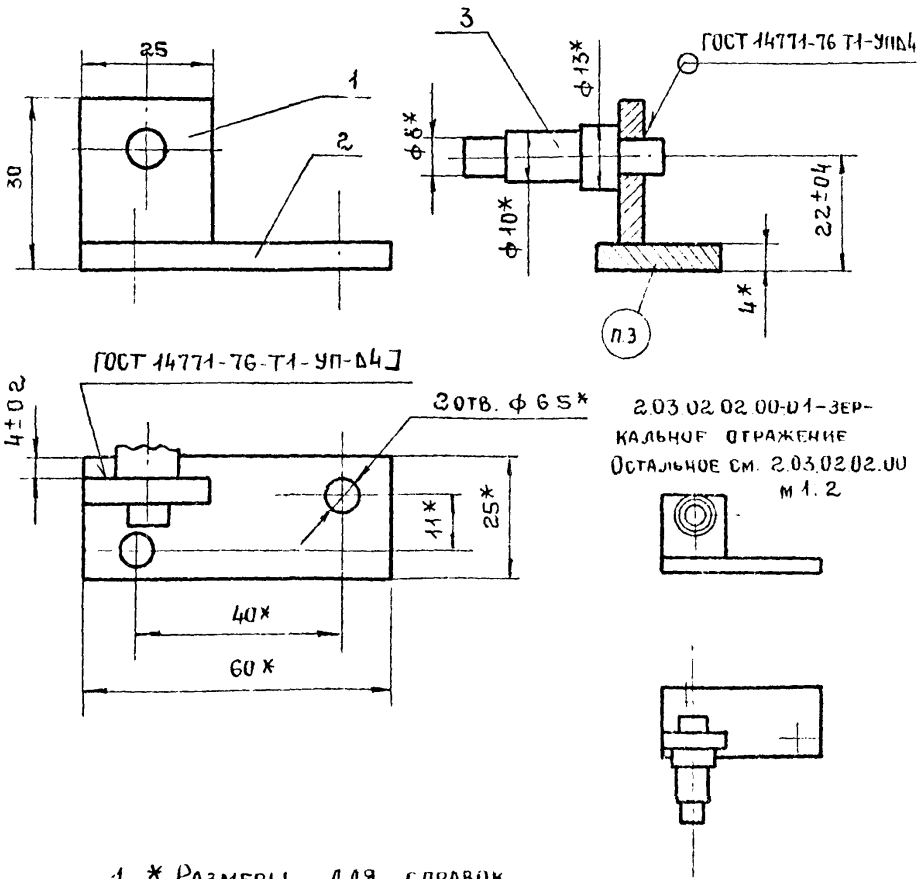

2.03.02.02.00-01 – зеркальное отражение. Остальное см. 2.03.02.02.00 м 1.2

1. * Размеры для справок
2. Технические требования по 1.00.00.00.00 ТУ
3. Маркировка по спецификации способ нанесения и шрифт по 4.00.00.00.00 ТУ

Инв. № подл.	Подпись и дата	Взам. инв. №

Разраб.	Хрисанова		03.03.83
Пров.	Лашманов		
Гконтр.	Захарова		
Рук. пр.	Лебедев		03.03.83
Н. контр.	Веневцева		
Утв.	Лебедев		03.03.83

4 03 02 02 00 СБ

Кронштейн
Сборочный чертеж

Стадия	Масса	Масштаб
Р	0.085	1:1
Лист	Листов 1	

Минмонтажспецстрой СССР Гипроспецлегконструкция

Серия 1.436.2-17, выпуск 4

Формат	Зона	Поз.	Обозначение	Наименование	Кол. на исполн. –	Кол. на исполн. 01	Примечание
				Документация			
11			4.03.02.03.00 СБ	Сборочный чертеж	X	X	
				Детали			
11		1	4.03.02.03.01	Плита	1	1	
11		2	4.03.02.03.02	Планка	1	1	

Шифр	Лит.
К27	
К28	

4.03.02.03.00

Разраб.	Хрисанова		03.03.81
Пров.	Кашкинов		
Рук. пр.	Лебедев		
Н. контр.	Веневцева		
Утв.	Лебедев		

Кронштейн

Стадия	Лист	Листов
Р		1

Минмонтажспецстрой СССР
Гипроспецлегконструкция

Формат 11

Копировал Ермолина

Инв. № подл. | Подпись и дата | Взам. инв. №

4.03.02.03.00 СБ

4.03.02.03.00

ГОСТ 14771-76-Т1-УП-Д4

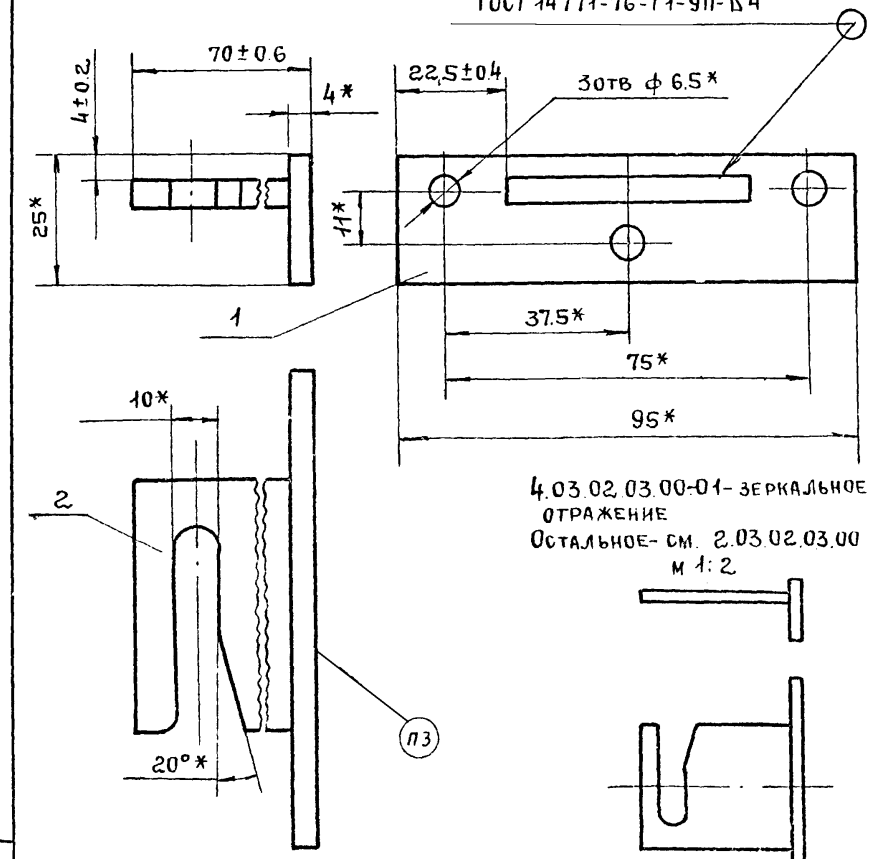

4.03.02.03.00-01- зеркальное отражение
Остальное- см. 2.03.02.03.00
м 1:2

1. * Размеры для справок
2. Технические требования по 1.00.00.00.00 ТУ
3. Маркировать по спецификации. Способ нанесения и шрифт по 4.00.00.00.00 ТУ

Разраб.	Хрисанова		03.03.81
Пров.	Кашкинов		
Т. контр.	Захарова		
Рук. пр.	Лебедев		03.03.81
Н. контр.	Веневцева		
Утв.	Лебедев		03.03.81

4.03.02.03.00 СБ

Кронштейн
Сборочный чертеж

Стадия	Масса	Масштаб
Р	0.16	1:1
Лист	Листов 1	

Минмонтажспецстрой СССР
Гипроспецлегконструкция

Инв. № подл. | Подпись и дата | Взам. инв. №

17661-06 71

Серия 1.436.2, выпуск 4

Формат	Зона	Поз.	Обозначение	Наименование	Кол.	Примечание
				Документация		
12			4.04.00.00.00Б	Сборочный чертеж		
				Сборочные единицы		
11		1	4.04.01.00.00	Кронштейн	1	
				Детали		
11		2	4.04.00.00.01	Рычаг	1	
11		3	4.04.00.00.02	Направляющая	2	
11		4	4.01.00.00.02-01	Ось	2	
				Стандартные изделия		
				Шайбы ГОСТ 11371-78		
		6		8.019	1	
		7		10.019	2	
		8		Шплинт ГОСТ 397-79		
				2.5×20.001	2	

Взам. инв. № | Подпись и дата | Инв. № подл.

Разраб.	Махонина		030381
Пров.	Кашкинов		030381
Рук. гр.	Лебедев		030381
Н. контр.	Веневцева		030381
Утв.	Лебедев		030381

4.04.00.00.00

Фрамужный прибор

Стадия	Лист	Листов
Р		1

Минмонтажспецстрой СССР Гипроспецлегконструкция

Формат	Зона	Поз.	Обозначение	Наименование	Кол.	Примечание
				Документация		
12			4.06.00.00.00	Сборочный чертеж		
				Сборочные единицы		
11		1	4.06.01.00.00	Кронштейн	1	
11		2	4.06.02.00.00	Кронштейн	1	
				Детали		
11		4	4.06.00.00.01	Направляющая	1	
				Стандартные изделия		
				Шайба ГОСТ 11371-78		
		6		8.019	2	
		7		10.019	2	

Взам. инв. № | Подпись и дата | Инв. № подл.

Разраб.	Лукьяненко		030381
Пров.	Кашкинов		030381
Рук. гр.	Лебедев		030381
Н. контр.	Веневцева		030381
Утв.	Лебедев		030381

4.06.00.00.00

Фиксатор

Стадия	Лист	Листов
Р		1

Минмонтажспецстрой СССР Гипроспецлегконструкция

Инв.№подл. | Подпись и дата | Взам.инв.№

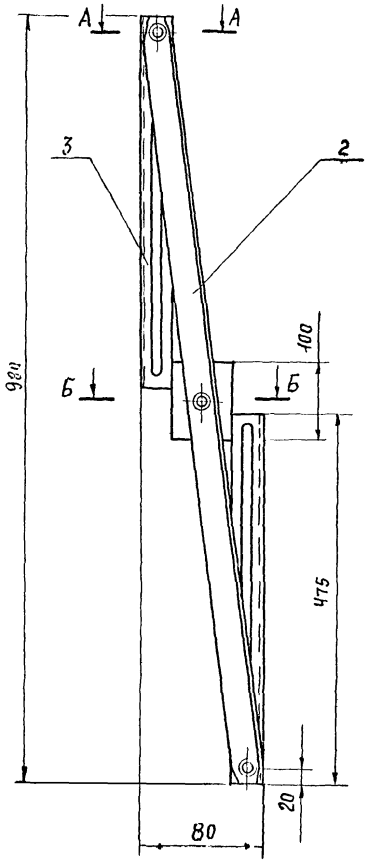

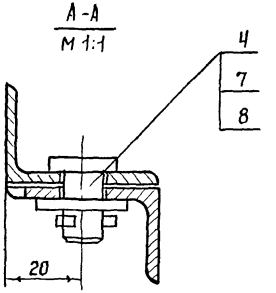

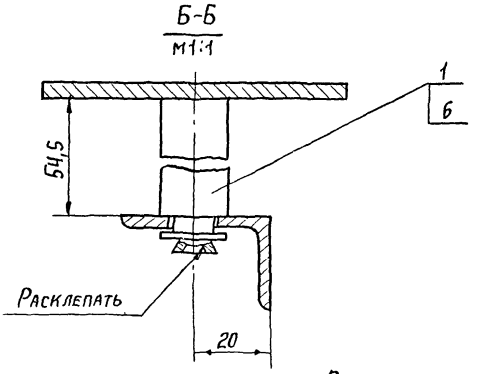

Размеры для справок

Разраб.	Котеленец		3.03.81
Пров.	Кашкинов		03.03.81
Т.контр.	Захарова		03.03.81
Рук. пр.	Лебедев		30.3.81
Н.контр.	Веневцева		01.04.81
Утв.	Лебедев		01.04.81

Ч.04.00.00.00СБ

Фрамужный прибор
Сборочный чертеж

Стадия	Масса	Масштаб
Р	3,0	1:5
Лист	Листов 1	

Минмонтажспецстрой СССР
Гипроспецлегконструкция

17661-06 73

Серия 1.436.2-17, выпуск 4

Формат	Зона	Поз.	Обозначение	Наименование	Кол.	Примечание
				Документация		
11			4.04.01.00.00 СБ	Сборочный чертеж		
				Детали		
11		1	4.04.01.00.01	Ось	1	
Б4		2	4.04.01.00.02	Планка		
				Лист $\frac{Б\text{-}ПН\text{-}4\ ГОСТ\ 19903\text{-}74}{ВСт\ 3кп2\ ГОСТ\ 14637\text{-}69}$		
				80h14 x 100h14	1	0,251кг

Разраб.	Махонина		
Пров.	Кашкинов		03.03.81
Рук. пр	Лебедев		
Н. контр	Веневцева		
Утв.	Лебедев		

4.04.01.00.00

Кронштейн

Стадия	Лист	Листов
Р		1

Минмонтажспецстрой СССР
Гипроспецлегконструкция

Инв № подл. | Подпись и дата | Взам. инв. №

4.04.01.00.00СБ

73

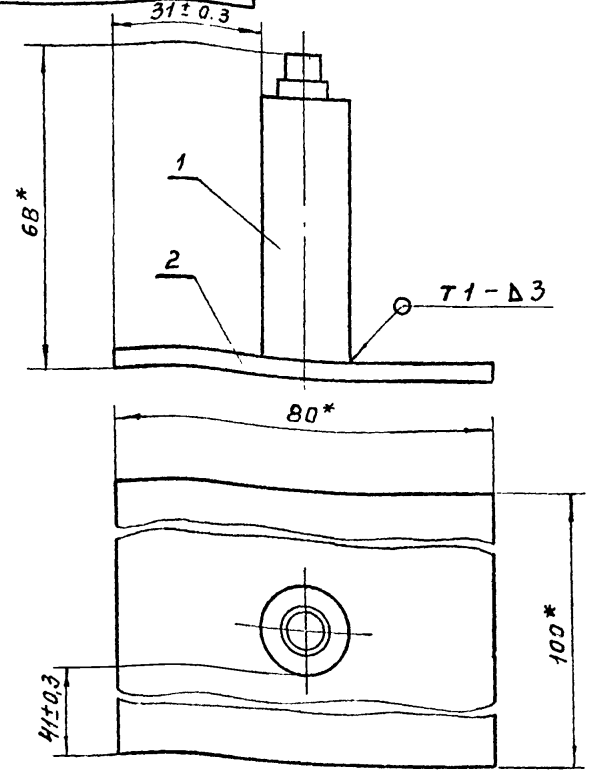

1. *Размеры для справок
2. Сварные швы выполнять в среде углекислого газа по ГОСТ 14771-76
3. Остальные технические требования по 400.00.00.00 ТУ

Разраб	Махонина		
Пров.	Кашкинов		
Т. контр.	Захарова		
Рук. пр.	Лебедев		
Н. контр.	Веневцева		
Утв	Лебедев		

4.04.01.00.00 СБ

Кронштейн
Сборочный чертеж

Стадия	Масса	Масштаб
Р	0,363	1:1

Лист | Листов 1

Минмонтажспецстрой СССР
Гипроспецлегконструкция

Инв № подл. | Подп. и дата | Взам. инв. №

Инв. № подл.	Подпись и дата	Взам. инв. №

Формат	Зона	Поз.	Обозначение	Наименование	Кол. на испол. 4.05.00.00 –	01	Примечание
				Документация			
12			4.05.00.00.00 СБ	Сборочный чертеж	X	X	
				Детали			
11		1	4.05.00.00.01	Захват	1	1	
12		2	4.05.00.00.02	Ручка	1	1	

Лит.		
Шифр	Р5	Р6

4.05.00.00.00

Разраб.	Зотова		
Пров.	Кашкинов		
Рук. пр.	Лебедев		
Н. контр.	Беневцева		
Утв.	Лебедев		

Ручка - стяжка

Стадия	Лист	Листов
Р	1	2

Минмонтажспецстрой СССР
Гипроспецлегконструкция

Копировал Ермолина Формат 11

Инв. № подл.	Подпись и дата	Взам. инв. №

Формат	Зона	Поз.	Обозначение	Наименование	Кол. на испол. 4.05.00.00.00 –	01	Примечание
				Стандартные изделия			
		4		Винт М6х20.58.019			
				ГОСТ 17473-72	1	1	
		5		Гайка М6.5.019			
				ГОСТ 5915-70	1	1	

Лит.		
Шифр	Р5	Р6

4.05.00.00.00

Лист 74

Копировал Ермолина Формат 11

17661-06 75

2.05.00.00.00.СБ

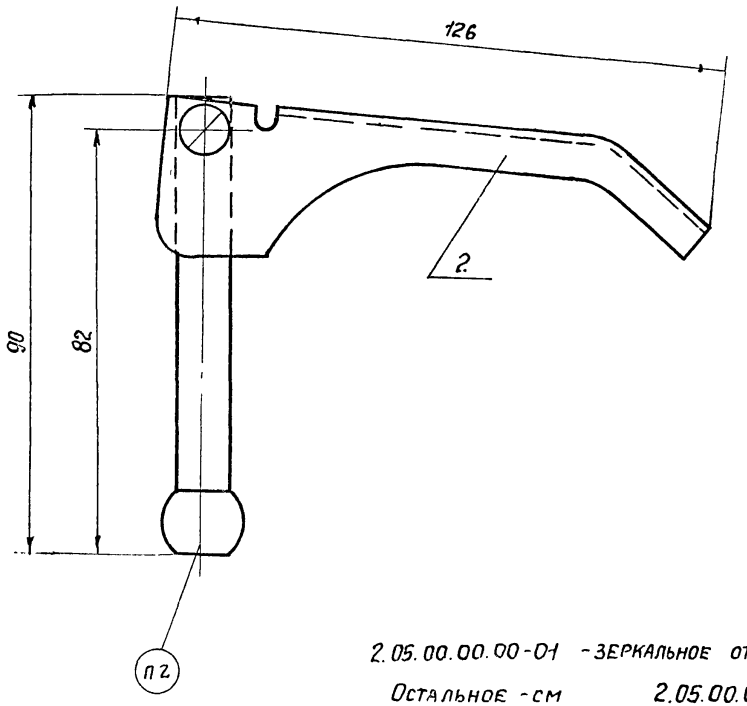

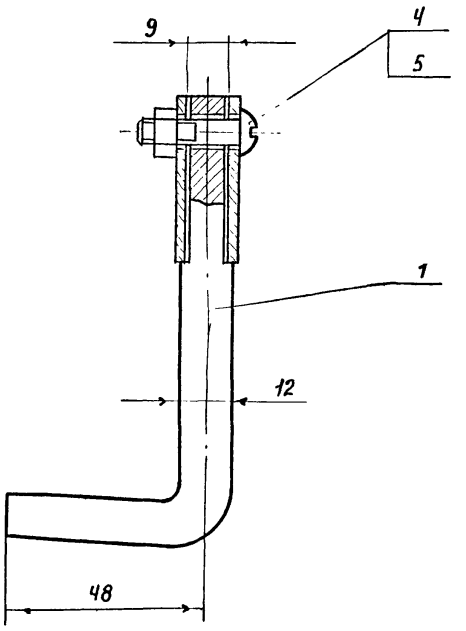

2.05.00.00.00-01 - ЗЕРКАЛЬНОЕ ОТРАЖЕНИЕ

Остальное - см 2.05.00.00.00СБ

м 1:2

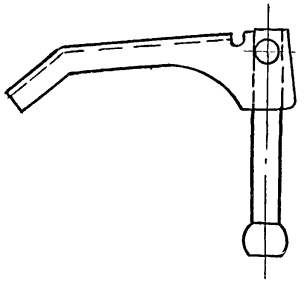

1. Размеры для справок.
2. Маркировать по спецификации. Способ нанесения и шрифт по Ч.00.00.00.00ТУ

Разраб.	Зотова		03.03.21
Провер.	Кашкинов		03.03.21
Т. контр.	Захарова		03.03.21
Рук. пр.	Лебедев		03.03.21
Н. контр.	Веневцева		03.03.21
Утв.	Лебедев		03.03.21

Ч.05.00.00.00 СБ

Ручка - стяжка

Сборочный чертеж

Стадия	Масса	Масштаб
Р	0,2	1:1
Лист	Листов 1	

Минмонтажспецстрой СССР

Гипроспецлегконструкция

17661-06 76

Серия 1.436.2-17, выпуск 4

Инв. № подл. | Подпись и дата | Взам. инв. №

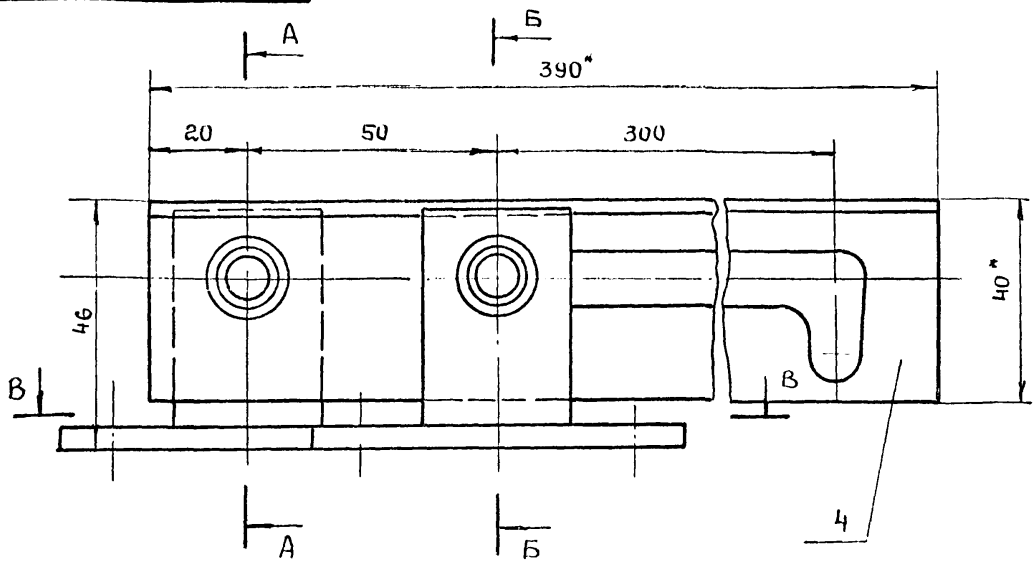

В - В

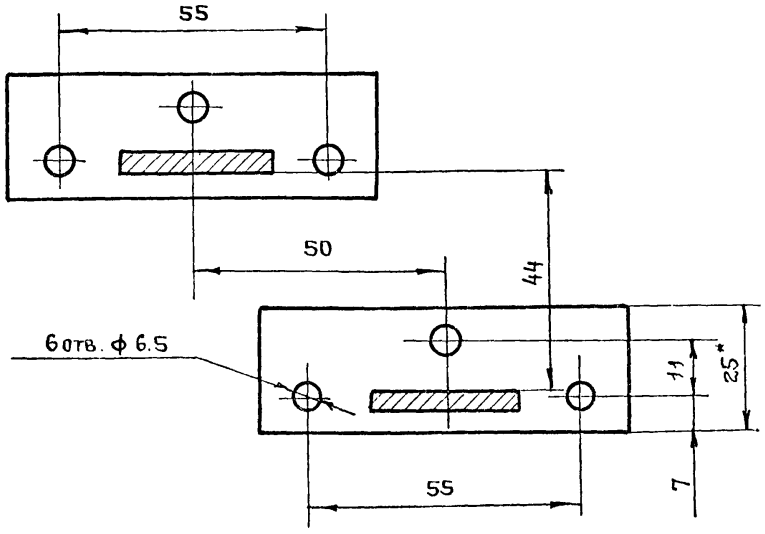

А - А

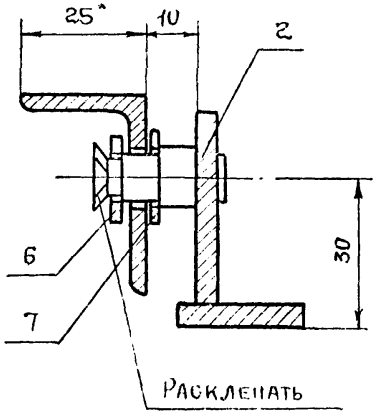

Б - Б

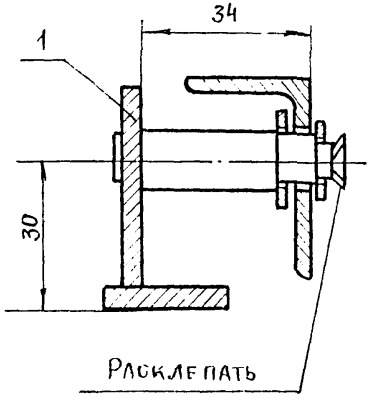

*Размеры для справок

Разраб.	Лукьяненко		4.06.00.00.00 СБ
Пров.	Кашкинов		Фиксатор. Сборочный чертеж
Т. контр.	Заярова		Стадия: Р; Масса: 0,72; Масштаб: 1:1
Рук. пр.	Лебедев		Лист; Листов 1
Н. контр.	Веневцева		Минмонтажспецстрой СССР Гипроспецлегконструкция
Утв.	Лебедев		

Серия 1.436.2-17, выпуск 4

Инв. № подл. | Подпись и дата | Взам. инв. №

Серия 1.436 2-17, выпуск 4

Формат	Зона	Поз.	Обозначение	Наименование	Кол.	Примечание
				Документация		
			4.06.01.00.00	Сборочный чертеж		
				Детали		
11		1	4.03.01.01.01	Стойка	1	
11		2	4.03.01.01 02	Плита	1	
11		3	4.03.01.01.03-01	Ось	1	

Инв. № подл. | Подп. и дата | Взам. инв. №

Разраб.	Лукьяненко		
Пров.	Кашкинов		
Рук. пр.	Лебедев		
Н. контр.	Веневцева		
Утв.	Лебедев		

4.06.01.00.00

Кронштейн

Стадия	Лист	Листов
Р		1

Минмонтажспецстрой СССР
Гипроспецлегконструкция

4.06.01.00.00 СБ

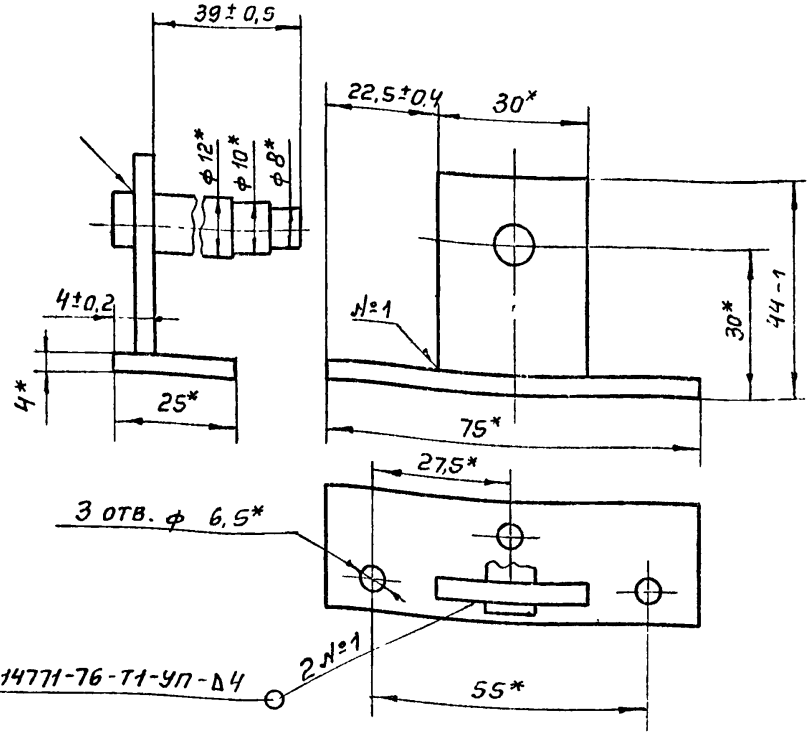

1* Размеры для справок

2. Технические требования по 1.00.00.00.00 ТУ

Разраб.	Лукьяненко		
Пров.	Кашкинов		
Т. контр.	Эллардин		
Рук. пр.	Лебедев		
Н. контр.	Веневцева		
Утв.	Лебедев		

Кронштейн
Сборочный чертеж

Стадия	Масса	Масштаб
Р	0,12	1:4
Лист		Листов

Минмонтажспецстрой СССР
Гипроспецлегконструкция

Серия 1.436.2-17, выпуск 4

Формат	Зона	Поз.	Обозначение	Наименование	Кол.	Примечание
				Документация		
11			4.06.02.00.00	Сборочный чертеж		
				Детали		
11		1	4.03.01.01.01	Стойка	1	
11		2	4.03.01.01.02	Плита	1	
11		3	4.03.01.01.03	Ось	1	

Разраб.	Лукьяненко		4.03.81
Пров.	Кашкинцев		03.03.81
Рук. пр.	Лебедев		03.03.81
Н. контр.	Веневцева		03.03.81
Утв.	Лебедев		03.03.81

4.06.02.00.00

Кронштейн

Стадия	Лист	Листов
Р		1

Минмонтажспецстрой СССР
Гипроспецлегконструкция

Инв. № подл. | Подпись и дата | Взам. инв. №

4.06.02.00.00 СБ

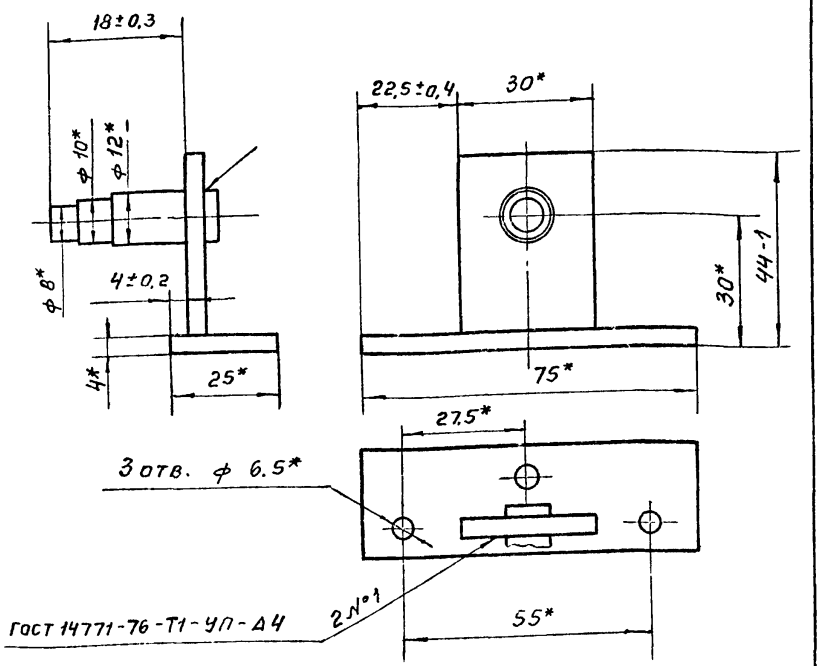

1* Размеры для справок.

2. Технические требования по 1.00.00.00.00 ТУ

Разраб.	Лукьяненко		4.03.81
Пров.	Кашкинцев		03.03.81
Т. контр.	Зиновьев		03.03.81
Рук. пр.	Лебедев		03.03.81
Н. контр.	Веневцева		03.03.81
Утв.	Лебедев		03.03.81

Кронштейн
Сборочный чертеж

Стадия	Масса	Масштаб
Р	0,1	1:1
Лист	Листов 1	

Минмонтажспецстройссср
Гипроспецлегконструкция

Взам. инв. № | Подп. и дата | Инв. № подл.

Инв. № подл.	Подп. и дата	Взам. инв. №

Формат	Зона	Поз.	Обозначение	Наименование	Кол. на испол. 4.07.00.00.00- –	-01	-02	-03	-04	-05	-06	-07	-08	-09	Примечание
				Документация											
12			4.07.00.00.00СБ	Сборочный чертеж	X	X	X	X	X	X	X	X	X	X	
				Детали											
11		1	4.07.00.00.01	Планка	1	1	1	1	1	1	1	1	1	1	
11		2	4.07.00.00.02	Планка	1	1									
11		3	4.07.00.00.03	Планка			1	1	1	1	1	1	1	1	

	Лит									
Шифр	К1	К2	К3	К4	К5	К6	К7	К8	К9	К10

Исполнения 10÷16
см. листы 3, 4

Разраб.	Махонина		
Пров.	Кашкинов		6.01.14
Рук. пр.	Лебедев		
Н. контр	Беневцева		6.01.14
Утв.	Лебедев		

4.07.00.00.00

Кронштейн

Стадия	Лист	Листов
Р	1	4

Минмонтажспецстрой СССР
Гипроспецлегконструкция

Копировал Матвеева Формат 11

Инв. № подл.	Подпись и дата	Взам. инв. №

Формат	Зона	Поз.	Обозначение	Наименование	Колич. на испол. 4.07.00.00.00- –	-01	-02	-03	-04	-05	-06	-07	-08	-09	Примечание
				Связь											
				Швеллер 60×32×2,5 ГОСТ 8278-75 Ст 3кп ГОСТ 11474-76											
Б.Ч.		5	4.07.00.00.05	L=198h14	1										
			-01	L=218h14		1									
			-02	L=158h14			1								
			-03	L=168h14				1							
			-04	L=178h14					1						
			-05	L=188h14						1					
			-06	L=198h14							1				
			-07	L=208h14								1			
			-08	L=218h14									1		
			-09	L=238h14										1	

	Лит									
Шифр	К1	К2	К3	К4	К5	К6	К7	К8	К9	К10

4.07.00.00.00

Лист 2

Копировал Матвеева Формат 11

Инв. № подл. | Подпись и дата | Взам. инв. №

Инв. № подл.	Подпись и дата	Взам. инв. №

Формат	Зона	Поз.	Обозначение	Наименование	Кол. на исполн. 4.07.00.00.00										Примечание
					10	11	12	13	14	15	16				
				Документация											
12			4.07.00.00.00 СБ	Сборочный чертеж	X	X	X	X	X	X	X				
				Детали											
11		1	4.07.00.00.01	Планка	1	1	1	1	1	1	1				
11		4	4.07.00.00.04	Планка	1	1	1	1	1	1	1				
				Связи											
				Швеллер 50×32×2.5 Гост 8278-75 / 8 Ст.3 Кп 2 Гост 11474-76											
Б4		5	4.07.00.00.05-10	L=48h14	1										
			-11	L=58h14		1									
			-12	L=88h14			1								
			-13	L=98h14				1							

Лит.											
Шифр	К11	К12	К13	К14	К15	К16	К17				

4.07.00.00.00 — Лист 3

Копировал Замотаева — Формат А1

Инв. № подл.	Подпись и дата	Взам. инв. №

Формат	Зона	Поз.	Обозначение	Наименование	Кол. на исполн. 4.07.00.00.00										Примечание
					10	11	12	13	14	15	16				
Б4		5	4.07.00.00.05-14	L=138h14					1						
			-15	L=148h14						1	1				
			-16	L=188h14											

Лит.											
Шифр	К11	К12	К13	К14	К15	К16	К17				

4.07.00.00.00 — Лист 4

Копировал Замотаева — Формат А1

Рис 1

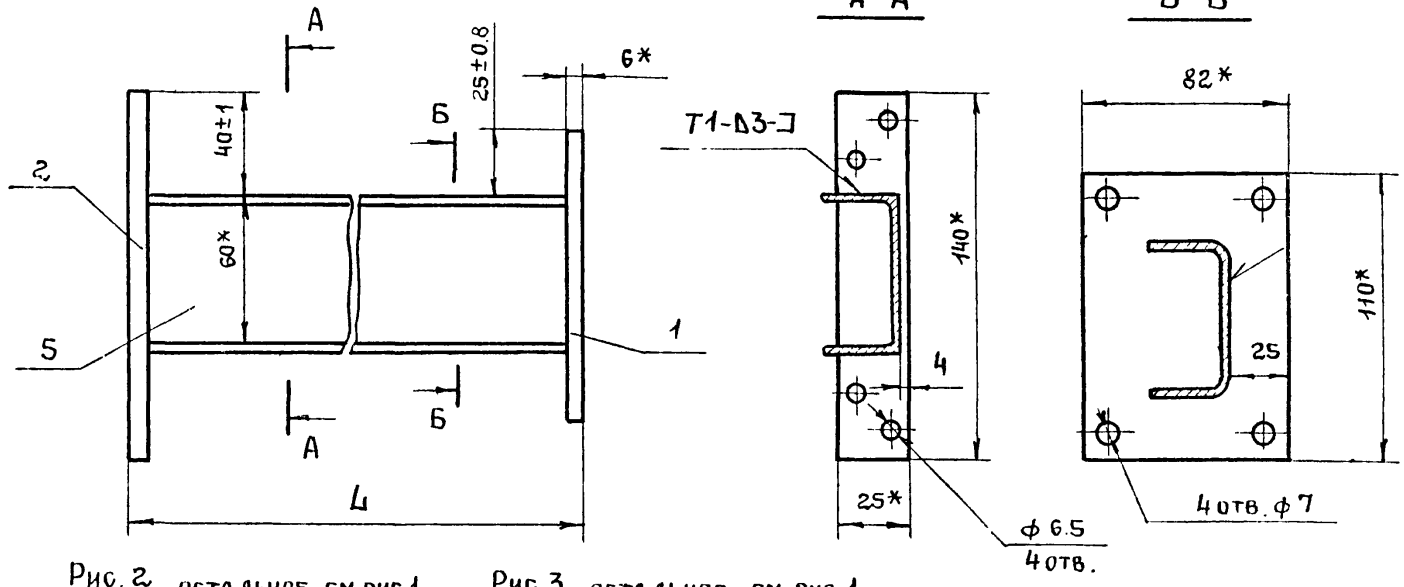

Рис. 2 остальное-см.рис.1

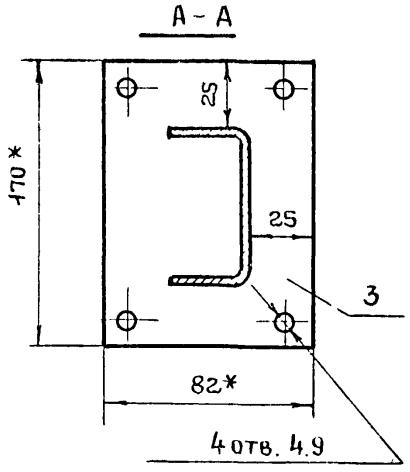

Рис 3 остальное-см.рис.1

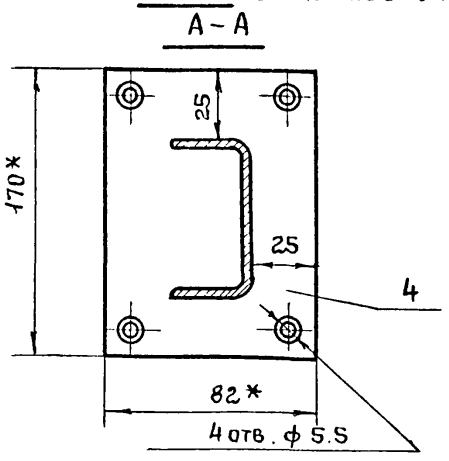

1. Сварные швы выполнять в среде углекислого газа по ГОСТ 14771-76
2. *Размеры для справок.
3. Маркировать по спецификации
   Способ нанесения и шрифт по 1.00.00.00.00ТУ
4. Остальные технические требования по 4.00.00.00.00ТУ
   Таблицу исполнений см. лист 2

				4.07.00.00.00.СБ		
				Кронштейн Сборочный чертеж	Стадия	Масса	Масштаб
					Р	См. табл.	1:2
					Лист 1	Листов 2	
Разраб.	Махонина		03.03.81		Минмонтажспецстрой СССР Гипроспецлегконструкция		
Пров.	Кашкинов		03.03.81				
Т.контр.	Захарова		03.03.81				
Рук.пр.	Лебедев		03.03.81				
Н.контр.	Веневцева		03.03.81				
Утв.	Лебедев		03.03.81				

Серия 1 436 2-17, выпуск 4

Инв. № подл. | Подпись и дата | Взам. инв. №

17661-06 02

Обозначение	Рис	L, мм	Масса, кг	Маркировка
Ч.07.00.00.00	1	210	1.25	К1
-01	-"-	230	1.30	К2
-02	2	170	1.17	К3
-03	-"-	180	1.19	К4
-04	-"-	190	1.21	К5
-05	-"-	200	1.23	К6
-06	-"-	210	1.25	К7
-07	-"-	220	1.27	К8
-08	-"-	230	1.3	К9
-09	-"-	250	1.34	К10
-10	3	60	0.93	К11
-11	-"-	70	0.94	К12
-12	-"-	100	1.01	К13
-13	-"-	110	1.03	К14
-14	-"-	150	1.12	К15
-15	-"-	160	1.14	К16
-17	-"-	200	1.23	К17

82

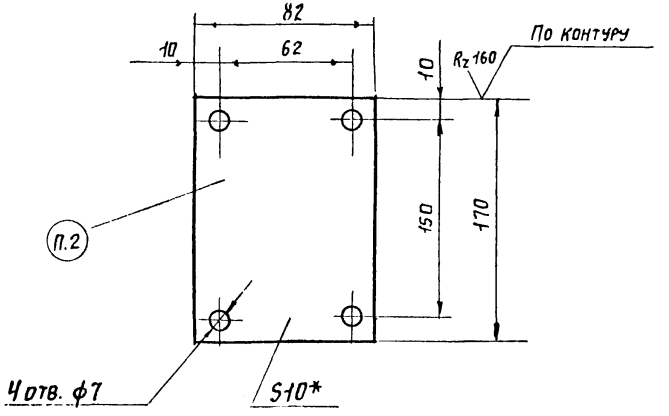

1. *Размер для справок
2. Маркировать К18 Способ нанесения и шрифт по 1 00 00 00 00 ТУ
3. Остальные технические требования по Ч.00.00.00.00 ТУ.

Разраб	Иванова			Ч.00.00.00.01
Пров	Кашкина			Прокладка
Т.контр	Захарова			Стадия: Р; Масса: 1,09; Масштаб: 1:2
Рук пр	Лебедев		03.03.81	Лист; Листов 1
Н.контр	Венецкова		03.03.81	Б-ПН-10 ГОСТ 19903-74 / ВСт3кп2 ГОСТ 14637-69
Утв				Минмонтажспецстрой СССР, Гипроспецлегконструкция

Серия 1.436.2-17, выпуск 4

Взам. инв. № | Подпись и дата | Инв. № подл.

Ч.01.00.00.01

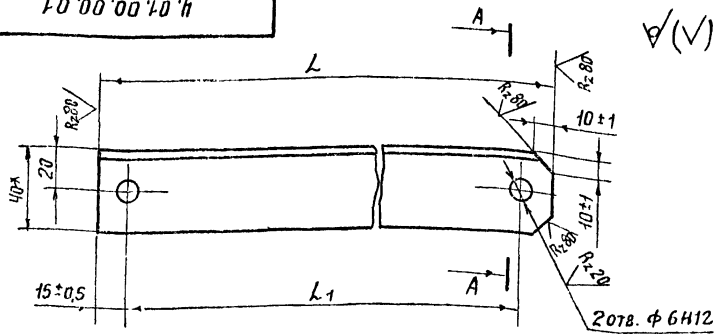

А-А
М 1:1

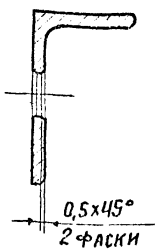

Обозначение	L, мм	L1, мм	Масса, кг
Ч.01.00.00 01	670	640±0,5	0,989
-01	350	320±0,5	0,517

1. * Размер для справок.
2. Остальные технические требования по Ч.00.00.00.00ТУ.

Серия 1.436.2-17, выпуск 4

Инв.№ подл. | Подпись и дата | Взам.инв.№

Разраб.	Иванова		03.05.81	Ч.01.00.00.01	
Пров.	Кашкинды		03.05.81	Тяга	Стадия: Р; Масса: См. табл.; Масштаб: 1:2
Т.контр.	Захарова		03.05.81		Лист; Листов 1
Рук. пр.	Лебедев		03.05.81	Уголок В40х25х3 ГОСТ 8510-70 / Вст3кп2 ГОСТ 535-79	Минмонтажспецстрой СССР; Гипроспецлегконструкция
Н. контр.	Веневцева		03.05.81		
Утв.					

Ч.01.07.02.01

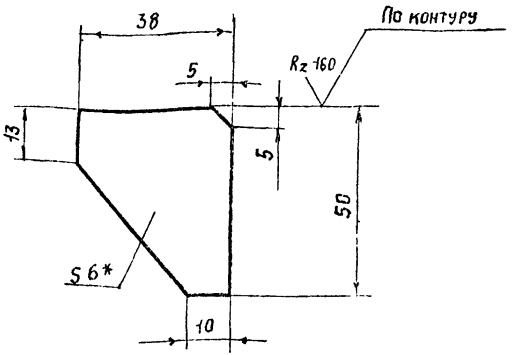

1. * Размер для справок
2. Остальные технические требования по Ч.00.00.00.00ТУ

Инв.№ подл. | Подпись и дата | Взам.инв.№

Разраб.	Иванова		03.05.81	Ч.01.07.02.01	
Пров.	Кашкинды		03.05.81	Косынка	Стадия: Р; Масса: 0,06; Масштаб: 1:1
Т.контр.	Зиларова		03.05.81		Лист; Листов 1
Рук пр.	Лебедев		03.05.81	Лист Б-ПН-6 ГОСТ 19903-74 / Вст3кп2 ГОСТ 14637-69	Минмонтажспецстрой СССР; Гипроспецлегконструкция
Н. контр.	Веневцева		03.05.81		
Утв.					

√(√)

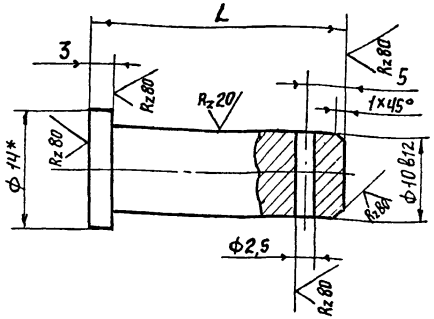

Обозначение	L, мм	Масса, кг
Ч.01.00.00.02	32	0,022
-01	18	0,013

1. *Размер для справок
2. Остальные технические требования по Ч.00.00.00.00ТУ.

Разраб.	Иванова		03.03.81	Ч.01.00.00.02	
Пров.	Кашкинцев		03.03.81	Ось	Стадия: Р; Масса: См. табл.; Масштаб: 2:1
Т. контр.	Зилаева		03.03.81		Лист; Листов
Рук. пр.	Лебедев		03.03.81	Круг В14 ГОСТ 2590-71 / ВСт3кп2 ГОСТ 535-79	Минмонтажспецстрой СССР; Гипроспецлегконструкция
Н. контр.	Веневцева		01.03.81		
Утв.					

Инв. № подл. | Подпись и дата | Взам. инв. №

Серия 1.436.2-17, выпуск 4

√(√)

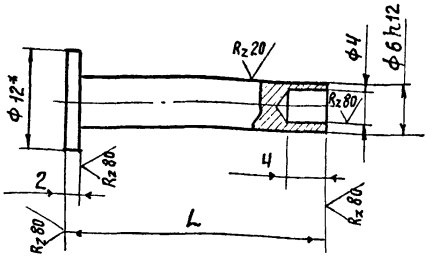

Обозначение	L, мм	Масса, кг
Ч.01.00.00.03	32	0,009
-01	25	0,008

1. *Размер для справок
2. Остальные технические требования по Ч.00.00.00.00ТУ.

Разраб.	Иванова		03.03.81	Ч.01.00.00.03	
Пров.	Кашкинцев		03.03.81	Палец	Стадия: Р; Масса: См. табл.; Масштаб: 2:1
Т. контр.	Зилаева		03.03.81		Лист; Листов
Рук. пр.	Лебедев		03.03.81	Круг В12 ГОСТ 2590-71 / ВСт3кп2 ГОСТ 535-79	Минмонтажспецстрой СССР; Гипроспецлегконструкция
Н. контр.	Веневцева		01.03.81		
Утв.					

Инв. № подл. | Подпись и дата | Взам. инв. №

4.01.00.00.04

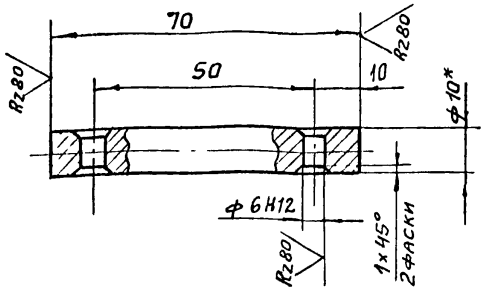

1. *Размер для справок.
2. Остальные технические требования по 4.00.00.00.00 ТУ.

Разраб.	Иванова		03.03.81
Пров.	Кашкинова		03.03.81
Т.контр.	Захарова		03.03.81
Рук. пр.	Лебедев		03.03.81
Н.контр.	Веневцева		03.03.81
Утв.			

4.01.00.00.04

Стержень

Стадия	Масса	Масштаб
Р	0,039	1:1
Лист	Листов 1	

Круг В10 ГОСТ 2590-71 / ВСт3кп2 ГОСТ 535-79

Минмонтажспецстрой СССР Гипроспецлегконструкция

Инв.№ подл. | Подп. и дата | Взам.инв.№

4.01.00.00.05

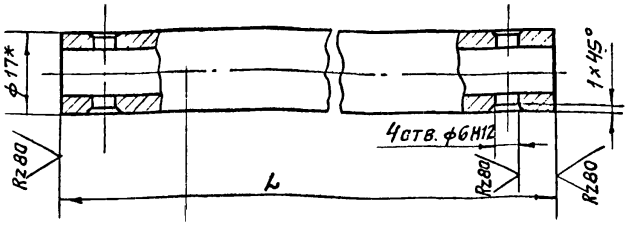

Обозначение	L, мм	Масса, кг
4.01.00.00.05	570	0,456
-01	1170	0,936
-02	1770	1,416
-03	2370	1,896
-04	2970	2,376
-05	3570	2,856

1. *Размер для справок
2. Остальные технические требования по 4.00.00.00.00 ТУ.

Разраб.	Иванова		03.03.81
Пров.	Кашкинова		03.03.81
Т.контр.	Захарова		03.03.81
Рук. пр.	Лебедев		03.03.81
Н.контр.	Веневцева		03.03.81
Утв.			

4.01.00.00.05

Удлинитель тяги

Стадия	Масса	Масштаб
Р	См. табл	1:1
Лист	Листов 1	

Труба 10х2,2 ГОСТ 3262-75

Минмонтажспецстрой СССР Гипроспецлегконструкция

Инв.№ подл. | Подп. и дата | Взам.инв.№

4.01.01.00.01

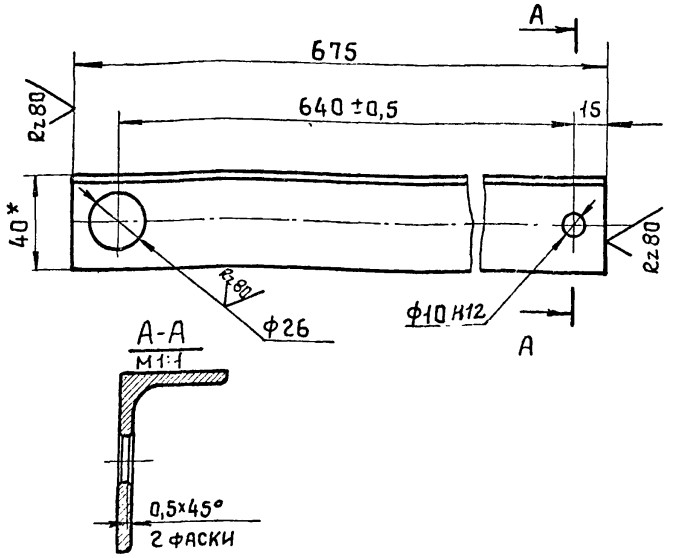

1. *Размер для справок.
2. Остальные технические требования по 4.00.00.00.00 ТУ.

				4.01.01.00.01		
Разраб.	Иванова		03.03.87	Тяга	Стадия: Р	Масса: 0,984	Масштаб: 1:2
Пров.	Кашлинов		03.03.87		Лист	Листов
Т.контр.	Эллариза		03.03.87			
Рук.пр.	Лебедев		03.03.87	Уголок 840×25×3 ГОСТ 8510-70 / 8Ст3кп2 ГОСТ 535-79	Минмонтажспецстрой СССР Гипроспецлегконструкция	
Н.контр.	Веневцева		03.03.87			
Утв.						

Инв. № подл. | Подп. и дата | Взам. инв. №

Серия 1.436.2-17, выпуск 4

4.01.02.00.01

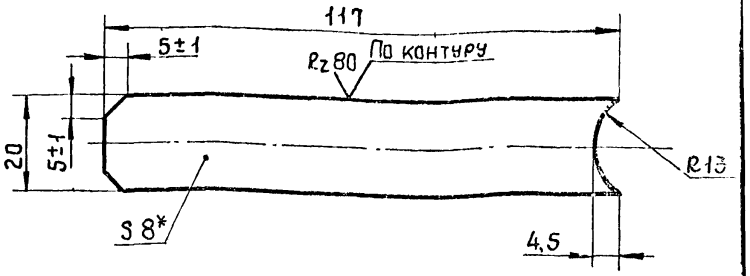

1. *Размер для справок.
2. Остальные технические требования по 4.00.00.00.00 ТУ.

				4.01.02.00.01		
Разраб.	Иванова		03.03.87	Тяга	Стадия: Р	Масса: 0,145	Масштаб: 1:1
Пров.	Кашлинов		03.03.87		Лист	Листов 1
Т.контр.	Эллариза		03.03.87			
Рук.пр.	Лебедев		03.03.87	Лист 6-ПН-8 ГОСТ 19903-74 / 8Ст3кп2 ГОСТ 14637-69	Минмонтажспецстрой СС Гипроспецлегконструкци	
Н.контр.	Веневцева		03.03.87			
Утв.						

Инв. № подл. | Подп. и дата | Взам. инв. №

4.01.03.00.01

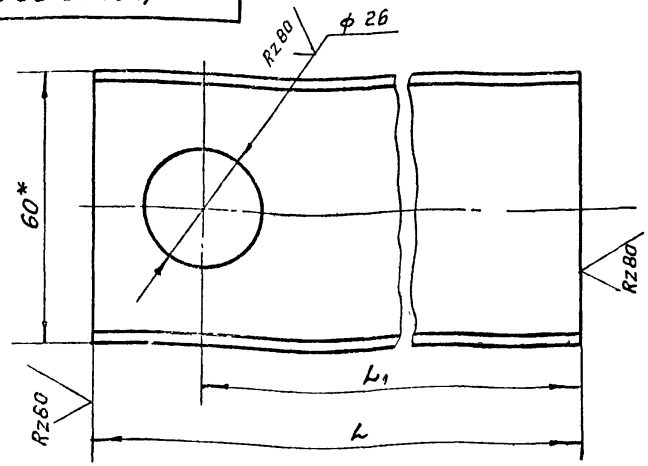

Обозначение	L, мм	L1, мм	Масса, кг
4.01.03.00 01	455	431	0,99
-01	229	204	0,493

1. * Размер для справок.
2. Остальные технические требования по 4.00.00.00.00 ТУ.

Разраб.	Иванова			4.01 03 00 01	
Пров.	Кашкинов			Скоба	Стадия: Р; Масса: См. табл.; Масштаб: 1:1
Т. контр.	Захарова				Лист; Листов 1
Рук. пр.	Лебедев			Швеллер 60×32×2,5 ГОСТ 8278-75 / Вст 3кп2 ГОСТ 11474-76	Минмонтажспецстрой СССР; Гипроспецлегконструкция
Н. контр.	Веневцева				
Утв.					

Инв. № подл. | Подп. и дата | Взам. инв. №

4.01.04.00.01

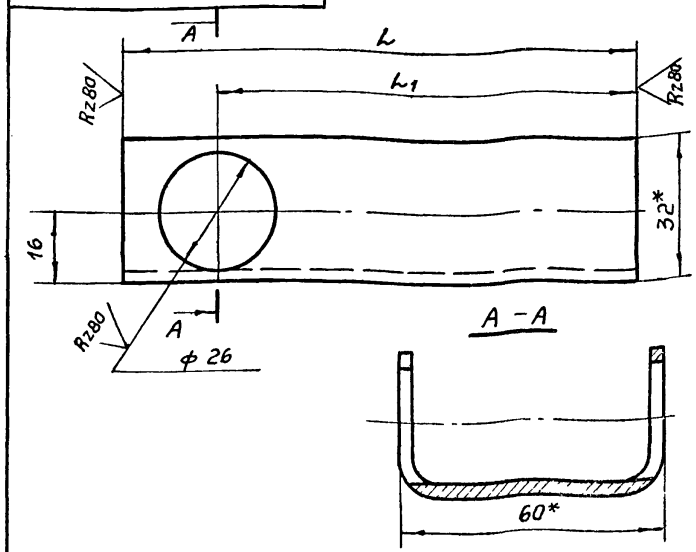

Обозначение	L, мм	L1, мм	Масса, кг
4 01.04.00 01	110	94	0 221
-01	107	91	0,214

1. * Размеры для справок.
2. Остальные технические требования по 4.00.00.00.00 ТУ.

Разраб.	Иванова			4.01.04.00.01	
Пров.	Кашкинов			Скоба	Стадия: Р; Масса: См. табл.; Масштаб: 1:1
Т. контр.	Захарова				Лист; Листов 1
Рук. пр.	Лебедев			Швеллер 60×32×2,5 ГОСТ 8278-75 / Вст 3кп2 ГОСТ 11474-76	Минмонтажспецстрой СССР; Гипроспецлегконструкция
Н. контр.	Веневцева				
Утв.					

Инв. № подл. | Подп. и дата | Взам. инв. №

4.01.05.00.01

√(√)

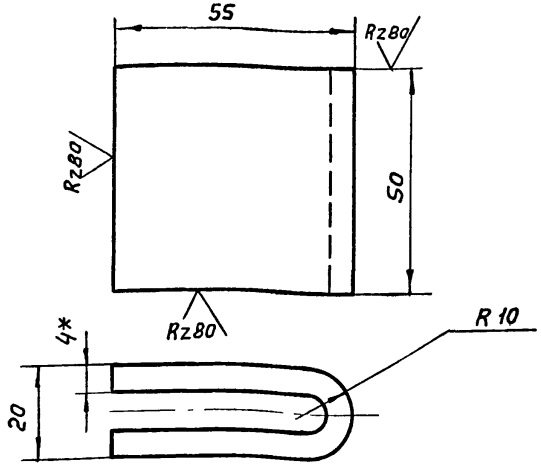

1. *Размер для справок.

2. Остальные технические требования по 4.00.00.00.00 ТУ.

Серия 1.436.2-17, выпуск 4

				4.01.05.00.01	
Разраб.	Иванова		03.03.81	Скоба	Стадия: Р; Масса: 0.160; Масштаб: 1:1
Пров.	Кашкинов		03.03.81		Лист; Листов
Т. контр.	Захарова		03.03.81	Лист	Минмонтажспецстрой СССР
Рук. пр.	Лебедев		03.03.81	Б-пн-4 гост 19903-74	Гипроспецлегконструкция
Н. контр.	Веневцева		03.03.81	В Ст 3 кп 2 гост 14637-69	
Утв.					

Инв. № подл. | Подп. и дата | Взам. инв. №

4.01.06.00.01

√(√)

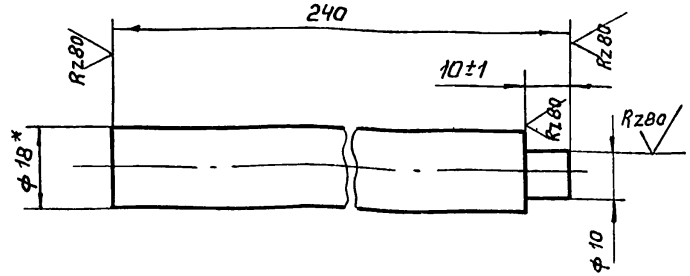

1. *Размер для справок.

2. Остальные технические требования по 4.00.00.00.00 ТУ.

				4.01.06.00.01	
Разраб.	Иванова		03.03.81	Стержень	Стадия: Р; Масса: 0,46; Масштаб: 1:1
Пров.	Кашкинов		03.03.81		Лист; Листов
Т. контр.	Захарова		03.03.81	Круг	Минмонтажспецстрой СССР
Рук. пр.	Лебедев		03.03.81	В 18 гост 2590-70	Гипроспецлегконструкция
Н. контр.	Веневцева		03.03.81	В Ст 3 кп 2 гост 535-79	
Утв.					

Инв. № подл. | Подп. и дата | Взам. инв. №

4.01.07.00.02

Rz 80

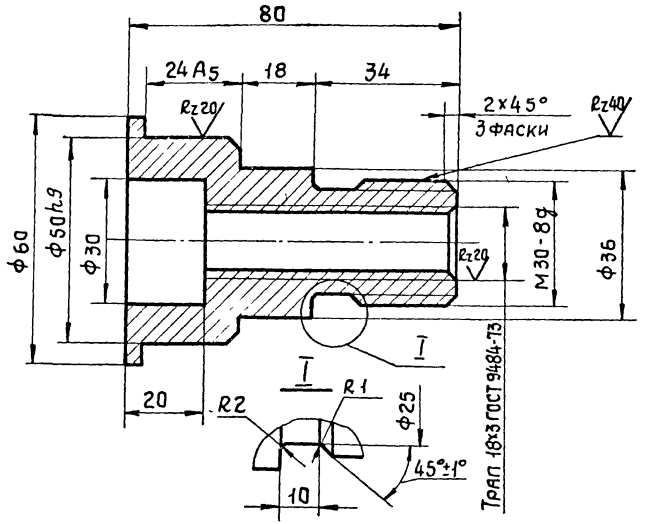

Технические требования по 4.00.00.00.00ТУ.

Серия 1.436.2-17, выпуск 4 -

Взам.инв.№ | Подп. и дата | Инв.№ подл.

				4.01.07.00.02		
Разраб.	Иванова		03.03.81	Гайка	Стадия: Р	Масса: 0,55	Масштаб: 1:1
Пров.	Кашкинов		03.03.81		Лист	Листов 1
Т.контр.	Захарова		03.03.81	Сталь 35 ГОСТ 1050-74	Минмонтажспецстрой СССР Гипроспецлегконструкция	
Рук.пр.	Лебедев		03.03.81			
Н.контр.	Веневцева		03.03.81			
Утв.						

4.01.07.00.01

Rz 80

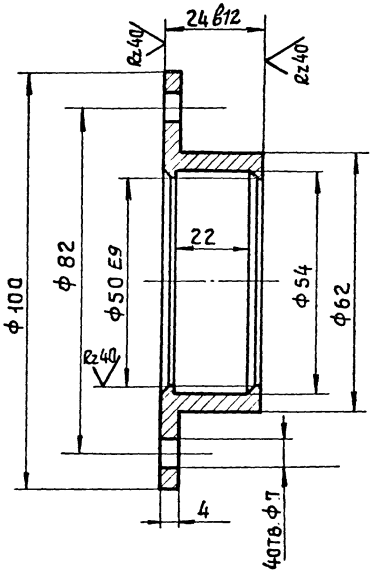

Технические требования по 4.00.00.00.00ТУ.

Взам.инв.№ | Подп. и дата | Инв.№ подл.

				4.01.07.00.01		
Разраб.	Иванова		03.03.81	Стакан	Стадия: Р	Масса: 0,32	Масштаб: 1:1
Пров.	Кашкинов		03.03.81		Лист	Листов 1
Т.контр.	Захарова		03.03.81	Сталь 35 ГОСТ 1050-74	Минмонтажспецстрой СССР Гипроспецлегконструкция	
Рук.пр.	Лебедев		03.03.81			
Н.контр.	Веневцева		03.03.81			
Утв.						

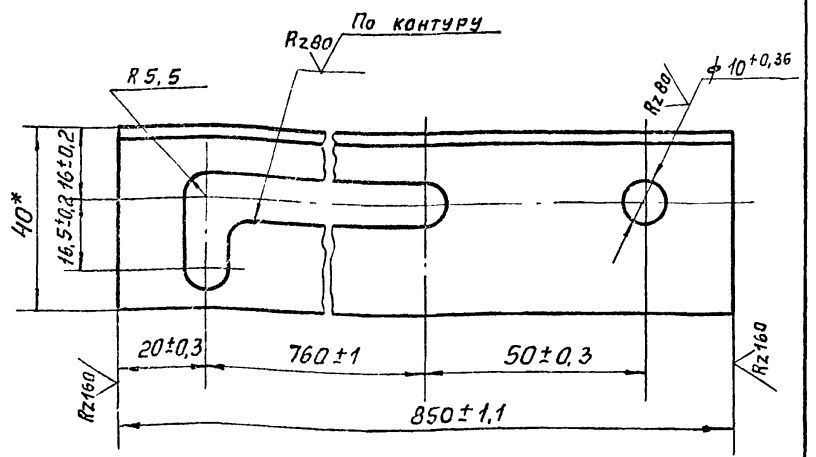

*Размер для справок.

				4.03.01.00.01		
Разраб.	Хрисанова		03.03.81	Направляющая	Стадия: Р	Масса: 1,1	Масштаб: 1:1
Пров.	Кашкинов		03.03.81		Лист	Листов 1
Т. контр.	Захарова		03.03.81	Уголок Б-40×25×3 ГОСТ 8510-72 / Вст3кп2 ГОСТ 535-79	Минмонтажспецстрой СССР, Гипроспецлегконструкция	
Рук. пр.	Лебедев		03.03.81			
Н. контр.	Веневцева		03.03.81			
Утв.						

Серия 1.436.2-17, выпуск 4

Инв. № подл. | Подп. и дата | Взам. инв. №

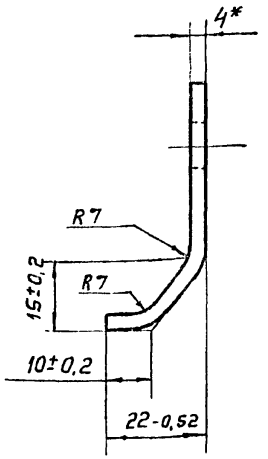

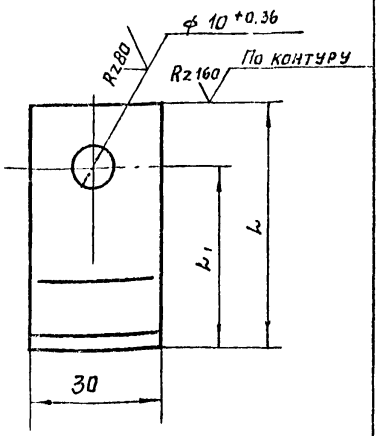

Обозначение	L_1	L	Масса, кг
4.03.01.00.02	30±0,3	45-0,62	0,05
-01	40±0,3	55-0,75	0,06

*Размер для справок.

				4.03.01.00.02		
Разраб.	Хрисанова		03.03.81	Кронштейн	Стадия: Р	Масса: См. чертеж	Масштаб: 1:1
Пров.	Кашкинов		03.03.81		Лист	Листов 1
Т. контр.	Захарова		03.03.81	Лист Б-ПН-4 ГОСТ 19903-74 / Вст3кп2 ГОСТ 14637-69	Минмонтажспецстрой СССР, Гипроспецлегконструкция	
Рук. пр.	Лебедев		03.03.81			
Н. контр.	Веневцева		03.03.81			
Утв.						

Инв. № подл. | Подп. и дата | Взам. инв. №

4.03.02.00.01

Рис. 1

2.03.02.00.01

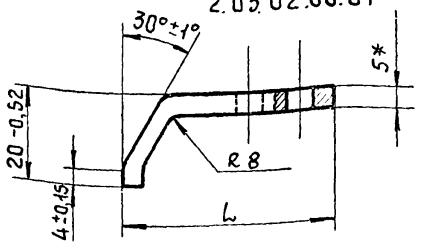

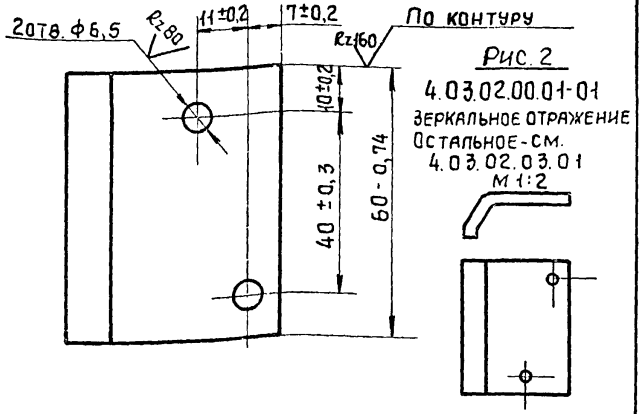

Рис. 2

4.03.02.00.01-01

Зеркальное отражение

Остальное - см. 4.03.02.03.01

Обозначение	Рис	L, мм	Масса, кг
4.03.02.00.01	1	44 -0,62	0,13
-01	2	44 -0,62	0,13
-02	1	54 -0,74	0,15
-03	2	54 -0,74	0,15

*Размер для справок.

Разраб.	Хрисанова		03.03.81	4.03.02.00.01	
Пров.	Кашлинов		03.03.81	Кронштейн	Стадия: Р; Масса: См. табл.; Масштаб: 1:1
Т.контр.	Захарова		03.03.81		Лист; Листов 1
Рук.пр.	Лебедев		03.03.81	Лист 6-ПН-5 ГОСТ 19903-74 / Вст3кп2 ГОСТ 14637-69	Минмонтажспецстрой СССР, Гипроспецлегконструкция
Н.контр.	Веневцева		03.03.81		
Утв.					

Инв. № подл. | Подп. и дата | Взам. инв. №

Серия 1.436.2-17, выпуск 4

4.03.01.01.03

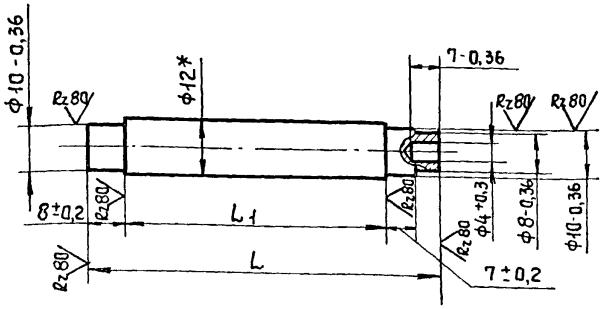

Обозначение	L	L1	Масса, кг
4.03.01.01.03	26 -0,52	7 -0,36	0,015
-01	47 -0,62	28 -0,52	0,034
-02	78 -0,74	59 -0,74	0,06

*Размер для справок.

Разраб.	Хрисанова		03.03.81	4.03.01.01.03	
Пров.	Кашлинов		03.03.81	Ось	Стадия: Р; Масса: См. табл.; Масштаб: 1:1
Т.контр.	Захарова		03.03.81		Лист; Листов 1
Рук.пр.	Лебедев		03.03.81	Круг В12 ГОСТ 2590-71 / Вст3кп2 ГОСТ 535-79	Минмонтажспецстрой СССР, Гипроспецлегконструкция
Н.контр.	Веневцева		03.03.81		
Утв.					

Инв. № подл. | Подп. и дата | Взам. инв. №

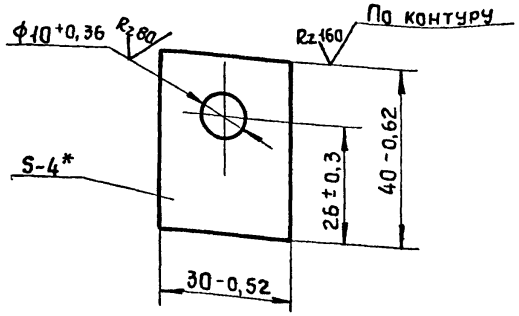

*Размер для справок.

Серия 1.436.2-17, выпуск 4

Взам. инв. №

Подп. и дата

Инв. № подл.

Разраб.	Хрисанова		03.03.81
Пров.	Кашкинов		03.03.81
Т. контр.	Захарова		03.03.81
Рук. пр.	Лебедев		03.03.81
Н. контр.	Веневцева		03.03.81
Утв.			

4.03.01.01.01

Стойка

Стадия	Масса	Масштаб
Р	0,035	1:1
Лист	Листов 1	

Лист Б-ПН-4 ГОСТ 19903-74
ВСт3кп2 ГОСТ 14637-69

Минмонтажспецстрой СССР
Гипроспецлегконструкция

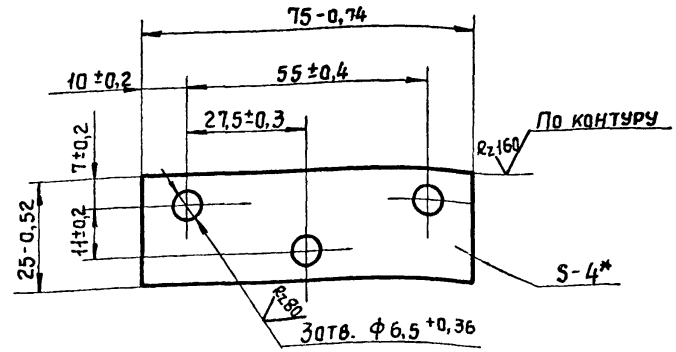

*Размер для справок.

Взам. инв. №

Подп. и дата

Инв. № подл.

Разраб.	Хрисанова		03.03.81
Пров.	Кашкинов		03.03.81
Т. контр.	Захарова		03.03.81
Рук. пр.	Лебедев		03.03.81
Н. контр.	Веневцева		03.03.81
Утв.			

4.03.01.01.02

Плита.

Стадия	Масса	Масштаб
Р	0,05	1:1
Лист	Листов 1	

Лист Б-ПН-4 ГОСТ 19903-74
ВСт3кп2 ГОСТ 14637-69

Минмонтажспецстрой СССР
Гипроспецлегконструкция

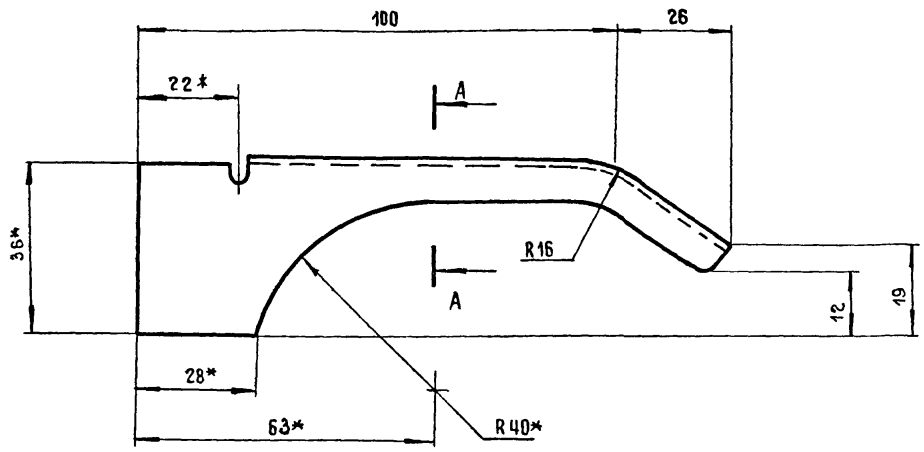

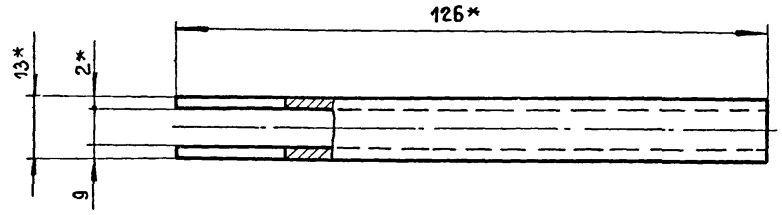

А - А

М2:1

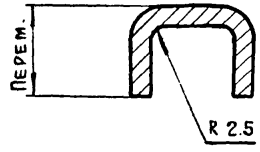

Развертка

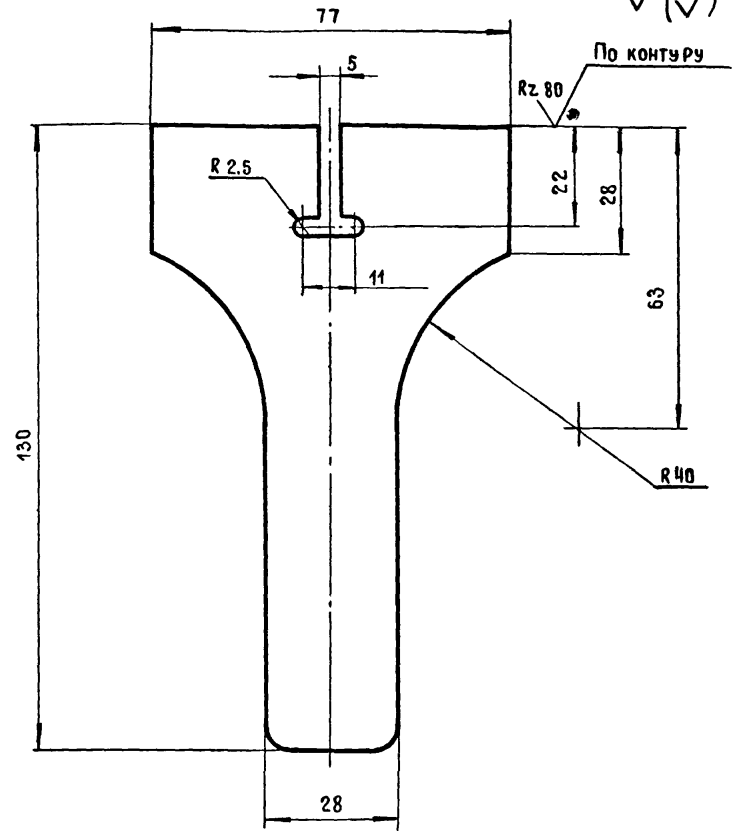

1. * Размеры для справок.
2. Остальные технические требования по 4.00.00.00.00.ТУ.

				4.03.02.01.01.	
				Ручка	Стадия: Р; Масса: 0.11; Масштаб: 1:1
					Лист; Листов 1
Разраб.	Зотова		03.038	Дист Б-ПН-2 Гост 19903-74	Минмонтажспецстрой СССР
Пров.	Кашкинов		03.03.81	4-IV В Ст.3 кп 2 Гост 16523-70	Гипроспецлегконструкция
Т.контр.	Захарова		03.03.81		
Рук.пр.	Лебедев		03.038		
Н.контр.	Веневцева		03.03.81		
Утв.					

Инв.№подл. | Подпись и дата | Взам.инв.№

4.03.02.02.01

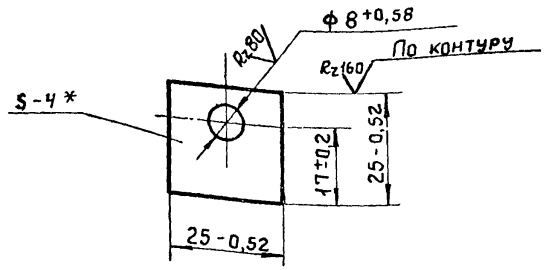

*Размер для справок.

Разраб.	Хрисанова			4.03.02.02.01		
Пров.	Кашкинда			Стойка	Стадия: Р	Масса: 0,016	Масштаб: 1:1
Т. контр.	Захарова				Лист	Листов 1
Рук. пр.	Лебедев					
Н. контр.	Веневцева			Лист 6-ПН-4 ГОСТ 19903-74 ВСТ3кп2 ГОСТ 14637-69	Минмонтажспецстрой СССР Гипроспецлегконструкция	
Утв.						

Серия 1.436.2-17, выпуск 4

Инв. № подл. | Подп. и дата | Взам. инв. №

4.03.02.02.02

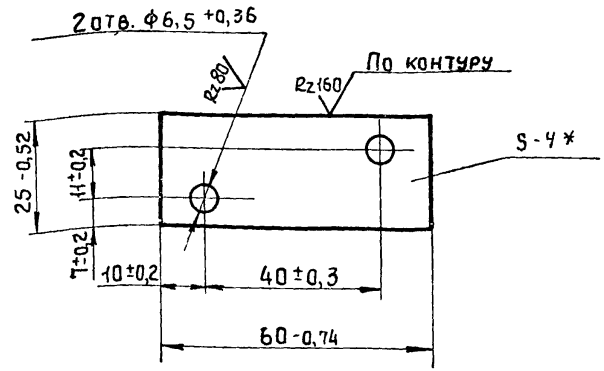

*Размер для справок.

Разраб.	Хрисанова			4.03.02.02.02		
Пров.	Кашкинда			Плита	Стадия: Р	Масса: 0,046	Масштаб: 1:1
Т. контр.	Захарова				Лист	Листов 1
Рук. пр.	Лебедев					
Н. контр.	Веневцева			Лист 6-ПН-4 ГОСТ 19903-76 ВСТ3кп2 ГОСТ 14637-69	Минмонтажспецстрой СССР Гипроспецлегконструкция	
Утв.						

Инв. № подл. | Подп. и дата | Взам. инв. №

4.03.02.03.01

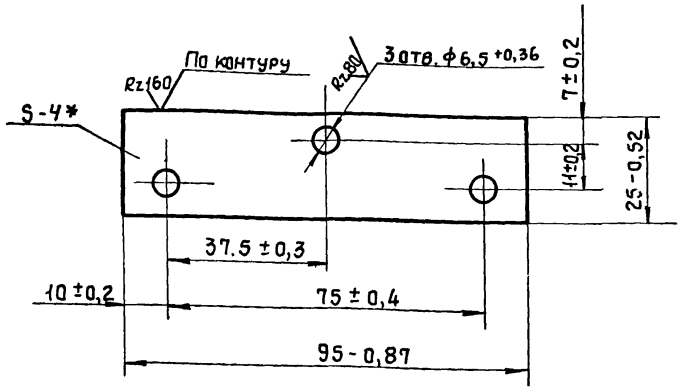

*Размер для справок.

				4.03.02.03.01		
Разраб.	Хрисанова		03.03.81	Плита	Стадия: Р	Масса: 0,074	Масштаб: 1:1
Пров.	Кашкинов		03.03.81		Лист	Листов 1
Т.контр.	Захарова		03.03.81			
Рук.пр.	Лебедев		03.03.81	Лист	6-ПН-4 ГОСТ 19903-74 / ВСт3кп2 ГОСТ 14637-69	Минмонтажспецстрой СССР, Гипроспецлегконструкция
Н.контр.	Веневцева		03.03.81			
Утв.						

Взам. инв. № | Подп. и дата | Инв. № подл.

4.03.02.03.02

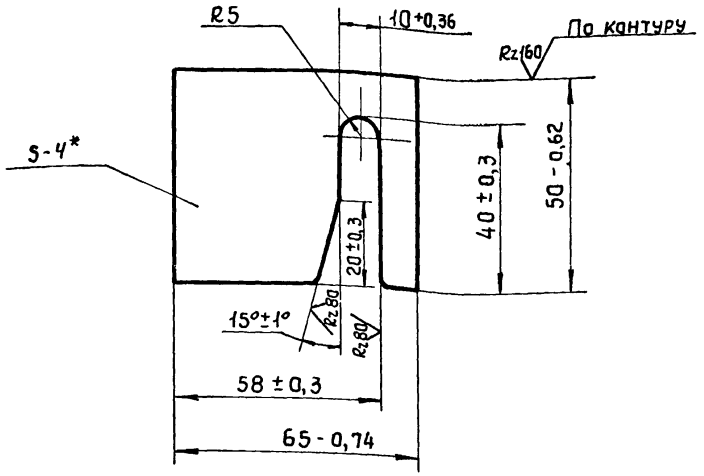

*Размер для справок.

				4.03.02.03.02		
Разраб.	Хрисанова		03.03.81	Планка	Стадия: Р	Масса: 0085	Масштаб: 1:1
Пров.	Кашкинов		03.03.81		Лист	Листов 1
Т.контр.	Захарова		03.03.81			
Рук.пр.	Лебедев		03.03.81	Лист	6-ПН-4 ГОСТ 19903-74 / ВСт3кп2 ГОСТ 14637-69	Минмонтажспецстрой СССР, Гипроспецлегконструкция
Н.контр.	Веневцева		03.03.81			
Утв.						

Взам. инв. № | Подп. и дата | Инв. № подл.

4.04.00.00.01

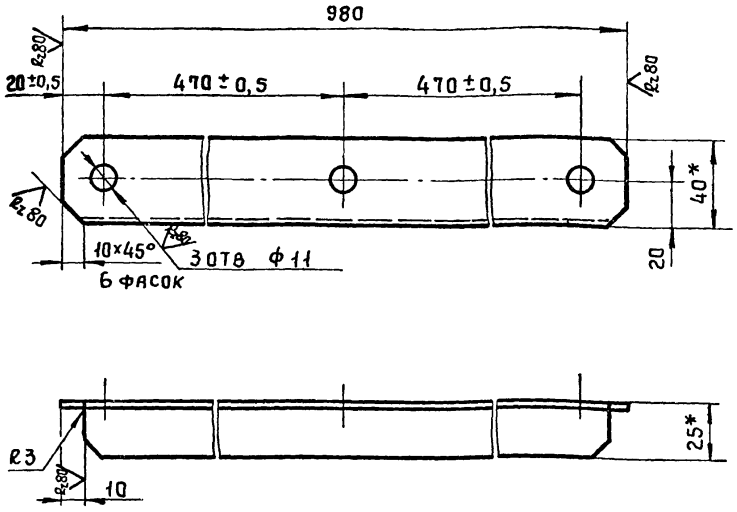

1. *Размеры для справок
2. Остальные технические требования по 4.00.00.00.00 ТУ.

				4.04.00.00.01		
Разраб.	Махонина			Рычаг	Стадия: Р	Масса: 1,45	Масштаб: 1:2
Пров.	Кашкинов				Лист	Листов 1
Т.контр.	Захарова					
Рук.пр.	Лебедев			Уголок 840×25×3 ГОСТ 8510-70 / Ст3кп2 ГОСТ 535-79	Минмонтажспецстрой СССР Гипроспецлегконструкция	
Н.контр.	Веневцева					
Утв.						

4.04.00.00.02

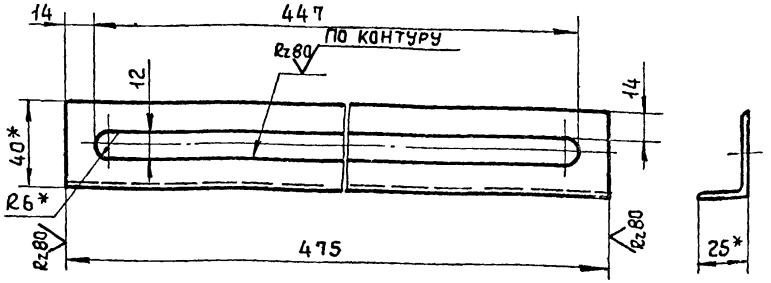

1. *Размеры для справок
2. Остальные технические требования по 4.00.00.00.00 ТУ.

				4.04.00.00.02		
Разраб.	Махонина			Направляющая	Стадия: Р	Масса: 0,58	Масштаб: 1:2
Пров.	Кашкинов				Лист	Листов 1
Т.контр.	Захарова					
Рук.пр.	Лебедев			Уголок 840×25×3 ГОСТ 8510-70 / Ст3кп2 ГОСТ 535-79	Минмонтажспецстрой СССР Гипроспецлегконструкция	
Н.контр.	Веневцева					
Утв.						

Серия 1.436.2-17, выпуск 4

Инв.№ подл. | Подп. и дата | Взам.инв.№

17661-06 97

4.04.01.00.01

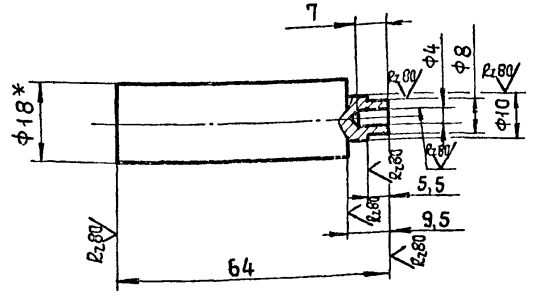

1. *Размер для справок.
2. Остальные технические требования по 4.00.00.00.00ТУ.

				4.04.01.00.01			
Разраб.	Махонина			Ось	Стадия	Масса	Масштаб
Пров.	Кашкинов				Р	0,112	1:1
Т.контр.	Захарова				Лист	Листов 1	
Рук.пр.	Лебедев						
Н.контр.	Веневцева			Круг В18 ГОСТ 2590-70 / ВСт3кп2 ГОСТ 535-79	Минмонтажспецстрой СССР Гипроспецлегконструкция		
Утв.							

Инв.№ подл. | Подп. и дата | Взам.инв.№

4.05.00.00.01

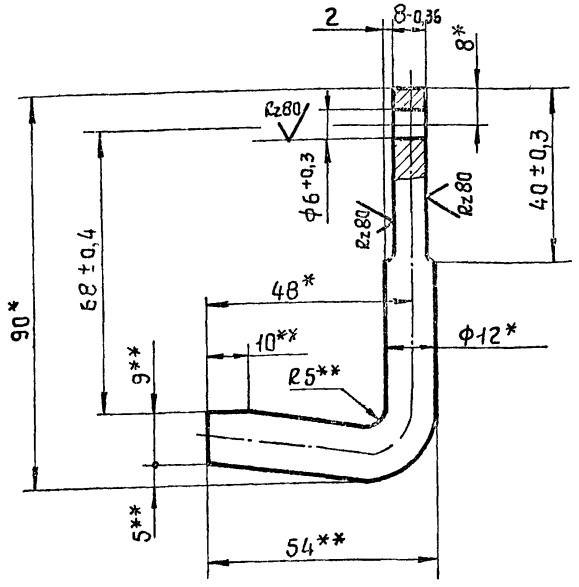

1. *Размер для справок
2. **Размеры обеспечить инструментом.

				4.05.00.00.01			
Разраб.	Затова			Захват	Стадия	Масса	Масштаб
Пров.	Кашкинов				Р	0,09	1:1
Т.контр.	Захарова				Лист	Листов 1	
Рук.пр.	Лебедев						
Н.контр.	Веневцева			Круг В12 ГОСТ 2590-71 / ВСт3кп2 ГОСТ 535-79	Минмонтажспецстрой СССР Гипроспецлегконструкция		
Утв.							

Инв.№ подл. | Подп. и дата | Взам.инв.№

Ч.05.00.00.02

Серия 1.436.2-17, выпуск 4

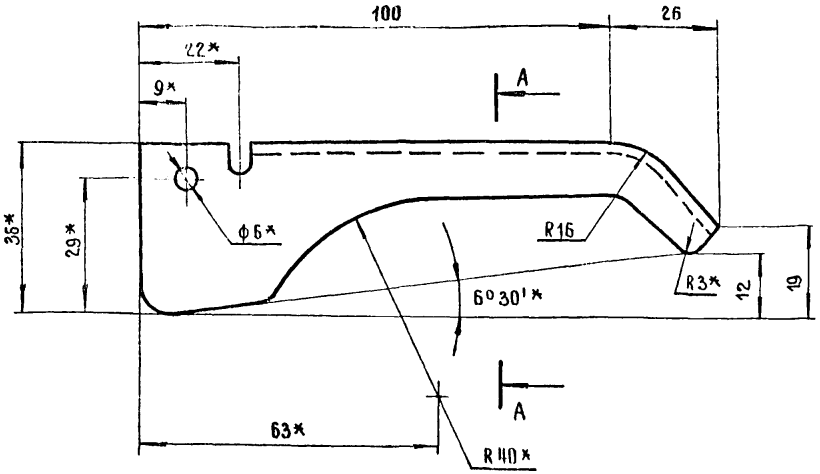

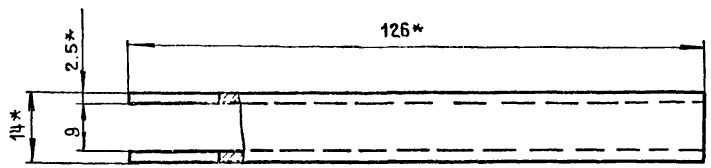

А — А
М 2:1

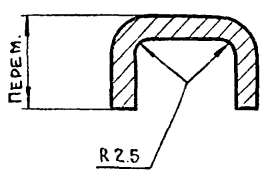

Развертка

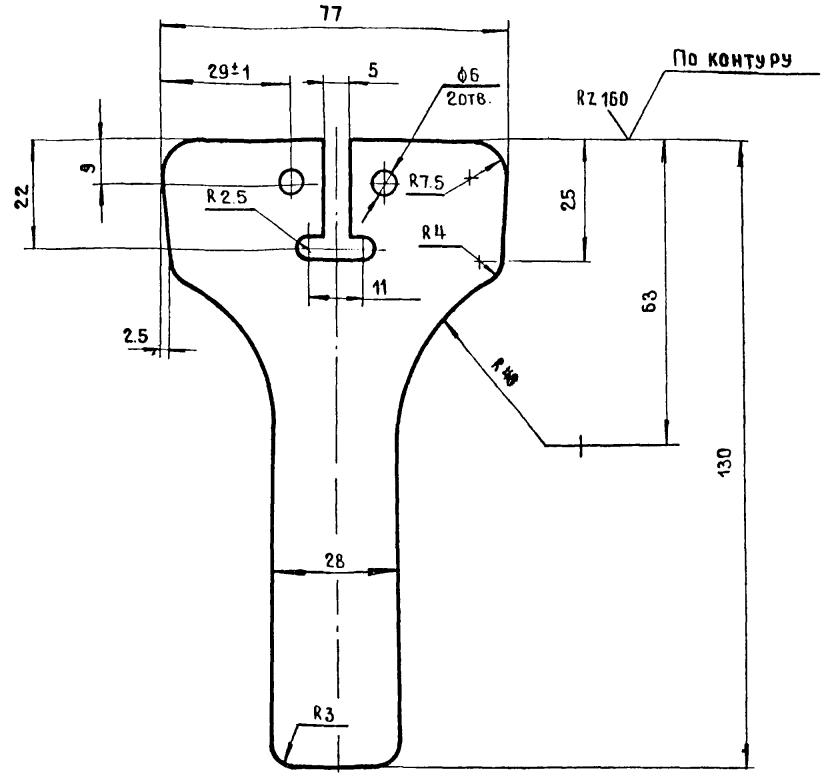

1. *Размеры для справок.
2. Остальные технические требования по Ч.00.00.00.00 ТУ

				4.05.00.00.02	
				Ручка	Стадия: Р; Масса: 0.11; Масштаб: 1:1
					Лист; Листов 1
Разраб.	Зотова			Лист 6-ПН-2.5 Гост 19903-74	Минмонтажспецстрой СССР
Пров.	Кашкинов			4-IV 8Ст3Кп2 Гост 16523-70	Гипроспецлегконструкция
Т.контр.	Захарова				
Рук.пр.	Лебедев				
Н.контр.	Веневцева				
Утв.					

Инв.№ подл. | Подпись и дата | Взам.инв.№

4.07.00.00.01

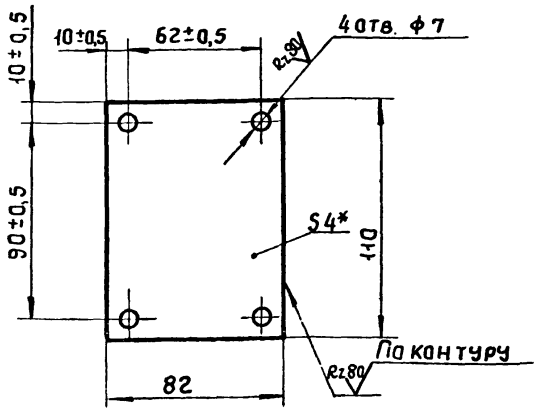

1. *Размер для справок
2. Остальные технические требования по 4.00.00.00.00 ТУ

				4.07.00.00.01		
Разраб.	Махонина			Планка	Стадия: Р	Масса: 0,27	Масштаб: 1:2
Пров.	Кашкинов				Лист	Листов 1
Т.контр.	Захарова				Минмонтажспецстрой СССР Гипроспецлегконструкция	
Рук.пр.	Лебедев					
Н.контр.	Веневцева					
Утв.				Лист 5-ПН-4 ГОСТ 19903-74 ВСт3кп2 ГОСТ 14637-69		

Инв.№ подл. | Подп. и дата | Взам. инв.№

4.07.00.00.02

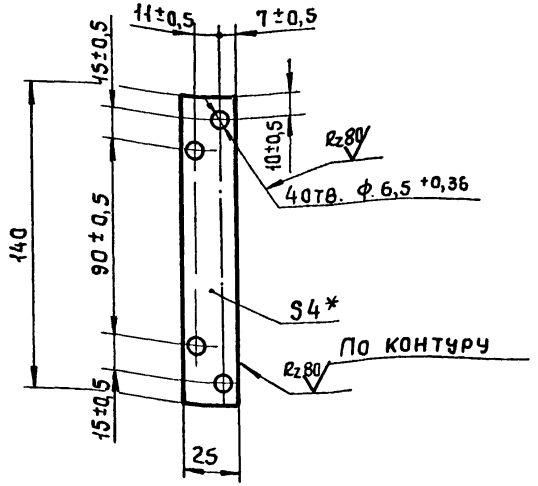

1. *Размер для справок.
2. Остальные технические требования по 4.00.00.00.00 ТУ

				4.07.00.00.02		
Разраб.	Махонина			Планка	Стадия: Р	Масса: 0,11	Масштаб: 1:2
Пров.	Кашкинов				Лист	Листов 1
Т.контр.	Захарова				Минмонтажспецстрой СССР Гипроспецлегконструкция	
Рук.пр.	Лебедев					
Н.контр.	Веневцева					
Утв.				Лист 5-ПН-4 ГОСТ 19903-74 ВСт3кп2 ГОСТ 14637-69		

Инв.№ подл. | Подп. и дата | Взам. инв.№

1. Общие данные

1. Назначение и область применения изделия	Механизмы и приборы открывания фрамуг и створок (тип А) предназначены для открывания (закрывания) фрамуг и створок окон с переплетами из стальных одинарных прямоугольных труб
2. Обозначение документа по которому поставляют изделие	—
3. Разработчик документации	Институт „Гипроспецлегконструкция" Минмонтажспецстрой СССР
4. Предприятие-изготовитель	—
5. Дата поставки на промышленное производство	
6 Данные об аттестации качества изделия	Не проводилась
7 Прочие данные	

3 Выводы и предложения

3.1. Механизмы открывания фрамуг. тип А соответствуют требованиям технических условий 2.00 00.00.00ТУ

3.2 По своим техническим характеристикам механизмы открывания находятся на уровне отечественных аналогов и могут быть аттестованы по I категории качества

Серия 1.436.2-17, выпуск 4

Инв. № подл. | Подпись и дата | Взам. инв. №

Разраб.	Протопопов			1.436.2-17. 4 00 00 00 00. КУ		
Пров.	Кашкинов			Механизм открывания фрамуг. Тип А	Стадия	Лист	Листов
					Р	2.	4
Н. контр.	Веневцев			Карта уровня качества	Минмонтажспецстрой СССР Гипроспецлегконструкция		
Утв.							

1.436.2-17. 4.00 00 00.00 КУ.		Лист 4

2. Определение уровня качества продукции

№ п/п	Наименование критериев и показателей качества	Величина: фактическая	Величина: по Ч.00.00.00.00ТУ	Базовые показатели качества по первой категории	Относительные показатели качества		Показатели аналогов	
					Д		Л210/1а	
1	2	3	4	5	6	7	8	9
1.	Технический уровень							
1.1	Показатели целого назначения							
1.1.1	Допустимая нормативная ветровая нагрузка, кг/м²	100	100	100	2.2		45	
1.1.2	Коррозийная стойкость	Среднеагрессивная среда					Среднеагрессивная среда	
1.2.	Показатели надежности							
1.2.1.	Ресурс работы (открывания-закрывания), циклов		3000-3600					
1.2.2.	Наличие защитного покрытия	Имеется	Имеется				Имеется	
1.3.	Показатели конструктивности							
1.3.1.	Предельные отклонения размеров, кл. точности	7	7	7	13		9	
1.3.2.	Масса винто-рычажного механизма для окон размером 2.4×6м, установленных на высоте до 8.6м от уровня пола, кг	27.7			0.76		21.3	
1.3.3.	Масса рычажного механизма для окон размером 2.4×6 м, установленных на высоте до 15м от уровня пола, кг	5.36			0.6		2.9	
1.4.	Показатели транспортабельности							
1.4.1.	Укладка	В ящиках	В ящиках				В ящиках	
1.4.2.	Перевозка	Любым видом	транспорта				Любым видом транспорта	

№ подл. | Подпись и дата | Инв. № подл.

gost.e-ecolog.ru