ТИПОВЫЕ КОНСТРУКЦИИ, ИЗДЕЛИЯ И УЗЛЫ ЗДАНИЙ И СООРУЖЕНИЙ

СЕРИЯ 1.436.2-17

ОКНА С ПЕРЕПЛЁТАМИ ИЗ ОДИНАРНЫХ ПРЯМОУГОЛЬНЫХ СТАЛЬНЫХ ТРУБ И МЕХАНИЗМЫ ОТКРЫВАНИЯ

ВЫПУСК 3

ЖАЛЮЗИ, ВЕТРОВЫЕ РИГЕЛИ, НАЩЕЛЬНИКИ, СЛИВЫ И ЭЛЕМЕНТЫ КРЕПЛЕНИЯ

РАБОЧИЕ ЧЕРТЕЖИ

17661-05
ЦЕНА 1-94

gost.e-ecolog.ru

ЦЕНТРАЛЬНЫЙ ИНСТИТ О ПРОЕКТИРОВАНИЯ
ГО Р
Москва, ная ул., 22
Сдано в пе 1985 года
Заказ № 62 раж 520 экз.

ТИПОВЫЕ КОНСТРУКЦИИ, ИЗДЕЛИЯ И ВИДЫ ЗДАНИЙ И СООРУЖЕНИЙ

СЕРИЯ 1.436.2-17

ОКНА С ПЕРЕПЛЕТАМИ ИЗ ОДИНАРНЫХ ПРЯМОУГОЛЬНЫХ СТАЛЬНЫХ ТРУБ И МЕХАНИЗМЫ ОТКРЫВАНИЯ

ВЫПУСК 3

ЖАЛЮЗИ, ВЕТРОВЫЕ РИГЕЛИ, НАЩЕЛЬНИКИ, СЛИВЫ И ЭЛЕМЕНТЫ КРЕПЛЕНИЯ РАБОЧИЕ ЧЕРТЕЖИ

РАЗРАБОТАНЫ

ПРОЕКТНЫМ ИНСТИТУТОМ
ГИПРОСПЕЦЛЕГКОНСТРУКЦИЯ

ЗАМ. ДИРЕКТОРА ИНСТИТУТА
/ ГЛАВНЫЙ КОНСТРУКТОР ПРОЕКТА — МАРШЕВ Ю.А.
ЛЕБЕДЕВ В.Г.

ГПИ "ПРОМСТРОЙПРОЕКТ"

ГЛАВНЫЙ ИНЖЕНЕР ИНСТИТУТА — КОРОЛЕВ В.И.
ГЛАВНЫЙ КОНСТРУКТОР ИНСТИТУТА — БЕЗРУКОВ В.М.
ГЛАВНЫЙ ИНЖЕНЕР ПРОЕКТА — ЛЮДКОВСКИЙ М.Г.

УТВЕРЖДЕНЫ

ПОСТАНОВЛЕНИЕМ ГОССТРОЯ СССР
от 5.02.1982г. №8; ВВЕДЕНЫ В ДЕЙСТВИЕ
с 1.02.1982г.

Серия 1.436.2-17, вып.3

Содержание

Обозначение	Наименование	Стр.
	Содержание	2
1.436.2-17.1.00.00.00.01	Профиль резиновый	4
1.436.2-17.1.00.00.00.02	Уплотнение	4
1.436.2-17.1.00.00.00.03	Уплотнение	5
1.436.2-17.1.00.00.00.04	Уголок	5
1.436.2-17.1.00.00.00.05	Уголок	6
1.436.2-17.1.00.00.00.06	Профиль	6
1.436.2-17.1.00.00.00.07	Вкладыш	7
1.436.2-17.1.00.00.00.08	Профиль	7
1.436.2-17.1.00.00.00.09	Профиль	8
1.436.2-17.1.01.00.00.02	Штапик	8
1.436.2-17.1.01.00.00.01	Стекло	9
1.436.2-17.1.01.00.00.04	Подкладка	10
1.436.2-17.1.01.01.00.01	Серьга	10
1.436.2-17.1.01.01.00.02	Скоба	11
1.436.2-17.1.01.01.00.03	Стяжка	11
1.436.2-17.1.01.01.00.04	Уголок	12
1.436.2-17.1.01.01.00.05	Платик	13
1.436.2-17.1.01.01.00.06	Стойка	13
1.436.2-17.1.01.01.00.07	Нащельник	14
1.436.2-17.1.01.01.00.09	Стяжка	14
1.436.2-17.1.01.01.00.10	Стойка	15
1.436.2-171.02.00.00.04	Вкладыш	15
1.436.2-17.1.02.00.00.01	Стеклопакет	16
1.436.2-17.1.02.01.00.01	Уголок	17
1.436.2-17 1.03.01.00.01	Притвор	18
1.436.2-17.1.03.02.01.01	Притвор	18
1.436.2-17.1.03.02.00.03	Серга	19

Обозначение	Наименование	Стр.
1.436.2-17.1.04.01.01.01	Притвор	19
1.436.2-17.2.11.01.00 01	Стяжка	20
1.436 2-17 2.11.01.00.02	Стяжка	20
1.436.2-17.2.11.00.00.03	Стяжка	21
1.436.2-17.2.14.01.01.01	Уголок	21
1.436.2-17.3.01.00.00 00	Ветровой ригель	22
1.436.2-17.3.01.00.00.00 СБ	Ветровой ригель Сборочный чертеж	22
1.436.2-17.3.02.00.00.00	Ветровой ригель	23
1436 2.-17.3.02.00.00.00 СБ	Ветровой ригель Сборочный чертеж	23
1.436.2-17.3.03.00.00 00	Ветровой ригель	24
1.436.2-17.3.03.00.00.00СБ	Ветровой ригель Сборочный чертеж	24
1.4362-17.3.04.00.00 00	Ветровой ригель	25
1.436.2-17.3.04.00.00.00СБ	Ветровой ригель Сборочный чертеж	25
1.436.2-17.3.05.00.00.00	Кронштейн	26
1.436.2-17.3.05.00.00.00СБ	Кронштейн Сборочный чертеж	26
1.436.2-17.3.06.00.00.00	Кронштейн	27
1.436.2-17.3.06.00.00.00СБ	Кронштейн Сборочный чертеж	27
1.436.2-17.3.07.00.00.00	Нащельник	28
1.436.2-17.3.07.00.00.00СБ	Нащельник Сборочный чертеж	30
1.436.2-17.3.08.00.00.00	Решетка жалюзийная	31
1.436.2-17.3.08.00.00.00СБ	Решетка жалюзийная	
	Сборочный чертеж	33
1436.2.17.3 09 00.00 00	Вставка жалюзийная	35
1.436.2-17.3.09 00.00 00СБ	Вставка жалюзийная	
	Сборочный чертеж	36
1.436.2-17.3.10.00.00.00	Нащельник	37
1.436.2-17.3.10.00.00.00СБ	Нащельник Сборочный чертеж	39
1.436.2-17.3.00.00.00.01	Элемент крепления	40

Содержание

Обозначение	Наименование	Стр.
1.436.2-17.3.00.00.00.02	Элемент крепления	40
1.436.2-17.3.00.00.00.03	Элемент крепления	41
1.436.2-17.3.00.00.00.04	Планка	41
1.436.2-17.3.00.00.00.05	Профиль Заготовка	42
1.436.2-17.3.00.00.00.06	Профиль Заготовка	42
1.436.2-17.3.00.00.00.07	Профиль Заготовка	43
1.436.2-17.3.00.00.00.08	Профиль Заготовка	43
1.436.2-17.3.00.00.00.09	Профиль	44
1.436.2-17.3.00.00.00.10	Профиль	44
1.436.2-17.3.00.00.00.11	Слив	45
1.436.2-17.3.00.00.00.12	Слив	45
1.436.2-17.3.00.00.0013	Нащельник	46
1.436.2-17.3.00.00.0014	Слив	46
1.436.2-17.3.00.00.00.15	Нащельник	47
1.436.2-17.3.08.00.00.01	Окантовка	48
1.436.2-17.3.09.00.00.01	Балка	48
1.436.2-17.3.08.00.00.02	Опора	49

1.00.00.00.01

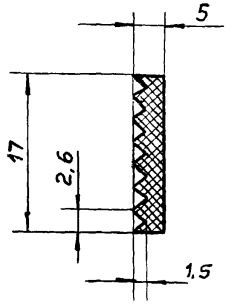

1. Скругление углов R1 не более 0,5 мм.
2. Длина отрезков 3,0 м. Допускаются поставки 20% от общего количества профиля отрезками не менее 1,5 м. Резина износостойкая, морозостойкая, светостойкая черного цвета.
Температура среды минус 40°С до +50°С.
3. Предел прочности при разрыве не менее 35 кгс/см.²
4. Твердость по Шору 55... 70.
5. Масса 1 пог. м. = 0,4 кг

Серия 1.436.2-17, вып.3

Взам. инв. № | Подпись и дата | Инв. № подл.

Разраб.	Зотова			1.436.2-17.1.00.00.00.01	
Пров.	Кашкинов			Профиль резиновый	Стадия: Р; Масса: см Т.Т.; Масштаб: 2:1
Т.контр.	Захарова				Лист; Листов 1
Рук. пр.	Лебедев			Резиновая смесь 7-НО-68-1 ТУ38-005-204-71	Минмонтажспецстрой СССР, Гипроспецлегконструкция
Н.контр.	Веневцева				
Утв.					

1.00.00.00.02

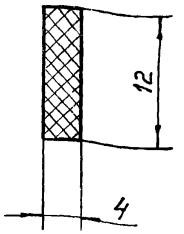

Масса 1 пог. м. = 0,29 кг

Взам. инв. № | Подп. и дата | Инв. № подл.

Разраб.	Зотова			1.436.2-17.1.00.00.00.02	
Пров.	Кашкинов			Уплотнение	Стадия: Р; Масса: см. Т.Т.; Масштаб: 2:1
Т.контр.	Захарова				Лист; Листов 1
Рук. пр.	Лебедев			Резина губчатая техническая с двумя пленками S=4 ТУ38-105867-75	Минмонтажспецстрой СССР, Гипроспецлегконструкция
Н.контр.	Веневцева				
Утв.					

1.00.00.00.03

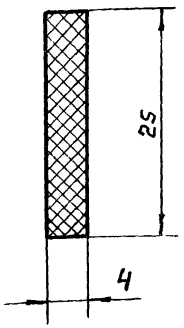

Масса 1пог. м = 0,6кг

Серия 1.436.2-17, Вып.3

				1436.2-17.1.00.00.00.03	
Разраб.	Затова		03.03.81	Уплотнение	Стадия: Р; Масса: См. Т.Т.; Масштаб: 2:1
Пров.	Кашкинов		03.03.81		Лист; Листов 1
Т.контр.	Захарова		03.03.81	Резина губчатая техническая с двумя пленками S=4 ТУ38-105867-75	Минмонтажспецстрой СССР Гипроспецлегконструкция
Рук. пр.	Лебедев		03.03.81		
Н.контр.	Веневцева		03.03.81		
Утв.					

Инв. № подл. | Подпись и дата | Взам. инв. №

1.00.00.00.04

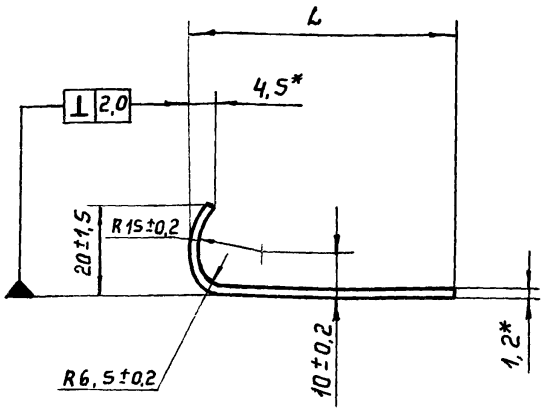

Обозначение	L, мм	Масса, 1 пог. м.	Материал
1.00.00.00.04	35±0,3	0,50	Лента 10пс-м-нт-2-0 1,2×53 ГОСТ 503-71
-01	55±0,4	0,69	Лента 10пс-м-нт-2-0 1,2×73 ГОСТ 503-71

1. *Размеры для справок.
2. Остальные технические требования по 1.00.00.00.00. ТУ

				1.436.2-17.1.00.00.00.04	
Разраб.	Затова		03.03.81	Уголок	Стадия: Р; Масса: См. табл.; Масштаб: 1:1
Пров.	Кашкинов		03.03.81		Лист; Листов 1
Т.контр.	Захарова		03.03.81	См. таблицу	Минмонтажспецстрой СССР Гипроспецлегконструкция
Рук. пр.	Лебедев		03.03.81		
Н.контр.	Веневцева		03.03.81		
Утв.					

Инв. № подл. | Подп. и дата | Взам. инв. №

1.00.00.00.05

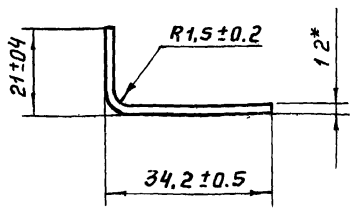

1. * Размер для справок.
2. Масса 1 пог. м. = 0,5 кг.
3. Остальные технические требования по 1.00.00.00.00 ТУ.

Серия 1.436.2-17, вып.3

Взам. инв. №

Подп. и дата

Инв. № подл.

				1.436.2-17.1.00.00.00.05		
Разраб	Зотова			Уголок	Стадия: Р	Масса: См. Т.Т.	Масштаб: 1:1
Пров	Кашкинов				Лист	Листов 1
Т. контр.	Захарова					
Рук. пр.	Лебедев			Лента 10пс-м-нт-2-0 1,2×53 гост 503-71	Минмонтажспецстройссср Гипроспецлегконструкция	
Н. контр.	Веневцева					
Утв.						

1.00.00.00.06

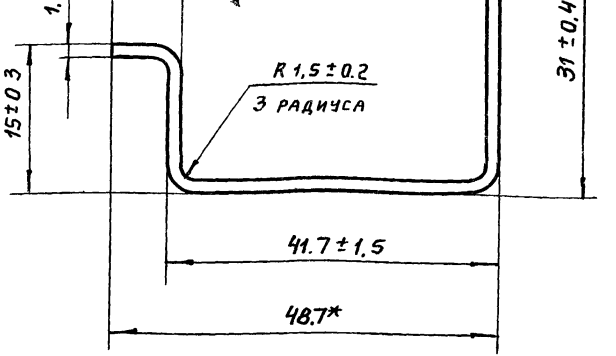

1. *Размер для справок.
2. Масса 1 пог. м = 0,85 кг.
3. Остальные технические требования по 1.00.00.00.00, ТУ.

				1.436.2-17.1.00.00.00.05		
Разраб	Зотова			Профиль	Стадия: Р	Масса: См. Т.Т.	Масштаб: 2:1
Пров.	Кашкинов				Лист	Листов 1
Т. контр.	Захарова					
Рук. пр.	Лебедев			Лента 10пс-м-нт-2-0 1 2×90 гост 503-71	Минмонтажспецстройссср Гипроспецлегконструкция	
Н. контр.	Веневцева					
Утв.						

17661-05 7

1.00.00.00.07

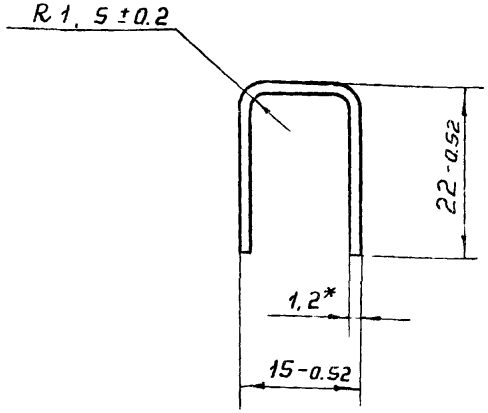

1. * Размер для справок.
2. Масса 1 пог. м = 0,5 кг.
3. Остальные технические требования по 1.00.00.00.00 ТУ.

				1.436.2-17.1.00.00.00.07		
Разраб.	Зотова		05.03.81	Вкладыш	Стадия: Р	Масса: См. Т. Т.	Масштаб: 2:1
Пров.	Кашкинов		05.03.81		Лист	Листов 1
Т. контр.	Захарова		05.03.81	Лента 10пс-м-нт-2-0 1,2×53 ГОСТ 503-71	Минмонтажспецстрой СССР Гипроспецлегконструкция	
Рук. пр.	Лебедев		05.03.81		
Н. контр.	Веневцева		05.03.81		
Утв.					

Инв. № подл. | Подп. и дата | Взам. инв. №

1.00.00.00.04

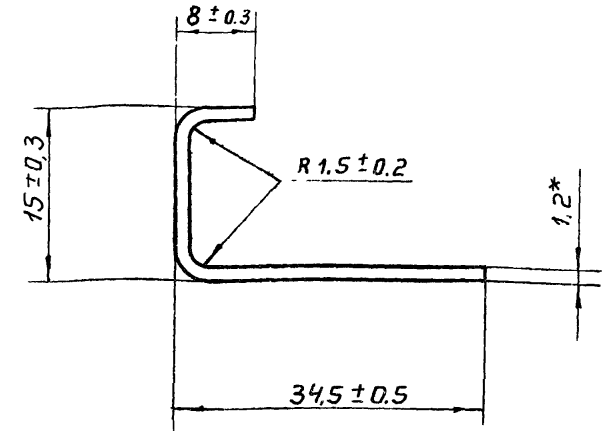

1. * Размер для справок.
2. Масса 1 пог. м = 0,5 кг.
3. Остальные технические требования по 1.00.00.00.00 ТУ.

				1.436.2-17.1.00.00.00.08		
Разраб.	Зотова		05.03.81	Профиль	Стадия: Р	Масса: См. Т. Т.	Масштаб: 2:1
Пров.	Кашкинов		05.03.81		Лист	Листов 1
Т. контр.	Захарова		05.03.81	Лента 10пс-м-нт-2-0 1,2×53 ГОСТ 503-71	Минмонтажспецстрой СССР Гипроспецлегконструкции	
Рук. пр.	Лебедев		05.03.81		
Н. контр.	Веневцева		05.03.81		
Утв.					

Инв. № подл. | Подп. и дата | Взам. инв. №

1.00.00.00.09

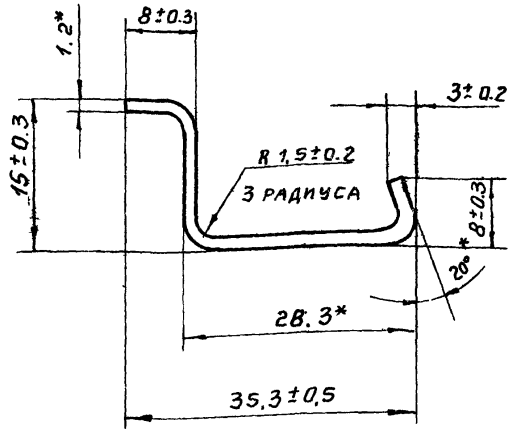

1. * Размеры для справок.
2. Масса 1 пог м = 0,5 кг.
3. Остальные технические требования по 1.00.00.00 00 ТУ.

Разраб.	Зотова			
Пров.	Кашкинов			
Т. контр.	Захарова			
Рук. пр.	Лебедев			
Н. контр.	Веневцева			
Ч. т. в.				

1.436.2-17.1.00.00.00.09.

Стадия	Масса	Масштаб
Р	См. Т. Т.	2:1

Профиль

Лист | Листов 1

Лента 10 пс-м-нт-2-0 1,2×53 гост 503-71

Минмонтажспецстрой СССР
Гипроспецлегконструкция

Серия 1.436.2-17, Вып.3

Инв. № подл. | Подп. и дата | Взам. инв. №

1.04.00.00.02

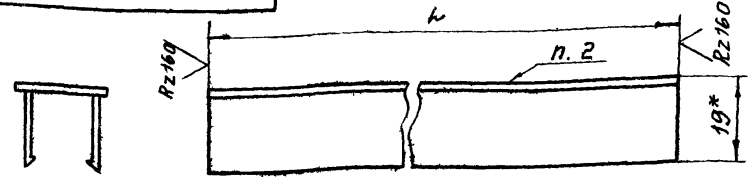

Обозначение	Марка	L, мм	Масса, кг
1.01.00.00.02	Ш0	454.5±0.8	0,099
-01	Ш1	1752.5±1.5	0,38
-02	Ш2	1162.5±1.2	0,25
-03	Ш3	1054.5±1.2	0,229
-04	Ш4	562.5±0.9	0,122
-05	Ш5	1654.5±1.5	0,359
-06	Ш6	534.5±0.9	0,116
-07	Ш7	737,5±1,0	0,16
-08	Ш8	964.5±1.1	0,209
-09	Ш9	1072.5±1.2	0,233
-10	Ш10	1564,5±1,3	0,339
-11	Ш11	364.5±0.8	0,079
-12	Ш12	1662.5±1.5	0,361
-13	Ш13	472.5±0,8	0,103
-14	Ш14	444.5±0,8	0,096

1. * Размер для справок.
2. Маркировать по таблице. Способ нанесения и шрифт по 1.00.00.00.00 ТУ.

Разраб	Зотова			
Пров.	Кашкинов			
Т. контр	Захарова			
Рук. пр.	Лебедев			
Н. контр.	Веневцева			
Ч. т. в.				

1.436.2-17-00.00.00.02.

Стадия	Масса	Масштаб
Р	См. табл.	1:1

Штапик

Лист | Листов 1

Профиль алюминиевый АО-36 пс 895-441

Минмонтажспецстрой СССР
Гипроспецлегконструкция

Инв. № подл. | Подп. и дата | Взам. инв. №

1.01.00.00.01

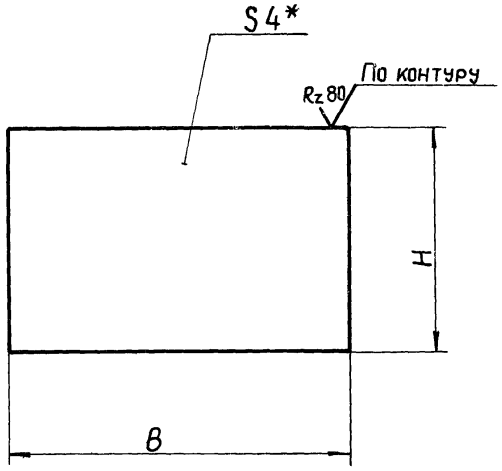

Обозначение	Марка	H × B, мм	Площадь, м²	Масса, кг
1.01.00.00.01	С1	480 × 1740	0,84	8,74
-01	С2	480 × 1150	0,55	5,72
-02	С3	1080 × 550	0,59	6,14
-03	С4	1080 × 1150	1,24	12,9
-04	С5	1680 × 550	0,92	9,57
-05	С6	1680 × 1150	1,93	20,07
-06	С7	560 × 550	0,31	3,22
-07	С8	560 × 1150	0,64	6,66
-08	С9	1080 × 725	0,78	8,11
-09	С10	1680 × 725	1,22	12,69
-10	С11	560 × 725	0,41	4,26
-11	С12	990 × 1060	1,05	10,92
-12	С13	1590 × 1060	1,69	17,58
-13	С14	390 × 1650	0,64	6,66
-14	С15	390 × 1060	0,41	4,26
-15	С16	990 × 460	0,46	4,78
-16	С17	1590 × 460	0,73	7,59
-17	С18	470 × 460	0,22	2,29
-18	С19	470 × 1060	0,5	5,2

*Размер для справок.

				1.436.2-17.1.00.00.00.01	
				Стекло	Стадия: Р; Масса: См. табл.; Масштаб:
Разраб.	Зотова		03.81		Лист; Листов 1
Пров.	Кашкинов		03.81	Стекло оконное б=4 ГОСТ 111-78	Минмонтажспецстрой СССР Гипроспецлегконструкция
Т.контр.	Захарова		03.81		
Рук.пр.	Лебедев		03.81		
Н.контр.	Веневцева		03.81		
Утв.					

1.01.00.00.04

Rz 80

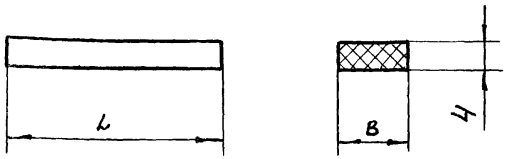

Обозначение	Размеры, мм		Масса, кг
	L	B	
1.01.00.00.04	50	4	0,0008
-01	100	23	0,009

Серия 1.436.2-17, вып.3

Разраб.	Зотова			1436.2-17.1.01.00.00.04		
Пров.	Кашкинов			Подкладка	Стадия: Р	Масса: См. табл.	Масштаб:
Т. контр.	Захарова				Лист	Листов 1
Рук. пр.	Лебедев			Полиэтилен низкого давления марка 204-15, сорт 1 ГОСТ 16338-77	Минмонтажспецстрой СССР Гипроспецлегкоконструкция	
Н. контр.	Веневцева					
Утв.						

1.01.01.00.01

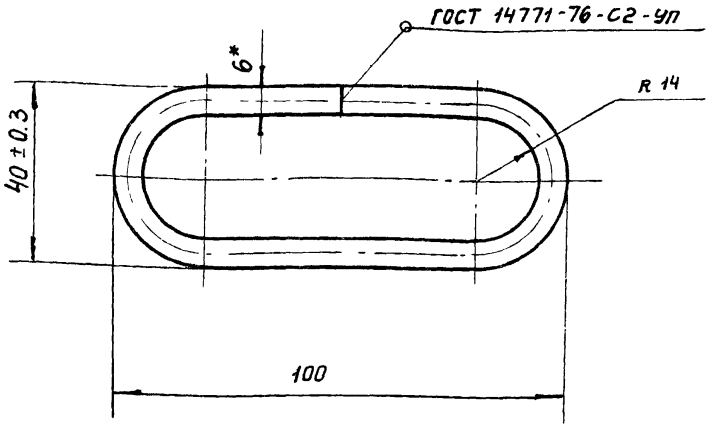

1. * Размер для справок.
2. Длина развертки L = 226,76 мм.
3. Остальные технические требования по 1.00.00.00.00 ТУ.

Инв. № подл. | Подп. и дата | Взам. инв. №

(11)

Разраб.	Зотова			1.436.2-17.1.01.01.00.01		
Пров.	Кашкинов			Серьга	Стадия: Р	Масса: 0,05	Масштаб: 1:1
Т. контр.	Захарова				Лист	Листов 1
Рук. пр.	Лебедев			Круг В6 ГОСТ 2590-71 / В Ст 3кп-2 ГОСТ 535-79	Минмонтажспецстрой СССР Гипроспецлегконструкция	
Н. контр.	Веневцева					
Утв.						

1.01.01.00.02

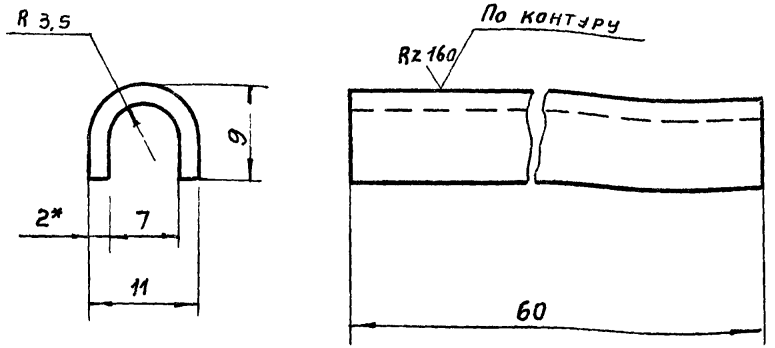

1. * Размер для справок.
2. Остальные технические требования по 1.00.00.00.00 ТУ

Разраб.	Затова		
Пров.	Кашкинов		
Т.контр.	Захарова		03.03.81
Рук.пр.	Лебедев		03.03.81
Н.контр.	Веневцева		03.03.81
Утв.			

1.436.2-17.1.01.01.00.02

Скоба

Стадия	Масса	Масштаб
Р	0,02	2:1
Лист	Листов 1	

Лист 6-пн-2 ГОСТ 19904-74
4-IV-8 Ст. 3 кп-2 ГОСТ 16523-70

Минмонтажспецстрой СССР
Гипроспецлегконструкция

1.01.01.00.03

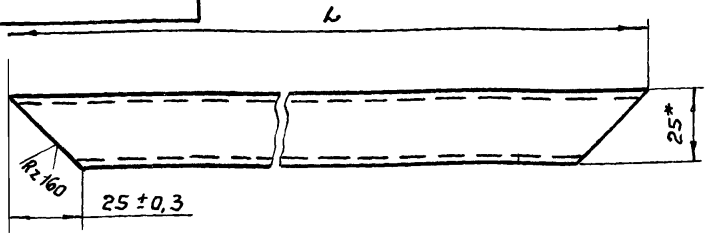

Обозначение	L, мм	Масса, кг
1.01.01.00.03	545 ±0,9	0,99
-01	1805 ±1,5	3,4
-02	2405 ±1,7	4,55
-03	2995 ±2,0	5,67
-04	1145 ±1,2	2,14
-05	5975 ±2,7	11,36
-06	1745 ±1,5	3,29
-07	1980 ±1,5	3,73
-08	4785 ±2,5	9,09
-09	2345 ±1,7	4,43
-10	1055 ±1,2	1,97
-11	1655 ±1,5	3,11
-12	1125 ±1,2	2,1
-13	455 ±0,8	0,82
-14	525 ±0,9	0,96
-15	1715 ±1,5	3,23
-16	535 ±0,9	0,97

1. * Размер для справок
2. Остальные технические требования по 1.00.00.00.00 ТУ

Взам.инв.№ | Подп. и дата | Инв.№ подл.

Разраб.	Затова		03.03.81
Пров.	Кашкинов		03.03.81
Т.контр.	Захарова		03.03.81
Рук.пр.	Лебедев		03.03.81
Н.контр.	Веневцева		03.03.81
Утв.			

1.436.2-17.1.01.01.00.03

Стяжка

Стадия	Масса	Масштаб
Р	См. табл.	1:2
Лист	Листов 1	

Труба 40×25×2-10пс ТУ14-3-462-76

Минмонтажспецстройсср
Гипроспецлегконструкция

1.01.01.00.04

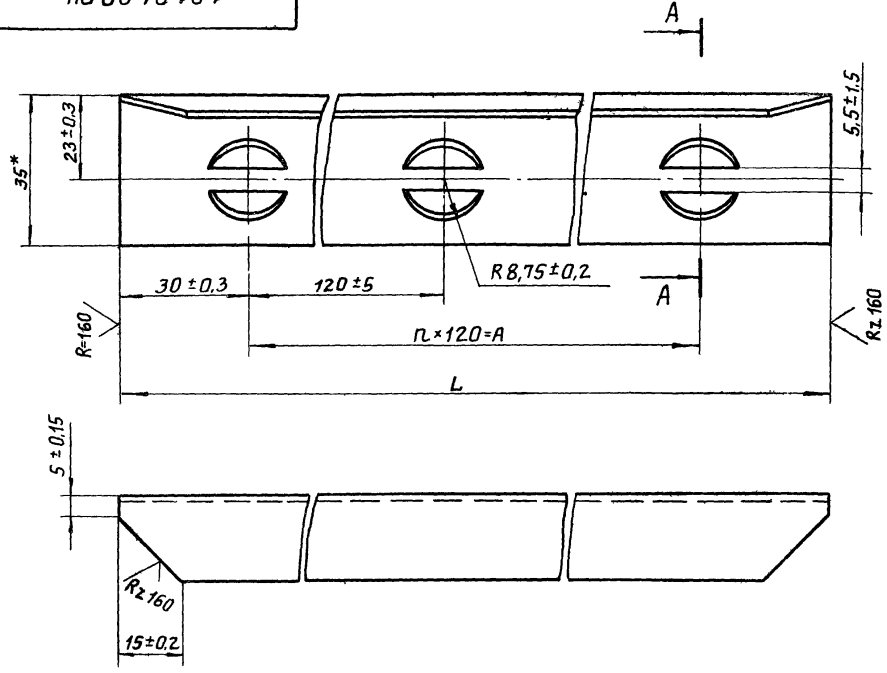

Обозначение	Размеры, мм		Масса, кг
	n×120=A ±CM7	L B7	
1.01.01.00.04	3×120=360	485	0,22
– 01	14×120=1680	1745	0,81
– 02	9×120=1080	1155	0,54
– 03	4×120=480	555	0,25
– 04	8×120=960	1085	0,50
– 05	13×120=1560	1685	0,78
– 06	4×120=480	565	0,26
– 07	5×120=600	730	0,34
– 08	7×120=840	995	0,46
– 09	12×120=1440	1595	0,74
– 10	8×120=960	1065	0,49
– 11	2×120=240	395	0,18
– 12	3×120=360	465	0,21
– 13	13×120=1560	1655	0,77
– 14	3×120=360	475	0,22

* Размеры для справок.

А – А

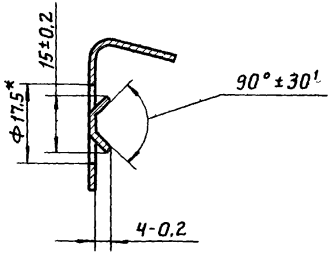

Разраб.	Затова		17.03.81
Пров.	Кашкинов		17.03.81
Т. контр.	Захарова		17.03.81
Рук. пр.	Лебедев		17.03.81
Н. контр.	Веневцева		17.03.81
Утв.			

1.436.2-17.1.01.01.00.04.

Уголок

Стадия	Масса	Масштаб
Р	См табл.	1:1
Лист	Листов 1	

Заготовка 1.00.00.00.04

Минмонтажспецстрой СССР Гипроспецлегконструкция

Серия 1.436.2-17, вып. 3

1.01.01.00.05

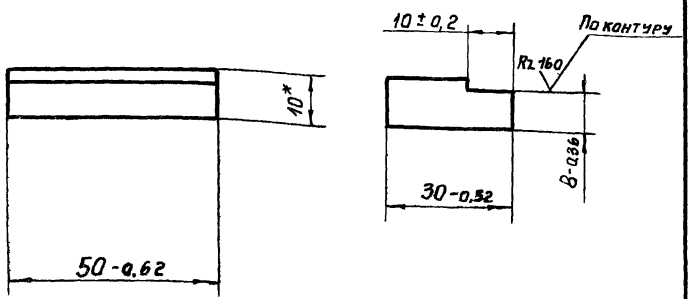

* Размер для справок.

				1436.2-17.1.01.01.00.05			
Разраб.	Зотова		03.03.81	Платик	Стадия	Масса	Масштаб
Пров.	Кашкинов		01.01.81		Р	0.11	1:1
Т. контр.	Захарова		03.03.81		Лист	Листов 1	
Рук. пр.	Лебедев		03.03.81	Лист 6-ПН-10 ГОСТ 19903-74	Минмонтажспецстрой СССР		
Н. контр.	Веневцева		03.03.81	Вст 3кп 2 ГОСТ 14637-69	Гипроспецлегконструкция		
Утв.							

1.01.01.00.06

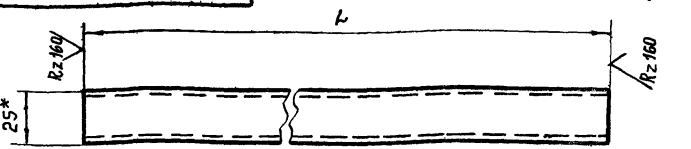

Обозначение	L, мм	Масса, кг
1.01.01.00.06	495 ±0.8	0.95
-01	1095 ±1,2	2.09
-02	1695 ±1.5	3.24
-03	2295 ±1.7	4.38
-04	565 ±0,9	1.08
-05	1165 ±1,2	2.23

1. * Размер для справок.
2. Остальные технические требования по 1.00.00.00.00 ТУ

Взам. инв. №

Подп. и дата

Инв. № подл.

				1436 2-17.1.01.01.00.06			
Разраб.	Зотова		03.03.81	Стойка	Стадия	Масса	Масштаб
Пров.	Кашкинов		01.01.81		Р	см. табл.	1:2
Т. контр.	Захарова		03.03.81		Лист	Листов 1	
Рук. пр.	Лебедев		03.03.81	Труба 40х25х2-10пс ТУ14-3-462-76	Минмонтажспецстрой СССР		
Н. контр.	Веневцева		03.03.81		Гипроспецлегконструкция		
Утв.							

17661-05 14

1.01.01.00.07

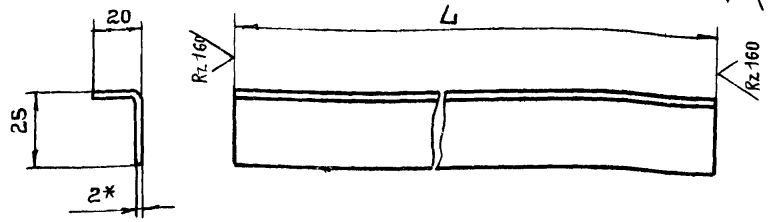

Обозначение	L мм	Масса, кг
1.01.01.00.07	1805 ± 1.5	1.17
-01	2405 ± 1.7	1.56
-02	2995 ± 2.0	1.95
-03	5975 ± 2.7	3.88
-04	1980 ± 1.5	1.29
-05	4785 ± 2.5	3.11

1. * Размер для справок.

2. Остальные технические требования по 1.00.00.00.00 ТУ.

				1.436.2-17.1.01.01.00.07		
Разраб.	Зотова		03.03.87	Нащельник	Стадия: Р	Масса: См. табл.	Масштаб: 1:2
Пров.	Кашкинов		03.03.87		Лист	Листов 1
Т. контр.	Захарова		03.03.87	Уголок 25х20х2 ГОСТ 19772-74 / Вст3кп2 ГОСТ 11474-76	Минмонтажспецстрой СССР Гипроспецлегконструкция
Рук. пр.	Лебедев		03.03.87		
Н. контр.	Веневцева		03.03.87		
Утв.					

1.01.01.00.09

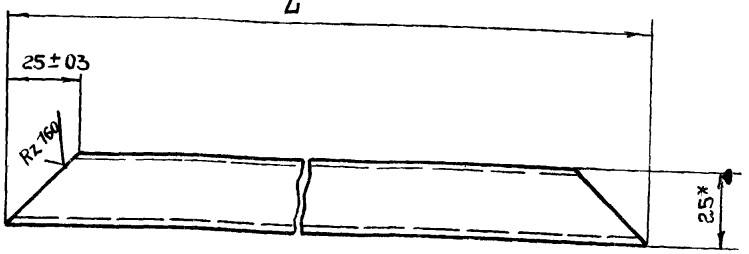

Обозначение	L, мм	Масса, кг
1 01 01 00 09	1805 ± 1.5	3.97
-01	2345 ± 1.7	5.17
-02	2405 ± 1.7	5.30
-03	2995 ± 2.0	6.62
-04	5975 ± 2.7	13.30
-05	1980 ± 1.5	4.36
-06	4785 ± 2.5	10.61
-07	545 ± 0.9	1.16
-08	1145 ± 12	2.50
-09	1745 ± 1.5	3.84
-10	1055 ± 1.2	2.30
-11	1655 ± 1.5	3.63
-12	1125 ± 1.2	2.45

1.* Размер для справок.

2. Остальные технические требования по 1.00.00.00.00ТУ

Взам. инв. №

Подпись и дата

Инв. № подл.

				1436 2-17 1 01 01 00 09		
Разраб.	Зотова		03.03.87	Стяжка	Стадия: Р	Масса: См. табл.	Масштаб: 1:2
Пров.	Кашкинов		03.03.87		Лист	Листов 1
Т. контр.	Захарова		03.03.87	Труба 50х25х2-10 пс ТУ14-3-462-76	Минмонтажспецстрой СССР Гипроспецлегконструкция
Рук. пр.	Лебедев		03.03.87		
Н. контр.	Веневцева		03.03.87		
Утв.					

17661-05 15

1.01.01.00.10

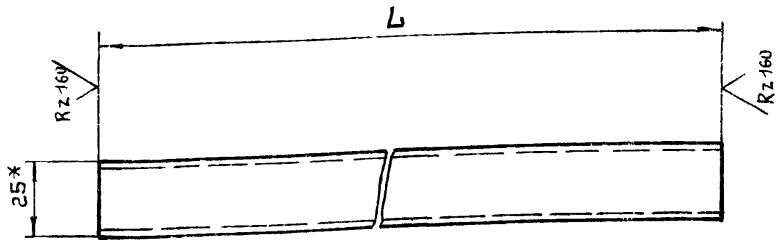

Обозначение	L мм	Масса, кг
1.01.01.00.10	2295±1.7	5.12
-01	565±0.9	1.26
-02	1165±1.2	2.6
-03	740±1.0	1.65
-04	495±0.8	1.1
-05	1095±1.2	244
-06	1695±1.5	3.78

1.* Размер для справок.

2. Остальные технические требования по 1.00.00.00.00 ТУ.

				1.436.2-17.1.01.01.00.10		
Разраб.	Зотова			Стойка	Стадия: Р	Масса: См. табл.	Масштаб: 1:2
Пров.	Кашкинов				Лист	Листов 1
Т. контр.	Захарова			Труба 50х25х2-10пс ТУ 14-3-462-76	Минмонтажспецстрой СССР Гипроспецлегконструкция	
Рук. пр.	Лебедев					
Н. контр.	Веневцева					
Утв.						

1.02.00.00.04

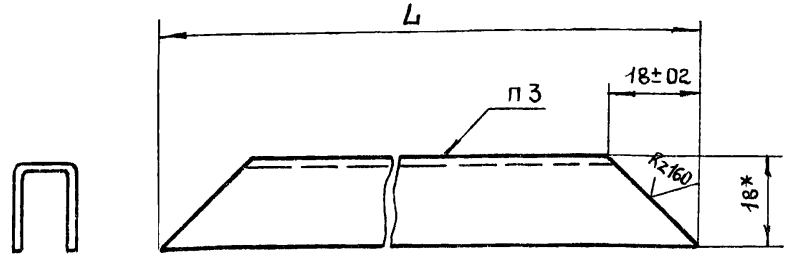

Обозначение	Марка	L, мм	Масса, кг
1.02.00.00.04	В0	456.5±0.8	0.18
-01	В1	1752.5±1.5	0.70
-02	В2	11625±1.2	0.46
-03	В3	10565±1.2	0.42
-04	В4	5625±0.9	0.22
-05	В5	1656.5±1.5	0.66
-06	В6	536.5±0.9	0.21
-07	В7	737.5±1.0	0.29
-08	В8	966.5±1.1	0.38
-09	В9	1072.5±1.2	0.42
-10	В10	1566.5±1.3	0.62

1.* Размер для справок.

2. Заготовку и материал вкладыша см. черт. 1.00.00.00.07.

3. Маркировать по таблице. Способ нанесения и шрифт по 1.00.00.00.00 ТУ.

Инв. № подл. | Подпись и дата | Взам. инв. №

				1.436.2-17.1.02.00.00.04.		
Разраб.	Зотова			Вкладыш	Стадия: Р	Масса: См. табл.	Масштаб: 1:1
Пров.	Кашкинов				Лист	Листов 1
Т. контр.	Захарова			Заготовка 1.00.00.00.07	Минмонтажспецстрой СССР Гипроспецлегконструкция	
Рук. пр.	Лебедев					

1.02.00.00.01

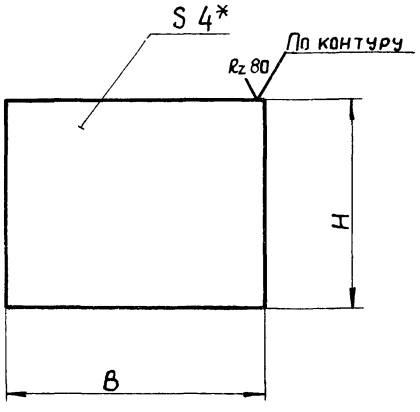

Обозначение	Марка	H × B мм	Площадь, м²	Масса, кг
1.02.00.00.01	СП1	1080 × 550	1,18	12,28
-01	СП2	1080 × 1150	2,48	25,8
-02	СП3	1680 × 550	1,84	19,14
-03	СП4	1680 × 1150	3,86	40,14
-04	СП5	560 × 550	0,62	6,44
-05	СП6	560 × 1150	1,28	13,32
-06	СП7	1080 × 725	1,56	16,22
-07	СП8	1680 × 725	2,44	25,38
-08	СП9	560 × 725	0,82	8,52
-09	СП10	990 × 1060	2,1	21,84
-10	СП11	1590 × 1060	3,38	35,16

1. *Размер для справок
2. Стекло S = 4мм
3. Толщина воздушной прослойки 15мм

Серия 1.436.2-17, вып.3

Инв.№ подл. | Подпись и дата | Взам.инв.№

Разраб.	Зотова		11.88	1.436.2-17.1.02.00.00.01	
Пров	Кашкинов		03.88	Стеклопакет.	Стадия: Р; Масса: См. табл.; Масштаб: 1:1
Т.контр.	Захарова		03.88		Лист; Листов 1
Рук.пр.	Лебедев		03.88	Стеклопакет ТУ21-23-87 78	Минмонтажспецстрой СССР Гипроспецлегконструкция
Н.контр.	Веневцева		03.88		
Утв.					

102 01 00 01

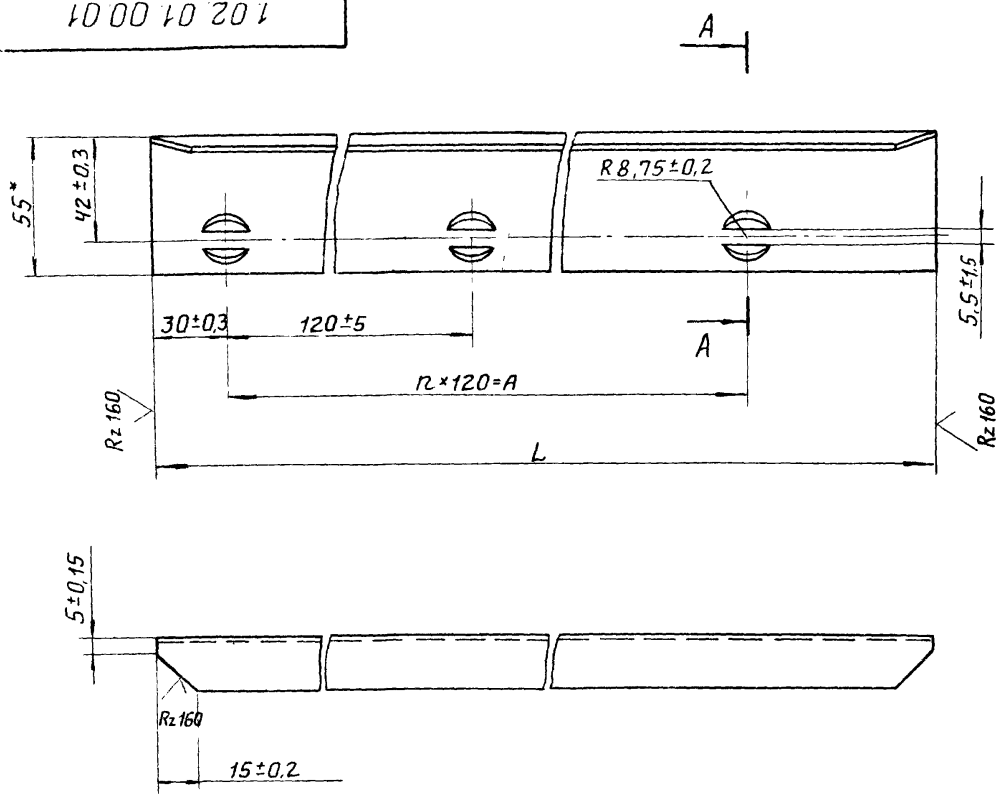

А - А

м 1:1

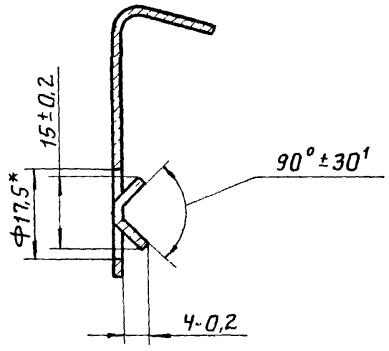

Обозначение	Размеры, мм		Масса, кг
	n×120=А±СМ₇	L В₇	
1.02.01.00.01	3×120=360	485	0,31
-01	14×120=1680	1745	1,14
-02	9×120=1080	1155	0,75
-03	4×120=480	555	0,36
-04	8×120=960	1085	0,71
-05	13×120=1560	1685	1,10
-06	4×120=480	565	0,36
-07	5×120=600	730	0,47
-08	7×120=840	995	0,65
-09	12×120=1440	1595	1,04
-10	8×120=960	1065	0,69

1. * Размеры для справок.
2. Заготовку и материал уголка черт. 1.00.00.00.04-01

Разраб.	Зотова		01.03.91
Пров	Кашкинов		03.03.
Т.контр.	Захарова		03.03.91
Рук.пр.	Лебедев		03.03.91
Н.контр.	Веневцева		03.03.91
Утв.			

1.436.2-17.102.01.00.01

Уголок

Стадия	Масса	Масштаб
Р	См. табл.	1:2
Лист	Листов 1	

Заготовка 1.00.00.00.04-01

Минмонтажспецстрой СССР Гипроспецлегконструкция

17661-05 18

1.03.01.01.00.01

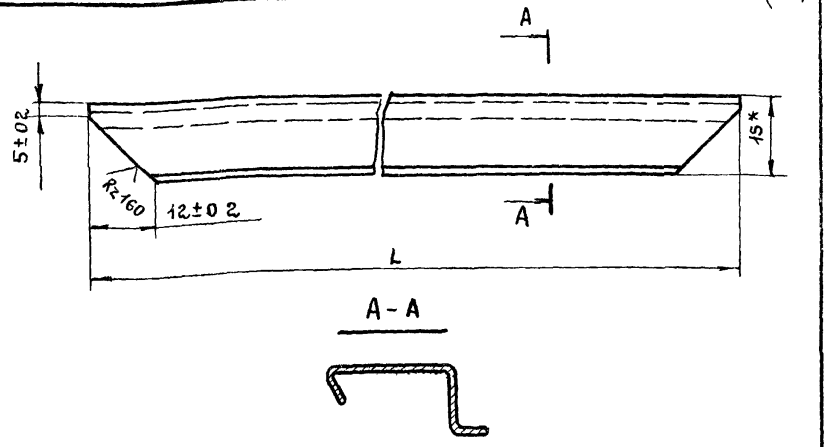

A-A

Обозначение	L, мм	Масса, кг
1.03.01.00.01	1155±1.2	0.54
-01	1085±1.2	0.50
-02	1685±1.5	0.78
-03	555±0.9	0.25
-04	565±0.9	0.26
-05	485±0.8	0.22
-06	1745±1.5	0.81

1. * Размер для справок.
2. Заготовку и материал притвора см. черт. 1.00.00.00.09.

Разраб.	Зотова			1.436.2-17.1.03.01.00.01	
Пров.	Кашкинов			Притвор	Стадия: Р; Масса: См. табл.; Масштаб: 1:1
Т.контр.	Захарова				Лист; Листов 1
Рук. пр.	Лебедев			Заготовка 1.00.00.00.09	Минмонтажспецстрой СССР, Гипроспецлегконструкция
Н.контр.	Веневцева				
Утв.					

1.03.01.02.00.01

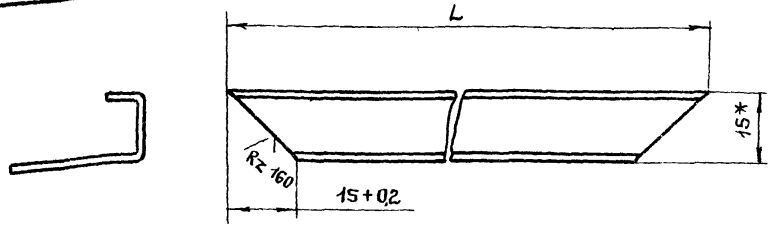

Обозначение	L, мм	Масса, кг
103.02.00.01	1085±1.2	0.50
-01	1685±1.5	0.78
-02	1155±1.2	0.54
-03	485±0.8	0.22
-04	555±0.9	0.25
-05	1745±1.5	0.81
-06	565±0.9	0.26

1. * Размер для справок.
2. Заготовку и материал притвора см черт. 1.00.00.00.08.

Взам. инв. № | Подпись и дата | Инв. № подл.

Разраб.	Зотова			1.436.2-17.1.03.02 01.01	
Пров.	Кашкинов			Притвор	Стадия: Р; Масса: См. табл.; Масштаб: 1:1
Т.контр.	Захарова				Лист; Листов 1
Рук. пр.	Лебедев			Заготовка 1.00.00.00.08	Минмонтажспецстрой СССР, Гипроспецлегконструкция
Н.контр.	Веневцева				
Утв.					

1.03.01.02.00.03

1.03.01.02.00.03

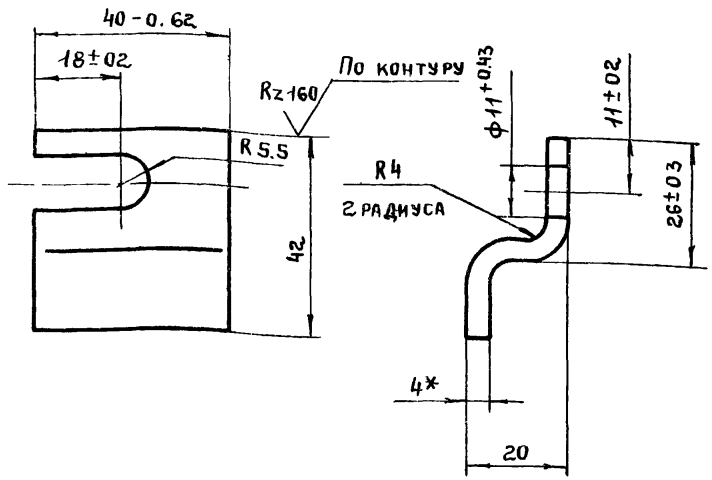

1.03.01.02.00.03-01 – зеркальное отражение

Остальное – см. 1.03.01.02.00.03

м 1:2

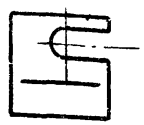

* Размер для справок.

				1.436.2-17.1.03.02.00.03			
				Серьга	Стадия	Масса	Масштаб
					Р	0.06	1:1
Разраб.	Зотова				Лист	Листов 1	
Пров.	Кашкинов			Лист 6-ПН-4 ГОСТ 19903-74	Минмонтажспецстрой СССР		
Т.контр.	Захарова			ВСт3кп2 ГОСТ 14637-69	Гипроспецлегконструкция		
Рук.пр.	Лебедев						
Н.контр.	Веневцева						
Утв.							

1.04.01.01.01

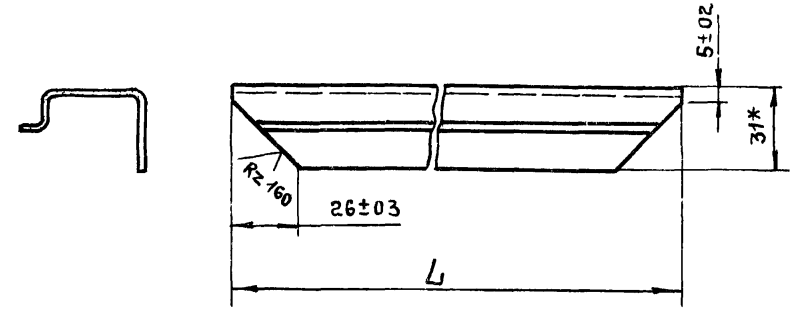

Обозначение	L, мм	Масса кг
1.04.01.01.01	1155 ± 1.2	0.96
-01	1085 ± 1.2	0.90
-02	1685 ± 1.5	1.41

1. * Размер для справок.
2. Заготовку и материал притвора см. черт. 1.00.00.00.06.

				1.436.2-17.1.04.01.01.01			
				Притвор	Стадия	Масса	Масштаб
					Р	См. табл.	1:2
Разраб.	Зотова				Лист	Листов 1	
Пров.	Кашкинов			Заготовка 1.00.00.00.06	Минмонтажспецстрой СССР		
Т.контр.	Захарова				Гипроспецлегконструкция		
Рук.пр.	Лебедев						
Н.контр.	Веневцева						
Утв.							

Взам.инв.№ | Подп. и дата | Инв.№ подл.

2.11.01.00.01

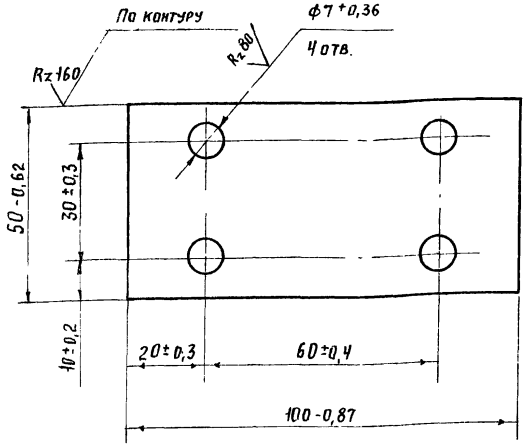

Серия 1.436.2-17, вып.3

				1.436.2-17.2.11.01.00.01		
				Стяжка	Стадия: Р	Масса: 0,08	Масштаб: 1:1
Разраб.	Зотова		03.08.81		Лист	Листов 1
Пров.	Кашкинов		03.08.81	Лист Б-ПН-2 ГОСТ 19903-74	Минмонтажспецстрой СССР
Т. контр.	Захарова		03.08.81	4-IV-ВСт3кп2 ГОСТ 16523-70	Гипроспецлегконструкция
Рук. пр.	Лебедев		03.08.81		
Н. контр.	Веневцева		03.08.81		
Утв.					

Инв. № подл. | Подпись и дата | Взам. инв. №

2.11.01.00.02

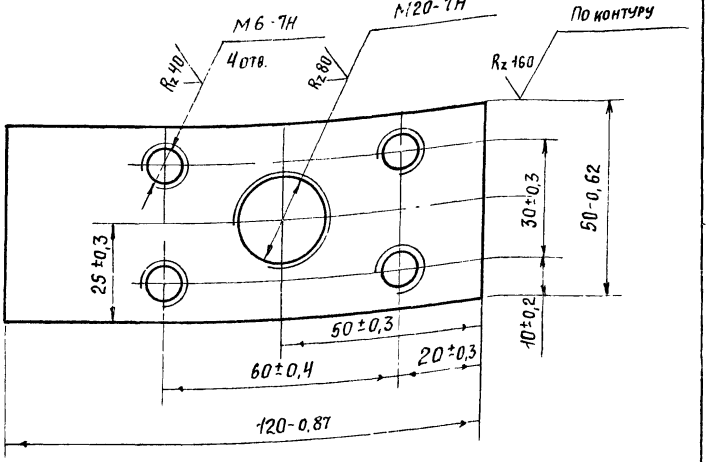

				1.436.2-17.2.11.01.00.02		
				Стяжка	Стадия: Р	Масса: 0,44	Масштаб: 1:1
Разраб.	Зотова		03.08.81		Лист	Листов 1
Пров.	Кашкинов		03.08.81	Лист Б-ПН-10 ГОСТ 19903-74	Минмонтажспецстрой СССР
Т. контр.	Захарова		03.08.81	ВСт3кп2 ГОСТ 14637-69	
Рук. пр.	Лебедев		03.08.81		
Н. контр.	Веневцева		03.08.81		
Утв.					

Инв. № подл. | Подпись и дата | Взам. инв. №

2.14.00.00.03

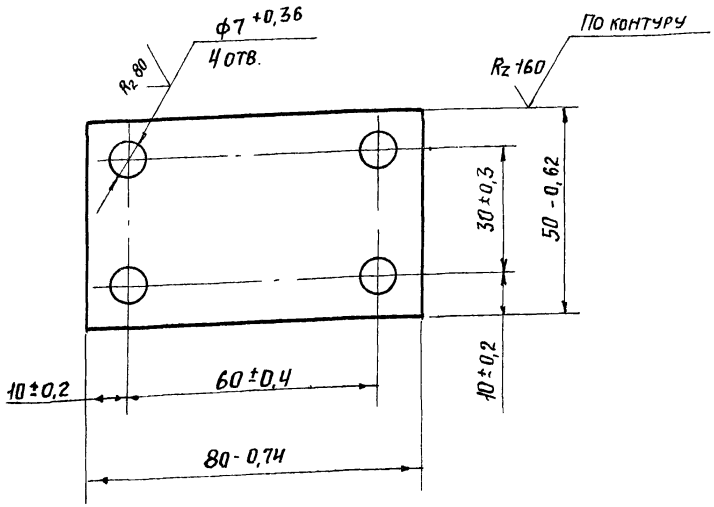

Разраб.	Зотова		
Пров.	Кашкинов		
Т. контр.	Захарова		
Рук. пр.	Лебедев		
Н. контр.	Веневцева		
Утв.			

1.436.2-17.2.11.00 00 03

Стяжка

Стадия	Масса	Масштаб
Р	0.06	1:1

Лист | Листов 1

Лист Б-ПН-2 ГОСТ 19903-74
Ч-IV-ВСт.3кп2 ГОСТ 16523-70

Минмонтажспецстрой СССР
Гипроспецлегконструкция

Взам. инв. №
Подпись и дата
Инв. № подл.

2.14.01.01.01

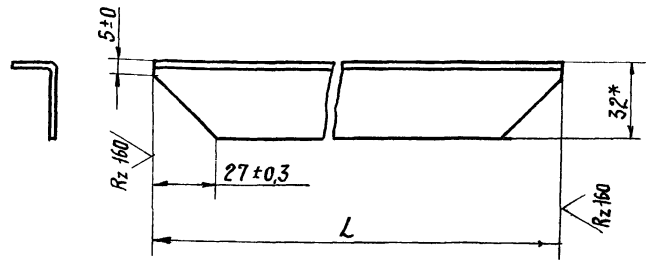

Обозначение	L, мм	Масса, кг
2.14.01.01.01	1085 ±1,2	0,50
-01	1155 ±1,2	0,53
-02	1685 ±1,5	0,78

1. * Размер для справок.
2. Заготовку и материал уголка см. черт. 1.00.00.00.05.

Разраб.	Зотова		
Провер.	Кашкинов		
Т. контр.	Захарова		
Рук. пр.	Лебедев		
Н. контр.	Веневцева		
Утв.			

1.436.2-17 2.14.01.01.01

Уголок

Стадия	Масса	Масштаб
Р	См. табл.	1:2

Лист | Листов 1

Заготовка 1.00.00.00.05

Минмонтажспецстрой СССР
Гипроспецлегконструкция

Взам. инв. №
Подпись и дата
Инв. № подл.

Формат	Зона	Поз.	Обозначение	Наименование	Кол.	Примечание
				Документация		
			3.01.00.00.00 СБ	Сборочный чертеж		
				Детали		
БЧ		1	3.01.00.00.01	Планка		
				Лист Б-ПН-3 ГОСТ 19903-74		
				4-$\overline{IV}$-ВСт3кп ГОСТ 16523-70		
				308 Т х 120 В Т	2	0.085
БЧ		2	3.01.00.00.02	Штанга		
				Труба 60х30х3-10 ПС		
				ГОСТ 8645-68		
				L = 3006 В Т	2	11.87

Серия 1.436.2-17, вып. 3

Инв. № подл. | Подпись и дата | Взам. инв. №

Разраб.	Хроможенкова		03.03.81
Пров.	Кашкинов		03.03.81
Рук. пр.	Лебедев		03.03.81
Н. контр.	Веневцева		03.03.81
Утв.	Жуков		

1.436.2-17.3.01.00.00.00

Ветровой ригель

Стадия	Лист	Листов
Р		1

Минмонтажспецстрой СССР
Гипроспецлегконструкция

3.01.00.00.00 СБ

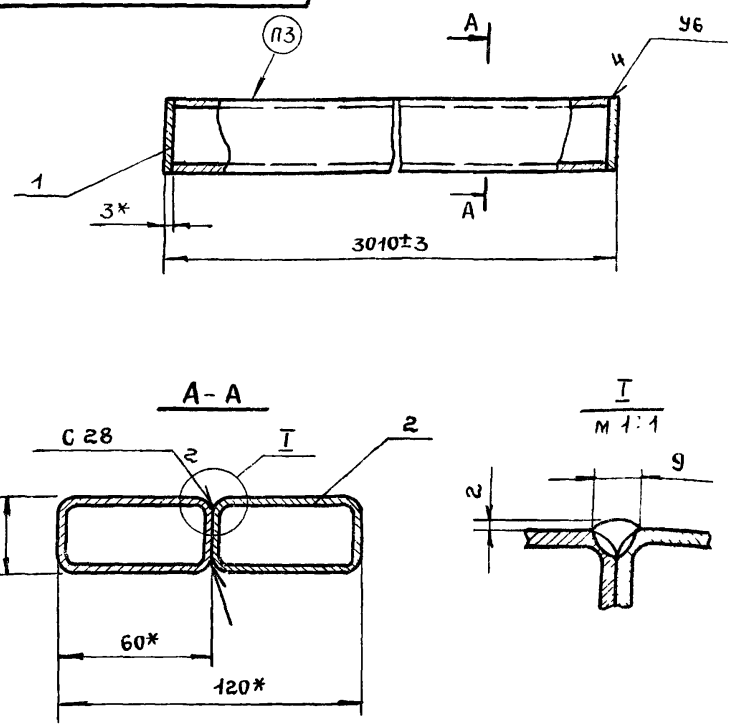

1. Сварные швы выполнять в среде углекислого газа по ГОСТ 14771-76
2. * Размеры для справок.
3. Маркировать: РВ1-30. Способ нанесения и шрифт по 1.00.00.00.00 ТУ.
4. Остальные технические требования по 1.00.00.00.00 ТУ.

Инв. № подл. | Подпись и дата | Взам. инв. №

Разраб.	Хроможенкова		03.03.81
Пров.	Кашкинов		03.03.81
Т. контр.	Захарова		03.03.81
Рук. пр.	Лебедев		03.03.81
Н. контр.	Веневцева		03.03.81
Утв.	Жуков		

1.436.2-17.3.01.00.00.00 СБ

Ветровой ригель
Сборочный чертеж

Стадия	Масса	Масштаб
Р	23.9	1:2
Лист	Листов 1	

Минмонтажспецстрой СССР
Гипроспецлегконструкция

77661-05 23

Формат	Зона	Поз.	Обозначение	Наименование	Кол.	Примечание
				Документация		
			3.02.00.00.00 СБ	Сборочный чертеж		
				Детали		
				Планка		
				Лист Б-ПН-3 ГОСТ 19903-74		
				4-IV ВСт3кп ГОСТ 16523-70		
Б4		1	3.02.00.00.01	308 х 160В7	2	0.113
Б4		2	3.02.00.00.02	145В7 х 3010В7	1	10.27
				Платик		
				Лист Б-ПН-10 ГОСТ 19903-74		
				ВСт3кп 2 ГОСТ 14637-69		
				158В7 х 158В7	2	0.018
Б4		3	3.02.00.00.03	Штанга		
				Труба 60 х 30 х 3 - 10 пс		
				ГОСТ 8645-68		
				L = 3006В7	2	11.87

Инв. № подл. | Подпись и дата | Взам. инв. №

Разраб.	Хроможенкова		03.03.81
Пров.	Кашкинов		03.03.81
Рук. пр.	Лебедев		03.03.81
Н. контр.	Веневцева		03.03.81
Утв.	Жуков		03.03.81

1.436.2-17.3.02.00.00.00

Ветровой ригель

Стадия	Лист	Листов
Р		1

Минмонтажспецстрой СССР
Гипроспецлегконструкция

3.02.00.00.00 СБ

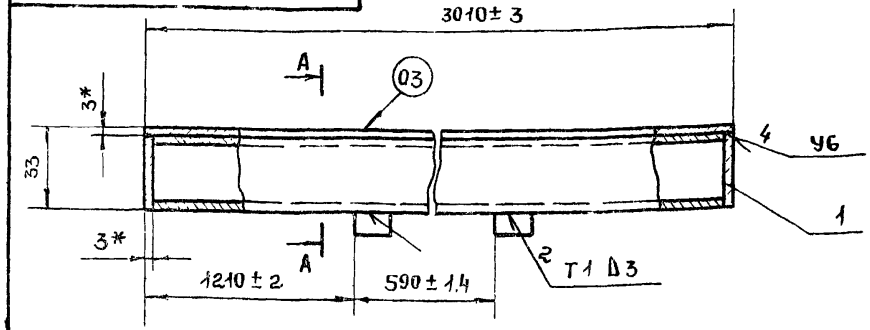

А - А

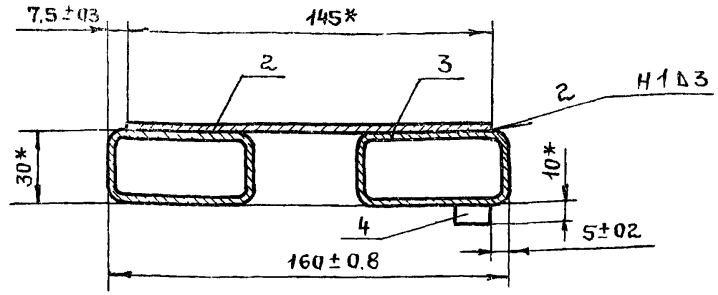

1. Сварные швы выполнять в среде углекислого газа по ГОСТ 14771-76.
2. * Размеры для справок.
3. Маркировать: РВ2-30. Способ нанесения и шрифт по 1.00.00.00.00 ТУ.
4. Остальные технические требования по 1.00.000000 ТУ.

Инв. № подл. | Подпись и дата | Взам. инв. №

Разраб.	Хроможенкова		03.03.81
Пров.	Кашкинов		03.03.81
Т. контр.	Захарова		03.03.81
Рук. пр.	Лебедев		03.03.81
Н. контр.	Веневцева		03.03.81
Утв.	Жуков		03.03.81

1.436.2-17.3.02.00.00.00 СБ

Ветровой ригель
Сборочный чертеж

Стадия	Масса	Масштаб
Р	34.27	1:2
Лист	Листов 1	

Минмонтажспецстрой СССР
Гипроспецлегконструкция

Формат	Зона	Поз.	Обозначение	Наименование	Кол.	Примечание
				Документация		
			3.03.00.00.00 СБ	Сборочный чертеж		
				Детали		
				Планка		
				Лист Б-ПНЗ ГОСТ 19903-74		
				4-IV ВСт3кп ГОСТ 16523-70		
БЧ		1	3.03.00.00.01	308В7 х 160В7	2	0.113
БЧ		2	3.03.00.00.02	145В7 х 4810В7	1	16.42
БЧ		3	3.03.00.00.03	Штанга		
				Труба 60х30х3-10ПС		
				ГОСТ 8645-68		
				L = 4806В7	2	18.98

Серия 1.436.2-17, Вып.3

Инв. № подл. | Подпись и дата | Взам. инв. №

Разраб.	Хроможенкова		03.03.81
Пров.	Кашкинов		03.03.81
Рук. пр.	Лебедев		03.03.81
Н. контр.	Веневцева		03.03.81
Утв.	Жуков		03.03.81

1.436.2-17.3.03.00.00.00

Ветровой ригель

Стадия	Лист	Листов
Р		1

Минмонтажспецстрой СССР
Гипроспецлегконструкция

3.03.00.00.00 СБ

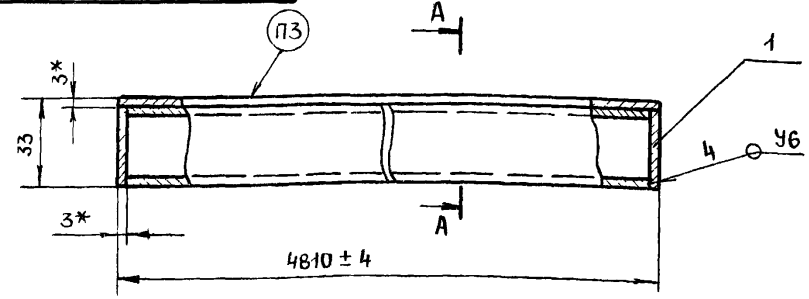

А – А

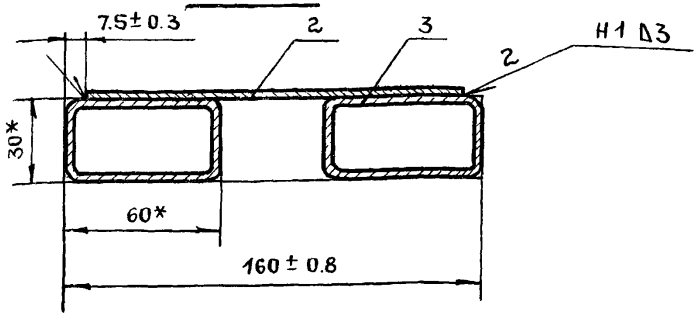

1. Сварные швы выполнять в среде углекислого газа по ГОСТ 14771-76
2. * Размеры для справок.
3. Маркировать: РВ2-48 Способ нанесения и шрифт по 1.00.00.00.00 ТУ
4. Остальные технические требования по 1.00.00.00.00 ТУ

Инв. № подл. | Подпись и дата | Взам. инв. №

Разраб.	Хроможенкова		03.03.81
Пров.	Кашкинов		03.03.81
Т. контр.	Захарова		03.03.81
Рук. пр.	Лебедев		03.03.81
Н. контр.	Веневцева		03.03.81
Утв.	Жуков		03.03.81

1.436.2-17.3.03.00.00.00 СБ

Ветровой ригель
Сборочный чертеж

Стадия	Масса	Масштаб
Р	54.6	1:2
Лист	Листов 1	

Минмонтажспецстрой СССР
Гипроспецлегконструкция

Формат	Зона	Поз.	Обозначение	Наименование	Кол.	Примечание
				Документация		
			3.04.00.00.00 СБ	Сборочный чертеж		
				Детали		
				Планка		
				Лист Б-ПН-3 ГОСТ 19903-74		
				4-IV ВСт3кп ГОСТ 16523-70		
БЧ		1	3.04.00.00.01	308т х 200Вт	2	0.141
БЧ		2	3.04.00.00.02	185Вт х 6010Вт	2	26.18
БЧ		3	3.04.00.00.03	Штанга		
				Труба 60х30х3-10пс		
				ГОСТ 8645-68		
				L = 6006 Вт	2	23.72

Разраб.	Хроможенкова		03.03.87
Пров.	Кашкинов		03.03.87
Рук. пр.	Лебедев		03.03.87
Н. контр.	Веневцева		03.03.87
Утв.	Жуков		03.03.87

1.436.2-17.3.04.00.00.00

Ветровой ригель

Стадия	Лист	Листов
Р		1

Минмонтажспецстрой СССР
Гипроспецлегконструкция

Инв. № подл. | Подпись и дата | Взам. инв. №

3.04.00.00.00 СБ

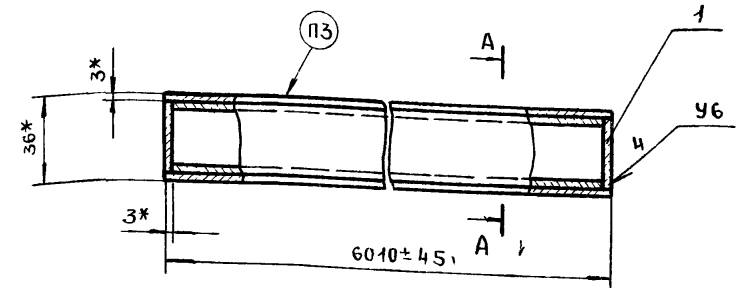

А – А

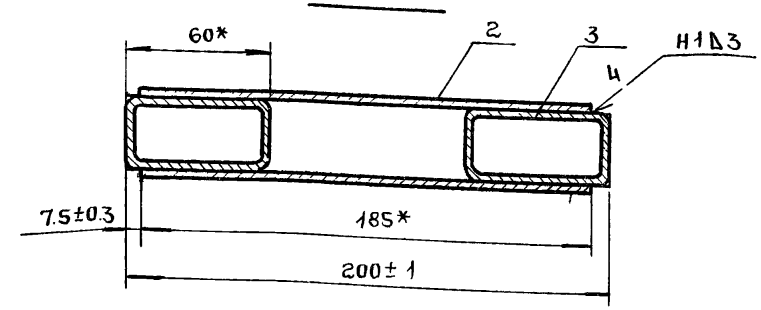

1. Сварные швы выполнять в среде углекислого газа по ГОСТ 14771-76.
2. * Размеры для справок.
3. Маркировать: РВ3-60. Способ нанесения и шрифт по 1.00.00.00.00 ТУ.
4. Остальные технические требования по 1.00.00.00.00 ТУ.

Разраб.	Хроможенкова		03.03.87
Пров.	Кашкинов		03.03.87
Т. контр.	Захарова		03.03.87
Рук. пр.	Лебедев		03.03.87
Н. контр.	Веневцева		03.03.87
Утв.	Жуков		03.03.87

1.436.2-17.3.04.00.00.00 СБ

Ветровой ригель
Сборочный чертеж

Стадия	Масса	Масштаб
Р	100.08	1:2
Лист	Листов	

Минмонтажспецстрой СССР
Гипроспецлегконструкция

Серия 1.436.2-17, Вып. 3

Формат	Зона	Поз.	Обозначение	Наименование	Кол.	Примечание
				Документация		
11			3.05.00.00.00 СБ	Сборочный чертеж		
				Детали		
Б.Ч		1	3.05.00.00.01	Площадка		
				Лист Б-ПН-8 ГОСТ 19903-74		
				ВСт3кп2 ГОСТ 14637-69		
				80В7 х 237В7	1	1.19кг
Б.Ч		2	3.05.00.00.02	Опора		
				Уголок Б 63х40х6 ГОСТ 8510-72		
				ВСт3кп ГОСТ 535-58		
				L = 120В7	1	0.55кг

				1.436.2-17.3.05.00.00.00			
Разраб.	Хрисанова		03.03	Кронштейн	Стадия	Лист	Листов
Пров.	Кашкинов		03.03		Р		1
Рук.пр.	Лебедев		03.03		Минмонтажспецстрой СССР Гипроспецлегконструкция		
Н.контр.	Веневцева		03.03				
Утв.	Лебедев		03.03				

Инв. № подл. | Подпись и дата | Взам. инв. №

3.05.00.00.00 СБ

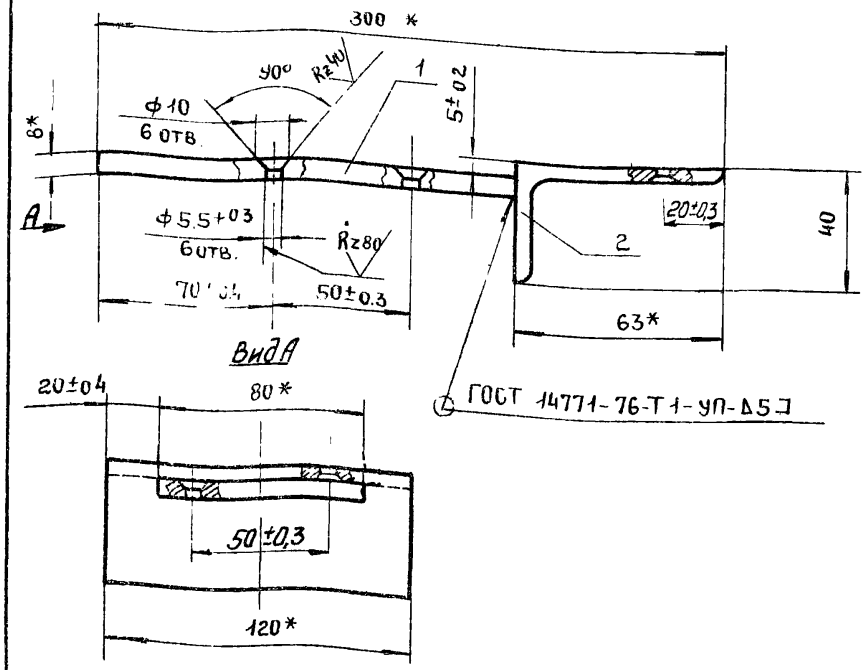

1. * Размеры для справок.
2. Маркировать: ЭК-10. Способ нанесения и шрифт по 1.00.00.00.00 ТУ.
3. Остальные технические требования по 1.00.00.00.00 ТУ.

				1436.2-17.3.05.00.00.00 СБ			
Разраб.	Хроменкова		03.03	Кронштейн Сборочный чертеж	Стадия	Масса	Масштаб
Пров.	Кашкинов		03.03		Р	1.74	1:2
Т.контр.	Захарова		03.03		Лист	Листов 1	
Рук.пр.	Лебедев		03.03		Минмонтажспецстрой СССР Гипроспецлегконструкция		
Н.контр.	Веневцева		03.03				
Утв.	Лебедев		03.03				

Инв. № подл. | Подпись и дата | Взам. инв. №

Формат	Зона	Поз.	Обозначение	Наименование	Кол.	Примечание
				Документация		
			3.06.00.00.00 СБ	Сборочный чертеж		
				Детали		
БЧ		1	3.06.00.00.01	Площадка		
				Лист Б-ПН-8 ГОСТ 19903-74		
				ВСт3кп2 ГОСТ 14637-69		
				808т х 220 вт	1	1.1 кг
БЧ		2	3.06.00.00.02	Опора		
				Уголок Б-63х40х6 ГОСТ 8510-72		
				ВСт3кп ГОСТ 535-58		
				L = 120 вт	1	0.55 кг

				1.436.2-17.3.06.00.00.00		
Разраб.	Христанова		03.03.87	Кронштейн	Стадия: Р	Лист	Листов: 1
Пров.	Кашкинов		03.03.87		Минмонтажспецстрой СССР		
Рук. пр.	Лебедев		03.03.87		Гипроспецлегконструкция		
Н. контр.	Веневцева		03.03.87				
Утв.	Лебедев		03.03.87				

3.06.00.00.00 СБ

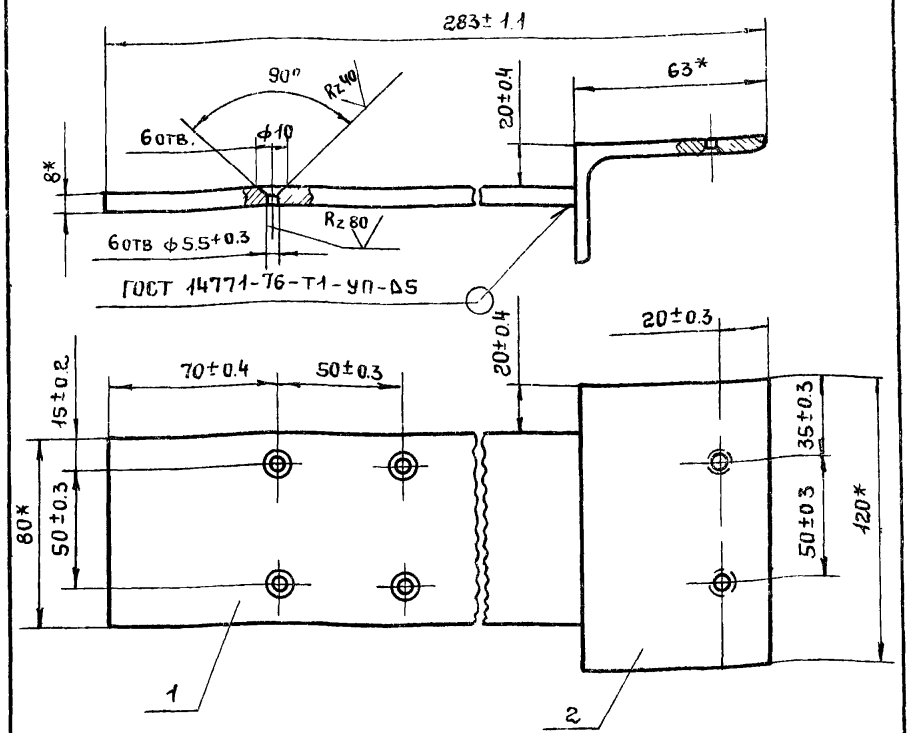

1.* Размеры для справок.
2. Маркировать: ЭК-11. Способ нанесения и шрифт по 1.00.00.00.00 ТУ.
3. Остальные технические требования по 1.00.00.00.00 ТУ.

Взам. инв. №

Подпись и дата

Инв. № подл.

				1.436.2-17.3.06.00.00.00 СБ			
Разраб.	Хроменкова		03.03.87	Кронштейн Сборочный чертеж	Стадия: Р	Масса: 1.65	Масштаб: 1:2
Пров.	Кашкинов		03.03.87		Лист	Листов 1	
Т. контр.	Захарова		03.03.87		Минмонтажспецстрой СССР		
Рук. пр.	Лебедев		03.03.87		Гипроспецлегконструкция		
Н. контр.	Веневцева		03.03.87				
Утв.	Лебедев		03.03.87				

Формат	Зона	Поз.	Обозначение	Наименование	Кол. на исполн 3.07.00.00.00										Примечание
					–	-01	-02	-03	-04	-05					
				Документация											
			3.07.00.00.00.СБ	Сборочный чертеж	x	x	x	x	x	x					
				Детали											
				Профиль											
				3.00.00.00.10											
БЧ		1	3.07.00.00.01	L = 1135											3,38кг.
			-01	L = 1735											5,27кг
			-02	L = 2335											6.98кг.
				Лит.											
				Шифр	Н2-12	Н2-18	Н2-24	Н1-12	Н1-18	Н1-24					

Разраб.	Хроможенкова	[signature]	17.03.81
Пров.	Кашкинов	[signature]	20.03.81
Рук. пр.	Лебедев	[signature]	26.3.81
Н. контр.	Веневцева	[signature]	20.03.81
Утв.			

1.436.2-17.3.07.00.00.00

Нащельник

Стадия	Лист	Листов
Р	1	3

Минмонтажспецстрой СССР
Гипроспецлегконструкция

Копировал Матвеева Формат 11

Инв. № подл.	Подпись и дата	Взам. инв. №

Формат	Зона	Поз.	Обозначение	Наименование	Кол. на исполн. 3.07.00.00.00										Примечание
					–	-01	-02	-03	-04	-05					
				Профиль											
				3.00.00.00.10-01											
Б.Ч.			3.07.00.00.02	L = 1135				1							4.21кг.
			-01	L = 1735					1						6,43кг.
			-02	L = 2335						1					8,66кг.
				Уплотнение											
				Пластина губчатая											
				техническая с двумя											
				пленками S = 4											
				ТУ38-105867-75											
Б.Ч.		2	3.07.00.00.03	15 x 1135	1			1							0.041кг
			-01	15 x 1735		1			1						0.062кг
			-02	15 x 2335			1			1					0.084кг
				Лит.											
				Шифр	Н2-12	Н2-18	Н2-24	Н1-12	Н1-18	Н1-24					

1.436.2-17.3.07.00.00.00

Лист 2

17661-05 29

Формат	Зона	Поз.	Обозначение	Наименование	Кол. на испол. 3.07.00.00.00										Примечание
					–	-01	-02	-03	-04	-05					
А4		3	3.07.00.00.03 – 04	40×1135	1			1							0.108кг
			– 05	40×1735		1			1						0.168кг
			– 06	40×2335			1			1					0.222кг

Лит.	Шифр	Н2-12	Н2-18	Н2-24	Н1-12	Н1-18	Н1-24					

1.436.2-17.3.07.00.00.00

Лист 3

Копировал Свинарева Формат 11

3.07.00.00.00СБ

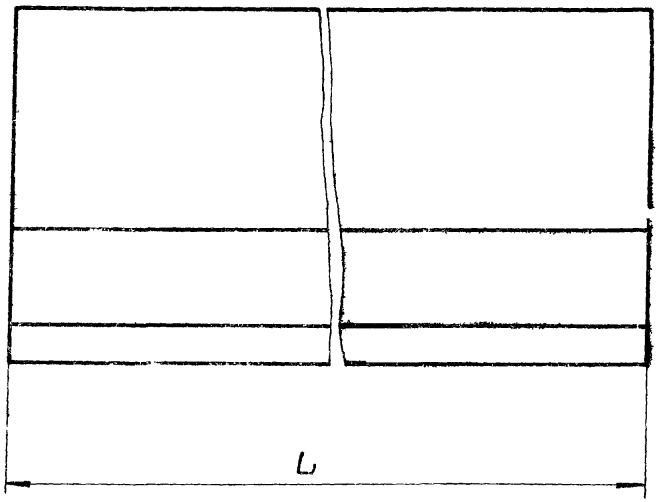

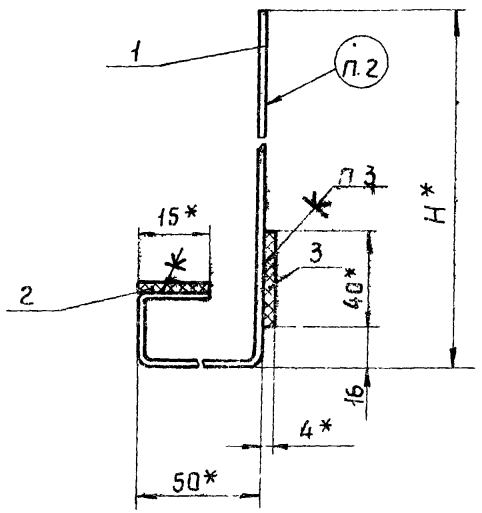

Обозначение	H	L, мм	Масса, кг
3.07.00.00.00	110	1135	3,53
-01	110	1735	5,50
-02	110	2335	7,29
-03	150	1135	4,36
-04	150	1735	6,66
-05	150	2335	8,97

1. *Размеры для справок.
2. Маркировать по специнф. Способ нанесения и шрифт по 1.00.00.00.00ТУ.
3. Уплотнения поз. 2, 3 клеить в соответствии с с 1.00.00.00.00 ТУ.

Разраб	Хроможенкова		18.03.87
Пров.	Кашкинов		18.03.87
Т. контр	Захарова		18.03.87
Рук. пр.	Лебедев		18.03.87
Н. контр	Веневцева		18.03.87
Утв.			

1.436.2-17.3.07.00.00.00.СБ

Нащельник
Сборочный чертеж

Стадия	Масса	Масштаб
Р	См. табл.	1:2
Лист	Листов 1	

Минмонтажспецстрой СССР
Гипроспецлегконструкция

17631-05

Формат	Зона	Поз.	Обозначение	Наименование	Кол. на исполн 3.08.00.00.00										Примечание
					–	01	02								
				Документация											
12			3.08.00.00.00 СБ	Сборочный чертеж	X	X	X								
				Детали											
11		1	1.01.01.00.01	Серьга	6	6	6								
11		2	1.01.01.00.02	Скоба	6	6	6								
11		3	1.01.01.00.03-04	Стяжка	2										
		4	1.01.01.00.03-05	Стяжка	2	2									
		5	-06	Стяжка		2									
				Лит.											
				Шифр	ОНЖ60.12-01	ОНЖ60.18-01	ОНЖ60.24-01								

				1.436.2-17.3.08.00.00.00			
Разраб.	Хроможников	[signature]	12.03.81	Решетка жалюзийная	Стадия	Лист	Листов
Пров.	Кашкинов	[signature]	12.03.81		Р	1	4
Рук. пр.	Лебедев	[signature]	6.03.81		Минмонтажспецстрой СССР		
Н. контр.	Венецкий	[signature]	12.03.81		Гипроспецлегконструкция		
УТВ	Жуков	[signature]					

Копировал: Матвеева Формат 11

Инв. № подл.	Подпись и дата	Взам инв №

Формат	Зона	Поз.	Обозначение	Наименование	Кол. на исполн. 3.08.00.00.00										Примечание
					–	01	02								
11		6	1.01.01.00.05	Платик	6	6	6								
		7	1.01.01.00.06-01	Стойка	4										
			-02	Стойка		4									
11		8	1.01.01.00.07-03	Нащельник	1	1	1								
		9	1.01.01.00.09-01	Стяжка			2								
		10	-04	Стяжка			2								
		11	1.01.01.00.10	Стойка			4								
11		12	3.08.00.00.01	Окантовка	10	10	10								
		13	-01	Окантовка	10										
			-02	Окантовка		10									
			-03	Окантовка			10								
		14	3.08.00.00.02	Опора	5										
			-01	Опора	5										
			-02	Опора		5									
			-03	Опора		5									
				Лит.											
				Шифр	ОНЖ60.12-01	ОНЖ60.18-01	ОНЖ60.24-01								

1.436.2-17.3.08.00.00.00. Лист 2

Формат	Зона	Поз.	Обозначение	Наименование	Кол. на испол. 3.08.00.00.00 –	01	02	Примечание
		14	3.08.00.00.02 – 04	Опора			5	
			– 05	Опора			5	
				Распорка				
				1.00.00.00.09				
БЧ		16	3.08.00.00.03	L = 1150	50	80	105	0.054
				Пруток				
				Проволока 1-30				
				ГОСТ 9389-75				
БЧ		17	3.08.00.00.04	L = 4480	5			1.24
			– 01	L = 5680		5		1.57
			– 02	L = 7080			5	1.96

Лит.

Шифр ОНЖ60.12-01 | ОНЖ60.18-01 | ОНЖ60.24-01

1.436.2-17.3.08.00.00.00

Лист 3

Копировал Ермолина

Формат 11

Формат	Зона	Поз.	Обозначение	Наименование	Кол. на испол. 3.08.00.00.00 –	01	02	Примечание
				Сетка N 20-1 Б				
				ГОСТ 5336-67				
БЧ		18	3.08.00.00.05	1155 x 1085	5			10.71
				1155 x 1685		5		16.64
				1155 x 2285			5	22.57
				Стандартные изделия				
		20		Болт М20х50 58 019				
				ГОСТ 7798-70	6	6	6	0.488

Лит.

Шифр ОНЖ60.12-01 | ОНЖ60.18-01 | ОНЖ60.24-01

1.436.2-17 3.08.00.00 00

Лист 4

ТП 67-05 33

3.08.00.00.00 СБ

Рис. 1

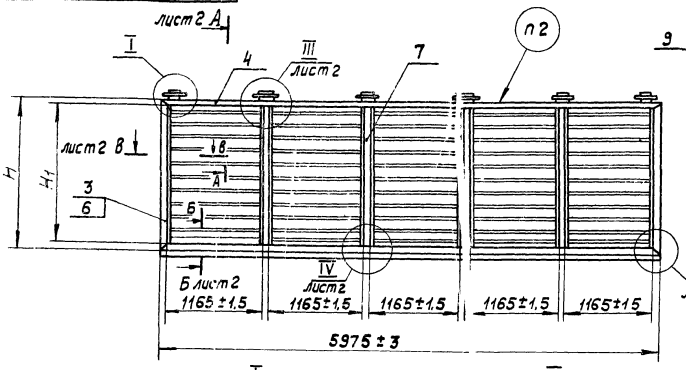

Рис. 2

Остальное - см. рис. 1

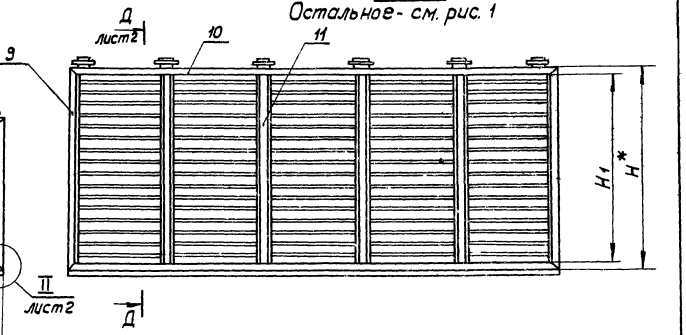

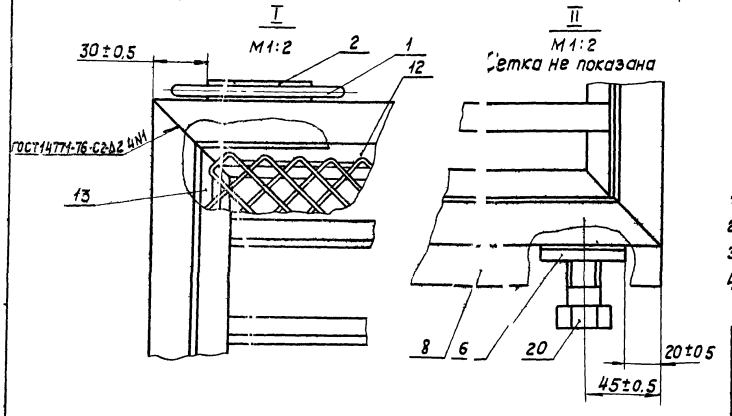

Таблица 1

Обозначение	Размеры, мм			Масса, кг
	Н*	Н1	n × 105 = L	
3.08.00.00.00	1145	1095±1,5	9 × 105 = 945±1	87,78
-01	1745	1695±1,5	15 × 105 = 1575±1,5	134,30
-02	2345	2295±2,0	20 × 105 = 2100±2	175,64

1. *Размеры для справок
2. Маркировать по специф. Способ нанесения и шрифт по 1.00.00.00.00 ТУ.
3. Технические требования по 1.00.00.00.00 ТУ.
4. При изготовлении рамы допускается укрупненная сборка деталей.

				1.436.2-17.3.08.00.00.00 СБ			
				Решетка жалюзийная	Стадия	Масса	Масштаб
Разраб.	Хроменкова	[signature]	11.11.81		Р	См табл.	1:40
Пров.	Кошкинов	[signature]	11.11.81		Лист 1	Листов 2	
Т.контр.	Захарова	[signature]	11.11.81		Минмонтажспецстрой СССР		
Рук. пр.	Лебедев	[signature]	11.11.81		Гипроспецлегконструкция		
Н. контр.	Веневцева	[signature]	11.11.81				
Утв.	Жуков	[signature]	11.11.81				

III
М1:2
Сетка не показана

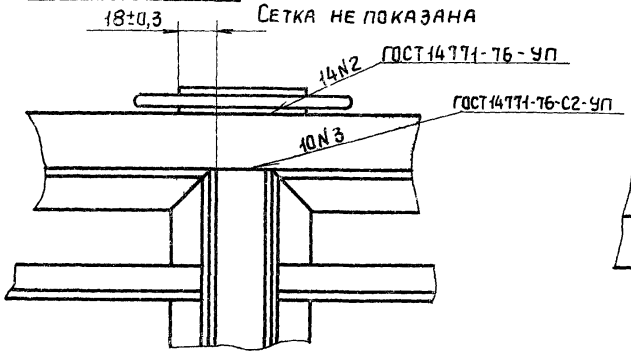

IV
М1:2

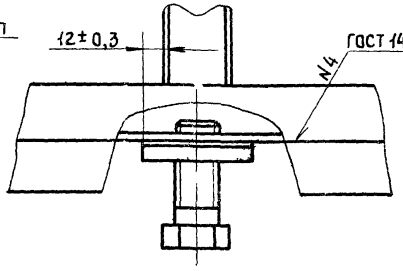

Д-Д
М1:1
Остальное-см. рис.1

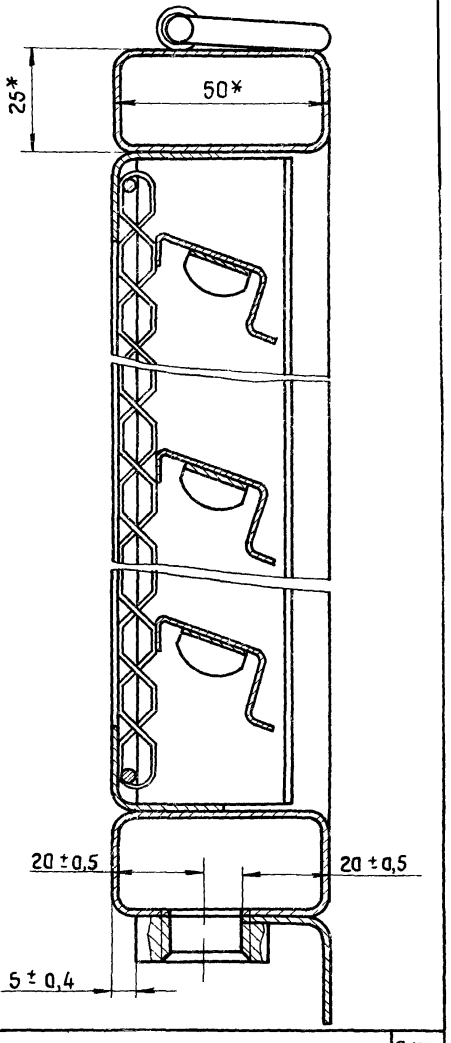

А-А
М1:1

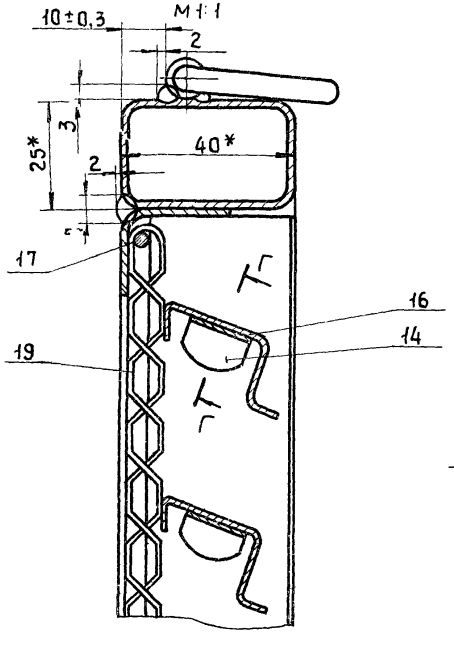

Б-Б
М1:1
Болт не показан

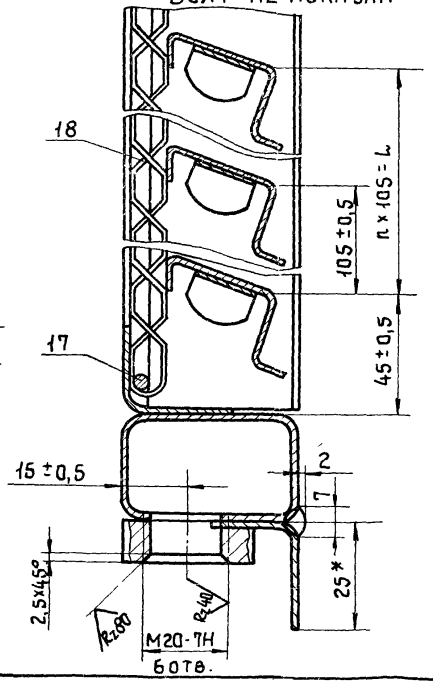

Г-Г
М1:1

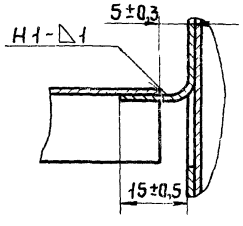

В-В
М1:1

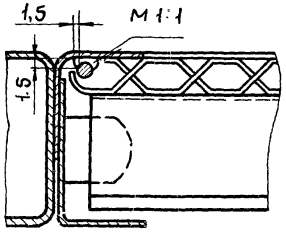

1.436.2-17.3.08.00.00.00 СБ	Лист 2

17661-03 35

Формат	Зона	Поз.	Обозначение	Наименование	Кол. на испол. 3.09.00.00.00-		Примечание
					-	01	
				Документация			
			3.09.00.00.00 СБ-	Сборочный чертеж			
				Детали			
11		1	3.08.00.00.01 - 04	Окантовка	2		
			- 05	Окантовка		2	
		2	- 06	Окантовка	2	2	
12		3	3.08.00.00.02 - 06	Опора	1		
			- 07	Опора	1		
			- 08	Опора		1	
			- 09	Опора		1	

Лит. | Шифр: ВЖ1 | ВЖ2

				1.436.2-17.3.09.00.00.00
Разраб.	Хроменкова		7.03.81	Вставка жалюзийная
Пров.	Кашкинов		7.03.81	
Рук. пр.	Лебедев		7.03.81	
Н. контр.	Веневцева		7.03.81	
Утв.	Жуков		7.03.81	

Стадия: Р | Лист: 1 | Листов: 2

Минмонтажспецстрой СССР
Гипроспецлегконструкция

Копировал: Матвеева Формат 11

Инв. № подл. | Подпись и дата | Взам. инв. №

Формат	Зона	Поз.	Обозначение	Наименование	Кол. на испол. 3.09.00.00.00		Примечание
11		4	3.09.00.00.01	Балка	2		
			01	Балка		2	
		5	02	Балка	2	2	
				Распорка			
				1.00.00.00.09			
Б.Ч.		6	3.09.00.00.02	L = 1100	9	15	0.517
				Пруток			
				Проволока 1 - 3,0			
				ГОСТ 9389 - 60			
Б.Ч.		7	3.09.00.00.03	L = 4340	1		2.4
			- 01	L = 5540		1	3.07
				Сетка №20-16 ГОСТ 5336-67			
Б.Ч.		8	3.09.00.00.04	1120 x 1050	1		2.01
			- 01	1120 x 1650		1	3.16

Лит. | Шифр: ВЖ1 | ВЖ2

1.436.2-17.3.09.00.00.00 | Лист 2

Копировал Матвеева Формат 11

ГПКС-1966-05 36

1.09.00.00.00

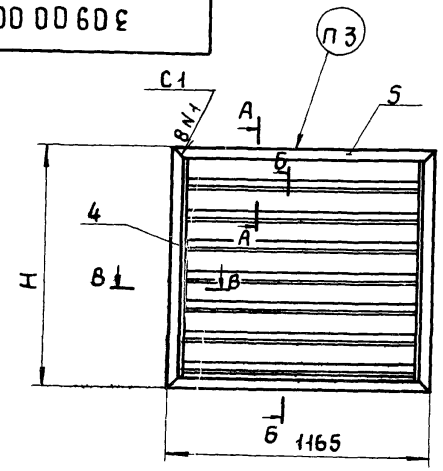

Вид сзади

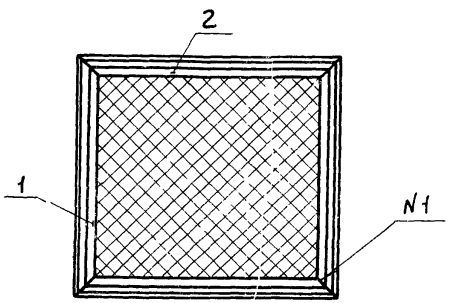

В - В
М 1:1

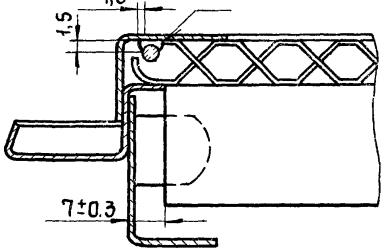

А - А
М 1:1

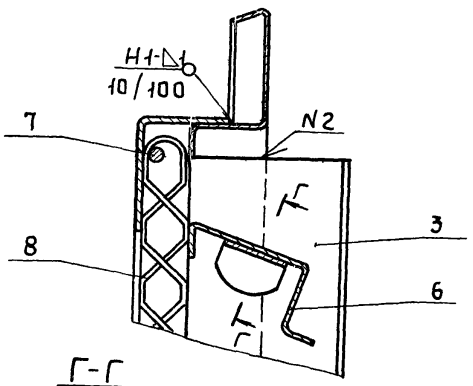

Б - Б
М 1:1

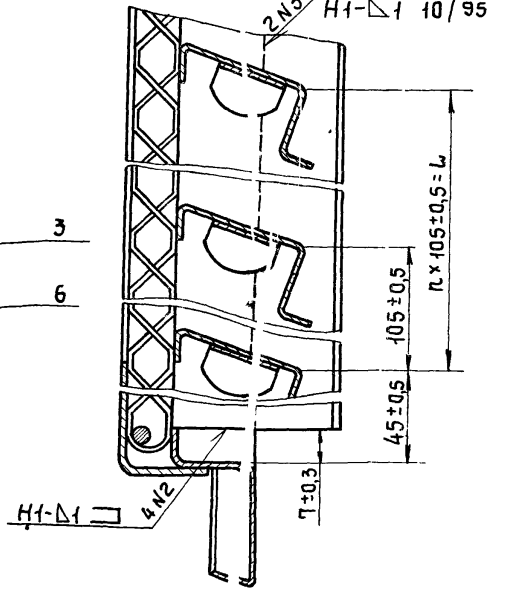

Г - Г
М 1:1

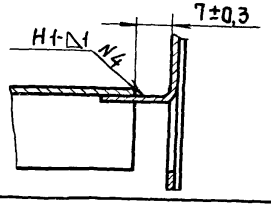

Обозначение	Размеры, мм		№ шва	Кол. швов	Масса, кг
	Н	n×105=L			
1.09.00.00.00	1095±1,5	8×105±0,5=840	N 4	18	14,81
-01	1695±1,5	14×105±0,5=1580		30	21,59

1. Сварные швы выполнять в среде углекислого газа по ГОСТ 14771-76.
2. *Размеры для справок.
3. Маркировать по специф. Способ нанесения и шрифт по 1.00.00.00.00 ТУ.
4. Технические требования по 1.00.00.00.00 ТУ
5. При изготовлении допускается укрупненная сборка дет.

258

Разраб.	Хроменкова			1.436.2-17.3.09.00.00.00 СБ		
Пров.	Кашкинов			Вставка жалюзийная Сборочный чертеж	Стадия	Масса	Масштаб
Т.контр.	Захарова				Р	См. табл.	1:20
Рук.пр.	Лебедев				Лист	Листов 1	
Н.контр.	Веневцева				Минмонтажспецстрой СССР Гипроспецлегконструкция		
Утв.	Жуков						

Формат	Зона	Поз.	Обозначение	Наименование	Кол. на исполн. -	-01	-02	-03	-04	-05	-06	-07			Примечание
				Документация											
			3.10.00.00.00.СБ	Сборочный чертеж	X	X	X	X	X	X	X	X			
				Детали											
				Профиль											
				3.00.00.00.09											
Б.Ч.		1	3.10.00.00.01	L = 1200	1										1,51кг
			-01	L = 1800		1									2.27кг
			-02	L = 2400			1								3,12кг
				Лит.											
				Шифр	Н3-12	Н3-18	Н3-24	Н4	Н5	Н7-12	Н7-18	Н7-24			

				1.436.2-17.3.10.00.00.00			
Разраб.	Хроноженкова	[signature]	17.03.81	Нащельник	Стадия	Лист	Листов
Пров.	Кашкинов	[signature]	17.03.81		Р	1	3
Рук. пр.	Лебедев	[signature]	17.03.81		Минмонтажспецстрой СССР		
Н. контр.	Веневцева	[signature]	17.03.81		Гипроспецлегконструкция		
Утв.							

Копировал Матвеева Формат 11

Инв. № подл.	Подпись и дата	Взам. инв. №

Формат	Зона	Поз.	Обозначение	Наименование	Кол. на исполн. 3.10.00.00.00	-01	-02	-03	-04	-05	-06	-07			Примечание
				Профиль											
				3.00.00.00.09-01											
			3.10.00.00.01-03	L = 3050				1							5,93кг
				Профиль											
				3.00.00.00.09-02											
			3.10.00.00.01-04	L = 3050					1						6,71кг
				Профиль											
				3.00.00.00.09-03											
			3.10.00.00.01-05	L = 1200						1					3,27кг.
			-06	L = 1800							1				4.91кг.
			-07	L = 2400								1			6,35кг.
				Лит.											
				Шифр	Н3-12	Н3-18	Н3-24	Н4	Н5	Н7-12	Н7-18	Н7-24			

1.436.2-17.3.10.00.00.00 Лист 2

17661-05 38

Поз.	Кол.	Обозначение	Наименование	Кол. на испол. 3.10.00.00.00										Примечание
				-	01	-02	-03	-04	-05	-06	-07			
			Уплотнение											
			Пластина губчатая											
			техническая с двумя											
			пленками 5-4											
			ТУ38-105867-75											
64	2	3.10.00.00.02	25×1200	2					2					0.072
		-01	25×1800		2					2				0.108
		-02	25×2400			2					2			0.144
		-03	25×3050				1	1						0.183

Лит.	Шифр									
	Н3-12	Н3-18	Н3-24	Н4	Н5	Н7-12	Н7-18	Н7-24		

1436 2-17.3.10.00.00.00.

Лист 3

Копировал Свинарева

Формат 11

3.10.00.00.00 СБ

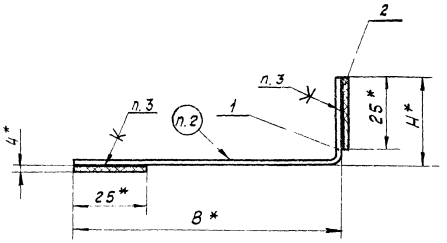

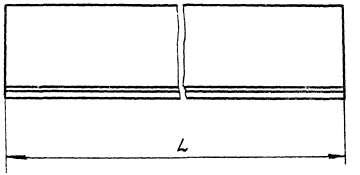

Обозначение	Размеры, мм			Масса, кг.
	B	H	L	
3.10.00.00.00	50	30	1200	1,65
-01	50	30	1800	2,49
-02	50	30	2400	3,4
-03	50	30	3050	7,11
-04	50	50	3050	7,89
-05	75	80	1200	3,41
-06	75	80	1800	5,13
-07	75	80	2400	6,64

1. * Размер для справок.
2. Маркировать по табл. Способ нанесения и шрифт по 1.00.00.00.00ТУ.
3. Уплотнение поз. 2 клеить в соответствии с 1.00.00.00.00 ТУ.

				1.436.2-17.3.10.00.00.00 СБ			
Разраб.	Хроможенкова	[signature]	[illegible]	Нащельник Сборочный чертеж	Стадия	Масса	Масштаб
Пров.	Кашкинов	[signature]	[illegible]		Р	См. табл.	1:1
Т.контр.	Захарова	[signature]	[illegible]		Лист	Листов 1	
Рук. пр.	Лебедев	[signature]	[illegible]		Минмонтажспецстрой СССР Гипроспецсоконструкция		
Н.контр.	Веневцева	[signature]	[illegible]				
Утв.	Жуков	[signature]	[illegible]				

17661-05 40

3.00.00.00.01

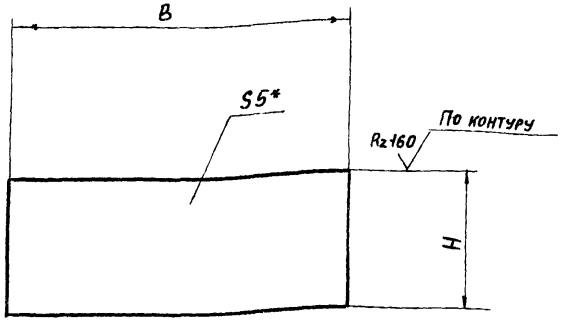

Обозначение	Размеры мм H	Размеры мм B	Масса, кг	Маркировка
3.00.00.00.01	120	120	0,565	ЭК1
-01	120	160	0,754	ЭК2
-02	120	190	0,895	ЭК3
-03	120	140	0,658	ЭК4
-04	60	60	0,141	ЭК5
-05	60	100	0,236	ЭК6
-06	60	80	0,188	ЭК7
-07	60	380	1,789	ЭК12

1. * Размер для справок.
2. Маркировать по таблице. Способ нанесения и шрифт по 1.00.00.00.00ТУ.

Разраб.	Хроможенкова		03.03.81
Пров.	Кашкинов		03.03.81
Т.контр.	Захарова		03.03.81
Рук.пр.	Лебедев		03.03.81
Н.контр.	Вежевцева		03.03.81
Утв.			

1.436.2-17.3.00.00.00.01

Элемент крепления.

Стадия	Масса	Масштаб
Р	0,71	1:2
Лист	Листов 1	

Лист 6-ПН-5 ГОСТ 19903-74 / Вст.3кп-2 ГОСТ 14637-69

Минмонтажспецстрой СССР Гипроспецлегконструкция

3.00.00.00.02

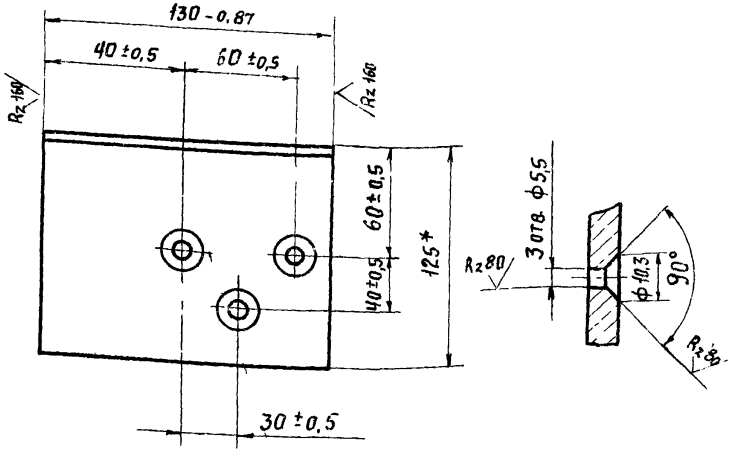

1. * Размер для справок.
2. Маркировать ЭК-8, способ нанесения и шрифт по 1.00.00.00.00 ТУ.

Разраб.	Хроможенкова		03.03.81
Пров.	Кашкинов		03.03.81
Т.контр.	Захарова		03.03.81
Рук.пр.	Лебедев		03.03.81
Н.контр.	Вежевцева		03.03.81
Утв.			

1.436.2-17.3.00.00.00.02

Элемент крепления

Стадия	Масса	Масштаб
Р	1,60	1:2
Лист	Листов 1	

Уголок Б-125×80×8 ГОСТ 8509-72 / Вст.3кп2 ГОСТ 535-58

Минмонтажспецстрой СССР Гипроспецлегконструкция

Серия 1.436.2-17, вып.3

Инв. № подл. | Подпись и дата | Взам. инв. №

17661-05 Н1

3.00.00.00.03

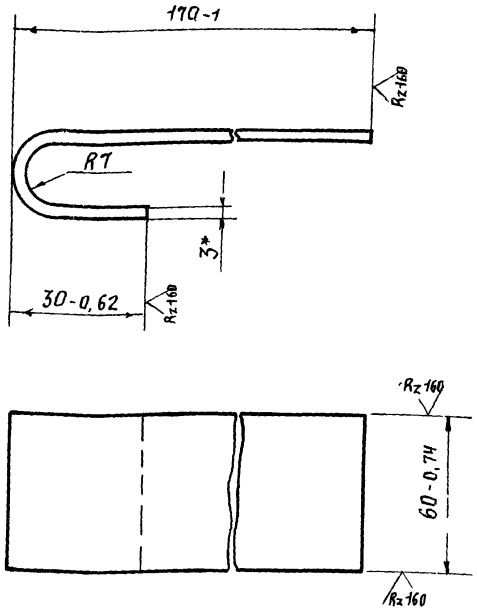

1. *Размер для справок.
2. Маркировать: ЭК-13. Способ нанесения и шрифт по 1.00.00.00.00ТУ.

				1.436.2-17.3.00.00 00 03			
				Элемент крепления	Стадия	Масса	Масштаб
Разраб.	Хроможенкова		03.03.81		Р	0,28	1:1
Пров.	Кашкинов		03.03.81		Лист	Листов 1	
Т. контр.	Захарова		3.03.81				
Рук. пр.	Лебедев		03.03.81	Лист Б-ПН-3 ГОСТ 19903-74	Минмонтажспецстрой СССР		
Н. контр.	Веневцева		01.03.81	4-II-ВСт3кп2 ГОСТ 16523-70	Гипроспецлегконструкция		

3.00.00.00.04

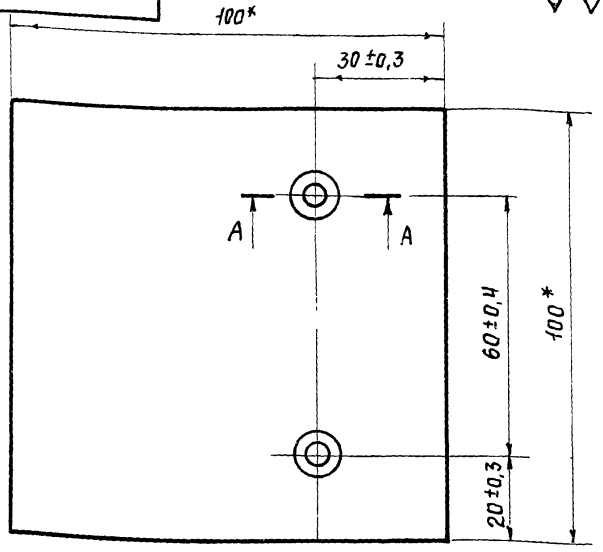

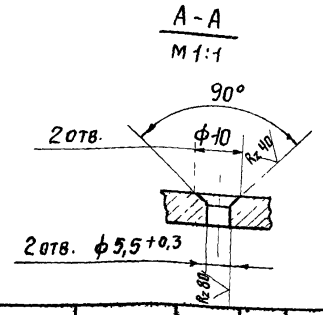

1. *Размеры для справок.
2. Маркировать: ЭК-9. Способ нанесения и шрифт по 1.00.00.00.00ТУ.
3. Остальные технические требования по 1.00.00.00.00ТУ.

				1.436.2-17.3.00.00.00.04			
				Планка	Стадия	Масса	Масштаб
Разраб.	Хрисанова		03.03.81		Р	0,47	1:1
Пров.	Кашкинов		03.03.81		Лист	Листов 1	
Т. контр.	Захарова		03.03.81				
Рук. пр.	Лебедев		03.03.81	Лист Б-ПН-6 ГОСТ 19903-74	Минмонтажспецстрой СССР		
Н. контр.	Веневцева		01.03.81	ВСт.3кп.2 ГОСТ 14637-69	Гипроспецлегконструкция		
Утв.							

Взамен инв. N | Подпись и дата | Инв. № подл.

3.00.00.00.05

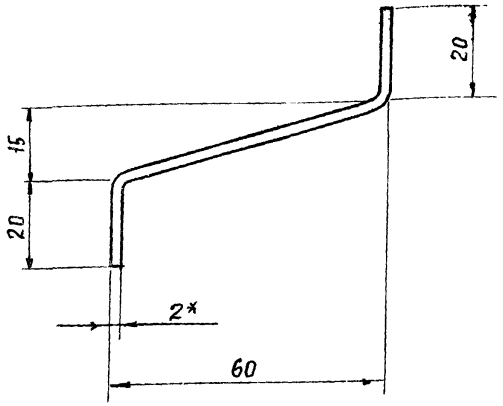

1. *Размер для справок.
2. Масса 1 пог. м. = 0,53 кг
3. Остальные технические требования по 1.00.00.00.00 ТУ

Серия 1.436.2-17, вып.3

				1.436.2-17.3.00.00.00.05		
Разраб.	Зотова			Профиль Заготовка	Стадия: Р	Масса: См. Т. т.	Масштаб: 1:1
Пров.	Кашкинов				Лист	Листов 1
Т. контр.	Захарова					
Рук. пр.	Лебедев			Лист АМг2×1000×4000 ГОСТ 21631-76	Минмонтажспецстрой СССР Гипроспецлегконструкция
Н. контр.	Веневцева					
Утв.						

Инв. № подл. | Подпись и дата | Взамен инв. №

3.00.00.00.06

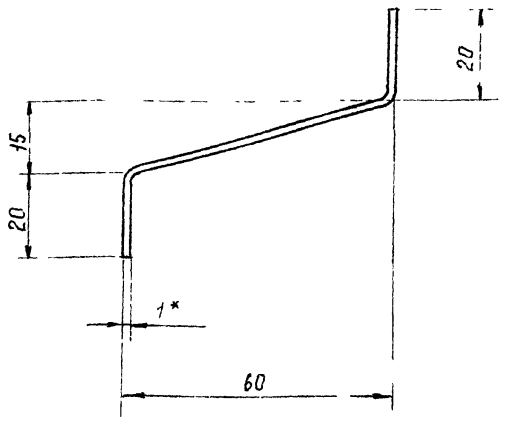

1. *Размер для справок.
2. Масса 1 пог. м. = 0,78 кг
3. Остальные технические требования по 1.00.00.00.00 ТУ

43

				1.436.2-17.3.00.00.00 06		
Разраб.	Зотова			Профиль Заготовка	Стадия: Р	Масса: См. Т. т.	Масштаб: 1:1
Провер.	Кашкинов				Лист	Листов 1
Т. контр.	Захарова					
Рук. пр.	Лебедев			Лист Б-ПН-08 ГОСТ 19903-74 4-IV ВСТ.3КП2 ГОСТ 16523-70	Минмонтажспецстрой СССР Гипроспецлегконструкция
Н. контр.	Веневцева					
Утв.						

Инв. № подл. | Подпись и дата | Взамен инв. №

3.00.00.00.07

∀ (V)

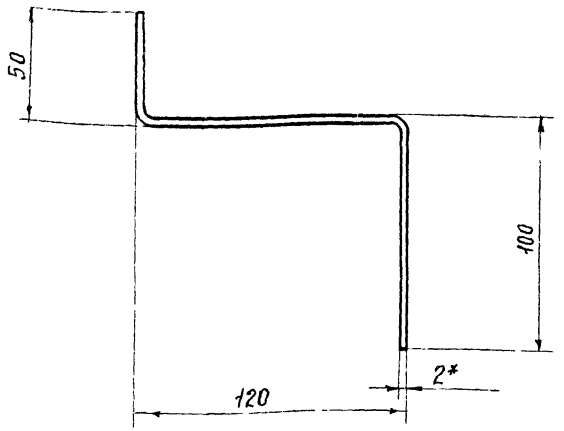

1. *Размер для справок.
2. Масса 1 пог м = 1,88 кг
3. Остальные технические требования по 1.00.00.00.00 ТУ.

Разраб.	Хроможенкова		03.07.91
Провер.	Кашкинов		03.07.91
Т. контр.	Захарова		
Рук. пр	Лебедев		03.07.91
Н. контр.	Веневцева		03.07.91

1.436.2-17.3.00.00.00.07

Профиль Заготока

Стадия	Масса	Масштаб
Р	см. т. т.	1:2
Лист	Листов 1	

Лист Б-ПН-2 ГОСТ 19903-74
4-IV ВСт.3кп2 ГОСТ 16523-70

Минмонтажспецстрой СССР Гипроспецлегконструкция

3.00.00.00.08

∀ (V)

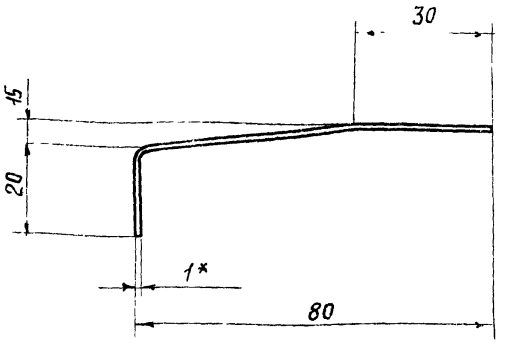

1. *Размер для справок.
2. Масса 1 пог. м. = 0,78 кг
3. Остальные технические требования по 1.00.00.00.00 ТУ.

Взамен инв. №

Подпись и дата

Инв. № подл.

Разраб.	Хроможенкова		03.07.91
Провер.	Кашкинов		03.07.91
Т. контр.	Захарова		
Рук. пр	Лебедев		03.07.91
Н. контр	Веневцева		03.07.91
Утв.			

1.436.2-17.3.00.00.00.08

Профиль Заготовка

Стадия	Масса	Масштаб
Р	см. т. т.	1:1
Лист	Листов 1	

Лист Б-ПН-0,8 ГОСТ 19903-74
4-IV ВСт.3кп2 ГОСТ 16523-70

Минмонтажспецстрой СССР Гипроспецлегконструкция

3.00.00.00.09

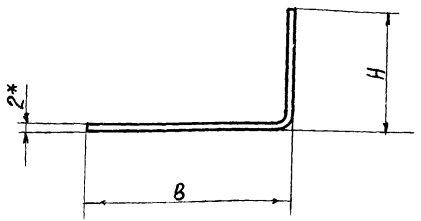

Обозначение	Размеры, мм		Масса 1 пог. м, кг
	B	H	
1.00.00.00.09	50	30	1.26
-01	90	30	1.88
-02	90	50	2,2
-03	75	80	2,73

1. * Размер для справок
2. Остальные технические требования по 1.00.00.00.00 ТУ

Разраб.	Хроможенкова		03.03.81
Пров.	Кашкинов		03.03.81
Т. контр.	Захарова		03.03.81
Рук. пр.	Лебедев		03.03.81
Н. контр.	Веневцева		03.03.81
Утв.			

1.436.2-17.3.00.00.00.09

Профиль

Стадия	Масса	Масштаб
Р	См. табл.	1:1
Лист	Листов 1	

Лист Б-ПН 2 ГОСТ 19903-74
Ц-IV-ВСт.3кп2 ГОСТ 16523-70

Минмонтажспецстрой СССР
Гипроспецлегконструкция

3.00.00.00.10

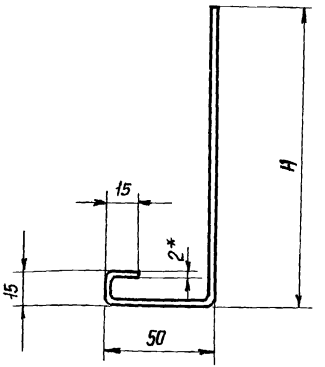

Обозначение	H	Масса 1 пог. м. кг
1.00.00.00.10	110	2.98
-01	150	3.71

1. * Размеры для справок
2. Остальные технические требования по 1.00.00.00. ТУ.

Взамен инв. №

Подпись и дата

Инв. № подл.

Разраб.	Хроможенкова		03.03.81
Провер.	Кашкинов		03.03.81
Т. контр.	Захарова		03.03.81
Рук. пр.	Лебедев		03.03.81
Н. контр.	Веневцева		03.03.81
Утв.			

1.436.2-17.3.00.00.00.10

Профиль

Стадия	Масса	Масштаб
Р	См. табл.	1:2
Лист	Листов 1	

Лист Б-ПН-2 ГОСТ 19903-74
Ц-IV-ВСт.3кп2 ГОСТ 16523-70

Минмонтажспецстрой СССР
Гипроспецлегконструкция

3.00.00.00.11

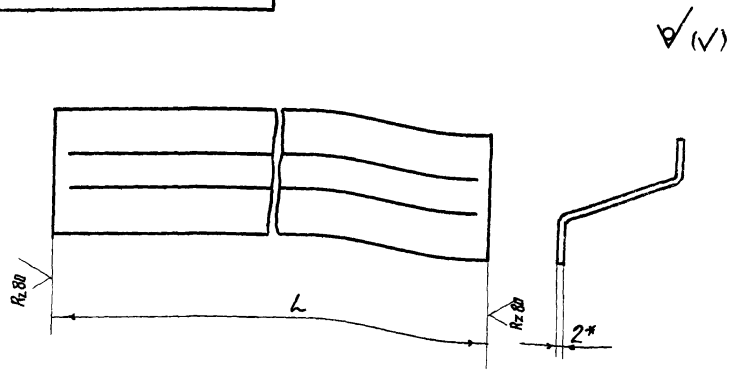

Обозначение	L, мм	Масса, кг	Маркировка
3 00 00 00 11	1850	0,98	СЛАН-18
-01	2450	1,29	СЛАН-24
-02	3050	1,59	СЛАН-30
-03	4850	2,57	СЛАН-48
-04	6020	3,19	СЛАН-60
-05	2050	1,09	СЛАН-20

1. Маркировать по табл. Способ нанесения и шрифт по 1.00.00.00.00 ТУ.
2. Заготовку и материал профиля - см. черт. 3.00.00.00.05
3. Технические требования по 1.00.00.00.00 ТУ.

Разраб.	Хроможенкова		03.03.81
Пров.	Кашкинов		03.03.81
Т. контр.	Захарова		03.03.81
Рук. пр.	Лебедев		03.03.81
Н. контр.	Веневцева		03.03.81
Утв			

1.436.2-17.3.00.00.00.11

Слив

Стадия	Масса	Масштаб
Р	См. табл.	1:2

Лист | Листов 1

См тт п 2

Минмонтажспецстрой СССР
Гипроспецлегконструкция

3.00.00.00.12

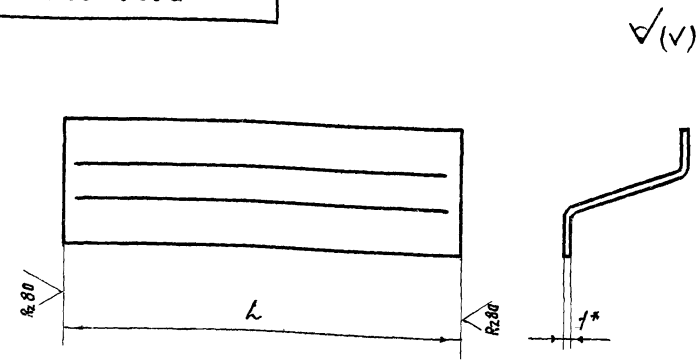

Обозначение	L, мм	Масса, кг	Маркировка
3.00 00 00 12	1850	1,44	СЛСН-18
-01	2450	1,92	СЛСН-24
-02	3050	2,48	СЛСН-30
-03	4850	3,78	СЛСН-48
-04	6020	4,69	СЛСН-60
-05	2050	1,60	СЛСН-20

1. Маркировать по табл. Способ нанесения и шрифт по 1.00.00.00.00 ТУ.
2. Заготовку и материал профиля - см. черт. 3.00.00.00.06.
3. Технические требования по 1.00.00.00.00 ТУ

Взамен инв. N

Подпись и дата

Инв. № подл.

Разраб.	Хроможенкова		03.03.81
Пров.	Кашкинов		03.03.81
Т. контр.	Захарова		03.03.81
Рук. пр.	Лебедев		03.03.81
Н. контр.	Веневцева		03.03.81
Утв			

1.436.2-17.3.00.00.00.12

Слив

Стадия	Масса	Масштаб
Р	См. табл.	1:2

Лист | Листов 1

См тт п 2

Минмонтажспецстрой СССР
Гипроспецлегконструкция

17661-05 46

3.00.00.00.13

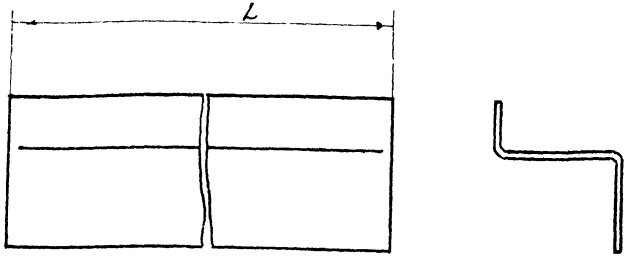

Обозначение	L, мм	Масса, кг	Маркировка
3.00.00.00.13	1200	2,26	НБ-12
-01	1800	3,38	НБ-18
-02	2400	4,51	НБ-24

1. Маркировать по табл. Способ нанесения и шрифт по 1.00.00.00.00 ТУ.
2. Заготовку и материал профиля - см. черт. 3.00.00.00.07.
3. Технические требования по 1.00.00.00.00 ТУ.

				1.436.2-17.3.00.00.00.13		
				Нащельник	Стадия: Р	Масса: См. табл.	Масштаб: 1:4
					Лист	Листов 1
Разраб.	Хроменкова		03.03.87	См. т.т. п 2	Минмонтажспецстрой СССР Гипроспецлегконструкция	
Провер.	Кашкинов		03.03.87			
Т. контр.	Захарова		03.03.87			
Рук. пр.	Лебедев		03.03.87			
Н. контр.	Веневцева		03.03.87			
Утв.						

3.00.00.00.14

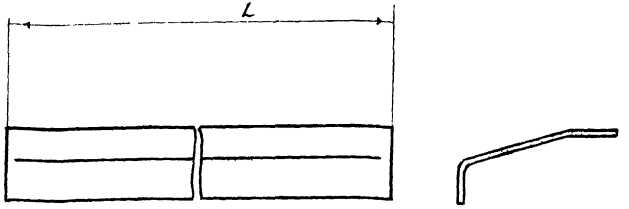

Обозначение	L, мм	Масса, кг	Маркировка
3.00.00.00.14	1850	1,40	СЛСВ-18
-01	2450	1,87	СЛСВ-24
-02	3050	2,34	СЛСВ-30
-03	4850	3,74	СЛСВ-48
-04	6020	4,68	СЛСВ-60
-05	2050	1,56	СЛСВ-20

1. Маркировать по табл. Способ нанесения и шрифт по 1.00.00.00.00 ТУ.
2. Заготовку и материал профиля - см. черт. 3.00.00.00.08.
3. Технические требования по 1.00.00.00.00 ТУ.

Взамен инв. №
Подпись и дата
Инв. № подл.

				1.436.2-17.3.00.00.00.14		
				Слив	Стадия: Р	Масса: См. табл.	Масштаб: 1:1
					Лист	Листов 1
Разраб.	Хроменкова		03.03.87	См. т.т. п.2	Минмонтажспецстрой СССР Гипроспецлегконструкция	
Провер.	Кашкинов		03.03.87			
Т. контр.	Захарова		03.03.87			
Рук. пр.	Лебедев		03.03.87			
Н. контр.	Веневцева		03.03.87			
Утв.						

3.00.00.00.15

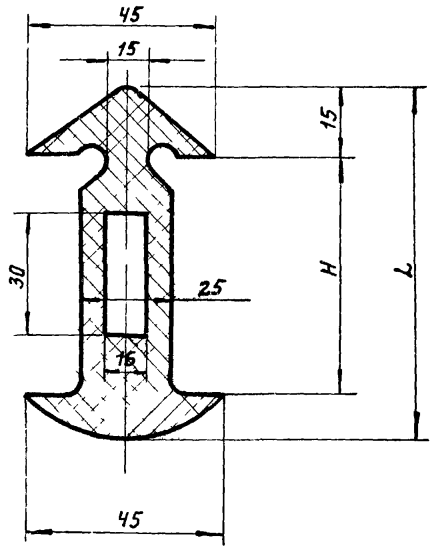

1. Скругление углов R1 не более.
2. Длина отрезков 3.0 м. Допускается поставка 20% от общего количества профиля отрезками не менее 1.5 м.
   Резйна износостойкая, морозостойкая, светостойкая, черного цвета. Температура среды минус 40°с.... +50°с.
3. Предел прочности при разрыве не менее 35 кгс/см².
4. Твердость по шору 55. 70.

Обозначени	Размеры, мм		Масса 1 пог. м, кг
	H	L	
1.00.00.00.20	40	65	0.27
-01	50	75	0.31

		1.436.2-17.3.00.00.00.15.	
		Нащельник	Стадия: Р; Масса: См. табл.; Масштаб: 1:1
			Лист; Листов 1
Разраб.	Хротоженкова	Резиновая смесь 7-НО-68-1 ТУ38-005-204-71	Минмонтажспецстрой СССР Гипроспецлегконструкция
Пров.	Кашкинов		
Н. контр.	Захарова		
Рук. пр.	Лебедев		
Гл. контр.	Веневцева		

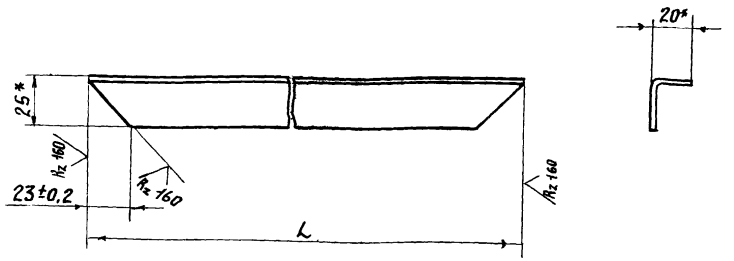

Обозначение	L, мм	Масса, кг
1.08.00.00.01	1160-2,4	0,724
-01	1090-2,4	0,678
-02	1690-3,0	1,068
-03	2290-3,6	1,458
-04	1050-2,4	0,654
-05	1650-3,0	1,044
-06	1120-2,4	0,698

*Размеры для справок

Разраб.	Хроменкова		03.03.81
Пров.	Кашкинов		03.03.81
Т. контр.	Захарова		03.03.81
Рук. пр.	Лебедев		03.03.81
Н. контр.	Веневцева		03.03.81
Утв.			

1.436.2-17.3.08.00.00.01

Окантовка

Стадия	Масса	Масштаб
Р	См. табл.	1:1
Лист	Листов 1	

Уголок 25×20×2 ГОСТ 19772-74 / Вст3кп2 ГОСТ 14774-76

Минмонтажспецстрой СССР Гипроспецлегконструкция

gost.e-ecolog.ru

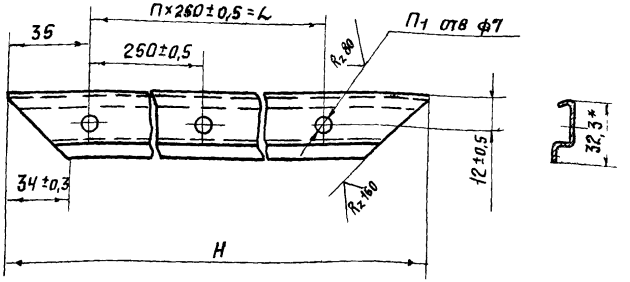

Обозначение	Размеры, мм		n1	Масса, кг
	H	n×300±0,5=L		
3 09 00 00 01	1095-2,4	4×250±0,5=1000	5	0,515
-01	1695-3,0	6×250±0,5=1500	7	0,773
-02	1165-2,4	4×250±0,5=1000	5	0,524

1. *Размер для справок.
2. Заготовку и материал см. черт. 1.00.00.00.09

Взамен инв. №

Подпись и дата

Инв. № подл.

Разраб.	Хроменкова		03.03.81
Пров.	Кашкинов		03.03.81
Т. контр.	Захарова		03.03.81
Рук. пр.	Лебедев		03.03.81
Н. контр.	Веневцева		03.03.81
Утв.			

1.436.2-17.3.09.00.00.01

Балка

Стадия	Масса	Масштаб
Р	См. табл.	1:2
Лист	Листов 1	

См. т тр п. 2

Минмонтажспецстрой СССР Гипроспецлегконструкция