СЕРИЯ 1.436.2-17

ОКНА С ПЕРЕПЛЕТАМИ ИЗ ОДИНАРНЫХ ПРЯМОУГОЛЬНЫХ СТАЛЬНЫХ ТРУБ И МЕХАНИЗМЫ ОТКРЫВАНИЯ

ВЫПУСК 2

ОКНА С РАЗДЕЛЬНЫМИ ПЕРЕПЛЕТАМИ
РАБОЧИЕ ЧЕРТЕЖИ

ЧАСТЬ I

17661-03
ЦЕНА 452

gost.e-ecolog.ru

СЕРИЯ 1.436.2-17

ОКНА С ПЕРЕПЛЕТАМИ ИЗ ОДИНАРНЫХ ПРЯМОУГОЛЬНЫХ СТАЛЬНЫХ ТРУБ И МЕХАНИЗМЫ ОТКРЫВАНИЯ

ВЫПУСК 2

ОКНА С РАЗДЕЛЬНЫМИ ПЕРЕПЛЕТАМИ РАБОЧИЕ ЧЕРТЕЖИ

ЧАСТЬ I

РАЗРАБОТАНЫ

ПРОЕКТНЫМ ИНСТИТУТОМ
ГИПРОСПЕЦЛЕГКОНСТРУКЦИЯ

ЗАМ. ДИРЕКТОРА ИНСТИТУТА — МАРШЕВ Ю.А.
ГЛАВНЫЙ КОНСТРУКТОР ПРОЕКТА — ЛЕБЕДЕВ В.Г.

ГПИ "ПРОМСТРОЙПРОЕКТ"

ГЛАВНЫЙ ИНЖЕНЕР ИНСТИТУТА — КОРОЛЕВ В.И.
ГЛАВНЫЙ КОНСТРУКТОР ИНСТИТУТА — БЕЗРУКОВ В.М.
ГЛАВНЫЙ ИНЖЕНЕР ПРОЕКТА — ШИК А.Б.

УТВЕРЖДЕНЫ

ПОСТАНОВЛЕНИЕМ ГОССТРОЯ СССР
ОТ 5.02.1982г. №8; ВВЕДЕНЫ В ДЕЙСТВИЕ
С 1.06.1982г.

17684-03 2

Серия 1.436.2-17, вып.2

Содержание

Обозначение	Наименование	Стр
	Содержание	2
1.436.2-17.2.00.00.00.00	Окно с раздельным переплетом	3
1.436.2-17.2.00.00.00.00 ВС	Окно с раздельным переплетом	
	Ведомость спецификаций	9
1.436.2-17.2.00.00.00.00 ВП	Окно с раздельным переплетом	
	Ведомость покупных изделий	12
1.436.2-17.2.11.00.00.00	Окно с раздельным переплетом	
	глухое	17
1.436.2-17.2.11.00.00.00 СБ	Окно с раздельным переплетом	
	глухое Сборочный чертеж	23
1.436.2-17.2.11.01.00.00	Рама	32
1.436.2-17.2.11.01.00.00 СБ	Рама Сборочный чертеж	36
1.436.2-17.2.11.01.01.00	Рама	44
1.436.2-17.2.11.01.01.00 СБ	Рама Сборочный чертеж	46
1.436.2-17.2.11.01.02.00	Рама	54
1.436.2-17.2.11.01.02.00 СБ	Рама Сборочный чертеж	57
1.436.2-17.2.11.02.00.00	Фрамуга	65
1.436.2-17.2.11.02.00.00 СБ	Фрамуга Сборочный чертеж	68
1.436.2-17.2.12.00.00.00	Окно с раздельным переплетом	
	открывающееся подвесное откидное	71
1.436.2-17.2.12.00.00.00 СБ	Окно с раздельным переплетом	
	открывающееся подвесное откидное	
	Сборочный чертеж	77
1.436.2-17.2.12.01.00.00	Рама	86
1.436.2-17.2.12.01.00.00 СБ	Рама Сборочный чертеж	90
1.436.2-17.2.12.01.01.00	Рама	
1.436.2-17.2.12.01.01.00 СБ	Рама Сборочный чертеж	101
1.436.2-17.2.12.01.02.00	Рама	108
1.436.2-17.2.12.01.02.00 СБ	Рама Сборочный чертеж	111

Формат	Зона	Поз.	Обозначение	Наименование	Кол. на исполн. 2.00.00.00.00 -	01	02	03	04	05	06	07	08	09	Примечание
				Документация											
11			2.00.00.00.00 ВС	Ведомость спецификаций	X	X	X	X	X	X	X	X	X	X	
12			2.00.00.00.00. ВП	Ведомость покупных изделий	X	X	X	X	X	X	X	X	X	X	
11			1.00.00.00.00 ТУ	Технические условия	X	X	X	X	X	X	X	X	X	X	11, 12
*			1.00.00.00.00 КУ	Карта уровня качества											
				Лит											
				Шифр	02Н18.06-Р1	02Н24.06-Р1	02Н30.06-Р1	02Н18.12-Р1	02Н24.12-Р1	02Н30.12-Р1	02Н60.12-Р1	02Н18.18-Р1	02Н24.18-Р1	02Н30.18-Р1	

Разраб.	Протопопова	[signature]	01.12.81	1.436.2-17.2.00.00.00.00
Пров.	Ефимов	[signature]	01.12.81	Окно с раздельным переплетом
Рук.пр.	Ефимов	[signature]	01.12.81	
Н.контр.	Веневцева	[signature]	01.12.81	
Утв.	Кашкинов	[signature]	01.12.81	

Стадия	Лист	Листов
Р	1	12

Гипроспецлегконструкция

Формат 11

Копировал: Углева

Инв.№подл.	Подп. и дата	Взам.инв.№

Формат	Зона	Поз.	Обозначение	Наименование	Кол. на исполн. 2.00.00.00.00 -	01	02	03	04	05	06	07	08	09	Примечание
				Сборочные единицы											
11			2.11.00.00.00	Окно с раздельным переплетом глухое	1										
			-01	То же		1									
			-02	"			1								
			-03	"				1							
			-04	"					1						
			-05	"						1					
			-06	"							1				
			-07	"								1			
			-08	"									1		
			-09	"										1	
				Лит											
				Шифр	02Н18.06-Р1	02Н24.06-Р1	02Н30.06-Р1	02Н18.12-Р1	02Н24.12-Р1	02Н30.12-Р1	02Н60.12-Р1	02Н18.18-Р1	02Н24.18-Р1	02Н30.18-Р1	

1.436.2-17.2.00.00.00.00

Лист 2

Формат 11

Копировал. Углева

17661-03 Ц

Инв.№ подл.	Подп. и дата	Взам. инв.№

Формат	Зона	Поз.	Обозначение	Наименование	Кол. на исполн. 2.00.00.00.00 – 10	11	12	13	14	15	16	17	18	Примечание
				Документация										
11			2.00.00.00.00 ВС	Ведомость спецификаций	X	X	X	X	X	X	X	X	X	
12			2.00.00.00.00 ВП	Ведомость покупных изделий	X	X	X	X	X	X	X	X	X	
11			1.00.00.00.00 ТУ	Технические условия	X	X	X	X	X	X	X	X	X	
*			1.00.00.00.00 КУ	Карта уровня качества	X	X	X	X	X	X	X	X	X	11, 12

Лит	Шифр	02Н60.18-Р1	02Н18.24-Р1	02Н24.24-Р1	02Н30.24-Р1	02Н60.24-Р1	02Н48.12-Р1	02Н48.18-Р1	02Н48.24-Р1	02М18.12-Р3

1.436.2-17.2.00.00.00 | Лист 3

Формат 11

Копировал: Углева

Инв.№ подл.	Подп. и дата	Взам. инв.№

Формат	Зона	Поз.	Обозначение	Наименование	Кол. на исполн. 2.00.00.00.00 – 10	11	12	13	14	15	16	17	18	Примечание
				Сборочные единицы										
11			2.11.00.00.00 – 10	Окно с раздельным переплетом глухое	1									
			– 11	То же		1								
			– 12	"			1							
			– 13	"				1						
			– 14	"					1					
			– 15	"						1				
			– 16	"							1			
			– 17	"								1		
11			2.12.00.00.00	Окно с раздельным переплетом открывающееся подвесное откидное									1	

Лит	Шифр	02Н60.18-Р1	02Н18.24-Р1	02Н24.24-Р1	02Н30.24-Р1	02Н60.24-Р1	02Н48.12-Р1	02Н48.18-Р1	02Н48.24-Р1	02М18.12-Р3

1436 2-17 2 00 00 00 | Лист 4

Формат 11

Копировал: Углева

17691-03 5

Формат	Зона	Поз.	Обозначение	Наименование	Кол. на исполн. 2.00.00.00.00 – 19	20	21	22	23	24	25	26	27	28	Примечание
				Документация											
11			2.00.00.00.00 ВС	Ведомость спецификаций											
12			2.00.00.00.00 ВП	Ведомость покупных изделий											
11			1.00.00.00.00 ТУ	Технические условия											
*			1.00.00.00.00 КУ	Карта уровня качества											
															11, 12
				Шифр	02М24.12-РЗ	02М30.12-РЗ	02М60.12-РЗ	02М18.18-РЗ	02М24.18-РЗ	02М30.18-РЗ	02М60.18-РЗ	02М18.24-РЗ	02М24.24-РЗ	02М30.24-РЗ	
				Лит											

1.436.2-17.2.00.00.00.00 Лист 5

Копировал: Углева Формат 11

Инв. № подл.	Подп. и дата	Взам. инв. №

Формат	Зона	Поз.	Обозначение	Наименование	Кол. на исполн. 2.00.00.00.00 – 19	20	21	22	23	24	25	26	27	28	Примечание
				Документация											
11			2.12.00.00.00 – 01	Окно с раздельным переплетом открывающееся подвесное откидное	1										
			– 02	То же		1									
			– 03	"			1								
			– 04	"				1							
			– 05	"					1						
			– 06	"						1					
			– 07	"							1				
			– 08	"								1			
			– 09	"									1		
			– 10	"										1	
				Шифр	02М24.12-РЗ	02М30.12-РЗ	02М60.12-РЗ	02М18.18-РЗ	02М24.18-РЗ	02М30.18-РЗ	02М60.18-РЗ	02М18.24-РЗ	02М24.24-РЗ	02М30.24-РЗ	
				Лит											

1.436.2-17.2.00.00.00.00 Лист 6

Копировал Углева Формат 11

7769-03 6

5

Инв. № подл.	Подп. и дата	Взам. инв. №

Формат	Зона	Поз.	Обозначение	Наименование	Кол. на испол. 2.00.00.00.00 – 29	30	31	32	33	34	35	36	Примечание
				Документация									
11			2.00.00.00.00 ВС	Ведомость спецификаций	X	X	X	X	X	X	X	X	
12			2.00.00.00.00 ВП	Ведомость покупных изделий	X	X	X	X	X	X	X	X	
11			1.00.00.00.00 ТУ	Технические условия	X	X	X	X	X	X	X	X	
			1.00.00.00.00 КУ	Карта уровня качества	X	X	X	X	X	X	X	X	11, 12

Лит.	Шифр	02М6024-РЗ	02М4812-РЗ	02М4818-РЗ	02М4824-РЗ	02Р1812-Р4	02Р2412-Р4	02Р3012-Р4	02Р6012-Р4

1.436.2-17.2.00.00.00 00

Лист 7

Копировал: Углева Формат 11

Инв. № подл.	Подп. и дата	Взам. инв. №

Формат	Зона	Поз.	Обозначение	Наименование	Кол. на испол. 2.00.00.00.00 – 29	30	31	32	33	34	35	36	Примечание
				Сборочные единицы									
11			2.12.00.00 00 – 11	Окно с раздельным переплетом открывающееся подвесное откидное	1								
			– 12	То же		1							
			– 13	"			1						
			– 14	"				1					
11			2 14.00.00.00.00	Окно с раздельным переплетом открывающееся распашное					1				
			– 01	То же						1			
			– 02	"							1		
			– 03	"								1	

Лит.	Шифр	02М6024-РЗ	02М4812-РЗ	02М4818-РЗ	02М4824-РЗ	02Р1812-Р4	02Р2412-Р4	02Р3012-Р4	02Р6012-Р4

1.436.2-17.2.00.00.00 00

Лист 8

Копировал Углева Формат 11

Формат	Зона	Поз.	Обозначение	Наименование	Кол. на исполн. 2.00.00.00.00 - 37	38	39	40	41	42	43	44	45	46	Примечание
				Документация											
11			2.00.00.00.00 ВС	Ведомость спецификаций											
					X	X	X	X	X	X	X	X	X	X	
12			2.00.00.00.00 ВП	Ведомость покупных изделий											
					X	X	X	X	X	X	X	X	X	X	
11			1.00.00.00.00 ТУ	Технические условия											
					X	X	X	X	X	X	X	X	X	X	
*			1.00.00.00.00 КУ	Карта уровня качества											
					X	X	X	X	X	X	X	X	X	X	11, 12

Лит	Шифр	02P18.18-P4	02P24.18-P4	02P30.18-P4	02P60.18-P4	02P18.24-P4	02P24.24-P4	02P30.24-P4	02P60.24-P4	02P48.12-P4	02P48.18-P4	

1.436.2-17.2.00.00.00.00 — Лист 9

Копировал: Углева — Формат 11

Инв.№ подл. | Подп. и дата | Взам.инв.№

Формат	Зона	Поз.	Обозначение	Наименование	Кол. на исполн. 2.00.00.00.00 - 37	38	39	40	41	42	43	44	45	46	Примечание
				Сборочные единицы											
11			2 14 00 00 00 00-04	Окно с раздельным переплетом открывающееся распашное	1										
			-05	То же		1									
			-06	"			1								
			-07	"				1							
			-08	"					1						
			-09	"						1					
			-10	"							1				
			-11	"								1			
			-12	"									1		
			-13	"										1	

Лит.	Шифр	02P18.18-P4	02P24.18-P4	02P30.18-P4	02P60.18-P4	02P18.24-P4	02P24.24-P4	02P30.24-P4	02P60.24-P4	02P48.12-P4	02P48.18-P4	

1.436.2-17.2.00.00.00.00 — Лист 10

Копировал: Углева — Формат 11

17669-03 8

Инв. № подл.	Подп. и дата	Взам. инв. №

Формат	Зона	Поз.	Обозначение	Наименование	Кол. на исполн. 2.00.00.00.00. – 47										Примечание
				Документация											
11			2.00.00.00.00 ВС	Ведомость спецификаций	X										
12			2.00.00.00.00 ВП	Ведомость покупных изделий	X										
11			1.00.00.00.00 ТУ	Технические условия	X										
*			1.00.00.00.00 КУ	Карта уровня качества	X										11, 12

Лит	
Шифр	02Р48-24-Р4

1.436.2-17.2.00.00.00.00

Лист 11

Копировал: Углева

Формат 11

Инв. № подл.	Подп. и дата	Взам. инв. №

Формат	Зона	Поз.	Обозначение	Наименование	Кол. на исполн. 2.00.00.00.00 – 47										Примечание
				Сборочные единицы											
11			2.14.00.00.00 - 14	Окно с раздельным переплетом открывающееся распашное	1										

Лит	
Шифр	02Р48-24-Р4

1.436.2-17.2.00.00.00.00

Лист 12

Копировал: Углева

Формат 11

17661-03 9

8

№ строки	Обозначение	Наименование	Для испол. 2.00.00.00.00-										Примечание
			–	01	02	03	04	05	06	07	08	09	
1	2.00.00.00.00	Окно с раздельным переплетом											
2	2.11.00.00.00	Окно с раздельным переплетом											
3		глухое											
4	2.11.01.00.00	Рама											
5	2.11.01.01.00	Рама											
6	2.11.01.02.00	Рама											
7	2.11.02.00.00	Фрамуга											
8	1.03.01.01.00	Полупетля											
9	1.03.02.01.00	Полупетля											
10													
11													
12													
13													
14													
15													

1.436.2-17.2 00.00.00.00 ВС

Разраб	Протопопова		04.87
Пров.	Ефимов		04.87
Рук. пр.	Ефимов		04.87
Н. контр.	Веневцева		04.87
Утв	Кашкинов		04.87

Окно с раздельным переплетом
Ведомость спецификаций

Стадия	Лист	Листов
Р	1	5

Минмонтажспецстрой СССР
Липроспецлегконструкция

Копировал Углева Формат А4

Инв. № подл.	Подп. и дата	Взам. инв. №

№ строки	Обозначение	Наименование	Для испол. 2.00.00.00.00-										
			10	11	12	13	14	15	16	17	18	19	
1	2.00.00.00.00	Окно с раздельным перепле-											
2		летом											
3	2.11.00.00.00	Окно с раздельным перепле-											
4		летом глухое											
5	2.11.01.00.00	Рама											
6	2.11.01.01.00	Рама											
7	2.11.01.02.00	Рама											
8	2.11.02.00.00	Фрамуга											
9	1.03.01.00.00	Полупетля											
10	1.03.02.01.00	Полупетля											
11	2.12.00.00.00	Окно с раздельным перепле-											
12		летом открывающееся											
13		подвесное откидное											
14	1.03.02.00.00	Фрамуга											
15	2.12.01.00.00	Рама											
16	2.12.01.01.00	Рама											
17	2.12.01.02.00	Рама											
18													
19													

1.436.2-17.2.00.00.00.00 ВС

Лист 2

Копировал Углева Формат А4

17691-03 10

Инв. № подл.	Подп. и дата	Взам. инв. №

№ строки	Обозначение	Наименование	Для испол. 2.00.00.00.00-										Примечание
			20	21	22	23	24	25	26	27	28	29	
1	2.00.00.00.00	Окно с раздельным перепле-											
2		летом	X	X	X	X	X	X	X	X	X	X	
3	2.12.00.00.00	Окно с раздельным переплете-											
4		том открывающееся под-											
5		весное откидное	X	X	X	X	X	X	X	X	X	X	
6	1.03.02.00.00	Фрамуга	X	X	X	X	X	X	X	X	X	X	
7	2.11.02.00.00	Фрамуга	X	X	X	X	X	X	X	X	X	X	
8	2.12.01.00.00	Рама	X	X	X	X	X	X	X	X	X	X	
9	2.12.01.01.00	Рама	X	X	X	X	X	X	X	X	X	X	
10	2.12.01.02.00	Рама	X	X	X	X	X	X	X	X	X	X	
11	1.03.01.01.00	Полупетля	X	X	X	X	X	X	X	X	X	X	
12	1.03.02.01.00	Полупетля	X	X	X	X				X	X	X	
13													
14													
15													
16													
17													
18													
19													

Инв. № подл.	Подп. и дата	Взам. инв. №

№ строки	Обозначение	Наименование	Для испол. 2.00.00.00.00-										Примечание
			30	31	32	33	34	35	36	37	38	39	
1	2.00.00.00.00	Окно с раздельным пе-											
2		реплетом	X	X	X	X	X	X	X	X	X	X	
3	2.12.00.00.00	Окно с раздельным пере-											
4		плетом открывающееся											
5		подвесное откидное	X	X	X								
6	1.03.02.00.00	Фрамуга	X	X	X								
7	2.11.02.00.00	Фрамуга	X	X	X	X	X	X	X	X	X	X	
8	2.12.01.00.00	Рама	X	X	X								
9	2.12.01.01.00	Рама	X	X	X								
10	2.12.01.02.00	Рама	X	X	X								
11	1.03.01.01.00	Полупетля	X	X	X	X	X	X	X	X	X	X	
12	2.14.00.00.00	Окно с раздельным перепле-											
13		том открывающееся											
14		распашное				X	X	X	X	X	X	X	
15	2.14.01.00.00	Рама				X	X	X	X	X	X	X	
16	2.11.01.02.00	Рама					X	X	X	X	X	X	
17	2.14.01.01.00	Рама				X	X	X	X	X	X	X	
18	2.14.01.02.00	Рама				X		X		X		X	
19	1.03.02.01.00	Полупетля	X	X	X	X	X	X	X	X	X	X	

№ строки	Обозначение	Наименование	Для испол. 2.00.00.00.00										Примечания
			40	41	42	43	44	45	46	47			
1	2.00.00.00.00	Окно с раздельным перепле-											
2		том	X	X	X	X	X	X	X	X			
3	2.14.00.00.00	Окно с раздельным перепл-											
4		летом открывающееся											
5		распашное	X	X	X	X	X	X	X	X			
6	2.14.01.00.00	Рама	X	X	X	X	X	X	X	X			
7	2.14.01.01.00	Рама	X	X	X	X	X	X	X	X			
8	2.14.01.02.00	Рама		X		X		X	X	X			
9	2.11.01.02.00	Рама	X				X						
10	2.11.02.00.01	Фрамуга	X	X	X	X	X	X	X	X			
11	1.03.01.01.00	Полупетля	X	X	X	X	X	X	X	X			
12	1.03.02.01.00	Полупетля	X	X	X	X	X	X	X	X			
13													
14													
15													
16													
17													
18													
19													

Номер строки	Наименование	Код ОКП	Обозначение документа на поставку	Поставщик	Кол на испол. 2.00.00.00.00 -										Примечания
					-	01	02	03	04	05	06	07	08	09	
1	Болты	12 8200	ГОСТ 7798-70												
2	М6х20. 58.019				16	16	24	48	16	16	24	48	16	16	
3	М20х50. 58.019				3	3	4	5	3	3	4	5	3	3	
4															
5	Гайка М6. 5.019	12 8300	ГОСТ 5915-70		16	16	24	48	16	16	24	48	16	16	
6															
7	Шайба 6.01.019	12 8600	ГОСТ 11371-78		16	16	24	48	16	16	24	48	16	16	
8															
9	Винт самонарезаю-														
10	щий 86х25		ТУ36-2142-78	Киреевский ЗОК											
11					20	20	20	40	20	20	20	40	20	20	
12															
13															
14															
15															
16															
17															
18															
19															
20															
21															
22															
23															
24															
25															
26															

Инв.№подл. | Подп. и дата | Взам.инв.№

Разраб.	Протопопова		01.12.87
Пров.	Ефимов		01.12.87
Рук.пр.	Ефимов		01.12.87
Н.контр.	Веневцева		01.12.87
Утв.	Кашкинов		01.12.87

1.436.2-17.2.00.00.00.00 ВП

Окно с раздельным переплетом
Ведомость покупных изделий

Стадия	Лист	Листов
Р	1	5

Минмонтажспецстрой СССР
Гипроспецлегконструкция

Номер строки	Наименование	Код ОКП	Обозначение документа на поставку	Поставщик	Кол. на испол. 2.00.00.00.00- 10	11	12	13	14	15	16	17	18	19	Примечание
1	Болт	12 8200	ГОСТ 7798-70												
2	М6 х 20. 58.019				48	16	16	32	48	40	40	40	16	16	
3	М20 х 50. 58.019				6	3	3	4	6	5	5	5	3	3	
4															
5	Гайка М6. 5.019	12 8300	ГОСТ 5915-70		48	16	16	32	48	40	40	40	16	16	
6															
7	Шайба 6.01.019	12 8600	ГОСТ 11371-78		48	16	16	32	48	40	40	40	16	16	
8															
9	Винт самонарезающий														
10	86 х 25		ТУ36-2142-78	Киреевский ЗОК									20	20	
11															
12															
13															
14															
15															
16															
17															
18															
19															
20															
21															
22															
23															
24															
25															
26															
27															
28															
29															
30															

Номер строки	Наименование	Код ОКП	Обозначение документа на поставку	Поставщик	Кол на испол 2 00 00 00 00-										Примечание
					20	21	22	23	24	25	26	27	28	29	
1	Болты	12 8200	ГОСТ 7798-70												
2	М6х20 58 019				24	48	16	16	24	48	16	16	24	48	
3	М20х50 58 019				4	5	3	3	4	5	3	3	4	5	
4															
5	Гайка 6 5 019	12 8300	ГОСТ 5915-70		24	48	16	16	24	48	16	16	24	48	
6															
7	Шайба 6 01 019	12 8600	ГОСТ 11371-78		24	48	16	16	24	48	16	16	24	48	
8															
9	Винт самонарезающий														
10	86х25		ТУ36-2142-78	Киреевский ЗОК	20	40	20	20	20	40	20	20	20	40	
11															
12															
13															
14															
15															
16															
17															
18															
19															
20															
21															
22															
23															
24															
25															
26															
27															
28															
29															
30															

Взам инв №

Подп и дата

Инв №подл

Номер строки	Наименование	Код ОКП	Обозначение документа на поставку	Поставщик	Кол. на исполн. 2.00.00.00.00 - 30	31	32	33	34	35	36	37	38	39	Примечание
1	Болты	12 8200	ГОСТ 7798-70												
2	М6х20. 58. 019				48	48	48	16	16	24	48	16	16	24	
3	М20х50. 58. 019				5	5	5	3	3	4	5	3	3	4	
4															
5	Гайка 6. 5. 019	12 8300	ГОСТ 5915-70		48	48	48	16	16	24	48	16	16	24	
6															
7	Шайба 6. 01. 019	12 8600	ГОСТ 11371-78		48	48	48	16	16	24	48	16	16	24	
8															
9	Винт самонарезающий														
10	6б х 25		ТУ36-2142-78	Киреевский ЗОК	40	40	40	6	6	6	12	6	6	6	
11															
12															
13															
14															
15															
16															
17															
18															
19															
20															
21															
22															
23															
24															
25															
26															
27															
28															
29															
30															

Номер строки	Наименование	Код ОКП	Обозначение документа на поставку	Поставщик	Кол. на испол. 2.00.00.00.00 - 40	41	42	43	44	45	46	47			Примечание
1	Болт	12 8200	ГОСТ 7798-70												
2	М6х20.58.019				48	16	16	24	48	48	48	48			
3	М20х50.58.019				5	3	3	4	5	5	5	5			
4															
5	Гайка 6.5.019	12 8300	ГОСТ 5915-70		48	16	16	24	48	48	48	48			
6															
7	Шайба 6.01.019	12 8600	ГОСТ 11371-78		48	16	16	24	48	48	48	48			
8															
9	Винт самонарезающий														
10	8 6 х 25		ТУ36-2142-78	Киреевский ЗОК	12	6	6	6	12	12	12	12			
11															
12															
13															
14															
15															
16															
17															
18															
19															
20															
21															
22															
23															
24															
25															
26															
27															
28															
29															
30															

Инв. № подл. | Подп. и дата | Взам. инв. №

Формат	Зона	Поз.	Обозначение	Наименование	Кол на испол 2.11.00.00.00-										Примечание
					–	01	02	03	04	05	06	07	08	09	
				Документация											
12			2.11.00.00.00СБ	Сборочный чертеж	X	X	X	X	X	X	X	X	X	X	
				Сборочные единицы											
11		1	2.11.01.00.00	Рама	1										
			-01	Рама		1									
			-02	Рама			1								

Исполнения 10÷17 см. листы 8÷12

В конструкции окон применено техническое решение защищенное авторским свидетельством СССР по заявке N 2825977/29-33 кл. Е06 87/16 от 09.10.1979г.

Лит.	Шифр	02Н13.06-Р1	02Н21.06-Р1	02Н30.06-Р1	02Н18.12-Р1	02Н21.12-Р1	02Н30.12-Р1	02Н60.12-Р1	02Н18.18-Р1	02Н21.18-Р1	02Н30.18-Р1

Разраб.	Иванова		
Пров.	Кашкинов		
Рук.пр.	Лебедев		
Н.контр.	Веневцева		
Утв.	Жуков		

1.436.2-17.2.11.00.00.00.

Окно с раздельным переплетом глухое

Стадия	Лист	Листов
Р	1	12

Минмонтажспецстрой СССР
Гипроспецлегконструкция

Копировал Свинарева Формат 11

Инв. № подл. | Подпись и дата | Взам. инв. №

Формат	Зона	Поз.	Обозначение	Наименование	Кол-на исполн. 2.11.00.00.00.										Примечание
					–	01	02	03	04	05	06	07	08	09	
			2.11.01.00.00-03	Рама				1							
			-04	Рама					1						
			-05	Рама						1					
			-06	Рама							1				
			-07	Рама								1			
			-08	Рама									1		
			-09	Рама										1	
		2	2.11.02.00.00	Фрамуга	1		1								
			-01	Фрамуга		1									
			-02	Фрамуга				1		1					
			-03	Фрамуга					1		2				
			-04	Фрамуга								1		1	
			-05	Фрамуга									1		

Лит.	Шифр	02Н18.06-Р1	02Н21.06-Р1	02Н30.06-Р1	02Н18.12-Р1	02Н21.12-Р1	02Н30.12-Р1	02Н60.12-Р1	02Н18.18-Р1	02Н21.18-Р1	02Н30.18-Р1

1.436.2-17.2.11.00.00.00

Лист 2

Копировал Свинарева Формат 11

17667-03 18

Инв. № подл.	Подпись и дата	Взам. инв. №

Формат	Зона	Поз.	Обозначение	Наименование	Кол. на исполн. 2.11.00.00.00 - –	01	02	03	04	05	06	07	08	09	Примечание
				Детали											
12		4	1.01.00.00.01	Стекло	1		1								
		5	-01	Стекло		3	2								
		6	-02	Стекло				1		1					
		7	-03	Стекло				2	3	4	8				
		8	-04	Стекло								1		1	
		9	-05	Стекло								2	3	4	
		10	-11	Стекло					1		2				
		11	-12	Стекло									1		
		12	-13	Стекло	1		1								
		13	-14	Стекло		1									
		14	-15	Стекло				1		1					
		15	-16	Стекло								1		1	

Лит.									
Шифр	02Н18.06-Р1	02Н24.06-Р1	02Н30.06-Р1	02Н18.12-Р1	02Н24.12-Р1	02Н30.12-Р1	02Н60.12-Р1	02Н18.18-Р1	02Н24.18-Р1	02Н30.18-Р1

1.436.2-17.2.11.00.00.00

Лист 3

Копировал: Углева Формат: 11

Инв. № подл.	Подпись и дата	Взам. инв. №

Формат	Зона	Поз.	Обозначение	Наименование	Кол. на исполн. 2.11.00.00.00 - –	01	02	03	04	05	06	07	08	09	Примечание
12		20	1.01.00.00.02	Штапик	2	8	6								
		21	-01	Штапик	2		2								
		22	-02	Штапик		6	4	4	6	8	16	2	6	8	
		23	-03	Штапик				6	6	10	16				
		24	-04	Штапик				2		2		4		2	
		25	-05	Штапик								6	6	10	
		26	-08	Штапик				2	2	2	4				
		27	-09	Штапик		2			2		4		2		
		28	-10	Штапик								2	2	2	
		29	-11	Штапик	2	2	2								
		30	-12	Штапик	2		2								
		31	-13	Штапик				2		2		2		2	
11		35	1.01.00.00.04	Подкладка	8	16	16	16	16	24	40	16	16	24	

Лит.									
Шифр	02Н18.06-Р1	02Н24.06-Р1	02Н30.06-Р1	02Н18.12-Р1	02Н24.12-Р1	02Н30.12-Р1	02Н60.12-01	02Н18.18-Р1	02Н24.18-Р1	02Н30.18-Р1

1.436.2-17.2.11.00.00.00

Лист 4

Копировал: Углева Формат: 11

17691-03 19

Формат	Зона	Поз.	Обозначение	Наименование	Кол на исполн. 2.11.00.00.00 –										Примечание
					–	01	02	03	04	05	06	07	08	09	
				Уплотнение											
				Профиль резиновый											
				1.00.00.00.01											
64		38	2.11.00.00.01	L = 8484 мм	1										
		39	-01	L = 12608 мм		1									
		40	-02	L = 14968 мм			1								
		41	-03	L = 15004 мм				1							
		42	-04	L = 17402 мм					1						
		43	-05	L = 23884 мм						1					
		44	-06	L = 43684 мм							1				
		45	-07	L = 19808 мм								1			
		46	-08	L = 22208 мм									1		
		47	-09	L = 31092 мм										1	

Лит.										
Шифр	02М18.06-Р1	02М24.06-Р1	02М30.06-Р1	02М18.12-Р1	02М24.12-Р1	02М30.12-Р1	02М60.12-Р1	02М18.18-Р1	02М24.18-Р1	02М30.18-Р1

1.436.2-17.2.11.00.00.00

Лист 5

Копировал: Углева Формат: 11

Инв. № подл. | Подпись и дата | Взам. инв. №

Формат	Зона	Поз.	Обозначение	Наименование	Кол. на исполн. 2.11.00.00.00 –										Приме-чание
					–	01	02	03	04	05	06	07	08	09	
				Лист											
				АП-П-1,2×0,8-10											
				ГОСТ 18124-75											
64		54	2.11.00.00.02	L = 3610 мм	1			1				1			
		55	-01	L = 4810 мм		1			1				1		
		56	-02	L = 5990 мм			1			1				1	
		57	-03	L = 11950 мм							1				
11		58	2.11.00.00.03	Стяжка							4				
				Стандартные изделия											
				Болты ГОСТ 7798-70											
		61		М6×20.58.019	16	16	24	16	16	24	48	16	16	24	
		62		М20×50.58.019	2	3	3	3	3	4	6	3	3	4	
		63		Гайка 6.5.019											
				ГОСТ 5915-70	16	16	24	16	16	24	48	16	16	24	

Лит.										
Шифр	02М18.06-Р1	02М24.06-Р1	02М30.06-Р1	02М18.12-Р1	02М24.12-Р1	02М30.12-Р1	02М60.12-Р1	02М18.18-Р1	02М24.18-Р1	02М30.18-Р1

1.436.2-17.2.11.00.00.00

Лист 6

Копировал: Углева Формат: 11

17691-03 20

Инв. № подл.	Подпись и дата	Взам. инв. №

Формат	Зона	Поз.	Обозначение	Наименование	Кол. на исполн. 2.11.00.00.00 –	01	02	03	04	05	06	07	08	09	Примечание
		64		Шайба 6.01.019											
				ГОСТ 11371-78	16	16	24	16	16	24	48	16	16	24	
				Комплект											
				сменных частей											
11		66	4.05.00.00.00	Ручка стяжка	1	1	1	1	1	1	2	1	1	1	
		67	-01	Ручка стяжка	1	1	1	1	1	1	2	1	1	1	
11		68	4.06.00.00.00	Фиксатор	1	1	1								
				Винт самонарезающий											
				В6×25 ТУ36-2142-78	6	6	6								
				Лит.											
				Шифр	02Н18.06-Р1	02Н24.06-Р1	02Н30.06-Р1	02Н18.12-Р1	02Н24.12-Р1	02Н30.12-Р1	02Н60.12-Р1	02Н18.18-Р1	02Н24.18-Р1	02Н30.18-Р1	

1.436.2-17.1.11.00.00.00

Лист 7

Копировал Свинарева

Формат 11

Инв. № подл.	Подп. и дата	Взам. инв. №

Формат	Зона	Поз.	Обозначение	Наименование	Кол. на исполн. 2.11.00.00.00 10	11	12	13	14	15	16	17			Примечание
				Документация											
12			2.11.00.00.00СБ	Сборочный чертеж	X	X	X	X	X	X	X	X			
				Сборочные единицы											
11		1	2.11.01.00.00-10	Рама	1										
			-11	Рама		1									
			-12	Рама			1								
			-13	Рама				1							
			-14	Рама					1						
			-15	Рама						1					
			-16	Рама							1				
			-17	Рама								1			
11		2	2.11.02.00.00-03	Фрамуга						2					
			-04	Фрамуга		1		1							
			-05	Фрамуга	2		1		2		2	2			
		3	-06	Фрамуга		1		1							
				Лит.											
				Шифр	02Н18.06-Р1	02Н24.06-Р1	02Н30.06-Р1	02Н18.12-Р1	02Н24.12-Р1	02Н30.12-Р1	02Н60.12-Р1	02Н18.18-Р1	02Н24.18-Р1	02Н30.18-Р1	

1.436.2-17.2.11.00.00.00

Лист 8

Копировал Свинарева

Формат 11

17661-03 21

20

Формат	Зона	Поз.	Обозначение	Наименование	Кол. на исполн 2.11.00.00.00 10	11	12	13	14	15	16	17			Примечание
		3	2.11.00.00.00-07	Фрамуга			1		2			2			
				Детали.											
11		7	1 01 00 00 01-03	Стекло						6					
		8	-04	Стекло		1		1							
		9	-05	Стекло	8	2	3	4	8		6	6			
		74	-06	Стекло		1		1							
		75	-07	Стекло		2	3	4	8			6			
		10	-11	Стекло						2					
		11	-12	Стекло	2		1		2		2	2			
		15	-16	Стекло		1		1							
		76	-17	Стекло		1		1							
		77	-18	Стекло			1		2			2			
		22	1.01.00.00.02-02	Штапик	16	8	12	16	32	12	12	24			
		23	-03	Штапик						12					

Лит.									
Шифр	02Н60.18-Р1	02Н18.24-Р1	02Н24.24-Р1	02Н30.24-Р1	02Н60.24-Р1	02Н48.12-Р1	02Н48.18-Р1	02Н48.24-Р1			

1.436.2-17.2.11.00.00.00

Лист 9

Копировал: Углева Формат А1

Инв. № подл. | Подп. и дата | Взам. инв. №

Формат	Зона	Поз.	Обозначение	Наименование.	Кол. на исполн. 2.11.00.00.00 10	11	12	13	14	15	16	17			Примечание
		24	1.01.00.00.02-04	Штапик		4		4							
		25	-05	Штапик	16	6	6	10	16		12	12			
		81	-06	Штапик		6	6	10	16			12			
		26	-08	Штапик						4					
		27	-09	Штапик	4		4		8	4	4	8			
		28	-10	Штапик	4	2	2	2	4		4	4			
		31	-13	Штапик		4		4							
		82	-14	Штапик		2	2	2	4			4			
		35	1.01.00.00.04	Подкладка	40	32	32	48	80	32	32	64			
				Лист АП-П-12х0,8-10											
				ГОСТ 18124-75											
54		54	2.11.00.00.02	L = 3610 мм		1									
		55	-01	L = 4810 мм			1								
		56	-02	L = 5990 мм				1							
		57	-03	L = 11950 мм	1				1						

Лит.									
Шифр	02Н60.18-Р1	02Н18.24-Р1	02Н24.24-Р1	02Н30.24-Р1	02Н60.24-Р1	02Н48.12-Р1	02Н48.18-Р1	02Н48.24-Р1			

1.436.2-17.2.11.00.00.00

Лист 10

Копировал Углева Формат А1

17661-03 22

Инв.№подл.	Подп. и дата	Взам. инв.№

Формат	Зона	Поз.	Обозначение	Наименование	Кол. на исполн. 2,11,00,00,00- 10	11	12	13	14	15	16	17			Примечание
				Лист АП-П-1,2×0,8-10											
				ГОСТ 18124-75											
		95	2,11,00,00,02-04	L=9570 мм						1	1	1			
		58	2,11,00,00,03	Стяжка	4				4						
				Уплотнение											
				Профиль резиновый											
				1,00,00,00,01											
		85	2,12,00,00,01,-10	L=55700мм	1										
		86	-11	L=30656 мм		1									
		87	-12	L=35456 мм			1								
		88	-13	L=48744 мм				1							
		89	-14	L=89000 мм					1						
		90	-15	L=34804 мм						1					
		91	-16	L=44416 мм							1				
		92	-17	L=70912мм								1			

Лит	Шифр	02М60,18-Р1	02Н18,24-Р1	02Н24,24-Р1	02Н30,24-Р1	02М60,24-Р1	02Н48,12-Р1	02Н48,18-Р1	02Н48,24-Р1			

1.436.2-17.2, 11, 00, 00, 00

Лист 11

Копировал: Углева

Формат А1

Инв.№подл.	Подп. и дата	Взам. инв.№

Формат	Зона	Поз.	Обозначение	Наименование	Кол. на исполн. 2,11,00,00,00 10	11	12	13	14	15	16	17			Примечание
				Стандартные изделия											
				Болты ГОСТ 7798-70											
		61		М6×20.58.019	48	16	16	32	48	40	40	40			
		62		М20×50.58.019	6	3	3	4	6	5	5	5			
		63		Гайка М6.5.019											
				ГОСТ 5915-70	48	16	16	32	48	40	40	40			
		64		Шайба 6.01.019											
				ГОСТ 11371-78	48	16	16	32	48	40	40	40			
				Комплект сменных частей											
		66	4.05.00.00.00	Ручка-стяжка	2	2	2	2	4	2	2	4			
			-01	Ручка-стяжка	2	2	2	2	4	2	2	4			

Лит	Шифр	02М60,18-Р1	02Н18,24-Р1	02Н24,24-Р1	02Н30,24-Р1	02М60,24-Р1	02Н48,12-Р1	02Н48,18-Р1	02Н48,24-Р1			

1.436.2-17.2. 11.00.00.00

Лист 12

Копировал: Углева

Формат А1

17661-03 23

Рис. 1

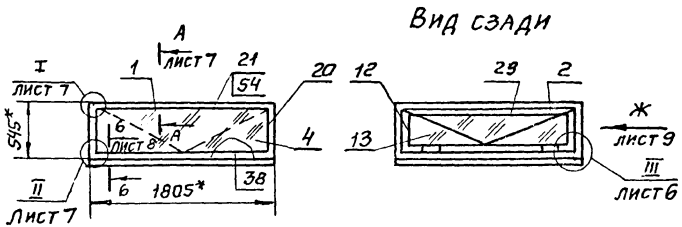

Рис. 2

Остальное - см рис. 1

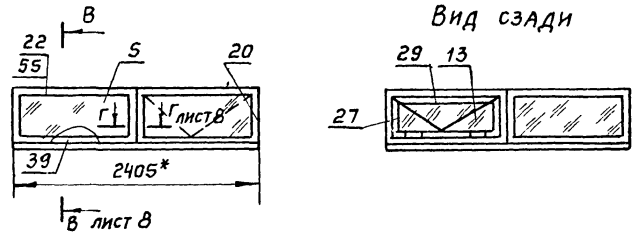

Рис. 3

Остальное - см. рис. 1

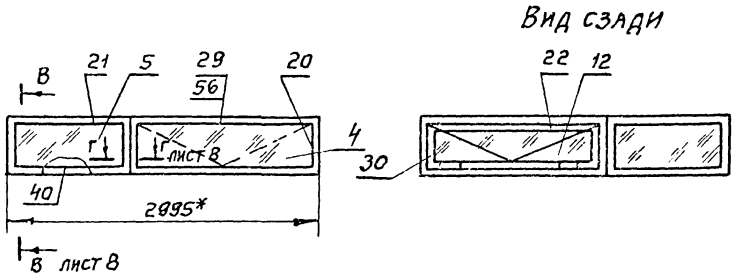

Рис. 4

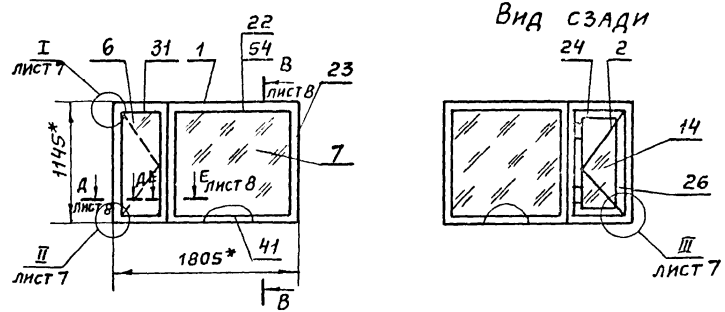

1.* Размеры для справок.

2.** Масса окон дана без комплекта сменных частей.

3. Вид Ж только для рис. 1÷3.

Обозначение	Рис	Масса, кг**				
		Сталь	Алюминий	Резина	Стекло	Всего
2.11.00.00.00	1	25,46	1,8	2,5	14,5	44,26
-01	2	33,75	2,7	2,7	20,7	59,85
-02	3	40,69	3,2	3,6	25,9	73,39
-03	4	36,74	14,9	3,1	26,9	81,64

Продолжение см лист 2

			1.436.2-17 2.11.00.00.00СБ
Разраб.	Иванова		01.12.81
Пров.	Кашкинов		01.12.81
Т. контр.	Захарова		01.12.81
Рук. пр.	Лебедев		01.12.81
Н. контр.	Веневцева		01.12.81
Утв.	Жуков		01.12.81

Окна с раздельными переплетами глухие. Сборочный чертеж

Стадия	Масса	Масштаб
Р	См. табл.	1:40
Лист 1	Листов 9	

Минмонтажспецстрой СССР
Гипроспецлегконструкция

2.11.00.00.00.СБ

Рис. 5

Остальное - см. рис. 4

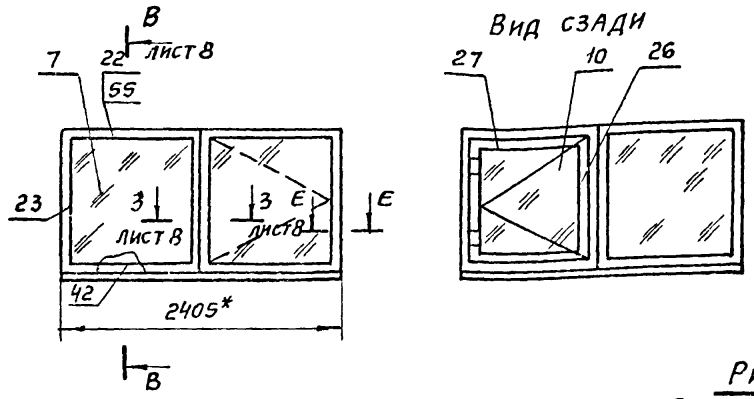

Рис. 6

Остальное - см. рис. 4

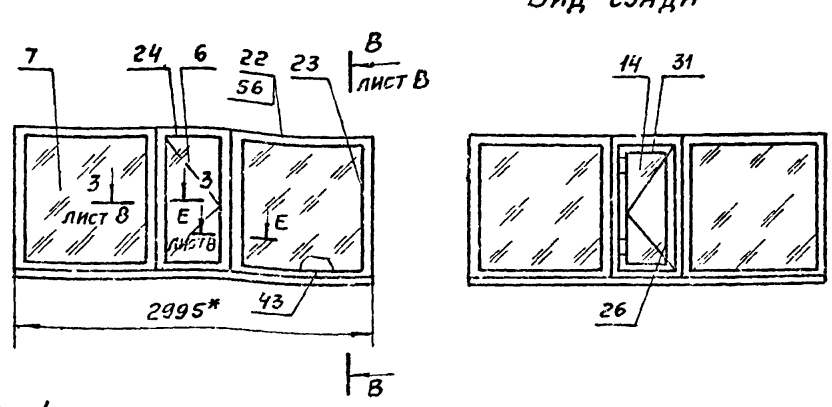

Рис. 7

Остальное см. рис. 4

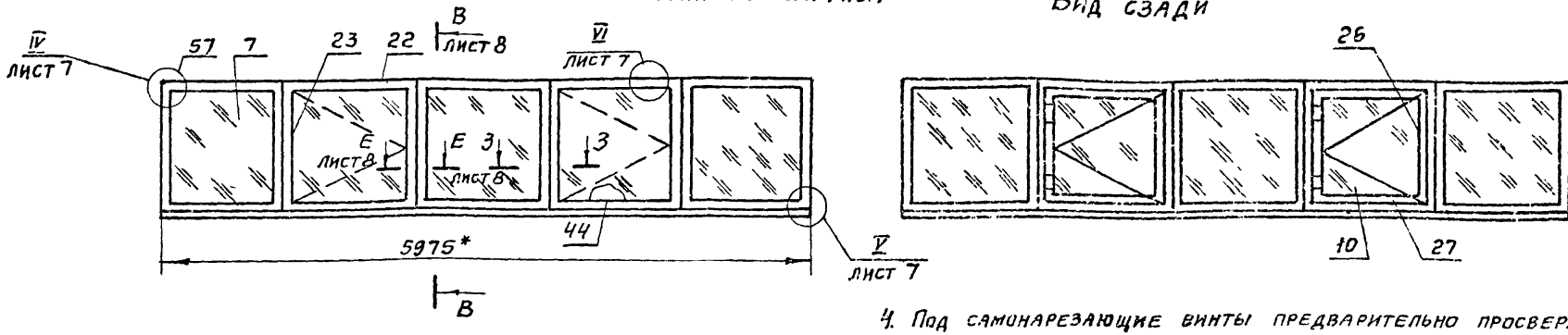

4. Под самонарезающие винты предварительно просверлить 6 отверстий ф 5,4±0,1 мм с шероховатостью поверхности R_z 80.
5. Стыковку листов поз. 54÷57 осуществлять по центру стяжек и согласно месту VI.
   При установке листов выполнить отверстия ф 7 и ф 21 под болты поз. 61 и 62.
6. Уплотнения поз. 38÷47 и 85÷92 резать и клеить к штакикам поз. 20÷31 и 81, 82 по 1.00.00.00.00.ТУ.

Обозначение	Рис.	Масса, кг**				
		Сталь	Алюминий	Резина	Стекло	Всего
2.11.00.00.00-04	5	43,14	3,7	3,8	46,6	97,24
-05	6	56,79	5,1	4,5	52,8	119,19
-06	7	106,62	10,1	8,9	113	238,62

Продолжение см. лист 5

Инв. № подл. | Подпись и дата | Взамен инв. №

Рис. 8

Остальное - см. рис. 4

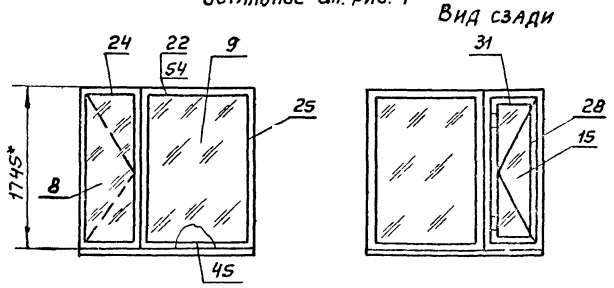

Рис. 9

Остальное - см. рис. 4

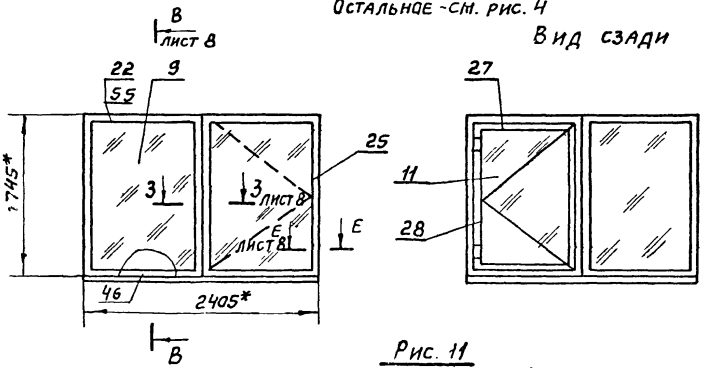

Рис. 10

Остальное - см. рис. 4

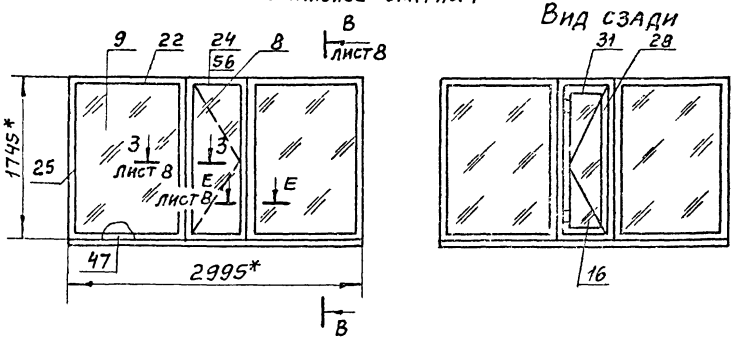

Рис. 11

Остальное - см. рис. 4

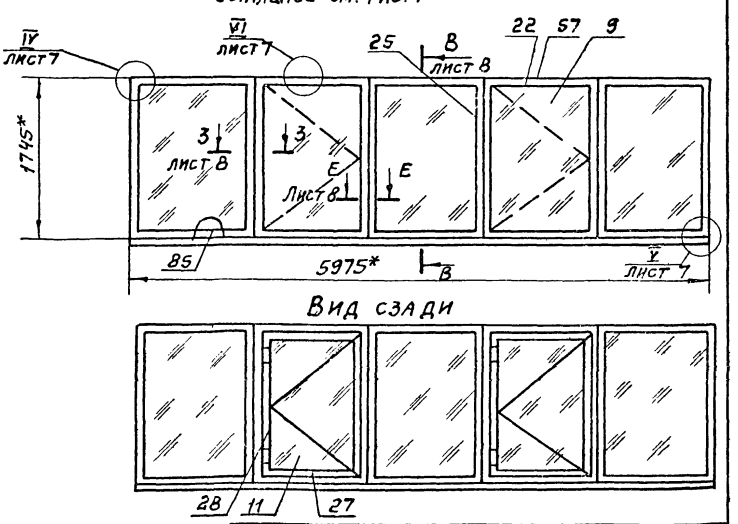

Обозначение	Рис	Масса, кг**				
		Сталь	Алюминий	Резина	Стекло	Всего
2.11.00.00.00-07	8	46.7	4,3	4,2	53,9	109,1
-08	9	52,94	4,8	4,8	73,6	136,14
-09	10	68,94	6.7	5,9	91,2	172.94
-10	11	130.15	13,2	11.9	178,2	333.45

2.11.00.00.00.СБ

Рис. 12

остальное - см. рис. 4

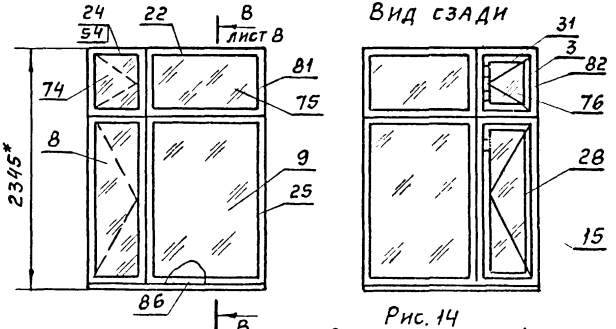

Рис. 13

Остальное - см. рис. 4

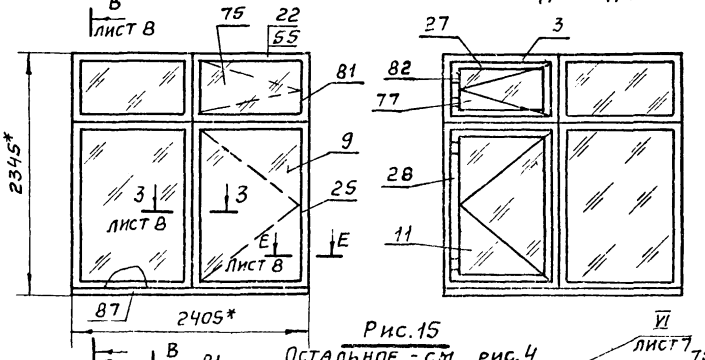

Рис. 14

Остальное-см. рис. 4

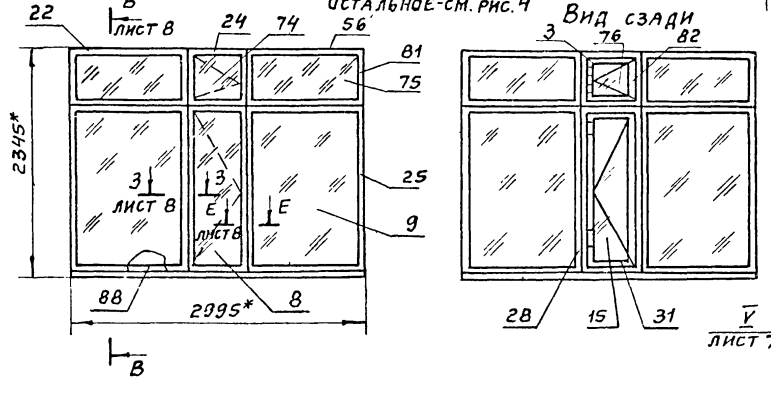

Рис. 15

Остальное - см. рис. 4

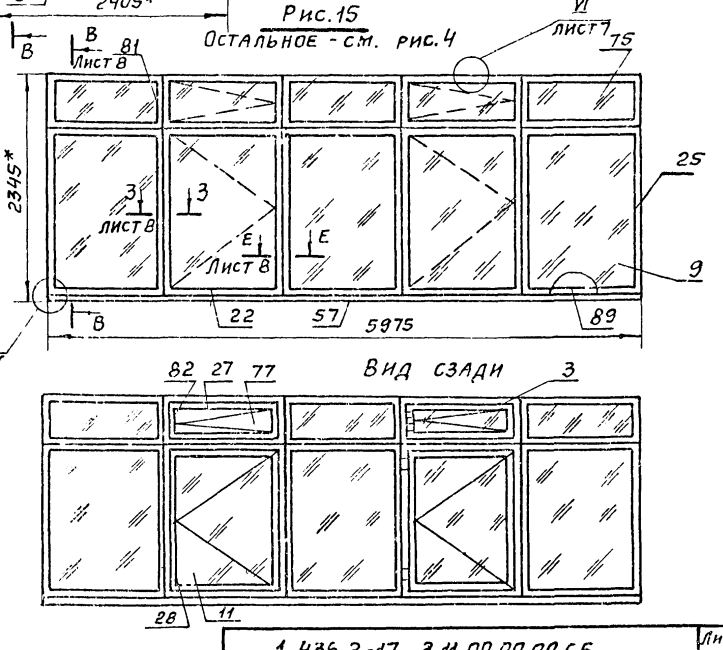

Обозначение	Рис.	Масса, кг**				
		Сталь	Алюминий	Резина	Стекло	Всего
2.11.00.00.00-11	12	68.9	6,6	6	72,5	154
-12	13	77.05	7.6	6,6	98,4	189.65
-13	14	101.26	9,9	9,1	123,1	243,36
-14	15	182,58	20.6	18.2	238,3	459,68

Инв. № подл. | Подпись и дата | Взам. инв. №

Рис. 16

Остальное см. рис. 4

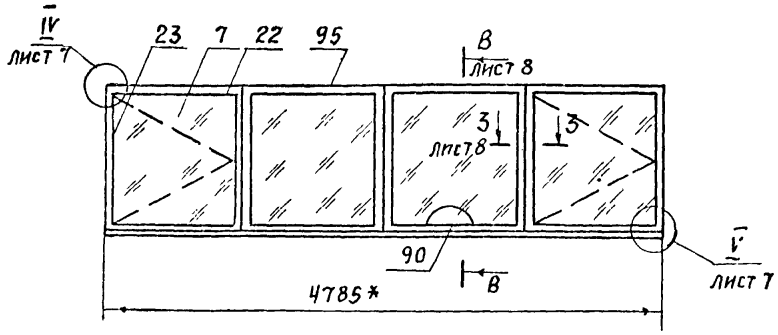

Вид сзади

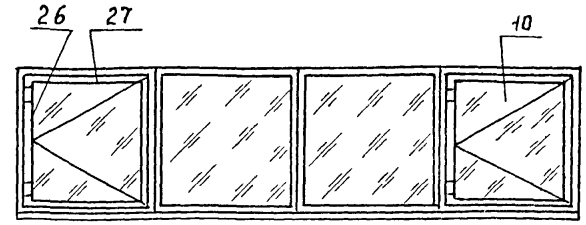

Рис. 17.

Остальное см. рис. 4

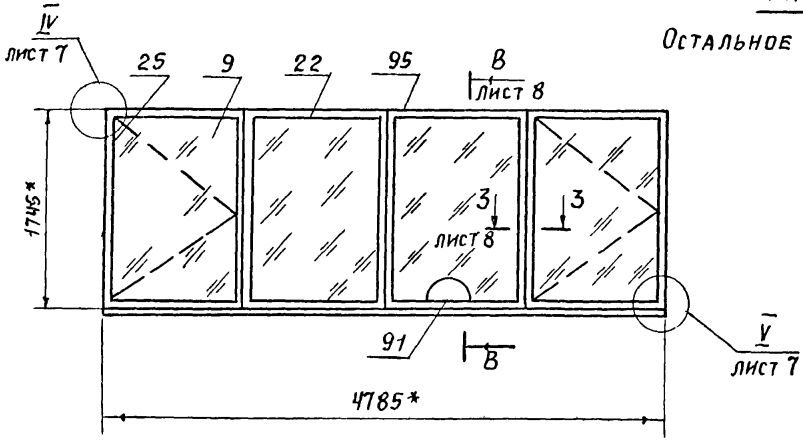

Вид сзади

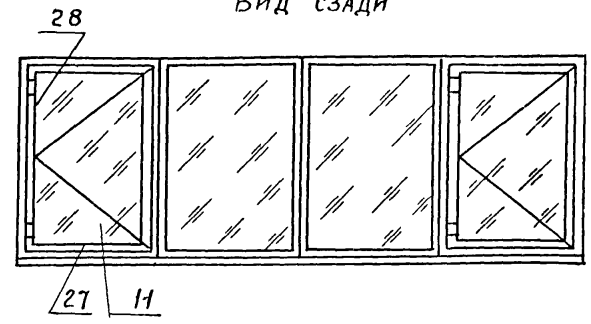

7. Подкладки поз. 35 устанавливать по схеме (см. лист 6), где L - длина ячейки.
8. Подкладки поз. 35 клеить к раме по 1.00.00.00.00 ТУ.
9. Технические требования к изготовлению окон по 1.11.00.00.00 ТУ

2.11.00.00.00.СБ

Рис. 18
Остальное см. рис. 4

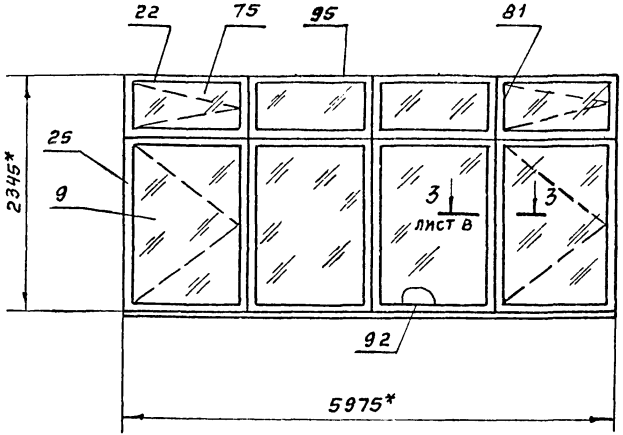

Вид сзади

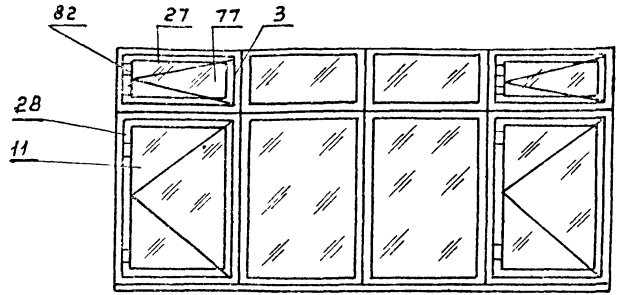

Обозначение	Рис	Масса, кг				
		Сталь	Алюминий	Резина	Стекло	Всего
2.11.00.00 00-15	16	85,29	8,08	7,12	90,4	190,89
-16	17	104,12	10,56	9,52	142,56	266,84
-17	18	146,06	16,48	14,56	190,64	367,74

Схема расположения опорных прокладок
Окна глухие, нижняя и верхняя подвески

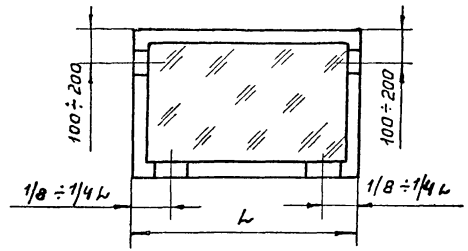

Подвеска боковая

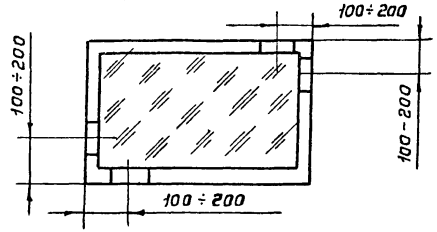

Инв.№ подл. | Подпись и дата | Взам. инв.№

2.11.00.00.00СБ

I
м 1:2
лист 1

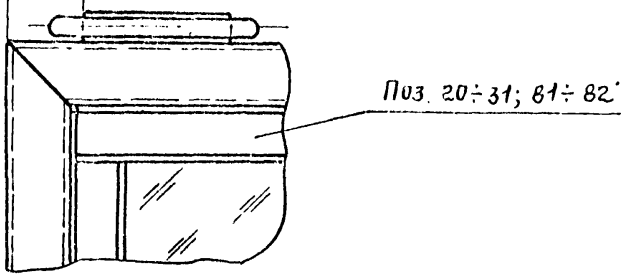

II
м 1:2
лист 1

ШТАПИК И СТЕКЛО НЕ ПОКАЗАНЫ

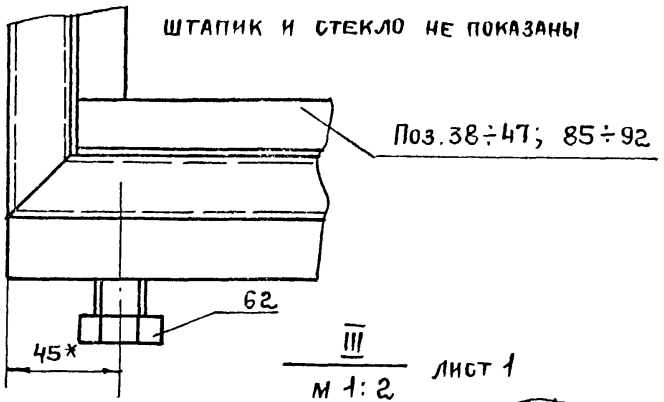

III
м 1:2
лист 1

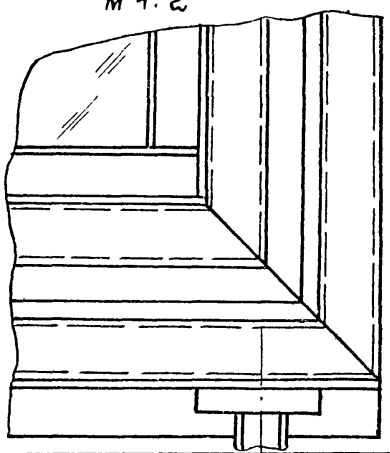

А – А
м 1:1
лист 1

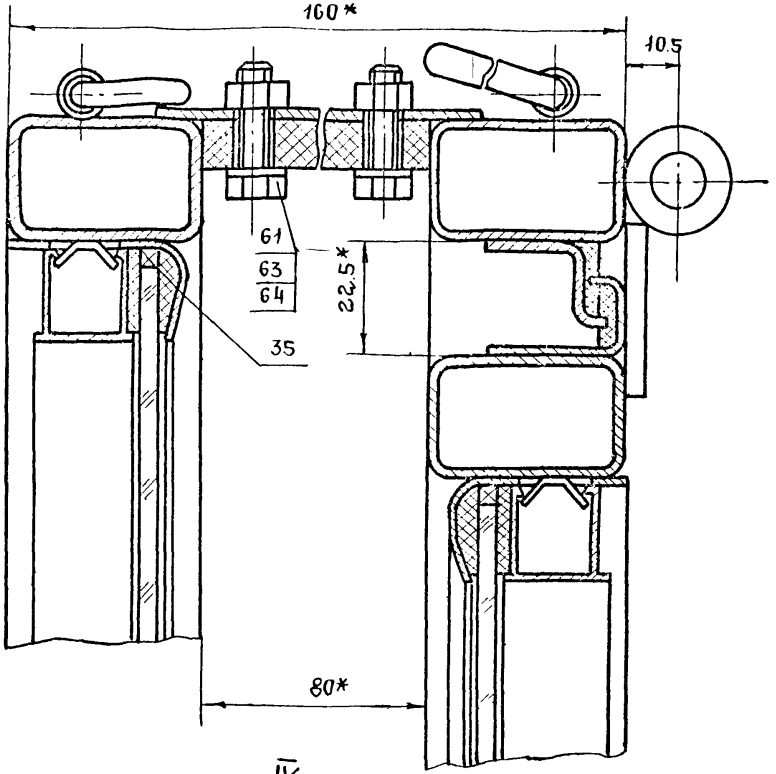

IV
м 1:2
лист 2,3,4

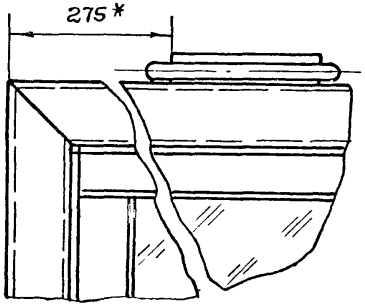

V
м 1:2
лист 2,3,4

ШТАПИК И СТЕКЛО НЕ ПОКАЗАНЫ

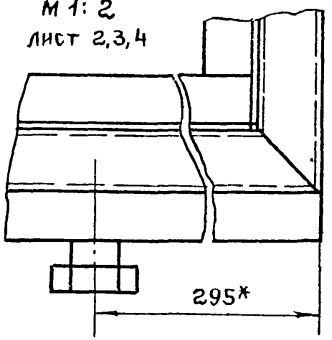

VI
м 1:2
лист 3,4

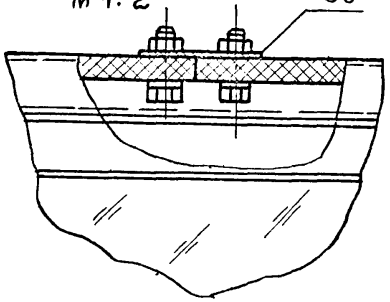

Б – Б
м 1:2
лист 1

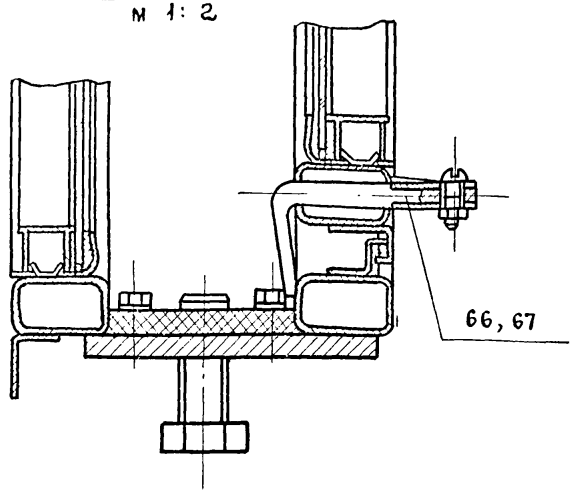

Г – Г
м 1:2
лист 1,2

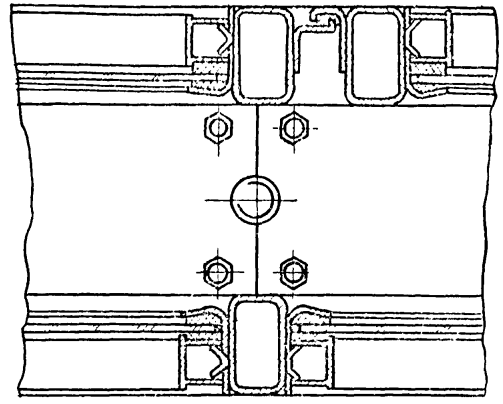

З – З
м 1:2
лист 2,3,4,5,6

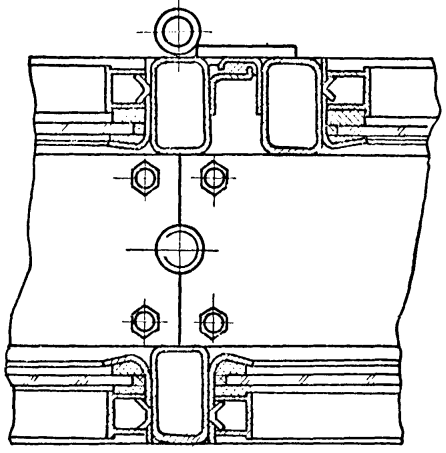

Д – Д
м 1:2
лист 1,3,4,5

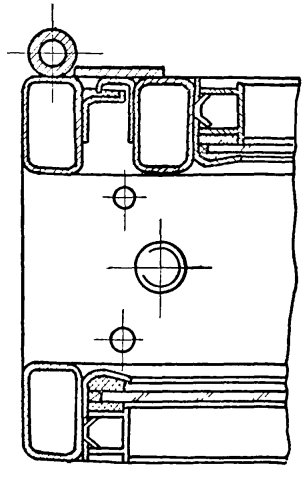

Е – Е
м 1:2
лист 1,2,3,4,5

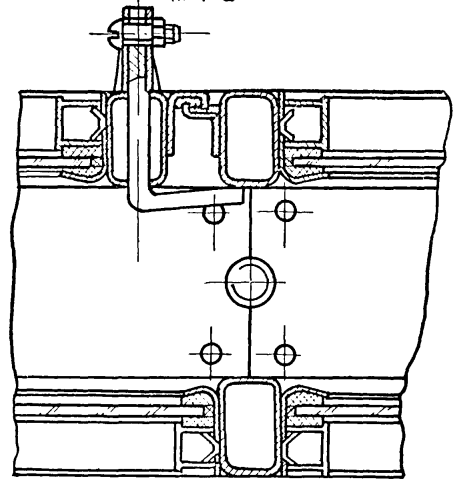

В – В
м 1:2
лист 1,2,3,4,5,6

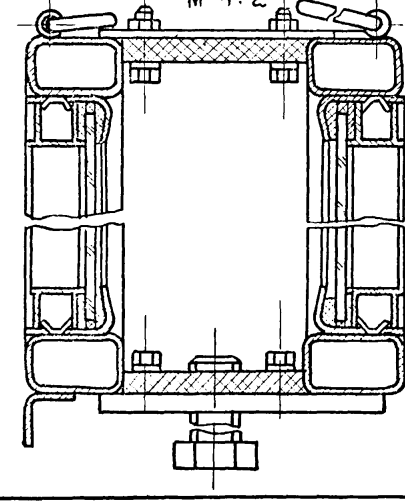

Инв. № подл. | Подпись и дата | Взам. инв. №

Вид Ж лист 1
м 1:4

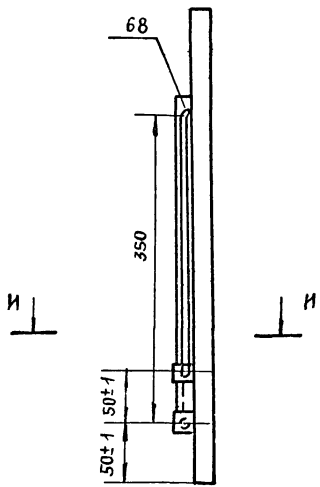

И – И
м 1:1

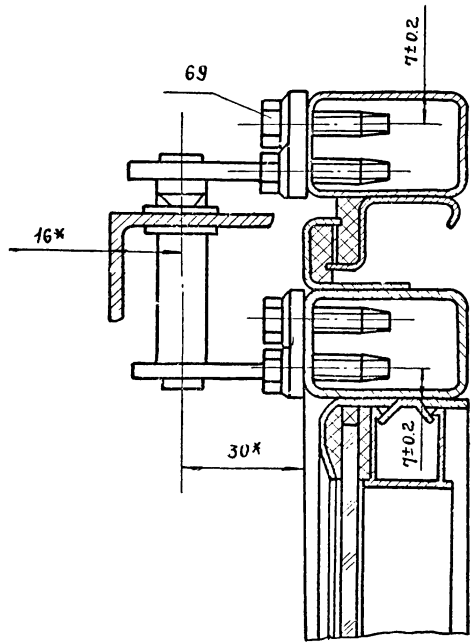

Инв. № подл.	Подпись и дата	Взам. инв. №

Формат	Зона	Поз.	Обозначение	Наименование	Кол. на испол. 2.11.01.00.00 —	01	02	03	04	05	06	07	08	09	Примечание
				Документация											
12			2.11.01.00.00 СБ	Сборочный чертеж	X	X	X	X	X	X	X	X	X	X	
				Сборочные единицы											
11		1	2.11.01.01.00	Рама	1										
			-01	Рама		1									
			-02	Рама			1								
		1	2.11.01.01.00 -03	Рама				1							
			-04	Рама					1						

Исполнения 10÷17 см. листы 5÷8

Лит.										
Шифр	02НЧ8.06-Р1	02НЧ4.06-Р1	02НЗ0.06-Р1	02НЧ8.12-Р1	02НЧ4.12-Р1	02НЗ0.12-Р1	02НЧ6.12-Р1	02НЧ8.18-Р1	02НЧ4.18-Р1	02НЗ0.18-Р1

Разраб.	Иванова		19.03.81
Пров.	Кашкинов		19.03.81
Рук. пр	Лебедев		19.03.81
Н. контр	Веневцева		19.03.81
Утв.	Лебедев		19.03.81

1.436.2-17.2.11.01.00.00

Рама

Стадия	Лист	Листов
Р	1	8

Мимонтажспецстрой СССР
Гипроспецлегконструкция

Копировал: Свинарева Формат 11

Инв. № подл.	Подпись и дата	Взам. инв. №

Формат	Зона	Поз.	Обозначение	Наименование	Кол. на испол. 2.11.01.00.00- —	01	02	03	04	05	06	07	08	09	Примечание
			-05	Рама						1					
			-06	Рама							1				
			-07	Рама								1			
			-08	Рама									1		
			-09	Рама										1	
11		2	2.11.01.02.00-	Рама	1										
			-01	Рама		1									
			-02	Рама			1								
			-03	Рама				1							
			-04	Рама					1						
			-05	Рама						1					
			-06	Рама							1				
			-07	Рама								1			
			-08	Рама									1		
			-09	Рама										1	

Лит.										
Шифр	02НЧ8.06-Р1	02НЧ4.06-Р1	02НЗ0.06-Р1	02НЧ8.12-Р1	02НЧ4.12-Р1	02НЗ0.12-Р1	02НЧ6.12-Р1	02НЧ8.18-Р1	02НЧ4.18-Р1	02НЗ0.18-Р1

1.436.2-17.2.11.01.00.00

Лист 2

17661-03 33

Формат	Зона	Поз.	Обозначение	Наименование	Кол. на исполн. 2.11.01.00.00 –	01	02	03	04	05	06	07	08	09	Примечание
				Детали											
11		3	2.11.01.00.01	Стяжка	3	3	4	3	3	4	6	3	3	4	
11		4	2.11.01.00.02	Стяжка	3	3	4	3	3	4	6	3	3	4	
				Уплотнение											
				Профиль резиновый											
				1.00.00.00.02											
64		7	2.11.01.00.03	L = 4345 мм	1		1								
		8	-01	L = 3165 мм		1									
		9	-02	L = 3265 мм				1		1					
		10	-03	L = 4465 мм					1			1		1	
		11	-04	L = 8930 мм							1				
		12	-05	L = 5665 мм									1		

Лит.										
Шифр	02Н18.06-Р1	02Н24.06-Р1	02Н30.06-Р1	02Н18.12-Р1	02Н24.12-Р1	02Н30.12-Р1	02Н60.12-Р1	02Н18.18-Р1	02Н24.18-Р1	02Н30.18-Р1

1.436.2-17.2.11.01.00.00 Лист 3

Копировал: Углева Формат: 11

Инв. № подл. | Подпись и дата | Взам. инв. №

Формат	Зона	Поз.	Обозначение	Наименование	Кол. на исполн. 2.11.01.00.00 –	01	02	03	04	05	06	07	08	09	Примечание
				Уплотнение											
				Профиль резиновый											
				1.00.00.00.01											
64		13	2.11.01.00.04	L = 4422 мм	1										
		14	-01	L = 9726 мм		1									
		15	-02	L = 10906 мм			1								
		16	-03	L = 12122 мм				1							
		17	-04	L = 13320 мм					1						
		18	-05	L = 21002 мм						1					
		19	-06	L = 35520 мм							1				
		20	-07	L = 15726 мм								1			
		21	-08	L = 16926 мм									1		
		22	-09	L = 27010 мм										1	

Лит.										
Шифр	02Н18.06-Р1	02Н24.06-Р1	02Н30.06-Р1	02Н18.12-Р1	02Ж24.12-Р1	02Н30.12-Р1	02Н60.12-Р1	02Н18.18-Р1	02Ж24.18-Р1	02Н30.18-Р1

1.436.2-17.2.11.01.00.00 Лист 4

Копировал: Углева Формат 11

7766-03 ЭМ

Инв. № подл.	Подпись и дата	Взам. инв. №

Формат	Зона	Поз.	Обозначение	Наименование	Кол. на исполн. 2.11.01.00.00 - 10	11	12	13	14	15	16	17			Примечание
				Документация											
			2.11.01.00.00СБ	Сборочный чертеж											
				Сборочные единицы											
11		1	2.11.01.01.00 - 10	Рама	1										
			- 11	Рама		1									
			- 12	Рама			1								
			- 13	Рама				1							
			- 14	Рама					1						
			- 15	Рама						1					
			- 16	Рама							1				
			- 17	Рама								1			
11		2	2.11.01.02.00 - 10	Рама	1										
			- 11	Рама		1									
			- 12	Рама			1								
			- 13	Рама				1							

Лит.										
Шифр	02М60.18-Р1	02М18.24-Р1	02М24.24-Р1	02М30.24-Р1	02М60.24-Р1	02М48.12-Р1	02М48.18-Р1	02М48.24-Р1		

1.436.2-17.2.11.01.00.00 — Лист 5

Копировал: Углева — Формат: 11

Инв. № подл.	Подпись и дата	Взам. инв. №

Формат	Зона	Поз	Обозначение	Наименование	Кол. на исполн. 2.11.01.00.00 - 10	11	12	13	14	15	16	17			Примечание
11		2	2.11.01.02.00 - 14	Рама					1						
			- 15	Рама						1					
			- 16	Рама							1				
			- 17	Рама								1			
				Детали											
		3	2.11.01.00.01	Стяжка	6	3	3	4	6	5	5	5			
		4	2.11.01.00.02	Стяжка	6	3	3	4	6	5	5	5			
				Уплотнение											
				Профиль резиновый											
				1.00.00.00.02											
54		10	2.11.01.00.03 - 03	L = 4465 мм	1										
		11	- 04	L = 8930 мм							1				
		25	- 06	L = 10330 мм		1						1			

Лит.										
Шифр	02НБ0.18-Р1	02М18.24-Р1	02М24.24-Р1	02М30.24-Р1	02М60.24-Р1	02М48.12-Р1	02М48.18-Р1	02М48.24-Р1		

1.436.2-17.2.11.01.00.00 — Лист 6

Копировал: Углева — Формат: 11

17964-03 35

Формат	Зона	Поз.	Обозначение	Наименование	Кол. на исполн. 2.11.01.00.00- 10	11	12	13	14	15	16	17			Примечание
				Уплотнение											
				Профиль резиновый											
БЧ		26	2.11.01.00.03 – 07	L = 6684 мм			1		1						
		27	– 08	L = 7884 мм				1							
		28	– 09	L = 15568 мм						1					
				Уплотнение											
				Профиль резиновый											
				1.00.00.00.01											
БЧ		29	2.11.01.00.04 – 10	L = 45136 мм	1										
		30	– 11	L = 24732 мм		1									
		31	– 12	L = 27132 мм			1								
		32	– 13	L = 42820 мм				1							
		33	– 14	L = 72352 мм					1						
		34	– 15	L = 26640 мм						1					
		35	– 16	L = 33852 мм							1				
				Лит.											
				Шифр	02Н6018-Р1	02Н1824-Р1	02Н2424-Р1	02Н3024-Р1	02Н6024-Р1	02Н4812-Р1	02Н4818-Р1	02Н4824-Р1			

Инв. № подл	Подпись и дата	Взам. инв. №

Формат	Зона	Поз.	Обозначение	Наименование	Кол. на исполн. 2.11.01.00.00- 10	11	12	13	14	15	16	17			Примечание
БЧ		36	2.11.01.00.04 – 17	L = 54264											
		37	2.11.01.00.05	Стяжка											
				Лист Б-ПН-2 ГОСТ 19903-74											
				4-IV ВСт3кп2 ГОСТ 16523-70											
				80 х 50		6	6	8	12			10			
				Лит.											
				Шифр	02Н6018-Р1	02Н1824-Р1	02Н2424-Р1	02Н3024-Р1	02Н6024-Р1	02Н4812-Р1	02Н4818-Р1	02Н4824-Р1			

2.11.01.00.00 СБ

Рис. 1

Вид сзади

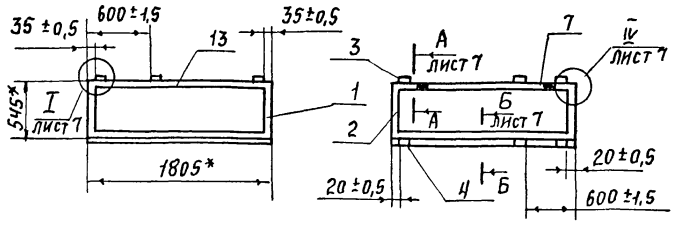

Рис. 2

Остальное - см. рис. 1

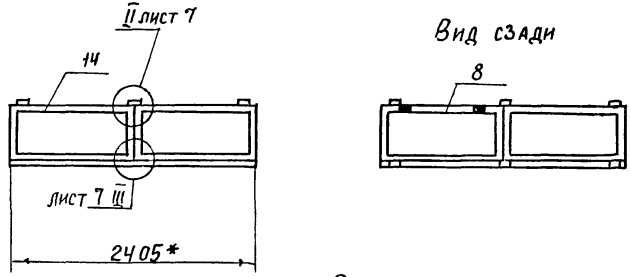

Рис. 3

Остальное - см. рис. 1

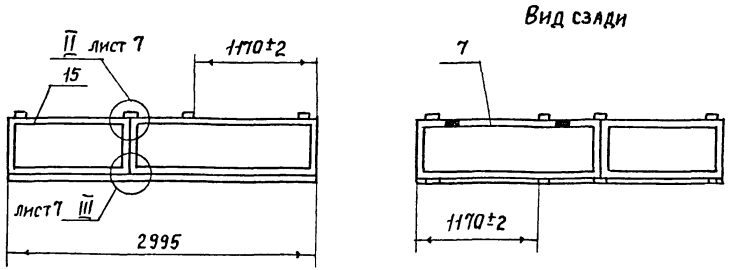

Рис. 4

Остальное - см. рис. 1

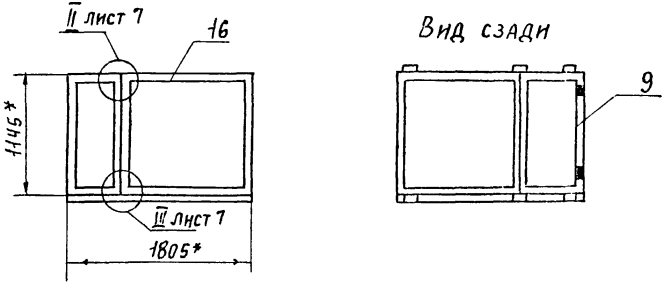

Обозначение	Рис.	№ шва 1 Кол. швов	№ шва 2 Кол. швов	Масса, кг Резина	Сталь	Всего
2.11.01.00.00	1	12	—	0,694	25,46	26,15
-01	2	12	—	0,502	33,75	31,25
-02	3	16	—	0,693	40,69	41,38
-03	4	12	—	0,512	36,74	31,25

1. *Размеры для справок.
2. Уплотнения поз. 7÷12, 13÷22 и 25÷36 клеить к раме в соответствии с 1.00.00.00.00 ТУ.

Продолжение см. лист 2

Разраб.	Иванова		17.03.81
Пров.	Кашкинов		17.04.81
Т. контр.	Агапова		17.04.81
Рук. пр.	Лебедев		17.04.81
Н. контр.	Веневцева		17.04.81
Утв.	Лебедев		17.04.81

1.436.2-17. 2.11.01.00.00 СБ

Рама
Сборочный чертеж

Стадия	Масса	Масштаб
Р	см. табл.	1:40
Лист 1	Листов 8	

Минмонтажспецстрой СССР
Гипроспецлегконструкция

Взам. инв. № | Подпись и дата | Инв. № подл.

Рис. 5

остальное - см. рис. 1

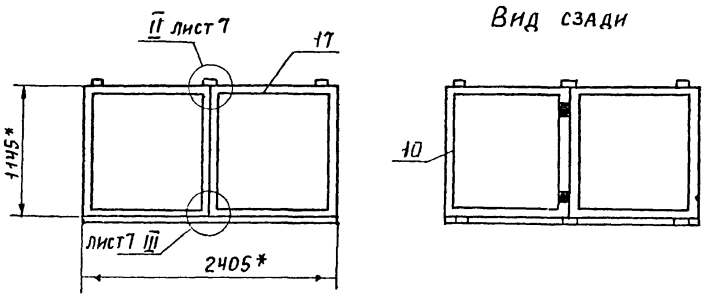

Рис. 6

остальное - см. рис. 1

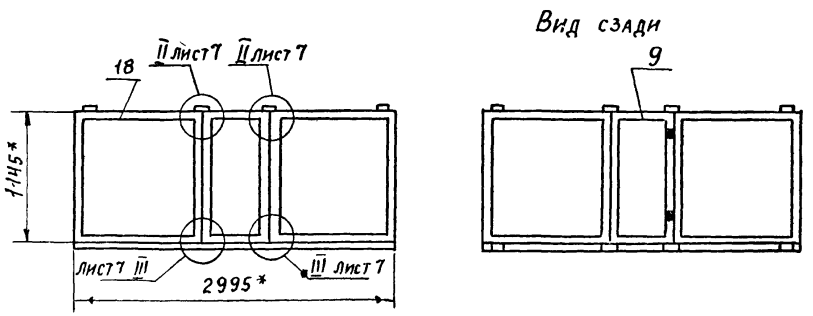

Рис. 7

остальное - см. рис. 1

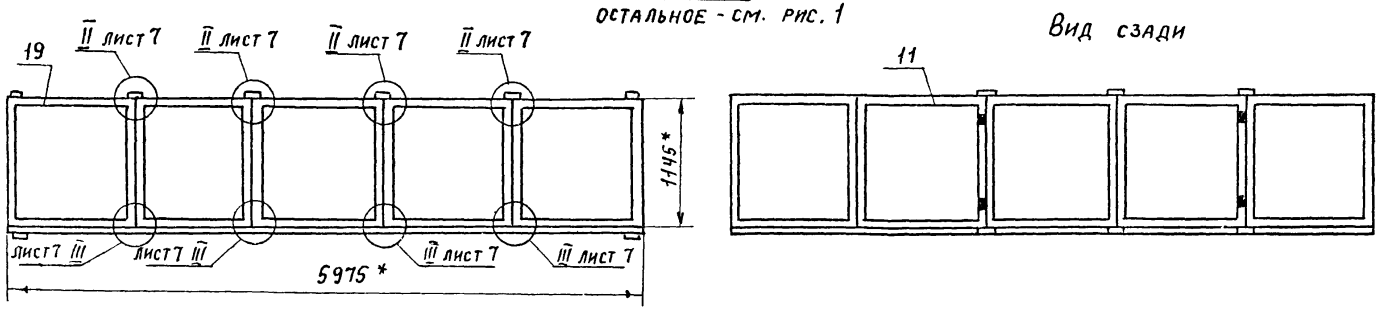

Обозначение	Рис.	№ шва 1 Кол. швов	№ шва 2 Кол. швов	Масса, кг Резина	Сталь	Всего
2.11.01.00.00-04	5	12	—	0,69	43,14	43,85
-05	6	16	—	0,512	56,28	56,79
-06	7	20	—	1,382	106,62	108

3. Маркировать по специф. Способ нанесения и шрифт по 1.00.00.00.00 ТУ.

4. Остальные технические требования по 1.00.00.00.00 ТУ.

Рис. 8

Остальное - см. рис.1

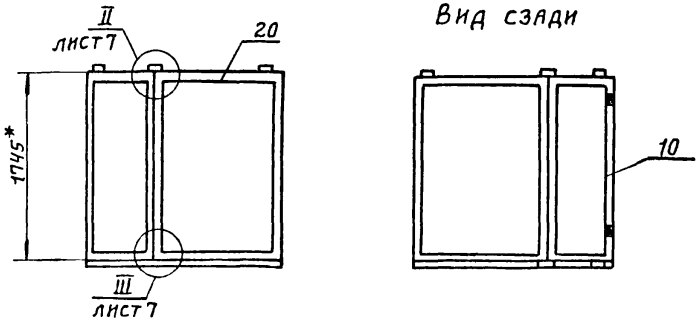

Рис. 9

Остальное - см. рис.1

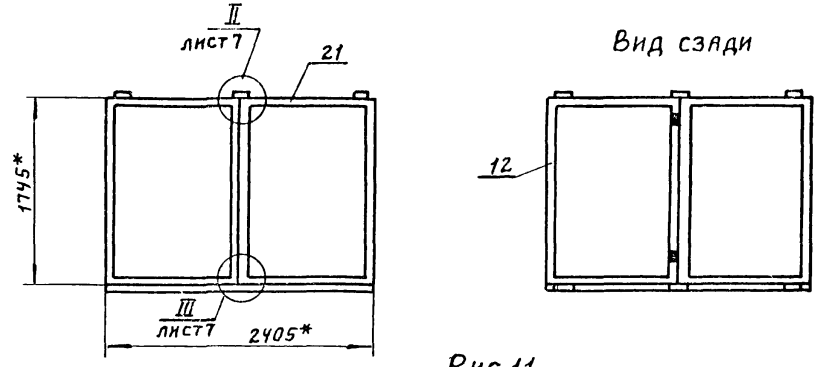

Рис. 10

Остальное - см. рис.1

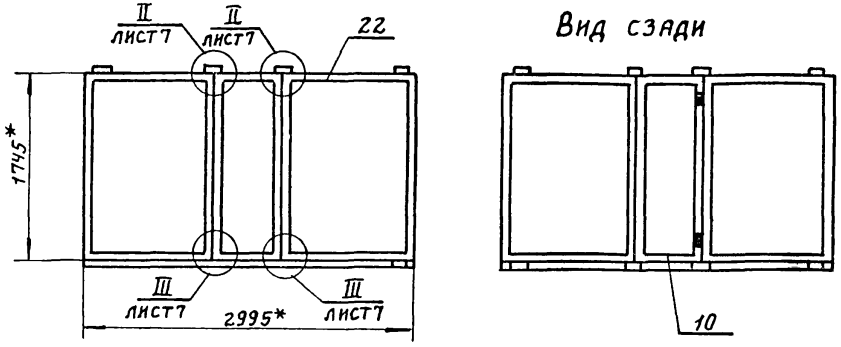

Рис. 11

Остальное - см. рис.1

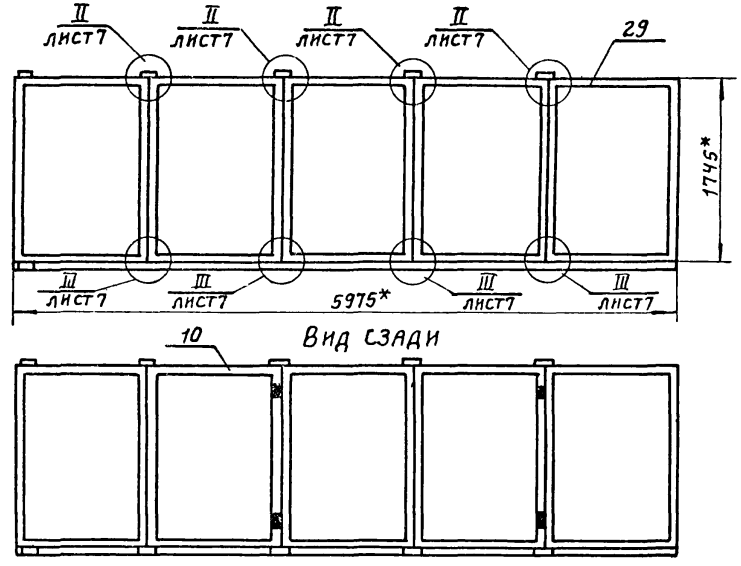

Обозначение		№ шва 1 Кол. швов	№ шва 2 Кол. швов	Масса, кг Резина	Масса, кг Сталь	Масса, кг Всего
2.11.01.00.00-07	8	12	—	0.7	46.7	47.45
-08	9	12	—	0.876	52.94	53.81
-09	10	16	—	0.699	68.94	70.63
-10	11	20	—	1.756	130.15	131.9

Взам. инв. № | Подпись и дата | Инв. № подл.

Рис.12

Остальное-см. рис.1

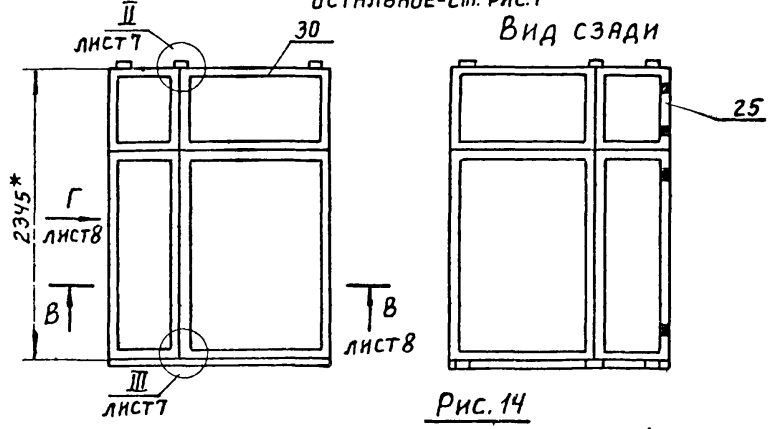

Рис.13

Остальное-см. рис.1

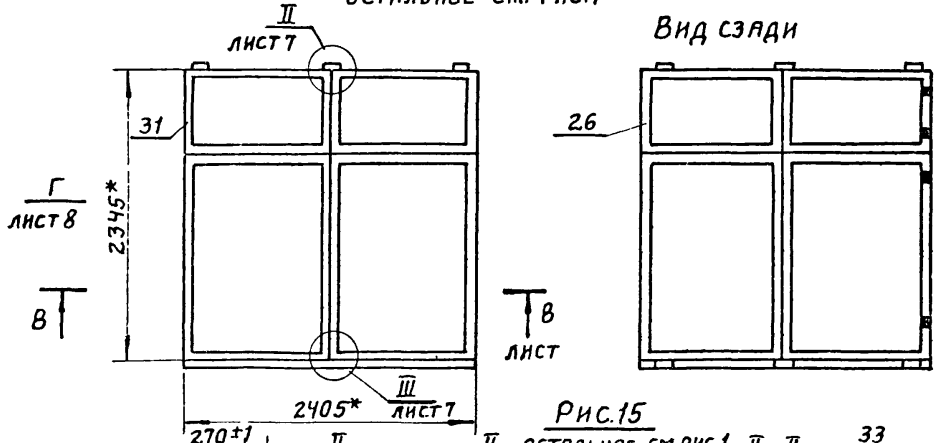

Рис.14

Остальное-см. рис.1

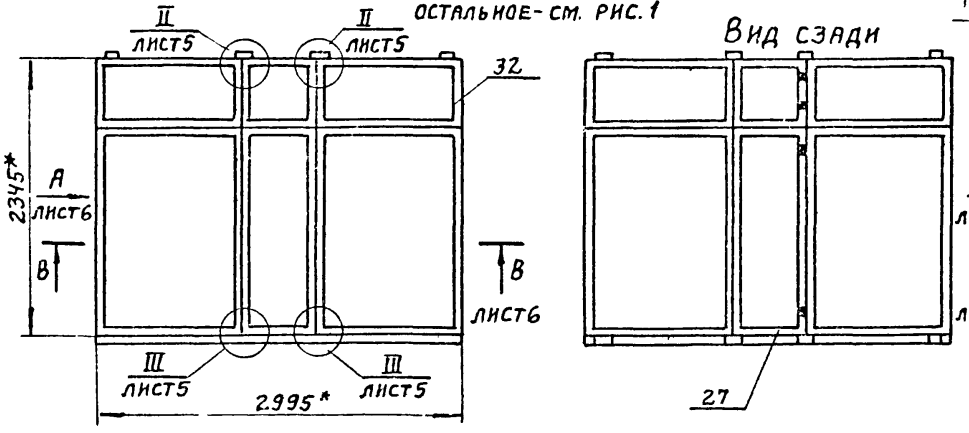

Рис.15

Остальное-см.рис.1

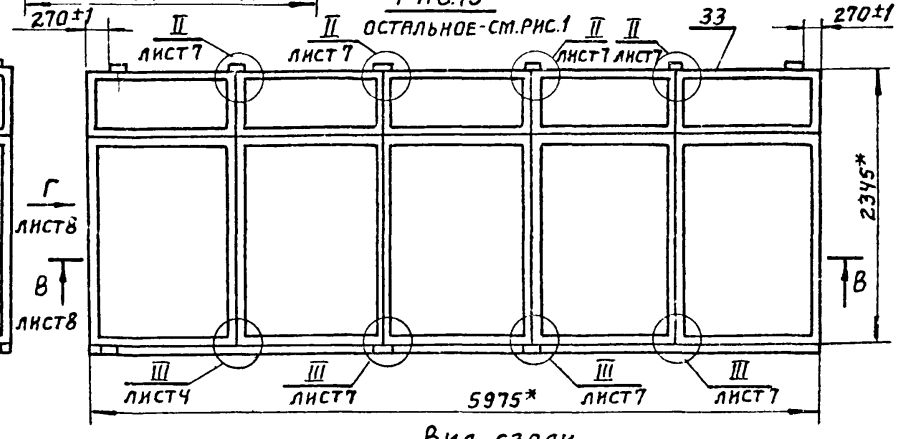

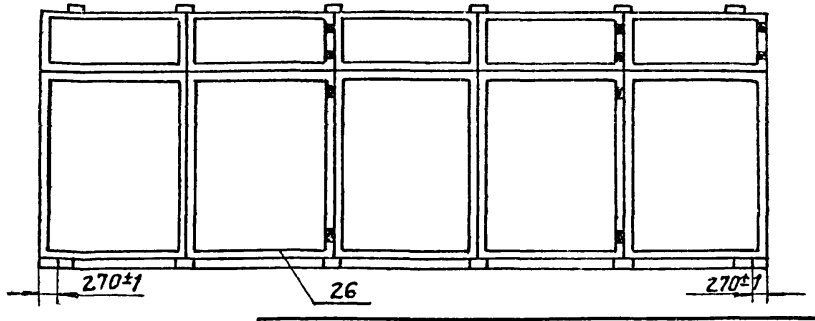

Обозначение	Рис.	№ шва 1 Кол. швов	№ шва 2 Кол. швов	Масса, кг Резина	Сталь	Всего
2.11.01.00.00-11	12	12	12	0,677	68,9	69,51
-12	13	12	12	1,41	77,05	78,46
-13	14	16	16	1,053	101,26	102,31
-14	15	20	20	2,821	182,58	185,4

Рис. 16

Остальное см. рис. 1

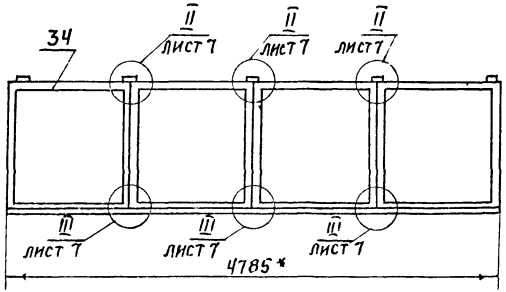

Вид сзади

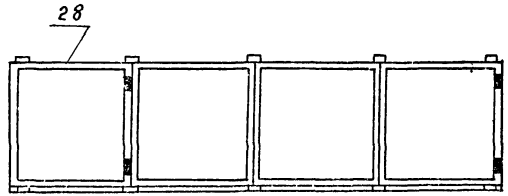

Рис. 17

Остальное см. рис. 1

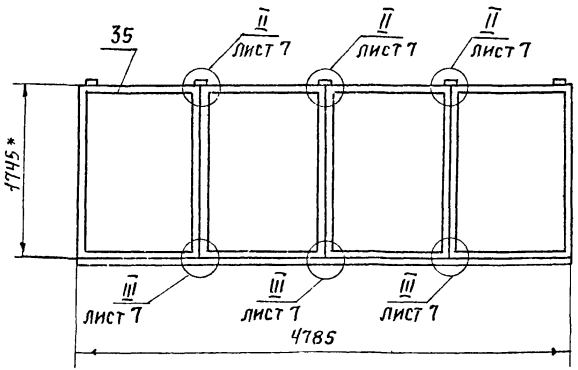

Вид сзади

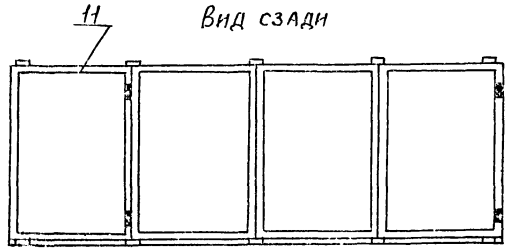

Инв. № подл. | Подпись и дата | Взам. инв. №

Рис. 18

Остальное см. рис. 1

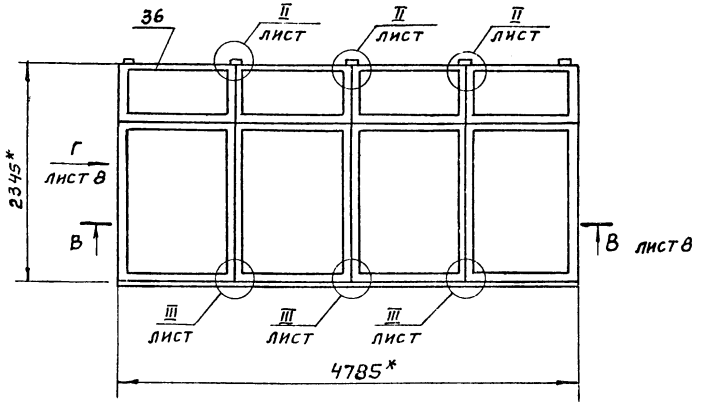

Вид сзади

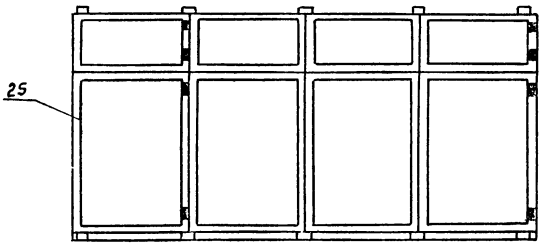

Обозначение	Рис.	№ шва		Масса, кг		
		1	2	Резина	Сталь	Всего
2.11.01.00.00 - 15	16	18	—	1,1	85,29	86,39
-16	17	18	—	1,4	104,12	105,52
-17	18	18	—	2,25	146,06	148,31

2.11.01.00.000Б

А - А лист 1
м 1:2

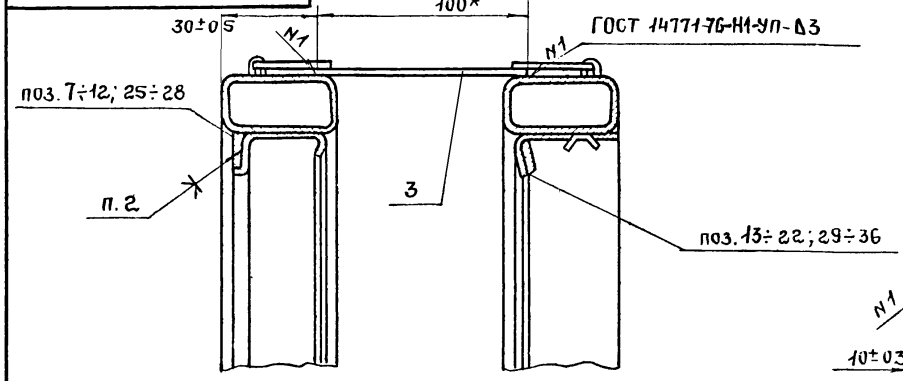

Б - Б лист 1
м 1:2

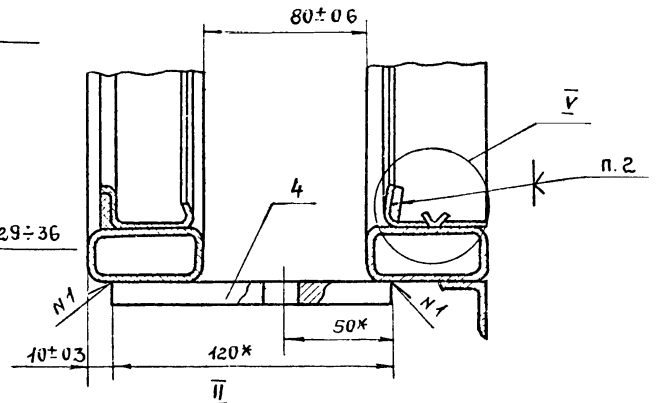

II
м 1:2 лист 1

I
м 1:2 лист 1

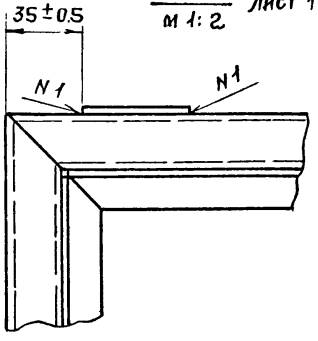

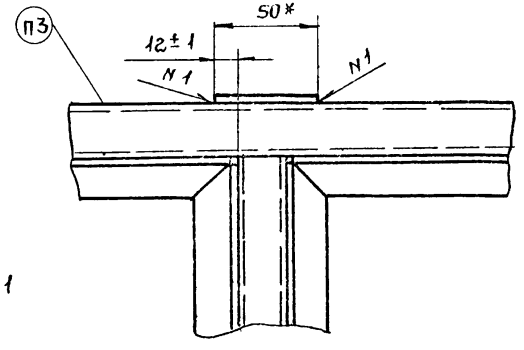

III
м 1:2 лист 1

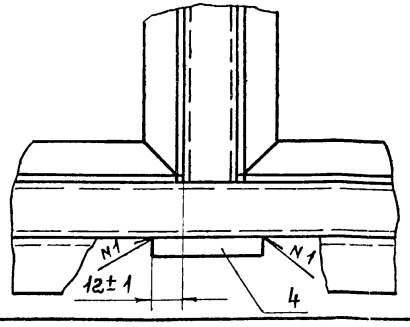

IV
м 1:2 лист 1

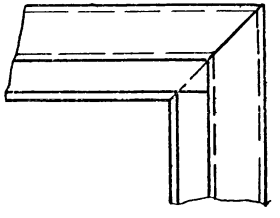

Взам. инв. № | Подпись и дата | Инв. № подл.

Вид Г
м 1:2
лист 4,6

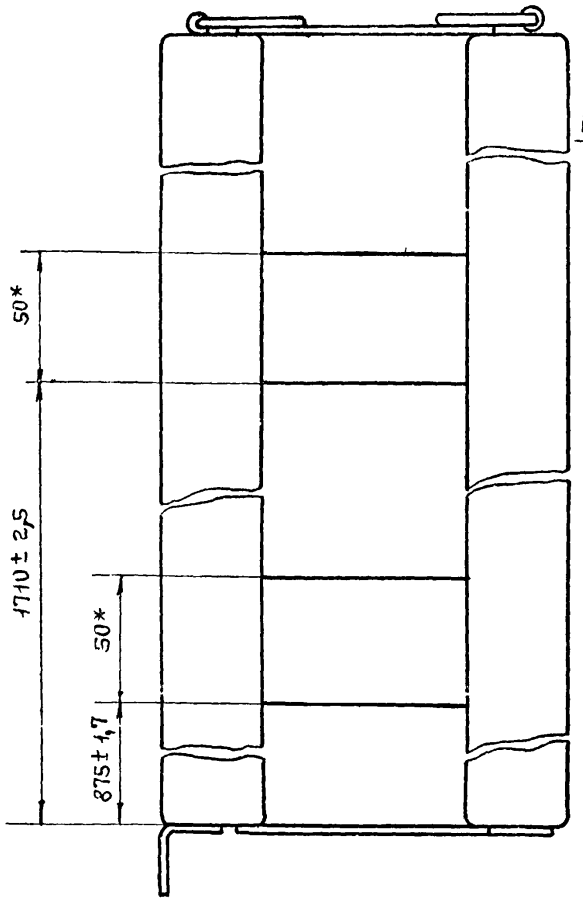

В – В
м 1:2
лист 4,6

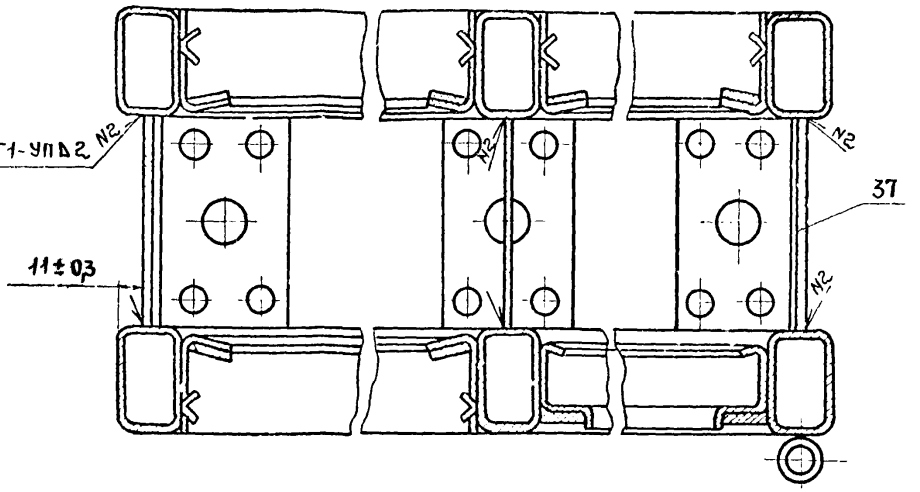

V
м 1:1
лист 7

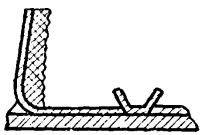

Инв. № подл.	Подпись и дата	Взам. инв. №

Формат	Зона	Поз.	Обозначение	Наименование	Колич. на испол. 2.11.01.01.00- –	01	02	03	04	05	06	07	08	09	Примечание
				Документация											
12			2 11 01 01 00 СБ	Сборочный чертеж	X	X	X	X	X	X	X	X	X	X	
				Детали											
11		1	1.01.01.00.01	Серьга	2	2	2	2	2	2	2	2	2	2	
		2	1.01.01.00.02	Скоба	2	2	2	2	2	2	2				
		3	1.01.01.03.03	Стяжка	2	2	2					2			
		4	1.01.01.00.03 -01	Стяжка	2			2					2		
		5	-02	Стяжка		2			2					2	
		6	-03	Стяжка			2			2					
		7	-04	Стяжка				2	2	2	2				

Лит	Шифр	02Н18.06-Р1	02Н24.06-Р1	02Н30.06-Р1	02Н18.12-Р1	02Н24.12-Р1	02Н30.12-Р1	02Н60.12-Р1	02Н18.18-Р1	02Н24.18-Р1	02Н30.18-Р1

Исполнения 10÷17 см. листы 3÷4

Разраб	Иванова		12.88
Пров	Кашкинов		12.88
Рук. пр.	Лебедев		12.88
Н. контр.	Всневцева		12.88
Утв.	Лебедев		12.88

1.436.2-17.2.11.01.01.00

Рама

Стадия	Лист	Листов
Р	1	4

Минмонтажспецстрой СССР
Гипроспецлегконструкция

Формат 11

Копировал: Свинарева

Инв. № подл.	Подпись и дата	Взам. инв. №

Формат	Зона	Поз.	Обозначение	Наименование	Кол. на испол. 2.11.01.01.00- –	01	02	03	04	05	06	07	08	09	Примечание
		8	1.01.01.00.03 -05	Стяжка							2				
		9	-06	Стяжка								2	2	2	
		10	1.01.01.00.04	Уголок	2	4	4								
		11	-01	Уголок	2		2								
		12	-02	Уголок		4	2	2	4	4	10	2	4	4	
		13	-03	Уголок				2		2		2		2	
		14	-04	Уголок				4	4	6	10				
		15	-05	Уголок								4	4	6	
		16	1 01 01 00 06	Стойка		1	1								
		17	-01	Стойка				1	1	2	4				
		18	-02	Стойка								1	1	2	
		19	1 01 01 00 07	Нащельник	1			1				1			
		20	-01	Нащельник		1			1				1		
		21	-02	Нащельник			1			1				1	
		22	-03	Нащельник							1				

Лит.	Шифр	02Н18.06-Р1	02Н24.06-Р1	02Н30.06-Р1	02Н18.12-Р1	02Н24.12-Р1	02Н30.12-Р1	02Н60.12-Р1	02Н18.18-Р1	02Н24.18-Р1	02Н30.18-Р1

1.436.2-17.2 11 01.01.00

7766Т-03 45

Формат	Зона	Поз.	Обозначение	Наименование	Кол. на испол. 2.11.01.01.00- 10	11	12	13	14	15	16	17			Примечание
				Документация											
			2.11.01.01.00СБ	Сборочный чертеж											
				Детали											
		1	1.01.01.00.01	Серьга	2	2	2	2	2	2	2	2			
		2	1.01.01.00.02	Скоба	2	2	2	2	2	2	2	2			
		4	1.01.01.00.03-01	Стяжка		2									
		5	-02	Стяжка			2								
		6	-03	Стяжка				2							
		7	-04	Стяжка						2					
		8	-05	Стяжка	2				2						
		9	-06	Стяжка	2						2				
		26	-08	Стяжка						2	2	2			
		27	-09	Стяжка		2	2	2	2			2			

Лит.										
Шифр	02НБ0.18-Р1	02НВ.24-Р1	02НВ4.24-Р1	02НВ0.24-Р1	02НБ0.24-Р1	02НВ8.12-Р1	02НВ.18-Р1	02НВ.24-Р1		

1.436.2-17.2.11.01.01.00 Лист 3

Копировал: Углева Формат: 11

Инв. № подл.	Подпись и дата	Взам. инв. №

Формат	Зона	Поз.	Обозначение	Наименование	Кол. на испол. 2.11.01.01.00- 10	11	12	13	14	15	16	17			Примечание
		12	1.01.01.00.04-02	Уголок	10	4	8	8	20	8	8	16			
		13	-03	Уголок		4		4							
		14	-04	Уголок						8					
		15	-05	Уголок	10	4	4	6	10		8	8			
		28	-06	Уголок		2	4	6	10			8			
		17	1.01.01.00.06-01	Стойка						3					
		18	-02	Стойка	4						3				
		29	-03	Стойка		1	1	2	4			3			
		30	-04	Стойка		1		1							
		31	-05	Стойка		1	2	2	5			4			
		19	1.01.01.00.07	Нащельник		1									
		20	-01	Нащельник			1								
		21	-02	Нащельник				1							
		22	-03	Нащельник	1				1						
		23	-05	Нащельник						1	1	1			

Лит.										
Шифр	02НБ0.18-Р1	02НВ.24-Р1	02НВ4.24-Р1	02НВ0.24-Р1	02НБ0.24-Р1	02НВ8.12-Р1	02НВ.18-Р1	02НВ.24-Р1		

1.436.2-17.2.11.01.01.00 Лист 4

Копировал: Углева Формат: 11

17661-03 46

2.11.01.01.00

Рис. 1

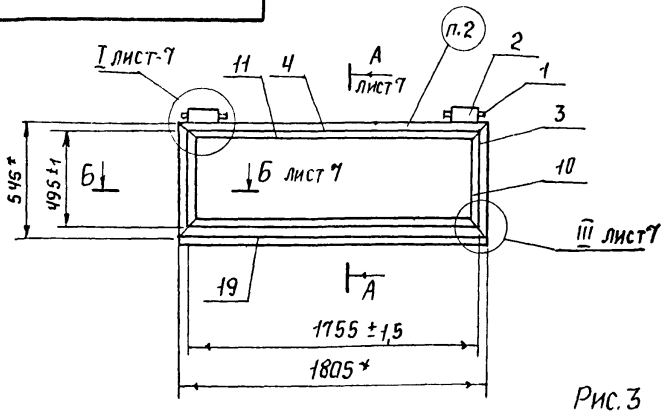

Рис. 2

Остальное - см. рис. 1

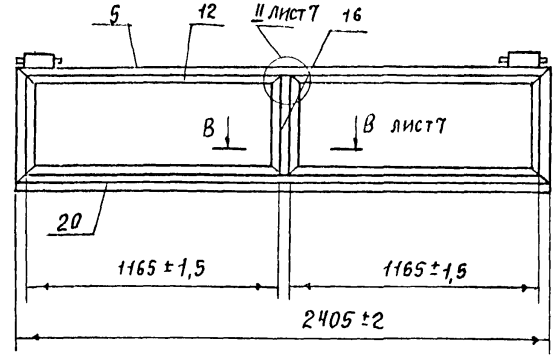

Рис. 3

Остальное - см. рис. 1

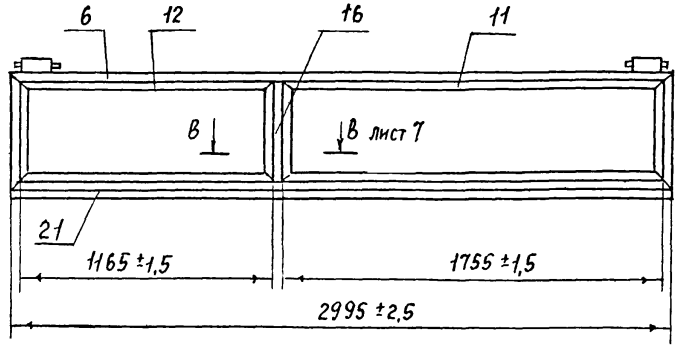

1. *Размеры для справок.
2. Типы и количество швов - см. табл. 2
3. Технические требования по 1.00.00.00.00 ТУ.
4. При изготовлении рамы допускается укрупненная сборка деталей.

Таблица 1

Обозначение	Рис.	Масса, кг
2.11.01.01.00	1	12,3
-01	2	16,8
-02	3	20,1

				1.436.2-17 2.11.01.01.00 СБ	
				Рама Сборочный чертеж	Стадия: Р; Масса: См. табл.; Масштаб: 1:20
					Лист 1; Листов 8
Разраб.	Иванова				Минмонтажспецстрой СССР Гипроспецлегконструкция
Пров.	Кашкинов				
Т. контр	Захарова				
Рук. пр.	Лебедев				
Н. контр.	Венецева				
Утв.	Лебедев				

Инв. № подл. | Подпись и дата | Взам. инв. №

Рис. 4
Остальное - см. рис. 1

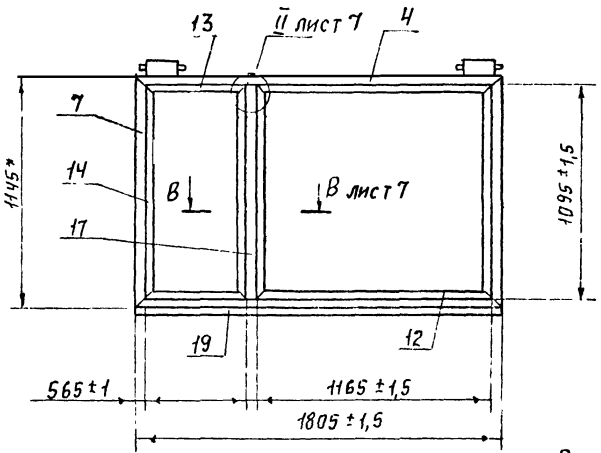

Рис. 5
Остальное см. рис. 1

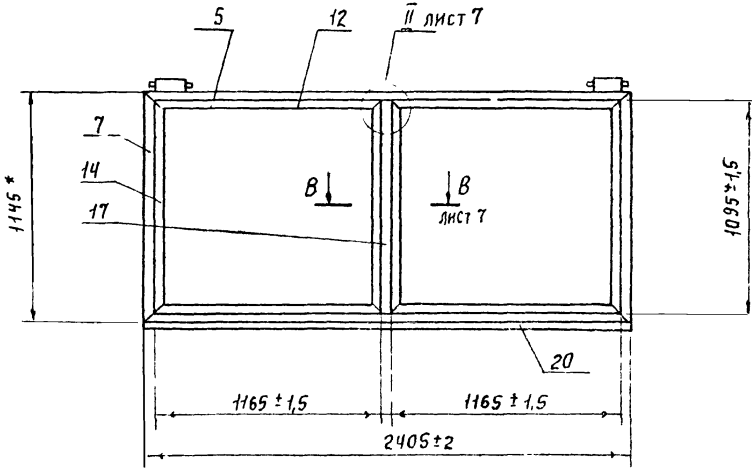

Рис. 6
Остальное - см. рис. 1

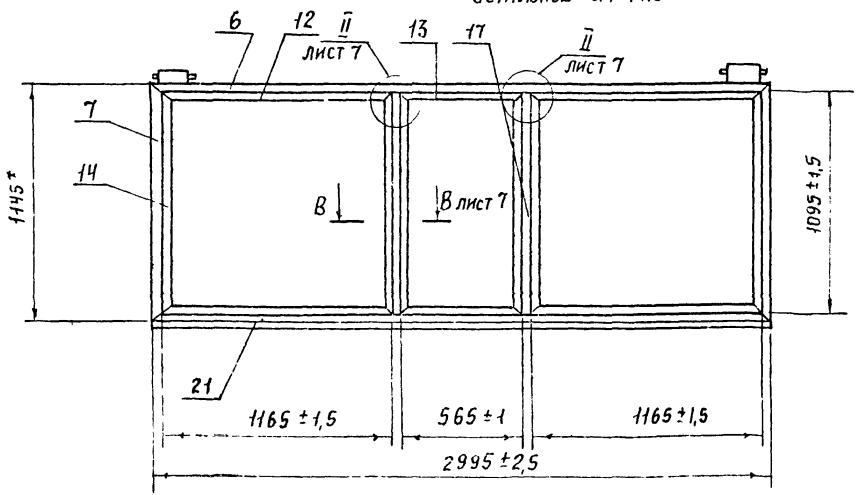

Продолжение таблицы 1

Обозначение	Рис.	Масса, кг
2.11.01.01.00-03	4	18,4
-04	5	21,4
-05	6	27,9

Рис. 7

Остальное - см. рис. 1

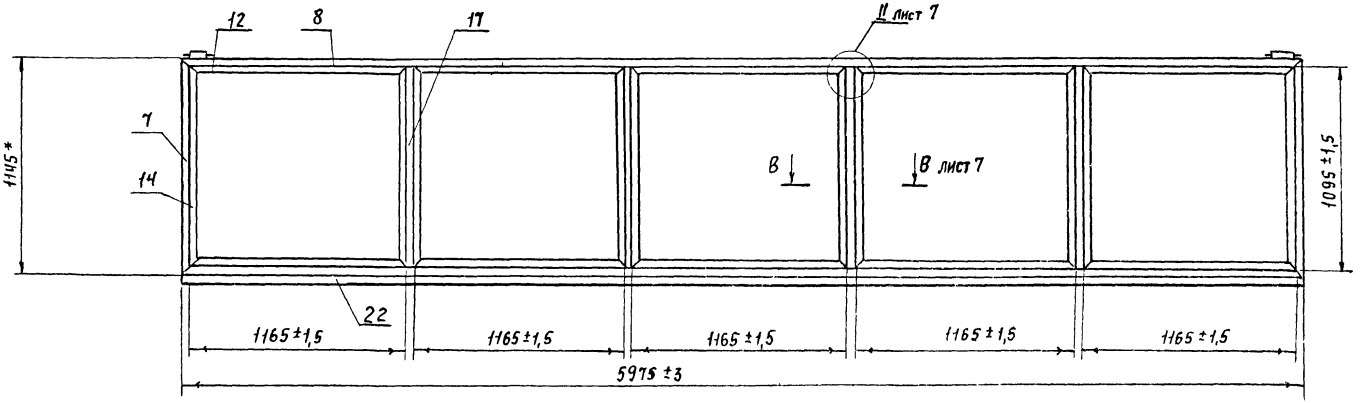

Рис. 8

Остальное - см. рис. 1

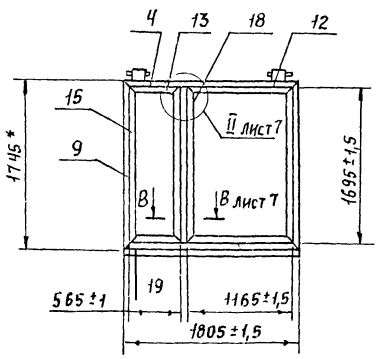

Рис. 9

Остальное - см. рис. 1

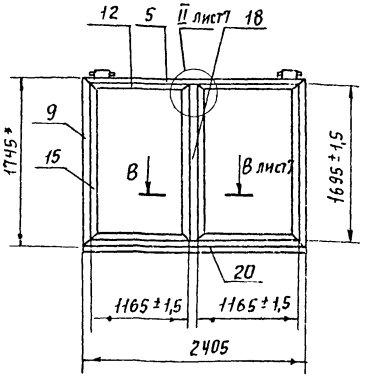

Продолжение табл. 1

Обозначение	Рис.	Масса, кг
2.11.01.01.00-06	7	53,6
-07	8	23
-08	9	26,05

2.11.01.01.00СБ

Рис. 10
м 1:40

Остальное - см. рис. 1

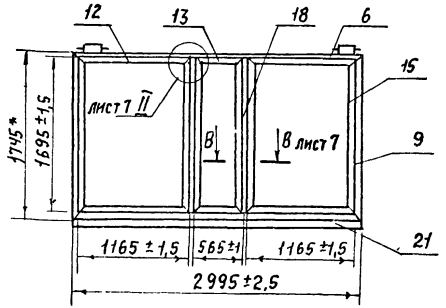

Рис. 11
м1:40

Остальное - см. рис. 1

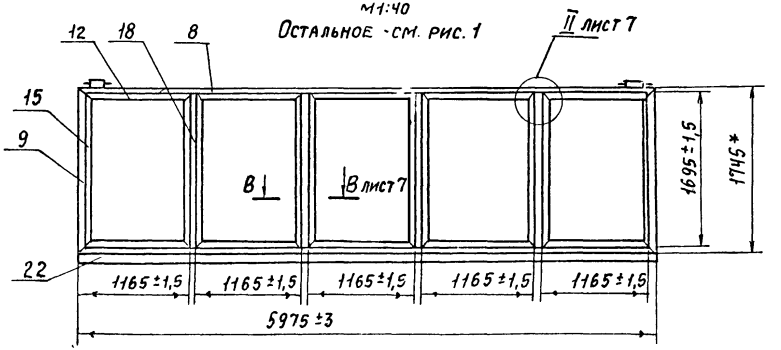

Рис. 12
м1:40

Остальное - см. рис. 1

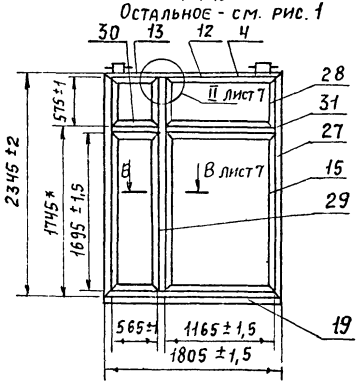

Рис. 13
м1:40

Остальное - см. рис. 1

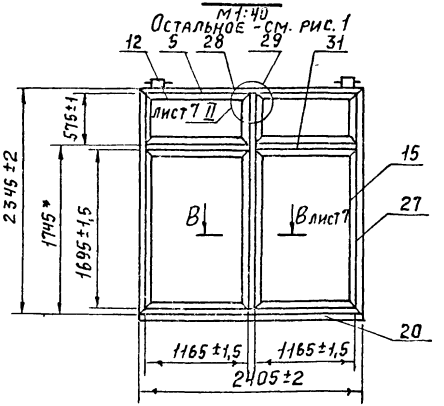

Продолжение табл. 1

Обозначение	Рис.	Масса, кг
2.11.01.01.00-09	10	34,3
-10	11	65,03
-11	12	33,16
-12	13	37,90

Рис. 14
м 1:40
Остальное - см. рис. 1

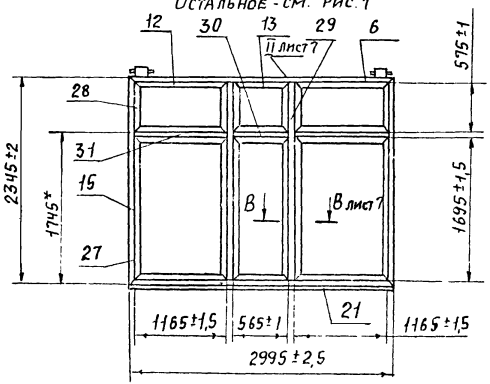

Рис. 15
м 1:40
Остальное - см. рис. 1

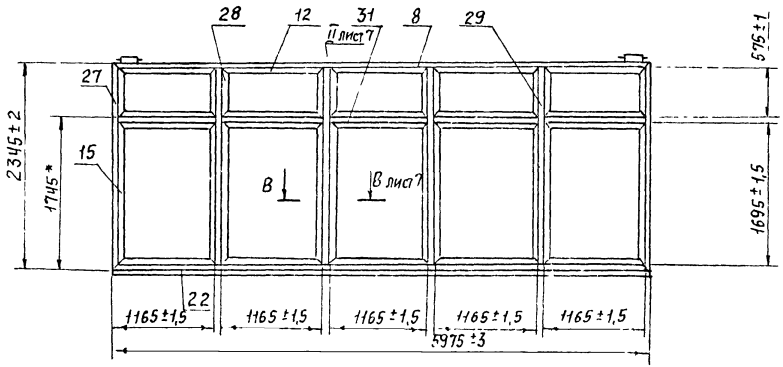

Продолжение табл. 1

Обозначение	Рис.	Масса, кг
2.11.01.01.00-13	14	49,5
-14	15	93,8

Рис. 16

Остальное - см. рис. 1

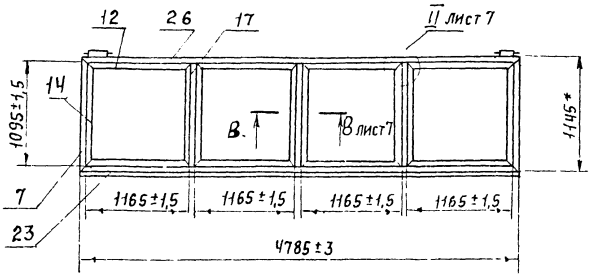

Рис. 17

Остальное - см. рис. 1

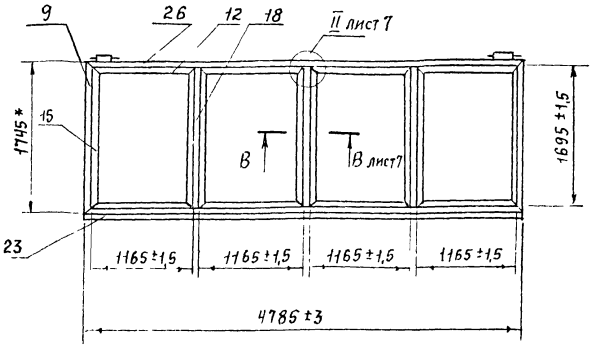

Рис. 18

Остальное - см. рис. 1

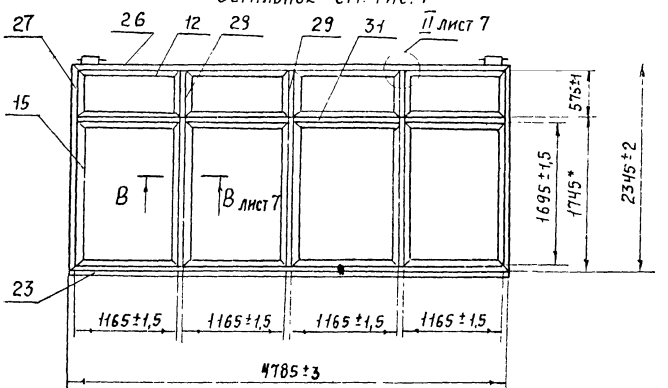

Продолжение табл 1

Обозначение	Рис	Масса, кг
2.11.01.01.00-15	16	42,88
-16	17	52,02
-17	18	75,04

2.11.01.01.00СБ

I
м 1:2 лист 1

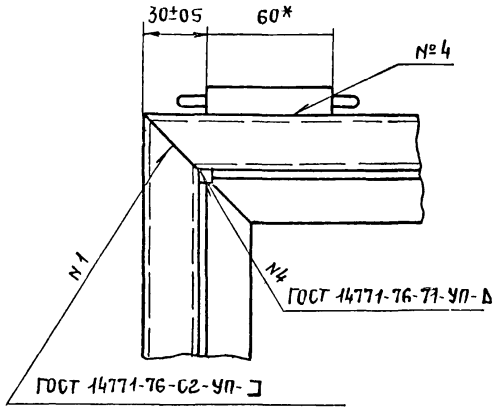

II
м 1:2 лист 1,2,3,4,5,6

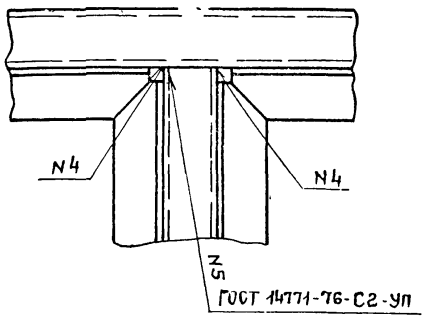

III
м 1:2 лист 1

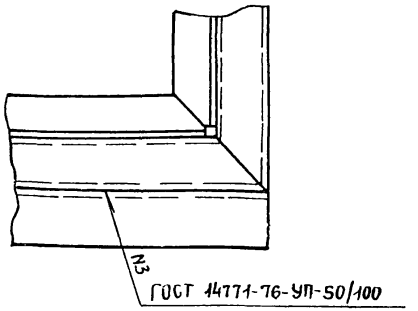

А-А
м 1:2 лист 1

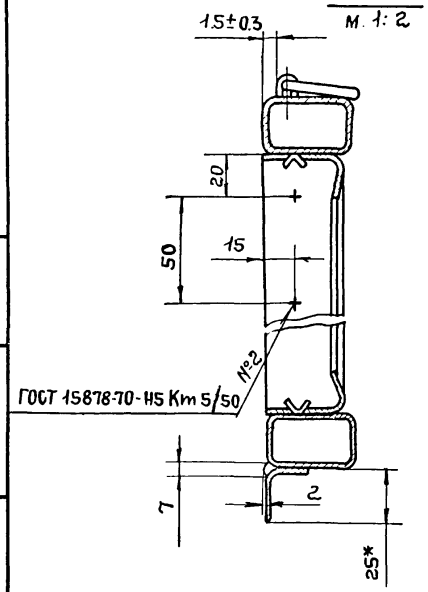

Б-Б
м 1:2 лист 1

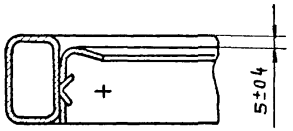

В-В
м 1:2 лист 1,2,3,4,5,6

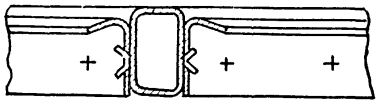

Инв. № подл.	Подпись и дата	Взам. инв. №

1436.2-17. 2.11.01.01.00СБ	Лист 7

Табл 2

Обозначение	Рис	№ шва				
		1	2	3	4	5
		Количество швов				
2.11.01.01.00	1	4	4	1	8	—
-01	2	4	8	1	12	4
-02	3	4	8	1	12	4
-03	4	4	8	1	12	4
-04	5	4	8	1	12	4
-05	6	4	12	1	12	8
-06	7	4	20	1	24	16
-07	8	4	8	1	12	8
-08	9	4	8	1	12	8
-09	10	4	12	1	16	8
-10	11	4	20	1	24	16
-11	12	4	16	1	20	12
-12	13	4	16	1	20	12
-13	14	4	24	1	28	20
-14	15	4	46	1	44	36
-15	16	4	16	1	20	12
-16	17	4	16	1	20	12
-17	18	4	32	1	36	28

Инв. № подл.	Подпись и дата	Взам. инв. №

Формат	Зона	Поз	Обозначение	Наименование	Кол. на исполн. 2.11.01.02.00 —	01	02	03	04	05	06	07	08	09	Примечание
				Документация											
			2.11.01.02.00	Сборочный чертеж	X	X	X	X	X	X	X	X	X	X	
				Сборочные единицы											
11		1	1.03.01.01.00	Полупетля	2	2	2	2	2	2	4	2	2	2	
				Детали											
11		3	1.01.01.00.01	Серьга	2	3	3	2	3	3	6	2	3	3	

Исполнения 10÷17 см. листы 4÷5

Лит.										
Шифр	02Н18.06-Р1	02Н24.06-Р1	02Н30.06-Р1	02Н18.12-Р1	02Н24.12-Р1	02Н30.12-Р1	02Н60.12-Р1	02Н18.18-Р1	02Н24.18-Р1	02Н30.18-Р1

Разраб.	Иванова		17.05.91
Пров.	Кашкинов		17.05.91
Рук. пр.	Лебедев		17.05.91
Н. контр.	Веневцева		17.05.91
Утв.	Лебедев		17.05.91

1436.2-17.2.11.01.02.00

Рама

Стадия	Лист	Листов
Р	1	6

Минмонтажспецстрой СССР
Гипроспецлегконструкция

Копировал Свинарева Формат: 11

Инв. № подл.	Подпись и дата	Взам. инв. №

			Обозначение	Наименование	Кол. на исполн. 2.11.01.02.00 —	01	02	03	04	05	06	07	08	09	Примечание
11		4	1.01.01.02.02	Скоба	2	3	3	2	3	3	6	2	3	3	
		5	1.01.01.00.03	Стяжка	2	2	2								
		6	-01	Стяжка	2			2				2			
		7	-02	Стяжка		2			2				2		
		8	-03	Стяжка			2			2				2	
		9	-04	Стяжка				2	2	2	2				
		10	-05	Стяжка							2				
		11	-06	Стяжка								2	2	2	
12		12	1.01.01.00.04	Уголок		2	2								
		13	-02	Уголок		2	2	2	2	4	6	2	2	4	
		14	-04	Уголок				2	2	4	6				
		15	-05	Уголок								2	2	4	
		16	1.01.01.00.06	Стойка		1	1								
		17	-01	Стойка				1	1	2	4				
		18	-02	Стойка								1	1	2	

Лит.										
Шифр	02Н18.06-Р1	02Н24.06-Р1	02Н30.06-Р1	02Н18.12-Р1	02Н24.12-Р1	02Н30.12-Р1	02Н60.12-Р1	02Н18.18-Р1	02Н24.18-Р1	02Н30.18-Р1

1436.2-17.2.11.01.02.00

Лист 2

1986-03 55

Формат	Зона	Поз	Обозначение	Наименование	Кол на исполн 2.11.01.02.00 –	01	02	03	04	05	06	07	08	09	Примечание
		19	1.03.01.00 01	Притвор		2			2		4		2		
		20	-01	Притвор				2	2	2	4				
		21	-02	Притвор								2	2	2	
		22	-03	Притвор				2		2		2		2	
		23	-05	Притвор	2	2	2								
		24	-06	Притвор	2		2								
				Лит											
				Шифр	02М18.06-Р1	02М24.06-Р1	02М30.06-Р1	02М18.12-Р1	02М24.12-Р1	02М30.12-Р1	02М60.12-Р1	02М18.18-Р1	02М24.18-Р1	02М30.18-Р1	

1.436.2-17.2.11.01.02.00 Лист 3

Копировал: Углева Формат: 11

Инв. № подл.	Подпись и дата	Взам. инв. №

Формат	Зона	Поз.	Обозначение	Наименование	Кол. на исполн. 2.11.01.02.00 – 10	11	12	13	14	15	16	17			Примечание
				Документация											
12			2.11.01.02.00	Сборочный чертеж											
				Сборочные единицы											
11		1	1.03.01.01.00	Полупетля	4	4	4	4	8	4	4	8			
				Детали											
11		3	1.01.01.00.01	Серьга	6	2	3	3	6	5	5	5			
11		4	1.01.01.00.02	Скоба	6	2	3	3	6	5	5	5			
		6	1.01.01.00.03-01	Стяжка		2									
		7	-02	Стяжка			2								
		8	-03	Стяжка				2							
		9	-04	Стяжка						2					
		10	-05	Стяжка	2				2						
		11	-06	Стяжка	2						2				
				Лит.											
				Шифр	02М60.18-Р1	02М18.24-Р1	02М24.24-Р1	02М30.24-Р1	02М60.24-Р1	02М18.12-Р1	02М60.18-Р1	02М18.24-Р1			

1.436.2-17.2.11.01.02.00 Лист 4

Копировал: Углева Формат: 11

7667-03 56

Инв. № подл.	Подпись и дата	Взам. инв. №

Формат	Зона	Поз.	Обозначение	Наименование	Кол. на исполн. 2.11.01.02.00- 10	11	12	13	14	15	16	17			Примечание
		27	1.01.01.00.03- 08	Стяжка						2	2	2			
		28	- 09	Стяжка		2	2	2	2			2			
		13	1.01.01.00.04 - 02	Уголок	6	4	4	8	12	4	4	8			
		14	- 04	Уголок						4					
		15	- 05	Уголок	6	2	2	4	6		4	4			
		29	- 06	Уголок		2	2	4	6			4			
		17	1.01.01.00.06 - 01	Стойка						3					
		18	- 02	Стойка	4						3				
		30	- 03	Стойка		1	1	2	4			3			
		31	- 04	Стойка		1		1							
		32	- 05	Стойка		1	2	2	5			4			
		19	1.03.01.00.01	Притвор	4		4		8	4	4	8			
		20	-01	Притвор						4					
		21	- 02	Притвор	4	2	2	2	4		4	4			
		33	- 03	Притвор		4		4							

Лит.										
Шифр	02Н6018-Р1	02Н1824-Р1	02Н2424-Р1	02Н3024-Р1	02Н6024-Р1	02Н4812-Р1	02Н4818-Р1	02Н4824-Р1		

1.436.2-17. 2.11.01.02.00

Лист 5

Копировал Ермолина

Формат А1

Инв. № подл.	Подпись и дата	Взам инв. №

Формат	Зона	Поз.	Обозначение	Наименование	Кол. на исполн. 10	11	12	13	14	15	16	17			Примечание
		34	1.03.01.00.01 - 04	Притвор		2	2	2	4			4			

Лит										
Шифр	02Н6018-Р1	02Н1824-Р1	02Н2424-Р1	02Н3024-Р1	02Н6024-Р1	02Н4812-Р1	02Н4818-Р1	02Н4824-Р1		

1.436.2-17. 2.11.01.02.00

Лист 6

17867-03 57

2.11.01.02.00СБ

Рис. 1

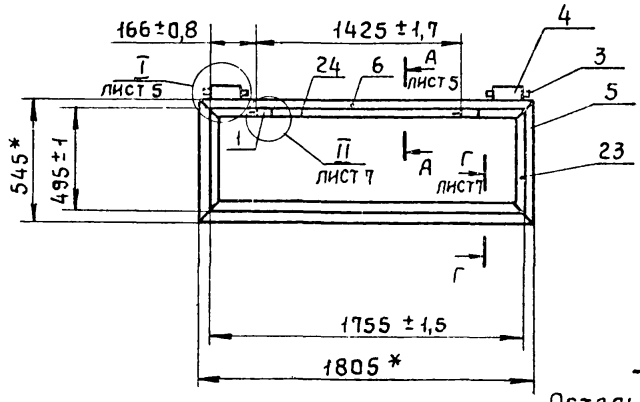

Рис. 2

Остальное - см. рис. 1

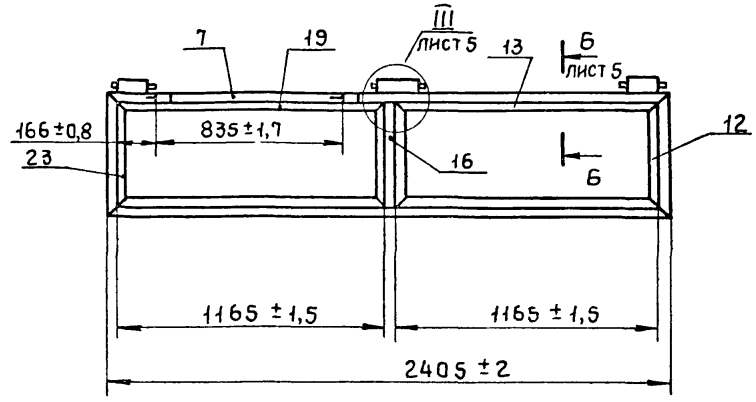

Рис. 3

Остальное - см. рис. 1

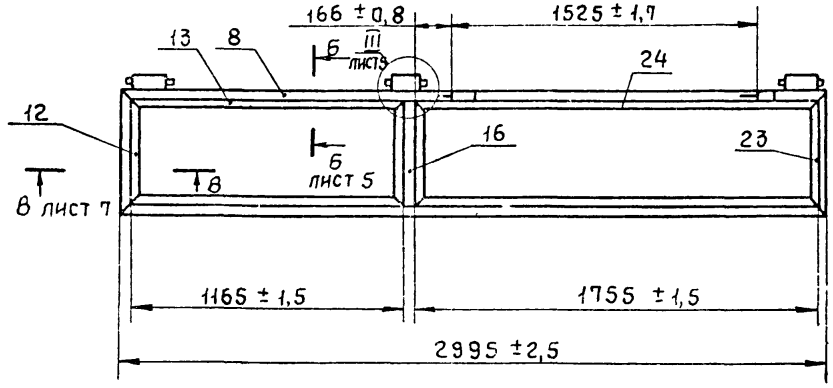

1. *Размеры для справок.
2. Типы и количество швов - см. табл. 2
3. При изготовлении рамы допускается укрупненная сборка деталей.
4. Остальные технические требования по 1.00.00.00.00 ТУ.

Таблица 1

Обозначение	Рис	Масса, кг
2.11.01.02.00	1	11,73
-01	2	15,88
-02	3	18,82

Разраб.	Иванова		17.03.91
Пров.	Кашкинов		
Рук.пр.	Лебедев		
Т.контр	Захарова		
Н.контр.	Веневцева		
Утв.	Лебедев		

1.436.2-17.2.11.01.02.00 СБ

Рама

Сборочный чертеж

Стадия	Масса	Масштаб
Р	См. табл.	1:20
Лист 1	Листов 8	

Минмонтажспецстрой СССР
Гипроспецлегконструкция

Рис. 4

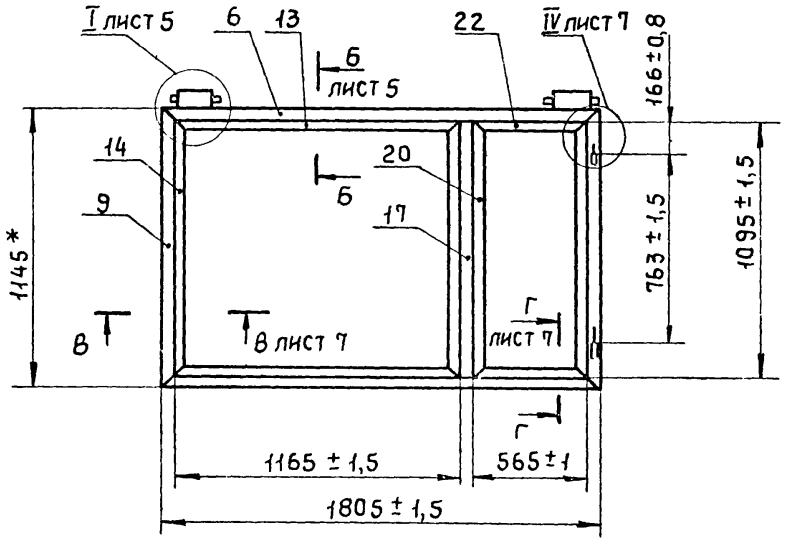

Рис. 5

Остальное - см. рис. 4

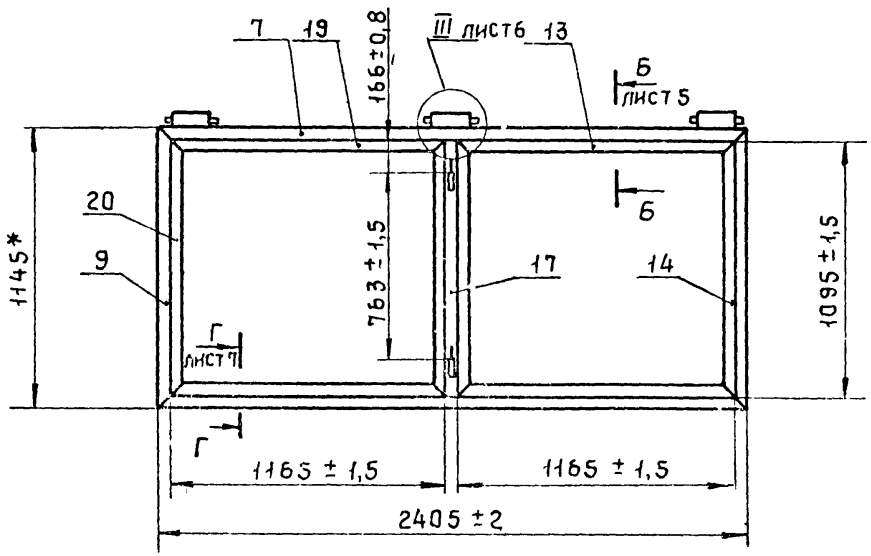

Рис. 6

Остальное - см. рис. 4

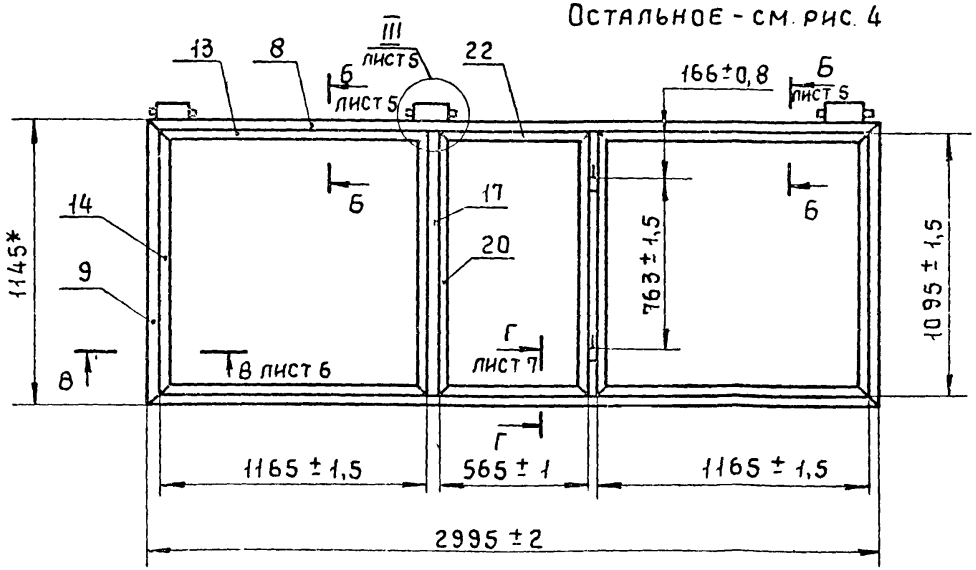

Обозначение	Рис.	Масса, кг
2.11.01.02.00 -03	4	17,8
-04	5	20,52
-05	6	26,64

Инв. № подл. | Подпись и дата | Взам. инв. №

2.11.01.02.00 С6

Рис. 7

Остальное - см. рис 4

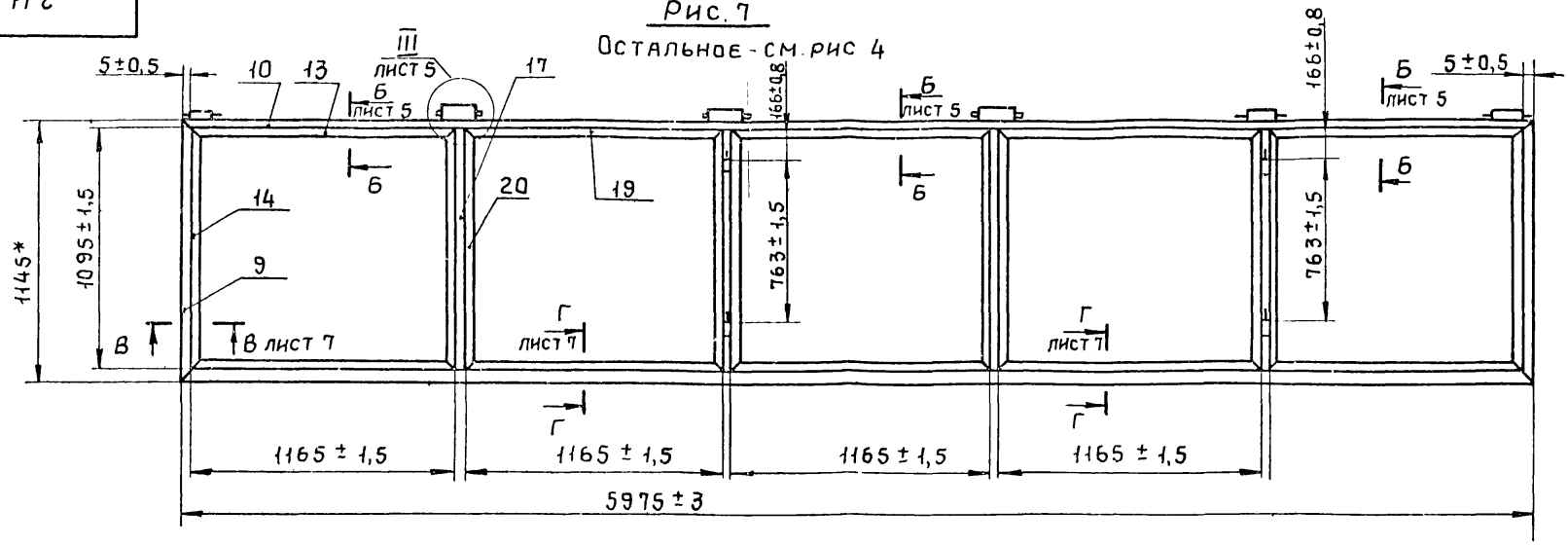

Рис 8

М 1:40

Остальное - см. рис. 4

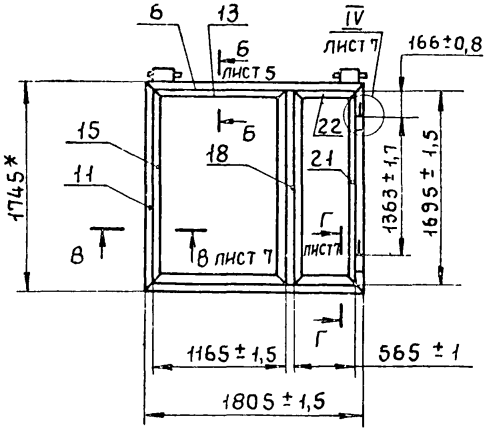

Рис. 9

М 1:40

Остальное - см. рис. 4

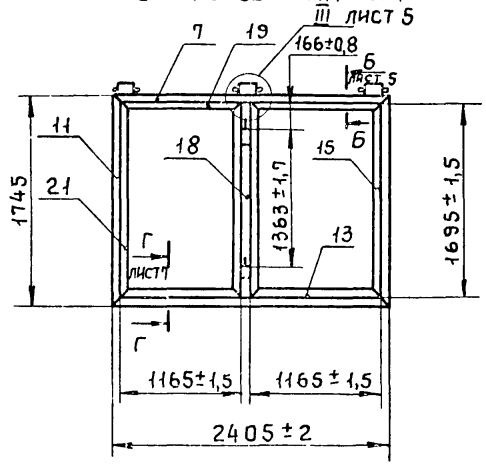

Продолжение табл 1

Обозначение	Рис.	Масса
2.11.01.02.00-06	7	48,92
-07	8	22,44
-08	9	25,16

Инв. № подл. | Подпись и дата | Взам. инв. №

2.11.01.02.00 СБ

Рис. 10
М 1:40
Остальное - см. рис. 4

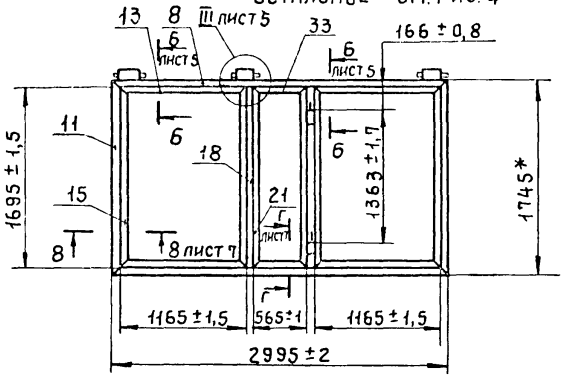

Рис. 11
М 1:40
Остальное - см. рис. 4

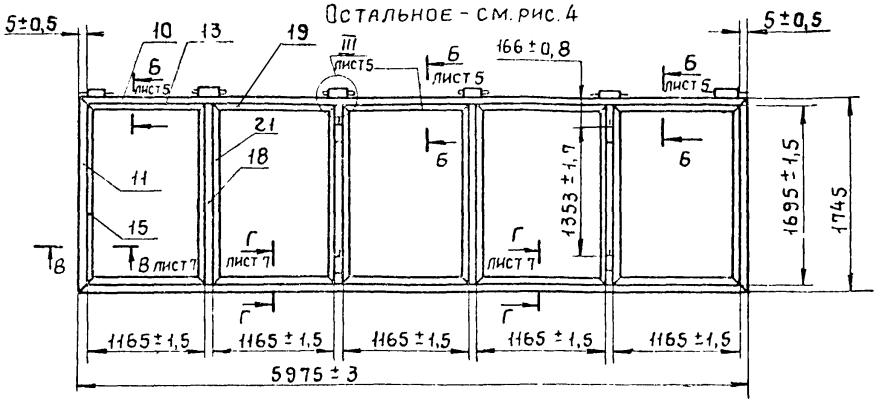

Рис. 12
М 1:40
Остальное - см. рис. 4

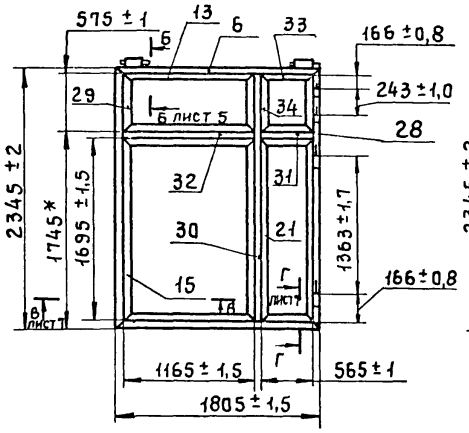

Рис 13
М 1:40
Остальное - см. рис. 4

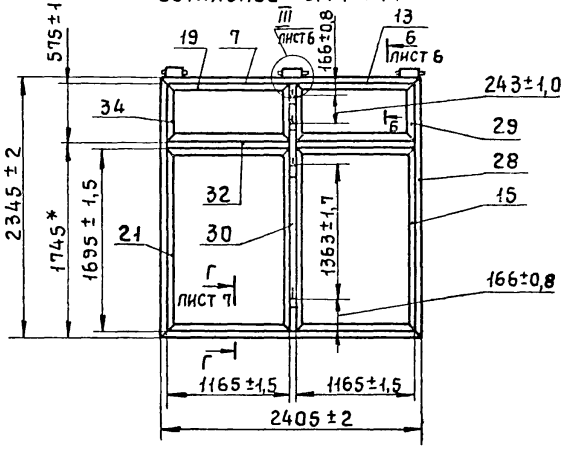

Продолжение табл. 1

Обозначение	Рис.	Масса, кг
2.11.01.02.00 - 09	10	33,01
- 10	11	56,99
- 11	12	32,62
- 12	13	37,01

Инв. № подл. | Подпись и дата | Взам. инв. №

2.11.01.02.00 С

Рис. 14
М 1:40

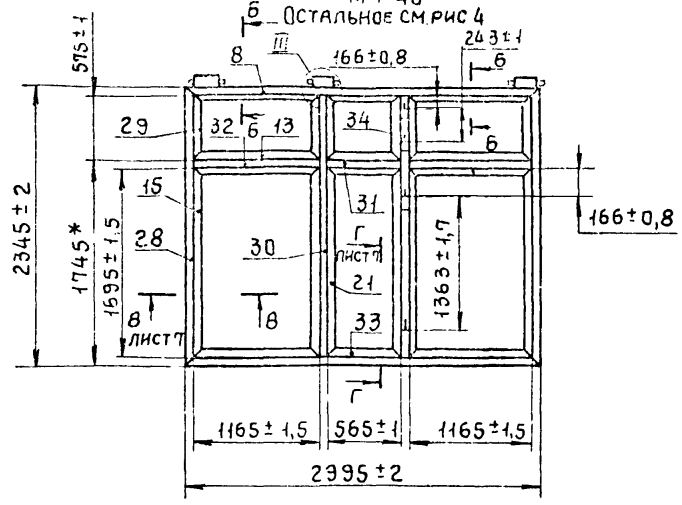

Рис. 15
М 1:40

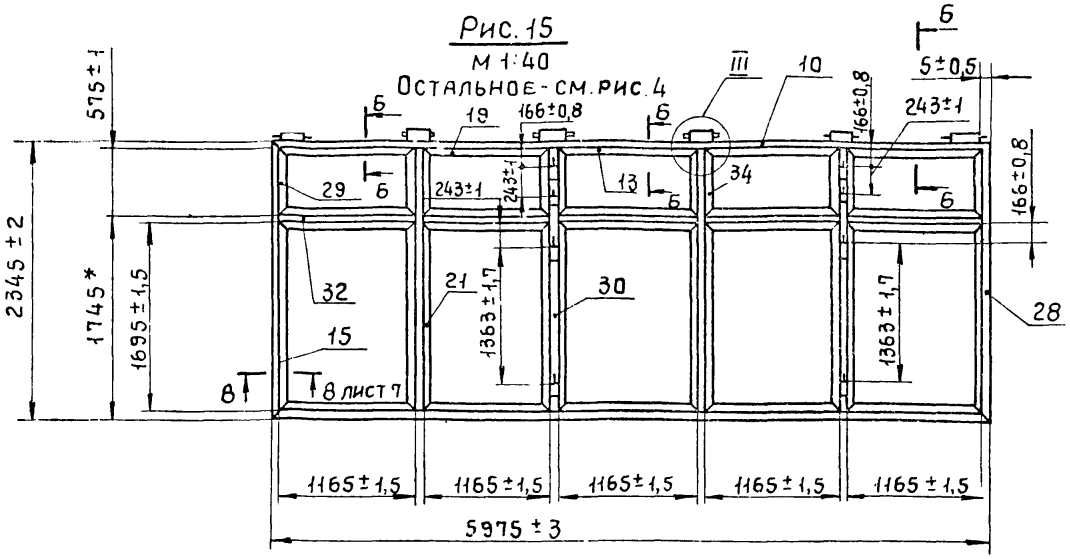

I
М 1:2 лист 1

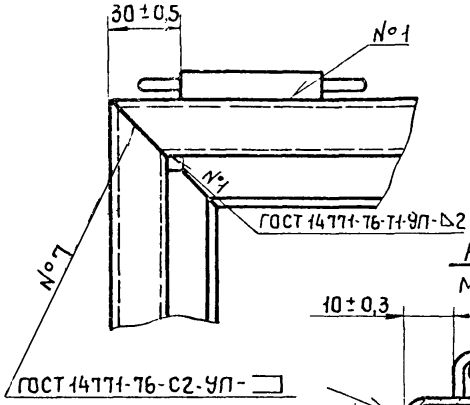

III
М 1:2 лист 1, 2, 3, 4, 5, 6

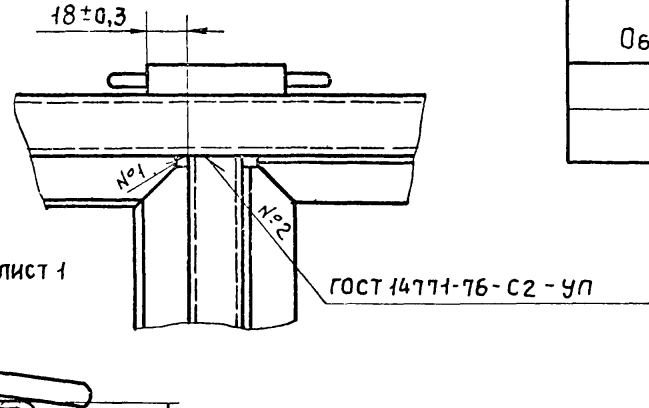

Продолжение табл. 1

Обозначение	Рис.	Масса, кг
2.11.01.02.00-13	14	48,84
-14	15	87,78

А А
М 1:1 лист 1

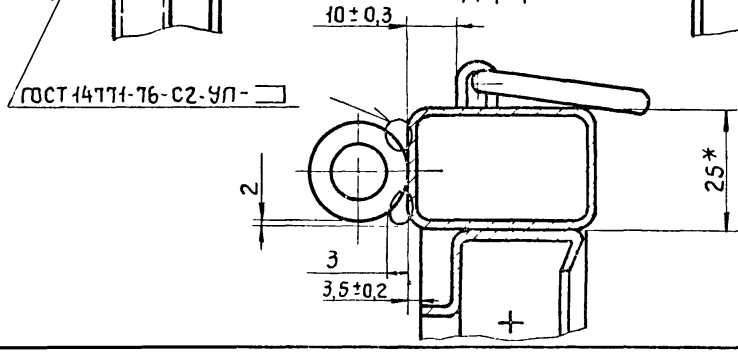

Б-Б
М 1:1 лист 1

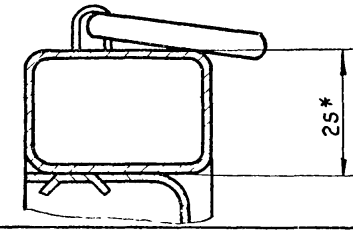

2.11.02.00.06

Рис. 16
М 1:40
Остальное см. рис. 1

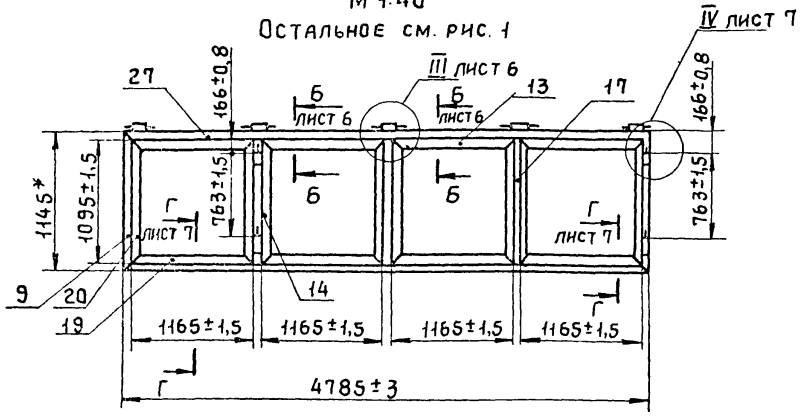

Рис. 17
М 1:40
Остальное см. рис. 1

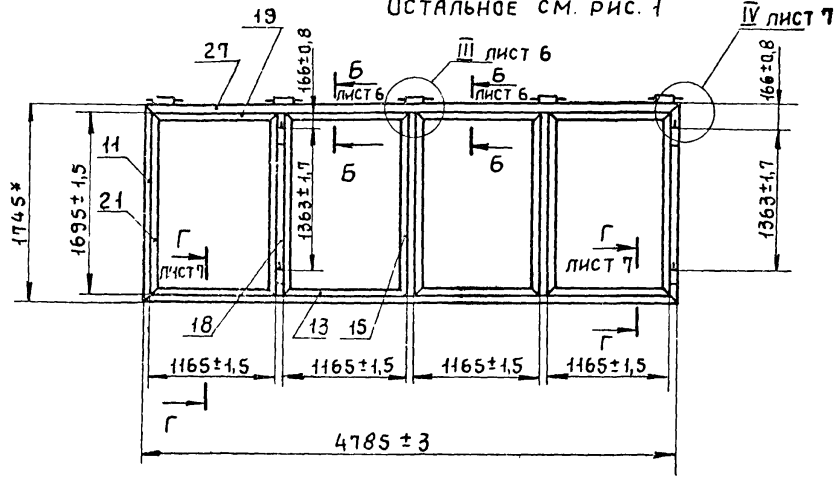

Рис. 18
М 1:40
Остальное см. рис. 1

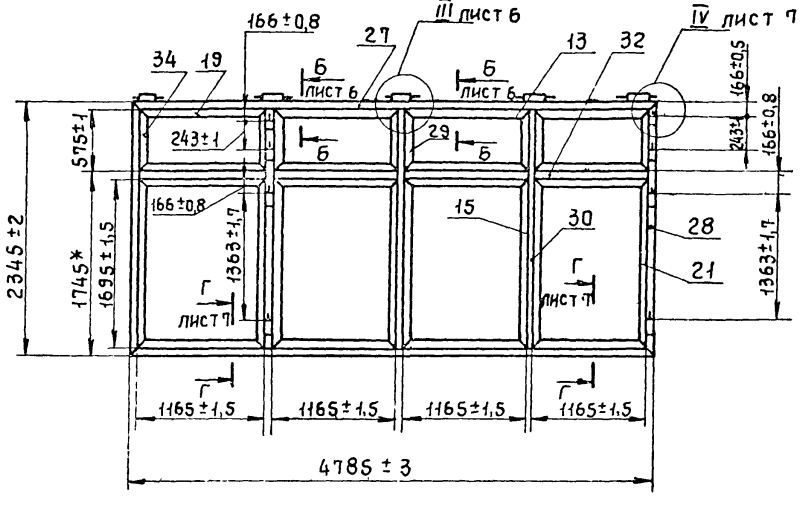

Обозначение	Рис.	Масса, кг
2.11.01.02.00.00-15	16	39,14
-16	17	45,59
-17	18	70,22

Инв. № подл. | Подпись и дата | Взам. инв. №

II лист 1
м 1:2

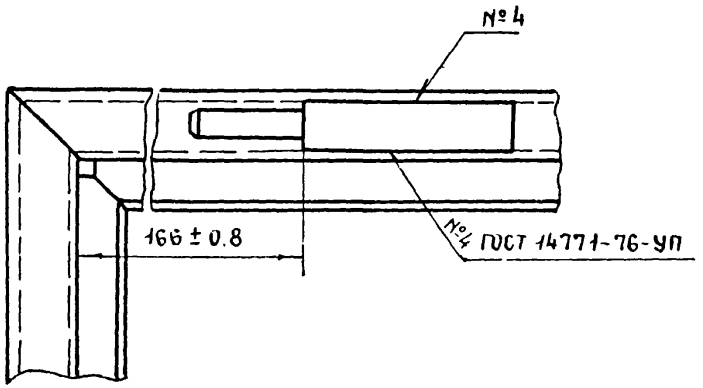

IV лист 2,3,4
м 1:2

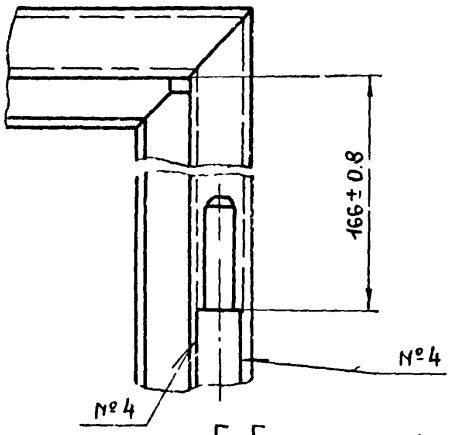

В-В лист 1,2,3,4
м 1:1

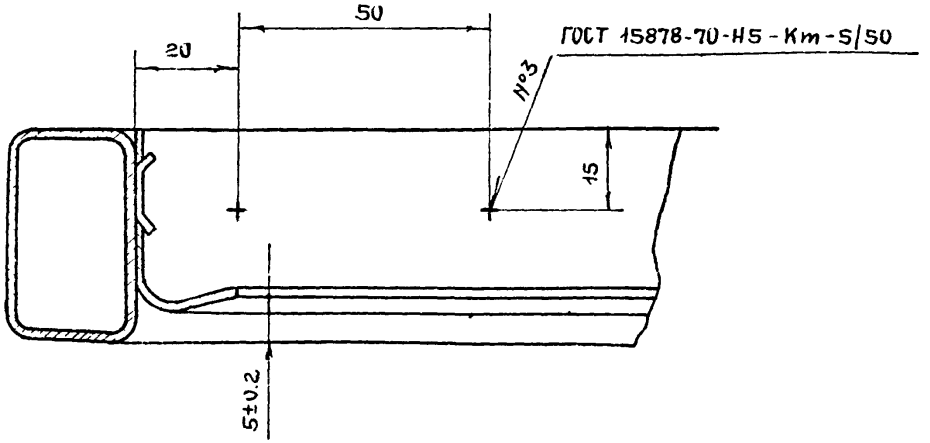

Г-Г лист 1
м 1:1

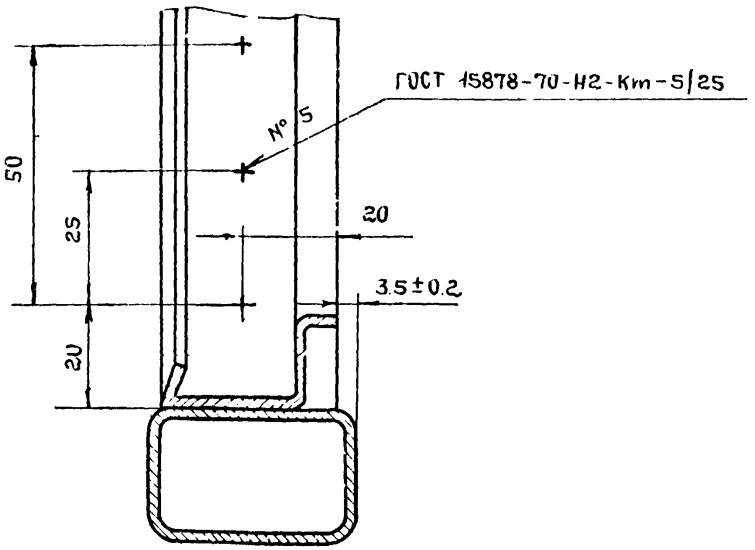

Таблица 2

Обозначение	Рис.	№ шва					
		1	2	3	4	5	7
		Количество швов					
1.11.01.02.00	1	8	—	—	4	4	4
-01	2	14	4	4	4	4	4
-02	3	14	4	4	4	4	4
-03	4	12	4	4	4	4	4
-04	5	14	4	4	4	4	4
-05	6	18	8	8	4	4	4
-06	7	32	16	12	8	8	4
-07	8	12	4	4	4	4	4
-08	9	14	4	4	4	4	4
-09	10	18	8	4	4	4	4
-10	11	32	16	12	8	8	4
-11	12	20	12	8	8	8	4
-12	13	16	12	8	8	8	4
-13	14	30	20	16	8	8	4
-14	15	52	36	24	16	16	4
-15	16	26	12	8	8	8	4
-16	17	26	12	8	8	8	4
-17	18	42	28	16	16	16	4

Инв. № подл. | Подпись и дата | Взам. инв. №

Формат	Зона	Поз.	Обозначение	Наименование	Кол. на испол. 2.11.02.00.00.00- –	01	02	03	04	05	06	07			Примечание
				Документация											
12			2.11.02.00.00.00СБ	Сборочный чертеж	X	X	X	X	X	X	X	X			
				Сборочные единицы											
11		1	1.03.02 01.00	Полупетля	2	2	2	2	2	2	2	2			

Лит. | Шифр: ф5 | ф6 | ф7 | ф8 | ф9 | ф10 | ф11 | ф12

			14362-17 2 11 02 00 00
Разраб.	Хрисанова		Фрамуга
Пров.	Кашкинов		
Рук. пр.	Лебедев		
Н. контр.	Веневцева		
Утв.	Лебедев		

Стадия	Лист	Листов
Р	1	5

Минмонтажспецстрой СССР
Гипроспецлегконструкция

Копировал Свинарева — Формат 11

Инв. № подл. | Подпись и дата | Взам. инв. №

Формат	Зона	Поз.	Обозначение	Наименование	Кол. на испол. 2.11.02.00.00.00- –	01	02	03	04	05	06	07			Примечание
				Детали											
		4	1.01.01.00.03 – 10	Стяжка			2	2							
			– 11	Стяжка					2	2					
			– 12	Стяжка		2		2		2		2			
			– 13	Стяжка	2	2									
			– 14	Стяжка			2		2		2				
			– 15	Стяжка	2										
			– 16	Стяжка							2	2			
		5	1.01.01.00.04 – 08	Уголок			2	2							
			– 09	Уголок					2	2					
			– 10	Уголок		2		2		2		2			
			– 11	Уголок	2	2									
			– 12	Уголок			2		2		2				
			– 13	Уголок	2										
			– 14	Уголок							2	2			

Лит. | Шифр: ф5 | ф6 | ф7 | ф8 | ф9 | ф10 | ф11 | ф12

14362-17.2.11.02.00.00	Лист 2

Копировал Свинарева — Формат 11

7766-03 99

Инв. № подл.	Подпись и дата	Взам. инв. №

Формат	Зона	Поз.	Обозначение	Наименование	Кол. на исполн. 2.11.02.00.00.00-										Примечание
					–	01	02	03	04	05	06	07			
		7	1.03.02.00.01	Притвор	2		2								
			-01	Притвор		2				2					
			-02	Притвор			2		2	2		2			
			-03	Притвор				2	2						
			-04	Притвор	2	2					2				
			-05	Притвор				2							
			-06	Притвор							2	2			
		9	1.03.02.00.03	Серьга	1	1	1	1	1	1	1	1			
		10	-01	Серьга	1	1	1	1	1	1	1	1			
Б4		12	2.11.02.00.00.01	Платик											
				Лист Б-ПН-4 ГОСТ 19903-74											
				ВСт3кп-2 ГОСТ 14637-69											
				38 87 × 908 7	2	2	2	2	2	2	2	2			

Лит											
Шифр	Ф5	Ф6	Ф7	Ф8	Ф9	Ф10	Ф11	Ф12			

1.436.2-17.2.11.02.00.00 — Лист 3

Копировал: Углева — Формат: 11

Инв. № подл.	Подпись и дата	Взам. инв. №

Формат	Зона	Поз.	Обозначение	Наименование	Кол. на исполн. 2.11.02.00.00.00-										Примечание
					–	01	02	03	04	05	06	07			
				Уплотнения											
				Профиль резиновый											
Б4		13	2.11.02.00.00.02	L = 3220	1				1						
			-01	L = 3420		1									
			-02	L = 4420			1								
			-03	L = 4400				1							
			-04	L = 5620						1					
			-05	L = 2120							1				
			-06	L = 3380								1			
				Уплотнение											
				Профиль резиновый											
Б4		14	2.11.02.00.00.03	L = 4062	1										
			-01	L = 2882		1	1								
			-02	L = 4082				1	1						
			-03	L = 5282						1					

Лит											
Шифр	Ф5	Ф6	Ф7	Ф8	Ф9	Ф10	Ф11	Ф12			

1.436.2-17.2.11.02.00.00 — Лист 4

17669-03 67

Формат	Зона	Поз.	Обозначение	Наименование	Кол. на изделие 2.11.02.00.00										Примечание
					–	01	02	03	04	05	06	07			
				Уплотнения											
				Профиль резиновый											
		14	2.11.02.00.00.03-04	L = 1842							1				
			-05	L = 3042								1			
Шифр					Ф5	Ф6	Ф7	Ф8	Ф9	Ф10	Ф11	Ф12			

1.436.2-17. 2.11.02.00.00

Лист 5

Копировал Ермолина

Формат А1

17661-03 68

2.11.02.00.00.00

Рис. 1

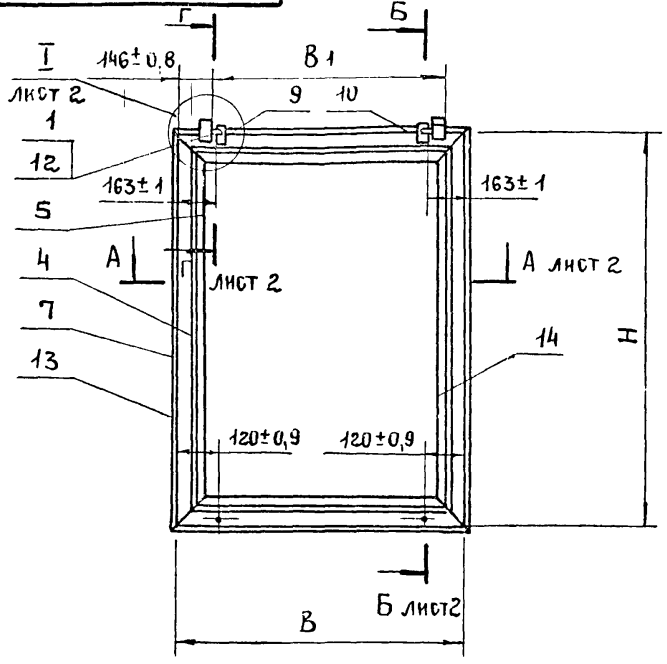

Рис. 2

Остальное - см. рис.1

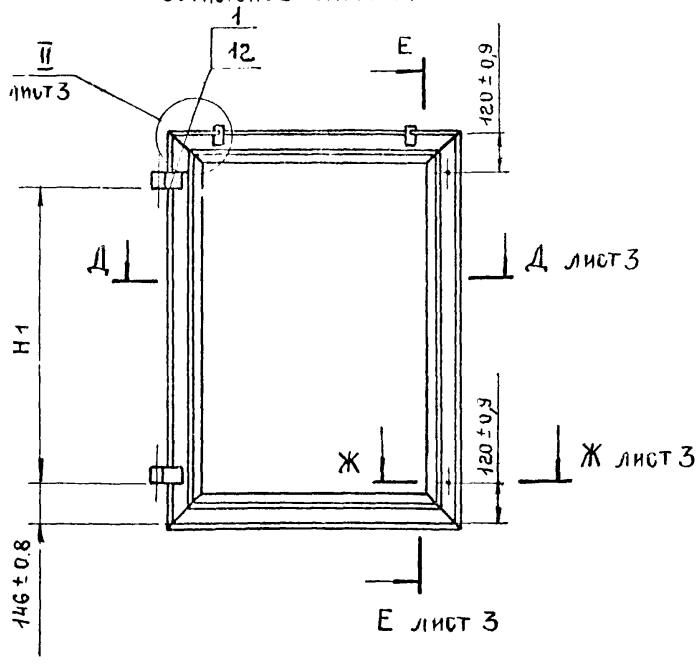

Обозначение	Рис	В	В1	Н	Н1	Масса, кг		
						Сталь	Резина	Всего
2.11.02.00.00.00	1	1715±1,5	1425-22	455±1	—	12,91	0,46	13,37
-01	1	1125±1,5	835,5±1,7	455±1	—	9,34	0,33	9,67
-02	2	525±1	—	1055±1,5	763±1,5	9,51	0,34	9,85
-03	2	1125±1,5	—	1055±1,5	763±1,5	12,84	0,46	13,3
-04	2	525±1	—	1655±1,5	1363±22	13,01	0,46	13,47
-05	2	1125±1,5	—	1655±1,5	1363±22	16,31	0,58	16,89
-06	2	525±1	—	535±1	243±1-	6,62	0,23	6,85
-07	2	1125±1,5	—	535±1	243±1	9,86	0,35	10,21

1. * Размеры для справок.
2. При изготовлении фрамуги допускается укрупненная сборка деталей.
3. Уплотнения п03.10 клеить к фрамуге в соответствии с 1.00.00.00.00ТУ.
4. Остальные технические требования - по 1.00.00.00.00 ТУ
5. Маркировать по специф. Способ и шрифт по 1.00.00.00.00 ТУ.

Разраб.	Иванова		17.03.87
Пров	Кашкинов		17.03.87
Т. контр	Захарова		17.03.87
Рук. пр.	Лебедев		17.03.87
Н. контр	Веневцева		17.03.87
Утв.	Лебедев		17.03.87

1.436.2-17.2.11.02.00.00 СБ

Фрамуга
Сборочный чертеж

Стадия	Масса	Масштаб
Р	см. табл.	—
Лист 1	Листов 3	

Минмонтажспецстрой СССР
Гипроспецлегконструкция

Взам. инв. № | Подпись и дата | Инв. № подл.

А – А лист 1
м 1:1

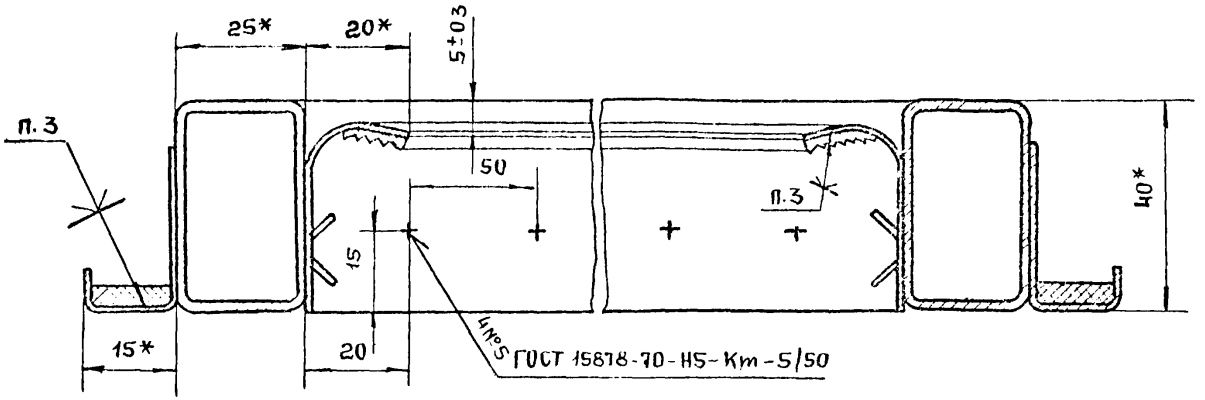

Б-Б лист 1
м 1:1

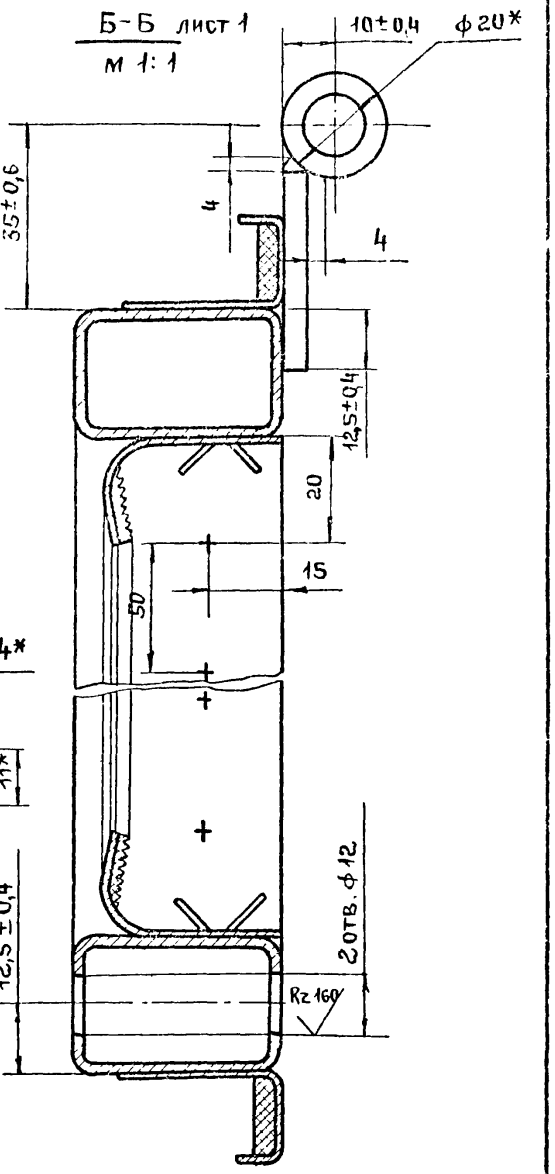

I лист 1
м 1:2

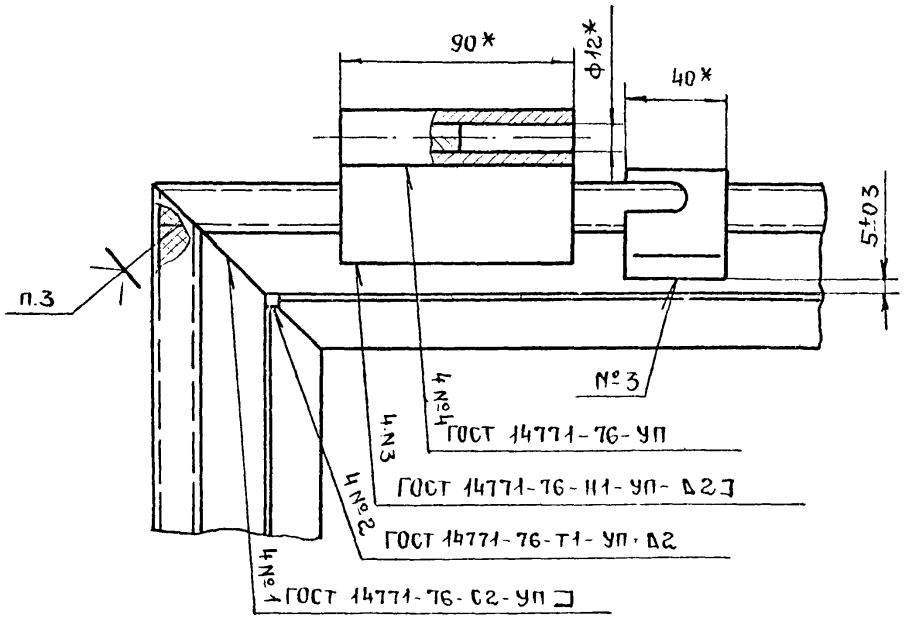

Г-Г лист 1
м 1:1

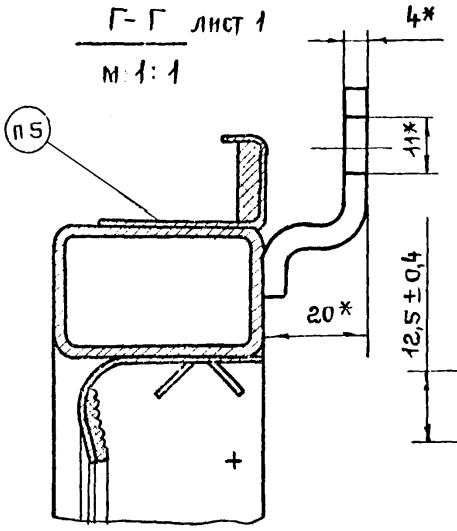

1.436.2-17. 2.11.02.00.00 СБ	Лист 2

Д – Д лист 1
м 1 – 1

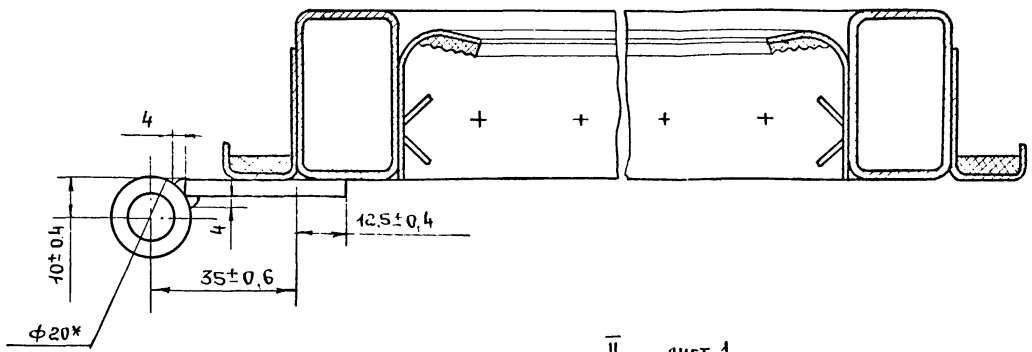

Е – Е лист 1
м 1 : 1

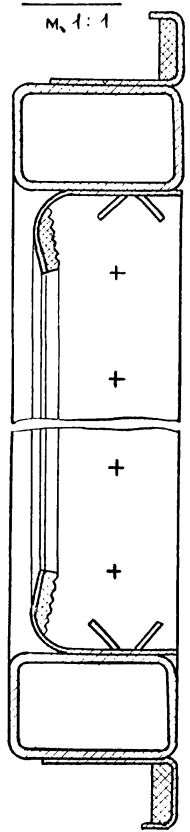

II лист 1
м 1:2

Ж – Ж лист 1
м 1 : 1

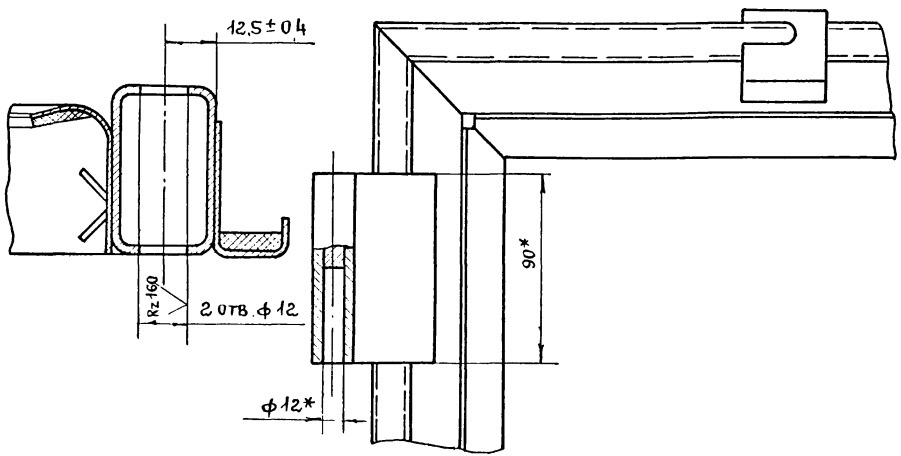

Формат	Зона	Поз.	Обозначение	Наименование	Кол. на исполн. 2.12.00.00.00- —	01	02	03	04	05	06	07	08	09	Примечание
				Документация											
11			2.12.00.00.00 СБ	Сборочный чертеж	X	X	X	X	X	X	X	X	X	X	
				Сборочные единицы											
11		1	1.03.02.00.00.0	Фрамуга	2	2	2	4							
			-01	Фрамуга					2	2	2	4	2	2	

Исполнения 10÷14 см. листы 8÷12

Лит.	Шифр	02М18.12-РЗ	02М24.12-РЗ	02М30.12-РЗ	02М6.12-РЗ	02М18.18-РЗ	02М24.18-РЗ	02М30.18-РЗ	02М6.18-РЗ	02М18.24-РЗ	02М24.24-РЗ

1.436.2-17.2.12.00.00.00

Разраб.	Иванова		4.7.4
Пров.	Кашкинов		4.7.4
Рук. пр.	Лебедев		4.7.4
Н. контр.	Веневцева		4.7.4
Утв.	Лебедев		4.7.4

Окно с раздельным переплетом открывающееся подвесное откидное

Стадия	Лист	Листов
Р	1	12

Минмонтажспецстрой СССР Гипроспецлегконструкция

Копировал: Свинарева Формат 11

Инв. № подл.	Подпись и дата	Взам. инв. №

Формат	Зона	Поз.	Обозначение	Наименование	Кол. на исполн. 2.12.00.00.00 —	01	02	03	04	05	06	07	08	09	Примечание
11		2	2.11.02.00.00-03	Фрамуга			1								
			-05	Фрамуга							1				
		3	-06	Фрамуга									1		
			-07	Фрамуга										1	
11		4	2.12.01.00.00	Рама	1										
			-01	Рама		1									
			-02	Рама			1								
			-03	Рама				1							
			-04	Рама					1						
			-05	Рама						1					
			-06	Рама							1				
			-07	Рама								1			
			-08	Рама									1		
			-09	Рама										1	

Лит.	Шифр	02М18.12-РЗ	02М24.12-РЗ	02М30.12-РЗ	02М6.12-РЗ	02М18.18-РЗ	02М24.18-РЗ	02М30.18-РЗ	02М6.18-РЗ	02М18.24-РЗ	02М24.24-РЗ

1.436.2-17.2.12.00.00.00.

Лист 2

Копировал Свинарева Формат 11

17661-03 12

71

Инв. № подл.	Подп. и дата	Взам. инв. №

Формат	Зона	Поз.	Обозначение	Наименование	Кол. на исполн. 2.12.00.00.00 —	01	02	03	04	05	06	07	08	09	Примечание
				Детали											
12		5	1.01.00.00.01-02	Стекло	2		1								
		6	-03	Стекло		2	2	6							
		7	-04	Стекло					2		1		2		
		8	-05	Стекло						2	2	6		2	
		9	-06	Стекло									1		
		10	-07	Стекло									2	2	
		11	-11	Стекло	2	2	2	4							
		12	-12	Стекло					2	2	2	4	2	2	
		13	-15	Стекло			1								
		14	-16	Стекло							1				
		15	-17	Стекло									1		
		16	-18	Стекло										1	
		18	1.01.00.00.02-02	Штапик		4	4	12		4	4	12	4	10	
		19	-03	Штапик	4	4	6	12							

Шифр	Лит.	Лист
02М18.12-РЗ; 02М24.12-РЗ; 02М30.12-РЗ; 02М60.12-РЗ; 02М18.18-РЗ; 02М24.18-РЗ; 02М30.18-РЗ; 02М60.18-РЗ; 02М18.24-РЗ; 02М24.24-РЗ		3

1.436.2-17.2.12.00.00.00

Формат А1

Копировал: Углёва

Инв. № подл.	Подп. и дата	Взам. инв. №

Формат	Зона	Поз.	Обозначение	Наименование	Кол. на исполн. 2.12.00.00.00 —	01	02	03	04	05	06	07	08	09	Примечание
		20	1.01.00.00.02-04	Штапик	4		2		4		2		6		
		21	-05	Штапик					4	4	6	12	4	4	
		22	-06	Штапик									6	6	
		23	-08	Штапик	4	4	6	8							
		24	-09	Штапик	4	4	4	8	4	4	4	8	4	6	
		25	-10	Штапик					4	4	6	8	4	4	
		26	-13	Штапик			2				2		2		
		27	-14	Штапик									2	2	
		28	1.01.00.00.04	Подкладка	16	16	24	40	16	16	24	40	32	32	
		29	2.11.00.00.03	Стяжка				4				4			
				Уплотнение											
				Профиль резиновый											
				1.00.00.00.01											
64		31	2.12.00.00.01	L=14648мм	1										
		32	-01	L=17044мм		1									

Шифр	Лит.	Лист
02М18.12-РЗ; 02М24.12-РЗ; 02М30.12-РЗ; 02М60.12-РЗ; 02М18.18-РЗ; 02М24.18-РЗ; 02М30.18-РЗ; 02М60.18-РЗ; 02М18.24-РЗ; 02М24.24-РЗ		4

1.436.2-17.2.12.00.00.00

Формат А1

Формат	Зона	Поз.	Обозначение	Наименование	Кол. на исполн. 2.12.00.00.00-										Примечание
					-	01	02	03	04	05	06	07	08	09	
				Уплотнение											
				профиль резиновый											
				1.00.00.00.01											
Б.ч		34	2.12.00.00.01- 03	L = 42964 мм				1							
		35	-04	L = 19448 мм					1						
		36	-05	L = 21848 мм						1					
		37	-06	L = 30732 мм							1				
		38	-07	L = 54980 мм								1			
		39	-08	L = 30295 мм									1		
		40	-09	L = 35095 мм										1	
		33	-02	L = 23168 мм			1								
				Лист АП-П-1,2х0 В-10											
				ГОСТ 18124-75											
Б.ч.		43	2.12.00.00.02	L = 3640 мм	1				1				1		

Лит.	Шифр	
	02М18.12-РЗ	
	02М24.12-РЗ	
	02М30.12-РЗ	
	02М6012-РЗ	
	02М18.18-РЗ	
	02М24.18-РЗ	
	02М30.18-РЗ	
	02М60.18-РЗ	
	02М18.24-РЗ	
	02М24.24-РЗ	

1.436.2-17.2.12.00.00.00 Лист 5

Копировал Матвеева Формат 11

Инв.№ подл. | Подп. и дата | Взам. инв.№

Формат	Зона	Поз.	Обозначение	Наименование	Кол. на исполн. 2.12.00.00.00-										Примечание
					-	01	02	03	04	05	06	07	06	09	
		44	2.12.00.00.02 -01	L = 4780 мм		1				1				1	
		45	-02	L = 6000 мм			1				1				
		46	-03	L = 10900 мм				1				1			
				Стандартные изделия											
				Болты ГОСТ 7798-70											
		50		М6х20.58.019	16	16	24	48	16	16	24	48	16	16	
		51		М20х50.58.019	3	3	4	5	3	3	4	5	3	3	
		53		Гайка М6.5.019											
				ГОСТ 5915-70	16	16	24	48	16	16	24	48	16	16	
		55		Шайба 6.01.019											
				ГОСТ 11371-78	16	16	24	48	16	16	24	48	16	16	

Лит.	Шифр	
	02М18.12-РЗ	
	02М24.12-РЗ	
	02М30.12-РЗ	
	02М60.12-РЗ	
	02М18.18-РЗ	
	02М24.18-РЗ	
	02М30.18-РЗ	
	02М60.18-РЗ	
	02М18.24-РЗ	
	02М24.24-РЗ	

1.436.2-17.2.12.00.00.00 Лист 6

7766-03 ТМ

Инв. № подл.	Подпись и дата	Взам. инв. №

Формат	Зона	Поз.	Обозначение	Наименование	Кол. на исполн. 2.12.00.00.00 –	01	02	03	04	05	06	07	08	09	Примечание
				Комплект сменных частей											
		57	4.04.00.00.00	Фрамужный прибор	2	2	2	4	2	2	2	4	2	2	
		58	4.05.00.00.00	Ручка - стяжка			1				1		1	1	
		59	-01	Ручка - стяжка			1				1		1	1	
				Винт самонарезающий 8б×25 ТУ36-2142-78	20	20	20	40	20	20	20	40	20	20	

Лит	Шифр	02М18.12-РЗ	02М24.12-РЗ	02М30.12-РЗ	02М60.12-РЗ	02М18.18-РЗ	02М24.18-РЗ	02М30.18-РЗ	02М6018-03	02М18.24-РЗ	02М24.24-РЗ

Лист 7

1.436.2-17.2.12.00.00.00

Копировал Матвеева

Формат 11

Инв. № подл.	Подпись и дата	Взам. инв. №

Формат	Зона	Поз.	Обозначение	Наименование	Кол. на исполн. 2.12.00.00.00 10	11	12	13	14	Примечание
				Документация						
			2.12.00.00.00 СБ	Сборочный чертеж	X	X	X	X	X	
				Сборочные единицы						
		1	1.03.02.00.00	Фрамуга			4			
			-01	Фрамуга	2	4		4	4	
		2	2.11.02.00.00 -04	Фрамуга	1					
		3	-06	Фрамуга	1					
			-07	Фрамуга		2			2	
		4	2.12.01.00.00 -10	Рама	1					
			-11	Рама		1				
			-12	Рама			1			
			-13	Рама				1		
			-14	Рама					1	

Лит.	Шифр	02М30.24-РЗ	02М6024-РЗ	02М18.12-РЗ	02М18.18-РЗ	02М18.24-РЗ

Лист 8

1.436.2-17.2.12.00.00.00

17667-03 75

74

Формат	Зона	Поз.	Обозначение	Наименование	Кол. на исполн. 2.12.00.00.00 – 10	11	12	13	14						Примечание
				Детали											
		6	1.01.00.00.01 – 03	Стекло			4								
		7	– 04	Стекло	1										
		8	– 05	Стекло	2	6		4	4						
		9	– 06	Стекло	1										
		10	– 07	Стекло	4	8			4						
		11	– 11	Стекло			4								
		12	– 12	Стекло	2	4		4	4						
		14	– 16	Стекло	1										
		15	– 17	Стекло	1										
		16	– 18	Стекло		2			2						
		18	1.01.00.00.02 – 02	Штапик	12	28	8	8	20						
		19	– 03	Штапик			8								
		20	– 04	Штапик	4										
		21	– 05	Штапик	6	12		8	8						
				Лит.											
				Шифр	02М30.24-Р3	02М60.24-Р3	02М48.12-Р3	02М48.18-Р3	02М48.24-Р3						

1.436.2-17.2.12.00.00.00 Лист 9

Копировал: Углева Формат 11

Инв. № подл.	Подп. и дата	Взам. инв. №

Формат	Зона	Поз.	Обозначение	Наименование	Кол. на исполн. 2.12.00.00.00 – 10	11	12	13	14						Примечание
		22	1.01.00.00.02 – 06	Штапик	10	16									
		23	– 08	Штапик			8								
		24	– 09	Штапик	4	12	8	8	12						
		25	– 10	Штапик	6	8		8	8						
		26	– 13	Штапик	4										
		27	– 14	Штапик	2	4			4						
		28	1.01.00.00.04	Подкладка	48	80	32	32	64						
		29	2.11.00.00.03	Стяжка		4									
				Уплотнение											
				Профиль резиновый 1.00.00.00.01											
64		63	2.12.00.00.01 – 10	L = 48024 мм	1										
			– 11	L = 88280 мм		1									
			– 12	L = 34088 мм			1								
			– 13	L = 43696 мм				1							
			– 14	L = 70192 мм					1						
				Лит.											
				Шифр	02М30.24-Р3	02М60.24-Р3	02М48.12-Р3	02М48.18-Р3	02М48.24-Р3						

1.436.2-17.2.12.00.00.00 Лист 10

Копировал: Углева Формат 11

17661-03 76

Инв. № подл.	Подпись и дата	Взам. инв. №

Формат	Зона	Поз.	Обозначение	Наименование	Кол. на исполн. 2.12.00.00.00 – 10	11	12	13	14						Примечание
				Лист АП-П-1.2х0.8-10											
				ГОСТ 18124-75											
64		43	2.12.00.00.02 – 02	L = 6000 мм	1										
		69	– 04	L = 11950 мм		1									
		70	– 05	L = 9570 мм			1	1	1						
				Стандартные изделия											
				Болты ГОСТ 7798-70											
		50		М6х20.58.019	24	48	48	48	48						
		51		М20х50.58.019	4	5	5	5	5						
		53		Гайка М6.5.019											
				ГОСТ 5915-70	24	48	48	48	48						
		55		Шайба 6.01.019											
				ГОСТ 11371-78	24	48	48	48	48						

Лит										
Шифр	02М3024-РЗ	02М6024-РЗ	02М4812-РЗ	02М4818-РЗ	02М4024-РЗ					

1.436.2-17.2.12.00.00.00 — Лист 11

Копировал Ермолина — Формат А1

Инв. № подл.	Подпись и дата	Взам. инв. №

Формат	Зона	Поз.	Обозначение	Наименование	Кол. на исполн. 2.12.00.00.00 – 10	11	12	13	14						Примечание
				Комплект сменных частей											
		57	4.04.00.00.00	Фрамужный прибор	2	4	4	4	4						
		58	4.05.00.00.00	Ручка-стяжка	2	1			2						
			– 01	Ручка-стяжка	2	1			2						
		60		Винт самонарезающий В6х25 ТУ36-2142-78	20	40	40	40	40						

Лит										
Шифр	02М3024-РЗ	02М6024-РЗ	02М4812-РЗ	02М4816-РЗ	02М4824-РЗ					

1.436.2-17.2.12.00.00.00 — Лист 1-

17691-03 77

2.12.00.00.00 СБ

Рис. 1

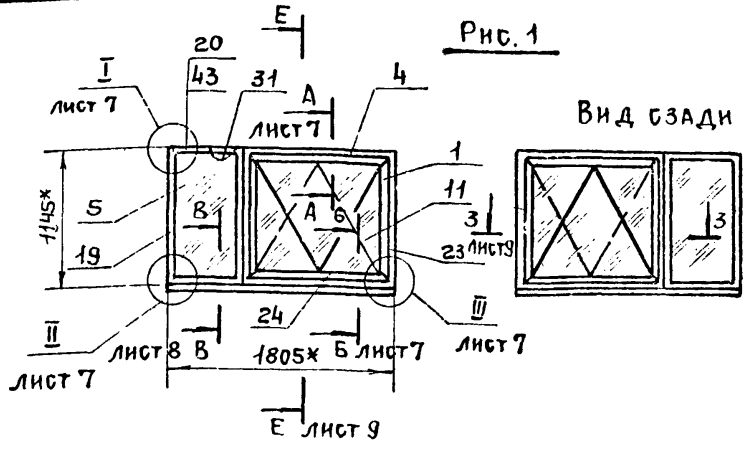

Рис. 2

Остальное см. рис. 1

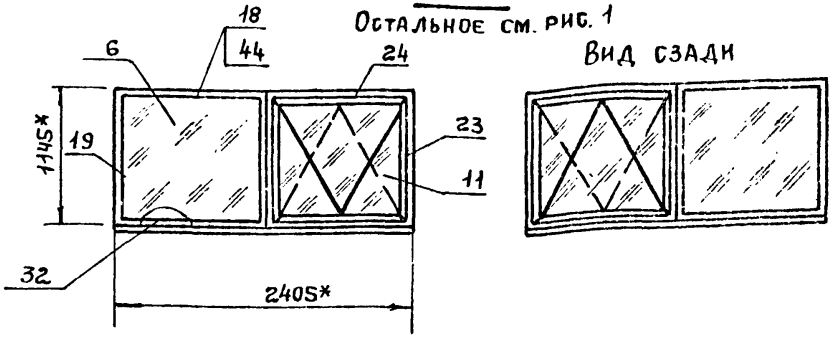

Рис. 3

Остальное см. рис. 1

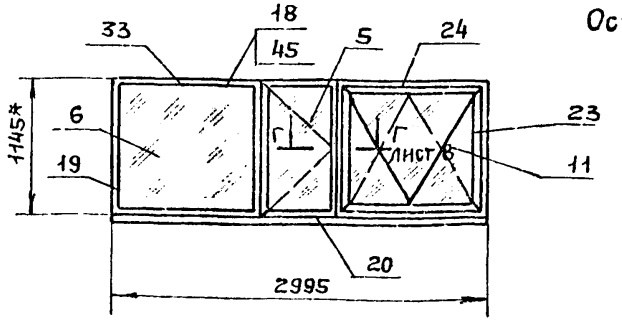

Вид сзади

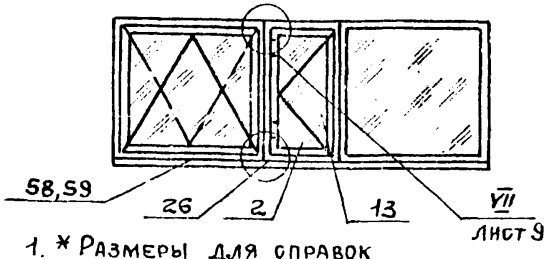

1. * Размеры для справок
2. ** Масса окон дана без комплекта сменных частей.
3. Под самонарезающие винты предварительно просверлить отверстия ф5,4±0.1 мм с шероховатостью поверхности $\sqrt{R_z 80}$
4. Стыковку листов поз. 43÷46 и 69; 70 осуществлять по центру стяжек и согласно месту VI. При установке листов выполнить отверстия ф7 и ф21 под болты поз. 50; 51.

Обозначение	Рис.	Масса, кг**				
		Сталь	Алюминий	Резина	Стекло	Всего
2.12.00.00.00	1	64.7	3.2	5.0	25.9	98.8
-01	2	70.6	3.7	5.3	46.6	126.2
-02	3	94.2	5.0	7.2	52.8	159.2

5. Уплотнения поз. 35÷40 и 63÷67 срезать и клеить к штапикам поз. 18÷27 по 1.00.00.00.00 ТУ.
6. Подкладки поз. 28 устанавливать по схеме (см. лист 6), где L - длина ячейки
7. Подкладки поз. 28 клеить к раме по 1.00.00.00.00 ТУ.
8. Технические требования к изготовлению окон по 1.00.00.00.00 ТУ.

Разраб.	Иванова		
Провер.	Кашкинов		
Т.контр.	Захарова		
Рук.пр.	Лебедев		
Н.контр.	Веневцева		
Утв.	Лебедев		

1.436.2-17. 2.12.00.00.00 СБ

Окно с раздельным переплетом открывающееся подвесное, откидное. Сборочный чертеж

Стадия	Масса	Масштаб
Р	См. табл.	1:40
Лист 1	Листов 9	

Минмонтажспецстрой СССР Гипроспецлегконструкция

Рис. 4

ОСТАЛЬНОЕ - СМ. РИС. 1

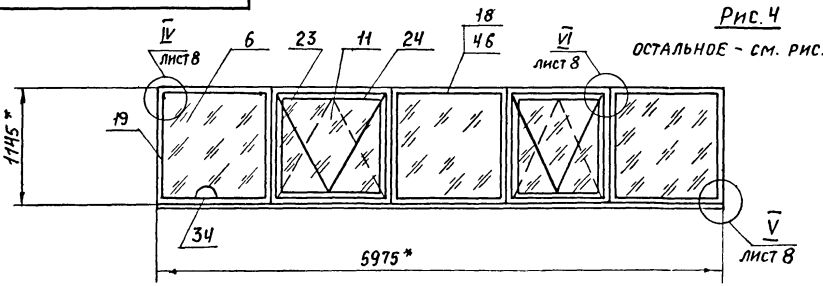

Вид сзади

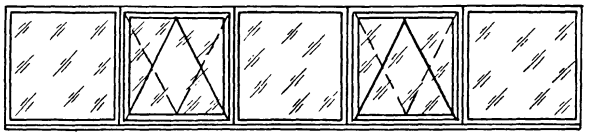

Рис. 5

ОСТАЛЬНОЕ - СМ. РИС. 1

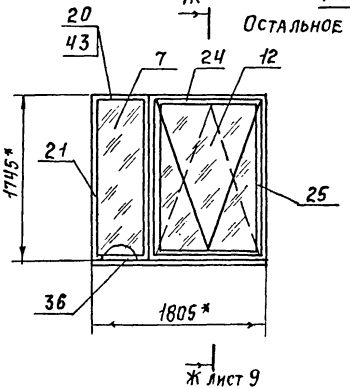

Вид сзади

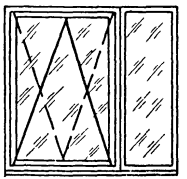

Рис. 6

ОСТАЛЬНОЕ - СМ. РИС. 1

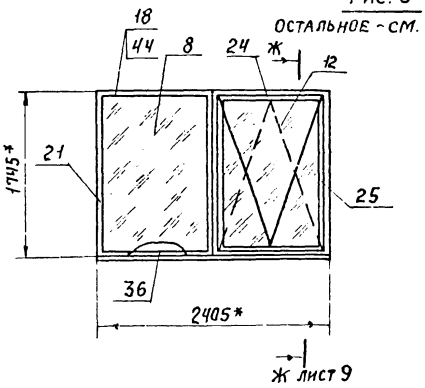

Вид сзади

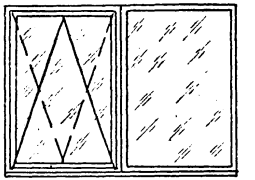

Обозначение	Рис.	Масса, кг				
		Сталь	Алюминий	Резина	Стекло	Всего
2.12.00.00.00-03	4	159,7	9,9	12,4	113	295,0
-04	5	81,0	4,2	6,4	53,9	145,5
-05	6	86,9	4,7	6,8	73,6	172,0

Взам. инв. №

Подпись и дата

Инв. № подл.

2.12.0000.00-12

Рис. 7

Остальное см. рис. 1

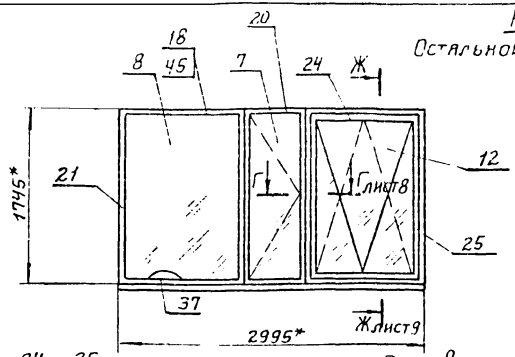

Вид сзади

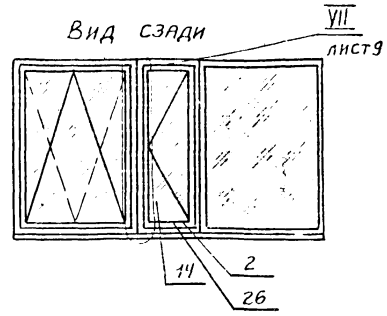

Рис. 8

Остальное - см. рис. 1

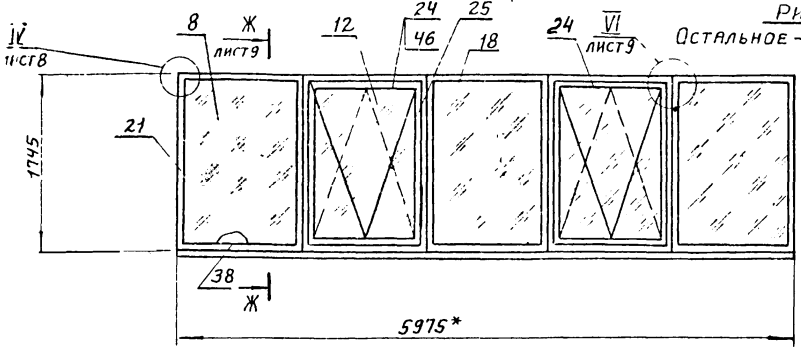

Вид сзади

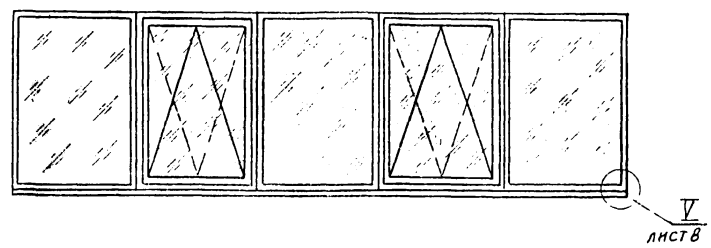

Рис. 9

Остальное - см. рис. 1

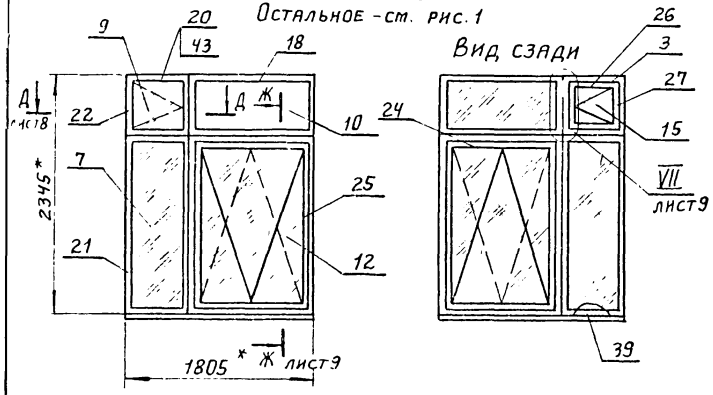

Обозначение	Рис.	Масса, кг				
		Сталь	Алюминий	Резина	Стекло	Всего
2.12.0000.00-06	7	117,5	6,5	9,2	91,2	224,4
-07	8	206,2	13,0	16,0	178,2	413,4
-08	9	106,8	6,0	8,3	72,5	193,6

2.12.00.00.00СБ

Рис. 10

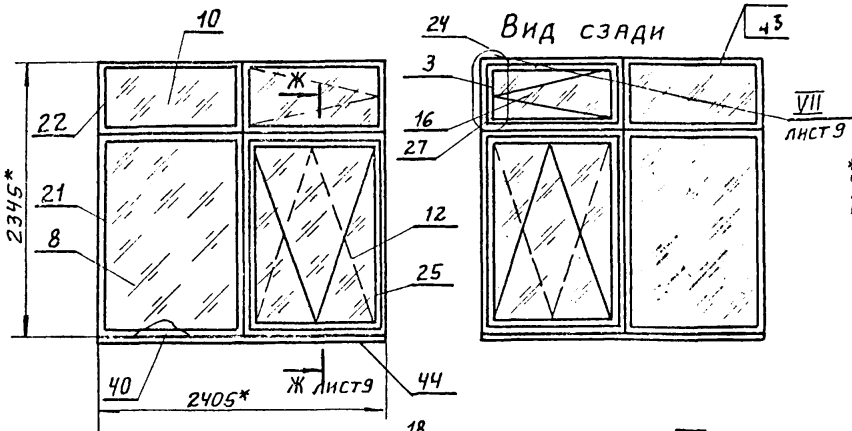

Рис. 11

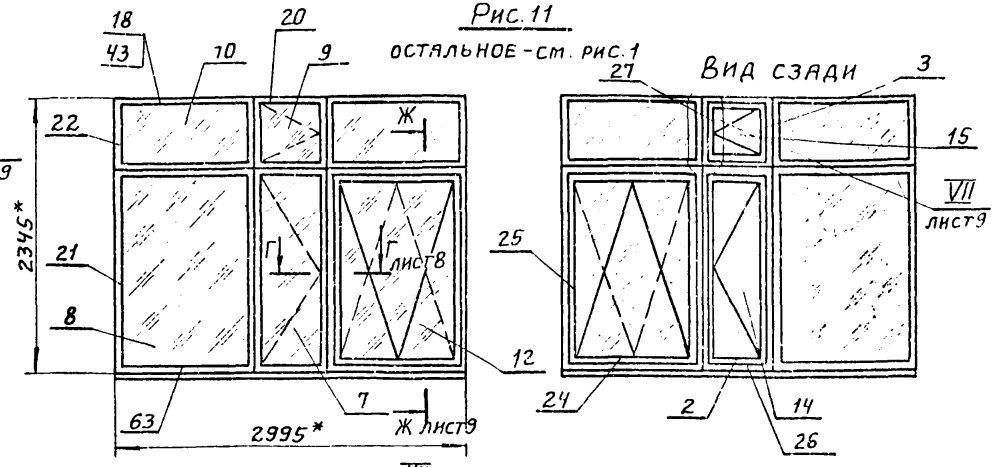

Рис. 12

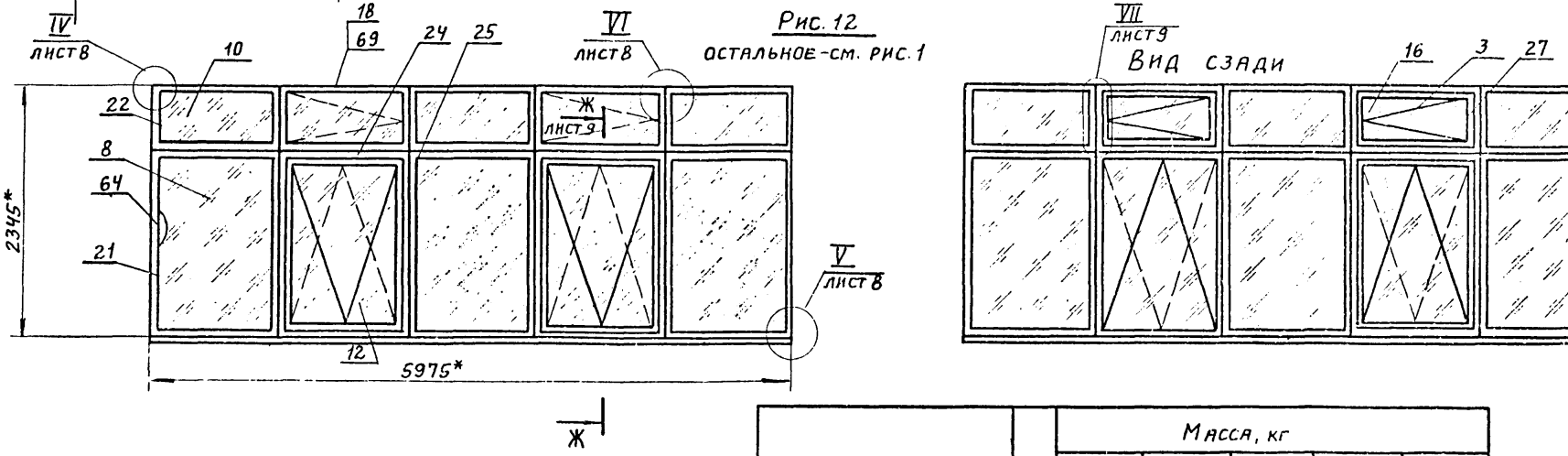

Обозначение	Рис	Масса, кг				
		Сталь	Алюминий	Резина	Стекло	Всего
2.12.00.00.00-09	10	119,2	7,5	8,1	98,4	233,2
-10	11	154,6	10,4	12,4	123,1	300,5
-11	12	270,5	20,4	22,9	2,38,3	552,1

Инв. № подл. | Подп. и дата | Взам. инв. №

Рис 13

Остальное см. рис.1

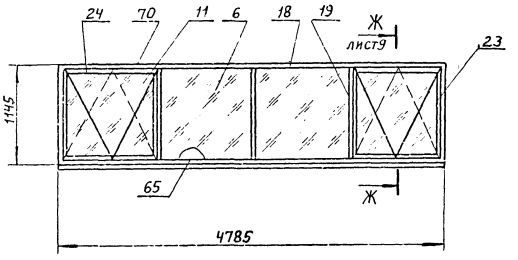

Вид сзади

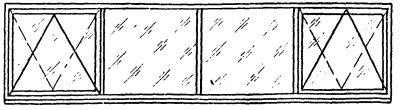

Рис. 14

Остальное см. рис.1

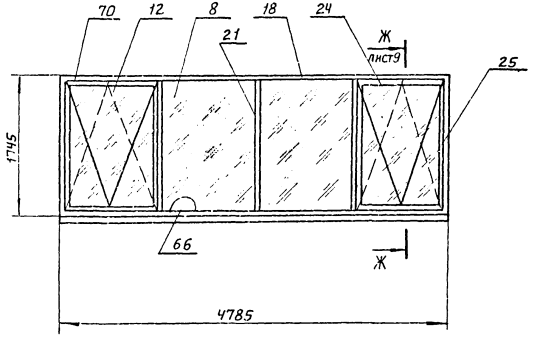

Вид сзади

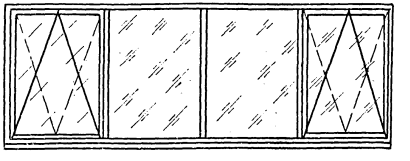

2.12.00.00.00СБ

Рис. 15

Остальное см. рис 1

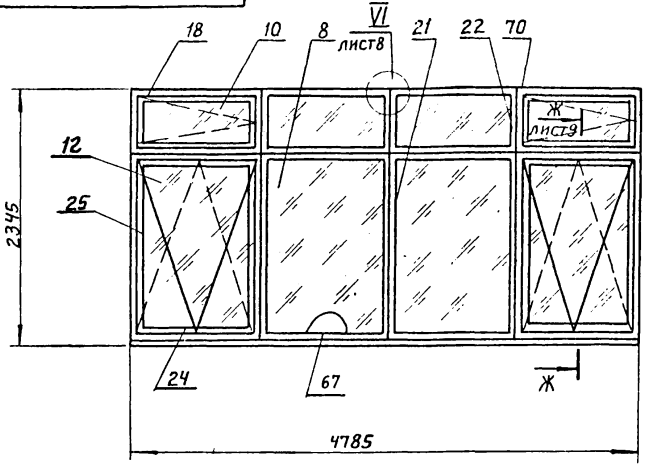

Вид сзади



Обозначение	Рис.	Масса, кг				
		Сталь	Аллюминий	Резино	Стекло	Всего
2.12.00.00.00-12	13	85,48	7,92	9,22	90,4	193,02
-13	14	104,4	10,45	12,8	142,56	270,16
-14	15	148,37	16,32	18,32	190,64	373,65

Схема расположения опорных прокладок

Окна глухие, нижняя и верхняя подвески

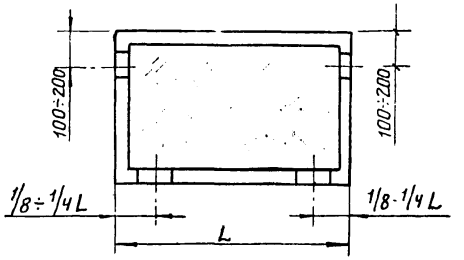

Подвеска боковая

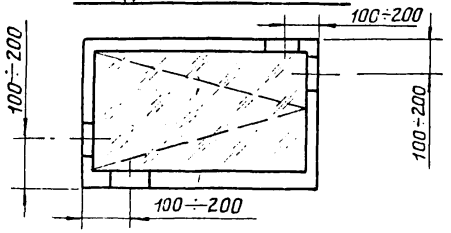

Инв. № подл. | Подп. и дата | Взам. инв. №

I
м 1:2 лист 1

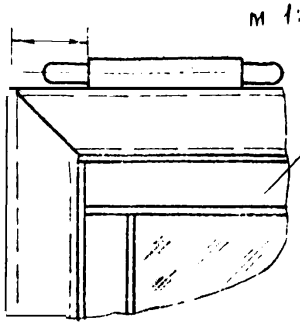

III
м 1:2 лист 1

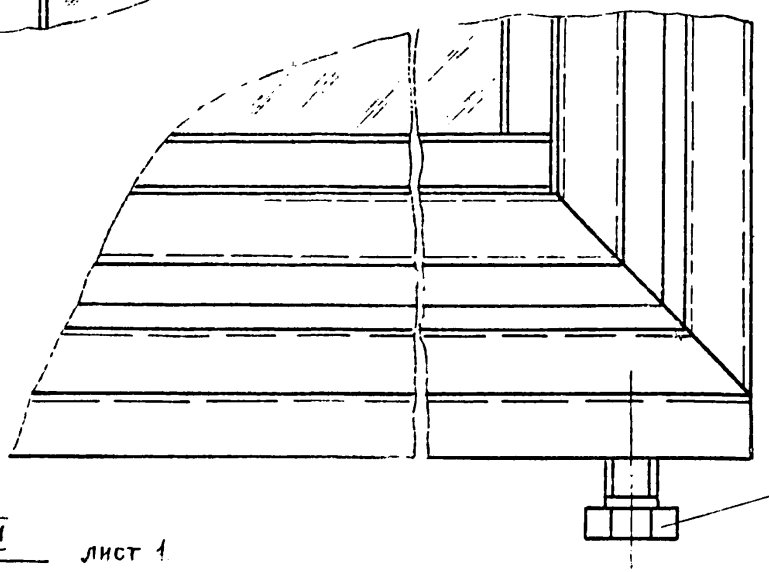

II
м 1:2 лист 1
штапик и стекло не показаны

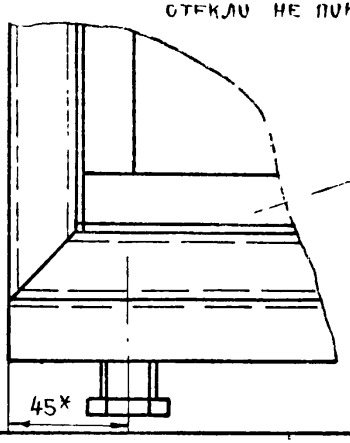

А-А
м 1:2 лист 1

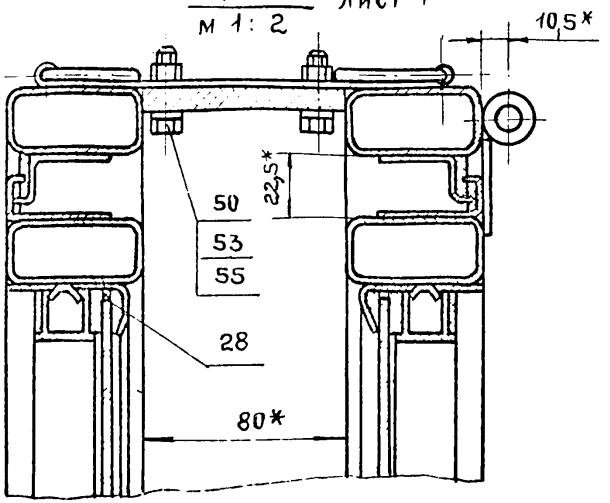

Б-Б
м 1:2 лист 1

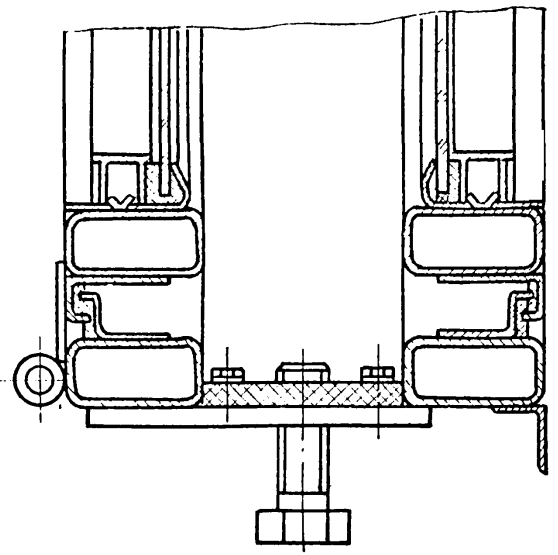

В - В
м. 1:2
лист 1

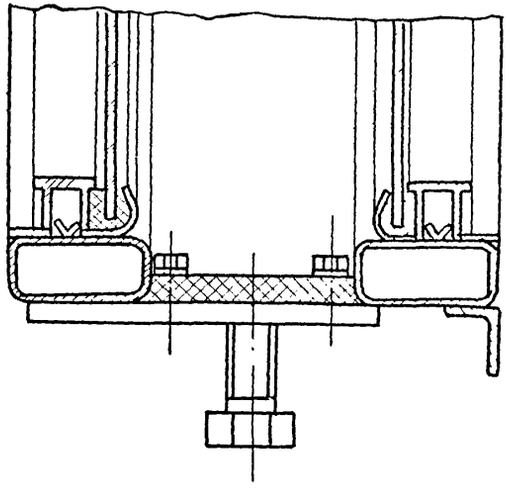

Г - Г
м 1:2
лист 1

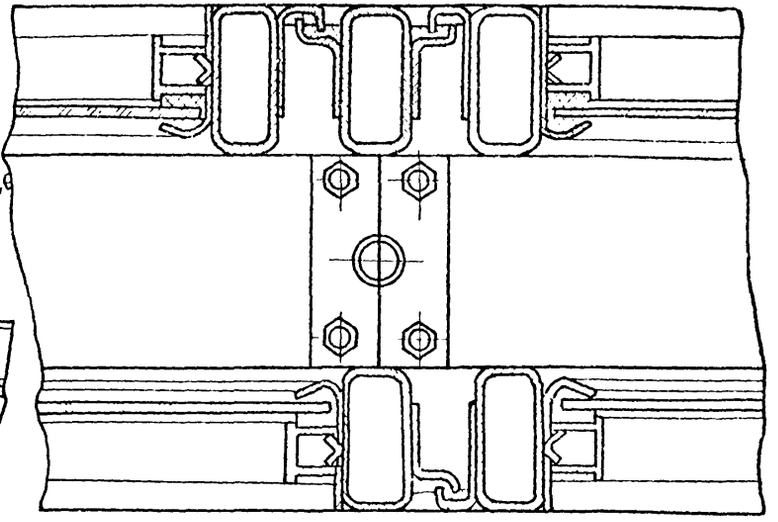

VI
м 1:2
лист 2,3,4,5,6

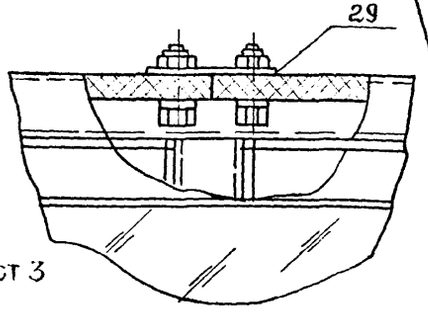

Д - Д
м 1:2
лист 3

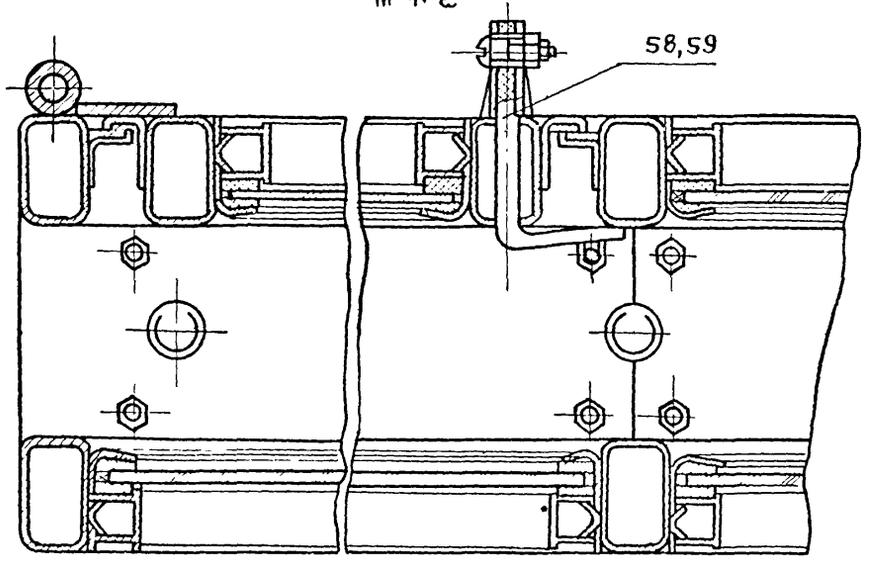

IV
м 1:2
лист 2,3,4

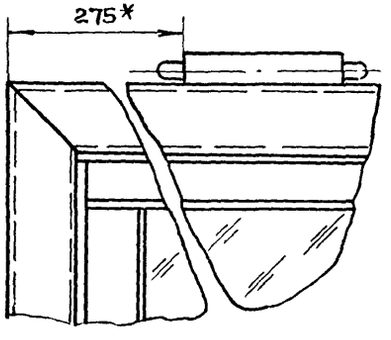

V
м 1:2
лист 2,3,4
штапик и стекло не показаны

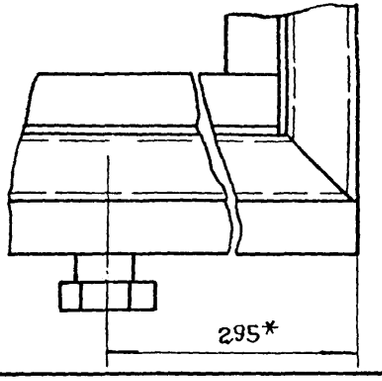

2.12.00.00.00СБ

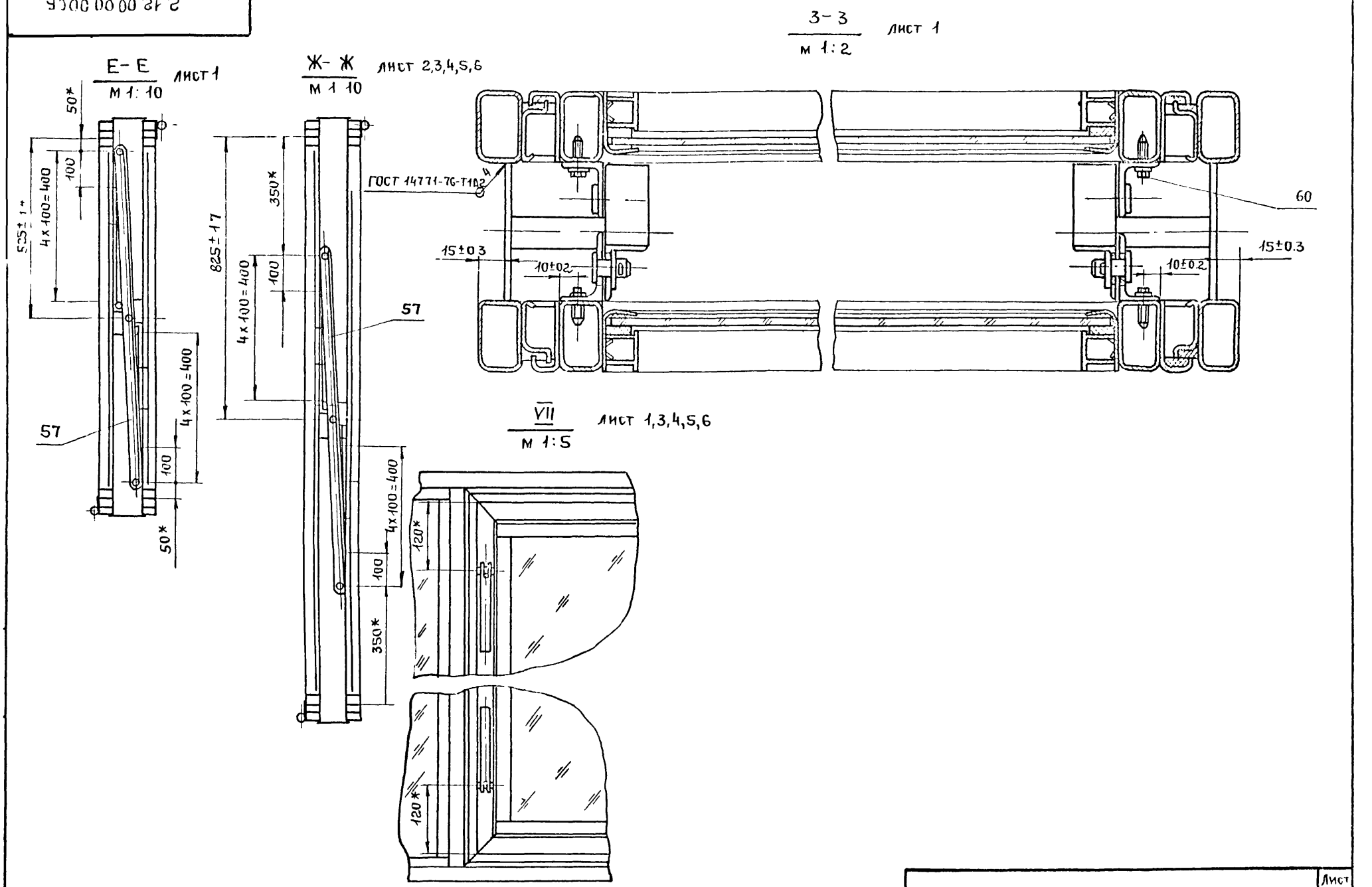

1.436.2-17 2.12.00.00.00 СБ	Лист 9

17661-03 86

Инв. № подл.	Подпись и дата	Взам. инв. №

Формат	Зона	Поз.	Обозначение	Наименование	Кол. на исполн. 2.12.01.00.00										Примечание
					-	-01	-02	-03	-04	-05	-06	-07	-08	-09	
				Документация											
12			2.12.01.00.00 СБ	Сборочный чертеж	X	X	X	X	X	X	X	X	X	X	
				Сборочные единицы											
11		1	2.12.01.01.00	Рама	1										
			-01	Рама		1									
			-02	Рама			1								
			2.12.01.01.00 -03	Рама				1							
			-04	Рама					1						
				Лит.											
				Шифр	02М18.12-Р3	02М24.12-Р3	02М30.12-Р3	02М60.12-Р3	02М18.18-Р3	02М24.18-Р3	02М30.18-Р3	02М60.18-Р3	02М18.18-Р3	02М24.18-Р3	

Исполнения 10÷14 см. листы 5÷7

Разраб.	Иванова	[signature]	[illegible]
Пров.	Кашкинов	[signature]	[illegible]
Рук. пр.	Лебедев	[signature]	[illegible]
Н. контр.	Веневцева	[signature]	[illegible]
Утв	Лебедев	[signature]	

1.436.2-17.212.01.00.00

Рама

Стадия	Лист	Листов
Р	1	8

Минмонтажспецстрой СССР
Гипроспецлегконструкция

Копировал Матвеева Формат 11

Инв. № подл.	Подпись и дата	Взам. инв. №

Формат	Зона	Поз.	Обозначение	Наименование	Кол. на исполн. 2.12.01.00.00										Примечание
					-	-01	-02	-03	-04	-05	-06	-07	-08	-09	
			2.12.01.01.00 -05	Рама						1					
			-06	Рама							1				
			-07	Рама								1			
			-08	Рама									1		
			-09	Рама										1	
11		2	2.12.01.02.00	Рама	1										
			-01	Рама		1									
			-02	Рама			1								
			-03	Рама				1							
			-04	Рама					1						
			-05	Рама						1					
			-06	Рама							1				
			-07	Рама								1			
			-08	Рама									1		
			-09	Рама										1	
				Лит.											
				Шифр	02М18.12-Р3	02М24.12-Р3	02М30.12-Р3	02М60.12-Р3	02М18.18-Р3	02М24.18-Р3	02М30.18-Р3	02М60.18-Р3	02М18.24-Р3	02М24.24-Р3	

1.436.2-17.2.12.01.00.00

17661-03 87

Формат	Зона	Поз.	Обозначение	Наименование	Кол. на исполн. 2.12.01.00.00 —	01	02	03	04	05	06	07	08	09	Примечание
				Детали.											
11		3	2.11.01.00.01	Стяжка	3	3	4	6	3	3	4	6	3	3	
11		4	2.11.01.00.02	Стяжка	3	3	4	6	3	3	4	6	3	3	
64		5	2.12.01.00.01	Стяжка											
				Лист Б-ПН-2 ГОСТ 19903-74												
				4-IV-ВСт3кп2 ГОСТ 16523-70												
				50×80									6	6	0,06 кг
				Уплотнение											
				Профиль резиновый											
				1.00.00.00.02											
64		6	2.12.01.00.02	L = 8930 мм	1	1									
		7	-01	L = 10060 мм			1								
		8	-02	L = 17860 мм				1							
		9	-03	L = 11330 мм					1	1					
		10	-04	L = 15794 мм							1				

Шифр	02М1812-РЗ	02М2412-РЗ	02М3012-РЗ	02М6012-РЗ	[illegible]	02М2418-РЗ	02М3018-РЗ	02М6018-РЗ	02М1824-РЗ	02М2424-РЗ
Лит.										

1.436.2-17.2.12.01.00.00 — Лист 3

Копировал: Углева — Формат 11

Инв. № подл.	Подпись и дата	Взам. инв. №

Формат	Зона	Поз.	Обозначение	Наименование	Кол. на исполн. 2.12.01.01.00.00 —	01	02	03	04	05	06	07	08	09	Примечание
				Уплотнение											
				Профиль резиновый											
				1.00.00.00.02											
		11	2.12.01.00.02 -05	L = 22660 мм								1			
		12	-06	L = 13550 мм									1		
		13	-07	L = 14750 мм										1	
				Уплотнение											
				Профиль резиновый											
				1.00.00.00.01											
64		14	2.12.01.00.03	L = 6484 мм	1										
		15	-01	L = 8885 мм		1			1						
		16	-02	L = 12122 мм			1								
		17	-03	L = 26640 мм				1							
		18	-04	L = 12284 мм						1					
		19	-05	L = 15726 мм							1				

Шифр	02М1812-РЗ	02М2412-РЗ	02М3012-РЗ	02М6012-РЗ	02М1818-РЗ	02М2418-РЗ	02М3018-РЗ	02М6018-РЗ	02М1824-РЗ	02М2424-РЗ
Лит.										

1.436.2-17.2.12.01.00.00 — Лист 4

Копировал: Углева — Формат 11

7768-03 88

Инв. № подл.	Подп. и дата	Взам. инв. №

Формат	Зона	Поз.	Обозначение	Наименование	Кол. на исполн. 2.12.01.00.00 —	01	02	03	04	05	06	07	08	09	Примечание
				Уплотнение											
				Профиль резиновый											
				1.00.00.00.01											
		20	2.12.01.00.03 -06	L=33852								1			
		21	-07	L=17890									1		
		22	-08	L=21490										1	

Шифр Лит.	02М18.12-РЗ	02М24.12-РЗ	02М30.12-РЗ	02М60.12-РЗ	02М18.18-РЗ	02М24.18РЗ	02М30.18-РЗ	02М60.18-РЗ	02М18.24-РЗ	02М24.24-РЗ

1.436.2-17.2.12.01.00.00 Лист 5

Копировал: Углева Формат А4

Инв. № подл.	Подп. и дата	Взам. инв. №

Формат	Зона	Поз.	Обозначение	Наименование	Кол. на исполн. 2.12.01.00.00 10	11	12	13	14	Примечание
				Документация						
12			2.12.01.00.00.СБ	Сборный чертеж	X	X	X	X	X	
				Сборочные единицы						
11		1	2.12.01.01.00 -10	Рама	1					
			-11	Рама		1				
			-12	Рама			1			
			-13	Рама				1		
			-14	Рама					1	
11		2	2.12.01.03.00 -10	Рама	1					
			-11	Рама		1				
			-12	Рама			1			
			-13	Рама				1		

Шифр Лит.	02М30.21-РЗ	02М60.21-РЗ	02М18.12-РЗ	02М18.18-РЗ	02М18.24-РЗ

1.436.2-17.2.12.01.00.00 Лист 6

Копировал: Углева Формат А4

7766-03 88

88

Формат	Зона	Поз.	Обозначение	Наименование	Кол. на исполн. 2.12.01.00.00 10	11	12	13	14	Примечание
		2	2.12.01.02.00 -14	Рама					1	
				Детали						
11		3	2.11.01.00.01	Стяжка	4	6	5	5	5	
11		4	2.11.01.00.02	Стяжка	4	6	5	5	5	
64		5	2.12.01.00.01	Стяжка						
				Лист Б-ПН-2 ГОСТ 19903-74						
				4-IV В Ст3кп2 ГОСТ 16523-70						
				50×80	8	12			10	0,606 кг
				Уплотнение						
				Профиль резиновый						
				1.00.00.00.02						
64		8	2.12.01.00.02 -02	L = 17860 мм			1			
		11	-05	L = 22660 мм				1		

Лит.

Шифр 02М30.24-РЗ | 02М60.24-РЗ | 02М98.12-РЗ | 02М98.18-РЗ | 02М98.24-РЗ

1.436.2-17.2.12.01.00.00

Лист 7

Копировал: Углева

Формат 11

Инв. № подл. | Подп. и дата | Взам. инв. №

Формат	Зона	Поз.	Обозначение	Наименование	Кол. на исполн. 2.12.01.00.00 10	11	12	13	14	Примечание
				Уплотнение						
				Профиль резиновый						
				1.00.00.00.02						
		24	2.12.01.00.02 -07	L = 18013 мм	1					
		25	-08	L = 29500 мм		1			1	
				Уплотнение						
				Профиль резиновый						
				1.00.00.00.01						
64		26	2.12.01.00.03 -09	L = 27094 мм	1					
		27	-10	L = 61070 мм		1				
		28	-11	L = 17760 мм			1			
		29	-12	L = 22570 мм				1		
		30	-13	L = 42980 мм					1	

Лит.

Шифр 02М30.24-РЗ | 02М60.24-РЗ | 02М98.12-РЗ | 02М98.18-РЗ | 02М98.24-РЗ

1.436.2-17.2.12.01.00.00

Лист 8

Копировал: Углева

Формат 11

17667-03 90

2.12.01.00.00.СБ

Рис 1

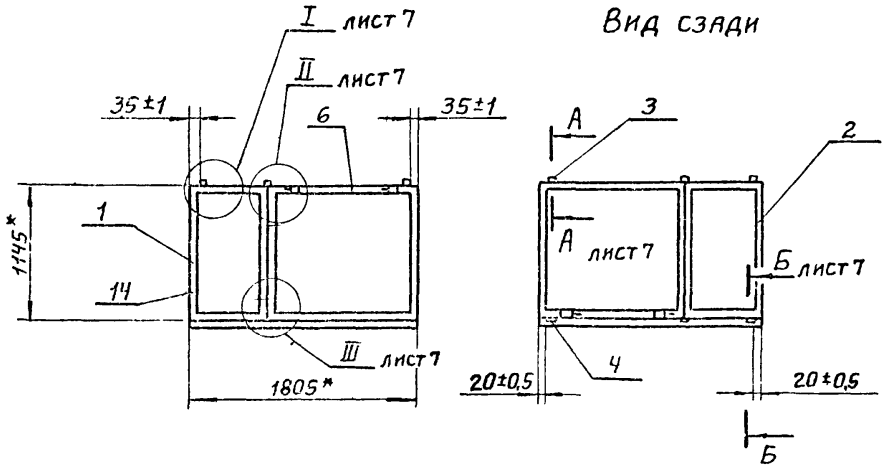

Рис. 2

Остальное - см. рис. 1

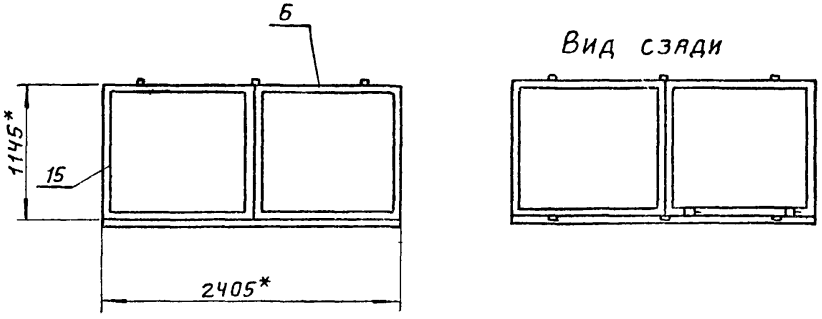

Рис. 3

Остальное - см. рис. 1

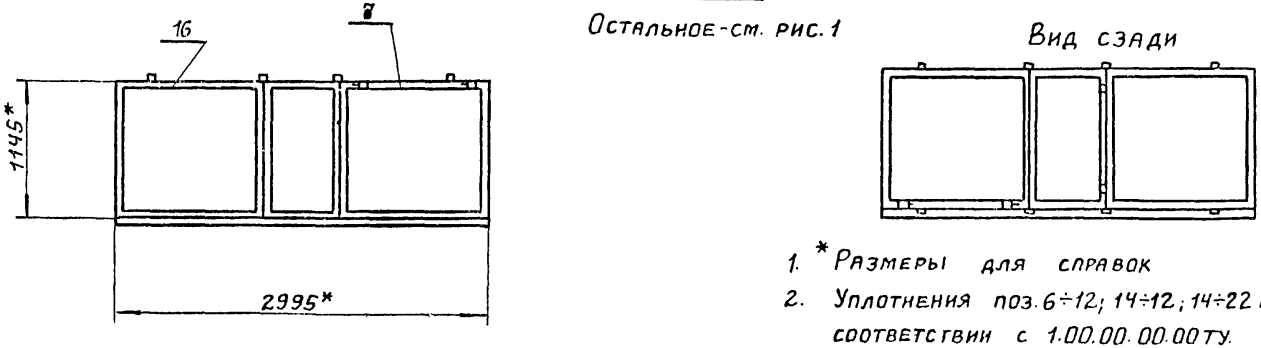

1. * Размеры для справок
2. Уплотнения поз. 6÷12; 14÷12; 14÷22 и 24÷30 клеить к раме в соответствии с 1.00.00.00.00 ТУ.
3. Остальные технические требования по 1.00.00.00.00.ТУ.
4. Маркировать по спецификации. Способ нанесения и шрифт по 1.00.00.00.00 ТУ.

Обозначение	Рис.	№ шва 1	№ шва 2	Масса, кг Резина	Сталь	Всего
		Кол. швов				
2.12.01.00.00.	1	12	—	1.38	37.98	39.36
-01	2	12	—	1.38	43.79	45,17
-02	3	16	—	1.89	57.35	59.25

Разраб.	Иванова		
Пров.	Кашкинов		
Т. контр.	Захарова		
Рук. пр.	Лебедев		
Н. контр.	Вейвцева		
Утв.	Лебедев		

1436.2-17.2.12.01.00.00.СБ

Рама
Сборочный чертеж

Лит.	Масса	Масштаб
	см. табл.	1:40
Лист 1	Листов 8	

Минмонтажспецстрой СССР
Гипроспецлегконструкция

Инв. № подл. | Подп. и дата | Взам. инв. №

2.12.01.00.00.СБ

Рис. 4

Остальное - см. рис. 1

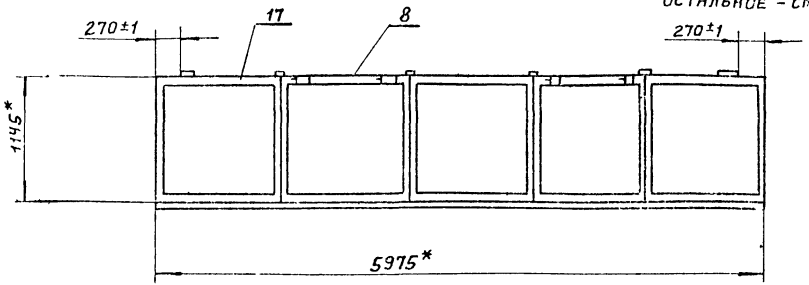

Вид сзади

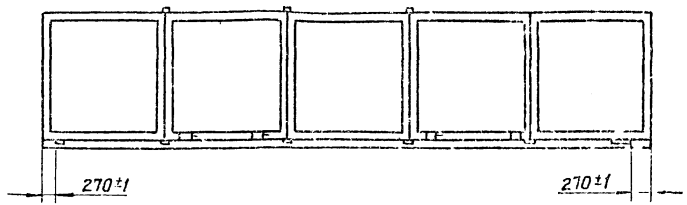

Рис. 5

Остальное - см. рис. 1

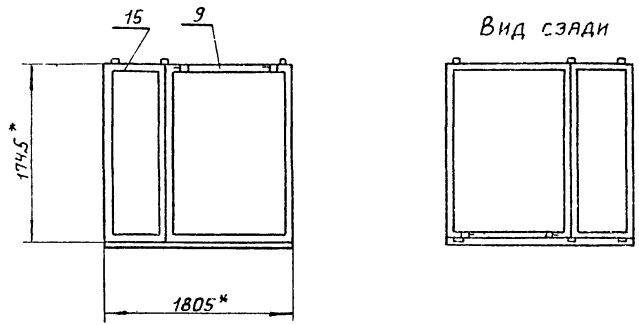

Вид сзади

Рис. 6

Остальное - см. рис. 1

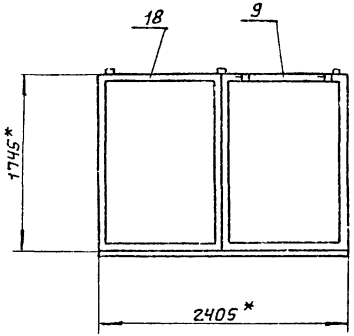

Вид сзади

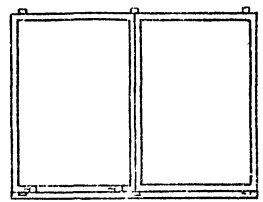

Обозначение	Рис.	№ шва 1 Кол. швов	№ шва 2	Масса, кг Резина	Сталь	Всего
2.12.01.00.00. -03	4	24	—	2.76	105,12	107.88
-04	5	12	—	1.76	47,28	49.04
-05	6	12	—	1.76	53.09	54.85

Рис. 7

Остальное - см. рис. 1

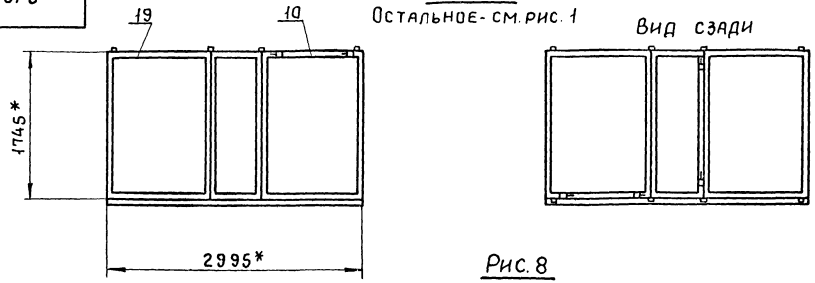

Рис. 8

Остальное - см. рис. 1

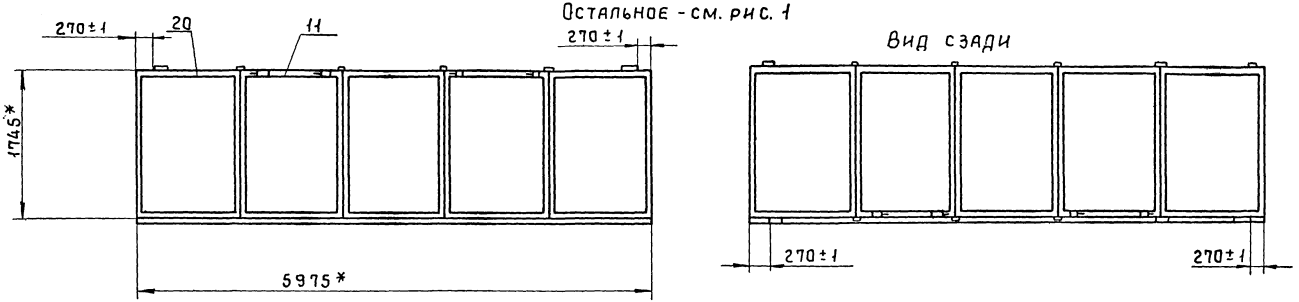

Рис. 9

Остальное - см. рис. 1

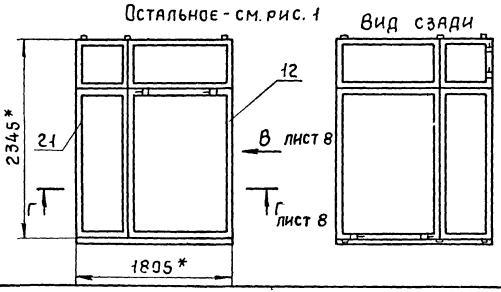

Обозначение	Рис.	№шва 1 Кол. швов	№шва 2	Масса, кг Резина	Сталь	Всего
2.12.01.0000 —06	7	16	—	2,45	70,15	72,61
-07	8	24	—	3,51	128,42	131,93
-08	9	12	12	2,11	67,40	69,51

2.12.01.00.00.СБ

Рис. 10

Остальное - см. рис. 1

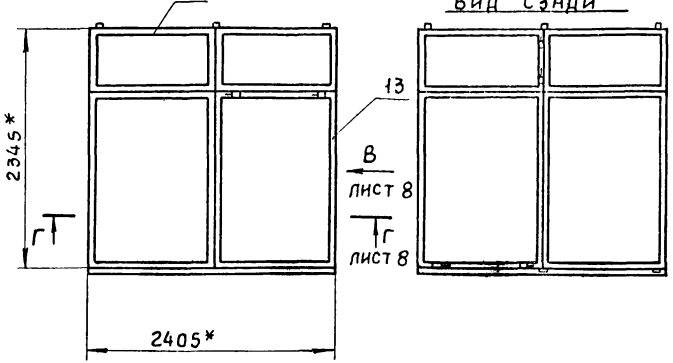

Рис. 11

Остальное - см. рис. 1

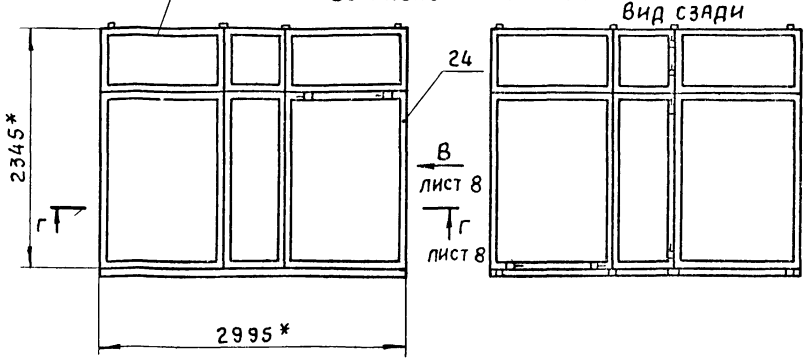

Рис. 12

Остальное - см. рис. 1

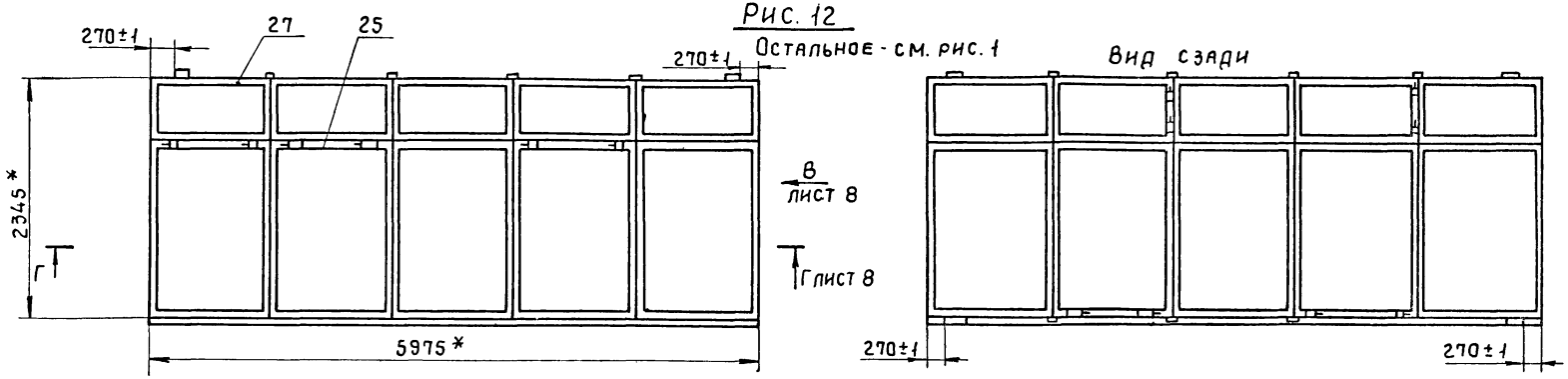

Обозначение	Рис.	№ шва 1 Кол. швов	№ шва 2 Кол. швов	Масса, кг Резина	Сталь	Всего
2.12.01.00.00 —09	10	12	12	2,29	76,53	78,82
-10	11	16	16	2,81	100,49	103,31
-11	12	24	24	4,57	184,54	189,11

Рис. 13

Остяльное. см. рис.1

Вид сзади

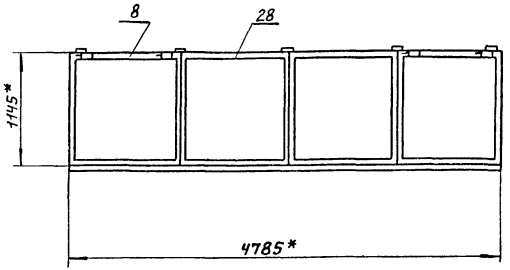

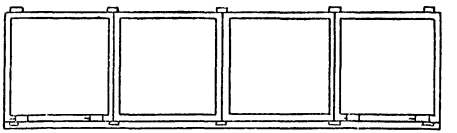

Рис. 14

Остяльное см. рис.1

Вид сзади

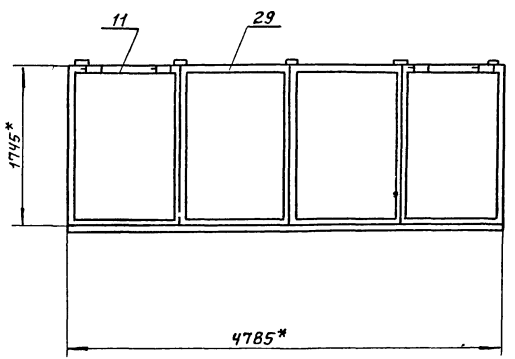

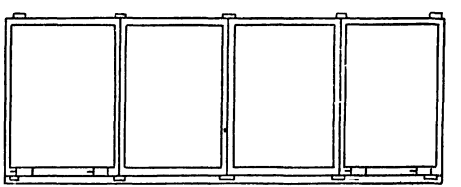

Рис. 15

Остальное см. рис. 1

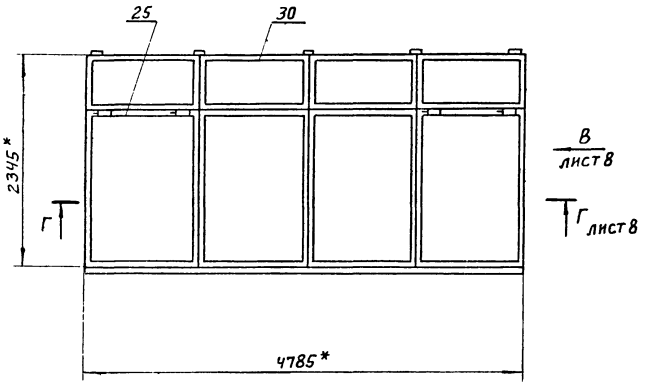

Вид сзади

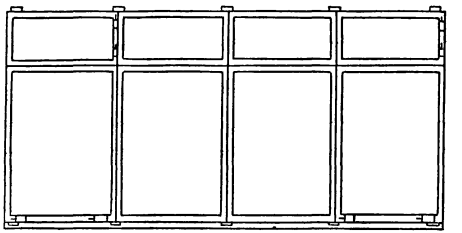

Обозначение	Рис	№ шва		Масса, кг		
		1	2			
		Количество		Резина	Сталь	Всего
2.12.01.0 00 00-12	13	20	—	2,2	85,48	87,68
-13	14	20	—	2,8	104,4	107,2
-14	15	20	20	3,65	148,37	152,03

2.12.01.00.00.СБ

А - А
м 1:2 лист 1

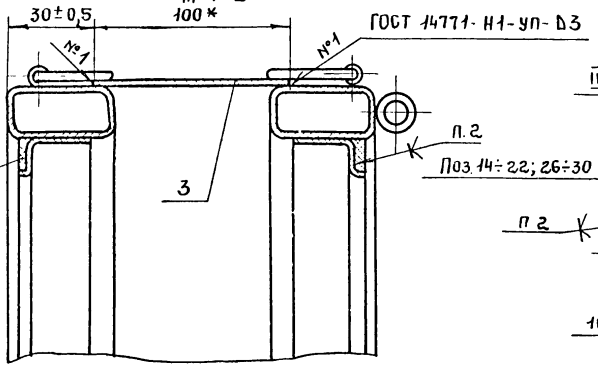

Б - Б
м 1:2 лист 1

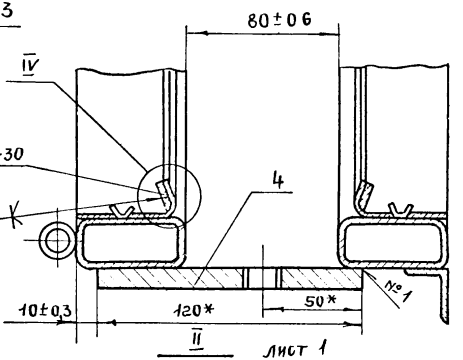

II
м 1:2 лист 1

IV
м 1:1



I
м 1:2 лист 1

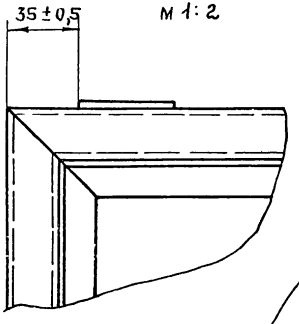

III
м 1:2 лист 1

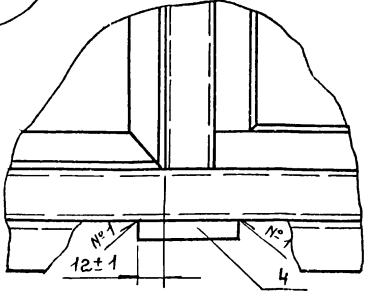

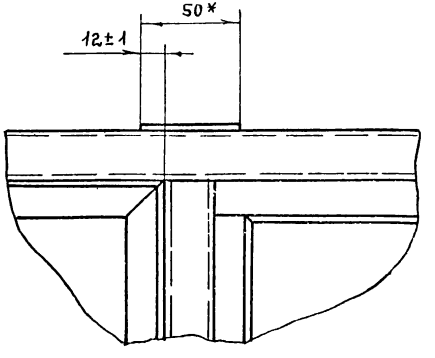

Инв. № подл. | Подпись и дата | Взам. инв. №

1.436.2-17.2.12.01.00.00.СБ	Лист 7

17661-03 97

Вид В
м 1:2
лист 3,4

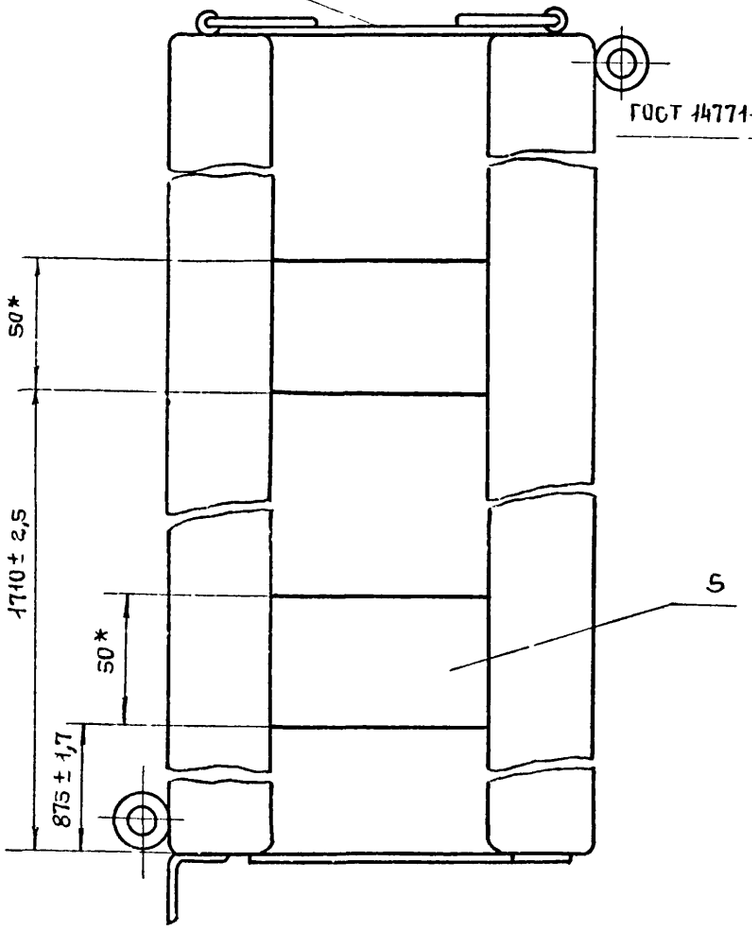

Г - Г
м 1:2
лист 4

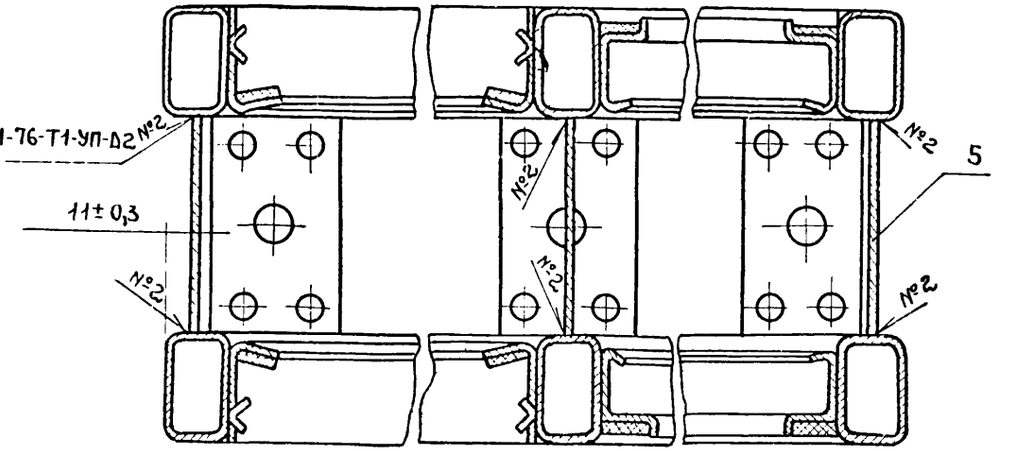

Инв. № подл.	Подпись и дата	Взам. инв. №

Формат	Зона	Поз.	Обозначение	Наименование	Кол. на исполн. 2.12.01.01.00										Примечание
					-	01	02	03	04	05	06	07	08	09	
				Документация											
12			2.12.01.01.00.СБ	Сборочный чертеж	X	X	X	X	X	X	X	X	X	X	
				Сборочные единицы											
11		1	1.03.01.01.00	Полупетля	2	2	2	4	2	2	2	4	2	2	
				Детали											
		3	1.01.01.01.00.01	Серьга	2	2	2	2	2	2	2	2	2	2	
		4	1.01.01.01.00.02	Скоба	2	2	2	2	2	2	2	2	2	2	
				Лит.											
				Шифр	02М18.12-РЗ	02М24.12-РЗ	02М30.12-РЗ	02М60.12-РЗ	02М18.18-РЗ	02М24.18-РЗ	02М30.18-РЗ	02М60.18-РЗ	02М18.24-РЗ	02М24.24-РЗ	

Исполнения 10 ÷ 14 см. листы 4 ÷ 5

				1.436.2-17.2.12.01.01.00			
Разраб.	Иванова		10.91	Рама	Стадия	Лист	Листов
Пров.	Кашканов		10.91		Р	1	6
Рук. пр.	Лебедев		10.91		Минмонтажспецстрой СССР Гипроспецлегконструкция		
Н. контр.	Веневцева		10.91				
Утв.	Лебедев		10.91				

Копировал Матвеева Формат 11

Инв. № подл.	Подпись и дата	Взам. инв. №

Формат	Зона	Поз.	Обозначение	Наименование	Кол. на исполн. 2.12.01.01.01.00										Примечание
					-	01	02	03	04	05	06	07	08	09	
		5	1.01.01.00.00.03 -01	Стяжка	2				2				2		
		6	-02	Стяжка		2				2				2	
		7	-03	Стяжка			2				2				
		8	-04	Стяжка	2	2	2	2							
		9	-05	Стяжка				2				2			
		10	-06	Стяжка					2	2	2	2			
		11	-09	Стяжка									2	2	
		12	1.01.01.00 04 -02	Уголок		2	2	6		2	2	6	2	6	
		13	-03	Уголок	2		2		2		2		4		
		14	-04	Уголок	2	2	4	6							
		15	-05	Уголок					2	2	4	6	2	2	
		16	-06	Уголок									4	4	
		17	1.01.01.00.06 -01	Стойка		1	2	4							
		18	02	Стойка					1	1	2	4			
				Лит.											
				Шифр	02М18.12-РЗ	02М24.12-РЗ	02М30.12-РЗ	02М60.12-РЗ	02М18.18-РЗ	02М24.18-РЗ	02М30.18-РЗ	02М60.18-РЗ	02М18.24-РЗ	02М24.24-РЗ	

1.436.2-17.2.12.01.01.00

17691-03 99

Формат	Зона	Поз.	Обозначение	Наименование	Кол. на. исполн. 2.12.01.01.00										Примечание
					–	01	02	03	04	05	06	07	08	09	
		19	1.01.01.00.06 – 03	Стойка									1	1	
		20	– 04	Стойка									1		
		21	– 05	Стойка										2	
		22	1.01.01.00.07	Нащельник	1				1				1		
		23	– 01	Нащельник		1				1				1	
		24	– 02	Нащельник			1				1				
		25	– 03	Нащельник				1				1			
		26	1.03.01.00.01	Притвор	2	2	2	4	2	2	2	4	2	2	
		27	– 01	Притвор	2	2	2	2							
		28	– 02	Притвор					2	2	2	4	2	2	
				Лит.											
				Шифр	02М18,12-Р3	02М24,12-Р3	02М30,12-Р3	02М60,12-Р3	02М18,18-Р3	02М24,18-Р3	02М30,18-Р3	02М60,18-Р3	02М18,24-Р3	02М24,24-Р3	

1.436-2-17. 2.12.01.01.00 Лист 3

Копировал Ермолина Формат 11

Инв. № подл.	Подпись и дата	Взам. инв. №

Формат	Зона	Поз.	Обозначение	Наименование	Кол. на. исполн. 2.12.01.01.00										Примечание
					10	11	12	13	14						
				Документация											
12			2.12.01.01.00.СБ	Сборочный чертеж	X	X	X	X	X						
				Сборочные единицы											
		1	1.03.01.01.00	Полупетля	2	4	4	4	4						
				Детали											
		3	1.01.01.00.01	Серьга	2	2	2	2	2						
		4	1.01.01.00.02	Скоба	2	2	2	2	2						
		7	1.01.01.00.03 – 03	Стяжка	2										
		8	– 04	Стяжка			2								
		9	– 05	Стяжка		2									
		10	– 06	Стяжка				2							
		31	– 08	Стяжка			2	2	2						
		11	– 09	Стяжка	2	2			2						
				Лит.											
				Шифр	02М30,24-Р3	02М60,24-Р3	02М60,12-Р3	02М48,18-Р3	02М48,24-Р3						

1.436.2-17. 2.12.01.01.00 Лист 4

17661-03 100

Инв. № подл	Подпись и дата	Взам инв №

Формат	Зона	Поз.	Обозначение	Наименование	Кол. на исполн. 2.12.01.01.00 10	11	12	13	14						Примечание
		12	1 01 01 00 04- 02	Уголок	6	12	4	4	4						
		13	-03	Уголок	4										
		14	- 04	Уголок			4								
		15	- 05	Уголок	4	6		4	4						
		16	- 06	Уголок	6	10			8						
		17	1.01.01.00.06- 01	Стойка	3										
		18	- 02	Стойка				3							
		19	- 03	Стойка	2	4			3						
		20	- 04	Стойка	1										
		21	- 05	Стойка	2	5			4						
		24	1.01.01.00.07 - 02	Нащельник	1										
		25	- 03	Нащельник		1									
		32	- 05	Нащельник			1	1	1						
		26	1.03.01.00.01	Притвор	2	4	4	4	4						
		27	- 01	Притвор			4								

Лист										
Шифр	02М3024-РЗ	02М6024-РЗ	02М4812 РЗ	02М4818-РЗ	02М4824-РЗ					

1.436.2-17. 2 .12.01.01.00 Лист 5

Копировал Ермолина Формат 11

Инв. № подл	Подпись и дата	Взам. инв. №

Формат	Зона	Поз.	Обозначение	Наименование	Кол. на исполн. 2.12.01.01.01.00 10	11	12	13	14						Примечание
		28	1.03.01.00.01. - 02	Притвор	2	4		4	4						

Лист										
Шифр	02М3024-РЗ	02М6024-РЗ	02М4812 РЗ	02М4818 РЗ	02М4824 РЗ					

1.436.2-17. 2 .12.01.01.00 Лист 6

17667-03 ТО1

2.12.01.01.00.СБ

Рис. 1

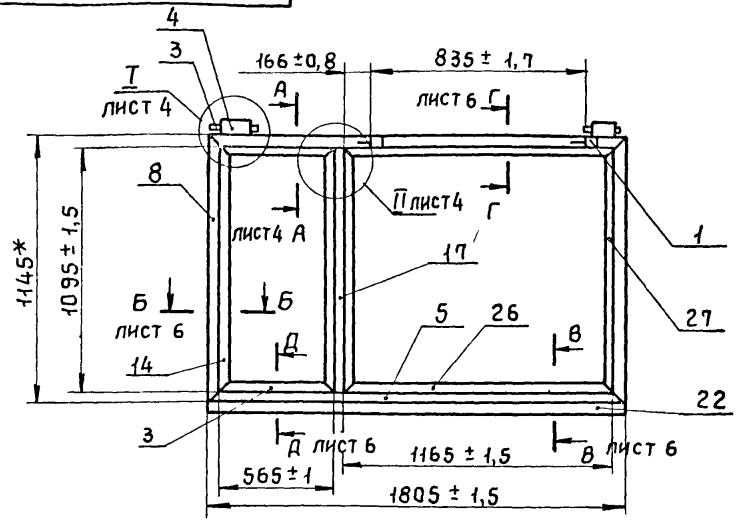

Рис. 2

Остальное - см. рис. 1

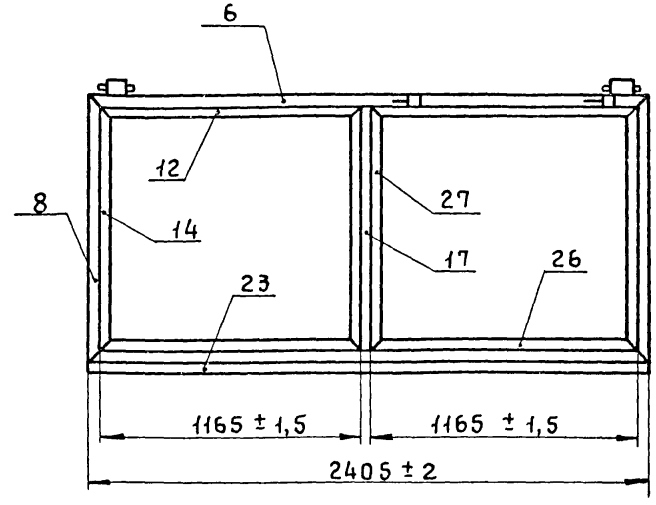

Рис. 3

Остальное - см. рис. 1

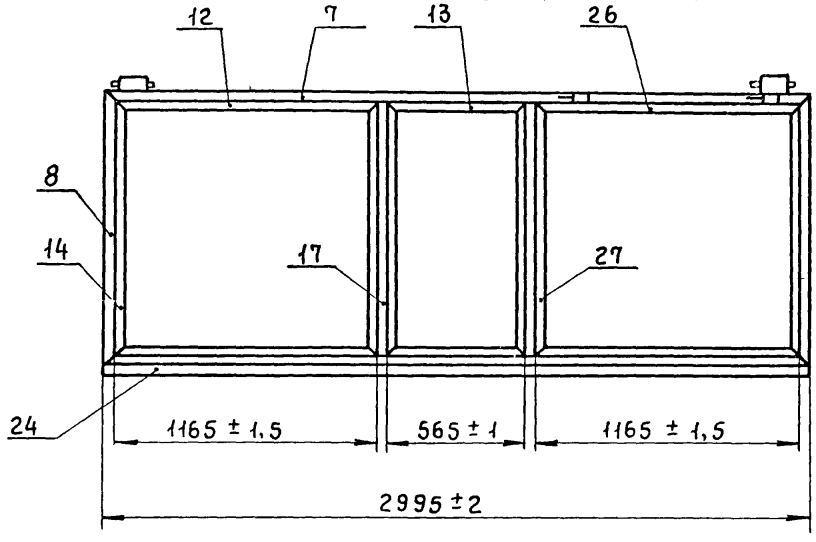

Обозначение	Рис.	Масса, кг
2.12.01.01.00	1	18,92
-01	2	22,01
-02	3	28,46

1. *Размеры для справок.
2. Типы и количество швов - см. табл. 2 лист 6.
3. Технические требования по 1.00.00.00.00 ТУ
4. При изготовлении рамы допускается укрупненная сборка деталей.

Разраб.	Иванова		11.93
Пров.	Кашкинов		11.93
Т.контр.	Захарова		11.93
Рук.пр.	Лебедев		11.93
Н.контр.	Веневцева		11.93
Утв.	Лебедев		11.93

1.436.2-17.2.12.01.01.00.СБ

Рама

Сборочный чертеж

Стадия	Масса	Масштаб
Р	См. табл.	1:20
Лист 1	Листов 7	

Минмонтажспецстрой СССР Гипроспецлегконструкция

Рис. 4

Остальное - см. рис. 1

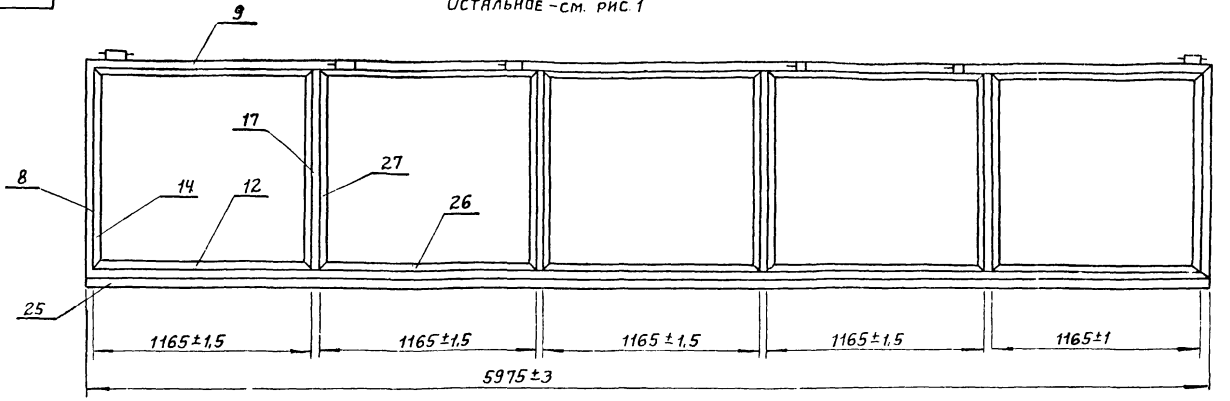

Рис. 5

м 1:40

Остальное - см. рис. 1

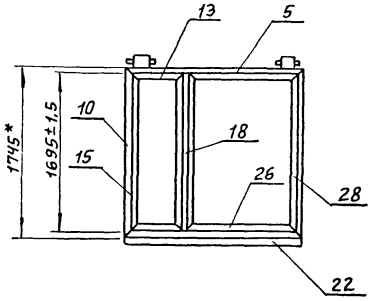

Рис. 6

м 1:40

Остальное - см. рис. 1

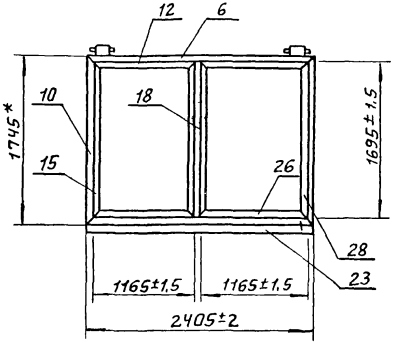

Продолжение табл. 1

Обозначение	Рис.	Масса кг
2.12.01.01 00 -03	4	54,63
-04	5	23,57
-05	6	26 66

Инв. № подл. | Подп. и дата | Взам. инв. №

2.12.01.01.00СБ

Рис 7
м 1:40

Остальное - см. рис.1

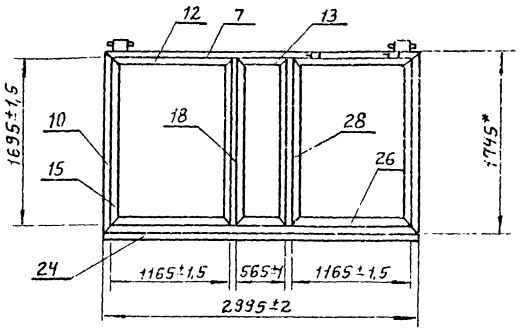

Рис. 8
м 1:40

Остальное - см. рис.1

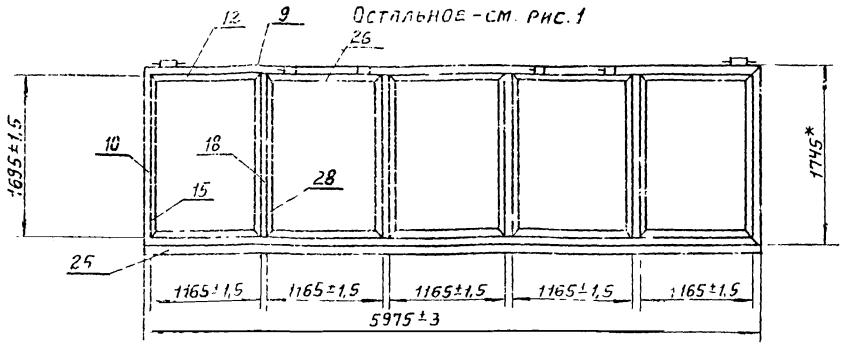

Рис. 9
м 1:40

Остальное - см. рис.1

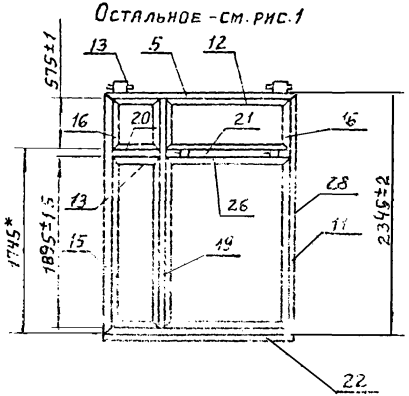

Рис 10
м 1:40

Остальное - см рис.1

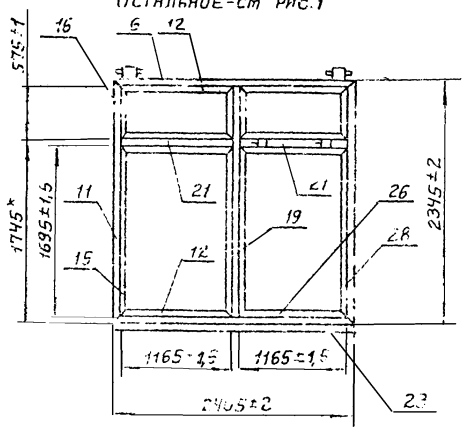

Продолжение табл 1

Обозначение	Рис	Масса кг
2.12.01.01.00 -06	7	34,86
-07	8	66,28
-08	9	33,16
-09	10	37,90

2.12.01.01.00.С6

Рис. 11
м 1:40

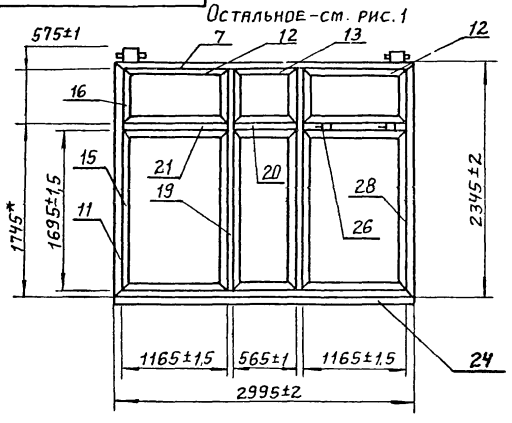

Рис. 12
м 1:40

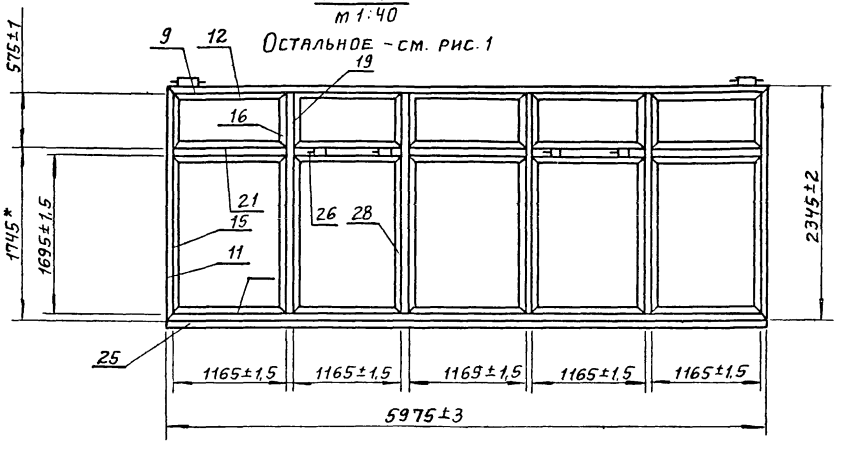

I
м 1:2
лист 1

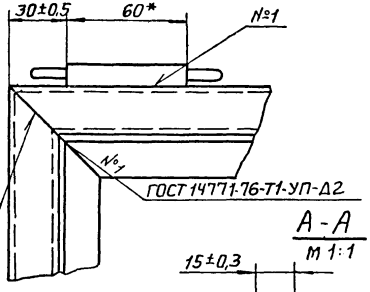

II
м 1:2
лист 1

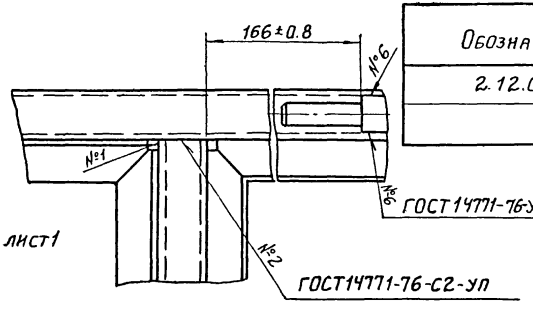

А - А
м 1:1
лист 1

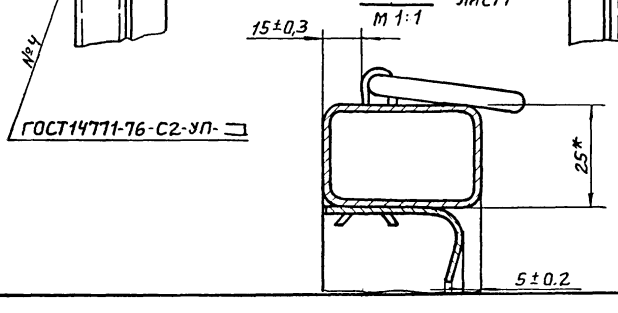

Продолжение табл. 1

Обозначение		Рис.	Масса кг
2.12.01.01.00	-10	11	49,50
	-11	12	93,82

Взам. инв. №
Подп. и дата
Инв. № подл.

1.436.2-17.2.12.01.01.00.С6

Лист 4

17661-03 105

2.12.01.01.00.СБ

Рис. 13
м 1:40
Остальное см. рис. 1

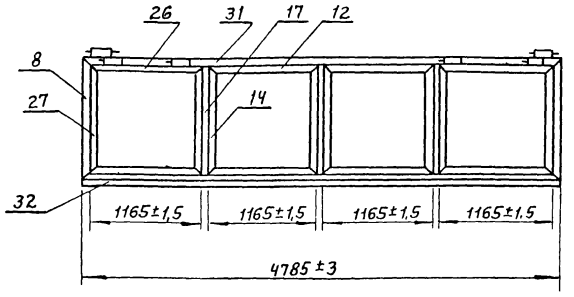

Рис. 14
м 1:40
Остальное см. рис. 1

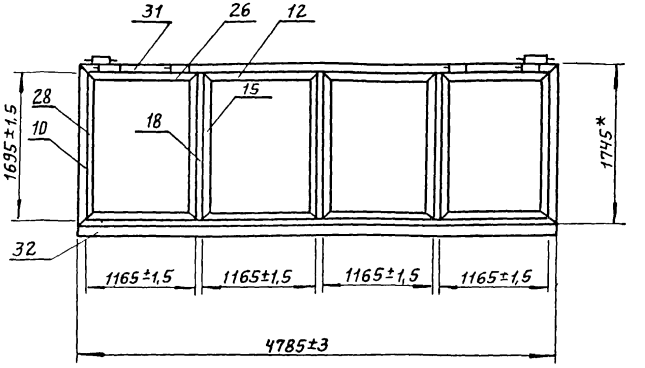

Рис. 15
м 1:40
Остальное см. рис. 1

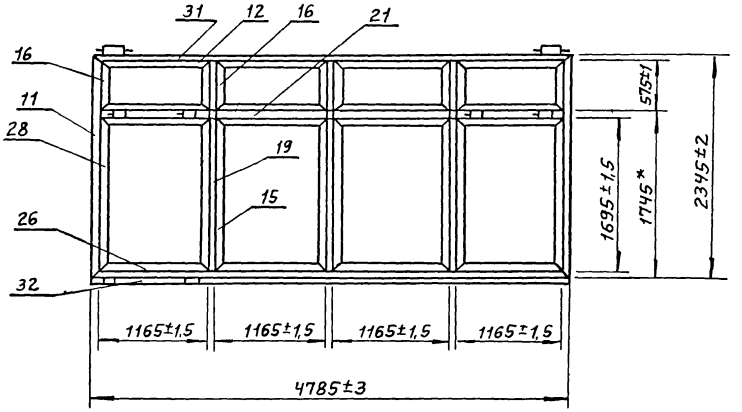

Продолжение табл. 1

Обозначение	Рис	Масса, кг
2.12.01.01.00 -12	13	43,7
-13	14	53,02
-14	15	75,06

2.12.01.01.00.СБ

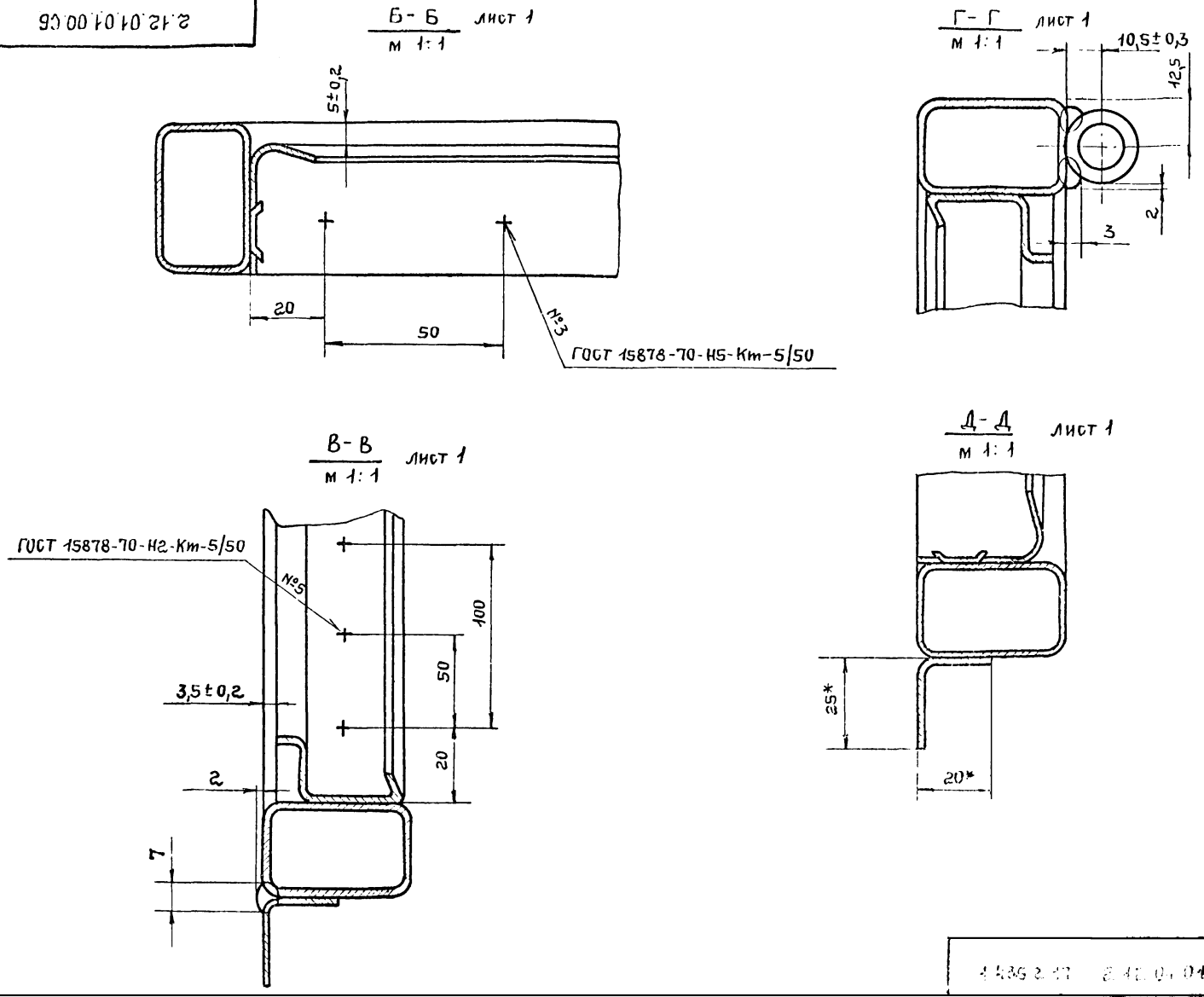

Инв № подл | Подпись и дата | Взам. инв №

17661-03

2.12.01.01.00.СБ

Таблица 2

Обозначение	Рис	№ шва					
		1	2	3	4	5	6
		Кол-во швов					
2.12.01.01.00	1	12	4	4	4	4	4
-01	2	12	4	4	4	4	4
-02	3	16	8	8	4	4	4
-03	4	24	16	12	4	8	8
-04	5	12	4	4	4	4	4
-05	6	12	4	4	4	8	4
-06	7	16	8	8	4	4	4
-07	8	24	16	12	4	8	8
-08	9	20	12	12	4	4	4
-09	10	20	12	12	4	4	4
-10	11	28	20	20	4	4	4
-11	12	44	36	32	4	8	8
-12	13	20	12	8	4	8	8
-13	14	20	12	8	4	8	8
-14	15	32	28	24	4	8	8

Инв. № подл.	Подпись и дата	Взам. инв. №

Формат	Зона	Поз.	Обозначение	Наименование	Кол. на исполн. 2.12.01.02.00										Примечание
					-	01	02	03	04	05	06	07	08	09	
				Документация											
12			2.11.01.01.00 СБ	Сборочный чертеж	×	×	×	×	×	×	×	×	×	×	
				Сборочные единицы											
11		1	1.03.01.01.00	Полупетля	2	2	4	4	2	2	4	4	4	4	
				Детали											
		3	1.01.01.00.01	Серьга	2	3	3	6	2	3	3	6	2	3	
		4	1.01.01.00.02	Скоба	2	3	3	6	2	3	3	6	2	3	
				Лит.											
				Шифр	02М18.12-РЗ	02М24.12-РЗ	02М30.12-РЗ	02М60.12-РЗ	02М18.18-РЗ	02М24.18-РЗ	02М30.18-РЗ	02М60.18-РЗ	02М18.24-РЗ	02М24.24-РЗ	

Исполнения 10–14 см листы 4, 5

Разраб.	Иванова	[signature]	17.03.81
Пров.	Кашкинов	[signature]	10.03.81
Рук. пр.	Лебедев	[signature]	18.04.81
Н. контр.	Веневцева	[signature]	18.04.81
Утв.	Лебедев	[signature]	18.04.81

1.436.2-17.2.12.01.02.00

Рама

Стадия	Лист	Листов
Р	1	5

Минмонтажспецстрой СССР
Гипроспецлегконструкция

Копировал Матвеева Формат 11

Инв. № подл.	Подпись и дата	Взам. инв. №

Формат	Зона	Поз.	Обозначение	Наименование	Кол. на исполн. 2.12.01.02.00										Примечание
					-	01	02	03	04	05	06	07	08	09	
		5	1.01.01.00.03-01	Стяжка	2				2				2		
		6	-02	Стяжка		2				2				2	
		7	-03	Стяжка			2				2				
		8	-04	Стяжка	2	2	2	2							
		9	-05	Стяжка				2				2			
		10	-06	Стяжка					2	2	2	2			
		11	-09	Стяжка									2	2	
		12	1.01 01 00 04 -02	Уголок		2	2	6		2	2	6	2	4	
		13	-03	Уголок	2				2				2		
		14	-04	Уголок	2	2	2	6							
		15	-05	Уголок					2	2	2	6	2	2	
		16	-06	Уголок									2	2	
		17	1 01 01 00.06 -01	Стойка	1	1	2	4							
		18	-02	Стойка					1	1	2	4			
				Лит.											
				Шифр	02М18.12-РЗ	02М24.12-РЗ	02М30.12-РЗ	02М60.12-РЗ	02М18.18-РЗ	02М24.18-РЗ	02М30.18-РЗ	02М60.18-РЗ	02М18.24-РЗ	02М24.24-РЗ	

Ли

1.436.2-17.2.12.01.02.00

17661-03 109

108

Формат	Зона	Поз.	Обозначение	Наименование	Кол. на исполн. 2.12.01.01.02.00-										Примечание
					–	01	02	03	04	05	06	07	08	09	
		19	1.01.01.00.06 – 03	Стойка									1	1	
		20	– 04	Стойка									1		
		21	– 05	Стойка									1	2	
		22	1.03.01.00 01	Притвор	2	2		4	2	2	2	4	2	4	
		23	-01	Притвор	2	2	2	4							
		24	– 02	Притвор					2	2	4	4	2	2	
		25	-03	Притвор			2				2		2		
		26	-04	Притвор									2	2	
				Лит											
				Шифр	02М1812-РЗ	02М2412-РЗ	02М3012-РЗ	02М6042-РЗ	02М1818-РЗ	02М2418-РЗ	02М3018-РЗ	02М6018-РЗ	02М1824-РЗ	02М2424-РЗ	

1.436.2-17 2.12.01.02.00

Лист 3

Копировал Ермолина Формат А1

Инв. № подл.	Подпись и дата	Взам. инв. №

Формат	Зона	Поз.	Обозначение	Наименование	Кол. на исполн. 2.12.01.01.02.00-										Примечание
					10	11	12	13	14						
				Документация											
12			2.12.01.01.02.00 СБ	Сборочный чертеж	X	X	X	X	X						
				Сборочные единицы											
11		1	1.03.01.01.00	Полупетля	6	8	4	4	8						
				Детали											
		3	1.01.01.00.01	Серьга	4	6	5	5	5						
		4	1.01.01.00.02	Скоба	4	6	5	5	5						
		7	1.01.01.00.03 – 03	Стяжка	2										
		8	– 04	Стяжка			2								
		9	– 05	Стяжка		2									
		10	– 06	Стяжка				2							
		29	– 08	Стяжка			2	2	2						
		11	– 09	Стяжка	2	2			2						
				Лит.											
				Шифр	02М3024-РЗ	02М1602-РЗ	02М1612-РЗ	02М1618-РЗ	02М1624-РЗ						

1.436.2-17. 2.12.01.02.00

Лист 4

Копировал Ермолина Формат А1

Инв. № подл.

105

Инв.№ подл.	Подпись и дата	Взам.инв №

Формат	Зона	Поз.	Обозначение	Наименование	Кол. на исполн. 2.12.01.02.00										Примечание
					10	11	12	13	14						
		12	1.01.01.00.04 -02	Уголок	6	12	4	4	8						
		14	-04	Уголок			4								
		15	-05	Уголок	2	6		4	4						
		16	-06	Уголок	4	6			4						
		17	1.01.01.00.06 -01	Стойка			3								
		18	-02	Стойка				3							
		19	-03	Стойка	2	4			3						
		20	-04	Стойка	1										
		21	-05	Стойка	2	5			4						
		22	1.03.01.00.01	Притвор	2	2	4	4	4						
		23	-01	Притвор			4								
		24	-02	Притвор	4	4			4						
		25	-03	Притвор	2										
		26	-04	Притвор	2	4			4						

Изм.	Лист	Подпись	Дата
	02И30.24-93	02И60.24-93	02И46.12-93	02И48.10-93	02И40.24-93

1436 2-17 2 12.01.02.00

Лист 5

Копировал: Матвеева

Формат 11

17661-03 111

110

2.12.01.02.00 СБ

Рис. 1

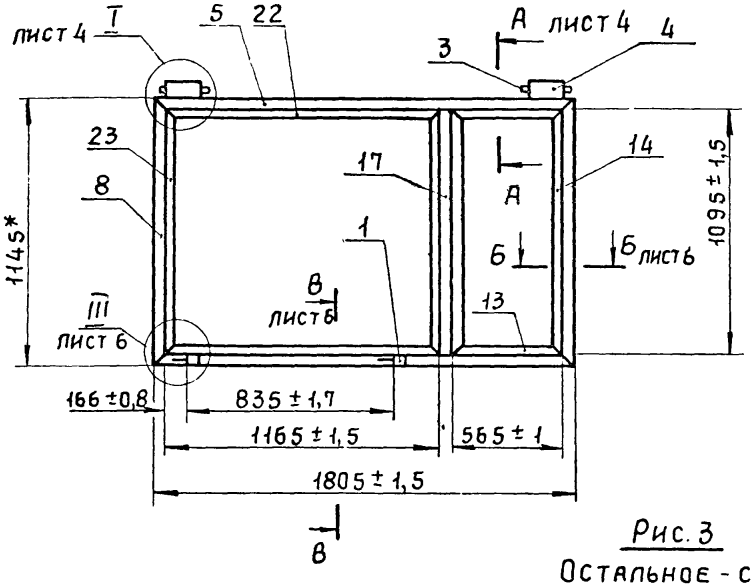

Рис. 2

Остальное - см. рис. 1

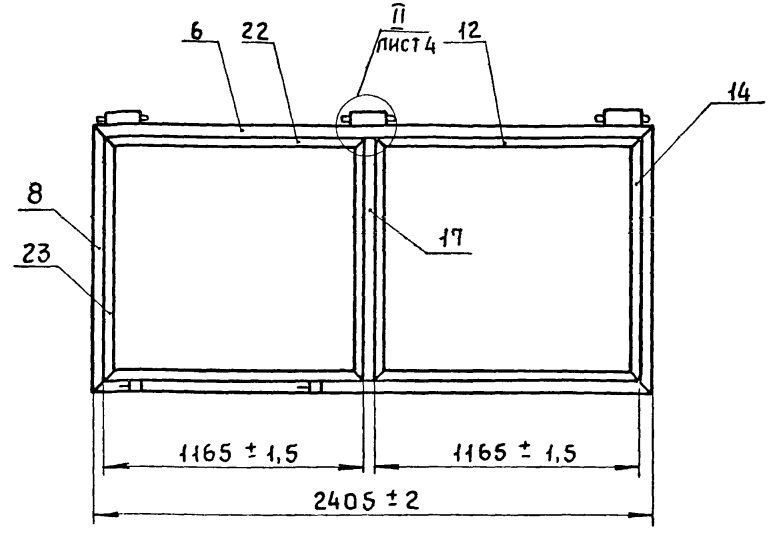

Рис. 3

Остальное - см. рис. 1

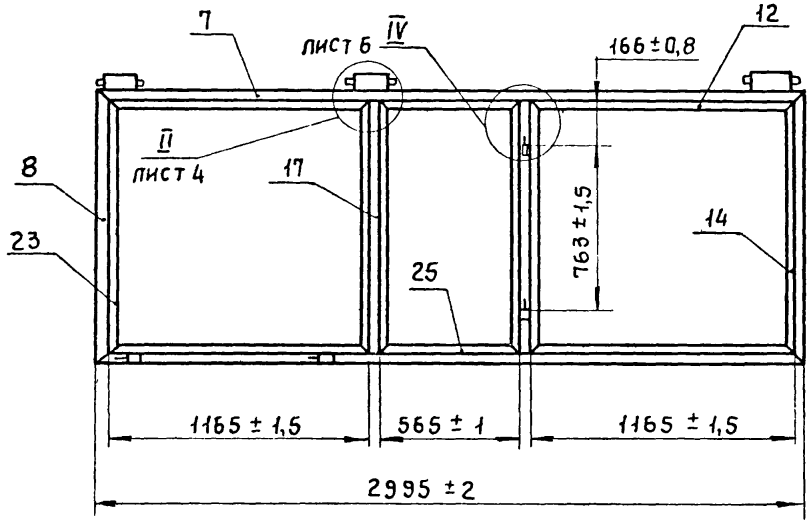

Обозначение	Рис.	Масса, кг
2.12.01.02.00	1	17,80
-01	2	20,52
-02	3	27,22

1. *Размеры для справок.
2. Типы и количество швов - см. табл. 2 лист 7.
3. Технические требования по 1.00.00.00.00ТУ.
4. При изготовлении рамы допускается укрупненная сборка деталей.

Разраб.	Иванова		
Пров.	Кашкинов		
Т.контр.	Захарова		
Рук.пр.	Лебедев		
Н.контр.	Веневцев		
Утв.	Лебедев		

1.4362-17.2.12.01.02.00.СБ

Рама

Сборочный чертеж

Стадия	Масса	Масштаб
Р	См. табл.	1:20
Лист 1	Листов 7	

Минмонтажспецстрой СССР
Гипроспецлегконструкция

2.12.01.02.00.СБ

Рис. 4

Остальное - см. рис. 1

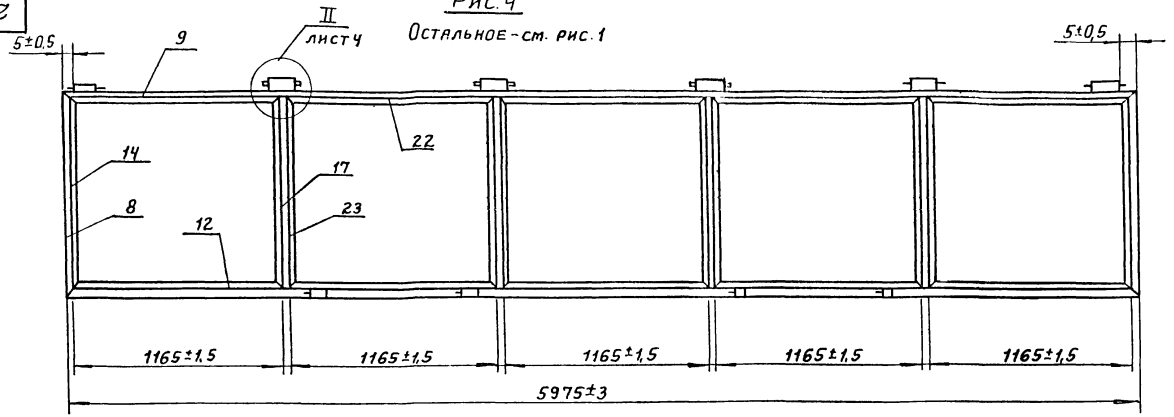

Рис. 5

т 1:40

Остальное - см. рис. 1

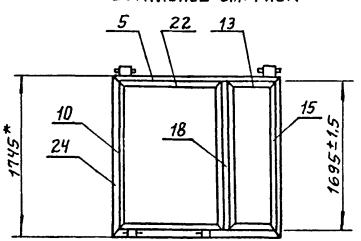

Рис. 6

т 1:40

Остальное - см. рис. 1

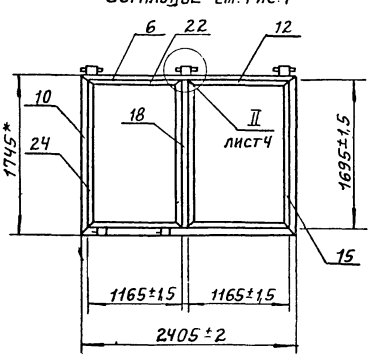

Продолжение табл. 1

Обозначение		Рис	Масса кг
2.12.01.02.00	-03	4	48,39
	-04	5	22,45
	-05	6	25,17

Инв. № подл. | Подп. и дата | Взам. инв. №

Рис. 7
м 1:40

Остальное - см. рис. 1

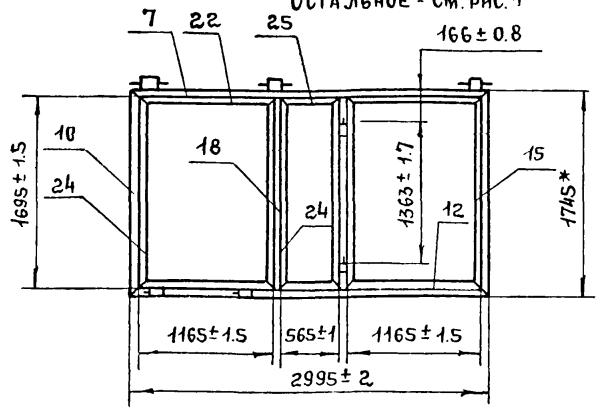

Рис. 8
м 1:40

Остальное - см. рис. 1

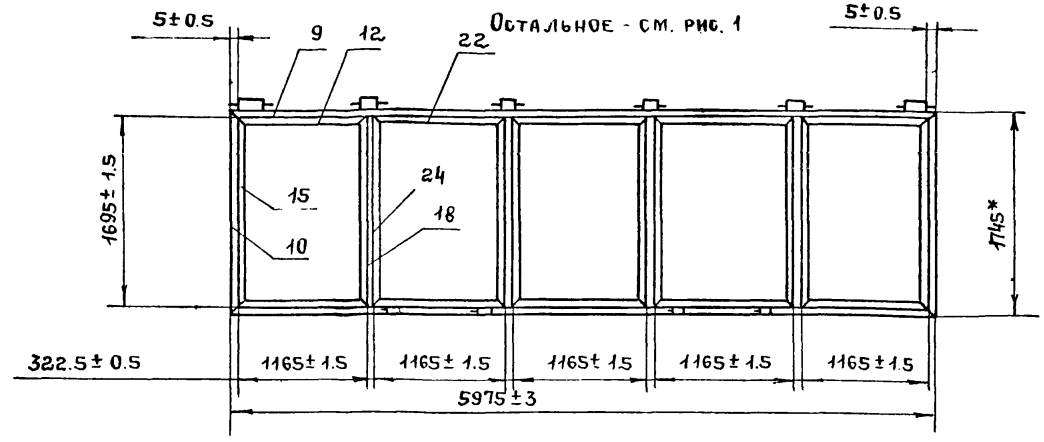

Рис. 9
м 1:40

Остальное - см. рис. 1

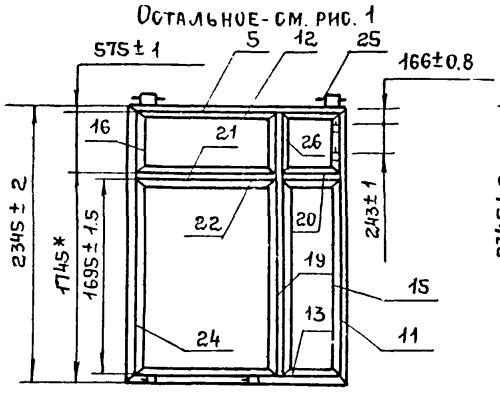

Рис. 10
м 1:40

Остальное - см. рис. 1

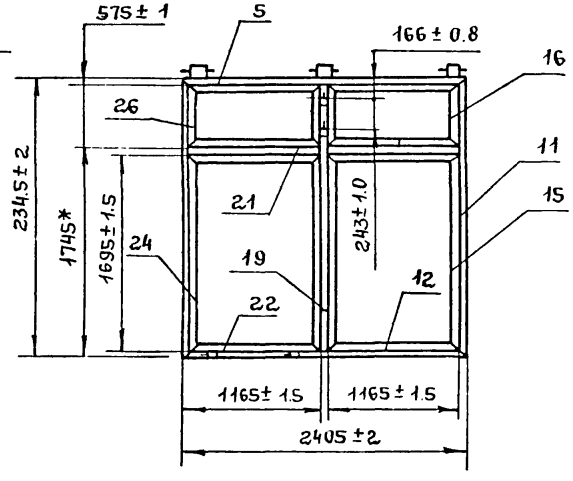

Продолжение табл. 1

Обозначение	Рис.	Масса, кг
2.12.01.02.00 -06	7	33.62
-07	8	60.04
-08	9	32.62
-09	10	37.01

2.12.01.02.00

Рис. 11
м

Остальное см. рис. 1

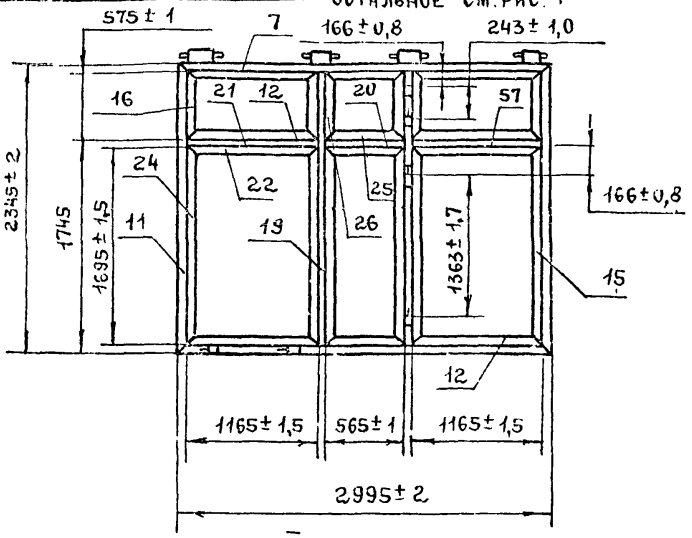

Рис. 12
м 1:40

Остальное см. рис 1

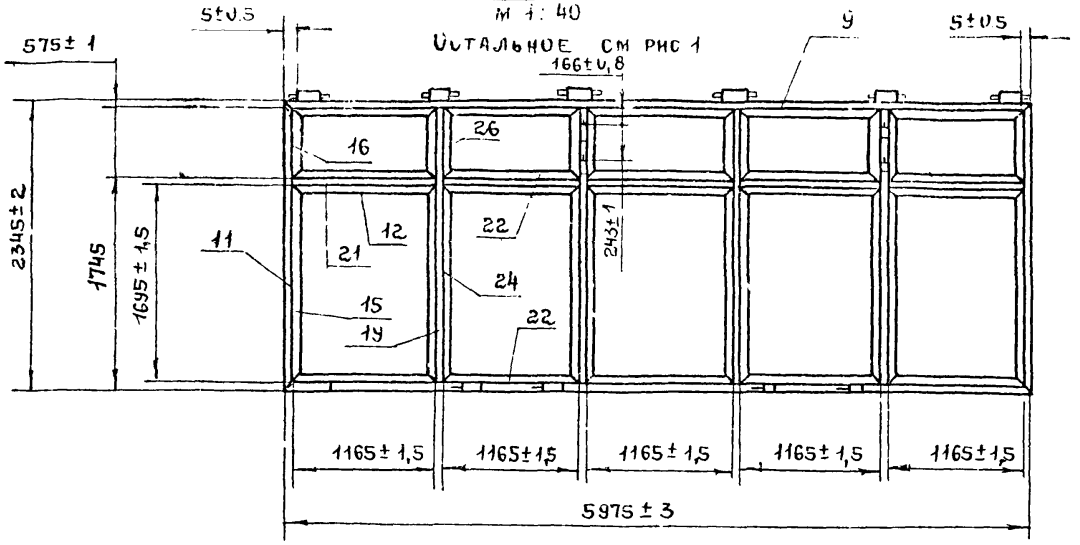

I лист 1
м 1:2

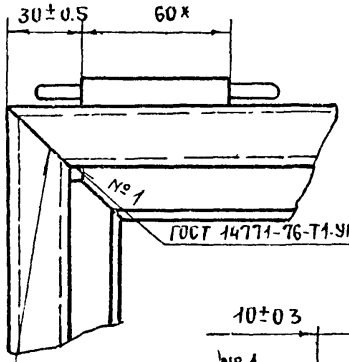

II лист 1
м 1:2

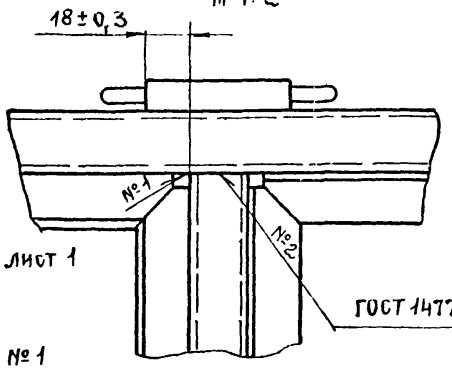

А - А лист 1
м 1:1

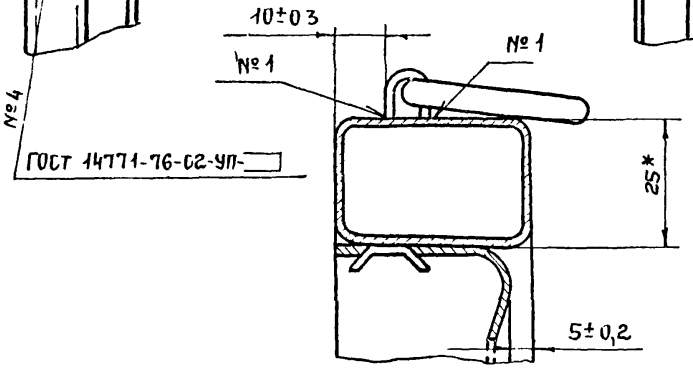

Продолжение табл. 1

Обозначение	Рис.	Масса кг
2.12.01.02.00. – 10	11	48,84
– 11	12	87,78

2.12.01.02.00.СБ

Рис. 13
м 1:40

Остальное см. рис. 1

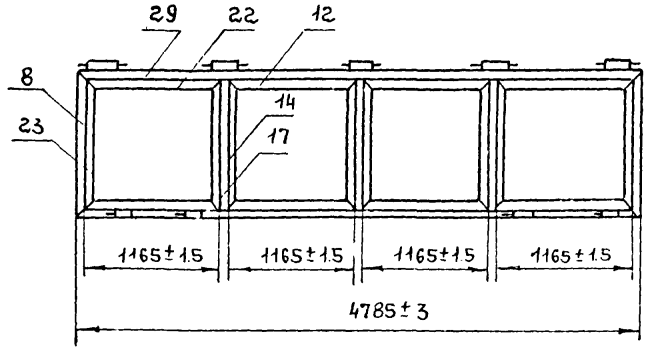

Рис. 14
м 1:40

Остальное см. рис. 1

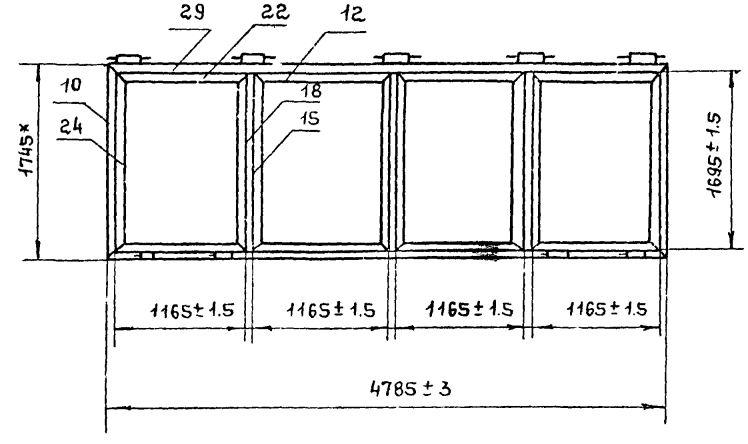

Рис. 15
м 1:40

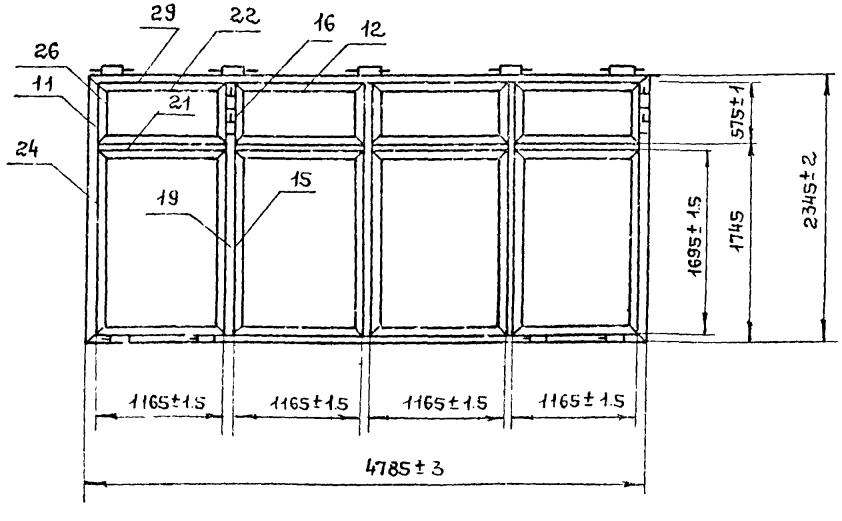

Продолжение табл. 1

Обозначение	Рис.	Масса, кг
2.12.01.02.00	13	38.7
	14	48.04
	15	70.23

Б - Б
м 1:1 лист 1

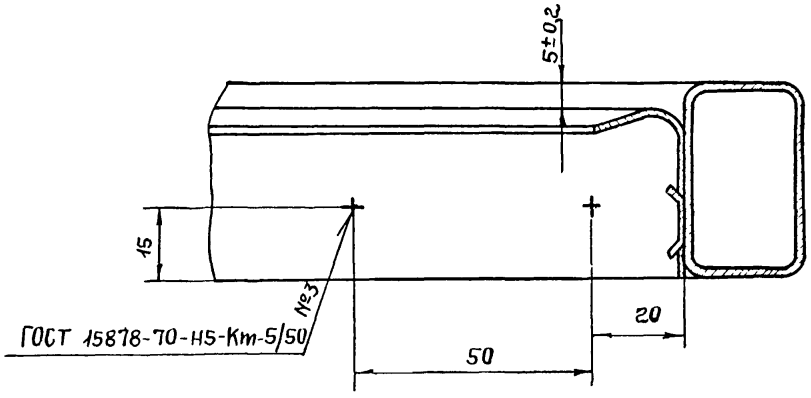

IV
м 1:2 лист 1

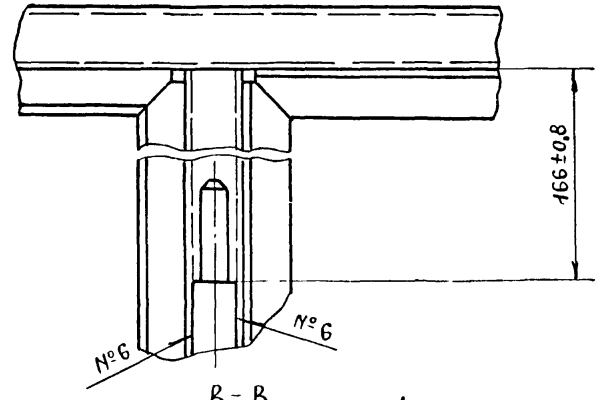

В - В
м 1:1 лист 1

III
м 1:2 лист 1

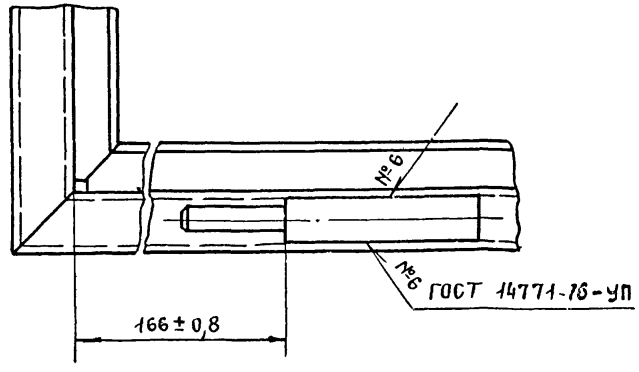

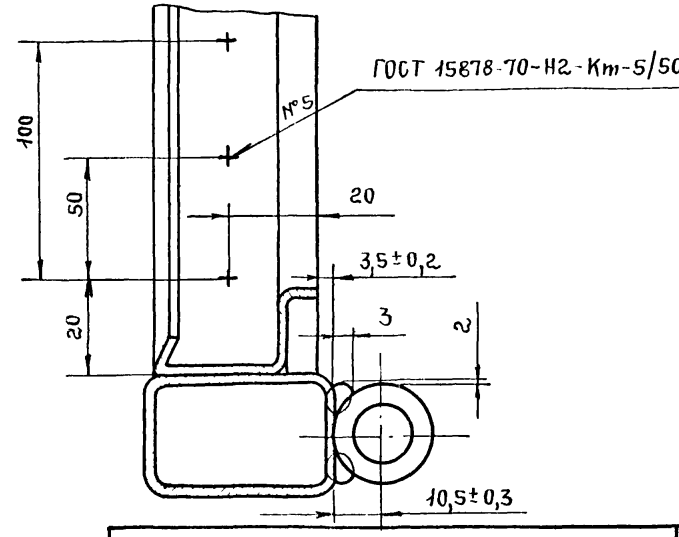

Инв № подл. | Подпись и дата | Взам. инв №

1.436.2-17. 2.12.01.02.00.СБ

Лист 6

Таблица 2

Обозначение	Рис	№ шва					
		1	2	3	4	5	6
		Кол-во швов					
2.12.01.02.02	1	12	14	4	4	4	4
-01	2	14	4	4	4	4	4
-02	3	18	8	4	4	8	8
-03	4	32	16	12	4	8	8
-04	5	12	4	4	4	4	4
-05	6	14	4	4	4	4	4
-06	7	18	8	4	4	8	8
-07	8	32	16	12	4	8	8
-08	9	20	12	8	4	8	8
-09	10	22	12	8	4	8	8
-10	11	32	20	16	4	12	12
-11	12	52	36	24	4	16	16
-12	13	26	12	8	4	8	8
-13	14	26	12	8	4	8	8
-14	15	42	28	16	4	16	16

gost.e-ecolog.ru