ТИПОВОЙ ПРОЕКТ
904-1-62.86

КОМПРЕССОРНАЯ СТАНЦИЯ АВТОМАТИЗИРОВАННАЯ ОТДЕЛЬНО СТОЯЩАЯ 5(4)КЦ-100А ПРОИЗВОДИТЕЛЬНОСТЬЮ 500 (400) $м^3$/мин ВОЗДУХА С ВАРИАНТАМИ ДЛЯ БЛОКИРОВАНИЯ

АЛЬБОМ 5

СТРОИТЕЛЬНЫЕ КОНСТРУКЦИИ И ИЗДЕЛИЯ

gost.e-ecolog.ru

ц 1-94

КФ ЦИТП инв. N 9178/5

ЦЕНТРАЛЬНЫЙ ИНСТИТУТ ТИПОВОГО ПРОЕКТИРОВАНИЯ
ГОССТРОЯ СССР
КИЕВСКИЙ ФИЛИАЛ
г. Киев-57 ул. Эжена Потье № 12

69/5
Заказ № 519 Инв № 9178/5 Тираж 460

Сдано в печать 12 I 1987 Цена 1-94

ТИПОВОЙ ПРОЕКТ
904-1-62.86

КОМПРЕССОРНАЯ СТАНЦИЯ АВТОМАТИЗИРОВАННАЯ ОТДЕЛЬНО СТОЯЩАЯ 5(4)КЦ-100А ПРОИЗВОДИТЕЛЬНОСТЬЮ 500(400) $м^3$/МИН ВОЗДУХА С ВАРИАНТАМИ ДЛЯ БЛОКИРОВАНИЯ

АЛЬБОМ 5

РАЗРАБОТАН ГОСУДАРСТВЕННЫМИ ПРОЕКТНЫМИ ИНСТИТУТАМИ :
ГИПРОСТРОЙДОРМАШ АЛЬБОМЫ 1,2,3,6,7,8,9,10
РОСТОВСКИЙ ПРОМСТРОЙНИИПРОЕКТ АЛЬБОМЫ 4,5,6,7,8,11

УТВЕРЖДЕН МИНСТРОЙДОРМАШЕМ РЕШЕНИЕ № 30/85 ОТ 21.11.85г

ВВЕДЕН В ДЕЙСТВИЕ ГИПРОСТРОЙДОРМАШЕМ С 1.02.1986г ПРИКАЗ № 7-П ОТ 17.01.86г

ГЛАВНЫЙ ИНЖЕНЕР ИНСТИТУТА В.Р. НИКИТЕНКО

ГЛАВНЫЙ ИНЖЕНЕР ПРОЕКТА Г.В. ОСТАШЕВСКИЙ

КФ ЦИТП ИНВ. N 9178/5

ПРИВЯЗАН

ИНВ.№

Формат	Обозначение	Наименование	стр	Примечание
А4	ТП904-1- -КЖИ-ТТ1	Технические требования к изго-	4	
		товлению сборных железобетон-		
		ных изделий		
А4	-КП1	Каркас пространственный КП1	4	
А3	-С1	Сетка арматурная С1	5	
А4	-С3	то же С3	6	
А4	-С4	" (С4, С5)	6	
А3	-С6	" (С6-С9)	7	
А4	-КР1	Каркас плоский КР1	8	
А4	-КР2	то же КР2	8	
А4	-КР3	" КР3	9	
А4	-РС1	Рамка стальная РС1	10	
А4	-РС2	то же РС2	10	
А4	-МН1	Изделие закладное МН1	11	
А4	-МН2	то же МН2	11	
А4	-МН4	" МН4	12	
А4	-МН5	" МН5	12	
А4	-МН6	" МН6	13	
А4	-МН7	" МН7	13	
А4	-МН3	" МН3	14	
А4	-МС1	Изделие соединительное МС1	14	
А4	-МС2	то же МС2	15	
А4	-МС3	" МС3	15	
А4	-МС5	" МС5	16	
А4	-МС6	" МС6	16	
А4	-МС7	" МС7	17	
А4	-МН8	" МН8	17	
А4	-Л12$_2$-3-1	Лоток Л12$_2$-3-1	18	
А4	-МС4	Изделие соединительное МС4	18	
А3	-Л5$_2$-8-1	Лоток (Л5$_2$-8-1, Л9$_2$-5-2, Л9$_2$-5-3,	19	
		Л9$_2$-5-5, Л9$_2$-5-6, Л9$_2$-5-7, Л5$_2$-8-4).		
А3	-Л5$_2$-8-2	Лоток (Л5$_2$-8-2, Л7$_2$-5-1, Л9$_2$-5-1, Л9$_2$-5-8).	20	

Формат	Обозначение	Наименование	стр	Примечание
А4	ТП904-1- -КЖИ-Л9$_2$-5-4	Лоток (Л9$_2$-5-4, Л9$_2$-5-9)	21	
А4	-Л5$_2$-8-3	" Л5$_2$-8-3	21	
А4	-Л27$_2$-3-1	" Л27$_2$-3-1	22	
А4	-Л8$_2$-5-1	" Л8$_2$-5-1	22	
А3	-П5$_2$-8б	Плита (П5$_2$-8б, П7$_2$-5б, П10$_2$-5б,	23	
		" П14$_2$-3б)		
А3	-П1	" П1	24	
А3	-П2	" П2	25	
А3	-К60-7-1	Колонна (К60-7-1, К60-7-2, К60-7-3)	26	
А3	-К60-7-4	" (К60-7-4, К60-7-5)	27	
А3	-1КФ67-1-1	" 1КФ67-1-1	28	
А3	-1КФ67-1-2	" 1КФ67-1-2	29	
А3	-100	Балка 1БСП12-6АV-1	30	
А3	-200	Плита покрытия (1ПГ-2АтVт-60-МПН-2оп-1,	31	
		1ПГ-2АтVт-60-МПН-2оп-2, 1ПГ-2АтVт-60-МПН-2оп-3)		
А4	-300	Панель стеновая (ПС60.12.2о-2.1-31-а,	32	
		то же ПС60.12.2.о-2.1-31-б)		
А4	-301	" ПС60.12.2.о-2.1-31-в	32	
А4	-305	" ПС60.18.2.о-3.1-31-г	33	
А4	-302	" (ПС60.12.2.о-2.1-31-г, ПС60.12.2.о-2.1-31-д)	33	
А4	-303	" ПС60.18.2.о-3.1-31-а	34	
А4	-304	" (ПС60.18.2.о-3.1-31-б, ПС60.18.2.о-3.1-31-в)	34	

Привязан

Инв. №

2

9178/5

Ст. техник	Растеряева	
Вед. инж	Макарова	
Рук. гр	Моргунов	
Гл. спец.	Осташевский	
Нач. ОСП-1	Саакьянц	
Н. контр	Луценко	

ТП 904-1-62.86 -КЖИ- ДО

Содержание листов выпуска

Стадия	Лист	Листов
РП	1	2

ГОССТРОИ СССР
РОСТОВСКИЙ ПРОМСТРОЙНИИПРОЕКТ

Формат А3

Формат	Обозначение	Наименование	Стр.	Примечание
А4	ТП904-1- -КЖИ-306	Панель стеновая ПС62.5.12.2,0-2.Л-1.31-а	35	
А4	-307	то же 2ПС17.12.2,0-Л-73-а	35	
А4	-308	" 2ПС17.18.2,0-Л-73-а	36	
А4	-309	" 2ПС15.12.2,0-Л-а	36	
А4	-310	" 2ПС15.18.2,0-Л-а	37	
А4	-311	" ПС62.5.18.2,0-3.Л-2.33-а	37	
А4	-400	Диафрагма жесткости 2Д15.42-а	38	
А4	-401	то же 1Д30.36-а	38	
А4	-402	" 1ДП26.28-а	39	
А4	-403	" 1ДП26.33-а	39	
А4	-404	" 1Д26.42-а	40	
А4	-405	" 1Д15.42-а	40	
А4	-406	" 1ДП26.36-а	41	
А4	-407	" 1Д12.28-а	41	
А4	-408	" 2Д12.33-а	42	
А4	-409	" 1Д30.42-а	42	
А4	-410	" 1Д24.36-а	43	
А4	-411	" 1ДП30.36-а	43	
А3	-412	"(ДЖ1,ДЖ1-а, ДЖ1-б, ДЖ1-в)	44	
А3	-412.СБ	"(ДЖ1,ДЖ1-а, ДЖ1-б, ДЖ1-в)		
		сборочный чертеж лист 1	45	
А3	-412.СБ	то же лист 2	46	
А3	-412.СБ	" лист 3	47	
А4	-201	Плита покрытия 1ПБ14-2АтVIТ-60-МПЖ-200П-1	9	
А4	-413	Диафрагма жесткости 1Д24.36-а	48	
А4	-414	то же 1Д26.36-а	48	
А4	-415	" 1Д30.33-а	49	

Формат	Обозначение	Наименование	Стр.	Примечание

3

Привязан

Инв. №

9178/5

ТП 904-1-62.86-КЖИ- ДО

Лис 2

ФОРМАТ А3

1. Сварные швы выполнять электродами типа Э42 по ГОСТ 9467-75.

2. Материал конструкций (прокат) по ГОСТ 380-71*.

3. Закладные изделия, сетки, каркасы изготавливать в соответствии с ГОСТ 10922-75 „Арматурные изделия и закладные детали, сварные для железобетонных конструкций Технические требования и методы испытаний" и ГОСТ 14098-68 „Соединения сварные арматуры железобетонных изделий и конструкций Контактная и ванная сварка Основные типы и конструктивные элементы."

4. Стальные закладные изделия железобетонных конструкций должны быть защищены от коррозии:

– в колоннах, стропильных балках, стеновых панелях, и плитах покрытия горячим цинкованием толщиной 50-60 мкм;

– в остальных железобетонных конструкциях лакокрасочным покрытием, согласно общих указаний на ТП 904-1- -АР-2.

Вед. инж.	Макарова		
Рук. гр.	Моргунов		
Гл. спец.	Осташевский		
Нач. отд.	Саакьянц		
Н. контр.	Луценко		

ТП 904-1-62.86 -КЖИ -ТТ

Технические требования к изготовлению арматурных и закладных изделий

Стадия	Лист	Листов
РП		1

ГОССТРОЙ СССР
РОСТОВСКИЙ ПРОМСТРОЙНИИПРОЕКТ

ФОРМАТ А4

ПРИВЯЗАН

ИНВ. №

Типовой проект ТП 904-1-62.86 -КЖИ Альбом 5

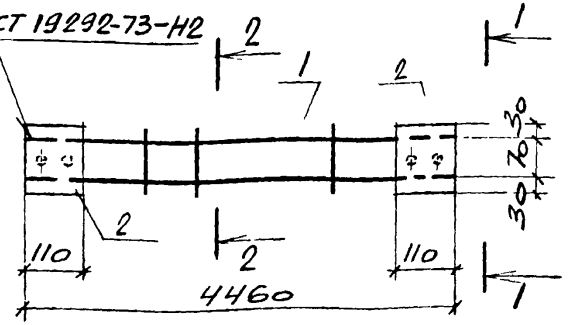

Формат	Зона	Поз.	Обозначение	Наименование	Кол.	Примечание
				Документация		
А4			ТП904-1- -КЖИ-ТТ	Технические требования к изготовлению арматурных и закладных изделий		
				Сборочные единицы		
А4		1	ТП904-1- -КЖИ-КР2	Каркас плоский КР2	1	
		2	1.020-1/83 вып. 4-2	Изделие закладное МН2	2	

4

9178/5

ПРИВЯЗАН

ИНВ. №

Взам. инв. № | Подпись и дата | Инв. № подл.

Ст. инж.	Толмачева	
Вед. инж.	Макарова	
Рук. гр.	Моргунов	
Гл. спец.	Осташевский	
Нач. отд.	Саакьянц	
Н. контр.	Луценко	

ТП 904-1-62.86-КЖИ-КП1

Каркас пространственный КП1

Стадия	Масса	Масштаб
РП	17.7	-
Лист	Листов 1	

ГОССТРОЙ СССР
РОСТОВСКИЙ ПРОМСТРОЙНИИПРОЕКТ

ФОРМАТ А4

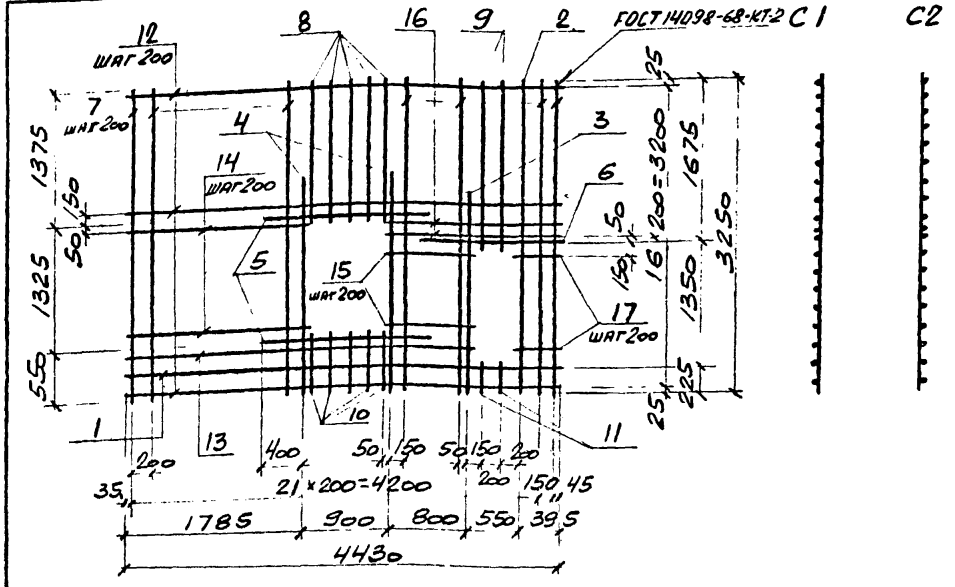

Схема вырезов

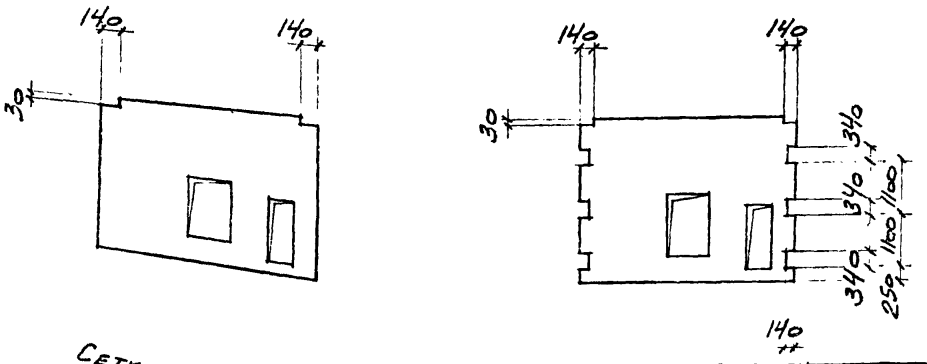

Сетка С2 - зеркальное отражение сетки С1.

9178/5

Формат	Зона	Поз.	Обозначение	Наименование	Кол.	Примечание
				Документация		
А4			ТП 904-1- -КЖИ-ТТ	Технические требования к изготовлению арматурных и закладных изделий.		
				Детали		
				ф10 А-III ГОСТ 5781-82		
Б.Ч		1		ℓ = 4430	1	2,7 кг
Б.Ч		2		ℓ = 3250	1	2,0 кг
Б.Ч		3		ℓ = 2050	1	1,3 кг
Б.Ч		4		ℓ = 2250	2	1,4 кг
Б.Ч		5		ℓ = 1700	2	1,0 кг
Б.Ч		6		ℓ = 1450	1	0,9 кг
				ф6 А-III ГОСТ 5781-82		
Б.Ч		7		ℓ = 3250	15	0,7 кг
Б.Ч		8		ℓ = 1400	5	0,3 кг
Б.Ч		9		ℓ = 1700	2	0,4 кг
Б.Ч		10		ℓ = 560	5	0,1 кг
Б.Ч		11		ℓ = 250	2	0,1 кг
				ф5 Вр-I ГОСТ 6727-80		
Б.Ч		12		ℓ = 4430	8	0,6 кг
Б.Ч		13		ℓ = 3500	1	0,5 кг
Б.Ч		14		ℓ = 1800	7	0,3 кг
Б.Ч		15		ℓ = 850	5	0,1 кг
Б.Ч		16		ℓ = 1770	2	0,2 кг
Б.Ч		17		ℓ = 420	6	0,1 кг

5

Привязан

Инв. №

Ст. инж.	Толмачева	
Вед. инж.	Макарова	
Рук. гр.	Моргунов	
Гл. спец.	Остяевский	
Нач. отд.	Саакьянц	
Н. контр.	Луценко	

ТП 904-1-62.86 -КЖИ-С1

Сетка арматурная (С1, С2)

Стадия	Масса	Масштаб
РП	34.1	-
Лист	Листов 1	

Госстрой СССР
Ростовский Промстройниипроект

Формат А3

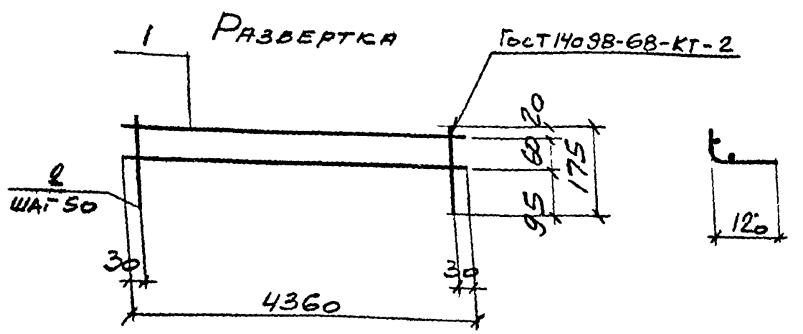

Формат	Зона	Поз.	Обозначение	Наименование	Кол.	Примечание
				Документация		
А4			ТП 904-1- -КЖИ-ТТ	Технические требования к изготовлению арматурных и закладных изделий		
				Детали		
Б.Ч		1		ф5 Вр-I ГОСТ 6727-80 ℓ=4360	2	0,6 кг
Б.Ч		2		ф5 Вр-I ГОСТ 6727-80 ℓ=175	87	0,02 кг

Привязан

Инв. №

9178/5

ТП 904-1-62.86 -КЖИ-С3

Сетка арматурная С3

Стадия	Масса	Масштаб
РП	2.9	-

Лист | Листов 1

Ст. инж.	Толмачева	
Вед. инж.	Макарова	
Рук. гр.	Моргунов	
Гл. спец.	Осташевский	
Нач. ООП	Саркьянц	
Н. контр.	Луценко	

Госстрой СССР
Ростовский Промстройниипроект

Формат А4

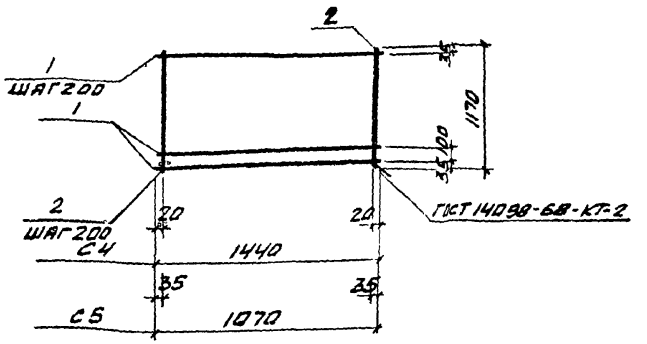

Марка элемента	Масса, кг
С4	14.3
С5	10.9

Формат	Зона	Поз.	Обозначение	Наименование	Кол.	Примечание
				Документация		
А4			ТП 904-1- -КЖИ-ТТ	Технические требования к изготовлению арматурных и закладных изделий		
				С4		
				Детали		
Б.Ч		1		ф14А-III ГОСТ 5781-82 ℓ=1440	7	1,7 кг
Б.Ч		2		ф6А-I ГОСТ 5781-82 ℓ=1170	8	0,3 кг
				С5		
				Детали		
Б.Ч		1		ф14 А-III ГОСТ 5781-82 ℓ=1070	7	1,3 кг
Б.Ч		2		ф6А-I ГОСТ 5781-82 ℓ=1170	6	0,3 кг

Типовой проект ТП 904-1-62.86 -КЖИ Альбом 5

Взам. инв. №

Подпись и дата

Инв. № подл.

Привязан

Инв. №

6

9178/5

ТП 904-1-62.86 -КЖИ-С4

Сетка арматурная (С4, С5)

Стадия	Масса	Масштаб
РП	Смотрите таблицу	-

Лист | Листов 1

Вед. инж.	Макарова	
Рук. гр.	Моргунов	
Гл. спец.	Осташевский	
Нач. ООП	Саркьянц	
Н. контр.	Луценко	

Госстрой СССР
Ростовский Промстройниипроект

Формат А4

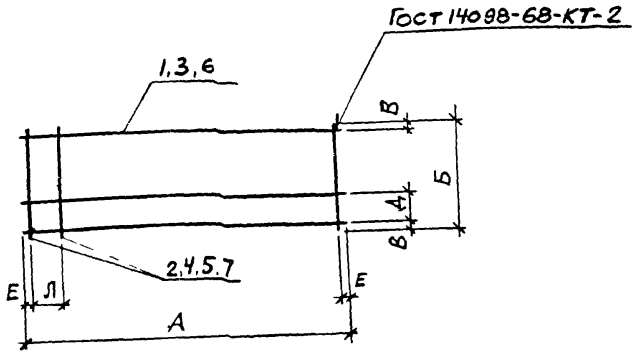

Формат	Зона	Поз.	Обозначение	Наименование	Кол. на исполн. С6	С7	С8	С9			Примечание
				Документация							
А4			ТП 904-1- -КЖИ-ТТ	Технические требования							
				к изготовлению армату-							
				рных и закладных изделий							
				Детали							
Б.Ч		1		ф6А-I ГОСТ 5781-82 ℓ=3500	3						0.8 кг
Б.Ч		2		ф6А-III ГОСТ 5781-82 ℓ=430	18						0.1 кг
Б.Ч		3		ф6А-I ГОСТ 5781-82 ℓ=4150		4	3				0.9 кг
Б.Ч		4		ф8А-III ГОСТ 5781-82 ℓ=980		21					0.4 кг
Б.Ч		5		ф6А-III ГОСТ 5781-82 ℓ=530			21				0.1 кг
Б.Ч		6		ф6А-I ГОСТ 5781-82 ℓ=4050				5			0.9 кг
Б.Ч		7		ф8А-III ГОСТ 5781-82 ℓ=880				21			0.3 кг

Марка	Размеры, мм А	Б	В	Д	Е	Л			Масса кг
С6	3500	430	15	200	50	200			4.2
С7	4150	980	40	300	75	200			12.0
С8	4150	530	15	250	75	200			4.8
С9	4050	880	40	200	25	200			10.8

7

ПРИВЯЗАН

ИНВ. №

9178/5

Ст. техник	Растеряева	
Ст. инж.	Толмачева	
Вед. инж.	Макарова	
Рук. гр.	Моргунов	
Гл. спец.	Осташевский	
Нач. отд-л	Садакьянц	
Н. контр.	Луценко	

ТП 904-1-62.86-КЖИ-С6

Сетка арматурная (С6 - С9)

Стадия	Масса	Масштаб
РП	Смотрите таблицу	
Лист	Листов 1	

ГОССТРОЙ СССР
РОСТОВСКИЙ ПРОМСТРОЙНИИПРОЕКТ

Формат А3

Развертка

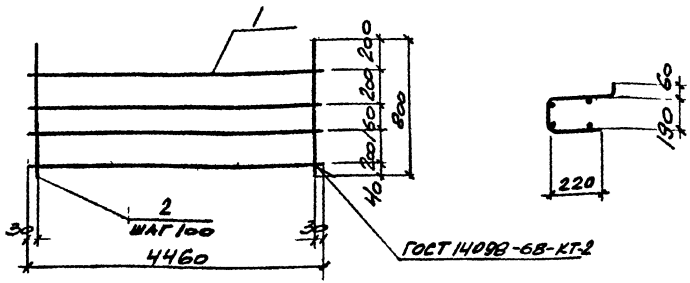

Формат	Зона	Поз.	Обозначение	Наименование	Кол.	Примечание
				Документация		
А4			ТП 904-1- -КЖИ-ТТ	Технические требования к изготовлению арматурных и закладных изделий		
				Детали		
Б.Ч		1		ф6А-III ГОСТ 5781-82 ℓ=4460	4	1,0 кг
Б.Ч		2		ф6А-III ГОСТ 5781-82 ℓ=790	45	0,2 кг

9178/5

ПРИВЯЗАН

ИНВ. №

ТП 904-1-62.86-КЖИ-КР1

Каркас плоский КР1

СТАДИЯ	МАССА	МАСШТАБ
РП	13,0	-
ЛИСТ	ЛИСТОВ 1	

ГОССТРОЙ СССР РОСТОВСКИЙ ПРОМСТРОЙНИИПРОЕКТ

Ст. инж.	Толмачева	
Вед. инж.	Макарова	
Рук. гр.	Моргунов	
Гл. спец.	Оставшевский	
Нач. ОСП	Саакьянц	
Н. контр.	Луценко	

ФОРМАТ А4

Типовой проект ТП 904-1-62.86-КЖИ Альбом 5

Инв. № подл. | Подпись и дата | Взам. инв. №

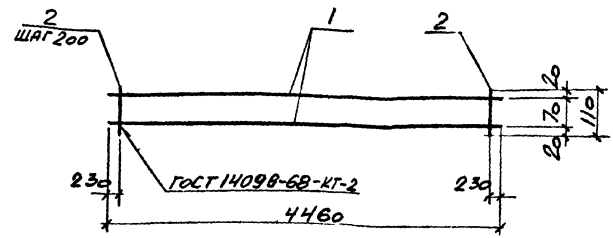

Формат	Зона	Поз.	Обозначение	Наименование	Кол.	Примечание
				Документация		
А4			ТП 904-1- -КЖИ-ТТ	Технические требования к изготовлению арматурных и закладных изделий.		
				Детали		
Б.Ч		1		ф16А-III ГОСТ 5781-82 ℓ=4460	2	7,0 кг
Б.Ч		1		ф6А-III ГОСТ 5781-82 ℓ=110	21	0,02 кг

8

9178/5

ПРИВЯЗАН

ИНВ. №

ТП 904-1-62.86-КЖИ-КР2

Каркас плоский КР2

СТАДИЯ	МАССА	МАСШТАБ
РП	14,4	-
ЛИСТ	ЛИСТОВ 1	

ГОССТРОЙ СССР РОСТОВСКИЙ ПРОМСТРОЙНИИПРОЕКТ

Ст. инж.	Толмачева	
Вед. инж.	Макарова	
Рук. гр.	Моргунов	
Гл. спец.	Оставшевский	
Нач. ОСП	Саакьянц	
Н. контр.	Луценко	

ФОРМАТ А4

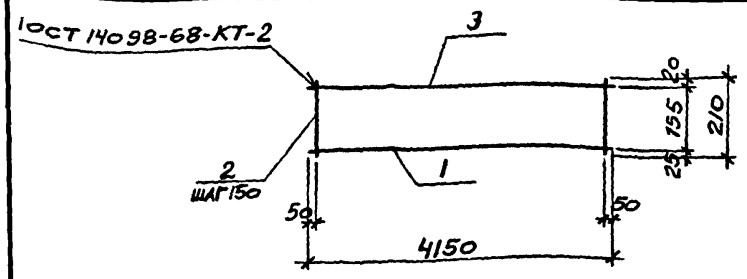

Формат	Зона	Поз.	Обозначение	Наименование	Кол.	Примечание
				Документация		
А4			ТП 904-1- -КЖИ-ТТ	Технические требования		
				к изготовлению арматурных		
				и закладных изделий		
				Детали		
Б.Ч		1		ф16А-III ГОСТ 5781-82 ℓ=4150	1	6.5кг
Б.Ч		2		ф6А-I ГОСТ 5781-82 ℓ=210	28	0.05кг
Б.Ч		3		ф10А-I ГОСТ 5781-82 ℓ=4150	1	2.6 кг

9178/5

ПРИВЯЗАН

ИНВ. №

ТП 904-1-62.86 -КЖИ-КР3			
Каркас плоский КР 3	Стадия: РП	Масса: 10.5	Масштаб: -
	Лист	Листов 1	
	ГОССТРОЙ СССР РОСТОВСКИЙ ПРОМСТРОЙНИИПРОЕКТ		

ст. техник	Растеряева	
ст. инж	Толмачева	
вед. инж	Макарова	
рук. гр	Моргунов	
гл. спец	Остащевский	
Нач. ОСП-1	Саакьянц	
Н. контр	Луценко	

ФОРМАТ А4

Типовой проект ТП 904-1-62.86-КЖИ Альбом 5

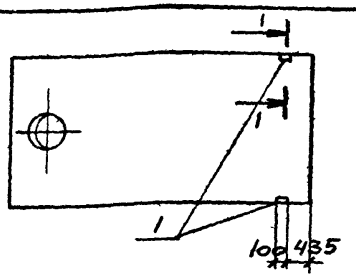

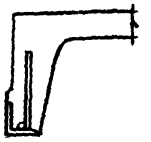

Формат	Зона	Поз.	Обозначение	Наименование	Кол.	Примечание
				Сборочные единицы		
			ГОСТ 22701.2-77 1.465.1-10/82 вып. 1	Плита 1ПВМ-2АтVIIт-60-мпж-2оп	1	
		1	ГОСТ 22701.5-77	Изделие закладное М9	2	

Ведомость расхода стали на дополнительные закладные изделия, кг.

Марка элемента	Изделия закладные											Всего
	Арматура класса А-III					Прокат марки ВСт3кп2						
	ГОСТ 5781-82					ГОСТ 8509-72*						
	ф10	ф14			Итого	L70x8					Итого	
1ПВ14-2АтVIIт-60-мпж-2оп	0.6	0.2			0.8	1.7					1.7	2.5

Остальное смотрите плиту 1ПВ14-2АтVIIт-60-мпж-2оп по серии 1.465.1-10/82 вып.1 и ГОСТ 22701.2-77.

9

9178/5

ПРИВЯЗАН

ИНВ. №

Инв. № подл. | Подпись и дата | Взам. инв. №

ТП 904-1-62.86 -КЖИ-201			
Плита покрытия 1ПВ14-2АтVIIт-60-мпж-2оп-1	Стадия: РП	Масса: 3610	Масштаб: -
	Лист	Листов 1	
	ГОССТРОЙ СССР РОСТОВСКИЙ ПРОМСТРОЙНИИПРОЕК		

ст. техник	Растеряева	
вед. инж	Макарова	
рук. гр	Моргунов	
гл. спец	Остащевский	
Нач. ОСП-1	Саакьянц	
Н. контр	Луценко	

ФОРМАТ А4

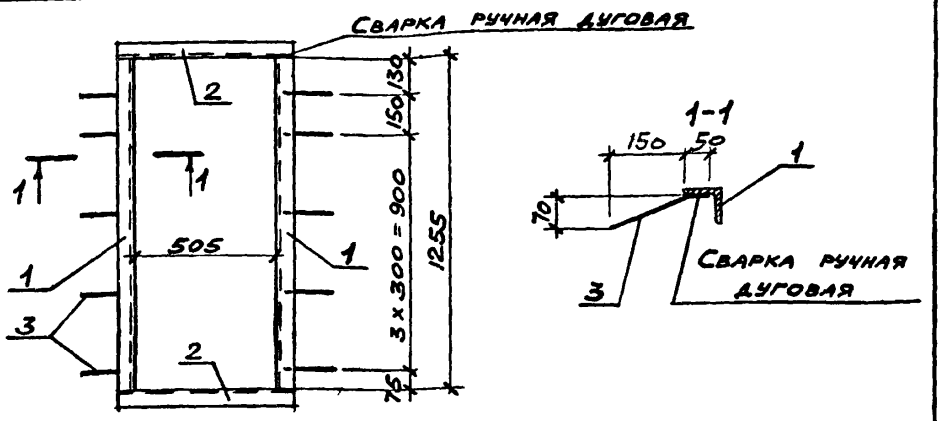

Формат	Зона	Поз.	Обозначение	Наименование	Кол.	Примечание
				Документация		
				Технические требования к изготовлению арматурных и закладных изделий		
				Детали		
Б.4		1		Уголок Б-63х63х5 Гост 8509-72 / Вст3кп2 Гост 535-79, l=1255	2	6,04кг
Б.4		2		Уголок Б-63х63х5 Гост 8509-72 / Вст3кп2 Гост 535-79, l=630	2	3,04кг
Б.4		3		ф8 AIII Гост 5781-82, l=200	10	0,08кг

9178/5

ПРИВЯЗАН

ИНВ. №

Провер.	Макарова		
Вед.инж.	Горская		
Рук.гр.	Бескоровайный		
Гл.спец.	Осташевский		
Нач.отд.	Саакьянц		
Н.контр.	Луценко		

ТП 904-1-62.86-КЖИ-РС1

Рамка стальная РС1

Стадия	Масса	Масштаб
РП	19.0	—
Лист	Листов 1	

ГОССТРОЙ СССР
РОСТОВСКИЙ ПРОМСТРОЙНИИПРОЕКТ

Формат А4

Типовой проект ТП 904-1-62.86-КЖИ Альбом 5

Инв.№подл. | Подпись и дата | Взам.инв.№

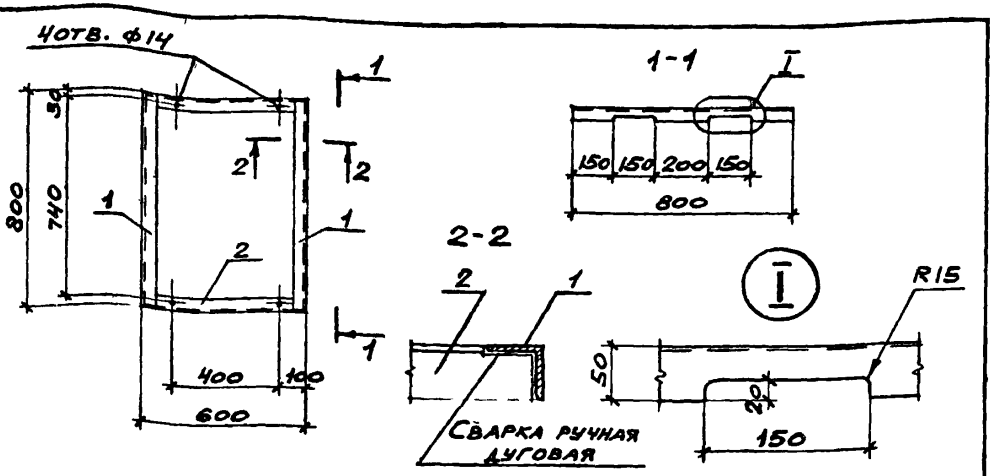

Формат	Зона	Поз.	Обозначение	Наименование	Кол.	Примечание
				Документация		
				Технические требования к изготовлению арматурных и закладных изделий		
				Детали		
Б.4		1		Уголок Б-50х50х5 Гост 8509-72 / ВСт3кп2 Гост 535-79, c=800	2	3,0кг
Б.4		2		Уголок Б-50х50х5 Гост 8509-72 / ВСт3кп2 Гост 535-79, c=600	2	2,3кг

10

9178/5

ПРИВЯЗАН

ИНВ. №

Провер.	Макарова		
Вед.инж.	Горская		
Рук.гр.	Бескоровайный		
Гл.спец.	Осташевский		
Нач.отд.	Саакьянц		
Н.контр.	Луценко		

ТП 904-1-62.86-КЖИ-РС2

Рамка стальная РС2

Стадия	Масса	Масштаб
РП	10,6	—
Лист	Листов 1	

ГОССТРОЙ СССР
РОСТОВСКИЙ ПРОМСТРОЙНИИПРОЕКТ

Формат А4

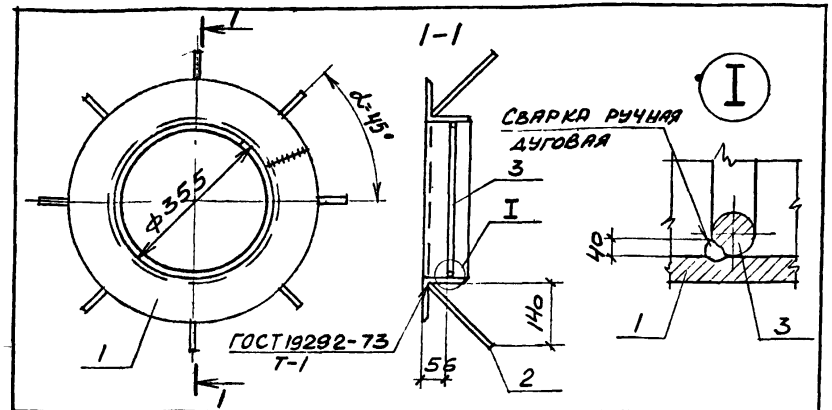

Формат	Зона	Поз.	Обозначение	Наименование	Кол.	Примечание
				Документация		
А4			ТП 904-1- -КЖИ-ТТ	Технические требования к изготовлению арматурных и закладных изделий.		
				Детали		
Б.Ч		1		Уголок Б-90х90х6 ГОСТ 8509-72 Вст3пс6-1 ТУ 14-1-3023-80 ℓ=1270	1	10.6 кг
Б.Ч		2		ф8А-III ГОСТ 5781-82 ℓ=200	8	0,08 кг
Б.Ч		3		ф10А-I ГОСТ 5781-82 ℓ=1100	1	0.7 кг

Привязан

Инв. №

9178/5

Ст. инж.	Толмачева		
Вед. инж.	Макарова		
Рук. гр	Моргунов		
Гл. спец.	Осташевский		
Нач. ОСП	Саякьянц		
Н. контр.	Луценко		

ТП 904-1-62.86-КЖИ-МН1

Изделие закладное МН1

Стадия	Масса	Масштаб
РП	11.9	—
Лист	Листов 1	

ГОССТРОЙ СССР
РОСТОВСКИЙ ПРОМСТРОЙНИИПРОЕКТ

Формат А4

Типовой проект ТП 904-1-62.86-КЖИ Альбом 5

Инв. № подл. | Подпись и дата | Взам. инв. №

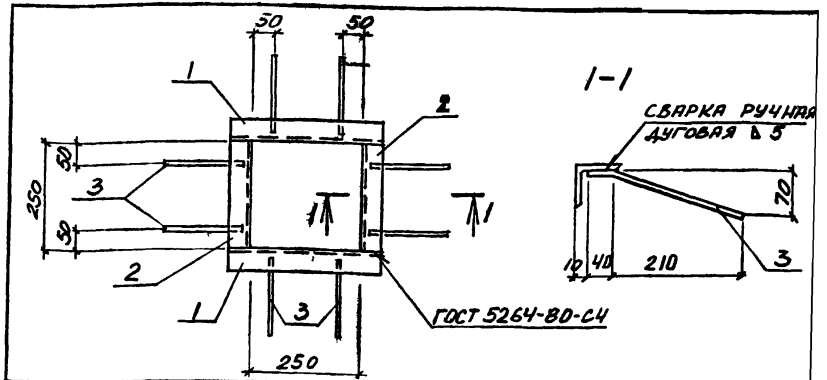

Формат	Зона	Поз	Обозначение	Наименование	Кол.	Примечание
				Документация		
А4			ТП 904-1- -КЖИ-ТТ	Технические требования к изготовлению арматурных и закладных изделий		
				Детали		
Б.Ч		1		Уголок Б-50х50х5 ГОСТ 8509-72 Вст3кп2 ГОСТ 535-79 ℓ=350	2	1,3 кг
Б.Ч		2		ℓ=250	2	0,9 кг
Б.Ч		3		ф8А-III ГОСТ 5781-82 ℓ=250	8	0,1 кг

11

Привязан

Инв. №

9178/5

Вед. инж.	Макарова		
Рук. гр.	Моргунов		
Гл. спец.	Осташевский		
Нач. ОСП	Саякьянц		
Н. контр.	Луценко		

ТП 904-1-62.86-КЖИ-МН2

Изделие закладное МН2

Стадия	Масса	Масштаб
РП	5,2	—
Лист	Листов 1	

ГОССТРОЙ СССР
РОСТОВСКИЙ ПРОМСТРОЙНИИПРОЕКТ

Формат А4

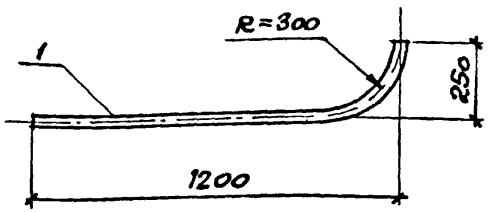

Формат	Зона	Поз.	Обозначение	Наименование	Кол.	Примечание
				ДЕТАЛИ		
		1	ТП 904-1- -КЖИ-МН4	ТРУБА 4.0×3.0 ГОСТ 3262-75* ℓ=1350	1	4.5 кг

ПРИВЯЗАН

ИНВ. №

9178/5

ТП 904-1-62.86-КЖИ-МН4

Архит.	Ищенко		
Вед.инж.	Горская		
Рук.гр.	Бескоровайный		
Гл.спец.	Осташевский		
Нач.осл-я	Саакьянц		
Н.контр.	Луценко		

Изделие закладное МН4

СТАДИЯ	МАССА	МАСШТАБ
РП	4,5	1:20
ЛИСТ	ЛИСТОВ 1	

ГОССТРОЙ СССР
РОСТОВСКИЙ ПРОМСТРОЙНИИПРОЕКТ

ФОРМАТ А4

Типовой проект ТП 904-1-62.86-КЖИ Альбом 5

Инв.№ подл. | Подпись и дата | Взам.инв.№

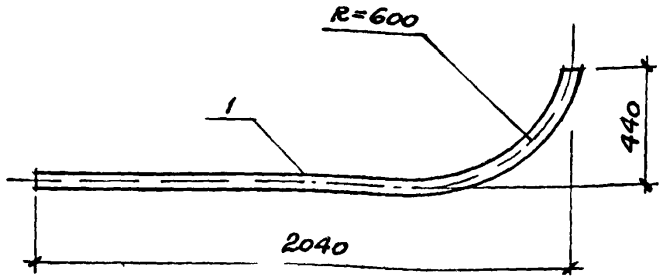

Формат	Зона	Поз.	Обозначение	Наименование	Кол.	Примечание
				ДЕТАЛИ		
		1	ТП 904-1- -КЖИ-МН5	ТРУБА 80×3.5 ГОСТ 3262-75* ℓ=2400	1	17.6 кг

12

ПРИВЯЗАН

ИНВ. №

9178/5

ТП 904-1-62.86-КЖИ-МН5

Архит.	Ищенко		
Вед.инж.	Горская		
Рук.гр.	Бескоровайный		
Гл.спец.	Осташевский		
Нач.осл-я	Саакьянц		
Н.контр.	Луценко		

Изделие закладное МН5

СТАДИЯ	МАССА	МАСШТАБ
РП	17,6	1:20
ЛИСТ	ЛИСТОВ 1	

ГОССТРОЙ СССР
РОСТОВСКИЙ ПРОМСТРОЙНИИПРОЕКТ

ФОРМАТ А4

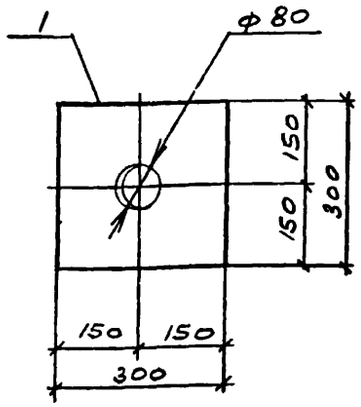

Формат	Зона	Поз.	Обозначение	Наименование	Кол.	Примечание
				Документация		
А4			ТП 904-1- -КЖИ-ТТ	Технические требования		
				к изготовлению арматурных		
				и закладных изделий		
				Детали		
Б.4		1		лист Б-ПН-30 ГОСТ 19903-74* / Сталь 20 ГОСТ 1577-81	1	21.2 кг

ПРИВЯЗАН

ИНВ. №

9178/5

ТП 904-1-62.86 -КЖИ-МН7

Инженер	Андреева		
Вед. инж.	Макарова		
Рук. гр.	Моргунов		
Гл. спец.	Осташевский		
Нач. осп-1	Саакьянц		
Н. контр.	Луценко		

Изделие закладное МН7

СТАДИЯ	МАССА	МАСШТАБ
РП	21.2	1:10
ЛИСТ	ЛИСТОВ 1	

ГОССТРОЙ СССР
РОСТОВСКИЙ ПРОМСТРОЙНИИПРОЕКТ

ФОРМАТ А4

Типовой проект ТП 904-1-62.86-КЖИ Альбом 5

Инв. № подл. | Подпись и дата | Взам. инв. №

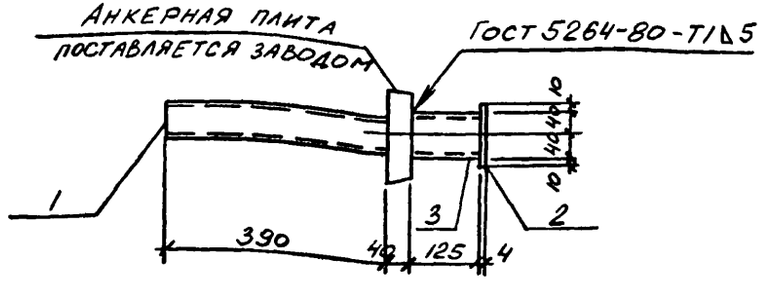

Формат	Зона	Поз.	Обозначение	Наименование	Кол.	Примечание
				Документация		
А4			ТП 904-1- -КЖИ-ТТ	Технические требования		
				к изготовлению арматурных		
				и закладных изделий		
				Детали		
Б.4		1		Труба 65×3.2 ГОСТ 3262-75* ℓ=390	1	2.2 кг
Б.4		2		лист Б-ПН-4×100×100 ГОСТ 19903-74* / Вст3сп2 ГОСТ 14637-79	1	0.3 кг
Б.4		3		гн проф 80×80×3 ТУ36-2287-80 / Вст3сп ГОСТ 16523-70 ℓ=125	1	0.7 кг

13

ПРИВЯЗАН

ИНВ. №

9178/5

ТП 904-1-62.86 -КЖИ-МН6

Инженер	Андреева		
Вед. инж.	Макарова		
Рук. гр.	Моргунов		
Гл. спец.	Осташевский		
Нач. осп-1	Саакьянц		
Н. контр.	Луценко		

Изделие закладное МН6

СТАДИЯ	МАССА	МАСШТАБ
РП	3.2	1:10
ЛИСТ	ЛИСТОВ 1	

ГОССТРОЙ СССР
РОСТОВСКИЙ ПРОМСТРОЙНИИПРОЕКТ

ФОРМАТ А4

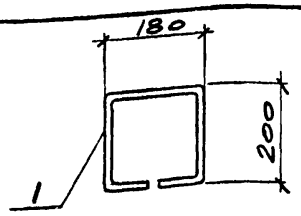

Зона	Поз.	Обозначение	Наименование	Кол.	Примечание
			ДЕТАЛИ		
	1		ф10AI ГОСТ 5781-82 ℓ=760	1	0.5 кг

9178/5

ПРИВЯЗАН

ИНВ. №

ТЕХНИК	РАСТЕРЯЕВА		
Н.ИНЖ	МАКАРОВА		
РУК.ГР	МОРГУНОВ		
Г.СПЕЦ	ОСТАШЕВСКИЙ		
НАЧ.ОСП-1	САКАЬЯНЦ		
Н.КОНТР	ЛУЦЕНКО		

ТП 904-1-62.86-КЖИ-МН3

Изделие закладное МН3

СТАДИЯ	МАССА	МАСШТАБ
РП	0.5	1:10
ЛИСТ	ЛИСТОВ /	

ГОССТРОЙ СССР
РОСТОВСКИЙ ПРОМСТРОЙНИИПРОЕКТ

ФОРМАТ А4.

Типовой проект ТП 904-1-62.86-КЖИ Альбом 5

ИНВ.№ ПОДЛ. | ПОДПИСЬ И ДАТА | ВЗАМ.ИНВ.№

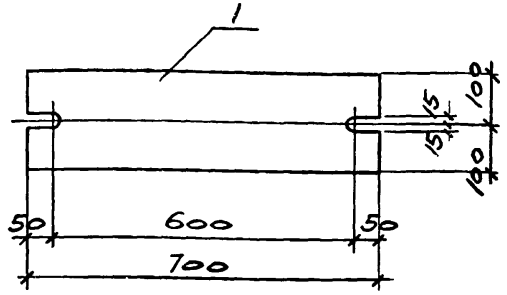

Формат	Зона	Поз.	Обозначение	Наименование	Кол.	Примечание
				ДЕТАЛИ		
		1		лист Б-ПН-20х200х700 ГОСТ 19903-74 / ВСт3ПС6-1 ТУ14-1-3023-80	1	22.0 кг

14

9178/5

ПРИВЯЗАН

ИНВ. №

СТ.ТЕХНИК	РАСТЕРЯЕВА		
ВЕД.ИНЖ	МАКАРОВА		
РУК.ГР	МОРГУНОВ		
ГЛ.СПЕЦ	ОСТАШЕВСКИЙ		
НАЧ.ОСП-1	САКАЬЯНЦ		
Н.КОНТР	ЛУЦЕНКО		

ТП 904-1-62.86-КЖИ-МС1

Изделие соединительное МС1

СТАДИЯ	МАССА	МАСШТАБ
РП	22.0	1:10
ЛИСТ	ЛИСТОВ /	

ГОССТРОЙ СССР
РОСТОВСКИЙ ПРОМСТРОЙНИИПРОЕКТ

ФОРМАТ А4

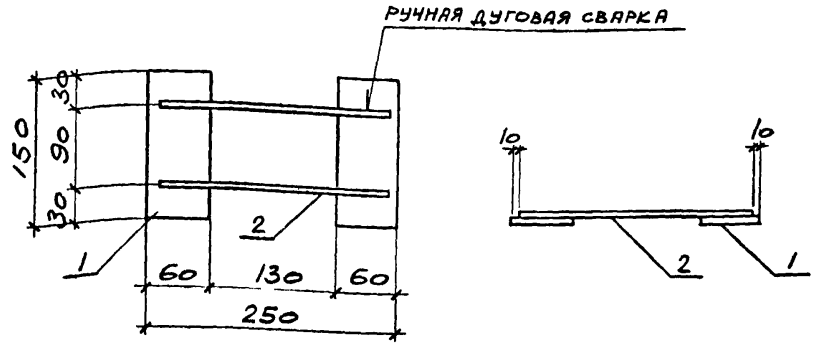

Формат	Зона	Поз.	Обозначение	Наименование	Кол.	Примечание
				Документация		
А4			ТП 904-1- -КЖИ-ТТ	Технические требования		
				к изготовлению арматурных		
				и закладных изделий		
				Детали		
Б.Ч		1		Лист Б-ПН-10х60х150 ГОСТ 19903.74* / ВСТ3кп2 ГОСТ 14637-79	2	0.7 кг
Б.Ч		2		ф16 AI ГОСТ 5781-82 ℓ = 230	2	0.4 кг

ПРИВЯЗАН

ИНВ. №

9178/5

ТП 904-1-62.86 -КЖИ-МС2

Изделие соединительное МС 2

СТАДИЯ	МАССА	МАСШТАБ
РП	2.2	1:5
ЛИСТ	ЛИСТОВ 1	

Ст.техник	Растеряев	
Вед.инж	Макарова	
Рук.гр	Моргунов	
Гл.спец	Осташевский	
Нач.осп-1	Саакьянц	
Н.контр	Луценко	

ГОССТРОЙ СССР
РОСТОВСКИЙ ПРОМСТРОЙНИИПРОЕКТ

ФОРМАТ А4

Типовой проект ТП 904-1-62.86 -КЖИ Альбом 5

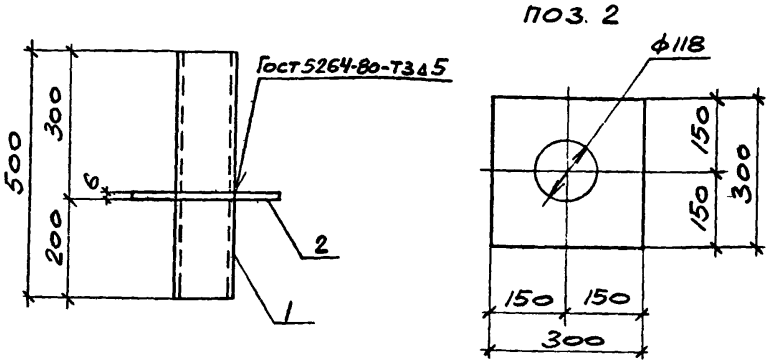

Формат	Зона	Поз.	Обозначение	Наименование	Кол.	Примечание
				Документация		
А4			ТП 904-1- -КЖИ-ТТ	Технические требования		
				к изготовлению арматурных		
				и закладных изделий		
				Детали		
Б.Ч		1		Труба 100х4,5 ГОСТ 3262-75* ℓ=500	1	6.1 кг
Б.Ч		2		Лист Б-ПН-6х300х300 ГОСТ 19903.74* / ВСТ3кп2 ГОСТ 14637-79	1	4.2 кг

15

ПРИВЯЗАН

ИНВ. №

9178/5

ТП 904-1-62.86 -КЖИ-МС3

Изделие соединительное МС 3

СТАДИЯ	МАССА	МАСШТАБ
РП	10.3	1:10
ЛИСТ	ЛИСТОВ 1	

Ст.техник	Растеряев	
Вед.инж	Макарова	
Рук.гр	Моргунов	
Гл.спец	Осташевский	
Нач.осп-1	Саакьянц	
Н.контр	Луценко	

ГОССТРОЙ СССР
РОСТОВСКИЙ ПРОМСТРОЙНИИПРОЕКТ

ФОРМАТ А4

Взам.инв.№ | Подпись и дата | Инв.№ подл

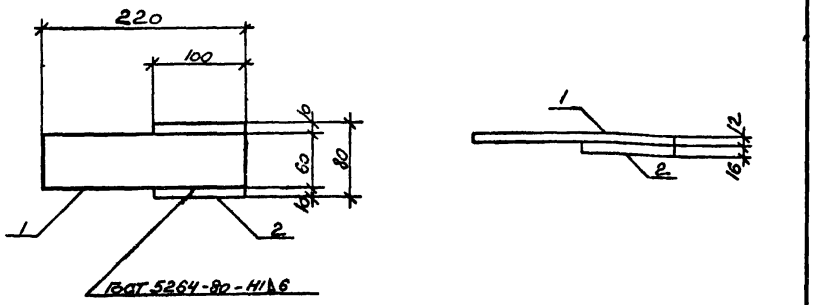

Формат	Зона	Поз.	Обозначение	Наименование	Кол.	Примечание
				Документация		
			ТП904-1- -КЖИ-ТТ	Технические требования		
				к изготовлению арматурных и закладных изделий		
				Детали		
Б4		1		Лист Б-ПН-12х60х220 ГОСТ 19903-74* / ВСТ3ПС6-1 ТУ14-1-3023-80	1	1.2 кг
Б4		2		Лист Б-ПН-16х80х100 ГОСТ 19903-74* / ВСТ3ПС6-1 ТУ14-1-3023-80	1	1.0 кг

9178/5

Привязан

Инв. №

Техник	Ванян	
Вед.инж.	Макарова	
Рук.гр.	Моргунов	
Гл.спец.	Осташевский	
Нач.отд-л	Сакьянц	
Н.контр.	Луценко	

ТП 904-1-62.86-КЖИ-МС5

Изделие соединительное МС5

Стадия	Масса	Масштаб
Р.П.	22	1:50
Лист	Листов 1	

ГОССТРОЙ СССР
РОСТОВСКИЙ ПРОМСТРОЙНИИПРОЕКТ

Формат А4

Типовой проект ТП 904-1-62.86-КЖИ Альбом 5

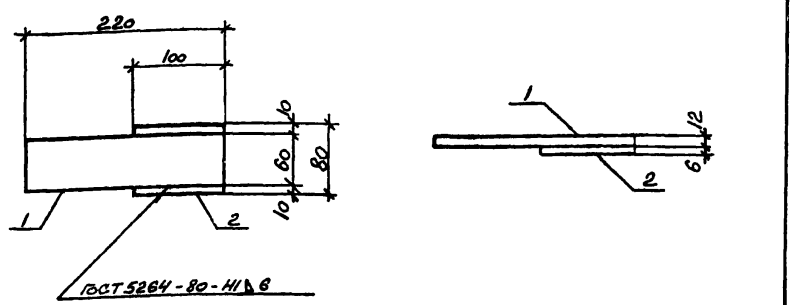

Формат	Зона	Поз.	Обозначение	Наименование	Кол.	Примечание
				Документация		
			ТП904-1- -КЖИ-ТТ	Технические требования		
				к изготовлению арматурных и закладных изделий		
				Детали		
Б4		1		Лист Б-ПН-12х60х220 ГОСТ 19903-74* / ВСТ3ПС6-1 ТУ14-1-3023-80	1	1.2 кг
Б4		2		Лист Б-ПН-6х80х100 ГОСТ 19903х74* / ВСТ3ПС6-1 ТУ14-1-3023-80	1	0.4 кг

16

9178/5

Привязан

Инв. №

Взам.инв. № | Подпись и дата | Инв.№подл.

Техник	Ванян	
Вед.инж.	Макарова	
Рук.гр.	Моргунов	
Гл.спец.	Осташевский	
Нач.отд-л	Сакьянц	
Н.контр.	Луценко	

ТП 904-1-62.86-КЖИ-МС6

Изделие соединительное МС6

Стадия	Масса	Масштаб
Р.П.	1.6	1:50
Лист	Листов 1	

ГОССТРОЙ СССР
РОСТОВСКИЙ ПРОМСТРОЙНИИПРОЕКТ

Формат А4

ГОСТ 19292-73-Т-1

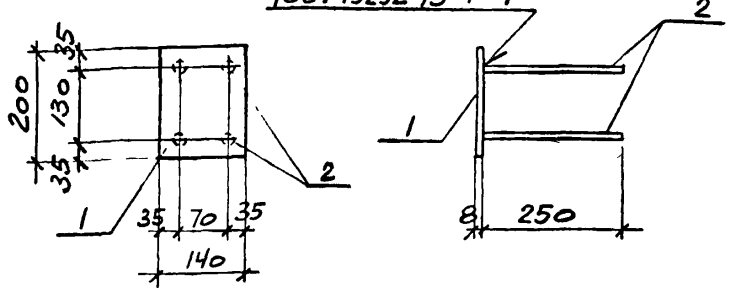

ФОРМАТ	ЗОНА	ПОЗ.	ОБОЗНАЧЕНИЕ	НАИМЕНОВАНИЕ	КОЛ.	ПРИМЕЧАНИЕ
				Документация		
А4			ТП 904-1- -КЖИ-ТТ	Технические требования		
				к изготовлению арматурных		
				и закладных изделий		
				Детали		
Б4		1		лист Б-ПН-В, δ×110×200 ГОСТ 19903-74* ВСТ3КП2 ГОСТ 14637-79	1	1.8 кг
Б4		2		ф8А-III ГОСТ 5781-82 ℓ=250	4	0.1 кг

Привязан

Инв. №

9178/5

Проверил	Толмачева		
Ст. техник	Растеряева		
Вед. инж.	Макарова		
Рук. гр.	Моргунов		
Гл. спец.	Осташевский		
Нач. отд.	Саакьянц		
Н. контр.	Луценко		

ТП 904-1-62.86-КЖИ-МН8

Изделие закладное МН8

СТАДИЯ	МАССА	МАСШТАБ
РП	2.2	
ЛИСТ	ЛИСТОВ 1	

ГОССТРОЙ СССР
РОСТОВСКИЙ ПРОМСТРОЙНИИПРОЕКТ

ФОРМАТ А4

Типовой проект ТП 904-1-62.86 КЖИ Альбом 5

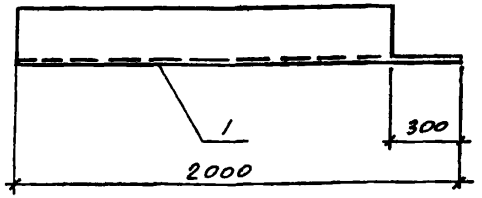

ФОРМАТ	ЗОНА	ПОЗ.	ОБОЗНАЧЕНИЕ	НАИМЕНОВАНИЕ	КОЛ.	ПРИМЕЧАНИЕ
				Документация		
			ТП 904-1- -КЖИ-ТТ	Технические требования		
				к изготовлению арматурных		
				и закладных изделий		
				Детали		
				Швеллер 16 ГОСТ 8240-72 ВСт3пс6-1 ТУ 14-1-3023-80	1	28.4 кг
Б4		1		ℓ=2000		

17

Привязан

Инв. №

9178/5

Проверил	Толмачева		
Инженер	Андреева		
Вед. инж.	Макарова		
Рук. гр.	Моргунов		
Гл. спец.	Осташевский		
Нач. отд.	Саакьянц		
Н. контр.	Луценко		

ТП 904-1-62.86-КЖИ-МС7

Изделие соединительное МС7

СТАДИЯ	МАССА	МАСШТАБ
РП	28.4	1:250
ЛИСТ	ЛИСТОВ 1	

ГОССТРОЙ СССР
РОСТОВСКИЙ ПРОМСТРОЙНИИПРОЕКТ

ФОРМАТ А4

Инв. № подл. | Подпись и дата | Взам. инв. №

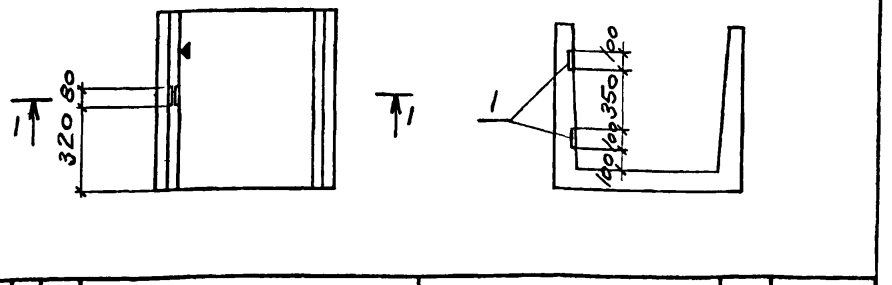

Формат	Зона	Поз.	Обозначение	Наименование	Кол.	Примечание
				Сборочные единицы		
			3.006.1-2/82 вып.1-1	Лоток л12g-3	1	
		1	3.006.1-2/82 вып.1-1	Изделие закладное м-5	2	

Ведомость расхода стали на дополнительные закладные изделия, кг

Марка элемента	Изделия закладные											Всего
	Арматура класса					Прокат марки						
	A-III					ВСт3кп2						
	Гост 5781-82					Гост 19903-74*						
	ф8				Итого	б=6					Итого	
л12g-3-1	0.8				0.8	0.8					0.8	1.6

Остальное смотрите лоток л12g-3 серии 3.006.1-2/82 вып.1-1.
Знак ▼ нанести несмываемой краской.

9178/5

Привязан

Инв. №

Ст.техник	Растеряева		
Вед.инж	Макарова		
Рук.гр	Моргунов		
Гл.спец	Осташевский		
Нач.осп-1	Саакьянц		
Н.контр	Луценко		

ТП 904-1-62.86-КЖИ-Л12-3-1

Лоток л12g-3-1

Стадия	Масса	Масштаб
РП	600	—
Лист	Листов 1	

ГОССТРОЙ СССР
РОСТОВСКИЙ ПРОМСТРОЙНИИПРОЕКТ

Формат А4

Типовой проект ТП 904-1-62.86-КЖИ Альбом 5

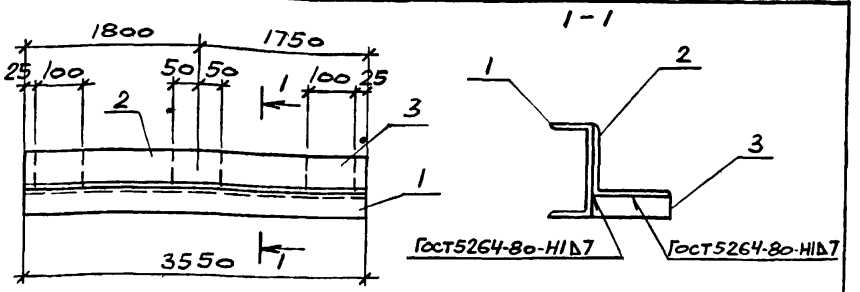

Формат	Зона	Поз.	Обозначение	Наименование	Кол.	Примечание
				Документация		
А4			ТП 904-1- -КЖИ-ТТ	Технические требования		
				к изготовлению арматур-		
				ных и закладных изделий		
				Детали		
Б.Ч		1		Швеллер 10 Гост 8240-72 / ВСт3кп2 Гост 535-79	1	30.5кг
Б.Ч		2		Уголок Б-80×80×6 Гост 8509-72 / ВСт3пс6 Гост 535-79	1	26.1кг
Б.Ч		3		Лист Б-ПН-20 Гост 19903-74 / ВСт3псб-1 ТУ14-1-3023-80	3	1.3кг

18

9178/5

Привязан

Инв. №

Взам.инв.№ | Подпись и дата | Инв.№ подл.

Ст.техник	Растеряева		
Вед.инж	Макарова		
Рук.гр	Моргунов		
Гл.спец	Осташевский		
Нач.осп-1	Саакьянц		
Н.контр	Луценко		

ТП 904-1-62.86-КЖИ-МСЧ

Изделие соединительное МСЧ

Стадия	Масса	Масштаб
РП	60.5	—
Лист	Листов 1	

ГОССТРОЙ СССР
РОСТОВСКИЙ ПРОМСТРОЙНИИПРОЕКТ

Формат А4

Формат	Зона	Поз.	Обозначение	Наименование	Кол. на исполн. 1	2	3	4	5	6	7	Примечание
				Сборочные единицы								
			3.006.1-2/82 вып.1-1	Лоток л5g-8	1						1	
				л9g-5		1	1	1	1	1		
		1	3.006.1-2/82 вып.1-3	Изделие закладное м-5				1	1	1		
		2		то же м-6	1	1	1				1	

1 - 1

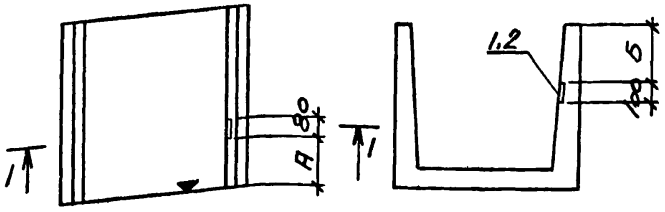

1. Остальное смотрите лотки л5g-8, л9g-5 серии 3.006.1-2/82 вып 1-1.
2. Знак ▼ нанести несмываемой краской.

Марка	Номер на исполн	Размеры, мм А	Б	Масса кг
л5g-8-1	1	380	220	280
л9g-5-2	2	300	570	650
л9g-5-3	3	550	560	650
л9g-5-5	4	60	280	650
л9g-5-6	5	60	230	650
л9g-5-7	6	60	370	650
л5g-8-4	7	320	170	280

Ведомость расхода стали на дополнительные закладные изделия, кг

Марка элемента	Изделия закладные: Арматура класса А-III Гост 5781-82 ф8				Итого	Прокат марки ВСт3кп2 Гост 19903-74* б=6					Итого	Всего
л5g-8-1	0.5				0.5	0.4					0.4	0.9
л5g-8-4	0.5				0.5	0.4					0.4	0.9
л9g-5-2	0.5				0.5	0.4					0.4	0.9
л9g-5-3	0.5				0.5	0.4					0.4	0.9
л9g-5-5	0.4				0.4	0.4					0.4	0.8
л9g-5-6	0.4				0.4	0.4					0.4	0.8
л9g-5-7	0.4				0.4	0.4					0.4	0.8

Привязан

Инв. №

9178/5

Ст. техник	Растеряев	
Вед. инж.	Макарова	
Рук. гр.	Моргунов	
Гл. спец.	Сташевский	
Нач. сект.	Саакьянц	
Н. контр.	Луценко	

ТП 904-1-62.86-КЖИ - 15g-8-1

Лоток (л5g-8-1, л9g-5-2, л9g-5-3, л9g-5-5, л9g-5-6, л9g-5-7, л5g-8-4)

Стадия	Масса	Масштаб
РП	Смотрите таблицу	—

Лист | Листов 1

Госстрой СССР Ростовский Промстройниипроект

Формат А3

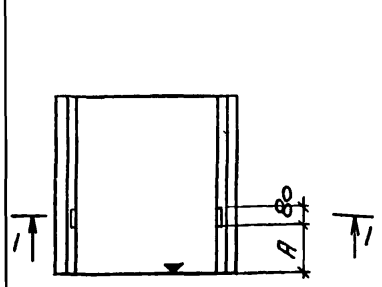

Формат	Зона	Поз.	Обозначение	Наименование	Кол. на исполн. 1	2	3	4			Примечание
				Сборочные единицы							
			3.006.1-2/82 вып 1-1	Лоток Л5д-8	1						
				Л7д-5		1					
				Л9д-5			1	1			
		1	3.006.1-2/82 вып 1-3	Изделие закладное М-3	2	2	2	2			

1. Остальное смотрите лотки Л5д-8, Л7д-5, Л9д-5 серии 3.006.1-2/82 вып. 1-1
2. Знак ▼ нанести несмываемой краской.

Марка	Номер на исполн	Размеры мм А	Б	Масса кг
Л5д-8-2	1	270	230	280
Л7д-5-1	2	220	450	350
Л9д-5-1	3	220	70	650
Л9д-5-8	4	220	120	650

Ведомость расхода стали на дополнительные закладные изделия

Марка элемента	Изделия закладные: Арматура класса А-III ГОСТ 5781-82 Ø8	Итого	Прокат марки ВСт3кп2 ГОСТ 19903-74* δ=6	Итого	Всего
Л5д-8-2	0.8	0.8	0.8	0.8	1.6
Л7д-5-1	0.8	0.8	0.8	0.8	1.6
Л9д-5-1	0.8	0.8	0.8	0.8	1.6
Л9д-5-8	0.8	0.8	0.8	0.8	1.6

20

9178/5

Привязан

Инв. №

Ст. техник	Растеряева	
Вед. инж.	Макарова	
Рук. гр.	Моргунов	
Гл. спец.	Осташевский	
Нач. отд-ния	Саакьянц	
Н. контр.	Луценко	

ТП 904-1-62.86 -КЖИ- Л5д-8-2

Лоток (Л5д-8-2, Л7д-5-1, Л9д-5-1, Л9д-5-8)

Стадия	Масса	Масштаб
РП	смотрите таблицу	—
Лист	Листов 1	

Госстрой СССР
РОСТОВСКИЙ ПРОМСТРОЙНИИПРОЕКТ

Формат А3

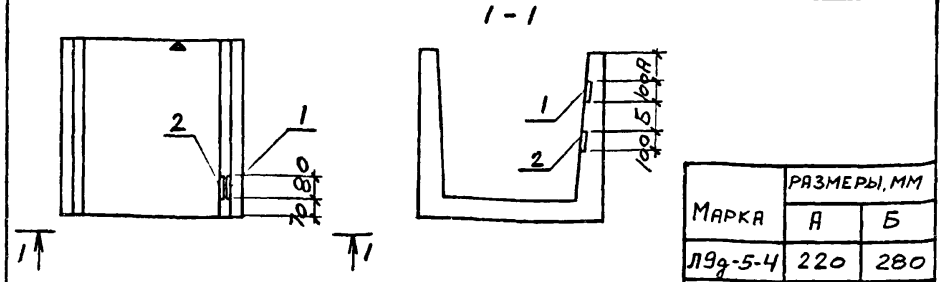

Марка	Размеры, мм А	Б
Л9д-5-4	220	280
Л9д-5-9	330	140

Формат	Зона	Поз.	Обозначение	Наименование	Кол.	Примечание
				Сборочные единицы		
			3.006.1-2/82 вып.1-1	Лоток Л9д-5	1	
		1	3.006.1-2/82 вып.1-3	Изделие закладное М-5	1	
		2	3.006.1-2/82 вып.1-3	то же М-6	1	

Ведомость расхода стали на дополнительные закладные изделия, кг

Марка элемента	Изделия закладные: Арматура класса А-III, Гост 5781-82					Прокат марки ВСт3кп2, Гост 19903-74*					Всего
	ф8				Итого	б=6				Итого	
Л9д-5-4	0.9				0.9	0.8				0.8	1.7
Л9д-5-9	0.9				0.9	0.8				0.8	1.7

Остальное смотрите лоток Л9д-5 серии 3.006.1-2/82 вып.1-1

Знак ▼ нанести несмываемой краской.

9178/5

Привязан

Инв. №

Ст.техник	Растеряева		
Вед.инж	Макарова		
Рук.гр	Моргунов		
Гл.спец	Осташерский		
Нач.отд-л	Садкьянц		
Н.контр	Луценко		

ТП 904-1-62.86-КЖИ-Л9д-5-4

Лоток (Л9д-5-4, Л9д-5-9)

Стадия	Масса	Масштаб
РП	650	—
Лист	Листов /	

ГОССТРОЙ СССР РОСТОВСКИЙ ПРОМСТРОЙНИИПРОЕКТ

Формат А4

Типовой проект ТП 904-1-62.86-КЖИ Альбом 5

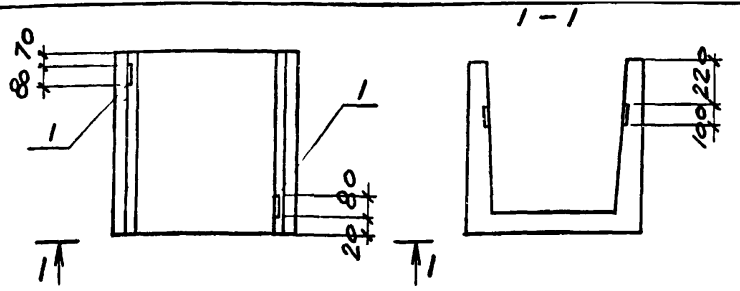

Формат	Зона	Поз.	Обозначение	Наименование	Кол.	Примечание
				Сборочные единицы		
			3.006.1-2/82 вып.1-1	Лоток Л5д-8	1	
		1	3.006.1-2/82 вып.1-3	Изделие закладное М-3	2	

Ведомость расхода стали на дополнительные закладные изделия, к

Марка элемента	Изделия закладные: Арматура класса А-III, Гост 5781-82					Прокат марки ВСт3кп2, Гост 19903-74*					Все
	ф8				Итого	б=6				Итого	
Л5д-8-3	0.8				0.8	0.8				0.8	1.6

Остальное смотрите лоток Л5д-8 серии 3.006.1-2/82 вып.1-1

Знак ▼ нанести несмываемой краской

21

Привязан

Инв. №

9178/5

Ст.техник	Растеряев		
Вед.инж	Макарова		
Рук.гр	Моргунов		
Гл.спец	Осташерский		
Нач.отд-л	Садкьянц		
Н.контр	Луценко		

ТП 904-1-62.86-КЖИ-Л5д-8-3

Лоток Л5д-8-3

Стадия	Масса	Масштаб
РП	280	—
Лист	Листов	

ГОССТРОЙ СССР РОСТОВСКИЙ ПРОМСТРОЙНИИПРОЕК

Формат А4

Инв.№ подл. | Подпись и дата | Взам.инв.№

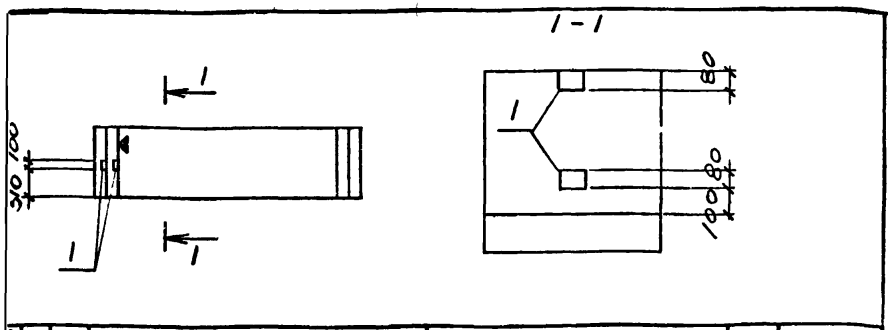

Формат	Зона	Поз.	Обозначение	Наименование	Кол.	Примечание
				Сборочные единицы		
			3.006.1-2/82 вып 1-1	Лоток Л27д-3	1	
		1	3.006.1-2/82 вып.1-3	Изделие закладное М-6	2	

Ведомость расхода стали на дополнительные закладные изделия, кг

Марка элемента	Изделия закладные											Всего
	Арматура класса						Прокат марки					
	А-III						ВСт3кп2					
	ГОСТ 5781-82						ГОСТ 19903-74*					
	ф8					Итого	б=6				Итого	
Л27д-3-1	1.0					1.0	0.8				0.8	1.8

Остальное смотрите лоток Л27д-3 серии 3.006.1-2/82 вып.1-1.
Знак ▼ нанести несмываемой краской.

ПРИВЯЗАН

9178/5

ИНВ. №

Ст.техник	Растеряева		
Вед.инж	Макарова		
Рук.гр	Моргунов		
Гл.спец	Осташевский		
Нач.осп-1	Саакьянц		
Н.контр	Луценко		

ТП 904-1-62.86-КЖИ-Л27д-3-1

Лоток Л27д-3-1

Стадия	Масса	Масштаб
РП	1100	—

Лист | Листов 1

ГОССТРОИ СССР
РОСТОВСКИЙ ПРОМСТРОЙНИИПРОЕКТ

ФОРМАТ А4

Типовой проект ТП 904-1-62.86-КЖИ Альбом 5

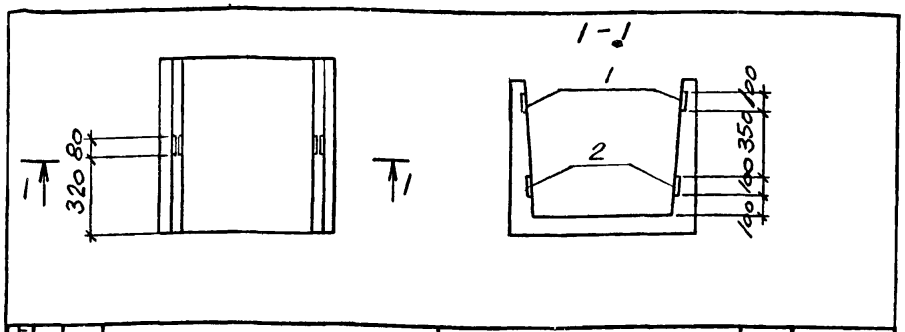

Формат	Зона	Поз.	Обозначение	Наименование	Кол.	Примечание
				Сборочные единицы		
			3.006.1-2/82 вып.1-1	Лоток Л8д-5	1	
		1	3.006.1-2/82 вып.1-3	Изделие закладное М-3	2	
		2	3.006.1-2/82 вып.1-3	то же М-4	2	

Ведомость расхода стали на дополнительные закладные изделия, кг

Марка элемента	Изделия закладные											Всего
	Арматура класса					Прокат марки						
	А-III					ВСт3кп2						
	ГОСТ 5781-82					ГОСТ 19903-74*						
	ф8				Итого	б=6					Итого	
Л8д-5-1	1.8				1.8	1.6					1.6	3.4

Остальное смотрите лоток Л8д-5 серии 3.006.1-2/82 вып.1-1

22

ПРИВЯЗАН

9178/5

ИНВ. №

Ст.техник	Растеряева		
Вед.инж	Макарова		
Рук.гр	Моргунов		
Гл.спец	Осташевский		
Нач.осп-1	Саакьянц		
Н.контр	Луценко		

ТП 904-1-62.86-КЖИ-Л8д-5-1

Лоток Л8д-5-1

Стадия	Масса	Масштаб
РП	500	—

Лист | Листов 1

ГОССТРОИ СССР
РОСТОВСКИЙ ПРОМСТРОЙНИИПРОЕКТ

ФОРМАТ А4

Инв. № подл. | Подпись и дата | Взам. инв. №

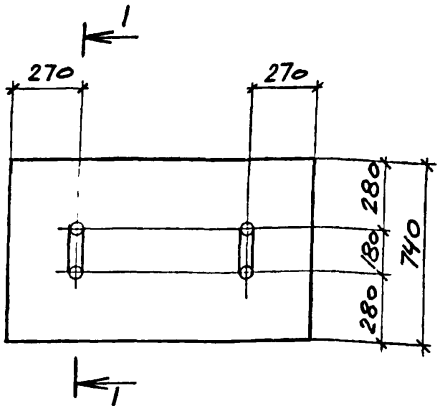

Формат	Зона	Поз.	Обозначение	Наименование	Кол. на исполн. 1	2	3	4			Примечание
				Сборочные единицы							
			3.006.1-2/82 вып.1-2	Плита П5g-8б	1						
			3.006.1-2/82 вып.1-2	П7g-5б		1					
			3.006.1-2/82 вып.1-2	П10g-5б			1				
			3.006.1-2/82 вып.1-2	П14g-3б				1			
ДЧ		1	ТП 904-1- -КЖИ-МН3	Изделие закладное МН3	2	2	2	2			

Остальное смотрите плиты П5g-8б, П7g-5б, П10g-5б, П14g-5б серии 3.006.1-2/82 вып.

Ведомость расхода стали на дополнительные закладные изделия, кг

Марка элемента	Изделия закладные. Арматура класса A-I Гост 5781-82 ф10			Итого	Всего
П5g-8б-1	1.0			1.0	1.0
П7g-5б-1	1.0			1.0	1.0
П10g-5б-1	1.0			1.0	1.0
П14g-5б-1	1.0			1.0	1.0

Марка элемента	Номер на исполн.	Масса кг
П5g-8б-1	1	100
П7g-5б-1	2	150
П10g-5б-1	3	190
П14g-3б-1	4	310

Ст. техник	Растеряева	
Вед. инж.	Макарова	
Рук. гр.	Моргунов	
Гл. спец.	Осташевский	
Нач. отд-ла	Саакьянц	
Н. контр.	Луценко	

23

9178/5

Привязан

Инв. №

ТП 904-1-62.86-КЖИ-П5g-8б

Плита (П5g-8б, П7g-5б, П10g-5б, П14g-3б)

Стадия	Масса	Масштаб
РП	Смотрите таблицу	—
Лист	Листов 1	

ГОССТРОЙ СССР
РОСТОВСКИЙ ПРОМСТРОЙНИИПРОЕКТ

Формат А3

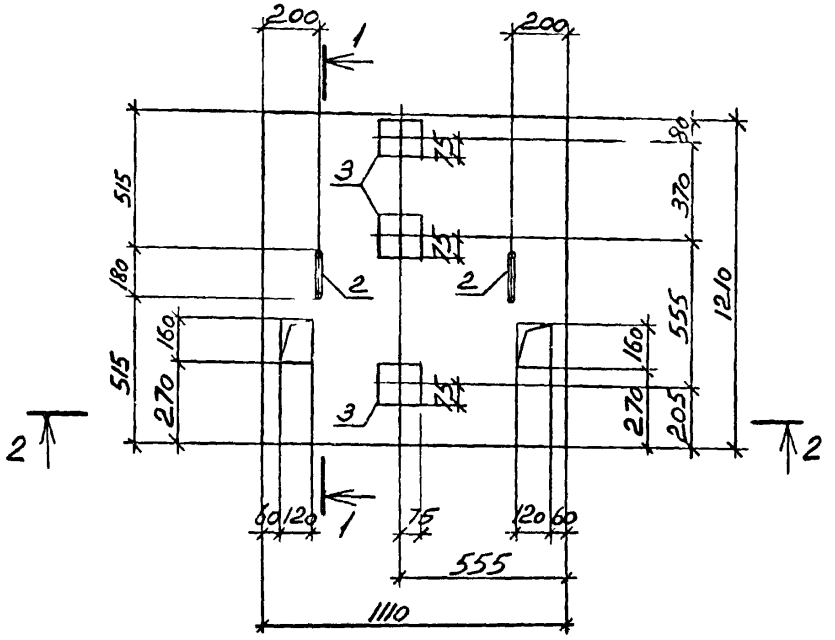

1 - 1

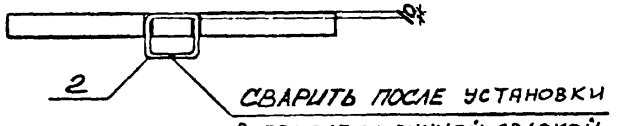

2 - 2

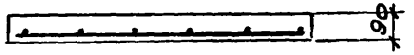

Формат	Зона	Поз.	Обозначение	Наименование	Кол.	Примечание
				Сборочные единицы		
		1	ТП904-1- -КЖИ-С4	Сетка арматурная С5	1	
		2	ТП904-1- -КЖИ-МН3	Изделие закладное МН3	2	
		3	1.400-15 вып.1	то же МН402-2	3	
				Материалы		
				Бетон марки 200	0,12	м³

Ведомость расхода стали на элемент, кг

Марка элемента	Изделия арматурные					Изделия закладные							Общий расход
	Арматура класса				всего	Арматура класса				Прокат марки		всего	
	А-I		А-III			А-I		А-III		Вст3кп2			
	ГОСТ 5781-82					ГОСТ 5781-82				ГОСТ 103-76			
	⌀6	Итого	⌀14	Итого		⌀10	Итого	⌀8	Итого	δ=6	Итого		
П1	18	18	9.1	9.1	10.9	1.0	1.0	1.2	1.2	3.3	3.3	5.5	16.4

1. Плиту П1 выполнять в опалубке плиты П14-3 по серии 3.006.1-2/82 вып.1-2.
2. Защитный слой бетона для рабочей арматуры 15 мм.

24

Техник	Ванян		
Ведущ.	Макарова		
Рук. гр.	Моргунов		
Гл. спец.	Стачевский		
Нач. ОСП-А	Саакьянц		
Н.контр.	Лущенко		

Привязан

Инв. №

9178/5

ТП 904-1-6286-КЖИ-П1

Плита П1

Стадия	Масса	Масштаб
РП	300	1:20
Лист	Листов 1	

ГОССТРОЙ СССР
РОСТОВСКИЙ ПРОМСТРОЙНИИПРОЕКТ

Формат А3

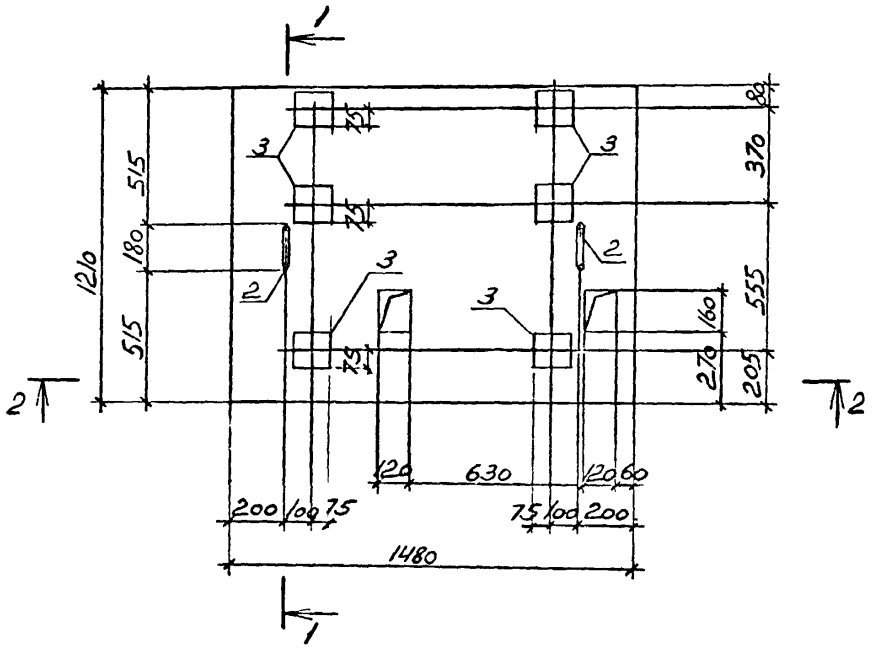

1 - 1

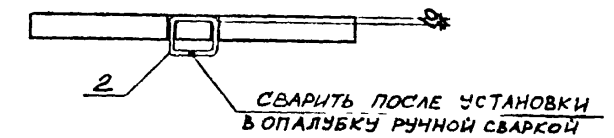

2 - 2

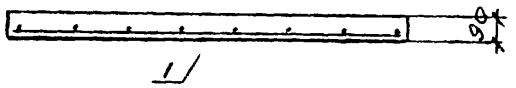

1

Формат	Зона	Поз.	Обозначение	Наименование	Кол.	Примечание
				Сборочные единицы		
А4		1	ТП904-1- -КЖИ-С4	Сетка арматурная С4	1	
А4		2	ТП904-1- -КЖИ-МН3	Изделие закладное МН3	2	
		3	1.400-15 вып.1	То же МН402-2	6	
				Материалы		
				Бетон марки 200	0.16	м³

Ведомость расхода стали на элемент, кг

Марка элемента	Изделия арматурные					Изделие закладные							Общий расход
	Арматура класса				Всего	Арматура класса				Прокат марки		Всего	
	А-I		А-III			А-I		А-III		Вст3кп2			
	ГОСТ 5781-82					ГОСТ 5781-82				ГОСТ 103-76			
	Ø6	Итого	Ø14	Итого		Ø10	Итого	Ø8	Итого	δ=6	Итого		
П2	2.4	2.4	11.9	11.9	14.3	1.0	1.0	2.4	2.4	6.6	6.6	10.0	24.3

1. Плиту П2 выполнять в опалубке плиты П14-3 по серии 3.006.1-2.182 вып. 1-2.
2. Защитный слой бетона для рабочей арматуры 15мм.

25

Привязан

Инв. №

9178/5

ТП 904-1-62.86-КЖИ-П2

Техник	Ванян	
Вед.инж.	Макарова	
Рук.гр.	Новгинов	
Гл.спец.	Сташевский	
Нач.отд.	Славьянц	
Инженер	Луценко	

Плита П2

Стадия	Масса	Масштаб
Р/Т	400	1:20
Лист	Листов /	

Госстрой СССР
Ростовский Промстройниипроект

Формат А3

Формат	Зона	Поз.	Обозначение	Наименование	Кол. на исполн.						Примечание
				Сборочные единицы							
			1.423-3 вып. 1	Колонна К60-7							
		1	1.423-3 вып. 2	Изделие закладное МI-13	4	4	4				1.7 кг
		2	1.400-15 вып. 1	то же МН20I-4		1	1				4.6 кг
		3		" МН204-4		1	1				7.2 кг
		4	1.423-3 вып. 2	" МI-12			2				6.0 кг
					К60-7-1	К60-7-2	К60-7-3				

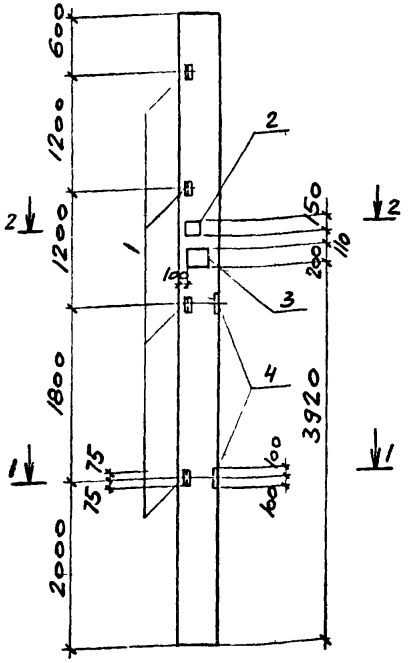

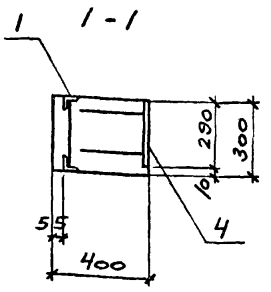

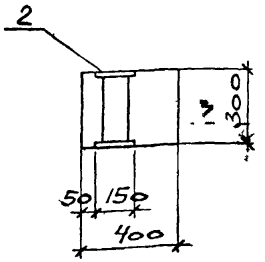

Остальное смотрите колонну К60-7 серии 1.428-3 вып. 1.

26

Ведомость расхода стали на дополнительные закладные изделия

Марка элемента	Изделия закладные												Всего
	Арматура класса А-III				Прокат марки ВСт3кп2								
	Гост 5781-82				Гост 19903-74*				Гост 8509-72				
	ф12			Итого	б=10			Итого	L63х5			Итого	
К60-7-1	1.0			1.0					5.8			5.8	6.8
К60-7-2	3.0			3.0	9.8			9.8	5.8			5.8	18.6
К60-7-3	5.8			5.8	19.0			19.0	5.8			5.8	30.6

ПРИВЯЗАН

ИНВ №

9178/5

ТП 904-1-62.86-КЖИ-К60-7-1

ст. техник	Растегаева	
Вед. инж.	Макарова	
Рук. гр.	Моргунов	
Гл. спец.	Осташевский	
Нач. ОСП-1	Саакьянц	
Н. контр.	Лущечко	

Колонна (К60-7-1, К60-7-2, К60-7-3)

Стадия	Масса	Масштаб
РП	2000	—
Лист	Листов 1	

ГОССТРОЙ СССР
РОСТОВСКИЙ ПРОМСТРОЙНИИПРОЕКТ

Формат А3

К60-7-4 К60-7-5

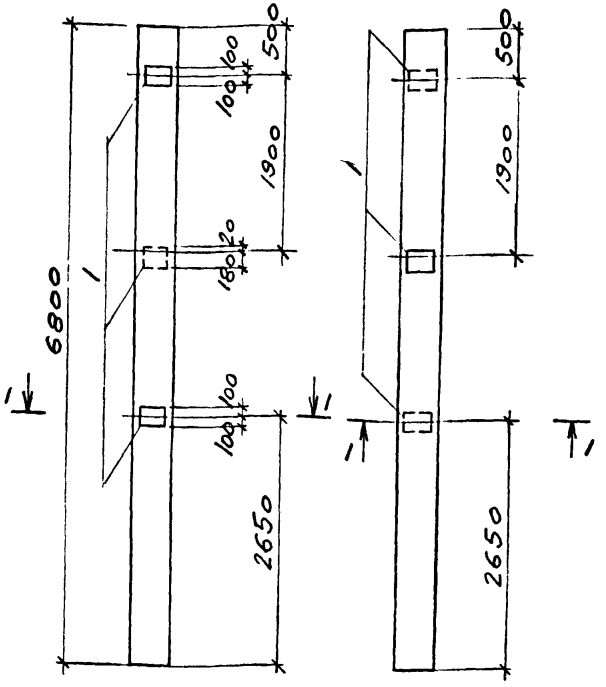

Формат	Зона	Поз.	Обозначение	Наименование	Кол. на исполн.						Примечание
				Сборочные единицы							
			1.423-3 вып.1	Колонна К60-7							
		1	1.423-3 вып.2	Изделие закладное МI-12	3	3					6.0 кг
					К60-7-4	К60-7-5					

Остальное смотрите колонну К60-7 серии 1.423-3 вып.1
Индекс Ⓐ нанести несмываемой краской.

1 - 1

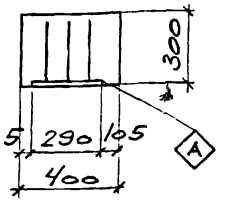

27

Ведомость расхода стали на дополнительные закладные изделия.

Марка элемента	Изделия закладные										Всего
	Арматура класса					Прокат марки					
	A-III					Вст3кп2					
	Гост 5781-82					Гост 19903-74*					
	ф12				Итого	б=10				Итого	
К60-7-4	4.2				4.2	13.8				13.8	18.0
К60-7-5	4.2				4.2	13.8				13.8	18.0

9178/5

ПРИВЯЗАН

ИНВ. №

Ст.техник	Растергаева	
Вед.инж.	Макарова	
Рук.гр.	Мортунов	
Гл.спец.	Остащенко	
Нач.отд.	Саакьянц	
Н.контр.	Луценко	

ТП 904-1-62.86-КЖИ-К60-7-4

Колонна (К60-7-4, К60-7-5)

Стадия	Масса	Масштаб
РП	2000	-
Лист	Листов 1	

ГОССТРОЙ СССР РОСТОВСКИЙ ПРОМСТРОЙНИИПРОЕКТ

Формат А3

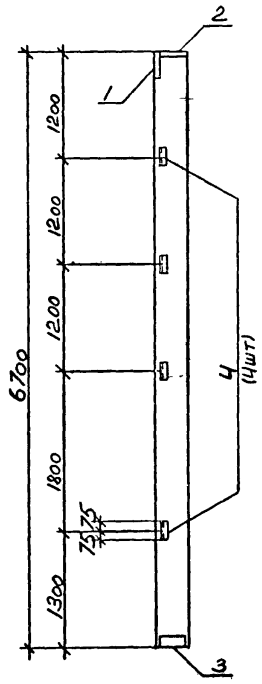

Формат	Зона	Поз.	Обозначение	Наименование	Кол.	Приме-чание
				Сборочные единицы		
			1.427.1-3 вып.1	колонна 1КФ67-1	1	
		1	1.427.1-3 вып.2	Изделие закладное МН1	1	
		2		то же МН2	1	
		3		" МН7	1	
		4		" МН28	4	

Ведомость расхода стали на закладные изделия, кг

Марка элемента	Изделия закладные													Всего
	Арматура класса							Прокат марки						
	Вр-I			А-III				Вст3кп2-1						
	Гост 6727-80			Гост 5781-82				Гост 19903-74			Гост 8509-72			
			Итого	∅10	∅12	∅14	Итого	δ=8	δ=10	Итого	∟90×6	⊏63×5	Итого	
1КФ67-1-1				3.1	0.8	2.0	5.9	5.7	4.7	10.4	4.2	5.6	9.8	26.1

Остальное смотрите колонну 1КФ67-1 серии 1.427.1-3 вып.1

Примеры установки МН1, МН2, МН7, МН28 даны в серии 1.427.1-3 вып.1

28

ПРИВЯЗАН

ИНВ. №

9178/5

Техник	Ванян	
Вед.инж.	Макарова	
Рук.гр.	Моргунов	
Гл.спец.	Осташевский	
Нач.ОСП-1	Саакьянц	
Н.контр.	Луценко	

ТП 904-1-62.86 -КЖИ-1КФ67-1-1

Колонна 1КФ67-1-1

Стадия	Масса	Масштаб
РП	1500	1:50
Лист	Листов 1	

ГОССТРОЙ СССР
РОСТОВСКИЙ ПРОМСТРОЙНИИПРОЕКТ

Формат А3

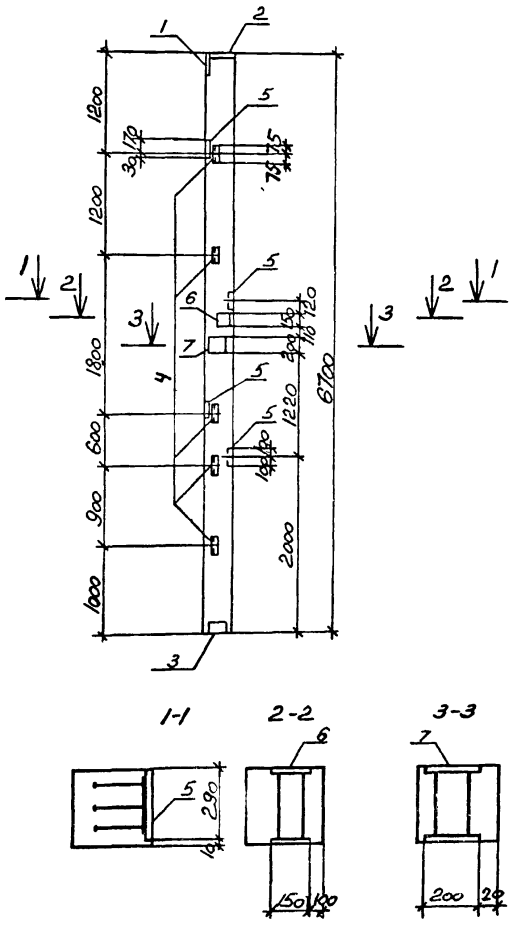

Формат	Зона	Поз.	Обозначение	Наименование	Кол.	Примечание
				Сборочные единицы		
			1.427.1-3 вып.1	Колонна 1КФ67-1	1	
		1	1.427.1-3 вып.2	Изделие закладное МН1	1	
		2		тоже МН2	1	
		3		" МН7	1	
		4		" МН28	5	
		5		" МН19	4	
		6	1.400-15 вып.1	" МН201-4	1	
		7		" МН204-4	1	

Ведомость расхода стали на закладные изделия. кг

Марка элемента	Изделия закладные															Всего
	Арматура класса							Прокат марки								
	A-I			A-III				Вст3кп2-1								
	ГОСТ 5781-82			ГОСТ 5781-82				ГОСТ 103-76			ГОСТ 19903-74		ГОСТ 8509-72			
	ф6		Итого	ф10	ф12	ф14	Итого	δ=10		Итого	δ=8	δ=10	Итого	L90×6	L63×5	Итого	
1КФ67-1-2	0.5		0.5	3.4	11.4	2.0	16.8	9.8		9.8	5.7	22.7	28.4	4.2	7.0	11.2	66.7

Остальное смотрите колонну 1КФ67-1 серии 1.427.1-3 вып.1

Примеры установки МН1, МН2, МН7, МН19, МН28 даны в серии 1.427.1-3 вып.1

Привязан			
Инв. №			

9178/5

Техник	Ванян	
Вед.инж.	Макарова	
Рук.гр.	Моргунов	
Гл.спец.	Осташевский	
Нач.отд.	Саакьянц	
Н.контр.	Луценко	

ТП 904-1-62.86-КЖИ-1КФ67-1-2

Колонна 1КФ67-1-2

Стадия	Масса	Масштаб
Р/Т	1500	1:50

Лист | Листов /

Госстрой СССР
Ростовский промстройниипроек

Формат А3

Формат	Зона	Поз.	Обозначение	Наименование	Кол.	Примечание
				Сборочные единицы		
			1.462.1-1/81 вып.1	Балка 1БСП12-6АV		
		1	1.400-6/76 вып.1	Изделие закладное М4-1	2	
		2		то же М4-3	3	
		3		" М4-22-2	2	

Остальное смотрите балку 1БСП12-6АV по серии 1.462.1-1/81 вып.1.

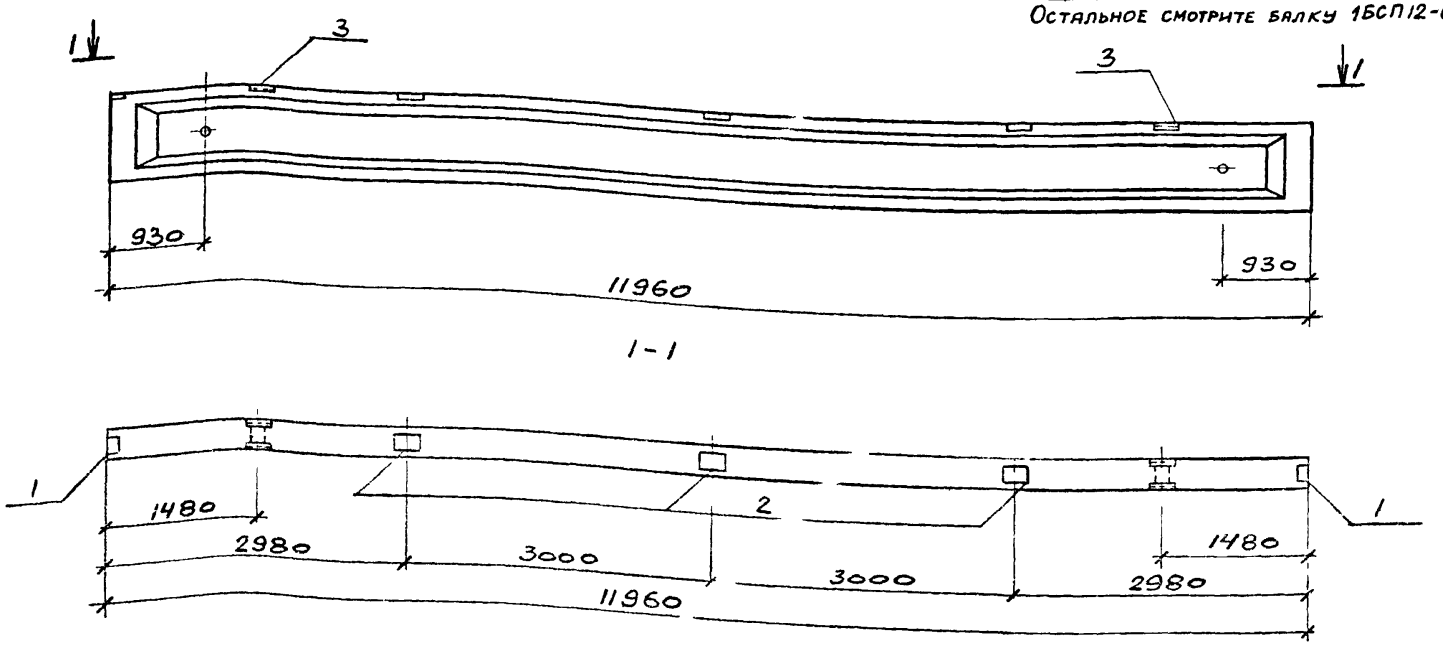

Ведомость расхода стали на дополнительные закладные изделия.

Марка элемента	Изделия закладные										
	Арматура класса A-III					Прокат марки ВСт3кп2					
	ГОСТ 5781-82					ГОСТ 19903-74		ГОСТ 8510-72			
	ф8	ф10			Итого	δ=6		Итого	110×Ъ×8		Итого	
1БСП12-6АV-1	1.6	0.6			2.2	9.2		9.2	10.4		10.4	21.8

ст.техник	Растегаева	
инженер	Андреева	
вед.инж.	Акарова	
Рук.гр.	Моргунов	
Гл.констр.	Осташевский	
Н.отд.	Саакьянц	
Контр.	Луценко	

9178/5

30

ПРИВЯЗАН

ИНВ. №

ТП 904-1-62.86-КЖИ-100

Балка 1БСП12-6АV-1

СТАДИЯ	МАССА	МАСШТАБ
РП	4500	1:50
ЛИСТ	ЛИСТОВ 1	

ГОССТРОЙ СССР РОСТОВСКИЙ ПРОМСТРОЙНИИПРОЕКТ

ФОРМАТ А3

Формат	Зона	Поз.	Обозначение	Наименование	Кол. на исполн. 1	2	3				Примечание
				Сборочные единицы							
			1.465.1-10/82 вып. 1 ГОСТ 22701.1-77	Плита 1ПГ-2АтV̄т-60-МПЖ-200п							
		1	ГОСТ 22701.5-77	Изделие закладное М8		4	4				
		2	ГОСТ 22701.5-77	то же М9	2	2					

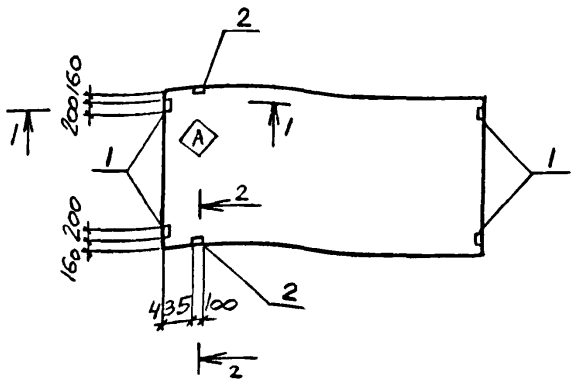

1 – 1

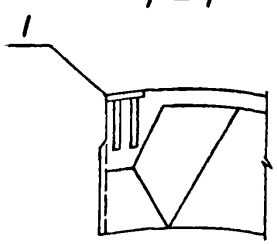

2 – 2

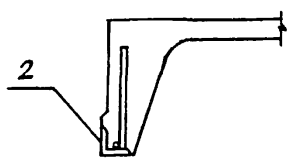

Остальное смотрите плиту 1ПГ-2АтV̄т-60-МПЖ-200п по серии 14651-10/82 вып 1

Индекс Ⓐ нанести несмываемой краской.

Марка элемента	Номер на исполн
1ПГ-2АтV̄т-60-МПЖ-200п-1	1
1ПГ-2АтV̄т-60-МПЖ-200п-2	2
1ПГ-2АтV̄т-60-МПЖ-200п-3	3

Ведомость расхода стали на дополнительные закладные изделия, кг

Марка элемента	Изделия закладные: Арматура класса А-III ГОСТ 5781-82 ф10	ф14			Итого	Прокат марки ВСт3кп2 ГОСТ 103-76 б=8		Итого	ГОСТ 8509-72* L 70х8			Итого	Всего
1ПГ-2АтV̄т-60-МПЖ-200п1	0.6	0.2			0.8				1.7			1.7	2.5
1ПГ-2АтV̄т-60-МПЖ-200п-2	2.2	0.2			2.4	5.2		5.2	1.7			1.7	9.3
1ПГ-2АтV̄т-60-МПЖ-200п-3	1.6				1.6	5.2		5.2					6.8

31

9178/5

ст.техник	Растеряева	
Вед.инж	Макарова	
Рук.гр	Моргунов	
Гл.спец	Остапиевский	
Нач.осп-1	Саакянц	
Н.контр	Луценко	

ТП 904-1-62.86-КЖИ-200

Плита покрытия (1ПГ-2АтV̄т-60-МПЖ-200п-1 1ПГ-2АтV̄т-60-МПЖ-200п-2 1ПГ-2АтV̄т-60-МПЖ-200п-3)

Стадия	Масса	Масштаб
РП	2980	–
Лист	Листов 1	

ГОССТРОЙ СССР РОСТОВСКИЙ ПРОМСТРОЙНИИПРОЕКТ

Привязан

Инв. №

Формат А3

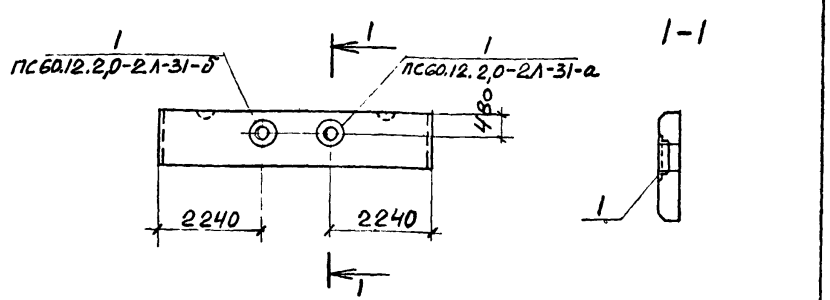

Формат	Зона	Поз.	Обозначение	Наименование	Кол.	Примечание
				Сборочные единицы		
			1.030.1-1 вып. 1-1, 0-3	ПС60.12.2,0-2.1-31	1	
		1	ТП904-1- -КЖИ-МН1	Изделие закладное МН1	1	

Ведомость расхода стали на дополнительные закладные изделия, кг.

Марка элемента	Изделия закладные. Арматура класса A-I ГОСТ 5781-82 ф10		Итого	A-III ф8		Итого	Прокат марки ВСт3кп2 ГОСТ 8509-72* L90×6				Итого	Всего
ПС60.12.2,0-2.1-31-а	0,7		0,7	0,6		0,6	10,6				10,6	11.9
ПС60.12.2,0-2.1-31-б	0,7		0,7	0,6		0,6	10,6				10,6	11.9

Остальное смотрите панель ПС60.12.2,0-2.1-31 по серии 1.030.1-1 вып 1-1,0-3.

9178/5

Привязан

Инв. №

Ст. инж.	Толмачева		
Вед. инж.	Макарова		
Рук. гр.	Моргунов		
Гл. спец.	Осташевский		
Нач. ОСП-1	Саакьянц		
Н. контр.	Луценко		

ТП 904-1-62.86 -КЖИ- 300

Панель стеновая (ПС60.12.2,0-2.1-31-а, ПС60.12.2,0-2.1-31-б)

Стадия	Масса	Масштаб
РП	2020	-
Лист	Листов 1	

ГОССТРОЙ СССР РОСТОВСКИЙ ПРОМСТРОЙНИИПРОЕКТ

Формат А4

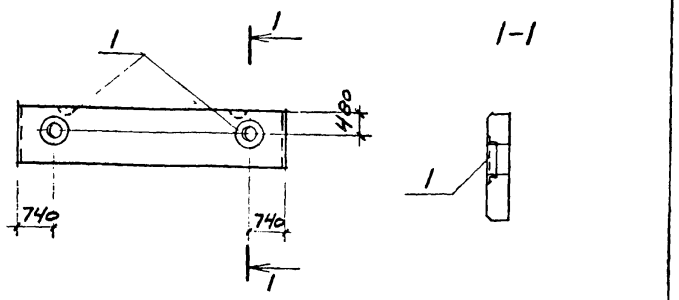

Формат	Зона	Поз.	Обозначение	Наименование	Кол.	Примечание
				Сборочные единицы		
			1.030.1-1 вып. 1-1, 0-3	ПС60.12.2,0-2.1-31	1	
		1	ТП904-1- -КЖИ-МН1	Изделие закладное МН1	2	

Ведомость расхода стали на дополнительные закладные изделия, кг.

Марка элемента	Изделия закладные Арматура класса A-I ГОСТ 5781-82 ф10		Итого	A-III ф8		Итого	Прокат марки ВСт3кп2 ГОСТ 8509-72* L90×6				Итого	Всего
ПС60.12.2,0-2.1-31-в	1.4		1.4	1.2		1.2	21.2				21.2	23,8

Остальное смотрите панель ПС60.12.2,0-2.1-31 по серии 1.030.1-1 вып. 1-1, 0-3.

32

9178/5

Привязан

Инв. №

Ст. инж.	Толмачева		
Вед. инж.	Макарова		
Рук. гр.	Моргунов		
Гл. спец.	Осташевский		
Нач. ОСП-1	Саакьянц		
Н. контр.	Луценко		

ТП 904-1-62.86-КЖИ-301

Панель стеновая ПС60.12.2,0-2.1-31-в

Стадия	Масса	Масштаб
РП	2020	-
Лист	Листов 1	

ГОССТРОЙ СССР РОСТОВСКИЙ ПРОМСТРОЙНИИПРОЕКТ

Формат А4

Инв. № подл. | Подпись и дата | Взам. инв. №

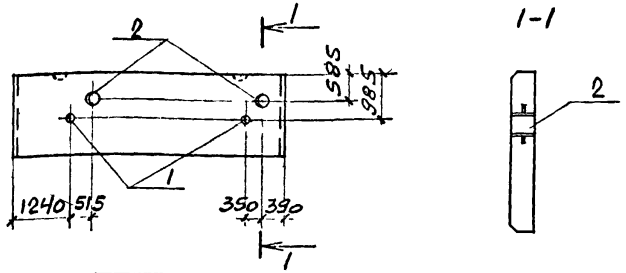

Формат	Зона	Поз.	Обозначение	Наименование	Кол.	Примечание
				Сборочные единицы		
			1.030.1-1 вып. 1-1,0-3	ПС60.18.2,0-3.1-31	1	
		1	5.900-2	Сальник Ду50 ℓ=200	2	
		2		" Ду100 ℓ=200	2	

Ведомость расхода стали на дополнительные закладные изделия; кг.

Марка элемента	Изделия закладные											Всего
	Прокат марки ВСт3кп2											
	ГОСТ 2590-71			ГОСТ 19903-74				ГОСТ 3262-75*				
	ф7		Итого	δ=10			Итого	Тр. 100×4,5	Тр. 150×4,5		Итого	
ПС60.18.2,0-3.1-31-2	1.4		1.4	6.2			6.2	4.8	7.2		12,0	19.6

Остальное смотрите панель ПС60.18.2,0-3.1-31 по серии 1.030.1-1 вып. 1-1, 0-3

9178/5

Привязан

Инв. №

			ТП 904-1-62.86-КЖИ-305			
Ст. инж.	Толмачева		Панель стеновая ПС60.18.2,0-3.1-31-2	Стадия	Масса	Масштаб
Вед. инж.	Макарова			РП	3040	-
Рук. гр.	Моргунов			Лист	Листов 1	
Гл. спец.	Остяевский			ГОССТРОЙ СССР РОСТОВСКИЙ ПРОМСТРОЙНИИПРОЕКТ		
Нач. ОСП-1	Саакьянц					
Н. контр.	Луценко					

Формат А4

Типовой проект ТП 904-1-62.86 -КЖИ Альбом 5

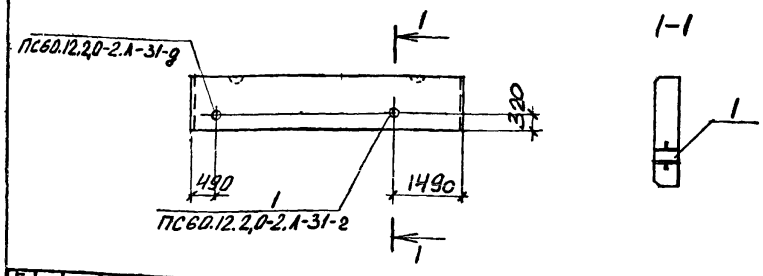

Формат	Зона	Поз.	Обозначение	Наименование	Кол.	Примечание
				Сборочные единицы		
			1.030.1-1 вып. 1-1,0-3	ПС60.12.2,0-2.1-31	1	
		1	5.900-2	Сальник Ду50 ℓ=200	1	

Ведомость расхода стали на дополнительные закладные изделия; кг.

Марка элемента	Изделия закладные											Всего
	Прокат марки ВСт3кп2											
	ГОСТ 2590-71			ГОСТ 19903-74				ГОСТ 3262-75*				
	ф7		Итого	δ=10			Итого	Тр. 100×4,5			Итого	
ПС60.12.2,0-2.1-31-2	0,3		0,3	1.3			1.3	2,4			2,4	4,0
ПС60.12.2,0-2.1-31-9	0.3		0.3	1.3			1.3	2.4			2.4	4.0

Остальное смотрите панель ПС60.12.2,0-2.1-31 по серии 1.030.1-1 вып. 1-1, 0-3

9178/5

33

Привязан

Инв. №

Взам. инв. № | Подпись и дата | Инв. № подл.

			ТП 904-1-62.86-КЖИ-302			
Ст. инж.	Толмачева		Панель стеновая (ПС60.12.2,0-2.1-31-2, ПС60.12.2,0-2.1-31-9)	Стадия	Масса	Масштаб
Вед. инж.	Макарова			РП	2020	-
Рук. гр.	Моргунов			Лист	Листов 1	
Гл. спец.	Остяевский			ГОССТРОЙ СССР РОСТОВСКИЙ ПРОМСТРОЙНИИПРОЕКТ		
Нач. ОСП-1	Саакьянц					
Н. контр.	Луценко					

Формат А4

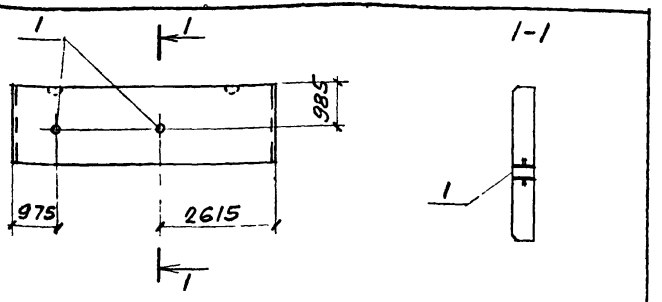

Формат	Зона	Поз.	Обозначение	Наименование	Кол.	Примечание
				Сборочные единицы		
			1.030.1-1 вып. 1-1, 0-3	ПС60.18.2,0-3.1-31	1	
		1	5.900-2	Сальник Ду50 ℓ=200	2	

Ведомость расхода стали на дополнительные закладные изделия, кг.

Марка элемента	Изделия закладные												Всего
	Прокат марки.												
	Ст 3кп2												
	ГОСТ 2590-71			ГОСТ 19903-74				ГОСТ 3262-75*					
	ф7		Итого	δ=10			Итого	Тр. 100×4,5			Итого		
ПС60.18 2,0-3.1-31-а	0,6		0,6	2,6			2,6	4,8			4,8		8,0

Остальное смотрите панель ПС60.18.2,0-3.1.31 по серии 1.030.1-1 вып.1-1, 0-3.

9178/5

Привязан

Инв. №

			ТП 904-1-62.86 -КЖИ- 303			
Ст. инж.	Толмачева		Панель стеновая ПС60.18.2,0-3.1-31-а	Стадия	Масса	Масштаб
Вед. инж.	Макарова			РП	3040	–
Рук. гр.	Моргунов			Лист	Листов /	
Гл. спец.	Осташевский			ГОССТРОЙ СССР РОСТОВСКИЙ ПРОМСТРОЙНИИПРОЕКТ		
Нач. ОСН	Саякьянц					
Н. контр.	Луценко					

Формат А4

Типовой проект ТП 904-1-62.86 -КЖИ Альбом 5

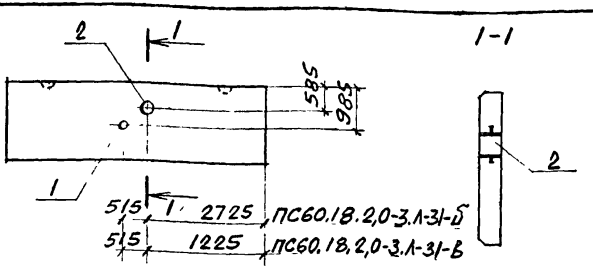

Формат	Зона	Поз.	Обозначение	Наименование	Кол.	Примечание
				Сборочные единицы		
			1.030.1-1 вып. 1-1, 0-3.	ПС60.18.2,0-3.1-31	1	
		1	5.900-2	Сальник Ду50 ℓ=200	1	
		2		" Ду100 ℓ=200	1	

Ведомость расхода стали на дополнительные закладные изделия, кг.

Марка элемента	Изделия закладные.												Всего
	Прокат марки.												
	Ст3кп2												
	ГОСТ 2590-71			ГОСТ 19903-74				ГОСТ 3262-75*					
	ф7		Итого	δ=10			Итого	Тр. 100×4,5	Тр. 150×4,5		Итого		
ПС60.18.2,0-3.1-31-б	0,7		0,7	3,1			3,1	2,4	3,6		6,0		9,8
ПС60.18.2,0-3.1-31-в	0,7		0,7	3,1			3,1	2,4	3,6		6,0		9,8

Остальное смотрите панель ПС60.18.2,0-3.1-31 по серии 1.030.1-1 вып. 1-1, 0-3.

34

9178/5

Привязан

Инв. №

			ТП 904-1-62.86-КЖИ-304			
Ст. инж.	Толмачева		Панель стеновая (ПС60.18.2,0-3.1-31-б, ПС60.18.2,0-3.1-31-в)	Стадия	Масса	Масштаб
Вед. инж.	Макарова			РП	3040	–
Рук. гр.	Моргунов			Лист	Листов /	
Гл. спец.	Осташевский			ГОССТРОЙ СССР РОСТОВСКИЙ ПРОМСТРОЙНИИПРОЕКТ		
Нач. ОСН	Саякьянц					
Н. контр.	Луценко					

Формат А4

Взам. инв. № | Подпись и дата | Инв. № подл.

Типовой проект ТП 904-1-62.86 -КЖИ Альбом 5

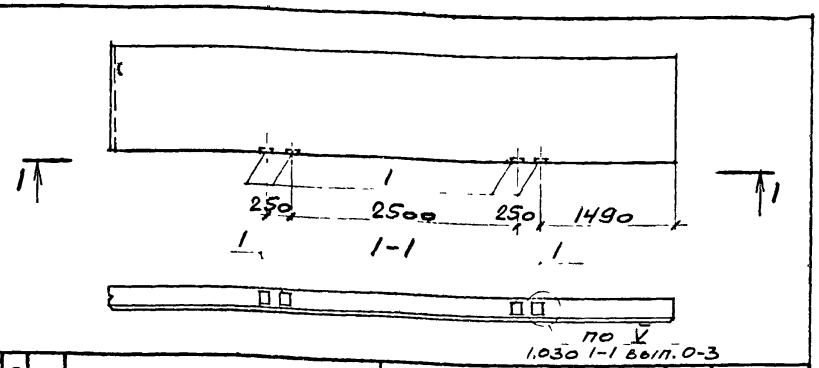

Формат	Зона	Поз.	Обозначение	Наименование	Кол.	Примечание
				Сборочные единицы		
			1.030.1-1 вып.1-1, 0-3	ПС62.5.12.2,0-2А-2.31	1	
		1	1.030.1-1 вып. 1-3	Изделие закладное М9	4	

Ведомость расхода стали на дополнительные закладные изделия, кг.

Марка элемента	Изделия закладные											Всего
	Арматура класса А-III ГОСТ 5781-82					Прокат марки ВСт3кп2 ГОСТ 19903-74*						
	ф10				Итого	-δ=8					Итого	
ПС62.5.12.2р-2.А-231-а	1.5				1.5	4.0					4.0	5.5

Остальное смотрите панель ПС62,5.12.2,0-2.А-231 по серии 1.030.1-1 вып. 1-1, 0-3. 9178/5

Привязан

Инв. №

Ст. инж.	Толмачева	
Вед. инж.	Макарова	
Рук. гр.	Моргунов	
Гл. спец.	Осташевский	
Нач. отд.	Саакьянц	
Н. контр.	Луценко	

ТП 904-1-62.86 -КЖИ- 306

Панель стеновая ПС62,5 12 2,0-2.А-2.31-а

Стадия	Масса	Масштаб
РП	2110	1:50
Лист	Листов 1	

ГОССТРОЙ СССР РОСТОВСКИЙ ПРОМСТРОЙНИИПРОЕКТ

Формат А4

Типовой проект ТП 904-1-62.86 -КЖИ Альбом 5

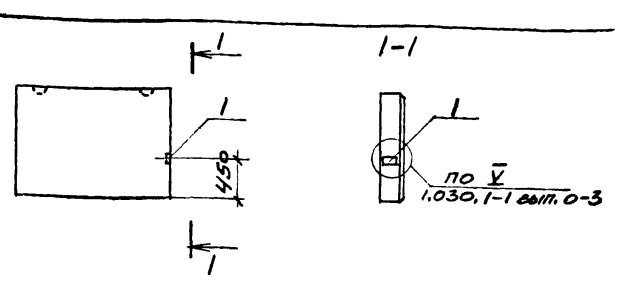

Формат	Зона	Поз.	Обозначение	Наименование	Кол.	Примечание
				Сборочные единицы		
			1.030.1-1 вып.1-1, 0-3	2ПС17.12.2,0-А-73	1	
		1	1.030.1-1 вып. 1-3	Изделие закладное М9	1	

Ведомость расхода стали на дополнительные закладные изделия, кг.

Марка элемента	Изделия закладные											Всего
	Арматура класса А-III ГОСТ 5781-82					Прокат марки ВСт3кп2 ГОСТ 19903-74*						
	ф10				Итого	-δ=8					Итого	
2ПС17.12.2,0-А-73-а	0,4				0.4	1.0					1.0	1.4

Остальное смотрите панель 2ПС17.12.2,0-А-73 по серии 1.030.1-1 вып. 1-1, 0-3. 9178/5

35

Привязан

Инв. №

Взам. инв. № | Подпись и дата | Инв. № подл.

Ст. инж.	Толмачева	
Вед. инж.	Макарова	
Рук. гр.	Моргунов	
Гл. спец.	Осташевский	
Нач. отд.	Саакьянц	
Н. контр.	Луценко	

ТП 904-1-62.86-КЖИ- 307

Панель стеновая 2ПС17.12.2.0-А-73-а

Стадия	Масса	Масштаб
РП	570	1:50
Лист	Листов 1	

ГОССТРОЙ СССР РОСТОВСКИЙ ПРОМСТРОЙНИИПРОЕКТ

Формат

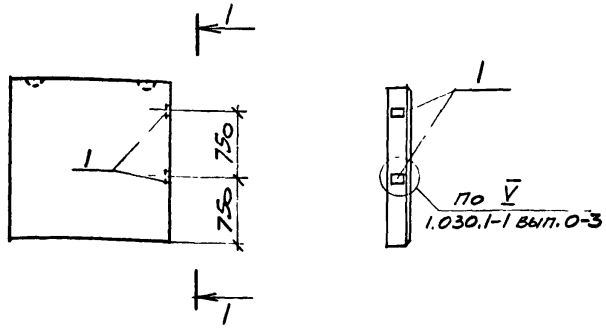

Формат	Зона	Поз.	Обозначение	Наименование	Кол.	Примечание
				Сборочные единицы		
			1.030.1-1 вып.1-1, 0-3	2ПС17.18.2,0-л-73	1	
		1	1.030.1-1 вып. 1-3	Изделие закладное М9	2	

Ведомость расхода стали на дополнительные закладные изделия, кг.

Марка элемента	Изделия закладные										Всего
	Арматура класса					Прокат марки					
	А-III					ВСт.3кп.2.					
	ГОСТ 5781-82					ГОСТ 19903-74*					
	ф10				Итого	-δ=8				Итого	
2ПС17.18.2,0-л-73-а	0.8				0,8	2,0				2,0	2,8

Остальное смотрите панель 2ПС17.18.2,0-л-73 по серии 1.030.1-1 вып. 1-1, 0-3.

9178/5

ПРИВЯЗАН

ИНВ. №

Взам. инв. №

Подпись и дата

Инв. № подл.

Ст. инж.	Толмачева	
Вед. инж.	Макарова	
Рук. гр.	Моргунов	
Гл. спец.	Осташевский	
Нач. ОСП-1	Саакьянц	
Н. контр.	Лущенко	

ТП 904-1-62.86 -КЖИ- 308

Панель стеновая 2ПС17.18.2,0-л-73-а

СТАДИЯ	МАССА	МАСШТАБ
РП	850	1:50
ЛИСТ	ЛИСТОВ 1	

ГОССТРОЙ СССР РОСТОВСКИЙ ПРОМСТРОЙНИИПРОЕКТ

ФОРМАТ А4

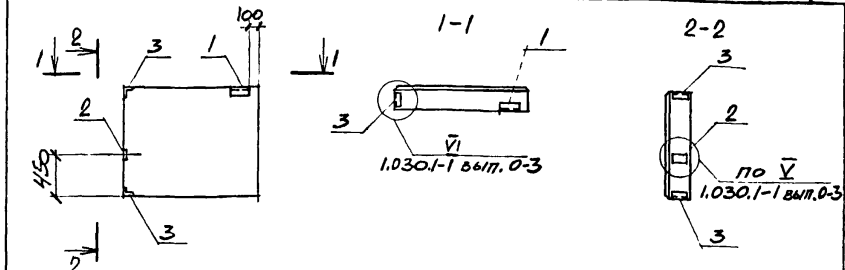

Формат	Зона	Поз.	Обозначение	Наименование	Кол.	Примечание
				Сборочные единицы		
			1.030.1-1 вып.1-1	2ПС15.12.2,0-л	1	
		1		Изделие закладное М2	1	
		2	1.030.1-1 вып. 1-3	То же М9	1	
		3		" М11	2	

Ведомость расхода стали на закладные изделия, кг.

Марка элемента	Изделия закладные												Всего
	Арматура класса					Прокат марки							
	А-III					ВСт.3кп2							
	ГОСТ 5781-82					ГОСТ 19903-74*			ГОСТ 8509-72*				
	ф10				Итого	δ=6	-δ=8	Итого	L63×6		Итого		
2ПС15.12.2,0-л-а	1.5				1.5	0.6	1.0	1.6	3.2		3,2		6.3

Остальное смотрите панель 2ПС15.12.2,0-л по серии 1.030.1-1 вып.11

9178/5 36

ПРИВЯЗАЧ

ИНВ. №

Ст. инж.	Толмачева	
Вед. инж	Макарова	
Рук. гр.	Моргунов	
Гл. спец	Осташевский	
Нач. ОСП-1	Саакьянц	
Н. контр.	Лущенко	

ТП 904-1-62.86 -КЖИ- 309

Панель стеновая 2ПС15.12.2,0-л-а

СТАДИЯ	МАССА	МАСШТАБ
РП	500	1:50
ЛИСТ	ЛИСТОВ 1	

ГОССТРОЙ СССР РОСТОВСКИЙ ПРОМСТРОЙНИИПРОЕКТ

ФОРМАТ А4

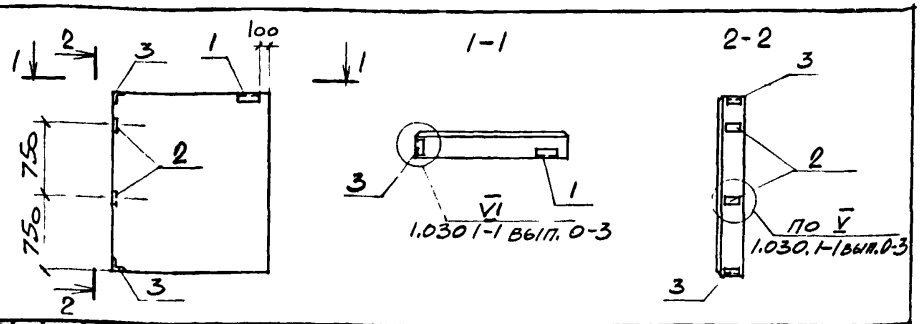

Формат	Зона	Поз.	Обозначение	Наименование	Кол.	Примечание
				Сборочные единицы		
			1.030.1-1 вып.1-1	2ПС15.18.2,0-А	1	
		1		Изделие закладное М2	1	
		2	1.030.1-1 вып. 1-3	То же М9	2	
		3		" М11	2	

Ведомость расхода стали на закладные изделия, кг.

Марка элемента	Изделия закладные												Всего
	Арматура класса					Прокат марки							
	А-III					ВСт 3кп2							
	ГОСТ 5781-82					ГОСТ 19903-74*			ГОСТ 8509-72*				
	ф10				Итого	δ=6	δ=8	Итого	L63×6		Итого		
2ПС15.18.2,0-А-а	1.9				1.9	0.6	2,0	2,6	3,2		3,2		7.7

Остальное смотрите панель 2ПС15.18.2,0-А по серии 1.030.1-1 вып.1-1

9178/5

ПРИВЯЗАН

ИНВ. №

Ст. инж.	Толмачева	
Вед. инж.	Макарова	
Рук. гр.	Моргунов	
Гл. спец.	Осташевский	
Нач. ОСПл	Саакьянц	
Н. контр.	Луценко	

ТП 904-1-62.86-КЖИ-310

Панель стеновая 2ПС15.18.2,0-А-а

Стадия	Масса	Масштаб
РП	750	1:50
Лист	Листов 1	

ГОССТРОЙ СССР РОСТОВСКИЙ ПРОМСТРОЙНИИПРОЕКТ

Типовой проект ТП 904-1-62.86-КЖИ Альбом 5

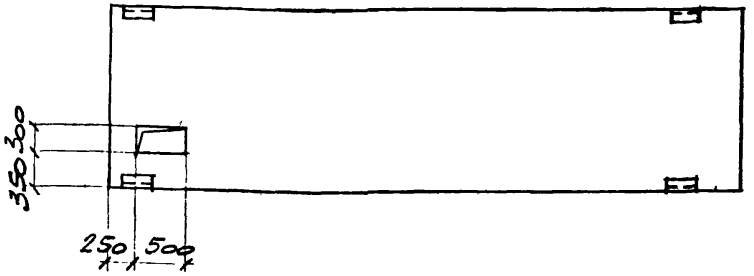

Остальное смотрите панель ПС62,5.18.2,0-3.А-1.33 по серии 1.030.1-1 вып. 0-3, 1-1.

37

9178/5

ПРИВЯЗАН

ИНВ. №

Ст. инж.	Толмачева	
Вед. инж.	Макарова	
Рук. гр.	Моргунов	
Гл. спец.	Осташевский	
Нач. ОСПл	Саакьянц	
Н. контр.	Луценко	

ТП 904-1-62.86-КЖИ-311

Панель стеновая ПС62,5.18.2,0-3.А-1.33-а

Стадия	Масса	Масштаб
РП	3180	1:50
Лист	Листов 1	

ГОССТРОЙ СССР РОСТОВСКИЙ ПРОМСТРОЙНИИПРОЕКТ

Инв. № подл. | Подпись и дата | Взам. инв. №

Формат А4

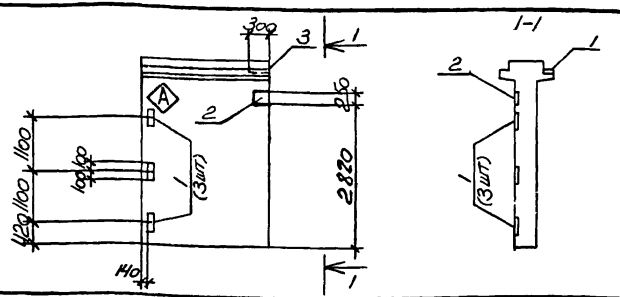

Формат	Зона	Поз.	Обозначение	Наименование	Кол.	Примечание
				Сборочные единицы		
			1.020-1/83 Вып.4-1	Диафрагма 2Д.15.42	1	
		1	1.400-15 Вып.1	Изделие закладное МН405-2	3	
		2	1.400-15 Вып.1	То же МН124-6	1	
		3	3.400-6/76	" МИ2-4	1	

Ведомость расхода стали на дополнительные закладные изделия

Марка элемента	Изделия закладные											Всего
	Арматура класса А-III				Прокат марки ВСт3кп2							
	ГОСТ 5781-82				ГОСТ 103-76			ГОСТ 19903.74		ГОСТ 82-70*		
	ф8	ф10		Итого	δ=6	δ=8	Итого	δ=6	Итого	δ=8	Итого	
2Д.15.42-а	19	0.3		2.2	4.2	0.4	4.6	4.4	4.4	4.7	4.7	15.9

Остальное смотрите диафрагму жесткости 2Д.15.42 серии 1.020-1/83 вып. 4-1. Индекс А нанести несмываемой краской

9178/5

Привязан

Инв. №

Проверил	Толмачева		
Техник	Ванян		
Ведущий	Макарова		
Рук. гр.	Моргунов		
Гл. спец.	Осташевский		
Нач. отд.	Саакьянц		
Н. контр.	Луценко		

ТП 904-1-62.86 -КЖИ-400

Диафрагма жесткости 2Д.15.42-а

Стадия	Масса	Масштаб
Р/Т	2650	1:50
Пист	Листов /	

ГОССТРОЙ СССР
РОСТОВСКИЙ ПРОМСТРОЙНИИПРОЕКТ

Формат А4

Типовой проект ТП 904-1-62.86 -КЖИ Альбом 5

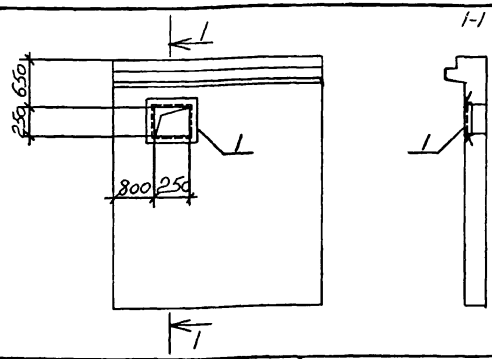

Формат	Зона	Поз.	Обозначение	Наименование	Кол.	Примечание
				Сборочные единицы		
			1.020-1/83 вып.4-1	Диафрагма 1Д.30.36	1	
		1	ТП 904-1- -КЖШ-МН2	Изделие закладное МН2	1	

Ведомость расхода стали на дополнительные закладные изделия

Марка элемента	Изделия закладные											Всего
	Арматура класса А-III				Прокат марки ВСт3кп2							
	ГОСТ 5781-82				ГОСТ 8509-72*							
	ф8				Итого	50×5					Итого	
1Д.30.36-а	0.8				0.8	4.4					4.4	5.2

Остальное смотрите диафрагму жесткости 1Д.30.36 серии 1.020-1/83 вып. 4-1.

38

9178/5

Привязан

Инв. №

Проверил	Толмачева		
Техник	Ванян		
Ведущий	Макарова		
Рук. гр.	Моргунов		
Гл. спец.	Осташевский		
Нач. отд.-1	Саакьянц		
Н. контр.	Луценко		

ТП 904-1-62.86 -КЖИ-401

Диафрагма жесткости 1Д.30.36-а

Стадия	Масса	Масштаб
Р/Т	4230	1:50
Пист	Листов /	

ГОССТРОЙ СССР
РОСТОВСКИЙ ПРОМСТРОЙНИИПРОЕКТ

Инв. № подл. | Подпись и дата | Взам. инв. №

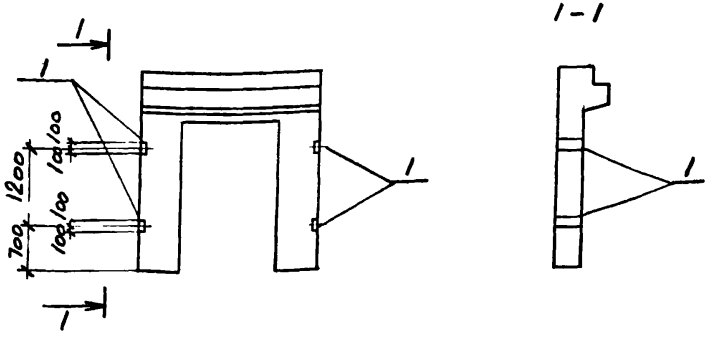

ФОРМАТ	ЗОНА	ПОЗ.	ОБОЗНАЧЕНИЕ	НАИМЕНОВАНИЕ	КОЛ.	ПРИМЕЧАНИЕ
				Сборочные единицы		
			1.020-1/83 вып.4-1	Диафрагма 1ДП26.28	1	
		1	ТП 904-1- -КЖИ-МН8	Изделие закладное МН8	4	

Ведомость расхода стали на дополнительные закладные изделия, кг

Марка элемента	Изделия закладные											Всего
	Арматура класса					Прокат марки						
	А-III					ВСт3кп2						
	Гост 5781-82					Гост 19903-74*						
	ф8				Итого	б=8					Итого	
1ДП26.28-а	1.6				1.6	7.2					7.2	8.8

Остальное смотрите диафрагму жесткости 1ДП26 28 серии 1.020-1/83 вып 4-1.

9178/5

ПРИВЯЗАН

ИНВ. №

ТП 904-1-62.86-КЖИ-402		
Диафрагма жесткости 1ДП26 28-а	СТАДИЯ: РП	МАССА: 1930
	МАСШТАБ: -	
	ЛИСТ	ЛИСТОВ 1
	ГОССТРОИ СССР РОСТОВСКИЙ ПРОМСТРОЙНИИПРОЕКТ	

Ст. техник	Растеряева	
Вед. инж	Макарова	
Рук. гр	Моргунов	
Гл. спец	Осташевский	
Нач. отд-1	Саакьянц	
Н. контр	Луценко	

Типовой проект ТП 904-1-62.86-КЖИ Альбом 5

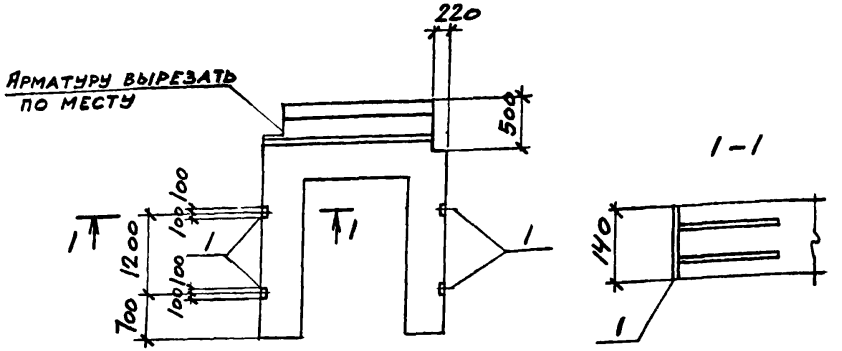

Остальное смотрите диафрагму жесткости 1ДП26 33 серии 1.020-1/83 вып. 4-1.

39

9178/5

ПРИВЯЗАН

ИНВ. №

ТП 904-1-62.86-КЖИ-403		
Диафрагма жесткости 1ДП26.33-а	СТАДИЯ: РП	МАССА: 2380
	МАСШТАБ: -	
	ЛИСТ	ЛИСТОВ 1
	ГОССТРОЙ СССР РОСТОВСКИЙ ПРОМСТРОЙНИИПРОЕКТ	

Ст. техник	Растеряева	
Вед. инж	Макарова	
Рук. гр	Моргунов	
Гл. спец	Осташевский	
Нач. отд-1	Саакьянц	
Н. контр	Луценко	

Инв. № подл. | Подпись и дата | Взам. инв. №

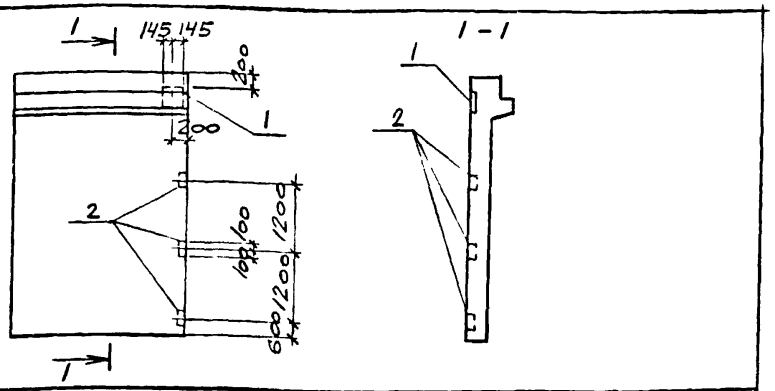

Формат	Зона	Поз.	Обозначение	Наименование	Кол.	Примечание
				Сборочные единицы		
			1.020-1/83 вып 4-1	Диафрагма 1Д 26.42	1	
		1	1.400-6/76 вып.1	Изделие закладное МI-9-5	1	
		2	1.400-15 вып.1	то же МН405-2	3	

Ведомость расхода стали на дополнительные закладные изделия, кг

Марка элемента	Изделия закладные											Всего
	Арматура класса					Прокат марки						
	A-III					ВСт3кп2						
	Гост 5781-82					Гост 19903-74*						
	ф8	ф14			Итого	б=6	б=10				Итого	
1Д 26.42-а	1.5	0.8			2.3	4.2	6.5				10.7	13.0

Остальное смотрите диафрагму 1Д 26.42 серии 1.020-1/83 вып 4-1.

9178/5

ПРИВЯЗАН

ИНВ. №

ТП 904-1-62.86-КЖИ-404			
Диафрагма жесткости 1Д 26.42-а	Стадия	Масса	Масштаб
	РП	4180	—
	Лист	Листов 1	
	ГОССТРОЙ СССР РОСТОВСКИЙ ПРОМСТРОЙНИИПРОЕКТ		

Гл. инж. проекта	Растеряева	
Нач. отд.	Макарова	
Рук. гр.	Моргунов	
Гл. спец.	Осташевский	
Нач. отд.-1	Саакьянц	
Н. контр.	Луценко	

Формат А4

Типовой проект ТП 904-1-62.86-КЖИ Альбом 5

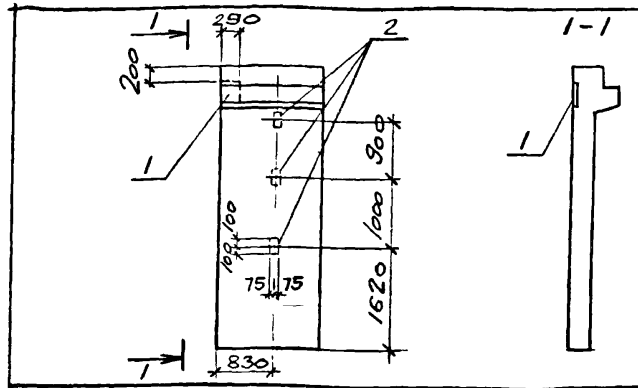

Формат	Зона	Поз.	Обозначение	Наименование	Кол.	Примечание
				Сборочные единицы		
			1.020-1/83 вып. 4-1	Диафрагма 1Д 15.42		
		1	1.400-6/76 вып. 1	Изделие закладное МI-9-5	1	
		2	1.400-15 вып. 1	то же МН405-2	3	

Ведомость расхода стали на дополнительные закладные изделия, кг

Марка элемента	Изделия закладные											Всего
	Арматура класса					Прокат марки						
	A-III					ВСт3кп2						
	Гост 5781-82					Гост 19903-74*						
	ф8	ф14			Итого	б=6	б=10				Итого	
1Д 15.42-а	1.5	0.8			2.3	4.2	6.5				10.7	13.0

Остальное смотрите диафрагму 1Д 15.42 серии 1.020-1/83 вып. 4-1.

40,

9178/5

ПРИВЯЗАН

ИНВ. №

ТП 904-1-62.86-КЖИ-405			
Диафрагма жесткости 1Д 15.42-а	Стадия	Масса	Масштаб
	РП	2400	—
	Лист	Листов 1	
	ГОССТРОЙ СССР РОСТОВСКИЙ ПРОМСТРОЙНИИПРОЕКТ		

Гл. инж. проекта	Растеряева	
Вед. инж.	Макарова	
Рук. гр.	Моргунов	
Гл. спец.	Осташевский	
Нач. отд.-1	Саакьянц	
Н. контр.	Луценко	

Формат А4

Инв. № подл. | Подпись и дата | Взам. инв. №

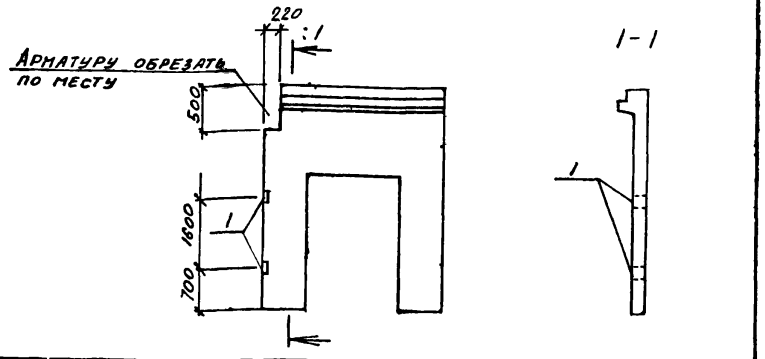

Формат	Зона	Поз.	Обозначение	Наименование	Кол.	Примечание
				Сборочные единицы		
			1.020-1/83 вып. 4-1	Диафрагма 1ДП26.36-а		
		1	ТП904-1- -КЖИ-МН8	Изделие закладное МН8	2	

Ведомость расхода стали на дополнительные закладные изделия, кг

Марка элемента	Изделия закладные												Всего
	Арматура класса					Прокат марки							
	А-III					ВСт3кп2							
	ГОСТ 5781-82					ГОСТ 19903-74*							
	ф8				итого	б=8					итого		
1ДП26.36-а	0.8					3.6					3.6		4.4

Остальное смотрите диафрагму 1ДП26.36-а серии 1.020-1/83 вып. 4-1.

Привязан			
Инв. №			

9178/5

Проверил	Толмачева	
Техник	Ванян	
Ведущий	Макарова	
Рук.гр.	Моргунов	
Гл.спец.	Осташевский	
Нач.ОСП-1	Саакьянц	
Н.контр.	Луценко	

ТП 904-1-62.86-КЖИ-406

Диафрагма жесткости 1ДП26.36-а

Стадия	Масса	Масштаб
РП	2630	1:50
Лист	Листов 1	

ГОССТРОЙ СССР РОСТОВСКИЙ ПРОМСТРОЙНИИПРОЕКТ

Формат А4

Типовой проект ТП 904-1-62.86 -КЖИ Альбом 5

Взам.инв.№ | Подпись и дата | Инв.№ подл.

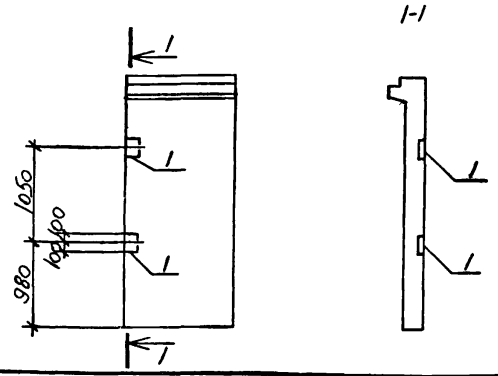

Формат	Зона	Поз.	Обозначение	Наименование	Кол.	Примечание
				Сборочные единицы		
			1020-1/83 вып.4-1	Диафрагма 1Д12 28	1	
		1	1400-15 вып.1	Изделие закладное МН1052	2	

Ведомость расхода стали на дополнительные закладные изделия, кг

Марка элемента	Изделия закладные												Всего
	Арматура класса					Прокат марки							
	А-III					ВСт3кп2							
	ГОСТ 5781-82					ГОСТ 103-76							
	ф8				Итого	б=6					Итого		
1Д1228-а	1.0				1.0	2.8					2.8		3.8

Остальное смотрите диафрагму 1Д12.28-а серии 1.020-1/83 вып. 4-1.

Привязан			
Инв. №			

9178/5

Проверил	Толмачева	
Техник	Ванян	
Ведущий	Макарова	
Рук.гр.	Моргунов	
Гл.спец.	Осташевский	
Нач.ОСП-1	Саакьянц	
Н.контр.	Луценко	

ТП 904-1-62.86 -КЖИ-407

Диафрагма жесткости 1Д12.28-а

Стадия	Масса	Масштаб
РП	1350	1:50
Лист	Листов 1	

ГОССТРОЙ СССР РОСТОВСКИЙ ПРОМСТРОЙНИИПРОЕКТ

Формат А4

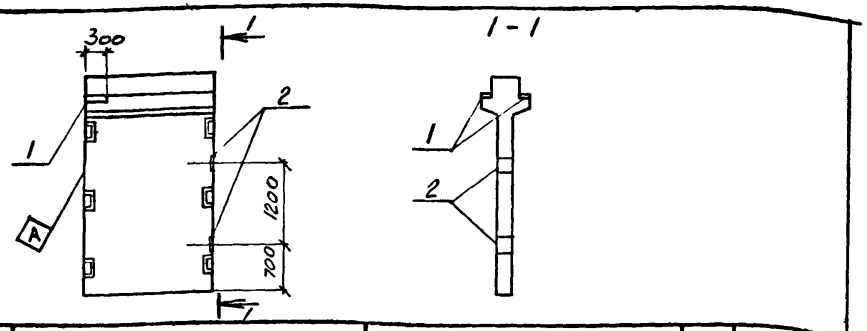

Формат	Зона	Поз.	Обозначение	Наименование	Кол.	Примечание
				Сборочные единицы		
			1.020-1/83 вып.4-1	Диафрагма 2Д 12.33	1	
		1	3.400-6/76	Изделие закладное МИ2-4	2	
		2	ТП904-1- -КЖИ-МН8	То же МН8	2	

Ведомость расхода стали на дополнительные закладные изделия, кг

Марка элемента	Изделия закладные											Всего
	Арматура класса					Прокат марки						
	A-III					ВСт3кп2						
	Гост 5781-82					Гост 19903-74*						
	ф8				Итого	б=6	б=8				Итого	
2Д 12.33-а	1.2				1.2	4.4	3.6				8.0	9.2

Остальное смотрите диафрагму 2Д 12 33 серии 1.020-1/83 вып 4-1

Индекс А нанести несмываемой краской.

9178/5

ПРИВЯЗАН

ИНВ. №

ТП 904-1-62.86 -КЖИ-408			
Диафрагма жесткости 2Д 12.33-а	СТАДИЯ	МАССА	МАСШТАБ
	РП	1750	—
	ЛИСТ	ЛИСТОВ 1	
	ГОССТРОЙ СССР РОСТОВСКИЙ ПРОМСТРОЙНИИПРОЕКТ		

Ст.техник	Растеряева	
Вед.инж	Макарова	
Рук.гр	Моргунов	
Гл.спец	Остащевский	
Нач.осп-1	Саакьянц	
Н.контр	Луценко	

ФОРМАТ А4

Типовой проект ТП 904-1-62.86-КЖИ Альбом 5

Взам.инв.№ | Подпись и дата | Инв.№ подл.

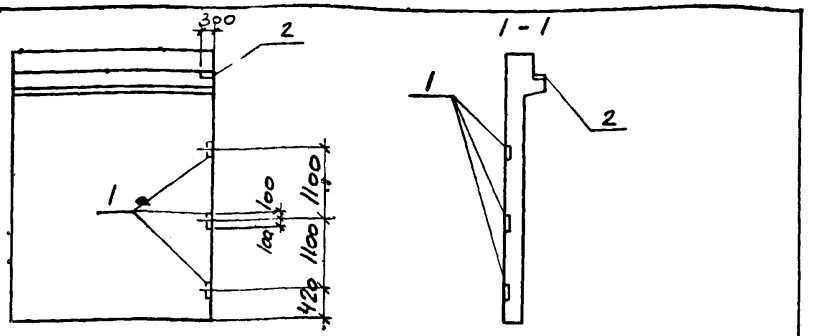

Формат	Зона	Поз.	Обозначение	Наименование	Кол.	Примечание
				Сборочные единицы		
			1.020-1/83 вып.4-1	Диафрагма 1Д 30 42	1	
		1	1.400-15 вып 1	Изделие закладное МН4052	3	
		2	3.400-6/76	То же МИ2-4	1	

Ведомость расхода стали на дополнительные закладные изделия, кг

Марка элемента	Изделия закладные											Всего
	Арматура класса					Прокат марки						
	A-III					ВСт3кп2						
	Гост 5781-82					Гост 19903-74*						
	ф8				Итого	б=6					Итого	
1Д 30.42-а	1.2				1.2	5.0					5.0	6.2

42

Остальное смотрите диафрагму 1Д 30.42 серии 1.020-1/83 вып 4-1.

9178/5

ПРИВЯЗАН

ИНВ. №

ТП 904-1-62.86 -КЖИ-409			
Диафрагма жесткости 1Д 30 42-а	СТАДИЯ	МАССА	МАСШТАБ
	РП	4850	—
	ЛИСТ	ЛИСТОВ 1	
	ГОССТРОЙ СССР РОСТОВСКИЙ ПРОМСТРОЙНИИПРОЕКТ		

Ст.техник	Растеряева	
Вед.инж	Макарова	
Рук.гр	Моргунов	
Гл.спец	Остащевский	
Нач.осп-1	Саакьянц	
Н.контр	Луценко	

ФОРМАТ А4

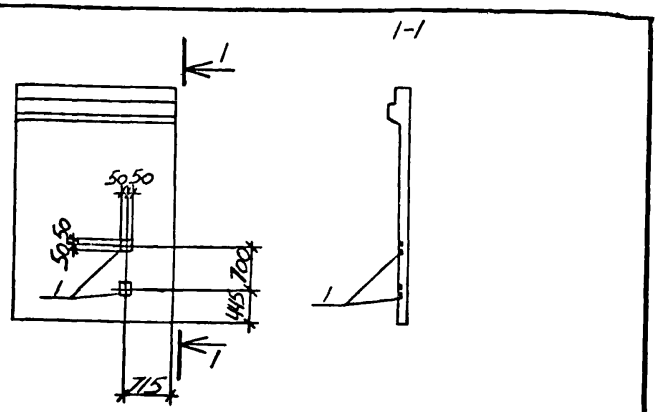

Формат	Зона	Поз.	Обозначение	Наименование	Кол.	Примечание
				Сборочные единицы		
			1.020-1/83 вып. 4-1	Диафрагма 1Д 24.36	1	
		1	1.400-15 вып. 1	Изделие закладное МН105-6	2	

Ведомость расхода стали на дополнительные закладные изделия, кг

Марка элемента	Изделия закладные											Всего
	Арматура класса					Прокат марки						
	А-III					ВСт3кп2						
	ГОСТ 5781-82					ГОСТ 103-76						
	ф8				Итого	δ=6	δ=8				Итого	
1Д 24.36-а	0.2				0.2	1.0	0.8				1.8	2.0

Остальное смотрите диафрагму 1Д 24.36 серии 1.020-1/83 вып. 4-1.

9178/5

ПРИВЯЗАН

ИНВ. №

Провер.	Толмачева		
Техник	Ванян		
Ведущ.	Макарова		
Рук. гр.	Моргунов		
Гл. спец.	Осташевский		
Нач. отд.	Саакьянц		
Н. контр.	Луценко		

ТП 904-1-62.86-КЖИ-1/10

Диафрагма жесткости 1Д 24.36-а

Стадия	Масса	Масштаб
РП	3380	

Лист | Листов

ГОССТРОЙ СССР РОСТОВСКИЙ ПРОМСТРОЙНИИПРОЕКТ

Формат А4

Типовой проект ТП 904-1-62.86-КЖИ Альбом 5

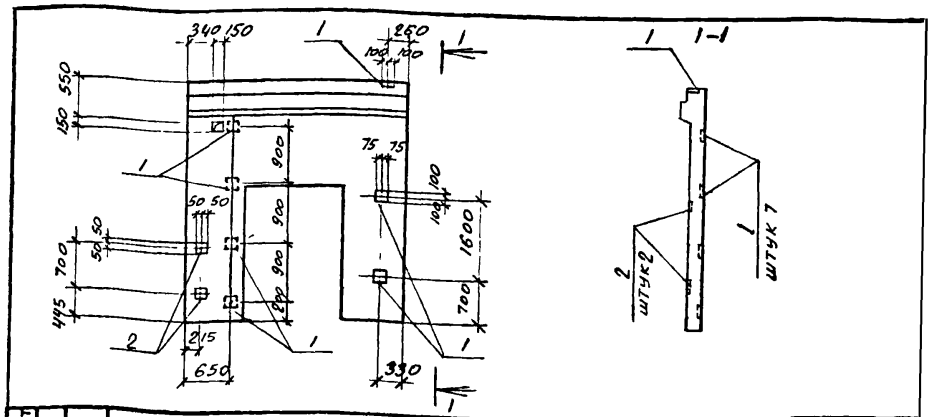

Формат	Зона	Поз.	Обозначение	Наименование	Кол.	Примечание
				Сборочные единицы		
			1.020-1/83 вып. 4-1	Диафрагма 1ДП30.36	1	
		1	1.400-15 вып. 1	Изделие закладное МН105-2	1	
		2	1.400-15 вып. 1	То же МН105-6	2	

Ведомость расхода стали на дополнительные закладные изделия, к

Марка элемента	Изделия закладные											Всего
	Арматура класса					Прокат марки						
	А-III					ВСт3кп2						
	ГОСТ 5781-82					ГОСТ 103-76						
	ф8				Итого	б=6	б=8				Итого	
1ДП30.36-а	3.7				3.7	9.8	0,8				10,6	14.3

43

Остальное смотрите диафрагму 1ДП30.36-а серии 1.020-1/83 вып. 4-1.

9178/5

ПРИВЯЗАН

ИНВ. №

Инв. № подл. | Подпись и дата | Взам. инв. №

Проверил	Толмачева	
Ст. техник	Растеряева	
Инженер	Андреева	
Вед. инж.	Макарова	
Рук. гр.	Моргунов	
Гл. спец.	Осташевский	
Нач. отд.	Саакьянц	
Н. контр.	Луценко	

ТП 904-1-62.86-КЖИ-411

Диафрагма жесткости 1ДП30.36-а

Стадия	Масса	Масштаб
РП	3250	

Лист | Листов 1

ГОССТРОЙ СССР РОСТОВСКИЙ ПРОМСТРОЙНИИПРОЕКТ

Формат А4

Формат	Зона	Поз.	Обозначение	Наименование	Кол.	Примечание
				Документация		
93			ТП904-1 -КЖИ-412СБ	Сборочный чертеж		
				Сборочные единицы		
94		1	ТП904-1- -КЖИ-КП1	Каркас пространственный КП1	1	
		2	1.020-1/83 вып. 4-2	Каркас плоский КР-3	4	
		3		то же КР-27	4	
94		4	ТП904-1- -КЖИ-КР1	" КР1	1	
				Сетки арматурные		
93		5	ТП904-1- -КЖИ-С1	С1	1	
		6		С2	1	
94		7	-С3	С3	2	
				Изделия закладные		
		8	1.020-1/83 вып. 4-2	СМН-4	2	
		9	1.400-15 вып. 1	МН571	4.7	м
		10		МН502	6	
		11	1.020-1/83 вып. 4-2	СПВ-7	2	
		13	1.400-15 вып. 1	МН405-1	2	
				Детали		
54		12		ФБА-III ГОСТ5781-82 l=130	16	0,03кг
				Материалы		
				Бетон марки 300	2.21	$м^3$
			Переменные данные для исполнений			
				ДЖ1-а		
				Сборочные единицы		
				Изделия закладные		
		13	1.400-15 вып. 1	МН405-1	2	

Формат	Зона	Поз.	Обозначение	Наименование	Кол.	Примечание
				ДЖ1-Б		
				Сборочные единицы		
				Изделия закладные		
		13	1.400-15 вып. 1	МН405-1	2	
				ДЖ1-в		
				Сборочные единицы		
				Изделия закладные		
		13	1.400-15 вып. 1	МН405-1	2	

44

ПРИВЯЗАН

ИНВ. №

9178/5

Ст. инж.	Толмачева	
Вед. инж.	Макарова	
Рук. гр.	Моргунов	
Гл. спец.	Осташевский	
Нач. ОСПН	Саакьянц	
Н. контр.	Луценко	

ТП 904-1-62.86-КЖИ-412

Диафрагма жесткости

(дж1, дж1-а, дж1-б, дж1-в)

СТАДИЯ	ЛИСТ	ЛИСТОВ
РП		1

ГОССТРОЙ СССР
РОСТОВСКИЙ ПРОМСТРОЙНИИПРОЕКТ

ФОРМАТ А3

ДЖ1
(Общий вид)

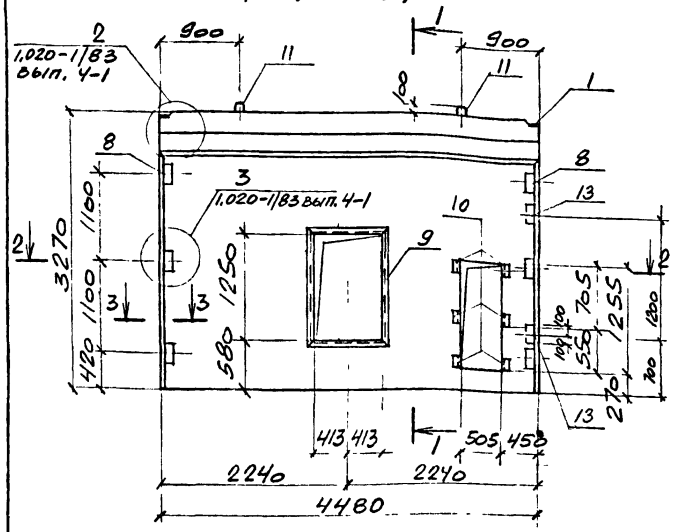

ДЖ1-а
(Остальное смотрите ДЖ1)

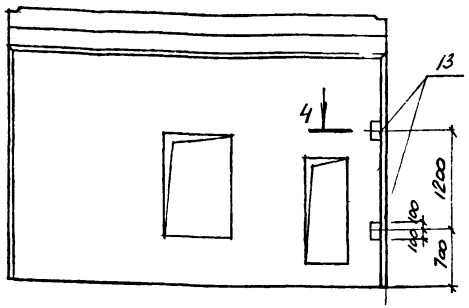

ДЖ1-б
(Остальное смотрите ДЖ1).

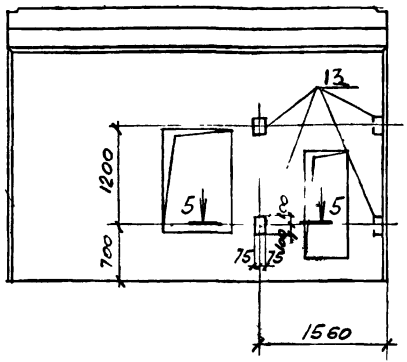

ДЖ1-в
(Остальное смотрите ДЖ1).

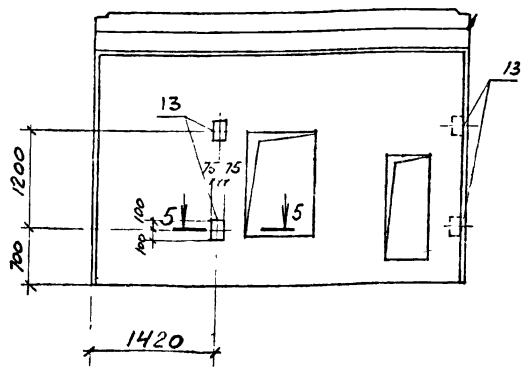

1-1

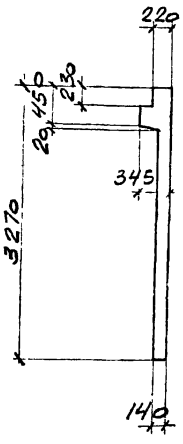

1. Сечения 2-2 – 5-5 смотрите ТП 904-1- -КЖИ-412.СБ лист 2.

2. Диафрагмы жесткости ДЖ1, ДЖ1-а–ДЖ1-в выполнит в опалубке диафрагмы 1456.33 по серии 1.020-1/83 вып. 4-1 с выполнением требований данной серии.

45

ПРИВЯЗАН

ИНВ №

9178/5

Ст. инж.	Толмачева	
Вед. инж.	Макарова	
Рук. гр	Моргунов	
Гл. спец.	Осташевский	
Нач. ОПП	Саакьянц	
Н. контр	Луценко	

ТП 904-1-62.86-КЖИ – 412.СБ

Диафрагма жесткости (ДЖ1, ДЖ1-а, ДЖ1-б, ДЖ1-в) сборочный чертеж

СТАДИЯ	МАССА	МАСШТАБ
РП	5530	–
ЛИСТ 1	ЛИСТОВ 3	

ГОССТРОЙ СССР
РОСТОВСКИЙ ПРОМСТРОЙНИИПРОЕКТ

ФОРМАТ А3

Ведомость расхода стали на элемент, кг

Марка элемента	Изделия арматурные									Изделия закладные																				Общий расход
	Арматура класса								Всего	Арматура класса									Прокат марки									Всего	
	А-III					Вр-1				А-III						А-II			ВСт3кп2										
	ГОСТ 5781-82					ГОСТ 6727-80				ГОСТ 5781-82									ГОСТ 103-76			ГОСТ 8509-72*			ГОСТ 8240-72				
	ф6	ф10	ф16		Итого	ф5		Итого		ф6	ф8	ф12	ф16		Итого	ф22		Итого	δ=6	δ=10	Итого	L75×6		Итого	C14		Итого		
ДЖ1	48.4	23.4	14.0		85.8	26.2		26.2		0.4	7.7	1.1	25.7		34.9	16.0		16.0	2.8	25.3	28.1	6.2		6.2	57.8		57.8	143.0	255.0
ДЖ1-а	48.4	23.4	14.0		85.8	26.2		26.2		0.4	8.8	1.1	25.7		36.0	16.0		16.0	5.6	25.3	30.9	6.2		6.2	57.8		57.8	146.9	258.9
ДЖ1-б	48.4	23.4	14.0		85.8	26.2		26.2		0.4	8.8	1.1	25.7		36.0	16.0		16.0	5.6	25.3	30.9	6.2		6.2	57.8		57.8	146.9	258.9
ДЖ1-в	48.4	23.4	14.0		85.8	26.2		26.2		0.4	8.8	1.1	25.7		36.0	16.0		16.0	5.6	25.3	30.9	6.2		6.2	57.8		57.8	146.9	258.9

2-2

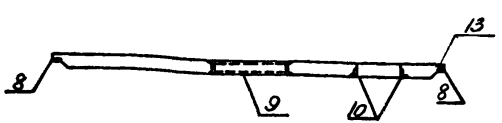

3-3

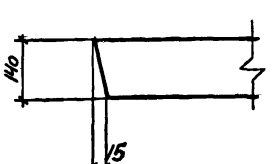

4-4

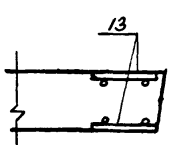

5-5

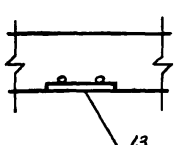

46

9178/5

ПРИВЯЗАН

ИНВ. №

ТП 904-1-62.86-КЖИ-412.СБ

ЛИСТ 2

ФОРМАТ А3

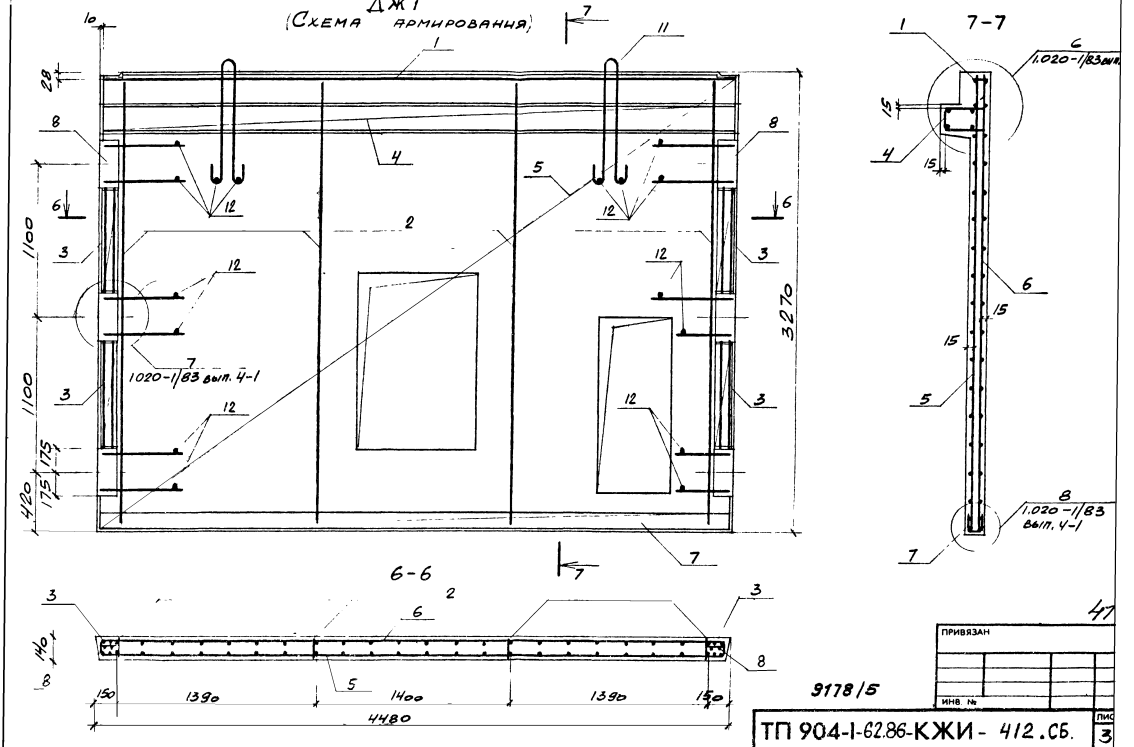

9178/5

ТП 904-1-62.86-КЖИ - 412.СБ.

ПРИВЯЗАН

ИНВ. №

ПИС 3

ФОРМАТ А2

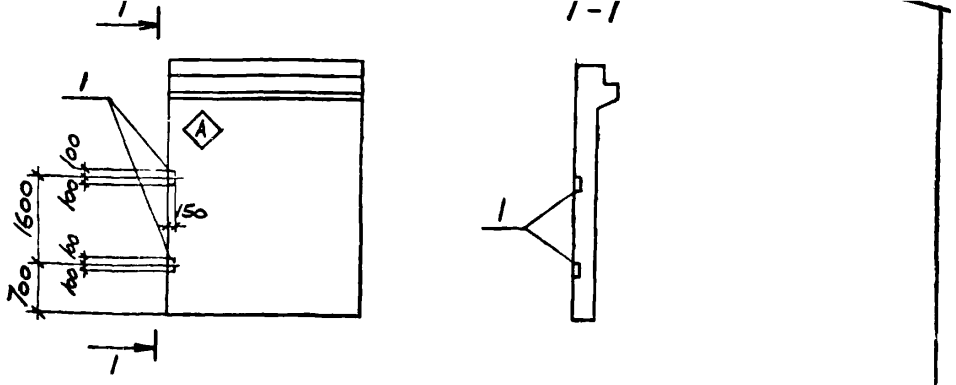

ФОРМАТ	ЗОНА	ПОЗ.	ОБОЗНАЧЕНИЕ	НАИМЕНОВАНИЕ	КОЛ	ПРИМЕЧАНИЕ
				Сборочные единицы		
			1.020-1/83 вып 4-1	Диафрагма 1Д 24 36	1	
		1	1.400-15 вып. 1	Изделие закладное МН405-1	2	

Ведомость расхода стали на дополнительные закладные изделия кг

Марка элемента	Изделия закладные										Всего
	Арматура класса					Прокат марки					
	A-III					ВСт3кп2					
	Гост 5781-82					Гост 103-76					
	ф8				Итого	б=6				Итого	
1Д 24.36-а	4.0				4.0	2.8				2.8	6.8

Остальное смотрите диафрагму жесткости 1Д 24.36 серии 1.020-1/83 вып 4-1.

Индекс А нанести несмываемой краской.

9178/5

ПРИВЯЗАН

ИНВ. №

ТП 904-1-62.86 -КЖИ-4/3			
Диафрагма жесткости 1Д 24.36-а	СТАДИЯ	МАССА	МАСШТАБ
	РП	3380	—
	ЛИСТ	ЛИСТОВ 1	
	ГОССТРОЙ СССР РОСТОВСКИЙ ПРОМСТРОЙНИИПРОЕКТ		

ст. техник	Растеряева	
вед. инж	Макарова	
рук. гр	Моргунов	
гл. спец	Осташевский	
нач. осп-1	Садкьянц	
н. контр	Луценко	

ФОРМАТ А4

Типовой проект 904-1-62.86-КЖИ Альбом 5

Взам. инв. №

Подпись и дата

Инв. № подл.

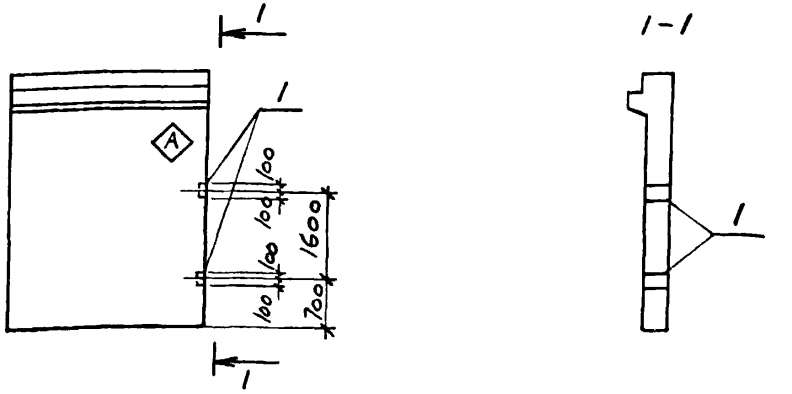

ФОРМАТ	ЗОНА	ПОЗ.	ОБОЗНАЧЕНИЕ	НАИМЕНОВАНИЕ	КОЛ.	ПРИМЕЧАНИЕ
				Сборочные единицы		
			1.020-1/83 вып 4-1	Диафрагма 1Д 26.36	1	
		1	ТП 904-1- -КЖИ-МН8	Изделие закладное МН8	2	

Ведомость расхода стали на дополнительные закладные изделия, кг

Марка элемента	Изделия закладные										Всего
	Арматура класса					Прокат марки					
	A-III					ВСт3кп2					
	Гост 5781-82					Гост 103-76					
	ф8				Итого	б=8				Итого	
1Д 26-36-а	0.8				0.8	3.6				3.6	4.4

Остальное смотрите диафрагму жесткости 1Д 26-36 серии 1.020-1/83 вып 4-1.

Индекс А нанести несмываемой краской.

9178/5

48

ПРИВЯЗАН

ИНВ. №

ТП 904-1-62.86-КЖИ-4/4			
Диафрагма жесткости 1Д 26-36-а	СТАДИЯ	МАССА	МАСШТАБ
	РП	3630	-
	ЛИСТ	ЛИСТОВ	
	ГОССТРОЙ СССР РОСТОВСКИЙ ПРОМСТРОЙНИИПРОЕКТ		

ст. техник	Растеряева	
вед. инж	Макарова	
рук. гр	Моргунов	
гл. спец	Осташевский	
нач. осп-1	Садкьянц	
н. контр	Луценко	

ФОРМАТ

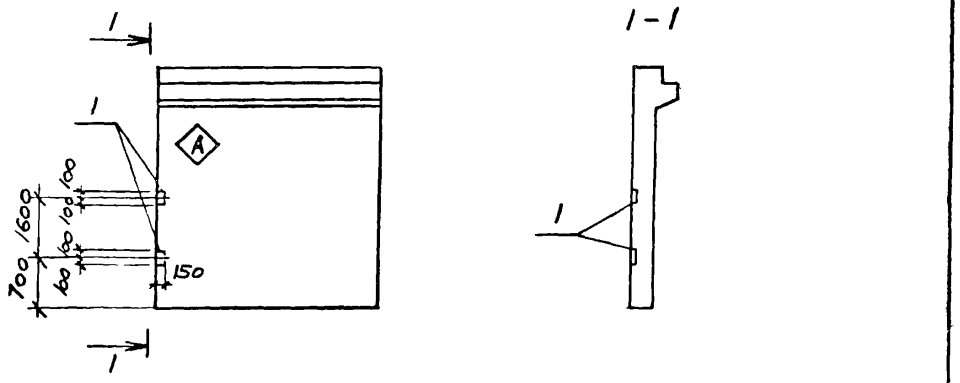

ФОРМАТ	ЗОНА	ПОЗ	ОБОЗНАЧЕНИЕ	НАИМЕНОВАНИЕ	КОЛ.	ПРИМЕЧАНИЕ
				Сборочные единицы		
			1.020-1/83 вып 4-1	Диафрагма 1Д30.33	1	
		1	1.400-15 вып. 1	Изделие закладное МН4405-1	2	

Ведомость расхода стали на дополнительные закладные изделия, кг

Марка элемента	Изделия закладные										Всего
	Арматура класса					Прокат марки					
	A-III					ВСт3кп2					
	Гост 5781-82					Гост 103-76					
	ф8				Итого	δ=6				Итого	
1Д30.33-а	4.0				4.0	2.8				2.8	6.8

Остальное смотрите диафрагму жесткости 1Д30.33 серии 1.020-1/83 вып 4-1.

Индекс нанести несмываемой краской, 9178/5

ПРИВЯЗАН			
ИНВ. №			

ТП 904-1-62.86 -КЖИ-415			
Диафрагма жесткости 1Д30.33-а	СТАДИЯ	МАССА	МАСШТАБ
	РП	39[illegible]	—
	ЛИСТ	ЛИСТОВ 1	
	ГОССТРОЙ СССР РОСТОВСКИЙ ПРОМСТРОЙНИИПРОЕКТ		

СТ. ТЕХНИК	РАСТЕРЯЕВА	
ВЕД. ИНЖ.	МАКАРОВА	
Р[illegible]	[illegible]	
ГД. СПЕЦ	ОСТАЩЕВСКИЙ	
НАЧ. ОСП-1	САКАРЯНЦ	
Н. КОНТР	ЛУЦЕНКО	

ФОРМАТ

gost.e-ecolog.ru