ТИПОВОЙ ПРОЕКТ
904-1-32.88

КОМПРЕССОРНАЯ СТАНЦИЯ
АВТОМАТИЗИРОВАННАЯ ОТДЕЛЬНО СТОЯЩАЯ
5(4)КЦ-100А

ПРОИЗВОДИТЕЛЬНОСТЬЮ 500(400) $м^3$/МИН ВОЗДУХА
С ВАРИАНТАМИ ДЛЯ БЛОКИРОВАНИЯ

АЛЬБОМ 4

СТРОИТЕЛЬНЫЕ РЕШЕНИЯ

9178/4
4.5-90

gost.e-ecolog.ru

ЦЕНТРАЛЬНЫЙ ИНСТИТУТ ТИПОВОГО ПРОЕКТИРОВАНИЯ
ГОССТРОЯ СССР
КИЕВСКИЙ ФИЛИАЛ
г. Киев-57 ул. Эжена Потье № 12

69/У
Заказ № 518 Инв. № 9178/У Тираж УБО

Сдано в печать 12 I 1987 Цена 5-40

ТИПОВОЙ ПРОЕКТ 904-1-62.86

КОМПРЕССОРНАЯ СТАНЦИЯ АВТОМАТИЗИРОВАННАЯ ОТДЕЛЬНО СТОЯЩАЯ 5(4)КЦ-100А

ПРОИЗВОДИТЕЛЬНОСТЬЮ 500(400) $м^3$/мин ВОЗДУХА С ВАРИАНТАМИ ДЛЯ БЛОКИРОВАНИЯ

АЛЬБОМ 4

СОСТАВ ПРОЕКТА:

АЛЬБОМ 1 ТЕХНОЛОГИЯ ПРОИЗВОДСТВА.

АЛЬБОМ 2 СИЛОВОЕ ЭЛЕКТРООБОРУДОВАНИЕ, ЭЛЕКТРИЧЕСКОЕ ОСВЕЩЕНИЕ, СВЯЗЬ И СИГНАЛИЗАЦИЯ.

АЛЬБОМ 3 АВТОМАТИЗАЦИЯ И КИП.

АЛЬБОМ 4 СТРОИТЕЛЬНЫЕ РЕШЕНИЯ

АЛЬБОМ 5 СТРОИТЕЛЬНЫЕ КОНСТРУКЦИИ И ИЗДЕЛИЯ

АЛЬБОМ 6 СПЕЦИФИКАЦИИ ОБОРУДОВАНИЯ ДЛЯ 5КЦ-100А

АЛЬБОМ 7 СПЕЦИФИКАЦИИ ОБОРУДОВАНИЯ ДЛЯ 4КЦ-100А

АЛЬБОМ 8 ВЕДОМОСТИ ПОТРЕБНОСТИ В МАТЕРИАЛАХ

АЛЬБОМ 9 СМЕТЫ НА ТЕХНОЛОГИЧЕСКИЕ РЕШЕНИЯ ДЛЯ 5КЦ-100А

АЛЬБОМ 10 СМЕТЫ НА ТЕХНОЛОГИЧЕСКИЕ РЕШЕНИЯ ДЛЯ 4КЦ-100А

АЛЬБОМ 11 СМЕТЫ НА СТРОИТЕЛЬНЫЕ РЕШЕНИЯ

РАЗРАБОТАН ГОСУДАРСТВЕННЫМИ ПРОЕКТНЫМИ ИНСТИТУТАМИ
ГИПРОСТРОЙДОРМАШ – АЛЬБОМЫ 1,2,3,6,7,8,9,10;
РОСТОВСКИЙ ПРОМСТРОЙНИИПРОЕКТ – АЛЬБОМЫ 4,5,6,7,8,11.

ГЛАВНЫЙ ИНЖЕНЕР ИНСТИТУТА В.Р.НИКИТЕНКО
ГЛАВНЫЙ ИНЖЕНЕР ПРОЕКТА Г.В.ОСТАШЕВСКИЙ

УТВЕРЖДЕН МИНСТРОЙДОРМАШЕМ
РЕШЕНИЕ №30/85 ОТ 21.11.1985 г.
ВВЕДЕН В ДЕЙСТВИЕ ГИПРОСТРОЙДОРМАШЕМ С 1.02.1986 г. ПРИКАЗ № 7-П. ОТ 17.01.86 г

инв. N 9178/4

Содержание альбома 4 :

Обозначение		Наименование	Страницы
ТП 904-1-	- АР	Архитектурные решения	2-12
	- КЖ	Конструкции железобетонные	13-54
	- КМ	Конструкции металлические	55-61
	- ОВ	Отопление и вентиляция	62-66
	- ВК	Внутренние водопровод и канализация	67-69

Пояснительная записка

1. Общие данные

1.1. Основание для проектирования

Типовой проект компрессорной станции автоматизированной отдельно стоящей на 5 (в том числе на 4) центробежных компрессора 32ВЦ-100/9 производительностью 500 (400) м³/мин. воздуха с вариантами для блокирования разработан в соответствии с планом типового проектирования Госстроя СССР на 1985 год на основании задания на разработку типового проекта, утвержденного Минстройдормашем СССР и технологических заданий, выданных институтом „Ростпромстройдормаш" г. Ростова-на-Дону в 1985 г.

1.2. Условия строительства.

При разработке типового проекта приняты типовые конструкции и учтены требования нормативных документов, действующих на 1.01.85 года применительно к площадке строительства со следующей характеристикой природных условий :

- расчетная зимняя температура наружного воздуха - минус 30°С,
- вес снегового покрова для III района — 0,98 кПа (100 кгс/м²),
- скоростной напор ветра для I географического района (тип местности Б) — 0,267 кПа (27 кгс/м²);
- расчетная глубина промерзания грунта 2-1,5 м,
- грунтовые воды на площадке отсутствуют, грунты непучинистые, непросадочные со следующими нормативными характеристиками : $\varphi^н = 0{,}49$ рад (28°), $C^н = 2$ кПа (0,02 кгс/см²); $E = 14{,}7$ МПа (150 кгс/см²); $\rho = 1{,}8$ т/м³, коэффициент безопасности по грунту $K_r = 1$.

Здание не рассчитано на строительство в районах с сейсмичностью более 6 баллов, на территориях с подработкой горными выработками и в районах вечной мерзлоты.

2. Архитектурно - строительные решения

2.1. Здание компрессорной станции запроектировано в соответствии с требованиями Государственных Стандартов СССР на габаритные схемы и параметры зданий промышленных предприятий (ГОСТ 23837-79, ГОСТ 23838-79).

Здание станции имеет простую, компактную конфигурацию в плане.

В проекте использована возможность установки технологического вспомогательного оборудования на открытой площадке с металлической оградой.

Условно за отметку 0.000 принята отметка чистого пола помещения машинного зала. Планировочная отметка земли вокруг здания принята -0.150.

Степень огнестойкости здания — II.

Класс ответственности здания — II.

Коэффициент надежности — 0,95.

2.2. Основные несущие конструкции приняты по строительным каталогам унифицированных железобетонных конструкций одноэтажных производственных зданий.

- Фундаменты под колонны — монолитные железобетонные стаканного типа. Под наружные стены здания предусмотрены сборные железобетонные фундаментные балки.
- Фундаменты под оборудование — монолитные бетонные,
- Колонны, балки и плиты покрытия — сборные железобетонные,
- Каналы — железобетонные сборные и монолитные.

Элементы ограждающих конструкций приняты следующие.

- Стены наружные — однослойные панели из керамзитобетона марки 50 плотностью $\rho = 1100$ кг/м³. Толщина стеновых панелей принята 200 мм.
- Стены пристройки и внутренние стены встроенных помещений — сборные железобетонные толщиной 190 мм.
- Кирпичные участки наружных стен — из кирпича (ГОСТ 530-80) марки 75 на растворе марки 25.
- Покрытие здания - комплексные железобетонные плиты с теплоизоляционным слоем из гидрофобизированных минераловатных плит повышенной жесткости плотностью $\rho = 200$ кг/м³ (ГОСТ 22950-78).
- Кровля - рулонная из рубероида марки РКК-350 Б, плоская с наружным водоотводом.
- Освещение здания — совмещенное.

2.3. Обслуживание производства

Бытовое обслуживание предусмотрено для следующего количества работающих : списочный состав - 7 человек, работающих в максимальную смену — 3 человека при 3-х сменной работе.

По санитарной характеристике производственный процесс станции относится к группе I Б.

2.4. Общие противопожарные мероприятия

Категория производства по взрывной, взрывопожарной и пожарной опасности машзала — Д, помещения маслохозяйства - В, помещения оператора — Д.

Пределы огнестойкости принятых в проекте основных строительных конструкций соответствуют требованиям таблицы I СНиП II-2-80 „Противопожарные нормы проектирования зданий и сооружений".

2.5. Мероприятия по борьбе с шумом.

В целях снижения общего уровня производственного шума проектом предусмотрены мероприятия по звукоизоляции ограждающих конструкций. В выгороженных от машзала помещениях применены ограждающие конструкции со звукоизолирующей способностью 30-55 дБ, обеспечивающие допустимый уровень звукового давления в помещении.

3. Отопление и вентиляция

3.1 Общие данные

В настоящем разделе рассматривается устройство систем отопления и вентиляции.

Теплоносителем для отопления помещений компрессорной станции принята перегретая вода с температурой 150-70°С. Теплоснабжение предусматривается от теплосети промпредприятия.

3.2. Отопление.

Отопление машинного зала в рабочее время осуществляется за счет производственных тепловыделений и воздушно-отопительными агрегатами. Поддержание в помещении машинного зала температуры 19°С в рабочее и 5°С в нерабочее время обеспечивается автоматическим включением отопительных агрегатов. Отопление бытовых помещений — конвекторами „Аккорд", а в помещениях маслохозяйства, оператора устанавливаются регистры из стальных труб ГОСТ 10704-76

Архит.	Ищенко	
Рук.гр.	Бескоровайный	
Гл.спец.	Ясиновский	
Нач.ОВК	Верченко	
Гл.спец.	Рывкис	
Нач.ОПВ	Комов	
ГАП	Петровский	
Нач.отд.	Салкьянц	
Гл.арх.	Князько	
Гл.спец.	Бойченко	
Н.контр.	Толоченко	
ГИП	Осташевский	

2

9178/4

ТП 904-1-62.86 -ПЗ

Пояснительная записка

Стадия	Лист	Листов
РП	1	2

Госстрой СССР
РОСТОВСКИЙ ПРОМСТРОЙНИИПРОЕКТ

3.3. Вентиляция.

Основными вредностями помещений компрессорной станции являются теплоизбытки в теплый период года, слагающиеся из производственных тепловыделений и теплопоступлений от солнечной радиации.

В машинном зале предусматривается общеобменная вентиляция, рассчитанная на разбавление теплоизбытков. Вытяжка из помещения машинного зала осуществляется из верхней зоны крышными центробежными вентиляторами, оборудованными самозакрывающимися клапанами. Приток наружного воздуха в летний период обеспечивается через открывающиеся створки окон. В холодный период года вентиляция машинного зала ограничивается проветриванием помещения посредством периодического пуска крышных вентиляторов и кратковременного открывания створок окон.

В помещении маслохозяйства предусматривается общеобменная механическая вытяжка, обеспечивающая пятикратный воздухообмен с удалением 1/3 объема из верхней и 2/3 объема воздуха – из нижней зоны помещения. Приток для компенсации вытяжки поступает из машинного зала через проем, оборудованный огнезадерживающим автоматическим клапаном.

Вентиляция бытовых и помещения оператора предусматривается естественная через шахту с дефлектором.

4. Внутренние водопровод и канализация

4.1. Общая часть.

Данным разделом предусматривается устройство внутренних систем холодного и горячего водоснабжения для бытовых нужд, систем канализации для отвода бытовых и дренажных стоков

Источником внутренних систем водопровода и горячего водоснабжения и местом отвода систем канализации являются внутриплощадочные сети предприятия

4.2 Технические решения по водопроводу и канализации.

Трубопроводы внутри станции прокладываются открыто (по конструкциям здания) и в земле (под полами первого этажа).

На вводах водопроводов устанавливаются счетчики воды.

Сети хозяйственно-питьевого водопровода и горячего водоснабжения – тупиковые с устройством на сети горячего водоснабжения циркуляции на вводе.

Материалом труб приняты:

– для сетей хозяйственно-питьевого водопровода и горячего водоснабжения – трубы стальные водогазопроводные оцинкованные легкие (ГОСТ 3262-75).

– для сетей бытовой канализации и канализации дренажных вод – трубы чугунные канализационные (ГОСТ 6942.3-80)

– для ввода водопровода – трубы чугунные напорные (ГОСТ 9583-75).

Полив прилегающей территории предусматривается из поливочных кранов, установленных на сети хозяйственно-питьевого водопровода.

Расход воды на наружное пожаротушение составляет 10 л/с.

Типовой проект 904-1-62.86 -АР Альбом 4

Ведомость рабочих чертежей основного комплекта ТП 904-1- -АР

Лист	Наименование	Примечание
1	Общие данные (начало)	
2	Общие данные (окончание)	
3	План на отм. 0.000 (начало) для 5КЦ-100А	
4	План на отм. 0.000 (продолжение) для 5КЦ-100А	
5	План на отм. 0.000 (начало) для 4КЦ-100А	
6	План на отм. 0.000 (продолжение) для 4КЦ-100А	
7	План на отм. 0.000 (окончание)	
8	Разрезы 1-1 — 6-6	
9	Фасады. План кровли.	

Ведомость спецификаций

Лист	Наименование	Примечание
4, 6	Спецификация элементов к плану на отм. 0.000	
4, 6	Спецификация элементов заполнения ворот, дверных проемов	
9	Спецификация элементов заполнения оконных проемов	
9	Спецификация элементов к плану кровли	
7	Спецификация закладных изделий в полу	

Ведомость ссылочных и прилагаемых документов

Обозначение	Наименование	Примечание
	Ссылочные документы	
1.138-10, вып.1	Перемычки железобетонные для зданий с кирпичными стенами.	
ГОСТ 6629-74	Двери деревянные внутренние для жилых и общественных зданий	
ГОСТ 12506-81	Окна деревянные для производственных зданий	
ГОСТ 14624-84	Двери деревянные для производственных зданий	
1.400-15, вып.1	Унифицированные закладные изделия железобетонных конструкций для крепления технологических коммуникаций и устройств. Рабочие чертежи унифицированных закладных изделий.	
1.431-10 вып.2, вып.3	Перегородки консольные сетчатые стальные. Материалы для проектирования Монтажные схемы, узлы. Дверные створки, стойки, ригели, щиты Рабочие чертежи.	
1.435.9-17 вып.0 вып.1 вып 4	Ворота распашные Материалы для проектирования. Ворота из трубчатого профиля Рабочие чертежи. Рама. Петля. Приборы для открывания Рабочие чертежи.	
1.436.2-15 вып.2	Окна с переплетами из спаренных прямоугольных стальных труб и механизмы открывания Окна, детали сопряжения стен и окон. Рабочие чертежи	
2.430-3 ТДА вып.1 вып.2 вып.3	Типовые архитектурно-строительные детали промышленных зданий с кирпичными стенами Детали цоколя и устройство температурных швов в стенах Детали парапетов, карнизов и стен в местах перепада высот Детали сопряжения кирпичных стен с конструкциями зданий.	
2.436-11 вып.1	Узлы окон со стальными переплетами по серии 1.436.2-15. Узлы крепления окон и сопряжения со стенами. Рабочие чертежи	
2.436-14 вып.1	Узлы окон с деревянными переплетами по ГОСТ 12506 81 Рабочие чертежи	
2.460-14 вып.1	Типовые узлы покрытий промышленных зданий в местах пропуска вентиляционных шахт Рабочие чертежи типовых узлов	
2.460-18 вып.1 вып.3	Узлы покрытий одноэтажных производственных зданий с рулонными кровлями и железобетонными плитами. Узлы при уклонах кровель до 10% Рабочие чертежи. Изделия. Рабочие чертежи.	
3.017-1 вып.1 вып.2 вып.4 вып.5	Ограждения площадок и участков предприятий, зданий и сооружений. Железобетонные элементы оград. Металлические элементы оград. Монтажные узлы оград Ворота металлические распашные шириной 4,5 м и калитки	
КЭ-01-58 вып.2	Сборные железобетонные обвязочные балки и перемычки для промышленных зданий. Перемычки	
	Прилагаемые документы	
ТП 904-1- -КЖИ. Альбом 5	Строительные конструкции и изделия	
ТП 904-1- - Альбом 8	Ведомости потребности в материалах	

ДАННЫЙ ПРОЕКТ ВЫПОЛНЕН В СООТВЕТСТВИИ С ДЕЙСТВУЮЩИМИ СТРОИТЕЛЬНЫМИ НОРМАМИ И ПРАВИЛАМИ ПРОЕКТИРОВАНИЯ, КОТОРЫЕ ПРЕДУСМАТРИВАЮТ МЕРОПРИЯТИЯ, ОБЕСПЕЧИВАЮЩИЕ ВЗРЫВНУЮ, ВЗРЫВОПОЖАРНУЮ И ПОЖАРНУЮ БЕЗОПАСНОСТЬ ПРИ СОБЛЮДЕНИИ ПРАВИЛ БЕЗОПАСНОСТИ В ЭКСПЛУАТАЦИИ ЗДАНИЯ (СООРУЖЕНИЯ). МЕРОПРИЯТИЯ ВЫПОЛНЕНЫ НА ОСНОВАНИИ ТЕХНОЛОГИЧЕСКИХ ЗАДАНИЙ И УКАЗАННЫХ В НИХ КАТЕГОРИЙ ПРОИЗВОДСТВ.

ГЛАВНЫЙ ИНЖЕНЕР ПРОЕКТА
ГЛАВНЫЙ СПЕЦИАЛИСТ
ДАТА

Инв. № подл. | Подпись и дата | Взам. инв. №

4

9178/4

Привязан

Инв. №

Архит.	Ищенко	
Вед.инж.	Горская	
Рук.гр.	Бескоровайный	
ГАП	Петровский	
Нач.отд.	Салкьянц	
Гл.спец.	Кляшко	
Н.контр.	Толоченко	
ГИП	Осташевский	

ТП 904-1-62.86 -АР

Компрессорная станция 5(4) КЦ-100А

Стадия	Лист	Листов
РП	1	9

Общие данные (начало)

ГОССТРОЙ СССР РОСТОВСКИЙ ПРОМСТРОЙНИИПРОЕКТ

Формат А2

Общие указания

1. Рабочий проект архитектурных решений автоматизированной отдельно стоящей компрессорной станции на 5(4) центробежных компрессоров производительностью 500 (400) м³/мин. С вариантами для блокирования разработан на основании заданий, выданных институтом „Гипростройдормаш" г. Ростова-на-Дону в 1985г.

2. Условно за отметку 0.000 принята отметка чистого пола первого этажа машинного зала, соответствующая отметке по топографической съемке генерального плана.

3. Степень огнестойкости здания – II.

4. Степень ответственности здания – II.

5. Наружные стены здания – однослойные панели толщиной 200 мм из керамзитобетона марки 50 плотностью $\rho = 1100\ кг/м^3$.

6. Участки наружных стен и внутренние перегородки выполнить из кирпича (ГОСТ 530-80) марки 75 на растворе марки 25.

7. При возведении кирпичной кладки в откосы дверных проемов заложить антисептированные деревянные пробки размером 250×120×65 через 10 рядов кладки по высоте, но не менее двух с каждой стороны проема.

8. Горизонтальная гидроизоляция наружных и внутренних стен на отметках -0.030 и 0.000 выполняется из цементно-песчаного раствора состава 1:2 толщиной 30 мм.

9. До начала производства работ по устройству кровель необходимо разработать мероприятия по противопожарной защите и по контролю за выполнением правил техники безопасности при производстве строительно-монтажных работ.

10. Отвод воды с кровли – наружный неорганизованный.

11. Все деревянные конструкции должны быть антисептированы, а соприкасающиеся с бетоном или кирпичной кладкой, обернуты толем.

12. Стальные щиты из рифленой стали и все деревянные конструкции окрасить двумя слоями эмали ПФ-115 (ГОСТ 6465-76*) по одному слою грунтовки ГФ-021 (ГОСТ 25129-82). Закладные изделия и прочие стальные конструкции окрасить алюминиевой краской БТ-177 (ГОСТ 5631-79*).

13. Стеновые панели с фасадной стороны должны отделываться в заводских условиях лицевым слоем с применением фактурных слоев. Заполнение швов между стеновыми панелями выполнять по узлам 56-58 или 64,65 серии 1.030.1-1, вып 3-3. Указания по заделке швов даны в серии 1.030.1-1, вып. 0-3.

14. Кирпичные участки наружных стен оштукатурить цементно-песчаным раствором марки 50 толщиной 20 мм. Откосы дверных проемов оштукатурить цементно-песчаным раствором.

15. Работы в зимних условиях должны производиться в соответствии с проектом производства работ. Возведение кирпичной кладки в зимних условиях производить в соответствии с требованиями п.п. 7.1-7.22 СНиП III-17-78. Способ возведения кладки в зимних условиях выбирается в проекте производства работ.

Ведомость отделки помещений (площадь, м²)

Наименование или номер помещения	Потолок		Стены или перегородки		Низ стен или перегородок (панель)			Колонны		Балки покрытия		Примечание
	площадь	вид отделки	площадь	вид отделки	площадь	вид отделки	высота мм	площадь	вид отделки	площадь	вид отделки	
Машинный зал, КРУ, помещение маслохозяйства	368	Затирка. Окраска полимерцементной краской ГОСТ 19279-73	398	Затирка. Окраска полимерцементной краской ГОСТ 19279-73	—	—	—	51	Окраска полимерцементной краской ГОСТ 19279-73	168	Окраска полимерцементной краской ГОСТ 19279-73	
Помещение оператора	35	Затирка. Водоэмульсионная окраска Э-ВА-27А ГОСТ 19214-80	40	Затирка. Водоэмульсионная окраска Э-ВА-27А ГОСТ 19214-80	—	—	—	8	Водоэмульсионная окраска Э-ВА-27А ГОСТ 19214-80	—	—	
Бытовое помещение	12	Затирка. Водоэмульсионная окраска Э-ВА-27А белого цвета	60	Затирка. Штукатурка кирпичных участков. Водоэмульсионная окраска светлых тонов	6	—	—	6	Водоэмульсионная окраска Э-ВА-27А ГОСТ 19214-80	—	—	
Душевая	2	Затирка	8	Штукатурка	13	Керамическая плитка	1800	—	—	—	—	
Санузел	2	Затирка. Силикатная окраска	19	Штукатурка. Силикатная окраска	14	Керамическая плитка	1500	—	—	—	—	Штукатурка поверхности стен выше отм. 1500
Камеры воздухозабора	89	Затирка	319	Затирка	—	—	—	—	—	—	—	

16. Внутренние отделочные работы в зимнее время при отрицательных температурах должны производиться только при наличии постоянно действующих систем отопления и вентиляции в помещениях.

17. Окраску поверхностей стен и потолков в соответствии с ведомостью отделки помещений производить по подготовленным поверхностям: кирпичные участки, швы стеновых панелей и плит перекрытия затираются. Штукатурка отдельных участков стен особо оговорена в ведомости отделки помещений.

18. Выбор цветовой гаммы для отделки помещений определяется конкретными условиями и при назначении необходимо руководствоваться СН 181-70.

19. Схемы расположения фундаментов под каркас здания, фундаментных балок и характеристики грунтовых условий приведены в основном комплекте чертежей железобетонных конструкций ТП 904-1- -КЖ

20. По периметру наружных стен здания выполнить асфальтобетонную отмостку шириной 750 мм по щебеночному основанию толщиной 100 мм.

9178/4

ПРИВЯЗАН

ИНВ №

Архит.	Ищенко	
Вед.инж.	Горская	
Рук.гр.	Бескоровайный	
ГАП	Петровский	
Нач.отд.	Саакьяни	
Кн.спец.то	Князюк	
Н.контр.	Толоченко	
ГИП	Осташевский	

ТП 904-1-62.86 -АР

КОМПРЕССОРНАЯ СТАНЦИЯ 5(4) КЦ-100А

СТАДИЯ	ЛИСТ	ЛИСТОВ
РП	2	

Общие данные (окончание)

ГОССТРОЙ СССР РОСТОВСКИЙ ПРОМСТРОЙНИИПРОЕКТ

План на отм. 0.000

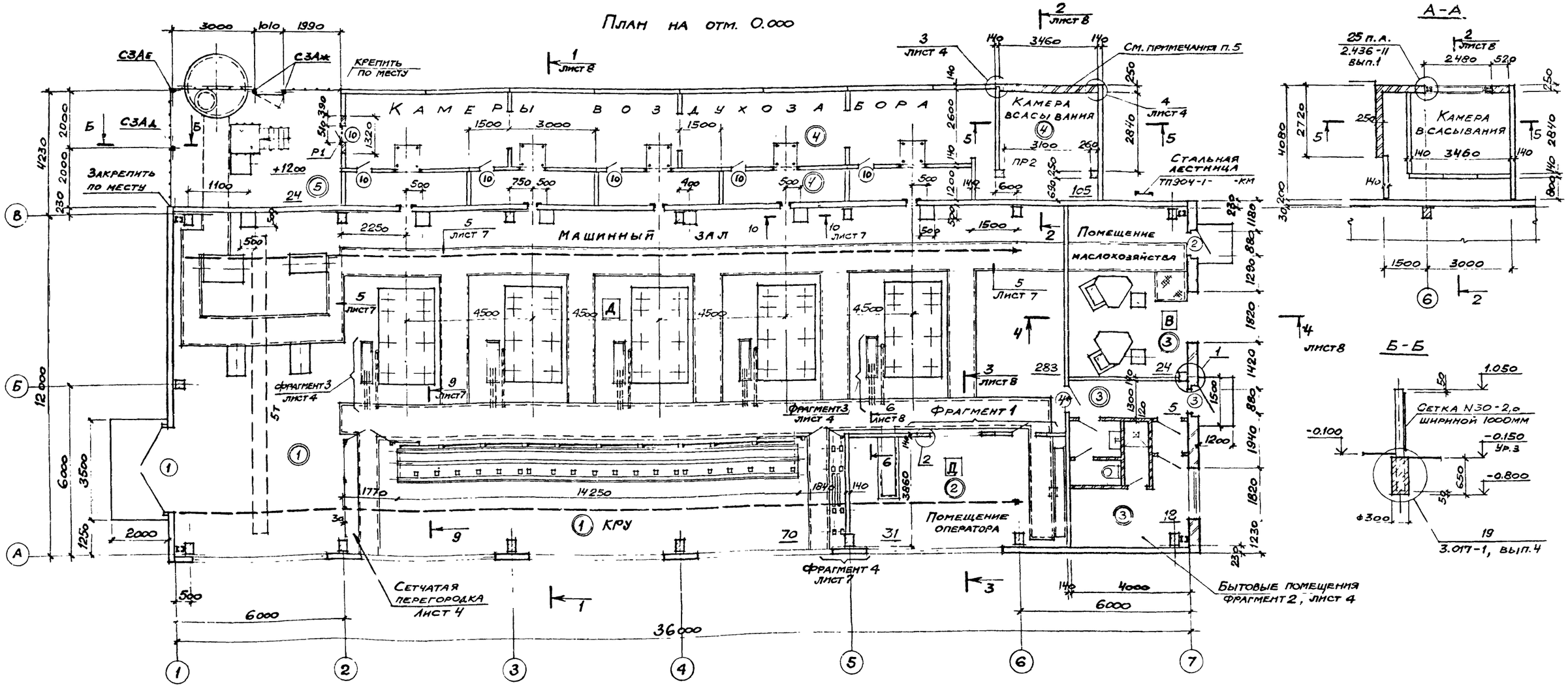

А-А

Б-Б

Фрагмент 1

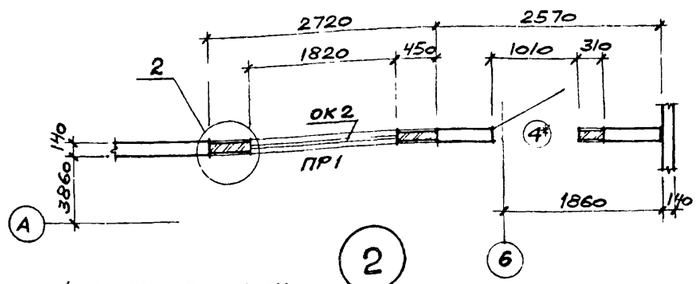

1

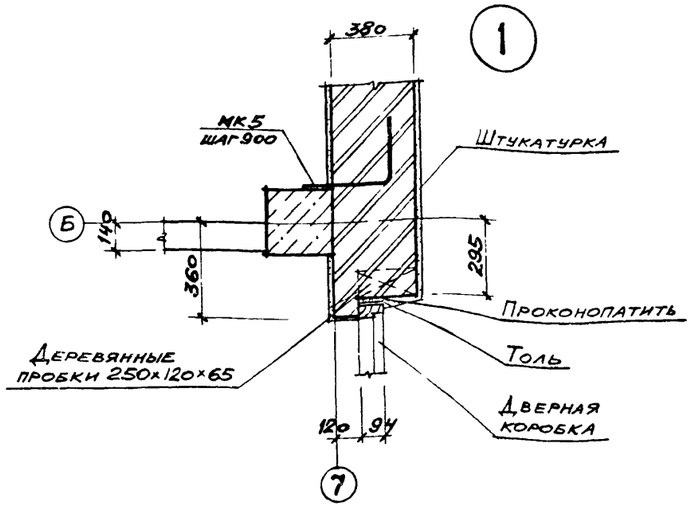

2

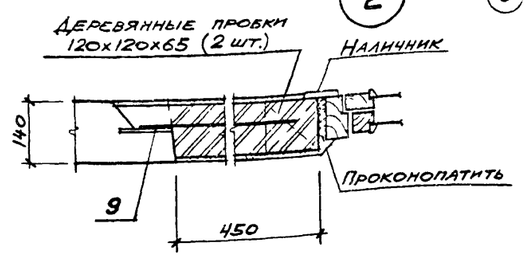

1. На плане в двойных кружках замаркированы типы полов.
2. Ведомость проемов дверей, ворот и перемычек и спецификация элементов к плану даны на листе 4.
3. Схему расположения подземных конструкций смотрите на листе ТП 904-1- -КЖ
4. Схемы расположения железобетонных стен и перегородок встроенных помещений и камер воздухозабора даны в чертежах ТП 904-1- -КЖ
5. Кирпичную стену в камере всасывания возводить после монтажа кассет звукопоглощения по технологическим чертежам.
6. Сечение А-А замаркировано на листе 8 (разрез 5-5).

6

9178/4

Привязан

Инв. №

Архит.	Ищенко		
Вед. инж.	Горская		
Рук. гр.	Бескоровайный		
ГАП	Петровский		
Нач. отд.	Саакьянц		
Гл. спец.	Княшко		
Н. контр.	Толоченко		
ГИП	Осташевский		

ТП 904-1-62.86 -АР

Компрессорная станция 5(4) КЦ-100А

Стадия	Лист	Листов
РП	3	

План на отм. 0.000 (начало) Для 5 КЦ-100А

Госстрой СССР Ростовский Промстройниипроект

Формат А2

Фрагмент 2

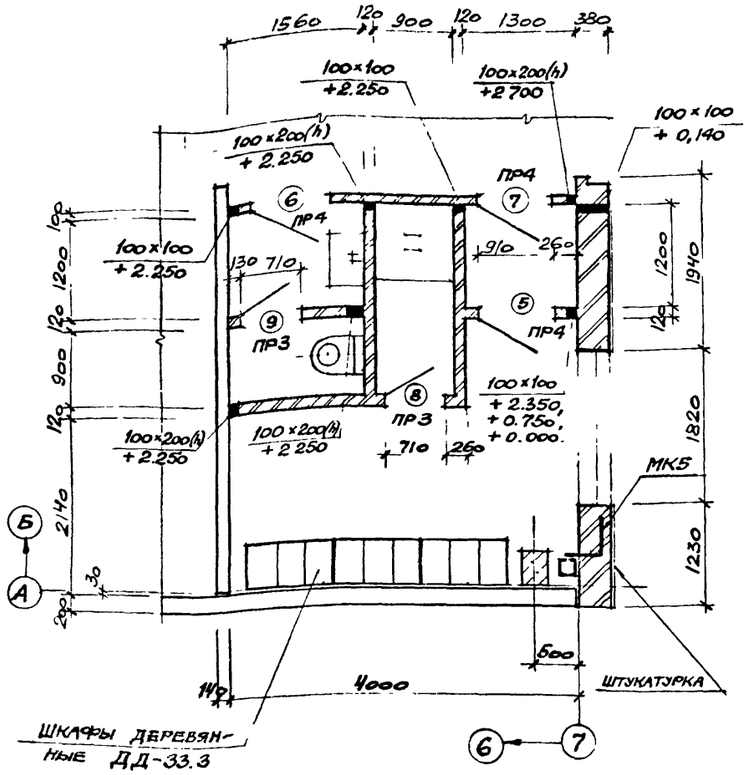

Ведомость проемов ворот и дверей

МАРКА ПОЗ	РАЗМЕР ПРОЕМА В КЛАДКЕ
2	1010 × 2400
3	1010 × 2400
4*	1010 × 2140
5	910 × 2070
6	910 × 2070
7	910 × 2070
8	710 × 2070
9	710 × 2070
10	510 × 1255

Ведомость перемычек

МАРКА ПОЗ.	СХЕМА СЕЧЕНИЯ
ПР1	2.100, 120 — 1ПР3-22.12.14
ПР2	0760, 200 — БП 1-1
ПР3, ПР4	2070, 120 — 1ПР1-10.12.6 (ПР3); 1ПР1-12.12.6 (ПР4)

Спецификация элементов заполнения ворот и дверных проемов

Марка, поз.	Обозначение	Наименование	Кол.	Масса ед., кг.	Примечание
1	1.435.9-17	Ворота ВР 30×30-Т	1	517	
2	ГОСТ 14624-84	Дверной блок ДНГ24-10п	1		
3		То же ДН024-10п	1		
4*	ГОСТ 6629-74	" ДГ21-10 сзп	2		
5		" ДО 21-9	1		
6		" ДГ21-9лп	1		
7		" ДГ21-9п	1		
8		" ДГ21-7ВП	1		
9		" ДГ21-7л	1		
10	5.904-4	" ДУс 1,25×0.5	6	33.6	

Спецификация элементов к плану на отм. 0.000

Марка, поз.	Обозначение	Наименование	Кол.	Масса ед., кг.	Примечание
		Перемычки			
ПР1	1.138-10, вып. 1	1ПР3-22.12.14	1	100	
ПР2	КЭ-01-38, вып. 2	БП 1-1	1	600	
ПР3	1.138-10, вып. 1	1ПР1-10.12.6	2	25	
ПР4		1ПР1-12.12.6	3	25	
		Ограда тип М1А			
СЗАд	3.017-1, вып. 1	Столб СЗАд	1	60	
СЗАе		" СЗАе	1	60	
СЗАж		" СЗАж	2	60	
КМ1А	3.017-1, вып. 5	Калитка КМ1А	1		
МС2	3.017-1, вып. 2	Изделие соединительное МС2	6	0,3	
МС5		То же МС5	20	0,6	м
		Сетка ×30-2,0 ГОСТ 5336-80, ширина 1000	10		м
		Перегородка сетчатая			
1	1.431-10 Выпуск 3	Щит 1,0×2,4 ЩПГ	2	22,2	
2		Щит левый 1,0×2,4 ЩПГ	1	20,6	
3		Щит правый 1,5×2,4 ЩПГ-Б	2	24,4	
4	1.431-10 вып. 3, 02.06.00	Створка дверная 0,7×2,4 ДПГ-Л	2	20,0	
5	1.431-10 вып. 3, 02.04.00	То же 0,7×2,4 ДПГ-Л	2	19,3	
6	1.431-10 вып. 3, 02.05.00-02	Стойка дверная 2,4 ДСГ-П	2	11,6	
7	1.431-10 вып. 3, 02.05.00	То же 2,4 ДСГ-Л	2	11,6	
Р2	1.431-10 вып. 3	Ригель Р2	2	7,1	
	1.431-10 вып. 3, 02.18.00	Болт самоанкерующийся	22	0,2	
		Детали			
	1.431-10 вып. 3, 01.00.03	Пластина	22	0,1	
		Стандартные изделия			
		Болт М10×35 46.016 ГОСТ 7798-70	24	0,04	
		Гайка М10 4.016 ГОСТ 5915-70	24	0,01	
		Шайба 10.02.016 ГОСТ 6958-78	28	0,004	
		Шайба 10.02.016 ГОСТ 11371-78	16	0,004	
		Шарик VI 6 мм Н ГОСТ 3722-81	8		
Р1	ТП 904-1-_КЖМ-Р1	Рамка стальная Р1	1	24,2	
МК5	2.430-3, вып. 3	Стальной элемент МК5	4	0,96	
МК6	2.430-3, вып. 3	То же МК6	2	0,46	
8		⌀8 AII ГОСТ 2590-71, С=450		0,18	

Схема расположения элементов сетчатых перегородок

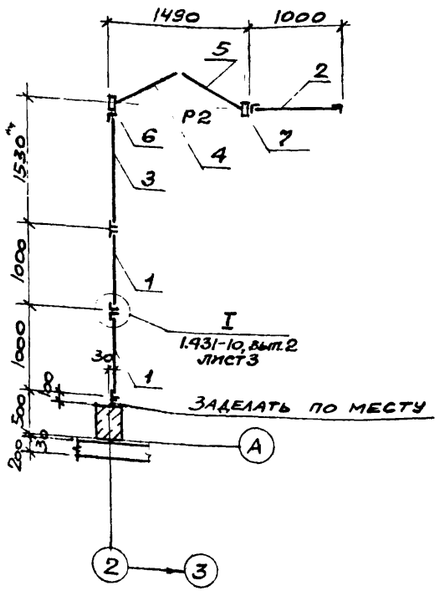

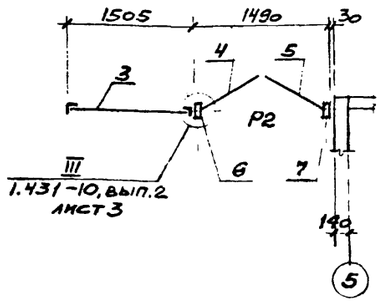

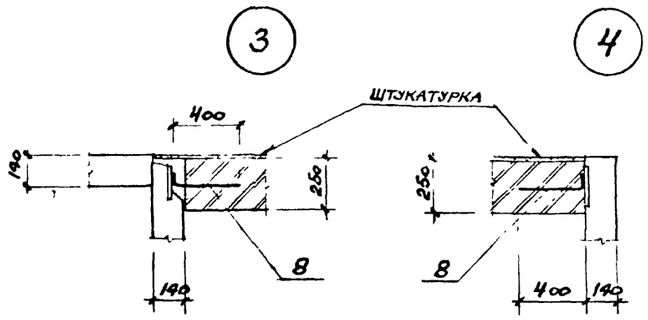

1. Все отверстия в перегородках и ограждающих конструкциях после монтажа коммуникаций тщательно заделать цементно-песчаным раствором марки 100.
2. Отметки отверстий в стенах и перегородках даны по низу проема.
3. Гардеробная оборудована деревянными шкафами ДД-33.3 (ГОСТ 22415-77) — 3 штуки.
4. Дверь и дверную коробку поз. 4* обить оцинкованным железом по асбестовому картону толщиной 5 мм.

9178/4

Привязан

Инв. №

Архит.	Ищенко		
Вед. инж.	Горелая		
Рук. гр.	Бескоровайный		
ГАП	Петровский		
Нач. отд.	Саакьянц		
Гл. спец. т-о	Князько		
Н. контр.	Толоченко		
ГИП	Осташевский		

ТП 904-1-62.86-АР

Компрессорная станция 5(4) КЦ-100А

Стадия	Лист	Листов
РП	4	

План на отм. 0.000 (продолжение) для 5КЦ-100А

Госстрой СССР
Ростовский Промстройниипроект

Копировал

Формат А2

7

План на отм. 0.000

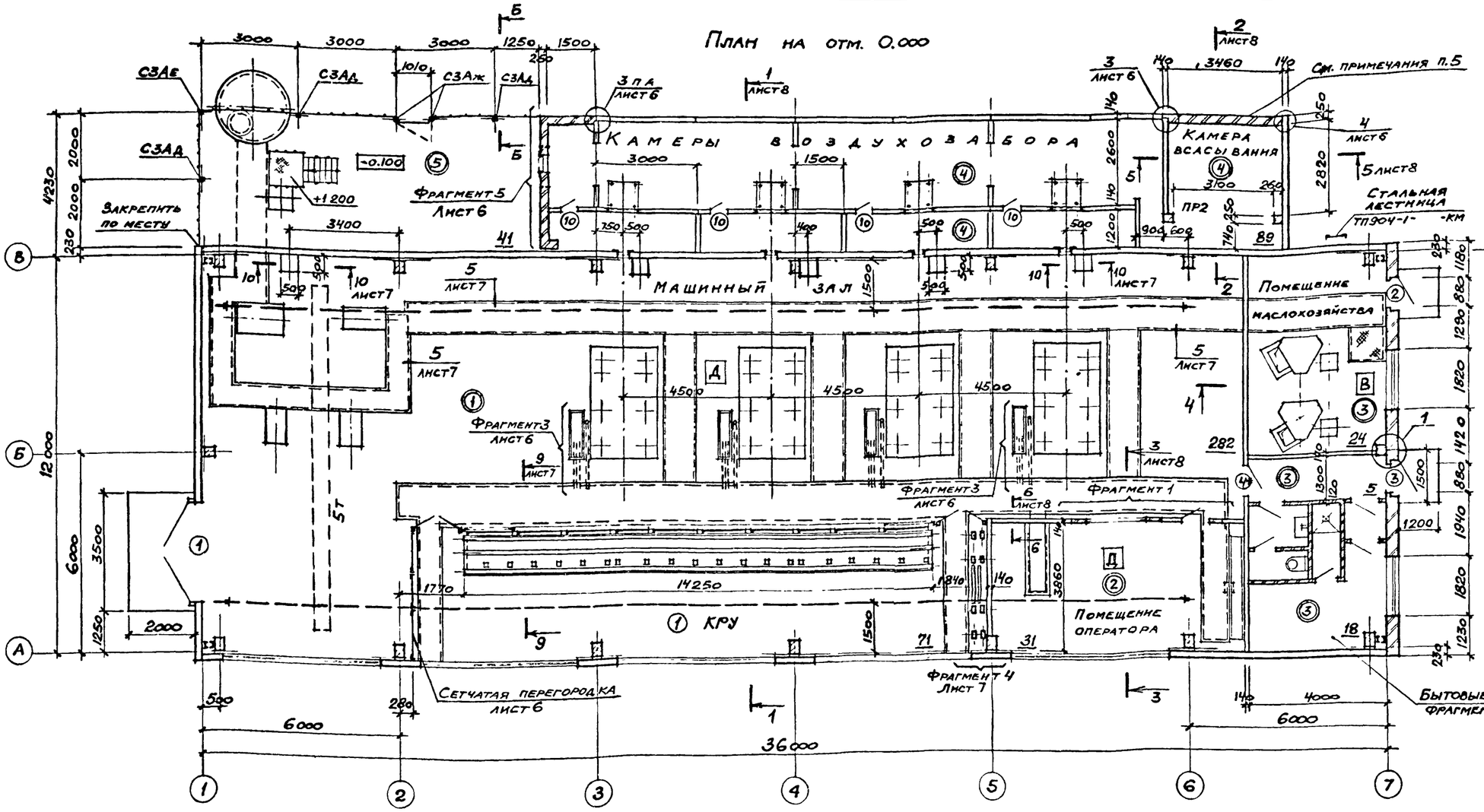

А-А

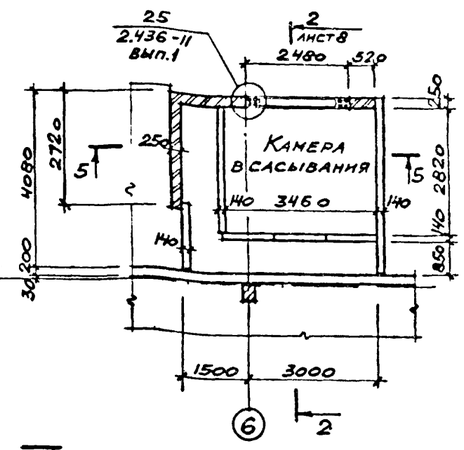

Б-Б

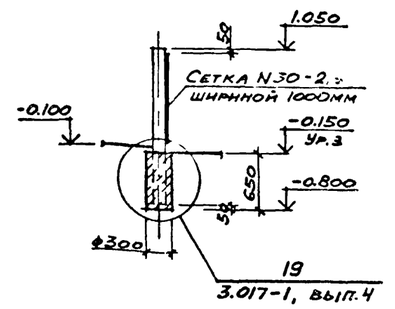

Фрагмент 1

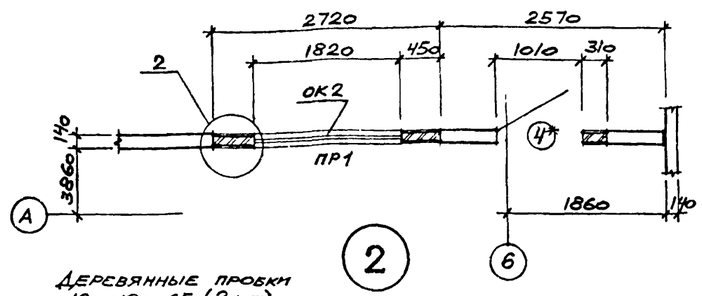

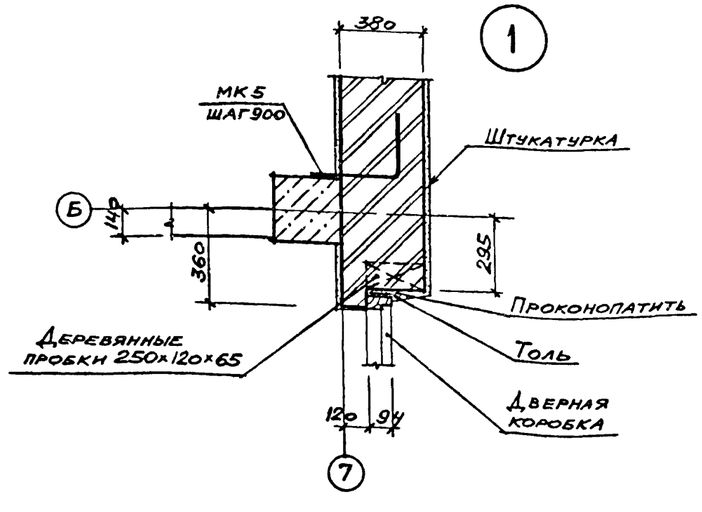

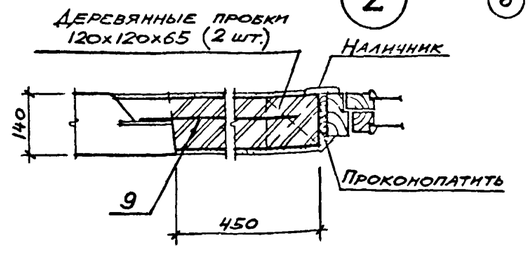

1. На плане в двойных кружках замаркированы типы полов.
2. Ведомость проемов дверей, ворот и перемычек и спецификация элементов к плану даны на листе 6.
3. Схему расположения подземных конструкций смотрите на листе ТП 904-1- -КЖ
4. Схемы расположения железобетонных стен и перегородок встроенных помещений и камер воздухозабора даны в чертежах ТП 904-1- -КЖ
5. Кирпичную стену в камере всасывания возводить после монтажа кассет звукопоглощения по технологическим чертежам.
6. Сечение А-А замаркировано на листе 8 (разрез 5-5)

8

9178/4

Архит	Ищенко		
Вед. инж.	Горская		
Рук. гр.	Бескоровайный		
ГАП	Петровский		
Нач. отд.	Саакьянц		
Гл. спец.	Княшко		
Н. контр.	Толоченко		
ГИП	Осташевский		

ТП 904-1-62.86 -АР

КОМПРЕССОРНАЯ СТАНЦИЯ 5(4) КЦ-100А

СТАДИЯ	ЛИСТ	ЛИСТОВ
РП	5	

План на отм 0.000 (начало)
Для 4КЦ-100А

ГОССТРОЙ СССР
РОСТОВСКИЙ ПРОМСТРОЙНИИПРОЕКТ

ПРИВЯЗАН

ИНВ. №

ФОРМАТ А2

Фрагмент 2

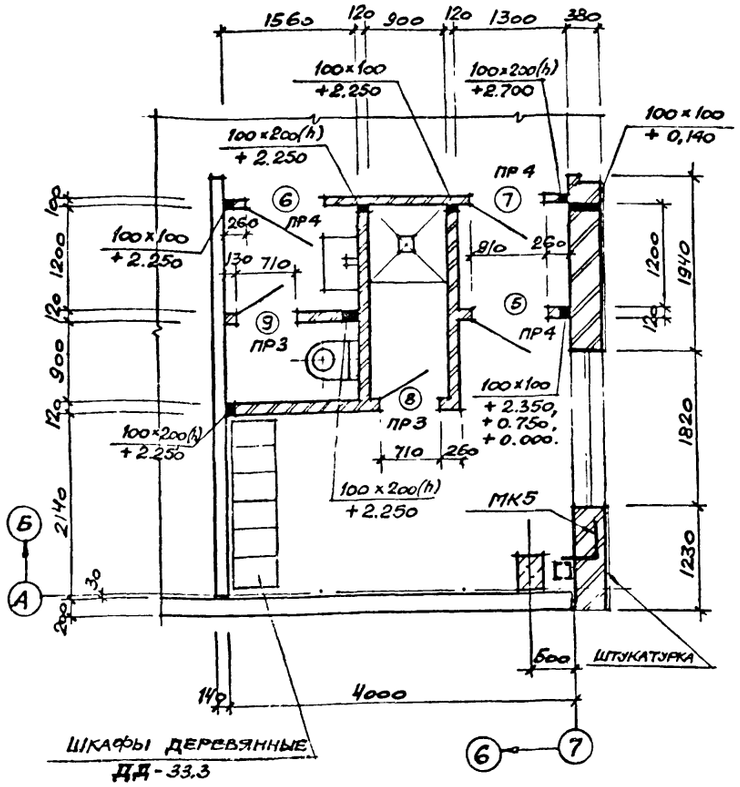

Спецификация элементов заполнения ворот и дверных проемов

Марка, поз.	Обозначение	Наименование	Кол.	Масса ед., кг.	Примечание
1	1.435.9-17	Ворота ВР30×30-Т	1	517	
2	ГОСТ 14624-84	Дверной блок ДНГ 24-10 п	1		
3		То же ДНО 24-10 п	1		
4*	ГОСТ 6629-74	" ДГ 21-10СУП	2		
5		" ДО 21-9	1		
6		" ДГ 21-9ЛП	1		
7		" ДГ 21-9П	1		
8		" ДГ 21-7ВП	1		
9		" ДГ 21-7Л	1		
10	5.904-4	" ДУс 1,25×05	5	33.6	

Ведомость проемов ворот и дверей

Марка поз	Размер проема в кладке
2	1010 × 2400
3	1010 × 2400
4*	1010 × 2140
5	910 × 2070
6	910 × 2070
7	910 × 2070
8	710 × 2070
9	710 × 2070
10	510 × 1255

Ведомость перемычек

Марка поз.	Схема сечения
ПР1	2.100 — 1ПР3-22.12.14 — 120
ПР2	0760 — БП 1-1 — 200
ПР3, ПР4	2070 — 1ПР1-10.12.6 (ПР3) — 1ПР1-12.12.6 (ПР4) — 120
ПР5	1.500 — 1ПР1-10.12.6 — 250

Спецификация элементов к плану на отм. 0.000

Марка, поз.	Обозначение	Наименование	Кол.	Масса ед., кг.	Примечание
		Перемычки			
ПР1	1.138-10, вып 1	1ПР3-22.12.14	1	100	
ПР2	КЭ-01-38, вып. 2	БП 1-1	1	500	
ПР3	1.138-10, вып 1	1ПР1-10.12.6	2	25	
ПР4		1ПР1-12.12.6	3	25	
ПР5		1ПР2-15.12.14	2	50	
		Ограда тип М1А			
СЗАд	3.017-1, вып. 1	Столб СЗАд	3	60	
СЗАе		" СЗАе	1	60	
СЗАж		" СЗАж	2	60	
КМ1А	3.017-1, вып. 5	Калитка КМ1А	1		
МС2	3.017-1, вып. 2	Изделие соединительное МС2	6	0,3	
МС5		То же МС5	26,5	0,6	м
		Сетка ∠30-2,0 ГОСТ 5336-80, шпринт 1000	15		м
		Перегородка сетчатая			
1	1.431-10 выпуск 3	Щит 1,5×2,4 ЩПГ	1	26	
2		Щит 1,0×2,4 ЩПГ	1	22,2	
3		Щит правый 1,5×2,4 ЩПГ-Б	2	24,4	
4		Щит левый 1,5×2,4 ЩПГ-А	1	24,4	
5	1.431-10 вып. 3, 02.06.00	Створка дверная 0,7×2,4 ДПГ-Л	2	20,0	
6	1.431-10 вып 3, 02.04.00	То же 0,7×2,4 ДПГ-Л	2	19,3	
7	1.431-10 вып 3, 02.05 00-02	Стойка дверная 2,4 ДСГ-П	2	11,6	
8	1.431-10 вып. 3, 02 05 00	То же 2,4 ДСГ-Л	2	11,6	
Р2	1.431-10 вып. 3	Ригель Р2	2	7,1	
	1.431-10 вып 3, 02.18.00	Болт самоанкерующийся	22	0,2	
		Детали			
	1.431-10 вып 3, 01.00.03	Пластина	22	0,1	
		Стандартные изделия			
		Болт М10×35 46 016 ГОСТ 7798*	24	0,04	
		Гайка М10 4 016 ГОСТ 5915*	24	0,01	
		Шайба 10.02.016 ГОСТ 6958-78	28	0,004	
		Шайба 10.02 016 ГОСТ 11371-78	16	0,004	
		Шарик V1 6 мм н ГОСТ 3722-81	8		
МК5	2.430-3, вып. 3	Стальной элемент МК5	4	0,46	
МК6	2.430-3, вып. 3	То же МК6	2	0,46	
Р1	ТП 904-1-... -КЖИ-Р1	Рамка стальная Р1	1	24,2	
9		Ø8 AII ГОСТ 2590-71, ℓ=450		0,18	

Фрагмент 5

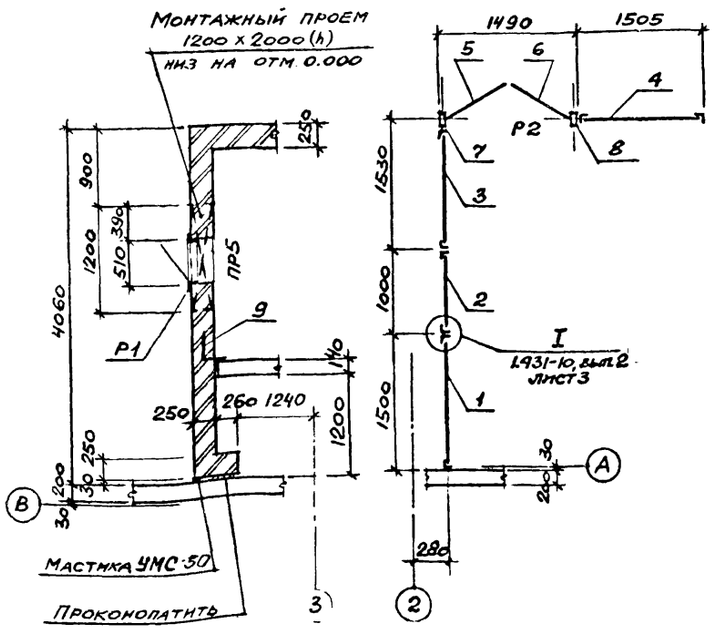

Схема расположения элементов сетчатых перегородок

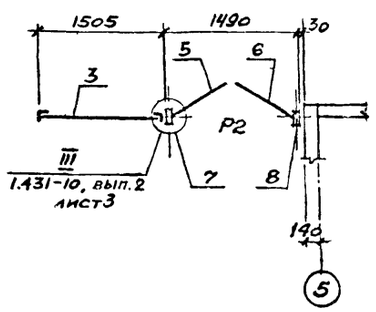

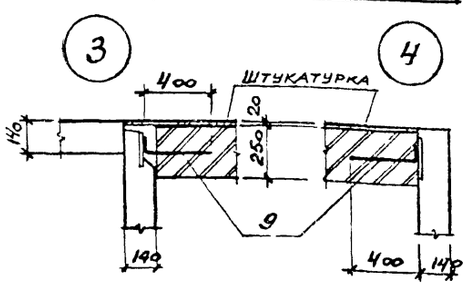

1. Все отверстия в перегородках и ограждающих конструкциях после монтажа коммуникаций тщательно заделать цементно-песчаным раствором марки 100.

2. Отметки отверстий в стенах и перегородках даны по низу проема

3 Гардеробная оборудована деревянными шкафами ДД-33,3 (ГОСТ 22415-77) — 2 штуки.

4. Дверь и дверную коробку поз. 4* обить оцинкованным железом по асбестовому картону толщиной 5мм.

9178/4

ПРИВЯЗАН

ИНВ. №

Архит.	Ищенко	
Вед. тех.	Горская	
Рук. гр	Бескоровайный	
ГАП	Петровский	
Нач. отд	Сакьян	
Гл. спец. то	Князько	
Н. контр	Толоченко	
ГИП	Осташевский	

ТП 904-1-62.86-АР

КОМПРЕССОРНАЯ СТАНЦИЯ 5(4) КЦ-100А

Стадия	Лист	Листов
РП	6	

План на отм. 0.000. (продолжение) для 4КЦ-100А

Госстрой СССР РОСТОВСКИЙ ПРОМСТРОЙНИИПРОЕКТ

9

Фрагмент 3

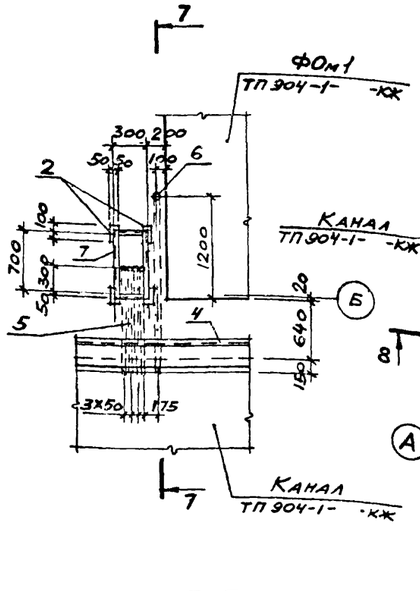

Фрагмент 4

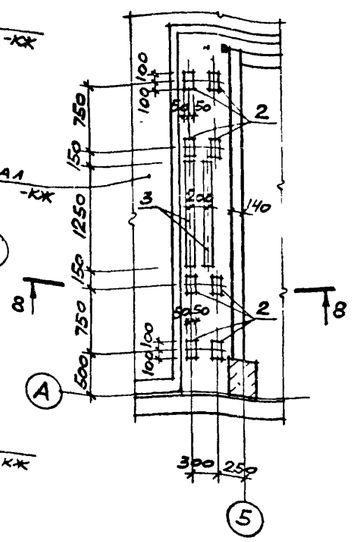

7-7

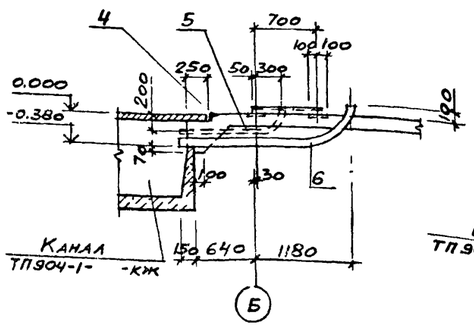

8-8

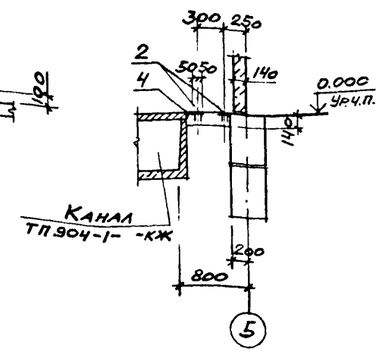

9-9

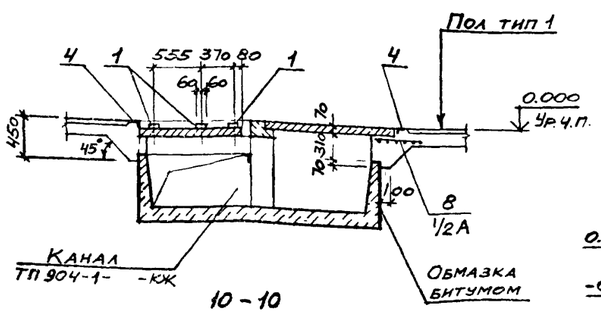

10-10

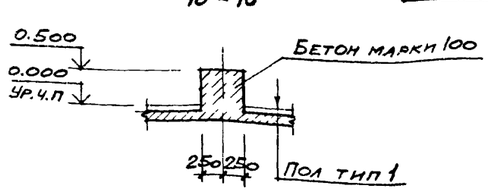

5

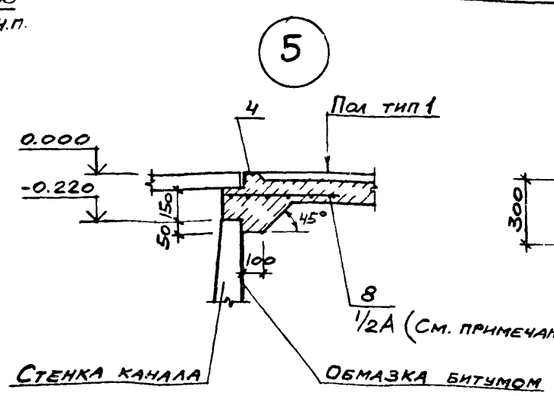

6

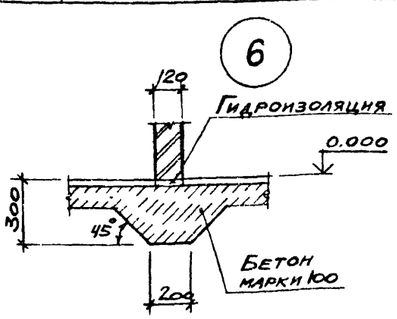

Экспликация полов

Наименование или номер помещения по проекту	Тип пола по проекту	Схема пола или номер узла по серии	Элементы пола и их толщина	Площадь пола м²
Машинный зал, КРУ	1		Покрытие – бетонные плиты из бетона марки 300 – 25мм Прослойка и заполнение швов – из цементно-песчаного раствора марки 300 – 15 мм Подстилающий слой – бетон марки 100 – 100 мм Основание – щебень, втрамбованный в грунт – 40 мм	292 / 280
Помещение оператора	2		Покрытие – линолеум (ГОСТ 7251-77) δ = 3мм Прослойка – холодная мастика на водостойких вяжущих – δ = 0,8 мм. Стяжка – легкий бетон марки 100 – 20 Подстилающий слой – бетон марки 100 – 100 мм Основание – щебень, втрамбованный в грунт – 40 мм	22
Помещение маслохозяйства, бытовое помещение, санузел, душевая	3		Покрытие – плитка керамическая (ГОСТ 6787-80) δ = 13 мм Прослойка и заполнение швов – цементно-песчаный раствор марки 150 – 15мм Подстилающий слой – бетон марки 100 – 100 мм Основание – щебень, втрамбованный в грунт – 40мм	38
Камеры воздухозабора	4		Покрытие – бетон марки 200 – 100 мм Основание – щебень, втрамбованный в грунт – 40 мм	82 / 99
Площадка наружная в осях 1-2	5		Покрытие – щебень – 80 мм Основание – щебень, втрамбованный в грунт – 40 мм	38 / 21

Спецификация закладных изделий в полу

Марка, поз.	Обозначение	Наименование	Кол. 4кц	Кол. 5кц	Масса ед., кг.	Примечание
1		Швеллер 12 Гост 8240-72 / Вст3кп2 Гост 535-85	42,8	42,8	10,4	м
	1.400-15 вып 1	Изделия закладные				
2		МН 10т-6	24	28	1,4	
3		МН 127-6	2,5	2,5	6,0	м
4		МН 548	180	189	4,2	м
5	ТП 904-1- -КЖ-МН4	МН 4	16	20	6.0	
6	-МН5	МН 5	4	5	20,0	
7	-РС2	Рамка стальная РС2	4	5	16.2	
8	Гост 8478-81	Сетка сварная №1	34	325	—	м

1. Покрытия полов выполнять после устройства фундаментов под оборудование, каналов, сантехнических, энергетических и технологических разводок, а также после окончания монтажа технологического оборудования.

2. Грунт основания под полы уплотнить с доведением плотности скелета до 1,6 т/м³ с втрамбованием в него слоя щебня или гравия крупностью 40-60мм

3. При выполнении подстилающего слоя пола тип 3 в бытовом помещении предусмотреть утолщения для установки кирпичных перегородок по узлу 6.

4. В качестве заполнителя для бетона в покрытии пола тип 1 применять щебень прочностью при сжатии не менее 800 кг/см².

5. В бетонной подготовке пола тип 1 предусмотреть укладку сетки шириной 500мм (см сечение 9-9 и узел 5) путем разрезки сетки №1 по Гост 8478-81.

6. Сечения 9-9; 10-10; узел 5 замаркированы на листе 3,5

7. В экспликации полов площадь пола в числителе – для 4КЦ-100А, в знаменателе – для 5КЦ-100А.

10

Привязан

Инв №

9178/4

Архит	Ищенко		
Вед.инж	Горская		
Рук.гр	Бескоровайный		
ГАП	Петровский		
Нач.отд	Саакьянц		
Гл.спец.то	Кияшко		
Н.контр	Толоченко		
ГИП	Осташевский		

ТП 904-1-62.86 -АР

Компрессорная станция 5(4) КЦ-100А

Стадия	Лист	Листов
РП	7	

План на отм. 0.000 (окончание)

Госстрои СССР
Ростовский промстройниипроект

Разрез 1-1

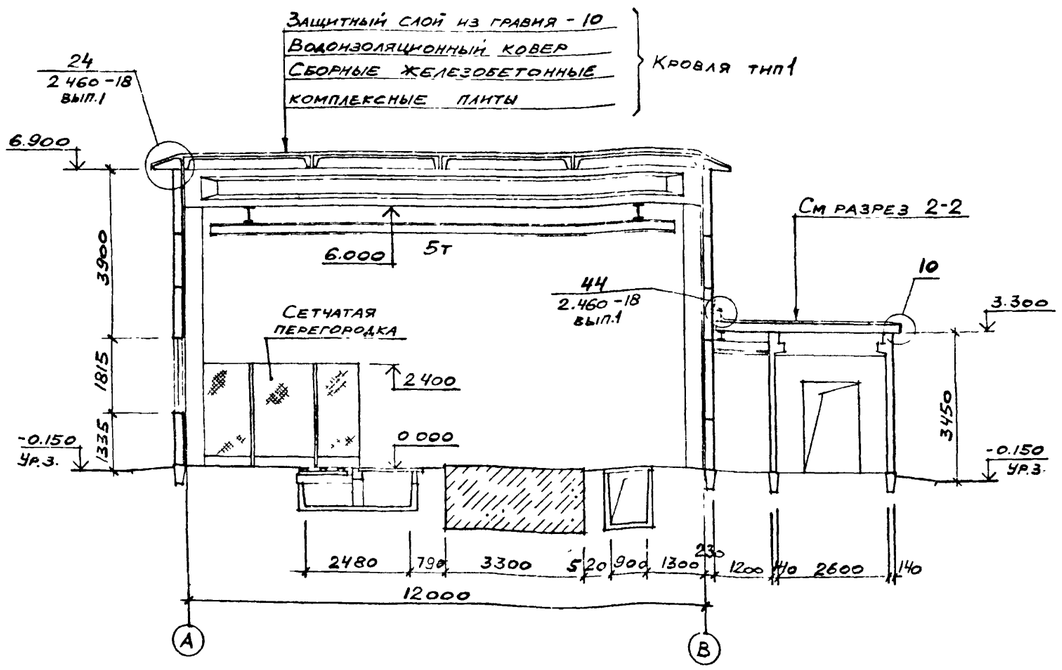

Разрез 2-2

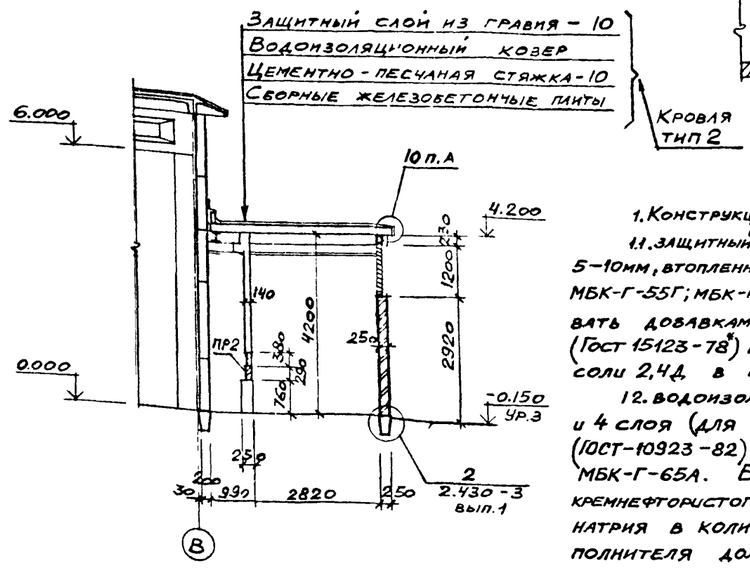

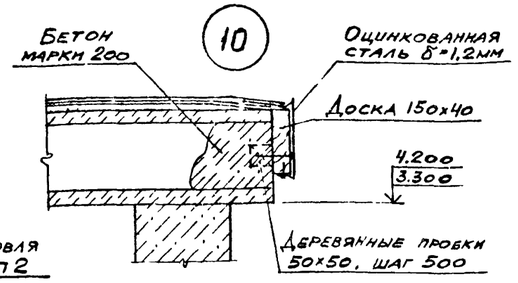

1. Конструкция кровли состоит из следующих слоев:

1.1. Защитный слой – чистый сухой гравий (Гост 8268-82) крупностью 5–10мм, втопленный в антисептированную битумную мастику марки МБК-Г-55Г; МБК-Г-65Г (Гост 2889-80). Битумную мастику антисептировать добавками порошковых гербицидов: монурона или симазина (Гост 15123-78*) в количестве 0,3–0,5% или аминной, натриевой соли 2,4Д в количестве 1–1,5% веса битума.

1.2. Водоизоляционный ковер – 3 слоя (для кровли тип 1) и 4 слоя (для кровли тип 2) рубероида марки РКК-350Б (10СТ-10923-82) на горячей битумной мастике марки МБК-Г-55А, МБК-Г-65А. Битумную мастику антисептировать добавками кремнефтористого (Гост 87-77*) или фтористого (Гост 2871-75*) натрия в количестве 4–5% от веса битума; в качестве наполнителя должен применяться низкосортный асбест.

1.3. Стяжка (для кровли тип 2) — цементно-песчаный раствор марки 50 толщиной 10мм с последующей огрунтовкой раствором битума пятой марки в керосине или соляровом масле в соотношении от 1:2 до 1:3

2. В состав комплексной плиты входит теплоизоляционный слой из гидрофобизированных минераловатных плит повышенной жесткости толщиной 60мм (Гост 22950-78) плотностью $\rho = 200\ кг/м^3$, производимых из гидромассы и защитного водоизоляционного ковра из одного слоя рубероида марки РКК-350Б (Гост 10923-82), наклеенного в заводских условиях.

3. В местах примыкания кровли к стенам предусмотреть усиление из 3 дополнительных слоев рубероида на горячей битумной мастике марки МБК-Г-85; МБК-Г-100. В местах пропуска труб и других устройств предусмотреть 2 дополнительных слоя рубероида. Карнизные участки должны быть усилены 2 слоями водоизоляционного ковра на ширину не менее 400мм

4. Продольные и поперечные стыки между комплексными плитами и места примыкания их к парапету заполнить вкладышами из гидрофобизированных минераловатных плит и предусмотреть над стыками укладку полос шириной 250мм из подкладочного рубероида (Гост 10923-82) и точечную приклейку их с одной стороны шва.

Разрез 3-3

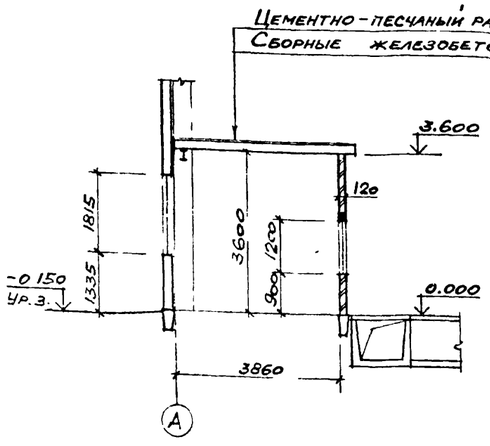

Разрез 4-4

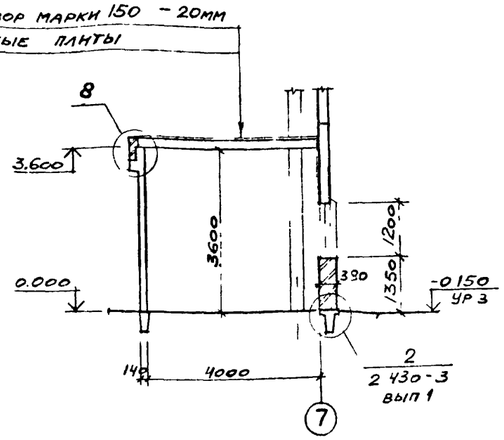

Разрез 5-5

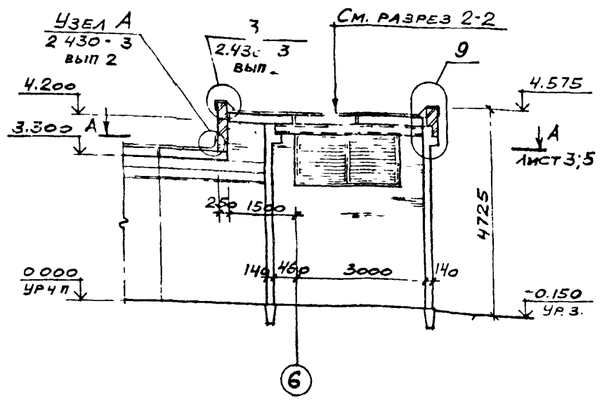

6-6

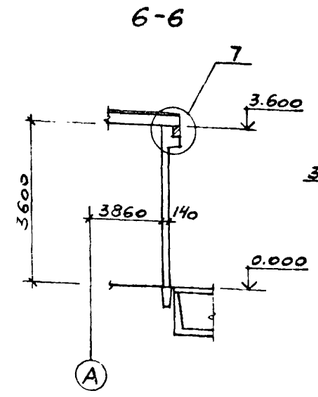

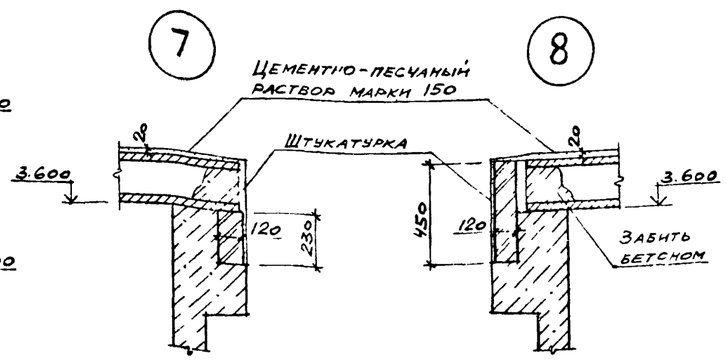

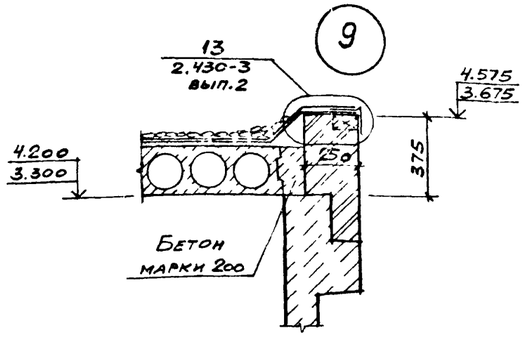

11

ПРИВЯЗАН

9178/4

ИНВ. №

Арх.	Ищенко		ТП 904-1-62.82 -АР
Вед.инж.	Горская		КОМПРЕССОРНАЯ СТАНЦИЯ 5(4) КЦ-100А
Рук.гр	Бескоровайный		
ГАП	Петровский		Стадия: РП; Лист: 8; Листов:
Нач.отд	Саакьянц		
Гл.спец.т	Княшко		
Н.контр.	Толоченко		Разрезы 1-1 — 6-6
ГИП	Осташевский		ГОССТРОЙ СССР РОСТОВСКИЙ ПРОМСТРОЙНИИПРОЕКТ

Фасад 1-7

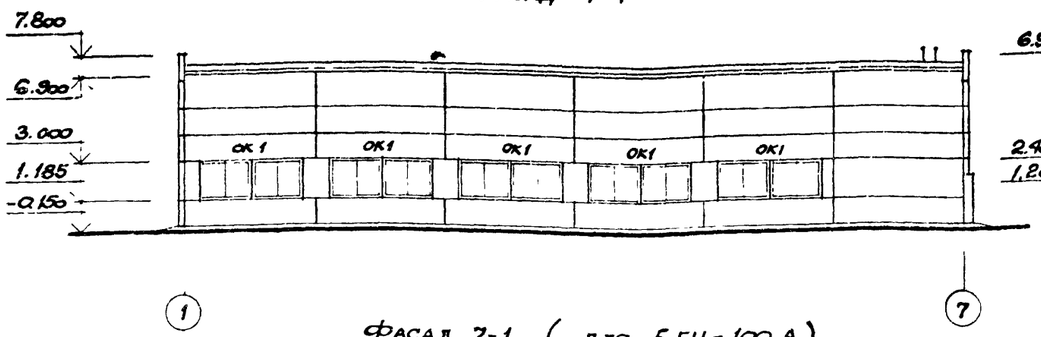

Фасад А-В

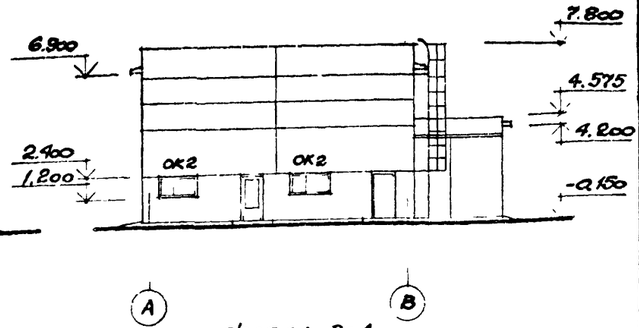

Фасад 7-1 (для 5 КЦ-100 А)

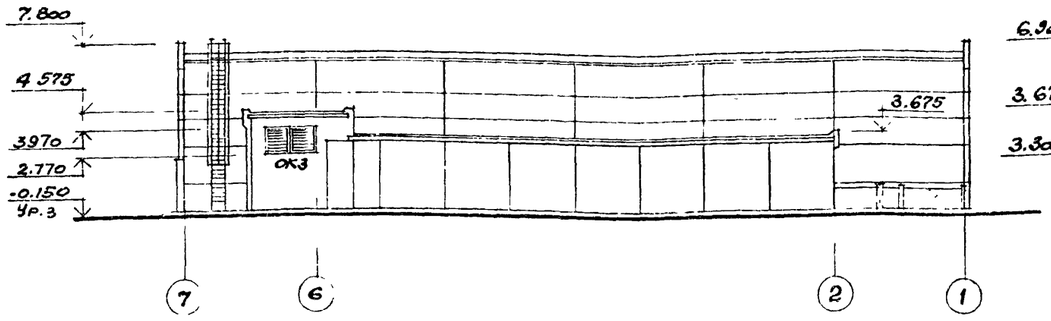

Фасад 8-А

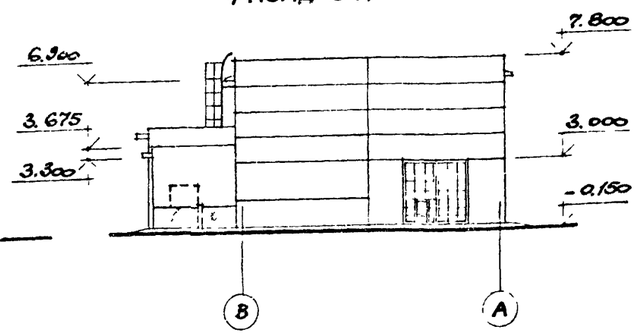

Фасад 7-1 (для 4 КЦ-100 А)

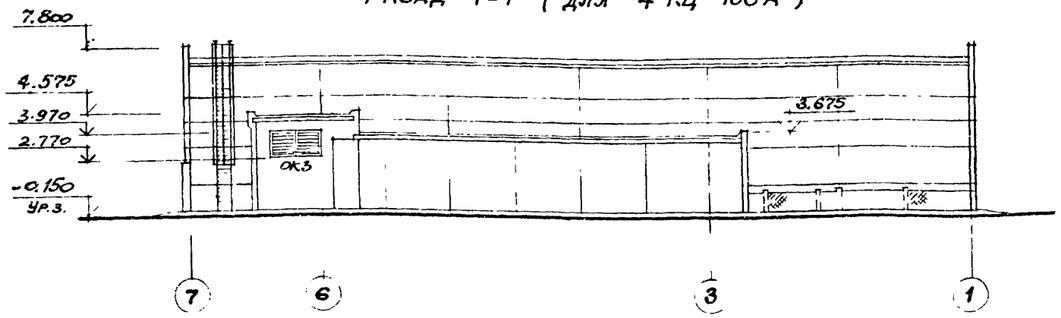

План кровли

для 5КЦ-100А

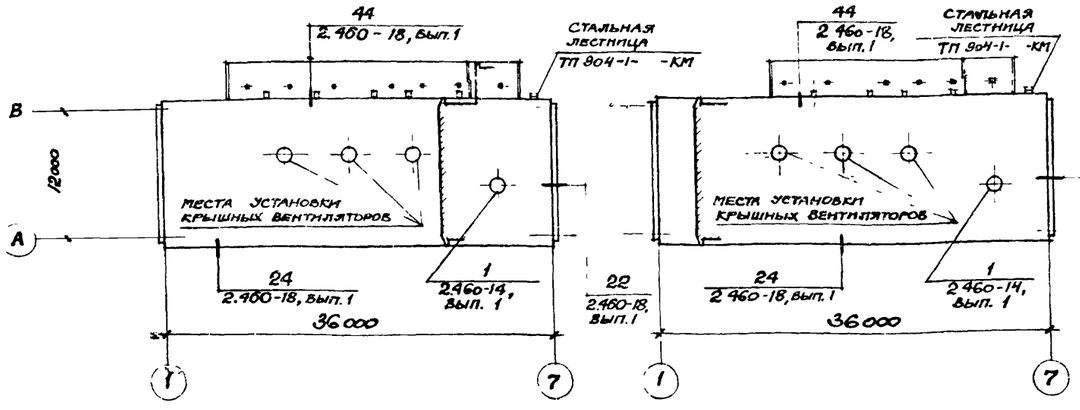

для 4КЦ-100А

Схема заполнения оконных проемов

ОК1

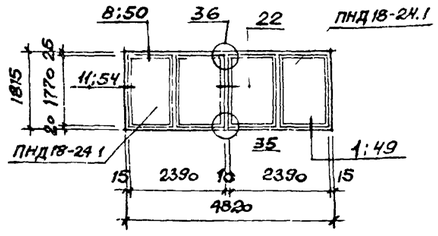

ОК2

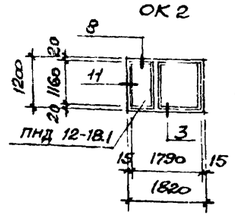

ОК3

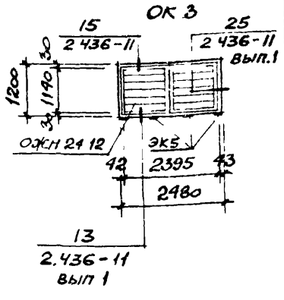

Спецификация к схеме заполнения оконных проемов

Марка, поз.	Обозначение	Наименование	Кол.	Масса ед., кг.	Примечание
ОК1	ГОСТ 12506-81	Оконный блок ПНД 18-24.1	10	—	
ОК2		То же ПНД 12-18.1	3	—	
ОК3	1.436.2-15, вып.2	Окно ОЖН 24.12	1	—	
МС2	2.436-14, вып.1	Изделие крепежное МС2	20	0,24	По узлам серии 2.436-14 вып.1
МС3		То же МС3	40	0,34	
МС7		Костыль МС7	45	0,1	
МС10		Изделие закладное МС10	8	0,16	
ФС1		Фасонное изделие ФС1	28	1,1	м
ЭК5	2.436-11, вып 1	Элемент крепежный ЭК5	4	1.01	
М2	1.436.2-15, вып. 2	Сухарь М2	4	0,12	По узлам 13 и 15 серии 2.436-11 вып.1
А1		Нащельник А1,24	1	2,40	
А3		" А3.24	2	2.05	
А4		Скоба А4		0,12	
А2		Слив А2.24	1	4,8	

Спецификация элементов к плану кровли

Марка, поз.	Обозначение	Наименование	Кол. для 5КЦ	Кол. для 4КЦ	Масса ед., кг.	Примечание
КС16	2.460-14 вып 1	Стальной козырек КС16	1	1	2,9	По узлу 1 серии 2.460-14 вып.1
КЛ11		Стальной колпак КЛ11	1	1	14.7	
ПП5		Пружинная полоса ПП5	1	1	2,5	
КФ10		Кольцо-фланец КФ10	1	1	6.6	
ФЭ9		Фасонный элемент	1	1	12,5	
МС50	2.460-18 вып.3	Фасонный элемент МС50	19,4	16,2	1,8	По узлу 14 серии 2.460-18 вып.1
МС51		То же МС51	19,4	16,2	2,6	
МС52		Фартук МС52	19.4	16,2	4.1	
МС55		Костыль МС55	120	120	0,21	По узлам 22 и 24 серии 2.460-18 вып.1
МС56		Фартук МС56	38,4	38.4	3,0	
МС26		Фартук МС26	34	34	3,2	
МС30		Костыль МС30	34	34	1.2	
МС34		Фартук МС34	19,4	16,2	4.3	
МС53		Компенсатор МС53	19,4	16,2	4,0	

1. Рекомендации по отделке фасадов даны на листе 2.
2. Узлы, замаркированные на схеме заполнения оконных проемов ОК1 и ОК2, приняты по аналогии с узлами серии 2.436-14 вып. 1
3. В узлах 1; 3 серии 2.436-14, вып.1 и в узле 13 серии 2.436-11 вып.1 (см. схему заполнения оконных проемов) вместо подоконных плит предусмотреть откос из цементно-песчаного раствора марки 100.
4. Узлы заделки кровли и спецификация элементов к ним в местах установки крышных вентиляторов даны в чертежах ОВ.

12

9178/4

Архит.	Пищенко		
Вед. инж.	Горохалэ		
Рук. гр.	Бескоровайный		
ГАП	Петровская		
Нач. отд.	Слакьянц		
Гл. спец.	Княшко		
Н. контр.	Толоченко		
ГИП	Осташевская		

ТП 904-1-62.86-АР

КОМПРЕССОРНАЯ СТАНЦИЯ 5(4) КЦ-100А

Стадия	Лист	Листов
РП	9	

Фасады. План кровли.

ГОССТРОЙ СССР РОСТОВСКИЙ ПРОМСТРОЙНИИПРОЕКТ

Привязан

Инв. №

Ведомость рабочих чертежей основного комплекта ТП 904-1- -КЖ

Лист	Наименование	Примечание
1	Общие данные (начало)	
2	Общие данные (продолжение)	
3	Общие данные (окончание).	
4	Схема расположения элементов фундаментов (начало) для 4КЦ-100А.	
5	Схема расположения элементов фундаментов (начало) для 5КЦ-100А.	
6	Схема расположения элементов фундаментов (окончание) для 4КЦ-100А.	
7	Схема расположения элементов фундаментов (окончание) для 5КЦ-100А.	
8	Фундаменты Фм1-Фм4.	
9	Фундаменты Фм5-Фм8.	
10	Фундаменты под оборудование Фом1, Фом2	
11	Фундаменты под оборудование Фом3-Фом12	
12	Схема расположения подземных конструкций для 4КЦ-100А.	
13	Схема расположения подземных конструкций для 5КЦ-100А	
14	Схемы расположения элементов и плит перекрытия канала КН1 и колодца К1 (начало) для 4КЦ-100А	
15	Схемы расположения элементов и плит перекрытия канала КН1 и колодца К1. (Начало) для 5КЦ-100А	
16	Схемы расположения элементов и плит перекрытия канала КН1 и колодца К1 (продолжение) для 4КЦ-100А	
17	Схемы расположения элементов и плит перекрытия канала КН1 и колодца К1. (продолжение) для 5КЦ-100А.	
18	Схемы расположения элементов и плит перекрытия канала КН1 и колодца К1 (продолжение) для 4КЦ-100А	
19	Схемы расположения элементов и плит перекрытия канала КН1 и колодца К1 (продолжение) для 5КЦ-100А.	
20	Схемы расположения элементов и плит перекрытия канала КН1 и колодца К1. (продолжение) для 4К1,-100А.	
21	Схемы расположения элементов и плит перекрытия канала КН1 и колодца К1. (продолжение) для 5КЦ-100А.	
22	Схемы расположения элементов и плит перекрытия канала КН1 и колодца К1 (окончание).	
23	Участки монолитные Ум1-Ум11, Ум5-а-Ум5-г Балка Бм1. (начало).	
24	Участки монолитные Ум1-Ум11, Ум5-а-Ум5-г Балка Бм1. (продолжение)	
25	Участки монолитные Ум1-Ум11. Ум5-а-Ум5-г. Балка Бм1. (продолжение).	
26	Участки монолитные Ум1-Ум11 Ум5-а-Ум5-г. Балка Бм1. (продолжение)	
27	Участки монолитные Ум1-Ум11 Ум5-а-Ум5-г. Балка Бм1. (продолжение).	
28	Участки монолитные Ум1-Ум11 Ум5-а-Ум5-г. Балка Бм1 (продолжение).	
29	Участки монолитные Ум1-Ум11 Ум5-а-Ум5-г. Балка Бм1. (продолжение)	
30	Участки монолитные Ум1-Ум11. Ум5-а-Ум5-г. Балка Бм1. (продолжение).	
31	Участки монолитные Ум1-Ум11 Ум5-а-Ум5-г Балка Бм1. (окончание).	
32	Схемы расположения колонн, балок покрытия, плит покрытия и перекрытия (начало)	
33	Схемы расположения колонн, балок покрытия, плит покрытия и перекрытия (продолжение)	
34	Схемы расположения колонн, балок покрытия, плит покрытия и перекрытия (окончание).	
35	Плиты, Пм1 - Пм6.	
36	Схема расположения стеновых и карнизных панелей (начало) для 4КЦ-100А.	
37	Схема расположения стеновых и карнизных панелей (начало). для 5КЦ-100А.	
38	Схема расположения стеновых и карнизных панелей (продолжение)	
39	Схема расположения стеновых и карнизных панелей (окончание).	
40	Схема расположения элементов стен (начало)	
41	Схема расположения элементов стен (продолжение)	
42	Схема расположения элементов стен (окончание).	

Ведомость спецификаций

Лист	Наименование	Примечание
4	Спецификация к схеме расположения элементов фундаментов.	
5	Спецификация к схеме расположения элементов фундаментов.	
12	Спецификация к схеме расположения подземных конструкций.	
13	Спецификация к схеме расположения подземных конструкций.	
14	Спецификация к схемам расположения элементов и плит перекрытия канала КН1 и колодца К1	
15	Спецификация к схемам расположения элементов и плит перекрытия канала КН1 и колодца К1.	

Ведомость спецификаций (продолжение).

Лист	Наименование	Примечание
32	Спецификация к схемам расположения колонн, балок покрытия, плит покрытия и перекрытия.	
36	Спецификация к схемам расположения стеновых и карнизных панелей.	
37	Спецификация к схемам расположения стеновых и карнизных панелей.	
40	Спецификация к схеме расположения элементов стен.	

1. Общие указания к проекту даны на листе 2 ТП 904-1- -АР.

2. При разработке рабочих чертежей приняты следующие нормативные нагрузки:

2.1 Вес снегового покрова на 1м² горизонтальной поверхности земли для III района по снеговому покрову — 1.0 кПа (100 кгс/м²).

2.2 Скоростной напор ветра на высоте 10м от поверхности земли по I району по скоростным напорам ветра — 270 Па (27 кгс/м²) Тип местности Б.

2.3 Кран подвесной, электрический однобалочный по Гоат 7890-73* грузоподъемностью Q = 5 тс.

3. Степень агрессивного воздействия среды на необетонируемые стальные закладные и соединительные изделия железобетонных конструкций — неагрессивная. Для защиты от коррозии этих изделий применяются следующие мероприятия:

3.1 Цинковое покрытие, получаемое горячим цинкованием толщиной 50-60 мкм, в колоннах, стропильных балках, плитах покрытия и панелях наружных стен.

3.2 Лакокрасочное покрытие, согласно общих указаний на листе ТП 904-1- -АР-2, в остальных железобетонных конструкциях.

4. Монтаж конструкций осуществлять на монтажной сварке электродами типа Э42. Высоту сварных швов, не оговоренных в чертежах, принимать 6мм. Контроль качества сварных швов должен производиться в соответствии с Гост 3242-79 „Соединения сварные. Методы контроля качества."

5 В рабочих чертежах применены типовые железобетонные конструкции по действующим сериям общесоюзного каталога.

Сокращение слов.

См. — смотрите.	шт. — штук.
П.А — по аналогии.	тр. — труба.
отм. — отметка.	

13

9178/4

Данный проект выполнен в соответствии с действующими строительными нормами и правилами проектирования, которые предусматривают мероприятия, обеспечивающие взрывную, взрывопожарную и пожарную безопасность при соблюдении правил безопасности в эксплуатации здания (сооружения). Мероприятия выполнены на основании технологических заданий и указанных в них категорий производств.

Главный инженер проекта
Главный специалист
Дата

Привязан

Инв. №

Ст. техник	Растеряева	
Вед. инж.	Макарова	
Рук. гр	Моргунов	
Нач. отд-ла	Саакьянц	
Гл. специал.	Боярченко	
Н. контр.	Луценко	
Гип	Осташевский	

ТП 904-1-62.86 -КЖ

Компрессорная станция 5(4) КЦ-100А

Стадия	Лист	Листов
РП	1	42

Общие данные (начало)

Госстрой СССР
Ростовский Промстройниипроект

ВЕДОМОСТЬ ССЫЛОЧНЫХ И ПРИЛАГАЕМЫХ ДОКУМЕНТОВ

ОБОЗНАЧЕНИЕ	НАИМЕНОВАНИЕ	ПРИМЕЧАНИЕ
	Ссылочные документы	
ГОСТ 948-84	Перемычки железобетонные для зданий с кирпичными стенами. Технические условия	
ГОСТ 3634-79	Люки чугунные для колодцев.	
ГОСТ 13579-78	Блоки бетонные для стен подвалов. Технические условия	
ГОСТ 22701.0-77*	Плиты железобетонные ребристые предварительно напряженные размерами 6×3м для покрытий производственных зданий Технические условия.	
ГОСТ 22701.1-77*	То же. Плиты типа ПГ. Показатели и армирование.	
ГОСТ 22701.2-77*	То же. Плиты типа ПВ. Показатели и армирование.	
ГОСТ 22701.5-77*	То же. Арматурные изделия и закладные детали.	
ГОСТ 24379.0-80	Болты фундаментные. Общие технические условия.	
ГОСТ 24379.1-80	Болты фундаментные. Конструкция и размеры.	
1.020-1/83	Конструкции каркаса межвидового применения для многоэтажных общественных зданий, производственных и вспомогательных зданий промышленных предприятий	
вып 0-0	Состав серии. Общие указания по применению изделий. Номенклатура изделий серий. Рабочие чертежи.	
Вып 4-1	Диафрагмы жесткости. Рабочие чертежи.	
вып 4-2	Диафрагмы жесткости Арматурные и закладные изделия. Рабочие чертежи	
вып. 6-1	Монтажные узлы. Рабочие чертежи	
вып. 7-1	Изделия соединительные стальные Рабочие чертежи	
1.030.1-1	Стены наружные из однослойных панелей для каркасных общественных зданий, производственных и вспомогательных зданий промышленных предприятий	
вып. 0-0	Состав серии. Общие указания по применению изделий Номенклатура изделий Рабочие чертежи	
вып. 0-3	Материалы для проектирования стен одноэтажных производственных зданий. Рабочие чертежи.	
вып. 1-1	Панели из легких и ячеистых бетонов Рабочие чертежи	
вып. 1-2	Панели из легких и ячеистых бетонов. Пространственные каркасы. Рабочие чертежи	
вып. 1-3	Панели из легких и ячеистых бетонов Арматурные и закладные изделия Рабочие чертежи	
вып. 2-1	Карнизные панели. Рабочие чертежи	
вып 3-3	Монтажные узлы стен одноэтажных производственных зданий. Рабочие чертежи	
вып. 4-1	Изделия соединительные стальные Рабочие чертежи	
вып. 4-2	Стальные изделия элементов фахверка Рабочие чертежи	
1.138-10 вып.1	Перемычки железобетонные для зданий с кирпичными стенами Перемычки брусковые	
1.141-1 вып. 60	Панели перекрытий железобетонные многопустотные Панели с круглыми пустотами длиной 4180, 3580, 2980, 2680 и 2380 мм, шириной 1790, 1490, 1190 и 990 мм, армированные стержнями из стали класса А-III и Вр-I Рабочие чертежи	
1.400-6/76 вып. 1	Унифицированные закладные детали сборных железобетонных конструкций зданий промышленных предприятий Закладные детали конструкций одноэтажных зданий	
1.400-7	Стальные изделия для сопряжения сборных железобетонных конструкций одноэтажных промышленных зданий.	
1.400-9 вып. 1	Унифицированные строповочные петли для подъема сборных железобетонных конструкций зданий и сооружений промышленных предприятий Строповочные петли железобетонных конструкций.	
1.400-15 вып. 1	Унифицированные закладные изделия железобетонных конструкций для крепления технологических коммуникаций и устройств Рабочие чертежи унифицированных закладных изделий	
1.410-3 вып. 1	Сетки сварные для армирования железобетонных конструкций Сетки с рабочей арматурой диаметром от 10 до 32 мм	
1.412-1/77 вып. 3	Монолитные железобетонные фундаменты под типовые колонны прямоугольного сечения одноэтажных промышленных зданий Арматурные изделия	
5.900-2	Сальники набивные Ду50-1400 для пропуска труб через стены. Рабочие чертежи	
1.415-1 вып. 1	Железобетонные фундаментные балки для стен производственных зданий. Фундаментные балки для стен с шагом колонн 6м	
1.423-3 вып. 0-1 вып. 1 вып. 2	Железобетонные колонны прямоугольного сечения для одноэтажных промышленных зданий без мостовых кранов высотой до 9,6м Материалы для проектирования Рабочие чертежи колонн Арматурные и закладные изделия Рабочие чертежи.	
1.427.1-3 вып. 0 вып. 1 вып. 2	Колонны железобетонные прямоугольного сечения для продольного и торцового фахверка одноэтажных производственных зданий высотой 3,0-14,4 м. Материалы для проектирования Колонны. Рабочие чертежи Арматурные и закладные изделия, стальные элементы колонн. Рабочие чертежи	
1.462.1-1/81 вып. 1 вып. 2	Железобетонные предварительно напряженные балки пролетом 12м для покрытий зданий с плоской и скатной кровлей Материалы для проектирования и рабочие чертежи балок Арматурные и закладные изделия Рабочие чертежи	
1.465.1-10/82 вып 0 вып 1	Комплексные железобетонные плиты покрытий одноэтажных промышленных зданий. Материалы для проектирования Комплексные плиты с несущей основой из железобетонных ребристых плит длиной 6м Рабочие чертежи	

14

Привязан

Инв. №

9178/4

ТП 904-1-62.86 -КЖ

КОМПРЕССОРНАЯ СТАНЦИЯ 5(4) КЦ-100А

Ст. инж.	Толмачева		
Вед. инж.	Макарова		
Рук. гр.	Моргунов		
Нач. ОСПМ	Саакьянц		
Гл. спец.	Боярченко		
Н. контр.	Луценко		
ГИП	Осташевский		

СТАДИЯ	ЛИСТ	ЛИСТОВ
РП	2	

Общие данные (Продолжение)

ГОССТРОЙ СССР РОСТОВСКИЙ ПРОМСТРОЙНИИПРОЕКТ

ВЕДОМОСТЬ ССЫЛОЧНЫХ И ПРИЛАГАЕМЫХ ДОКУМЕНТОВ (продолжение)

ОБОЗНАЧЕНИЕ	НАИМЕНОВАНИЕ	ПРИМЕЧАНИЕ
	Ссылочные документы	
1.494-24 Вып. 1	Стаканы для крепления крышных вентиляторов, дефлекторов и зонтов. Железобетонные стаканы с отверстиями диаметр 400, 700, 1000, 1200 и 1450 мм. Рабочие чертежи	
2.420-1 Вып. 1	Монтажные детали сборных железобетонных колонн и подкрановых балок одноэтажных промышленных зданий. Рабочие чертежи типовых монтажных деталей	
2.460-2 Вып. 2	Монтажные детали сборных железобетонных конструкций покрытий одноэтажных промышленных зданий. Рабочие чертежи типовых монтажных деталей плит и температурных швов	
2.460-15 Вып. 0	Типовые узлы покрытий промышленных зданий в местах установки крышных вентиляторов. Указания по применению типовых узлов.	
3.006.1-2/82 Вып. 0 Вып. 1-1 Вып. 1-2 Вып. 1-3 Вып. 1-4	Сборные железобетонные каналы и тоннели из лотковых элементов. Материалы для проектирования. Лотки. Рабочие чертежи. Плиты, опорные подушки. Рабочие чертежи. Лотки. Арматурные и закладные изделия. Рабочие чертежи. Плиты, опорные подушки. Арматурные и закладные изделия. Рабочие чертежи	
3.400-6/76	Унифицированные закладные детали сборных железобетонных конструкций инженерных сооружений промышленных предприятий.	
3.900-3 Вып. 7 часть 1 Вып. 7 часть 2	Сборные железобетонные конструкции емкостных сооружений для водоснабжения и канализации. Изделия для круглых колодцев. Рабочие чертежи. Арматурные изделия. Рабочие чертежи	

ОБОЗНАЧЕНИЕ	НАИМЕНОВАНИЕ	ПРИМЕЧАНИЕ
КЭ-01-58 Вып 2	Сборные железобетонные обвязочные балки и перемычки для промышленных зданий. Перемычки. Рабочие чертежи	
3.017-1 Вып 1	Ограждения площадок и участков предприятий, зданий и сооружений. Железобетонные элементы оград	
	Прилагаемые документы	
ТП 904-1- Альбом 5 -КЖИ	Строительные конструкции и изделия	

ВЕДОМОСТЬ ОБЪЕМОВ СБОРНЫХ БЕТОННЫХ И ЖЕЛЕЗОБЕТОННЫХ КОНСТРУКЦИЙ ПО РАБОЧИМ ЧЕРТЕЖАМ ОСНОВНОГО КОМПЛЕКТА для 4КЦ-100А

	НАИМЕНОВАНИЕ ГРУППЫ ЭЛЕМЕНТОВ КОНСТРУКЦИИ	КОД	КОЛ м³	ПРИМЕЧАНИЕ
1	Блоки фундаментов	581121	16.45	
2	Колонны	582121	13.38	
3	Фундаментные балки	582421	13.66	
4	Балки покрытия	582211	1.80	
5	Перемычки	582821	0.42	
6	Панели стеновые	583122	150.54	
7	Плиты покрытия	584111	27.52	
8	Плиты перекрытия	584221	29.31	
9	Детали смотровых колодцев	585521	2.19	
10	Конструкции и детали каналов	585821	27.25	
11	Элементы оград	589921	0.15	
12				
13				
14				
15	Итого		282,67	
	Материалы на изготовление сборных бетонных и железобетонных конструкций учтены в ведомости потребности в материалах и отдельно не учитываются			

ВЕДОМОСТЬ ОБЪЕМОВ СБОРНЫХ БЕТОННЫХ И ЖЕЛЕЗОБЕТОННЫХ КОНСТРУКЦИЙ ПО РАБОЧИМ ЧЕРТЕЖАМ ОСНОВНОГО КОМПЛЕКТА для 5КЦ-100А

	НАИМЕНОВАНИЕ ГРУППЫ ЭЛЕМЕНТОВ КОНСТРУКЦИИ	КОД	КОЛ м³	ПРИМЕЧАНИЕ
1	Блоки фундаментов	581121	16.12	
2	Колонны	582121	17.30	
3	Фундаментные балки	582421	14.90	
4	Балки покрытия	582211	1.80	
5	Перемычки	582821	0.36	
6	Панели стеновые	583122	158.03	
7	Плиты покрытия	584111	27.52	
8	Плиты перекрытия	584221	32.10	
9	Детали смотровых колодцев	585521	2.19	
10	Конструкции и детали каналов	585821	28.00	
11	Элементы оград	589921	0.10	
12				
13				
14				
15	Итого		294.5	
	Материалы на изготовление сборных бетонных и железобетонных конструкций учтены в ведомости потребности в материалах и отдельно не учитываются			

Привязан

Инв. №

9178/4

Ст. инж.	Толмачева		
Вед. инж.	Макарова		
Рук. гр.	Моргунов		
Нач. ОСП-1	Саакьянц		
Гл. спец.	Боярченко		
Н. контр.	Луценко		
ГИП	Осташевский		

ТП 904-1-62.86 -КЖ

КОМПРЕССОРНАЯ СТАНЦИЯ 8(4) КЦ-100А

СТАДИЯ	ЛИСТ	ЛИСТОВ
РП	3	

Общие данные (Окончание)

ГОССТРОЙ СССР
РОСТОВСКИЙ ПРОМСТРОЙНИИПРОЕКТ

Схема расположения элементов фундаментов

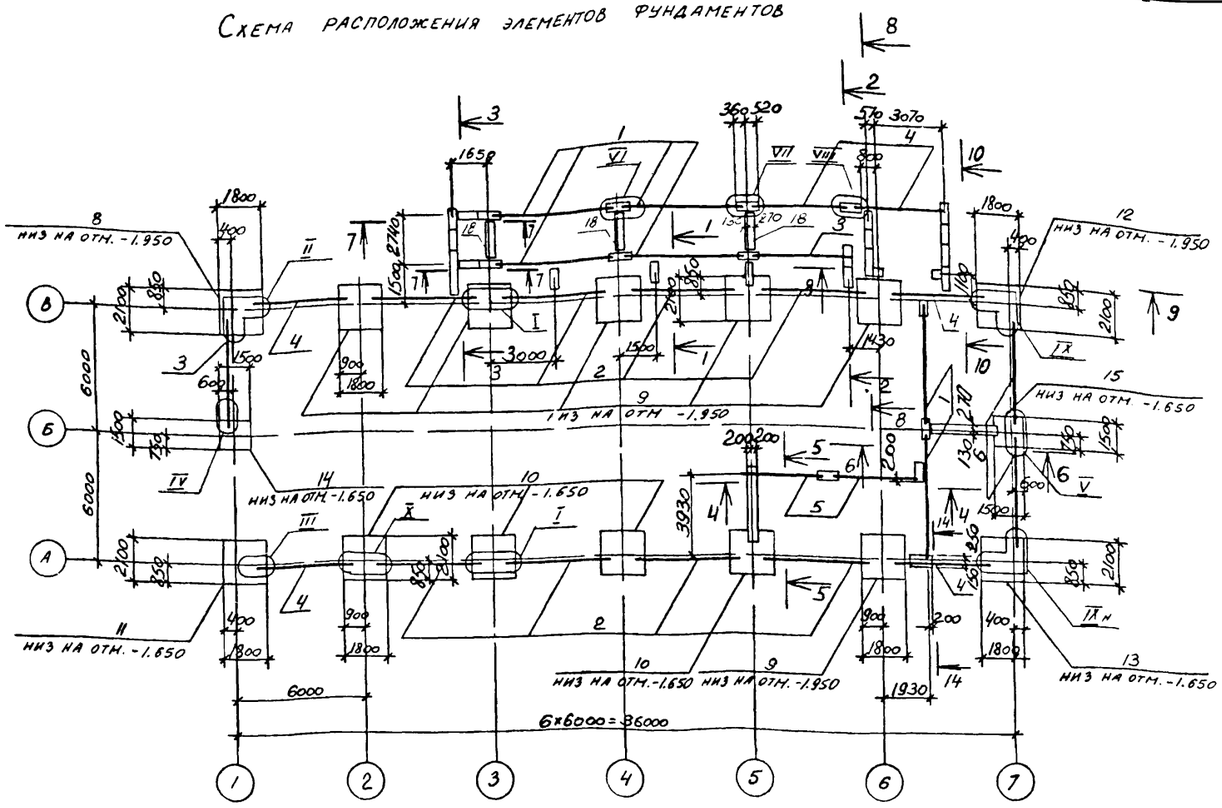

1-1

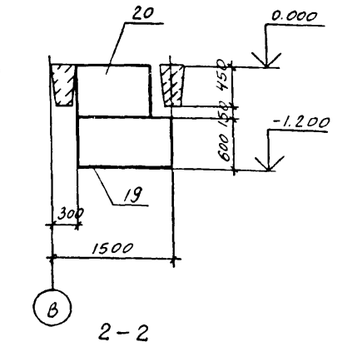

2-2

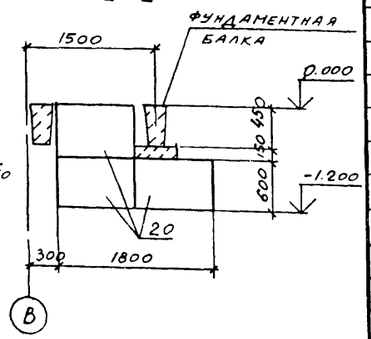

3-3

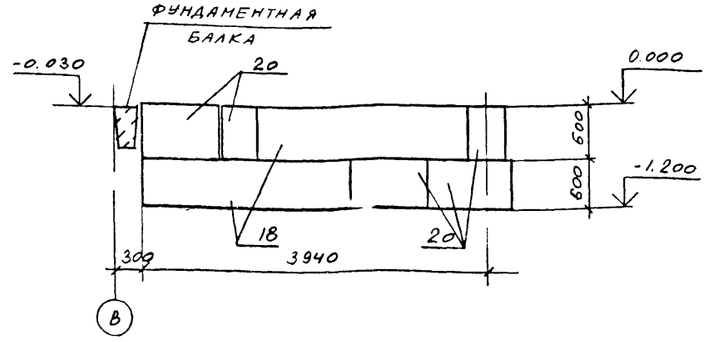

4-4

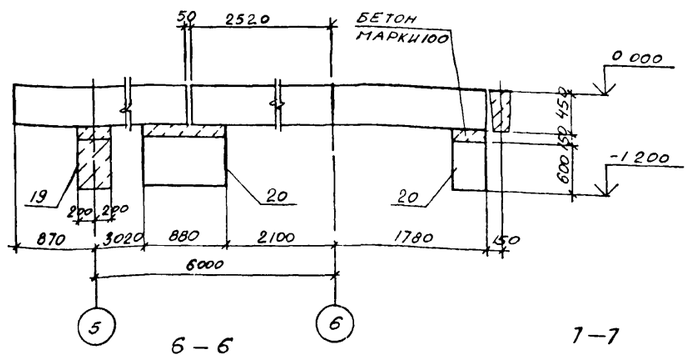

5-5

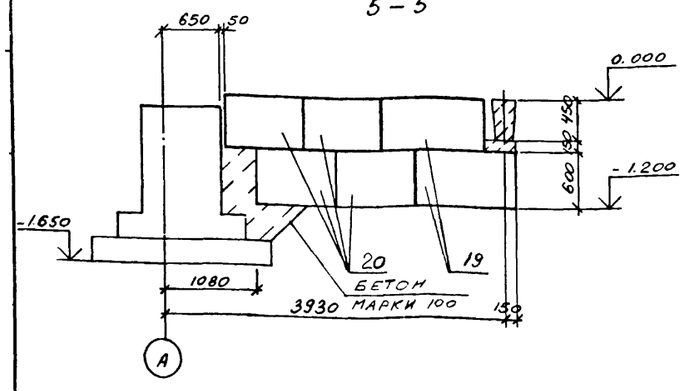

6-6

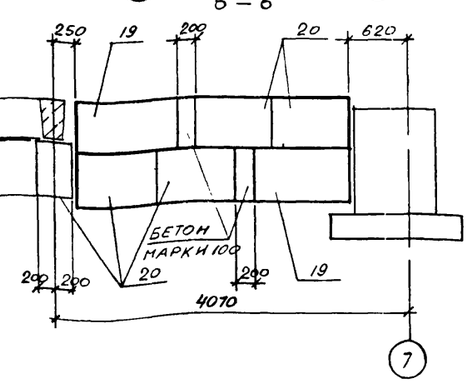

7-7

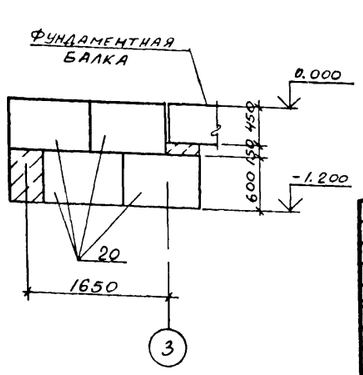

Спецификация к схеме расположения элементов фундаментов

Марка, поз.	Обозначение	Наименование	Кол.	Масса ед., кг	Примечание
		Балки фундаментные			
1	1.415-1 вып. 1	ФБ6-1	6	1600	
2		ФБ6-2	8	1300	
3		ФБ6-3	2	1200	
4		ФБ6-4	6	1200	
5		ФБ6-5	2	1100	
6		ФБ6-13	2	1400	
		Фундаменты			
8	ТП 904-1- КЖ лист 8	Фм1	1		
9		Фм2	6		
10		Фм3	4		
11		Фм4	1		
12	ТП 904-1- КЖ лист 9	Фм5	1		
13		Фм6	1		
14		Фм7	1		
15		Фм8	1		
		Блоки фундаментные			
18	ГОСТ 13579-78	ФБС24.4.6-Т	9	1300	
19		ФБС12.4.6-Т	9	640	
20		ФБС9.4.6-Т	47	470	

1. За условную отметку 0.000 принят уровень чистого пола первого этажа машинного зала
2. Характеристика грунтов, служащих основанием для фундаментов дана в пояснительной записке к типовому проекту
3. Фундаменты выполняются в типовой опалубке серии 1.412-1/77
4. Подготовку основания под фундаменты выполнять путем втрамбования в грунт щебня или гравия крупностью 40-60 мм
5. На участках между торцами фундаментных балок выполнить набетонки из бетона марки 100, расход 1.7 м³
6. Гидроизоляция под стены выполняется на отметках 0.000 и -0.030 из слоя цементного раствора состава 1:2, толщиной 30 мм

16

9178/4

Привязан	
Инв. №	

ТП 904-1-62.86 -КЖ

Компрессорная станция 5(4) КЦ-100А

Инженер	Андреева		
Вед. инж.	Макарова		
Рук. гр.	Моргунов		
Нач. отд.	Саакьянц		
Гл. спец.	Боярченко		
Н. контр.	Луценко		
Гип	Осташевский		

Стадия	Лист	Листов
РП	4	

Схема расположения элементов фундаментов. (начало) для 4КЦ-100А

ГОССТРОЙ СССР РОСТОВСКИЙ ПРОМСТРОЙНИИПРОГКТ

Формат А2

Схема расположения элементов фундаментов

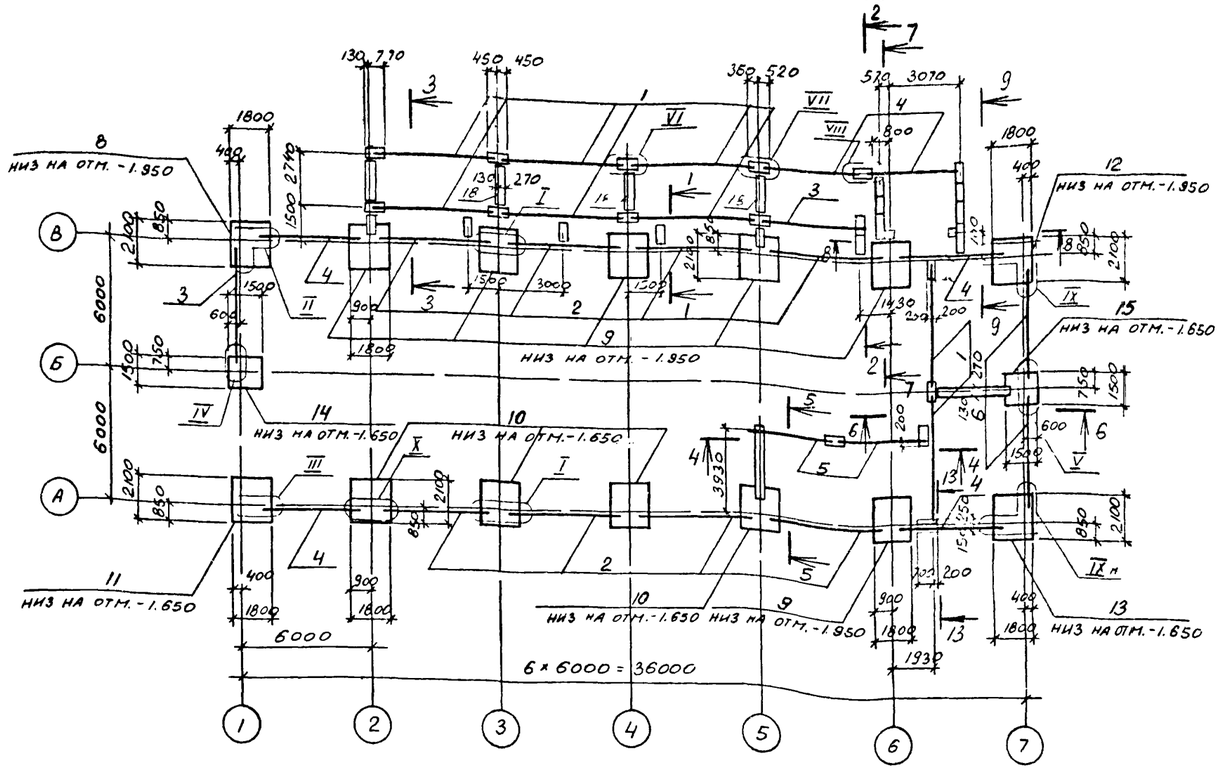

1-1

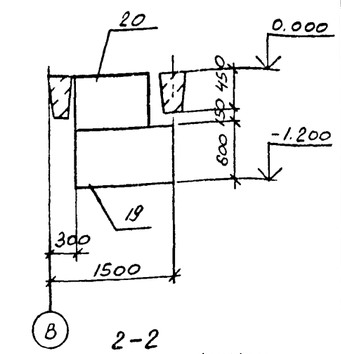

2-2

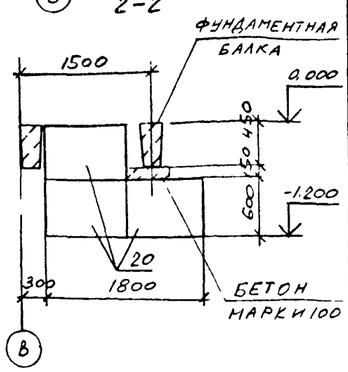

3-3

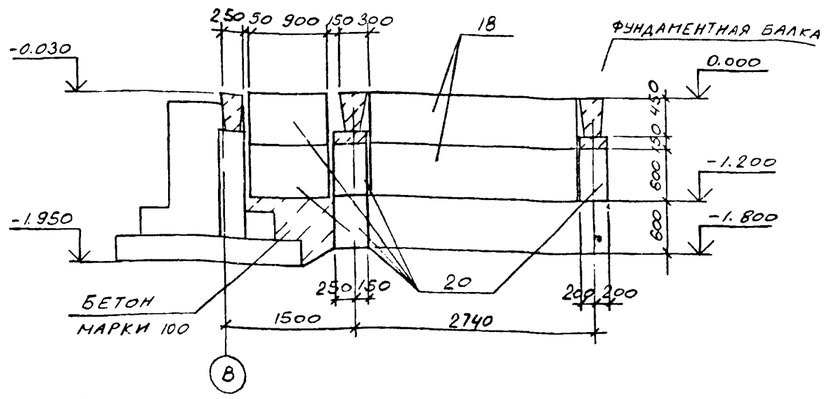

4-4

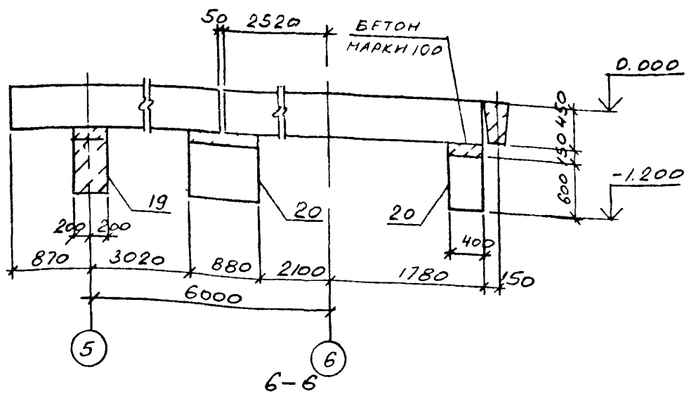

5-5

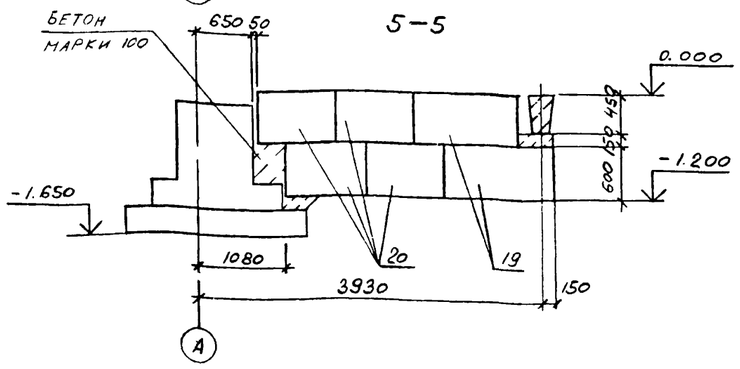

6-6

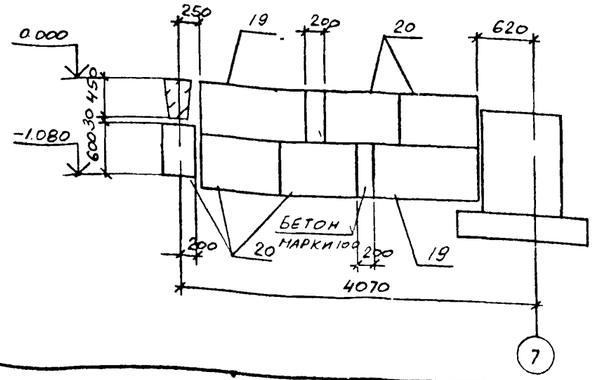

Спецификация к схеме расположения элементов фундаментов

Марка, поз.	Обозначение	Наименование	Кол.	Масса ед., кг.	Примечание
		Балки фундаментные			
1	1.415-1 в.ып. 1	ФБ6-1	8	1600	
2		ФБ6-2	8	1300	
3		ФБ6-3	2	1200	
4		ФБ6-4	6	1200	
5		ФБ6-5	2	1100	
6		ФБ6-13	2	1400	
		Фундаменты			
8	ТП 904-1-КЖ лист 8	ФМ1	1		
9		ФМ2	6		
10		ФМ3	4		
11		ФМ4	1		
12	лист 9	ФМ5	1		
13		ФМ6	1		
14		ФМ7	1		
15		ФМ8	1		
		Блоки фундаментные			
18	ГОСТ 13579-78	ФБС 24 4 6-Т	9	1300	
19		ФБС 12.4.6-Т	10	640	
20		ФБС 9.4.6-Т	44	470	

1. За условную отметку 0.000 принят уровень чистого пола первого этажа машинного зала
2. Характеристика грунтов, служащих основанием для фундаментов дана в пояснительной записке к типовому проекту
3. Фундаменты выполняются в типовой опалубке серии 1.412-1/77
4. Подготовку основания под фундаменты выполнять путем втрамбования в грунт щебня или гравия крупностью 40-60 мм.
5. На участках между торцами фундаментных балок выполнить набетонки из бетона марки 100, расход 1.7 м³.
6. Гидроизоляция под стены выполняется на отметках 0.000 и -0.030 из слоя цементного раствора состава 1:2, толщиной 30 мм.

ПРИВЯЗАН

ИНВ. №

9178/4

Инженер	Андреева	
Вед. инж.	Макарова	
Рук. гр.	Моргунов	
Нач. отд.	Саакьянц	
Гл. спец.	Бовриченко	
Н. контр.	Луценко	
ГИП	Остапенский	

ТП 904-1-62.86 -КЖ

КОМПРЕССОРНАЯ СТАНЦИЯ 5(4) КЦ-100А

СТАДИЯ	ЛИСТ	ЛИСТОВ
РП	5	

Схема расположения элементов фундаментов. (Начало) для 5 КЦ-100 а

ГОССТРОЙ СССР РОСТОВСКИЙ ПРОМСТРОЙНИИПРОЕКТ

8-8

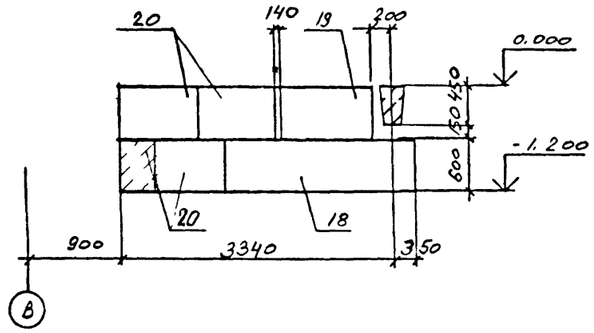

9-9

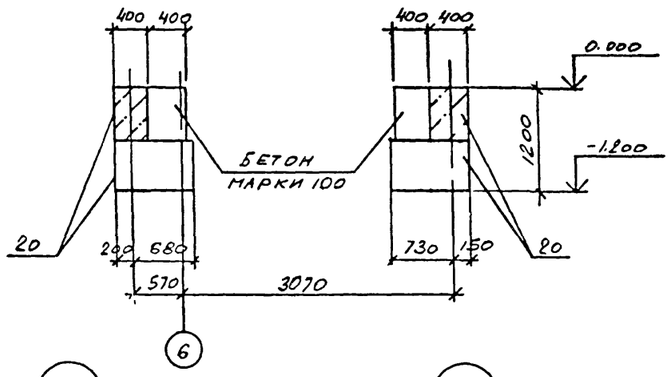

10-10

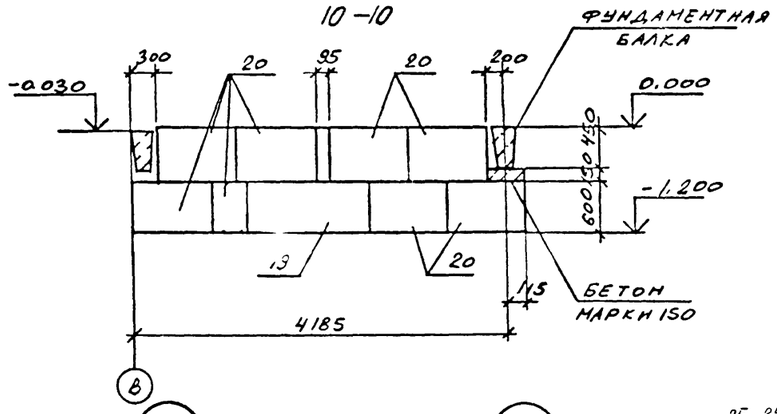

I

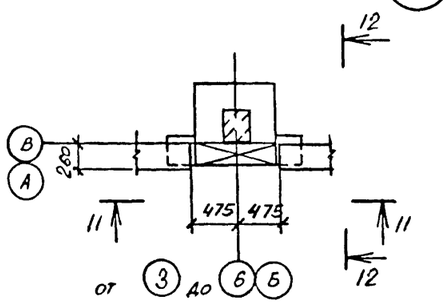

II

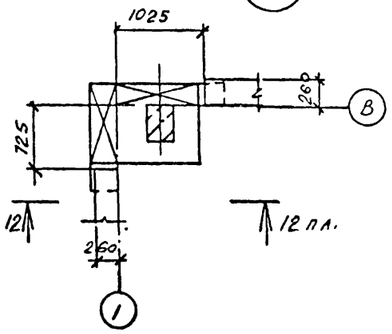

III

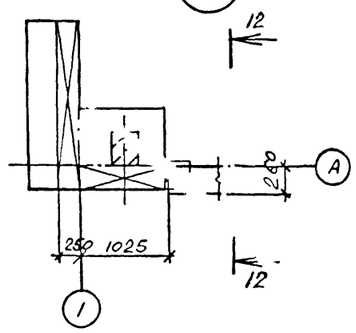

IV

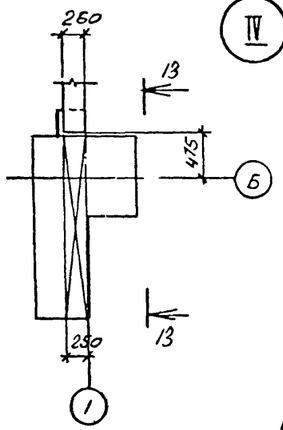

V

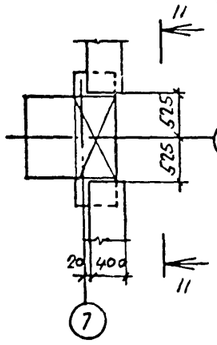

VI

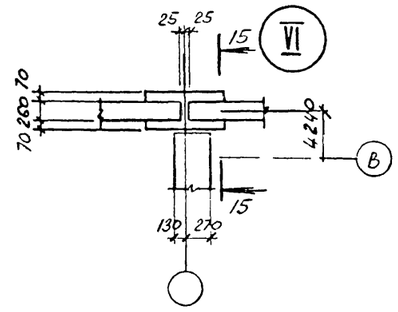

14-14

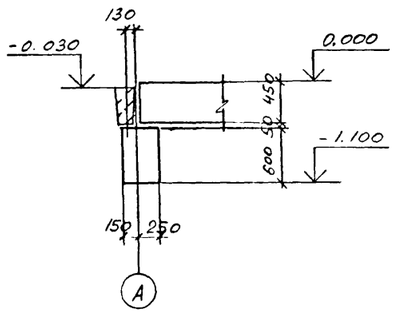

11-11

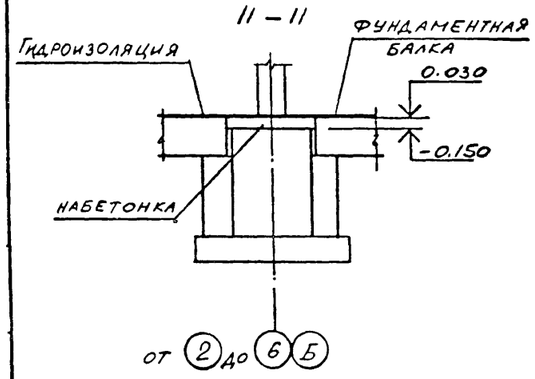

12-12

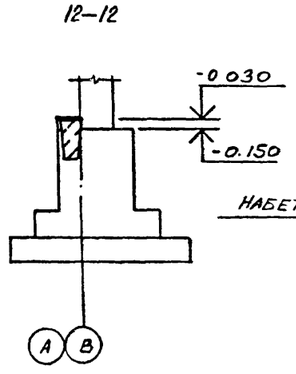

13-13

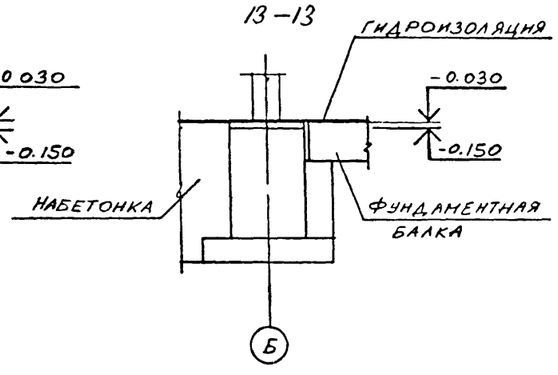

IX

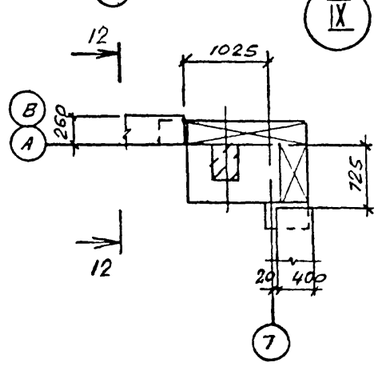

VII

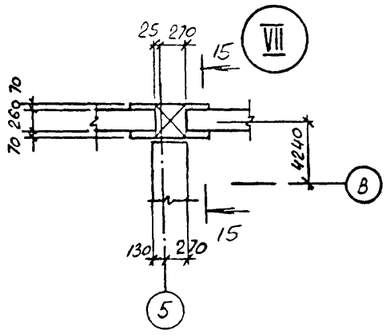

15-15

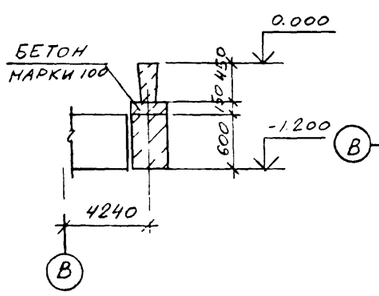

VIII

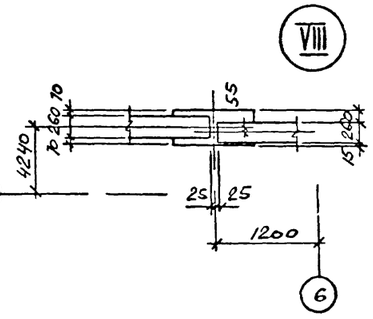

X

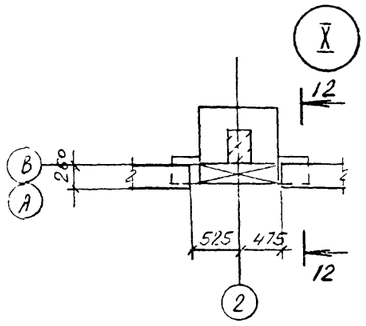

18

9178/4

ПРИВЯЗАН

ИНВ. №

ТП 904-1-62.86 -КЖ			
КОМПРЕССОРНАЯ СТАНЦИЯ 5(4) КЦ-100А			
	СТАДИЯ	ЛИСТ	ЛИСТОВ
	РП	6	
ИНЖЕНЕР Андреева			
ВЕД. ИНЖ. Макарова			
РУК. ГР. Моргунов			
НАЧ. ОСН. Саакьянц			
П. СПЕЦ. Боярченко			
Н. КОНТР. Луценко			
ГИП Осташевский			
Схема расположения элементов фундаментов. (Окончание) для 4КЦ-100А	ГОССТРОЙ СССР РОСТОВСКИЙ ПРОМСТРОЙНИИПРОЕКТ		

7-7

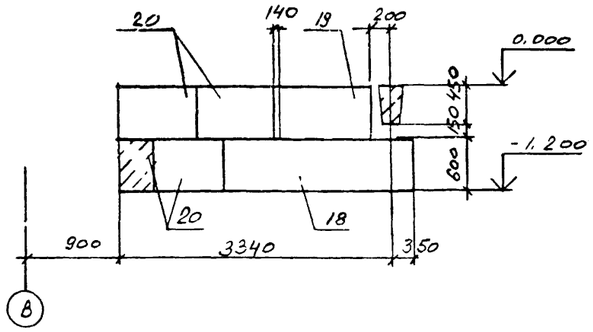

8-8

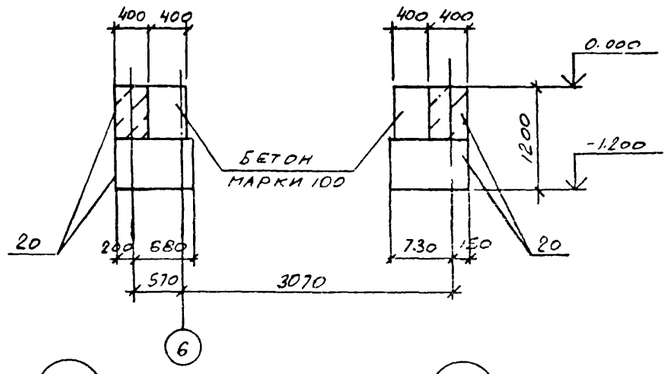

9-9

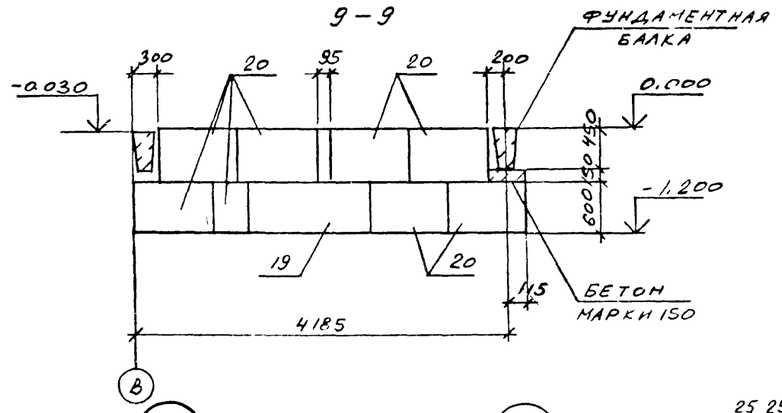

I

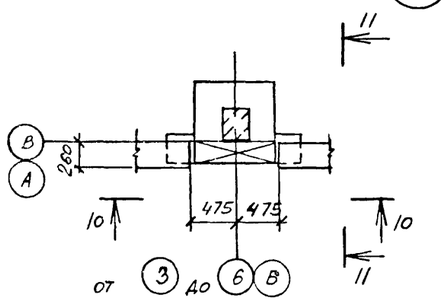

II

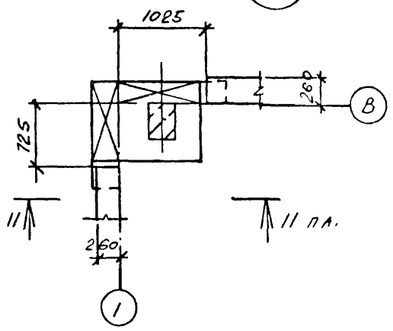

III

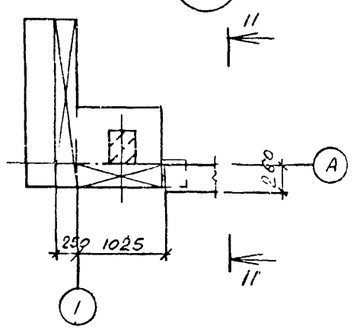

IV

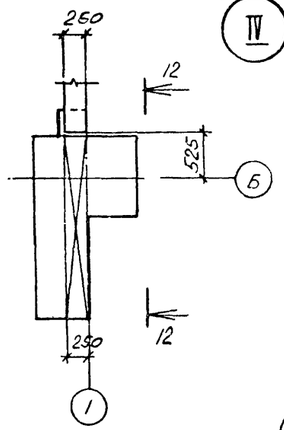

V

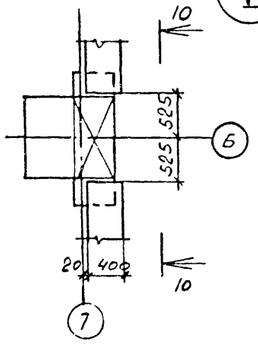

VI

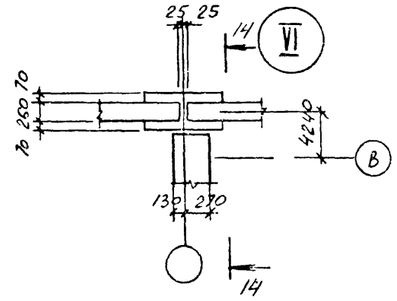

13-13

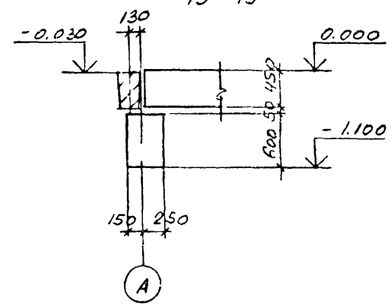

10-10

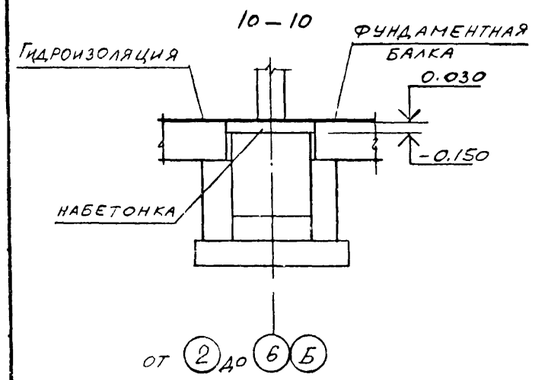

11-11

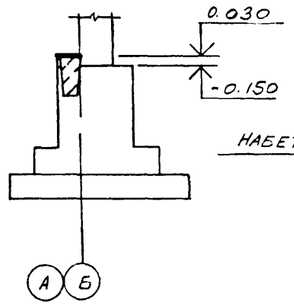

12-12

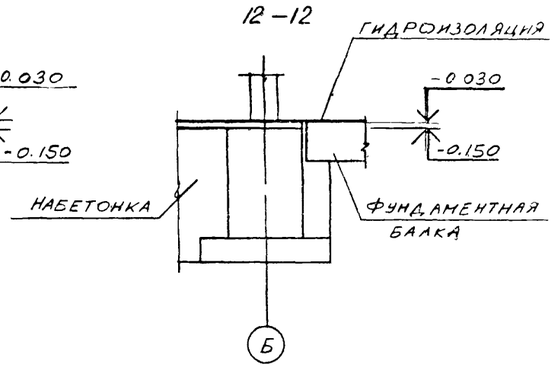

IX

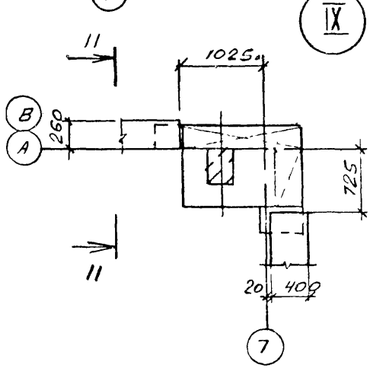

VII

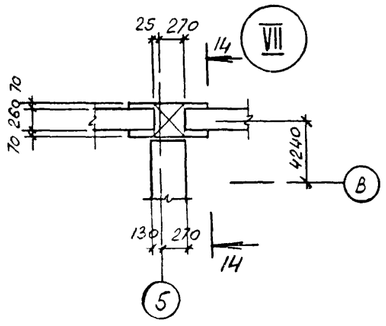

14-14

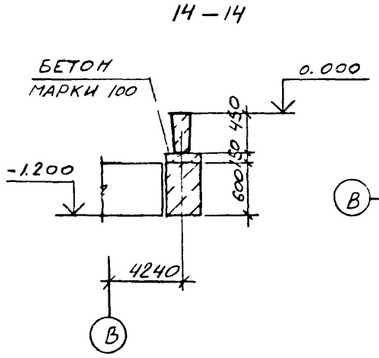

VIII

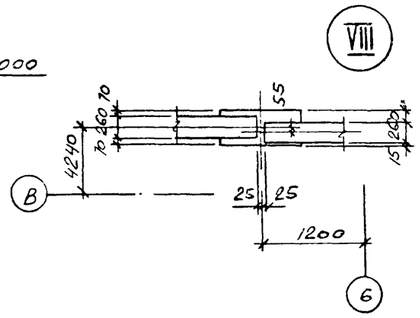

X

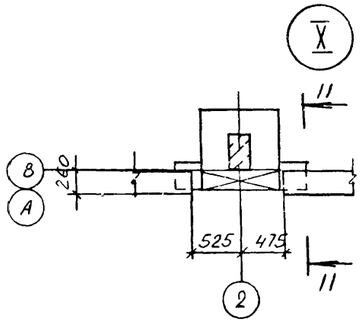

19

9178/4

ПРИВЯЗАН

ИНВ. №

			ТП 904-1-62.86 -КЖ
			КОМПРЕССОРНАЯ СТАНЦИЯ 5(4) КЦ-100А
			СТАДИЯ: РП; ЛИСТ: 7; ЛИСТОВ:
Инженер	Андреева		Схема расположения элементов фундаментов. (Окончание) для 5КЦ-100А
Вед. инж.	Макарова		ГОССТРОЙ СССР РОСТОВСКИЙ ПРОМСТРОЙНИИПРОЕКТ
Рук. гр.	Моргунов		
Нач. осп.	Саакьянц		
Гл. спец. т.	Боярченко		
Н. контр.	Луценко		
Гип	Осташевский		

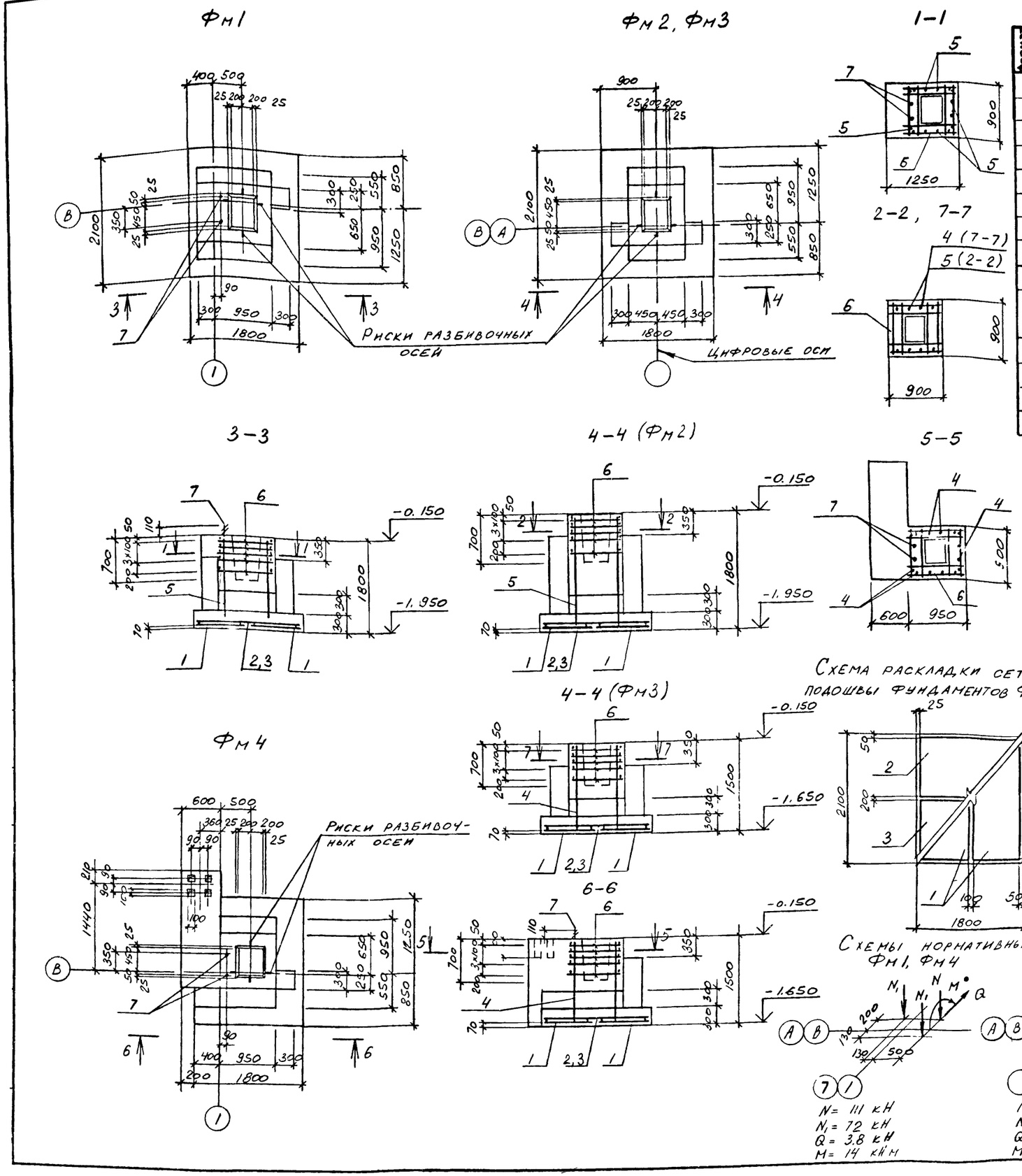

Спецификация к фундаментам Фм1-Фм4

Формат	Зона	Поз.	Обозначение	Наименование	Кол. на исполн. Фм1	Фм2	Фм3	Фм4		Примечание
				Сборочные единицы						
				Сетки арматурные						
		1	1.410-3 вып. 1	1С $\frac{10А III}{6А III}$ 85×205	2	2	2	2		
		2		1С $\frac{10А III}{6А II}$ 85×175	1	1	1	1		
		3		1С $\frac{10А III}{6А II}$ 105×175	1	1	1	1		
		4	1.410-3 вып. 1	1С $\frac{12А III}{6А III}$ 85×145			2	4		
		5.		1С $\frac{12А II}{6А II}$ 85×175	4	2				
		6	1.412-1/77 вып. 3	СА-8АI	5	5	5	5		
				Стандартные изделия						
		7		Болт 1.1 М24×800 / ВСт3кп2 ГОСТ 24379.1-80	2			2		3.42 кг
				Материалы						
				Бетон марки 150	3.1	2.6	2.3	3.8		м³

Ведомость расхода стали на элемент, кг

Марка элемента	Изделия арматурные									Общий расход
	Арматура класса								Всего	
	А-I				А-III					
	ГОСТ 5781-82									
	ф8			Итого	ф6	ф10	ф12	Итого		
Фм1	13.5			13.5	5.3	24.5	31.2	61.0	74.5	74.5
Фм2	13.5			13.5	4.1	24.5	15.6	44.2	57.7	57.7
Фм3	13.5			13.5	4.1	24.5	12.8	41.4	54.9	54.9
Фм4	13.5			13.5	5.3	24.5	25.6	55.4	68.9	68.9

Нагрузки на фундаменты даны по верхнему обрезу фундамента без учета нагрузок на пол, веса фундамента и грунта на его уступах.

20

9178/4

Инженер	Андреева
Вед. инж.	Макарова
Рук. гр.	Моргунов
Нач. осп-1	Саакьянц
Гл. спец. т.о.	Боярченко
Н. контр.	Луценко
ГИП	Осташевский

ПРИВЯЗАН

ИНВ №

ТП 904-1-62.86 -КЖ

КОМПРЕССОРНАЯ СТАНЦИЯ 5(4) КЦ-100А

Стадия	Лист	Листов
РП	8	

Фундаменты Фм1-Фм4.

ГОССТРОЙ СССР
РОСТОВСКИЙ ПРОМСТРОЙНИИПРОЕКТ

ФОРМАТ А2

Фм5

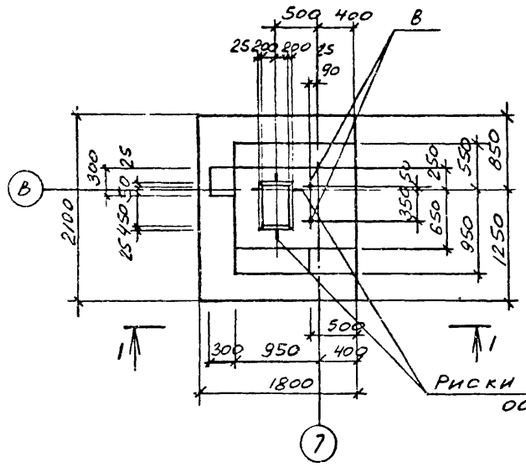

Фм7

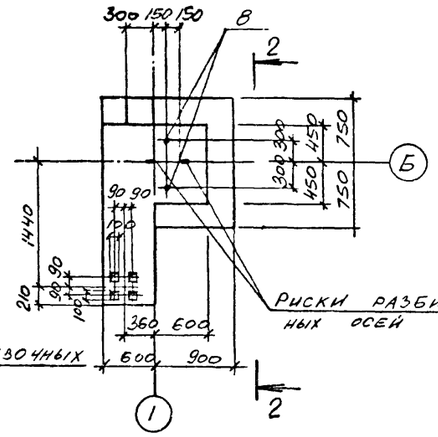

Фм8

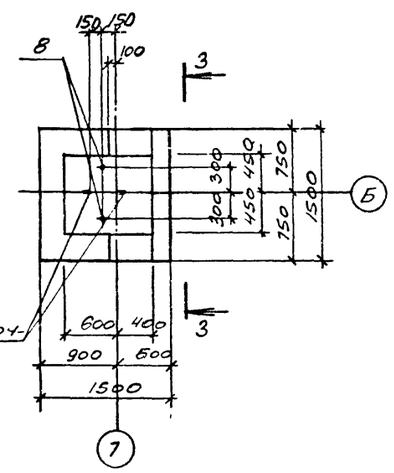

Риски разбивочных осей

1-1

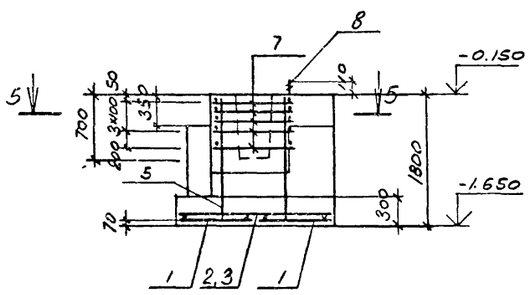

2-2

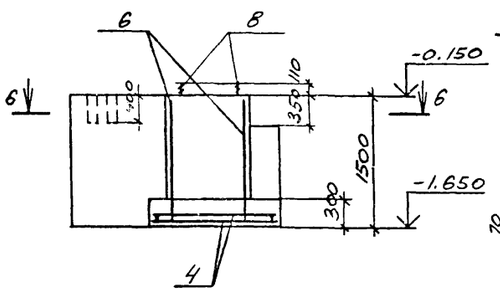

3-3

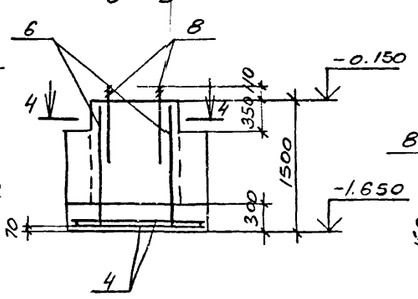

4-4

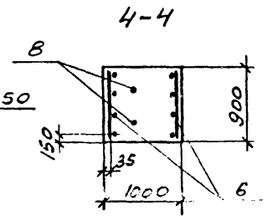

Спецификация к фундаментам Фм5-Фм8

Формат	Зона	Поз.	Обозначение	Наименование	Кол. на исполн. Фм5	Фм6	Фм7	Фм8	Примечание
				Сборочные единицы					
				Сетки арматурные					
		1	1.410-3 вып.1	1С 10АIII/6АII 85х205	2	2			
		2		1С 10АIII/6АII 85х175	1	1			
		3		1С 10АIII/6АII 105х175	1	1			
		4		1С 10АIII/6АII 145х145			2	2	
		5	1.410-3 вып.1	1С 12АIII/6АIII 85х175	4				
		6	1.410-3 вып.1	1С 12АIII/6АII 85х145		4	2	2	
		7	1.412-1/77 вып.3	СА-8АI	5	5			
				Стандартные изделия					
		8		Болт 1.1М24х800 ВСт3кп2 ГОСТ 24379.1-80	2	2	2	2	3.42 кг
				Материалы					
				Бетон марки 150	3,3	2.9	3.3	2.0	м³

Ведомость расхода стали на элемент, кг

Марка элемента	Изделия арматурные								Всего	Общий расход
	Арматура класса				A-I			A-III		
	ГОСТ 5781-82									
	ф8			Итого	ф6	ф10	ф12	Итого		
Фм5	13.5			13.5	5.3	24.5	31.2	61.0	74.5	74.5
Фм6	13.5			13,5	5.3	24.5	25.6	55.4	68.9	68.9
Фм7					3.2	14.4	12.8	30.4	30.4	30,4
Фм8					3.2	14.4	12.8	30.4	30.4	30,4

Фм6

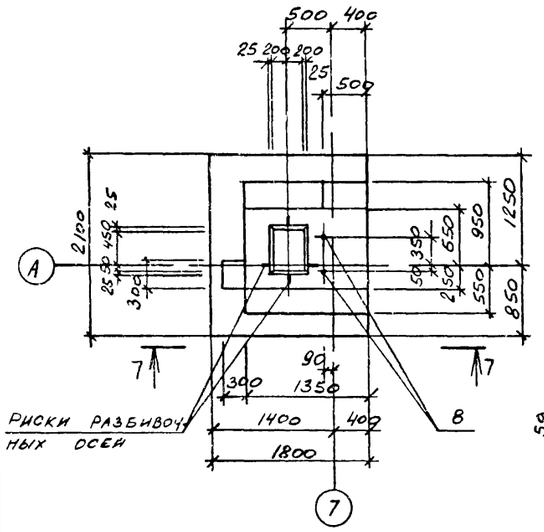

5-5

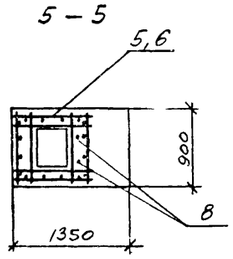

6-6

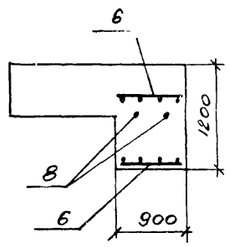

Схемы нормативных нагрузок

Фм5, Фм6

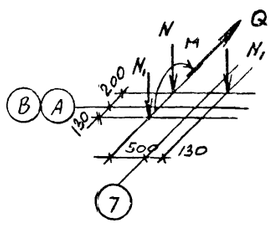

N = 111 кН
N1 = 72 кН
Q = 3.8 кН
M = 14 кН·м

Фм7, Фм8

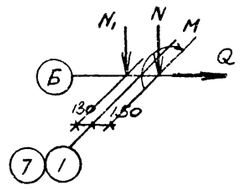

N = 15 кН
N1 = 144 кН
Q = 8 кН
M = 50 кН·м

Схема расположения сеток подошвы Фм7, Фм8

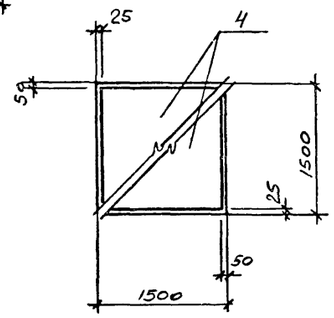

7-7

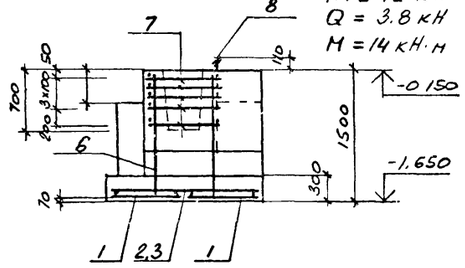

1. Нагрузки на фундаменты даны по верхнему обрезу фундамента без учета нагрузок на пол, веса фундамента и грунта на его уступах.
2. Схемы раскладки сеток подошвы фундаментов Фм5, Фм6 даны на листе 8.
3. При установке в опалубку вертикальных сеток подколонников верхние поперечные стержни сеток срезать.

Привязан

9178/4

Инв. №

ТП 904-1-62.86 -КЖ

Компрессорная станция 5(4) КЦ-100А

Инженер	Андреева			
Вед. инж.	Макарова			
Рук. гр.	Моргунов			
Нач. отд.	Салькынц			
Гл. спец.	Боярченко			
Н. контр.	Луценко			
Гип	Осташевский			

Стадия	Лист	Листов
РП	9	

Фундаменты Фм5-Фм8

Госстрой СССР Ростовский промстр...

ФОМ1

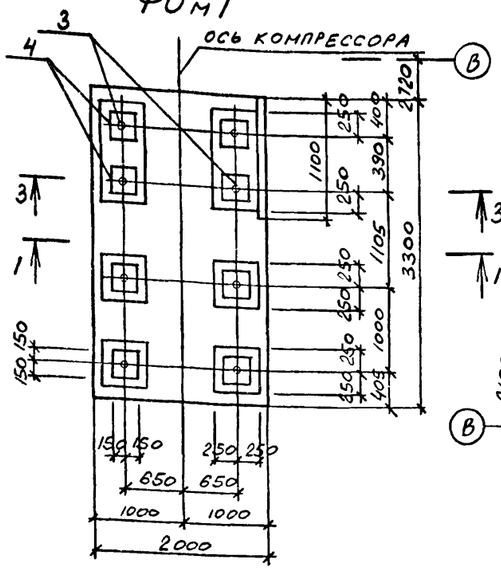

ФОМ2

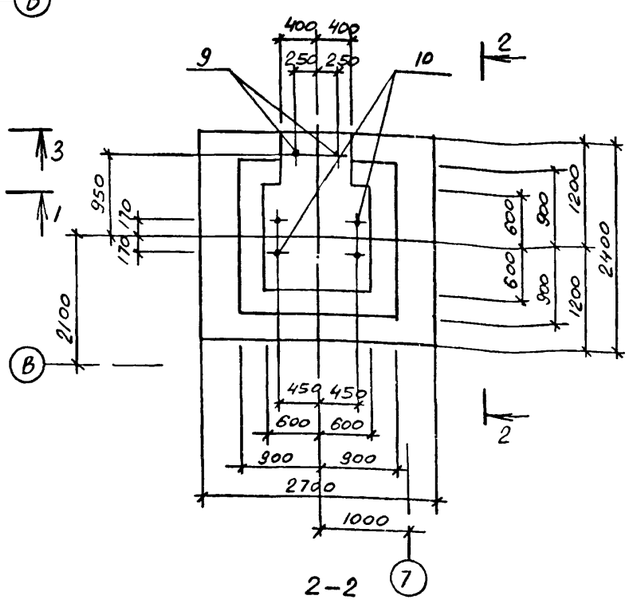

Схема нормативных нагрузок ФОМ2

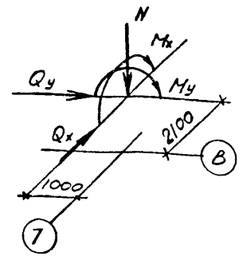

N = 33,5 кН
Mx = 13.7 кН·м
Qx = 2.0 кН
My = 61.8 кН·м
Qy = 8.8 кН

1–1

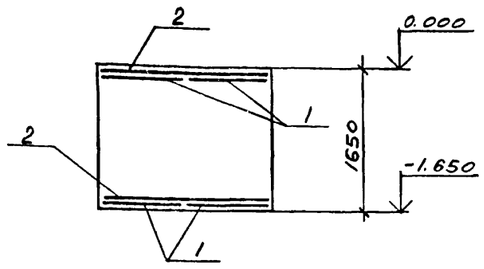

2–2

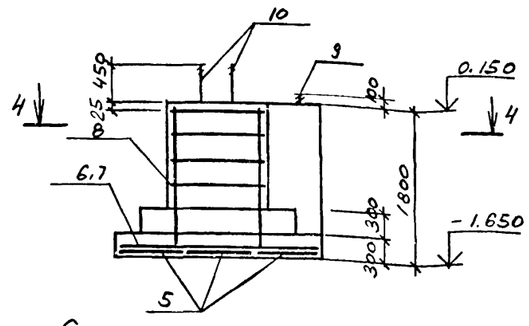

3–3

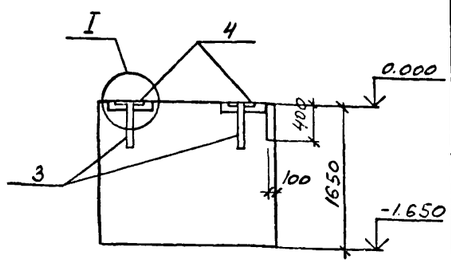

Схема расположения верхних и нижних сеток ФОМ1

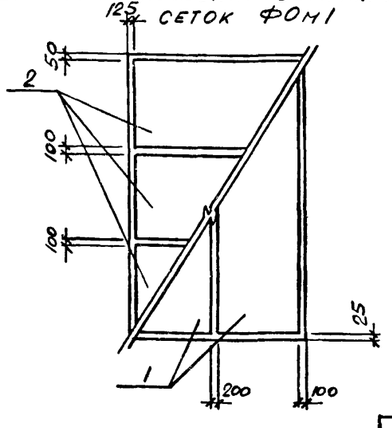

Схема расположения сеток подошвы ФОМ2

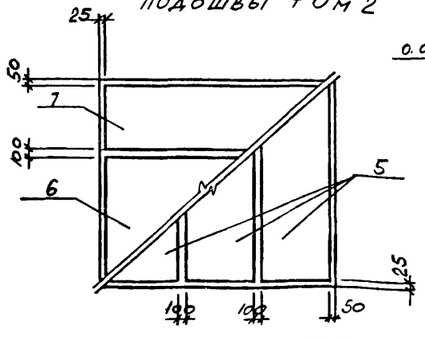

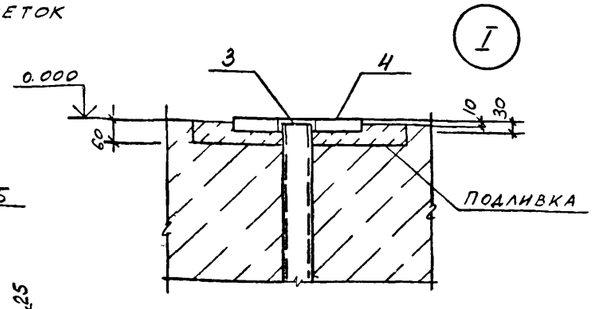

4–4

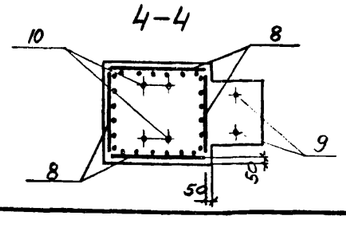

Ведомость расхода стали на элемент, кг

Марка элемента	Изделия арматурные: Арматура класса A-III ГОСТ 5781-82 ф6	ф10	ф12	ф16				итого	Всего	Изделия закладные: Прокат марки ВСт3кп2 ГОСТ 3262-75 труба 65×3,2	итого	Сталь 20 ГОСТ 19903-74* δ=4	δ=30	итого	ВСт3сп2 ТУ 36-2287-80 гн. проф. 80×80×3	итого	Всего	Общий расход
ФОМ1	8.6			202.0				210.6	210.6	17.6	17.6	2.4	159.6	172.0	5.6	5.6	195.2	405.8
ФОМ2	7.7	43.2	37.2					88.1	88.1									88.1

Спецификация к фундаментам ФОМ1, ФОМ2

Формат	Зона	Поз.	Обозначение	Наименование	Кол.	Примечание
				ФОМ1		
				Сборочные единицы		
				Сетки арматурные		
		1	1.410-3 вып.1	1С 16АIII/6АIII 85×325	4	
		2		1С 16АIII/6АII 105×175	6	
				Изделия закладные		
		3	ТП 904-1- -КЖИ-МН6	МН6	8	3,2 кг
		4	ТП 904-1- -КЖИ-МН7	МН7	8	7.0 кг
				Материалы		
				Бетон марки 300	10,8	
				ФОМ2		
				Сборочные единицы		
				Сетки арматурные		
		5	1.410-3 вып.1	1С 10АIII/6АIII 85×235	3	
		6		1С 10АIII/6АII 145×265	1	
		7		1С 10АIII/6АIII 85×265	1	
		8		1С 12АIII/6АII 105×175	4	
				Изделия стандартные		
		9		Болт 1.1 М12×400 ВСт3кп2 ГОСТ 24379.1-80	2	0.44 кг
		10		Болт 1.1 М30×1250 ВСт3кп2 ГОСТ 24379.1-80	4	8.15 кг
				Материалы		
				Бетон марки 150	5,3	

1. Нагрузки на фундамент ФОМ2 даны по верхнему обрезу фундамента.
2. Изделия закладные МН6, МН7 устанавливать с выверкой по уровню. Отклонение от горизонтального положения не более 0.3 мм на длине 1000 мм.
3. В фундаменте ФОМ1 подливку производить бетоном марки 300 с заполнителем крупностью зерен до 10 мм.
4. Перед укладкой подливки поверхность бетона очистить от пыли и грязи и промыть водой, обеспечив плотное сцепление подливки с бетоном.

Привязан

Инв. №

9178/4

Инженер	Андреева	
Вед.инж.	Макарова	
Рук.гр.	Моргунов	
Нач.отд.	Саакьянц	
Гл.спец.	Бойрченко	
Н.контр.	Луценко	
ГИП	Осташевский	

ТП 904-1-62.86 -КЖ

КОМПРЕССОРНАЯ СТАНЦИЯ 8(4) КЦ-100А

Стадия	Лист	Листов
РП	10	

Фундаменты под оборудование ФОМ1, ФОМ2.

Госстрой СССР
РОСТОВСКИЙ ПРОМСТРОЙНИИПРОЕКТ

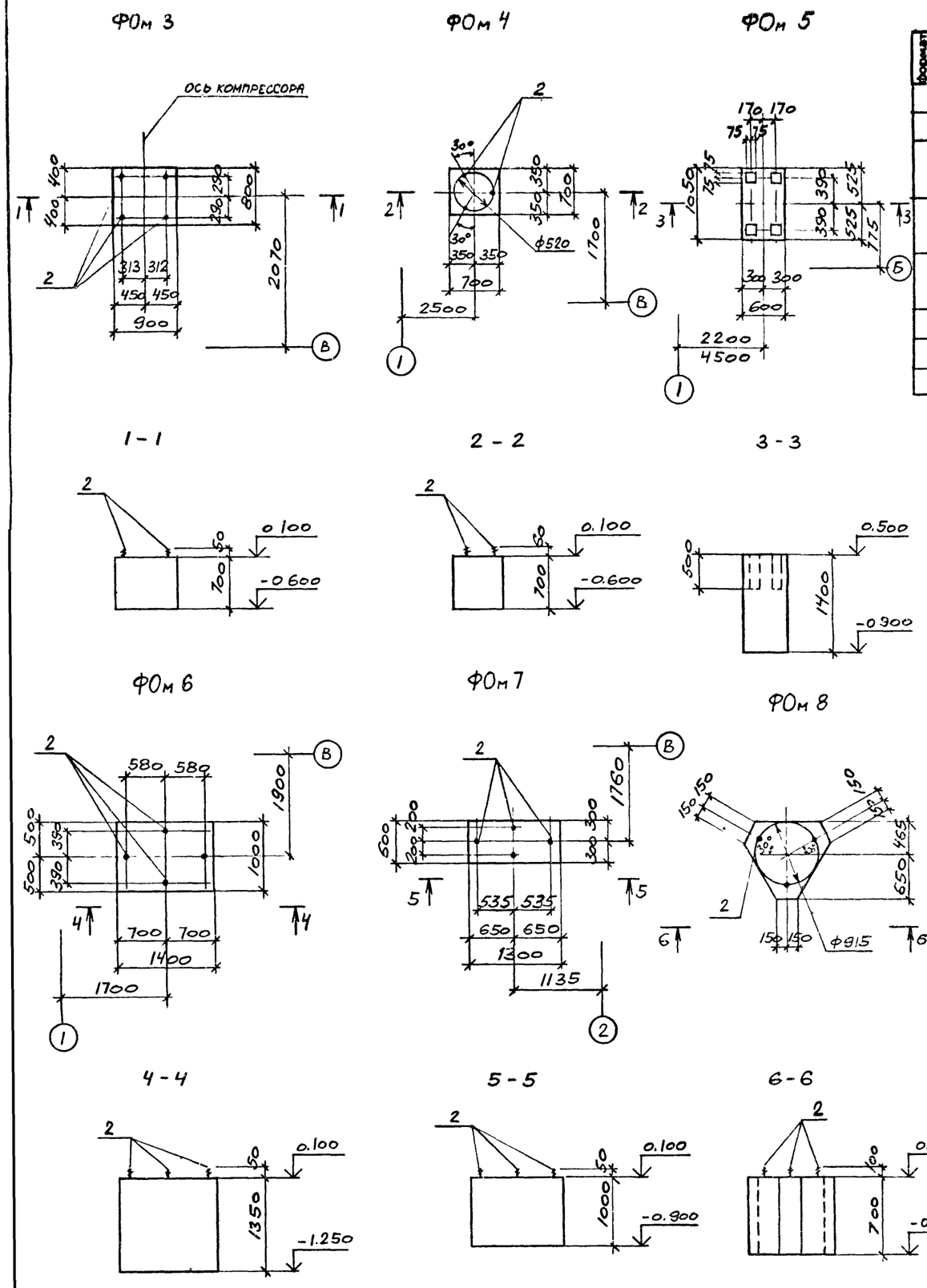

Спецификация к фундаментам под оборудование Фом 3 - Фом 12

Формат	Зона	Поз.	Обозначение	Наименование	Кол. на исполн.													Примечание
				Сборочные единицы														
				Изделия стандартные														
		1		Болт 5М12×250 / ВСТ3КП2 ГОСТ24379 1-80							4							0.27 кг
		2		Болт 5М16×300 / ВСТ3КП2 ГОСТ24379 1-80	4	3		4	4	3								0.59 кг
		3		Болт 11М16×500 / ВСТ3КП2 ГОСТ24379 1-80								2	2	2				0.97 кг
				Материалы														
				Бетон марки 150	0.50	0.34	0.84	1.89	0.78	0.70	0.18	0.14	0.19	0.14				м³
					Фом 3	Фом 4	Фом 5	Фом 6	Фом 7	Фом 8	Фом 9	Фом 10	Фом 11	Фом 12				

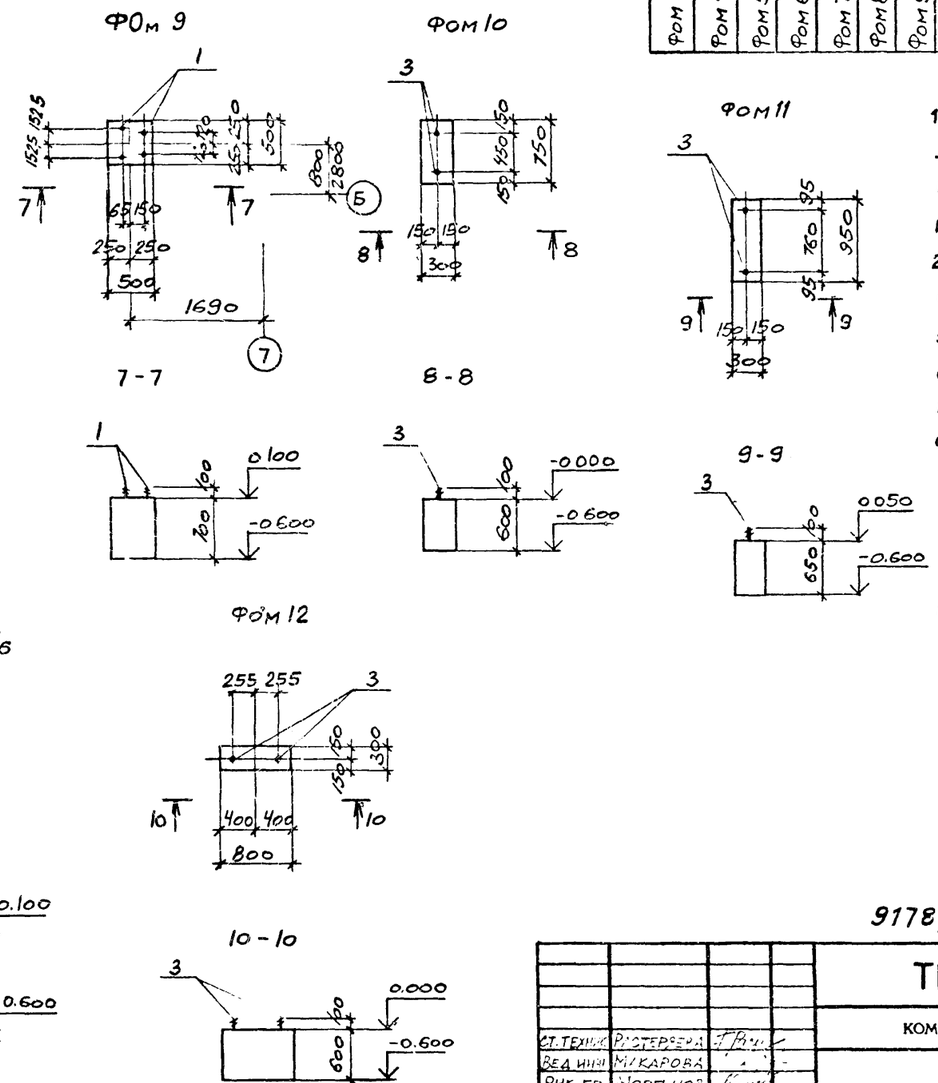

1 Подготовку основания под монолитные фундаменты выполнять путем втромбования в грунт щебня или гравия крупностью 40-60 мм.

2. Болты тип 5 установить в готовые фундаменты в просверленные скважины, закрепив с помощью эпоксидного клея, согласно инструкции по креплению технологического оборудования фундаментными болтами СН471-75.

3 Привязку фундаментов Фом 8, Фом 10, Фом 11, Фом 12 к разбивочным осям смотрите на листе 12 для 4кц-100А и на листе 13 для 5кц-100А.

23

9178/4

ПРИВЯЗАН

ИНВ. №

Ст. техник	Растерзева		
Вед. инж.	Макарова		
Рук. гр.	Моргунов		
Нач. отд.	Саакьянц		
Гл. спец. т.	Бояченко		
Н. контр.	Луценко		
ГИП	[illegible]		

ТП 904-1-62.86 -КЖ

КОМПРЕССОРНАЯ СТАНЦИЯ 5(4) КЦ-100А

Стадия	Лист	Листов
РП	11	

Фундаменты под оборудование Фом 3 - Фом 12

ГОССТРОЙ СССР РОСТОВСКИЙ ПРОМСТРОЙНИИПРОЕКТ

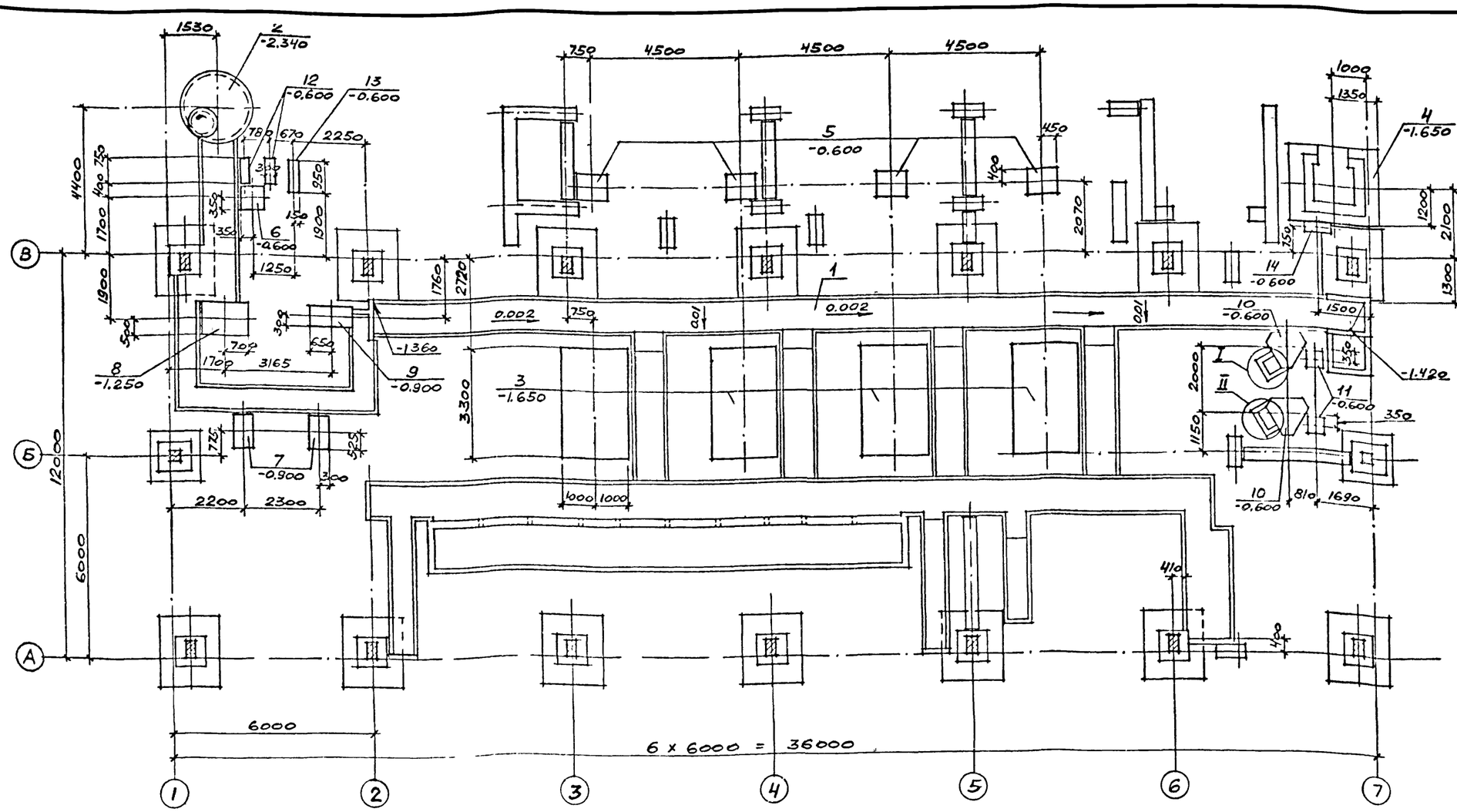

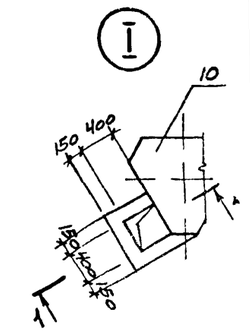

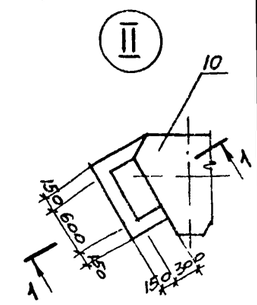

1-1

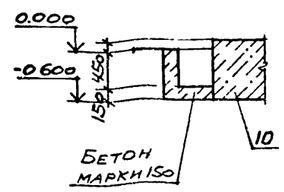

Спецификация к схеме расположения подземных конструкций

Марка, поз.	Обозначение	Наименование	Кол.	Масса ед., кг.	Примечание
1	ТП904-1- -КЖ лист 14	Канал КН1	1		
2	лист 14	Колодец К1	1		
		Фундаменты под оборудование			
3	ТП904-1- -КЖ лист 10	ФОм1	4		
4	лист 10	ФОм2	1		
5		ФОм3	4		
6		ФОм4	1		
7		ФОм5	2		
8	лист 11	ФОм6	1		
9		ФОм7	1		
10		ФОм8	2		
11		ФОм9	2		
12		ФОм10	2		
13		ФОм11	1		
14		ФОм12	1		
		Материалы			
		Бетон марки 150	0,4		м³

1. Схема расположения фундаментов под каркас здания и фундаментных балок дана на листе 4
2. Подготовку основания под монолитные элементы подземных конструкций выполнять путем втрамбования в грунт щебня или гравия крупностью 40-60мм, под сборные железобетонные - из песка толщиной 100мм.
3. Обратную засыпку пазух у стенок канала допускается производить после монтажа плит перекрытия канала непучинистым грунтом с послойным трамбованием через 200-300 мм.
4. Наружные поверхности стен сборных железобетонных конструкций, находящиеся в грунте, обмазать за 2 раза горячим битумом марки БН 70/30 (ГОСТ 6617-76*) по холодной битумной грунтовке.
5. На схеме расположения подземных конструкций даны отметки низа конструкций.
6. В канале, расположенном в осях 2-7-В, предусмотреть уклон из цементно-песчаного раствора марки 150 с отметками, указанными на схеме.

24

ПРИВЯЗАН

ИНВ. №

9178/4

ТП 904-1-62.86 -КЖ

КОМПРЕССОРНАЯ СТАНЦИЯ 5(4) КЦ-100А

Провер.	Макарова		
Вед. инж.	Горская		
Рук. гр.	Моргунов		
Нач. отд.	Саакьянц		
Гл. спец.	Боярченко		
Н. контр.	Луценко		
ГИП	Осташевский		

СТАДИЯ	ЛИСТ	ЛИСТОВ
РП	12	

Схема расположения подземных конструкций для 4КЦ-100А

ГОССТРОЙ СССР РОСТОВСКИЙ ПРОМСТРОЙНИИПРОЕКТ

ФОРМАТ А2

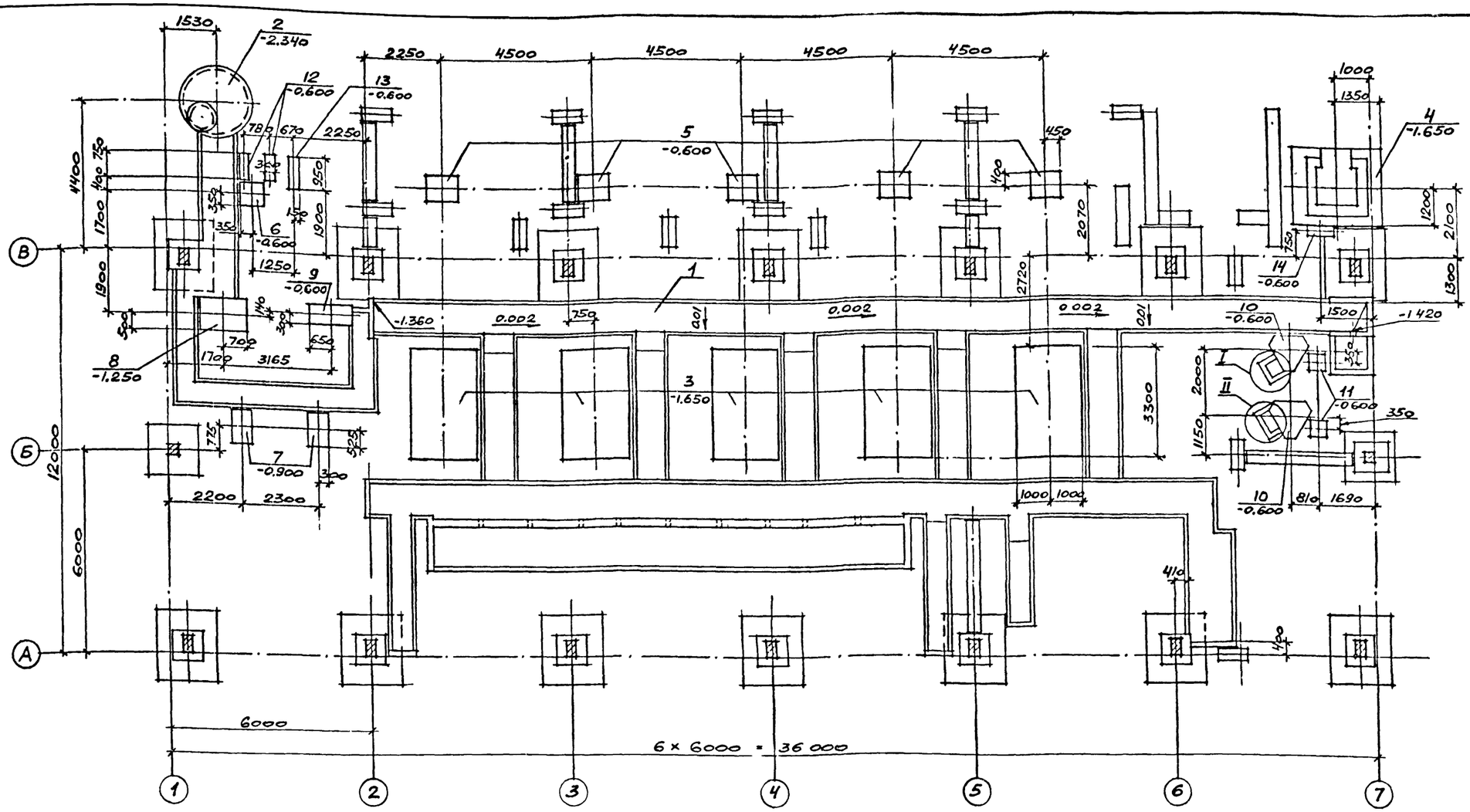

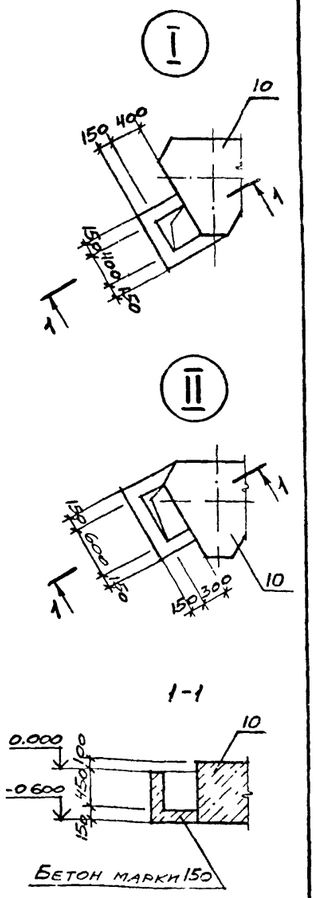

Спецификация к схеме расположения подземных конструкций

Марка, поз.	Обозначение	Наименование	Кол.	Масса ед., кг.	Примечание
1	ТП 904-1- -КЖ лист 15	Канал КН1	1		
2	лист 15	Колодец К1	1		
		Фундаменты под оборудование			
3	лист 10	ФОм 1	5		
4	лист 10	ФОм 2	1		
5	лист 11	ФОм 3	5		
6		ФОм 4	1		
7		ФОм 5	2		
8		ФОм 6	1		
9		ФОм 7	1		
10		ФОм 8	2		
11		ФОм 9	2		
12		ФОм 10	2		
13		ФОм 11	1		
14		ФОм 12	1		
		Материалы			
		Бетон марки 150	0,4		м³

1. Схема расположения фундаментов под каркас здания и фундаментных балок дана на листе 5
2. Подготовку основания под монолитные элементы подземных конструкций выполнять путем втрамбования в грунт щебня или гравия крупностью 40-60мм; под сборные железобетонные — из песка толщиной 100мм.
3. Обратную засыпку пазух у стенок канала допускается производить после монтажа плит перекрытия канала непучинистым грунтом с послойным трамбованием через 200-300мм
4. Наружные поверхности стен сборных железобетонных конструкций, находящиеся в грунте, обмазать за 2 раза горячим битумом марки БН 70/30 (Гост 6617-76*) по холодной битумной грунтовке.
5. На схеме расположения подземных конструкций даны отметки низа конструкций.
6. В канале, расположенном между осями 2-7-В, предусмотреть уклон из цементно-песчаного раствора марки 150 с отметками, указанными на схеме.

25

Привязан			
Инв. №			

9178/4

ТП 904-1-62.86 -КЖ

Компрессорная станция 5(4) КЦ-100А

Провер.	Макарова		
Вед. инж.	Горская		
Рук. гр.	Моргунов		
Нач. отд.	Саакьянц		
Гл. спец.	Боярченко		
Н. контр.	Луценко		
ГИП	Осташевский		

Стадия	Лист	Листов
РП	1.3	

Схема расположения подземных конструкций для 5КЦ-100А

Госстрой СССР Ростовский Промстройниипроект

Формат А2

Спецификация к схемам расположения элементов и плит перекрытия канала КН1 и колодца К1.

Марка, поз.	Обозначение	Наименование	Кол.	Масса ед., кг.	Примечание
		Схема 1			
		Лотки			
1	3.006.1-2/82 вып 1-1	Л7д-5	2	350	
2	ТП904-1- -КЖИ-Л5д-8-2	Л7д-5-1	2	350	
3	3.006.1-2/82 вып. 1-1	Л9д-5	20	650	
4	ТП904-1- -КЖИ-Л5д-8-2	Л9д-5-1	12	650	
5	-Л5д-8-1	Л9д-5-2	3	650	
6		Л9д-5-3	3	650	
7	-Л9д-5-4	Л9д-5-4	2	650	
8		Л9д-5-5	2	650	
9	-Л5д-8-1	Л9д-5-6	1	650	
10		Л9д-5-7	2	650	
11	-Л5д-8-2	Л9д-5-8	4	650	
12	-Л9д-5-4	Л9д-5-9	1	650	
13	3.006.1-2/82 вып. 1-1	Л5д-8	11	280	
14	ТП904-1- -КЖИ-Л5д-8-1	Л5д-8-1	1	280	
15	-Л5д-8-2	Л5д-8-2	3	280	
16	-Л5д-8-3	Л5д-8-3	1	280	
17	-Л5д-8-1	Л5д-8-4	5	280	
18	-Л27д-3-1	Л27д-3-1	19	1100	
19	-Л8д-5-1	Л8д-5-1	7	500	
20	-Л12д-3-1	Л12д-3-1	4	600	
21	3.006.1-2/82 вып. 1-1	Л3д-8	3	190	
		Перемычки			
24	ГОСТ 948-84	3ПР13-37	9	85	
		Опорные подушки			
26	3.006.1-2/82 вып. 1-2	ОП1	16	10	
27		ОП2	15	13	
28		ОП3	5	40	
		Участки монолитные			
30	ТП904-1- -КЖ лист	Ум1	1		
31		Ум2	1		
32		Ум3	1		
33		Ум4	1		
35	лист	Ум5-а	1		
36		Ум5-б	1		
37		Ум5-в	1		
38		Ум5-г	1		
39	лист	Ум6	1		
40		Ум7	1		
41	лист	Ум8	1		
42		Ум9	1		
43	лист	Ум10	1		
44		Ум11	1		

Марка, поз.	Обозначение	Наименование	Кол.	Масса ед., кг.	Примечание
		Балка монолитная			
47	ТП904-1- -КЖ лист	Бм1	1		
		Уголок Б-50×50×5 ГОСТ 8509-72* / ВСт3кп2 ГОСТ 535-79*			
49		ℓ=990	2	3.7	
50		ℓ=450	1	1.7	
51		ℓ=640	3	2.4	
52		ℓ=150	8	0,6	
53		ℓ=200	2	0,8	
54		ℓ=350	44	1,3	
		Уголок Б-100×100×7 ГОСТ 8509-72* / ВСт3пс6-1ТУ14-1-3023-80			
70		ℓ=120	9	1.3	
55	1.400-15 вып. 1	Изделие закладное МН102-3	2	0.6	
56		То же МН107-3	1	1.2	
		Материалы			
		Бетон марки 100	1.02		м³
57		ф6АI ГОСТ 5781-82	17	0.22	м
		Схема 2			
		Плиты			
58	ТП904-1- -КЖИ-П1	П1	2	300	
59	-П2	П2	8	400	
60	3.006.1-2/82 вып. 1-2	П7д-5	4	150	
61		П5д-8б-1	16	100	
62	ТП904-1- -КЖИ-П5д-8б-1	П7д-5б-1	68	150	
63		П14д-3б-1	8	310	
64		П10д-5б-1	23	190	
66	ТП904-1- -КЖИ-МС4	Изделие соединительное МС4	1	60,5	
		Уголок Б-80×80×6 ГОСТ 8509-72* / ВСт3пс6-1ТУ14-1-3023-80			
67		ℓ=1160	5	8.5	
68		ℓ=780	6	5.7	
		Схема 3			
73		Плита днища КЦД20	1	1470	
74		Кольцо стеновое КЦ-20-6	2	980	
75	3 900-3 вып 7	То же КЦ-20-6а	1	730	
76		Плита перекрытия КЦП1-20-1	1	1280	
77		Кольцо опорное КЦО-1	1	50	
78	ГОСТ 3634-79	Люк легкий „Л"	1	70	
79	ТП904-1- -КЖИ-МС3	Изделие соединительное МС3	1	10,3	

Схема расположения элементов колодца К1.
Схема 3.

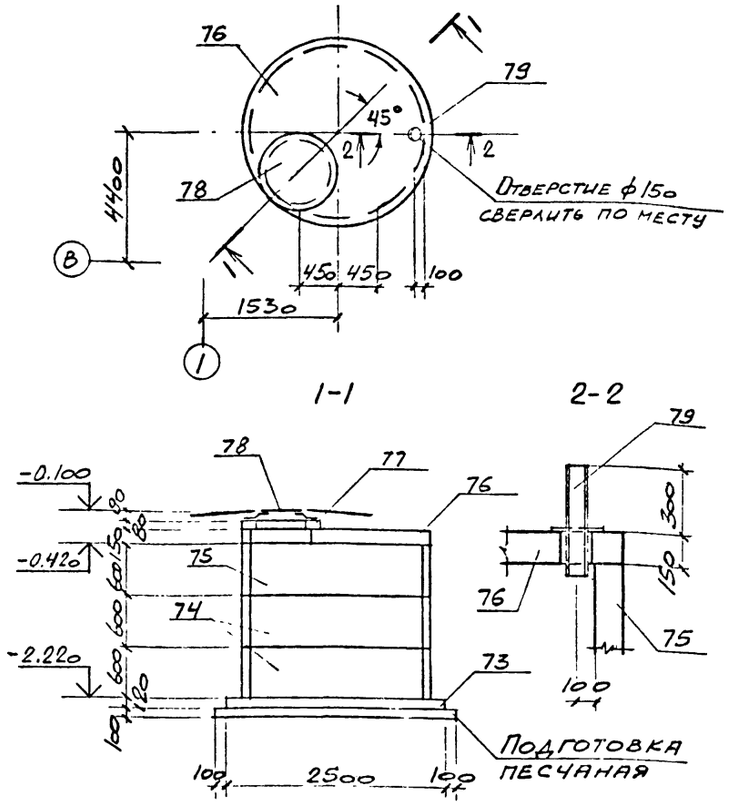

1. Заделку отверстий в колодце К1 после прокладки труб и отмостку вокруг люка „Л" выполнить по деталям типового проекта 901-09-11.84 альбом 2 для сухих грунтов.

2. Внутренние поверхности колодца К1 покрыть мастикой на основе эпоксидной смолы ЭД-16 (ГОСТ 10587-76*) с отвердителем.

26

9178/4

Ст. инж.	Толмачева	
Вед. инж.	Макарова	
Рук. гр.	Моргунов	
Нач. ОСП-1	Саакьянц	
Гл. спец.	Боярченко	
Н. контр.	Луценко	
ГИП	Осташевский	

ПРИВЯЗАН

ИНВ. №

ТП 904-1-62.86-КЖ

КОМПРЕССОРНАЯ СТАНЦИЯ 5(4) КЦ-100А

СТАДИЯ	ЛИСТ	ЛИСТОВ
РП	14	

Схемы расположения элементов и плит перекрытия канала КН1 и колодца К1 (начало) для 4КЦ-100А

ГОССТРОЙ СССР
РОСТОВСКИЙ ПРОМСТРОЙНИИПРОЕКТ

Спецификация к схемам расположения элементов и плит перекрытия канала КН1 и колодца К1.

Марка, поз.	Обозначение	Наименование	Кол.	Масса ед., кг.	Примечание
		Схема 1			
		Лотки			
1	3.006.1-2/82 вып. 1-1	Л7д-5	2	350	
2	ТП904-1- -КЖИ-Л5д-8-2	Л7д-5-1	2	350	
3	3.006.1-2/82 вып. 1-1	Л9д-5	23	650	
4	ТП904-1- -КЖИ-Л5д-8-2	Л9д-5-1	13	650	
5	-Л5д-8-1	Л9д-5-2	3	650	
6		Л9д-5-3	3	650	
7	-Л9д-5-4	Л9д-5-4	2	650	
8		Л9д-5-5	2	650	
9	-Л5д-8-1	Л9д-5-7	2	650	
11	-Л5д-8-2	Л9д-5-8	4	650	
12	-Л9д-5-4	Л9д-5-9	1	650	
13	3.006.1-2/82 вып. 1-1	Л5д-8	11	280	
14	ТП904-1- -КЖИ- Л5д-8-1	Л5д-8-1	1	280	
15	-Л5д-8-2	Л5д-8-2	3	280	
16	-Л5д-8-3	Л5д-8-3	1	280	
17	-Л5д-8-1	Л5д-8-4	5	280	
18	-Л27д-3-1	Л27д-3-1	19	1100	
19	-Л8д-5-1	Л8д-5-1	7	500	
20	-Л12д-3-1	Л12д-3-1	4	600	
21	3.006.1-2/82 вып. 1-1	Л3д-8	3	190	
		Перемычки			
24	ГОСТ 948-84	3ПБ13-37	9	85	
		Опорные подушки			
26		ОП1	20	10	
27	3.006.1-2/82 вып. 1-2	ОП2	15	13	
28		ОП3	6	40	
		Участки монолитные			
30	ТП904-1- -КЖ	Ум1	1		
31	лист	Ум2	1		
32		Ум3	1		
33		Ум4	1		
34		Ум5	1		
35	лист	Ум5-а	1		
36		Ум5-б	1		
37		Ум5-в	1		
38		Ум5-г	1		
39	лист	Ум6	1		
40		Ум7	1		
41	лист	Ум8	1		
42		Ум9	1		
43	лист	Ум10	1		
44		Ум11	1		

Марка, поз.	Обозначение	Наименование	Кол.	Масса ед., кг.	Примечание
		Балка монолитная			
47	ТП904-1- -КЖ лист	Бм1	1		
		Уголок Б-50×50×5 ГОСТ 8509-72* / ВСт3кп2 ГОСТ 535-79*			
49		ℓ=990	2	3.7	
50		ℓ=450	1	1.7	
51		ℓ=640	3	2.4	
52		ℓ=150	10	0.6	
53		ℓ=200	1	0.8	
54		ℓ=350	44	1.3	
		Уголок Б-100×100×7 ГОСТ 8509-72* / ВСт3пс6-1ТУ14-1-3023-80*			
70		ℓ=120	9	1.3	
55	1.400-15 вып. 1	Изделие закладное МН102-3	2	0.6	
56		То же МН107-3	1	1.2	
		Материал			
		Бетон марки 100	1,03		м³
57		ф6А-I ГОСТ 5781-82	17	0.22	м
		Схема 2			
		Плиты			
58	ТП904-1- -КЖИ- П1	П1	2	300	
59	-П2	П2	8	400	
60	3.006.1-2/82 вып 1-2	П7д-5	4	150	
61		П5д-8б-1	16	100	
62	ТП904-1- -КЖИ-П5д-8б-1	П7д-5б-1	71	150	
63		П14д-3б-1	10	310	
64		П10д-5б-1	23	190	
66	ТП904-1- -КЖИ-МС4	Изделие соединительное МС4	1	60,5	
		Уголок Б-80×80×6 ГОСТ 8509-72* / ВСт3пс6-1ТУ14-1-3023-80			
67		ℓ=1160	6	8.5	
68		ℓ=780	6	5.7	
		Схема 3			
73		Плита днища КЦД20	1	1470	
74		Кольцо стеновое КЦ-20-6	2	980	
75	3.900-3 вып. 7	То же КЦ-20-6а	1	730	
76		Плита перекрытия КЦП1-20-1	1	1280	
77		Кольцо опорное КЦО-1	1	50	
78	ГОСТ 3634-79	Люк легкий „Л"	1	70	
79	ТП904-1- -КЖИ-МС3	Изделие соединительное МС3	1	10.4	

Схема расположения элементов колодца К1

Схема 3.

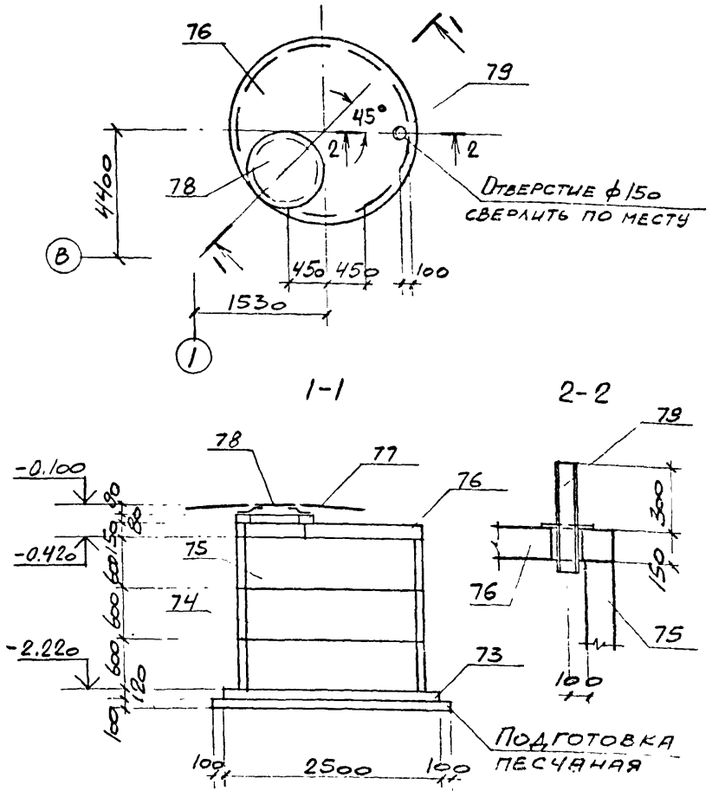

1. Заделку отверстий в колодце К1 после прокладки труб и отмостку вокруг люка „Л" выполнить по деталям типового проекта 901-09-11.84 альбом 2 для сухих грунтов

2. Внутренние поверхности колодца К1 покрыть мастикой на основе эпоксидной смолы ЭД-16 (ГОСТ 10587-76*) с отвердителем.

27

9178/4

Ст.инж.	[illegible]	[illegible]	
Вед.инж.	[illegible]	[illegible]	
Рук.гр.	Моргун[illegible]	[illegible]	
Гл.спец.	[illegible]	[illegible]	
Н.контр.	[illegible]	[illegible]	
ГИП	[illegible]	[illegible]	

ПРИВЯЗАН

ИНВ. №

ТП 904-1-62.86 -КЖ

КОМПРЕССОРНАЯ СТАНЦИЯ 5(4) КЦ-100А

СТАДИЯ	ЛИСТ	ЛИСТОВ
РП	15	

Схемы расположения элементов и плит перекрытия канала КН1 и колодца К1. (Начало) для 5КЦ-100А

ГОССТРОЙ СССР
РОСТОВСКИЙ ПРОМСТРОЙНИИПРОЕКТ

Схема расположения элементов канала КН1. Схема 1.

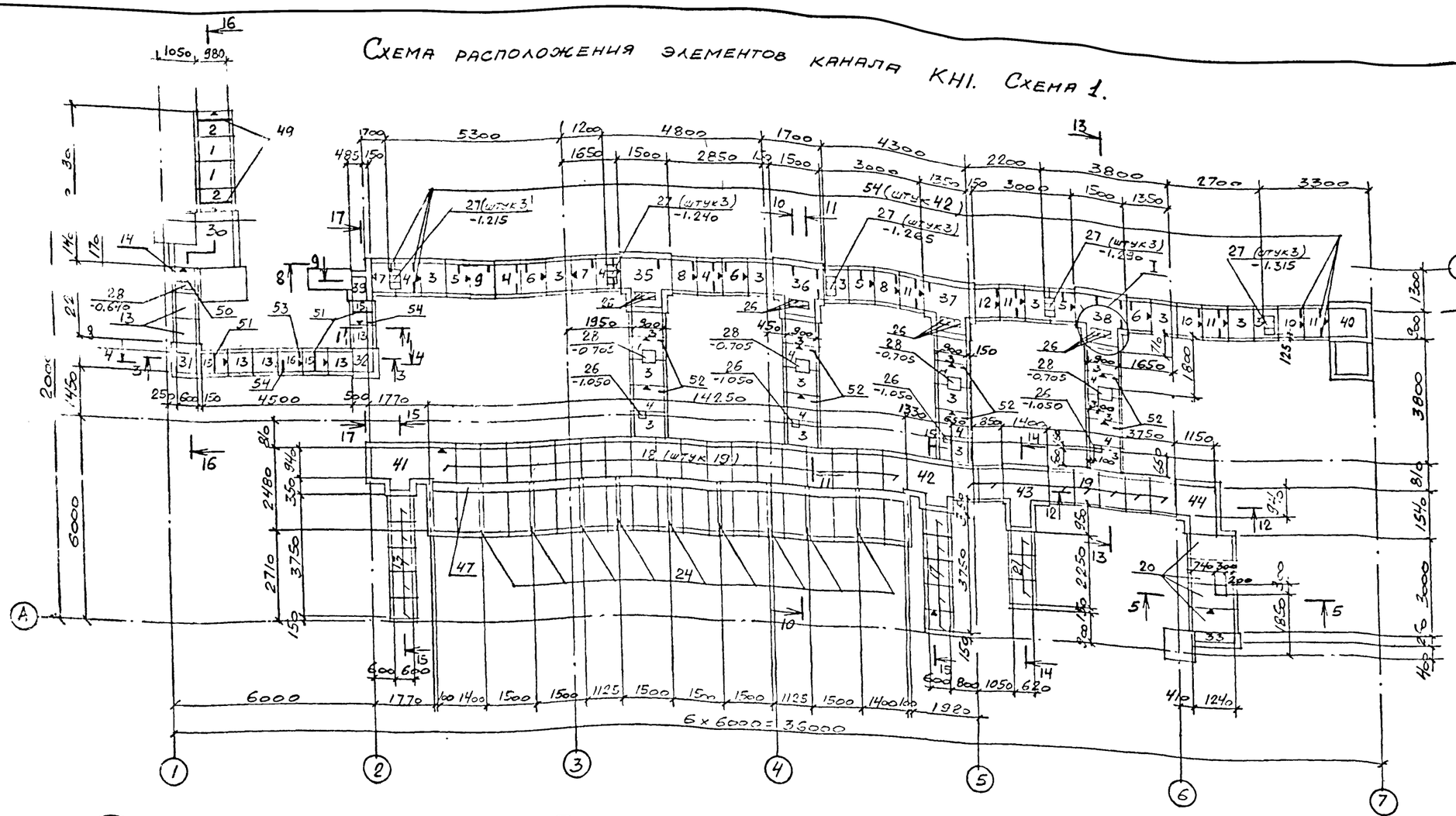

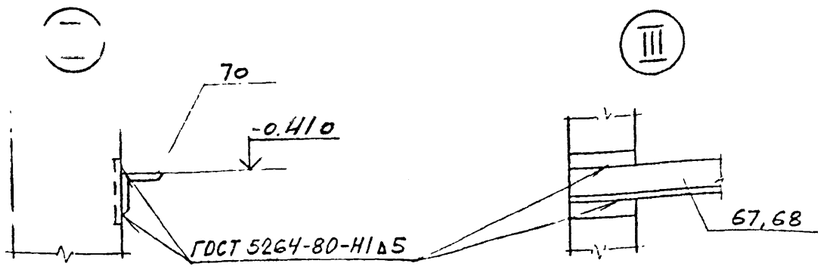

1-1

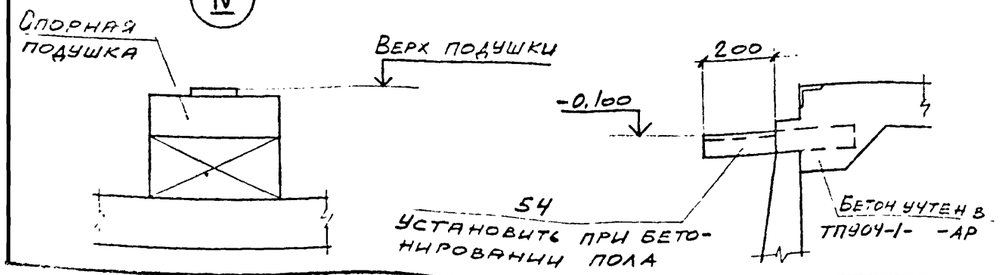

1. Временная распределенная нагрузка на полы и плиты канала – $P^н$=10,0 кПа.
2. Знак ▼ дан для ориентации при монтаже.
3. Подготовку основания под сборную часть канала КН1 выполнить песчаную толщиной 100мм, а под монолитные участки путем втрамбования в грунт щебня или гравия крупностью 40-60 мм.
4. На схеме расположения указана отметка верха опорных подушек.
5. Привязки и отметки поз. 49-54 и отверстий смотрите на соответствующих видах.

Условные обозначения.

-Бетон марки 100 смотрите в спецификации на схему 1.

28

9178/4

ПРИВЯЗАН

ИНВ. №

ТП 904-1-62.86 -КЖ

КОМПРЕССОРНАЯ СТАНЦИЯ 5(4) КЦ-100А

Вед. инж.	Толмачева			СТАДИЯ	ПИСТ	ПИСТОВ
Рук. гр.	Моргунов			РП	16	
Нач. ОСП	Саакьянц					
Гл. спец. т.	Боярченко					
Н. контр.	Луценко			Схемы расположения элементов и плит перекрытия канала КН1 и колодца К1. (Продолжение)	Госстрой СССР Ростовский промстройниипроект	
ГИП	Остшевский					

Схема расположения элементов канала КН1. Схема 1.

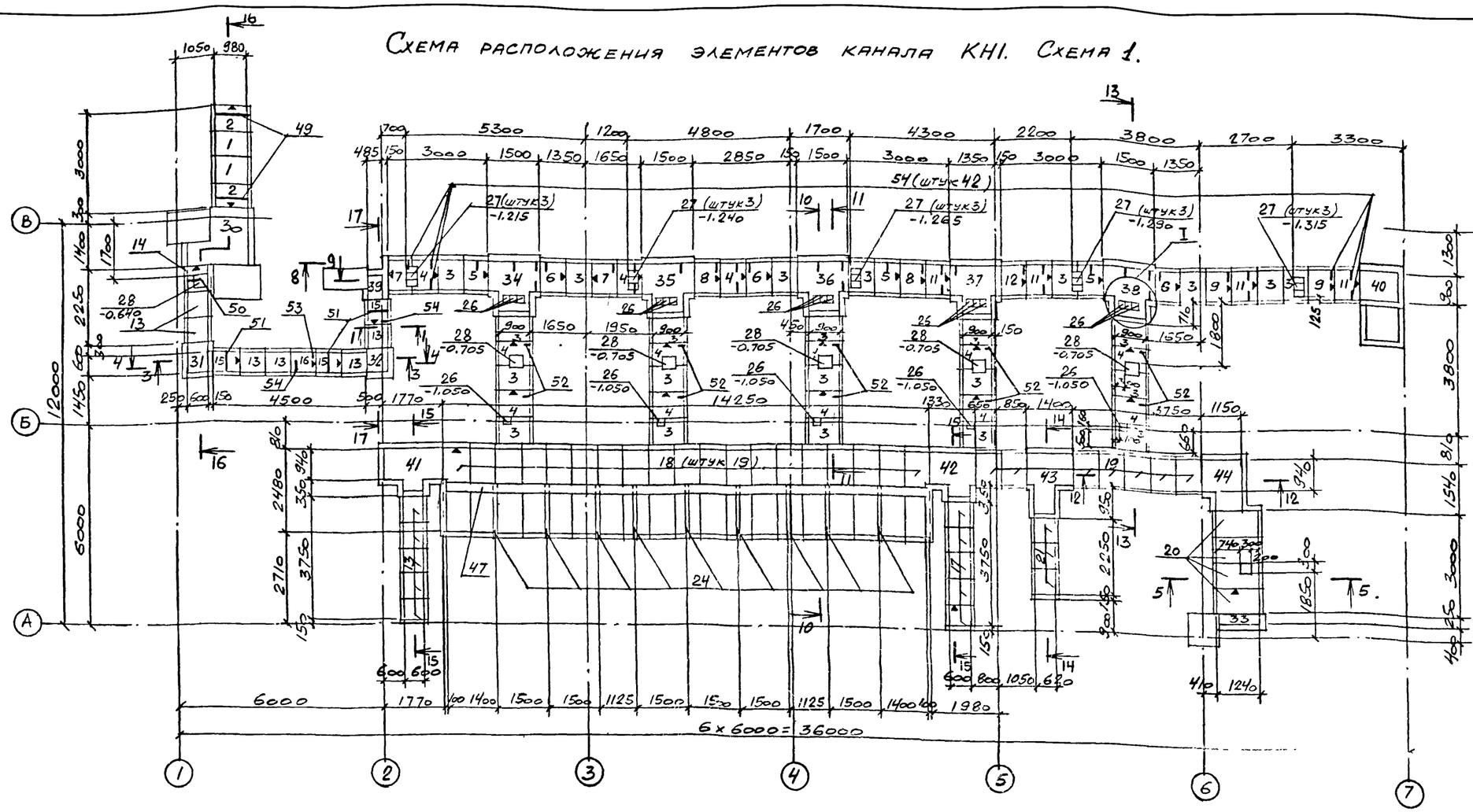

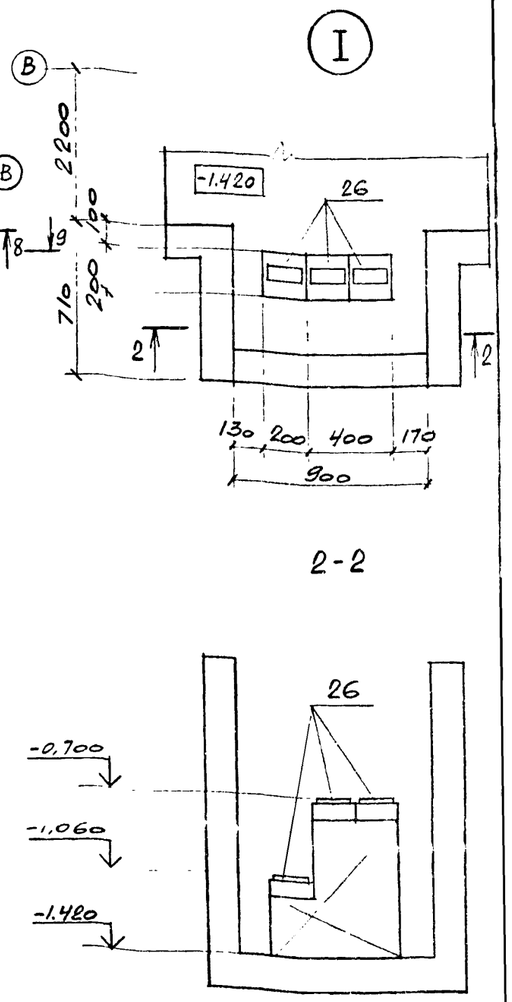

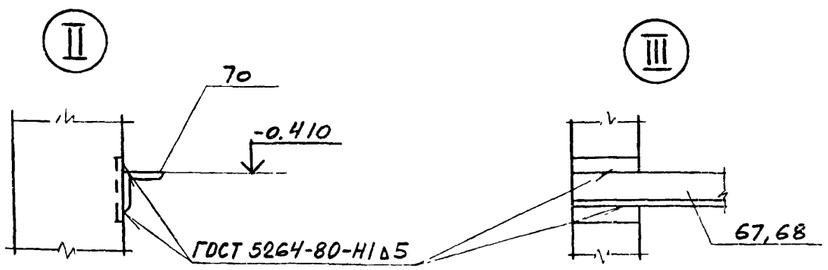

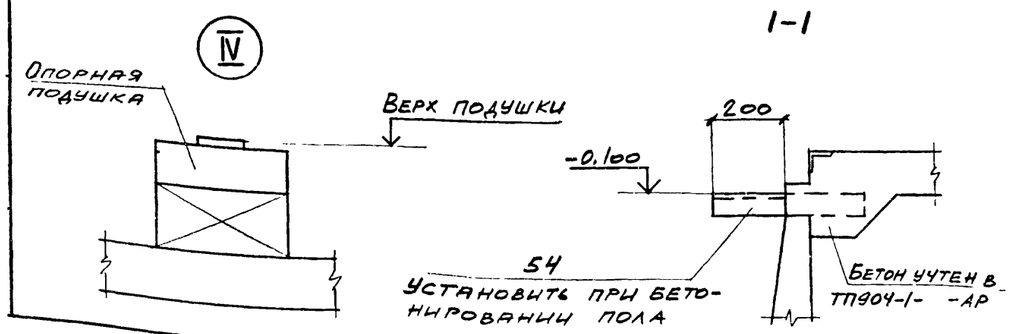

1. Временная распределенная нагрузка на полы и плиты канала – $p^н$=10,0 кПа
2. Знак ▼ дан для ориентации при монтаже.
3. Подготовку основания под сборную часть канала КН1 выполнить песчаную толщиной 100мм, а под монолитные участки путем втрамбования в грунт щебня или гравия крупностью 40-60 мм.
4. На схеме расположения указана отметка верха опорных подушек.
5. Привязки и отметки поз. 49-54 и отверстий смотрите на соответствующих видах.

Условные обозначения.

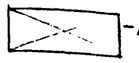

-Бетон марки 100 смотрите в спецификации на схему 1.

29

9178/4

Ст. инж.	Толмачева		
Вед. инж.	Макарова		
Рук. гр.	Моргунов		
Нач. ОСП	Саакьянц		
Гл. спец. т.	Боярченко		
Н. контр.	Луценко		
ГИП	Станкевич		

ПРИВЯЗАН

ИНВ №

ТП 904-1-62.86-КЖ

КОМПРЕССОРНАЯ СТАНЦИЯ 5(4) КЦ-100А

СТАДИЯ	ЛИСТ	ЛИСТОВ
РП	17	

Схемы расположения элементов и плит перекрытия канала КН1 и колодца К1. (Продолжение) для 5КЦ-100А

ГОССТРОЙ СССР РОСТОВСКИЙ ПРОМСТРОЙНИИПРОЕКТ

Схема расположения плит перекрытия канала КН1. Схема 2.

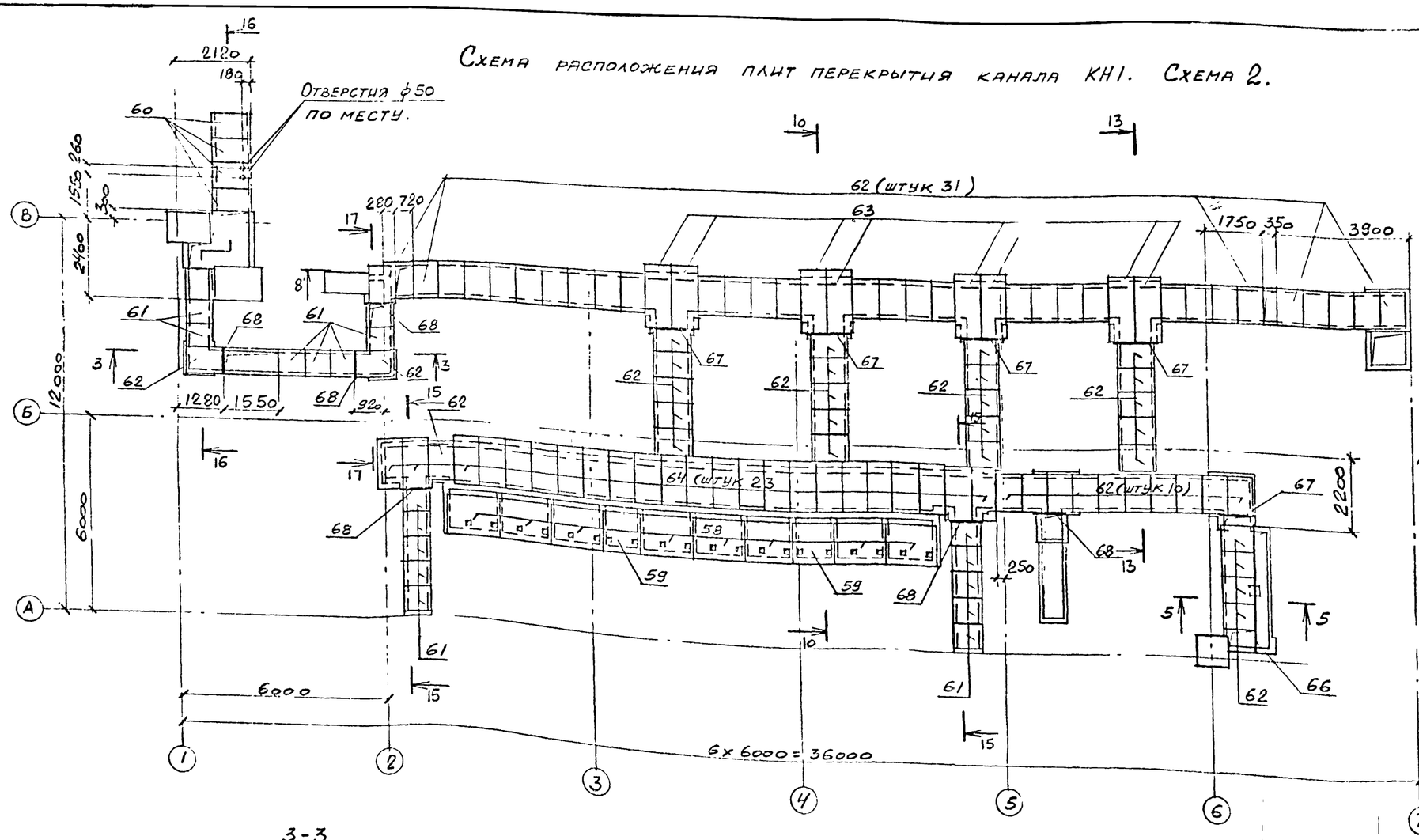

5-5

7-7

3-3

4-4

6-6

30

9178/4

ПРИВЯЗАН

ИНВ. №

ТП 904-1-62.86 -КЖ

КОМПРЕССОРНАЯ СТАНЦИЯ 8(4) КЦ-100А

СТАДИЯ	ЛИСТ	ЛИСТОВ
РП	18	

Ст. инж.	Толмачева	
Вед. инж.	Макарова	
Рук. гр.	Моргунов	
Нач. ОСП	Саакьянц	
Гл. спец.	Хобоярченко	
Н. контр.	Луценко	
ГИП	Осташевский	

Схемы расположения элементов и плит перекрытия канала КН1 и колодца К1 (Продолжение) для 4КЦ-100А

ГОССТРОЙ СССР
РОСТОВСКИЙ ПРОМСТРОЙНИИПРОЕКТ

Схема расположения плит перекрытия канала КН1. Схема 2.

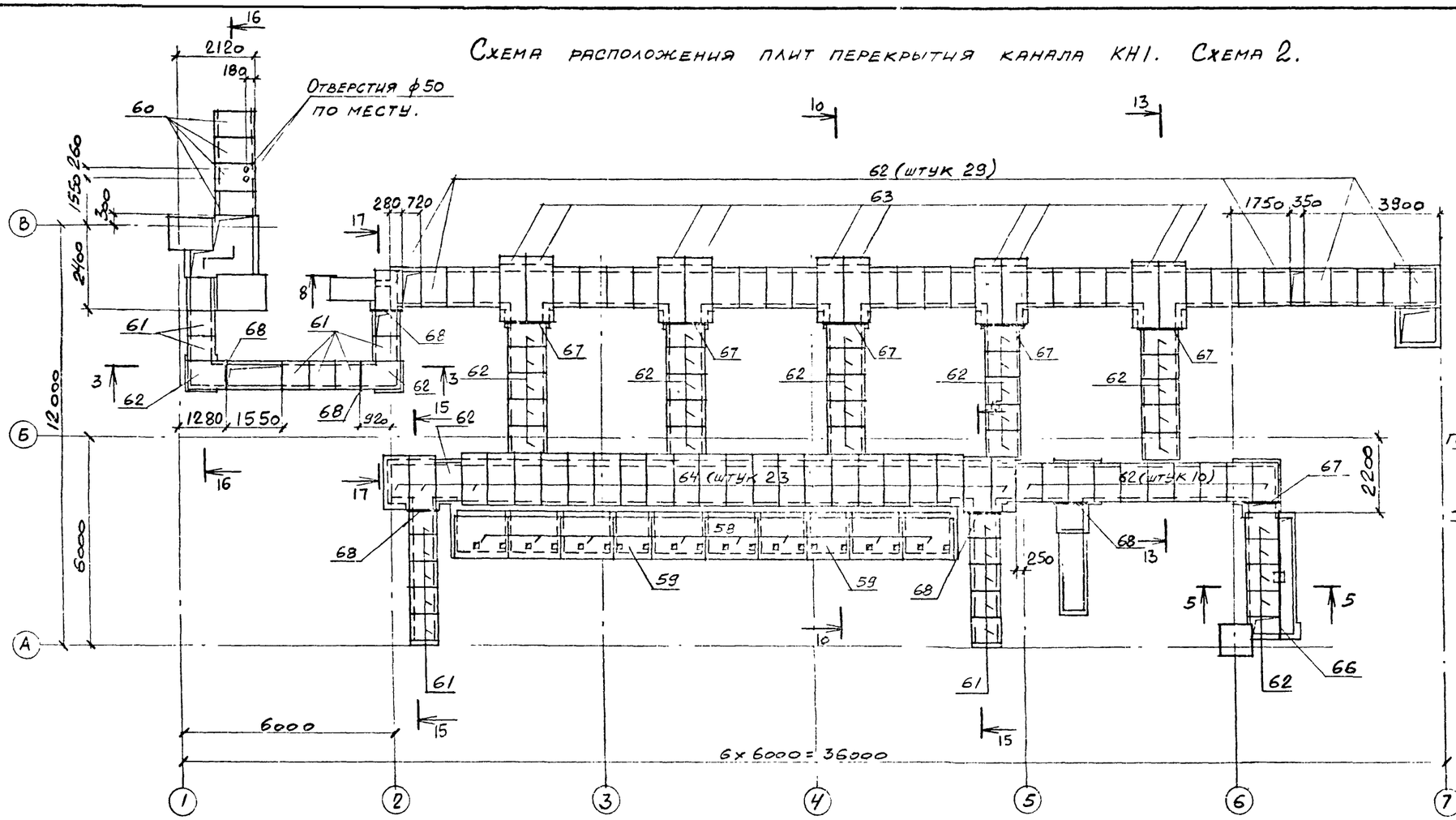

5-5

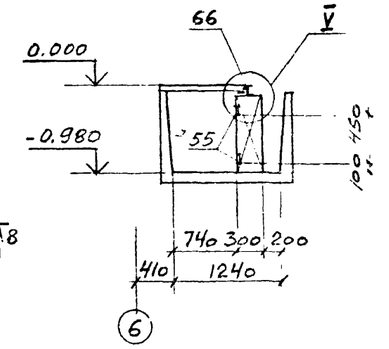

7-7

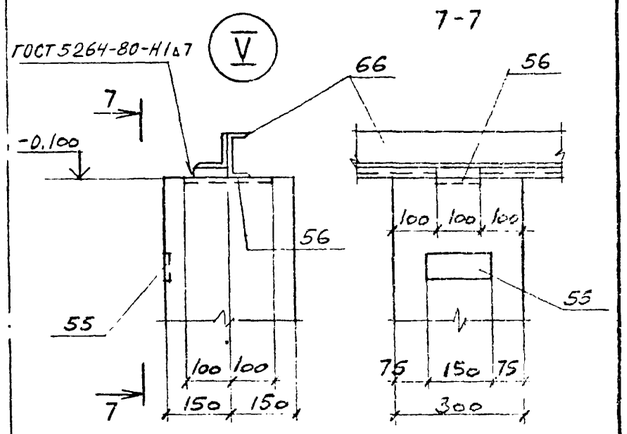

3-3

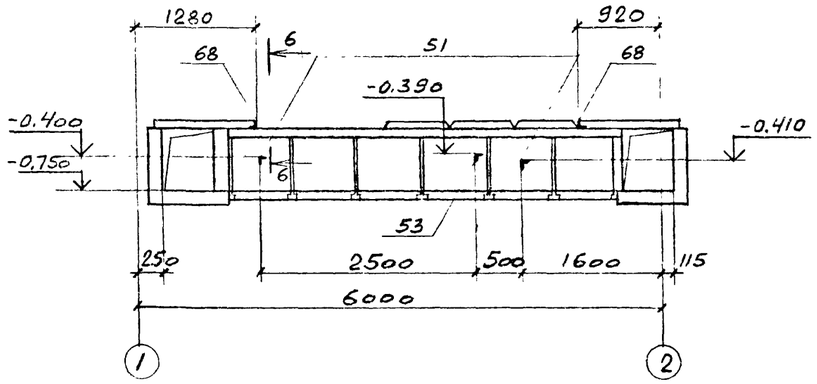

4-4

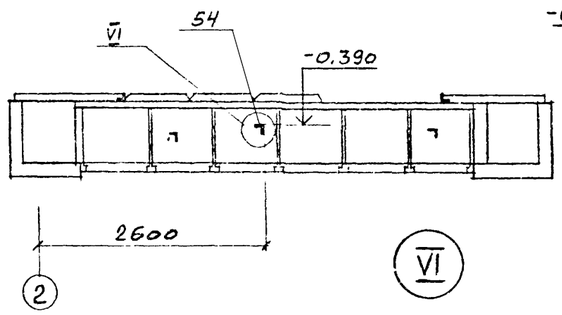

6-6

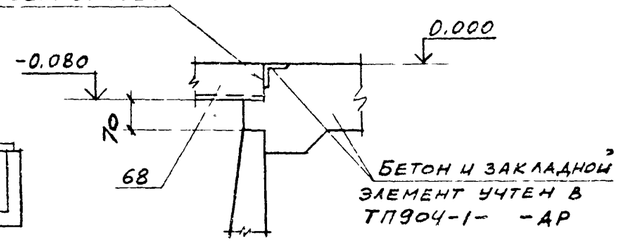

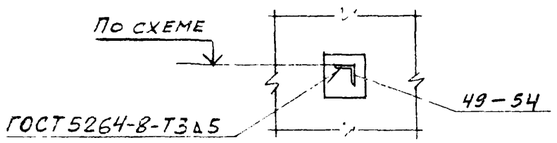

31

9178/4

ПРИВЯЗАН

ИНВ №

		ТП 904-1-62.86-КЖ	
		КОМПРЕССОРНАЯ СТАНЦИЯ 5(4) КЦ-100А	
		СТАДИЯ: РП	ЛИСТ: 19
Гл. инж.	Голубчик	Схемы расположения элементов и плит перекрытия канала КН1 и колодца К1. (Продолжение) 4Д 5КЦ-100А	ГОССТРОЙ СССР РОСТОВСКИЙ ПРОМСТРОЙНИИПРОЕКТ
Зав. отд.	Макарова		
Рук. гр.	Оргун		
Нач. отд.	Саакьян		
Гл. спец.	Бодрученко		
Н. контр.	Лучеенко		
ГИП	Устименко		

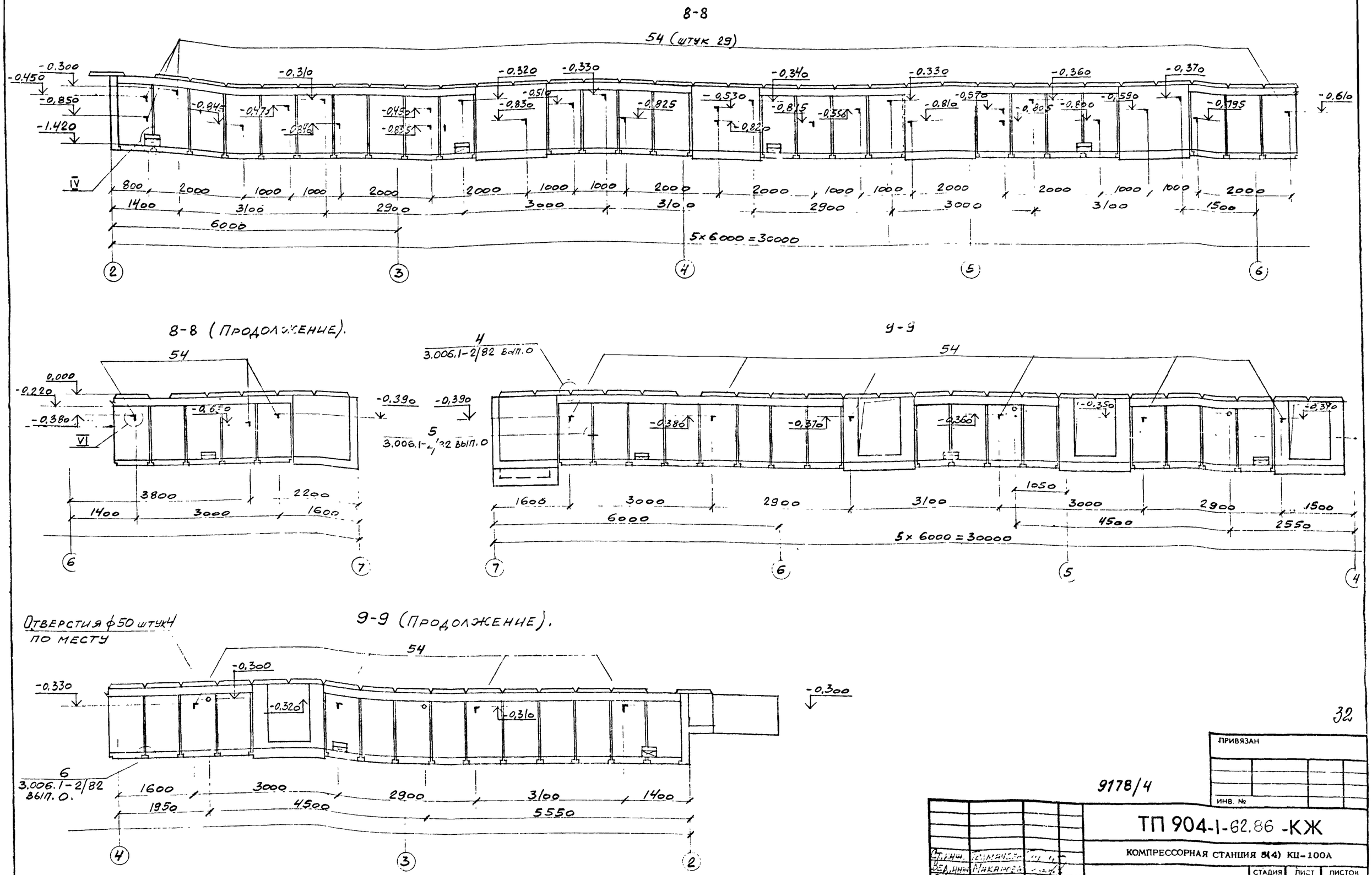

32

9178/4

Ст.инж.	Толмачева		
Вед.инж.	Макарова		
Рук.гр.	Моргунов		
Нач.ОСП	Саакьянц		
Гл.спец.т.о.	Боярченко		
Н.контр.	Лиценко		
ГИП	Шашевский		

ПРИВЯЗАН

ИНВ. №

ТП 904-1-62.86 -КЖ

КОМПРЕССОРНАЯ СТАНЦИЯ 5(4) КЦ-100А

СТАДИЯ	ЛИСТ	ЛИСТОВ
РП	20	

Схемы расположения элементов и плит перекрытия канала КН1 и колодца К1 (Продолжение) для 4КЦ-100А

ГОССТРОЙ СССР
РОСТОВСКИЙ ПРОМСТРОЙНИИПРОЕКТ

8-8

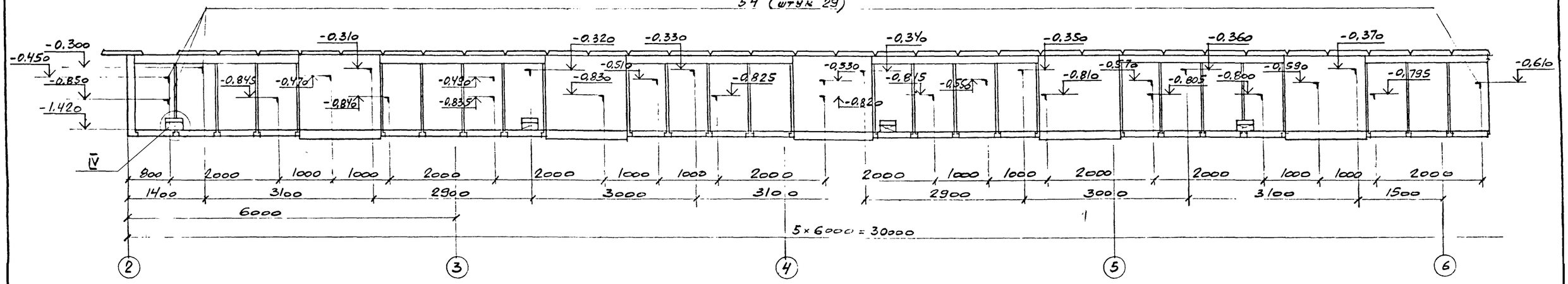

8-8 (Продолжение).

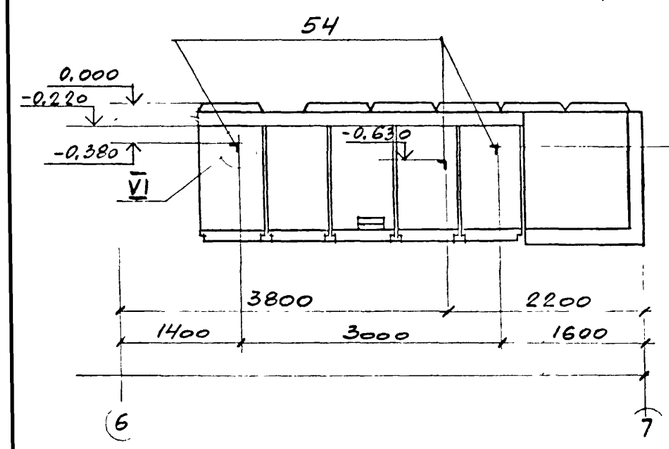

9-9

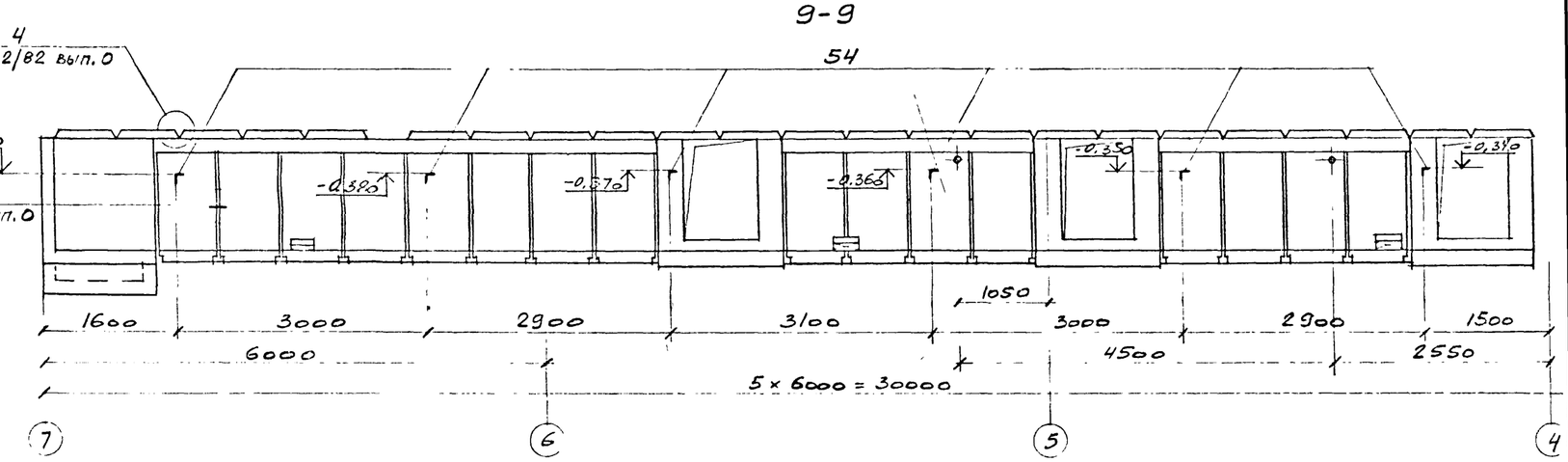

9-9 (Продолжение).

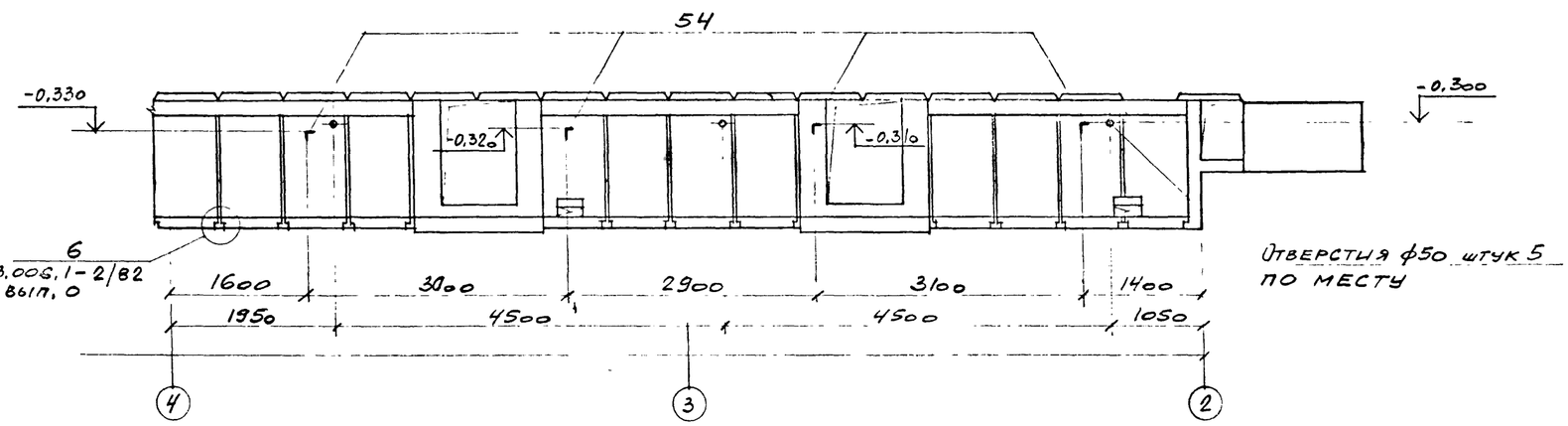

Отверстия ф50 штук 5 по месту

33

9178/4

ПРИВЯЗАН

ИНВ. №

ТП 904-1-62.86 -КЖ

КОМПРЕССОРНАЯ СТАНЦИЯ 5(4) КЦ-100А

Ст. инж.	Телмачева		
Вед. инж.	Макарова		
Рук. гр.	Моргун		
Нач. отд.	Данильянц		
Гл. спец.	Боярченко		
Н. контр.	Луценко		
ГИП	Устинов		

СТАДИЯ	ЛИСТ	ЛИСТОВ
РП	21	

Схемы расположения элементов и плит перекрытия канала КН1 и колодца К1 (Продолжение) для 5КЦ-100А

ГОССТРОЙ СССР
РОСТОВСКИЙ ПРОМСТРОЙНИИПРОЕКТ

10-10

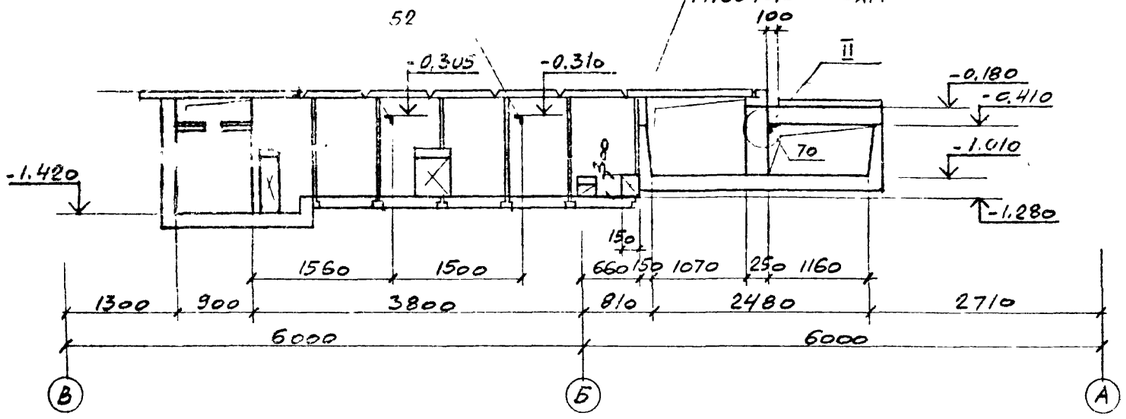

11-11

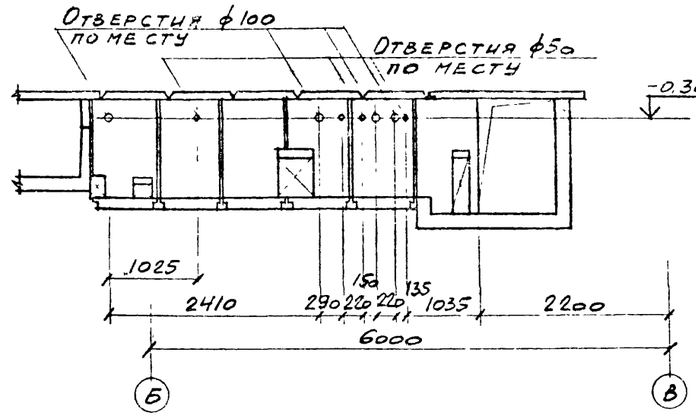

12-12

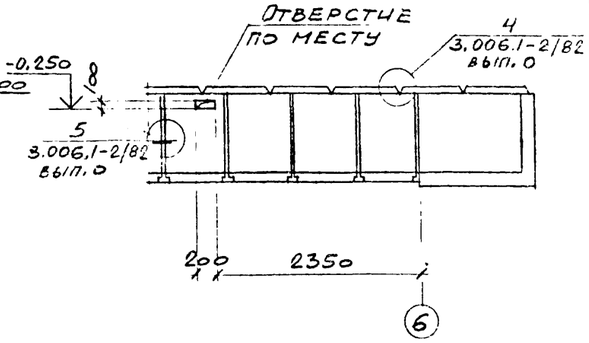

13-13

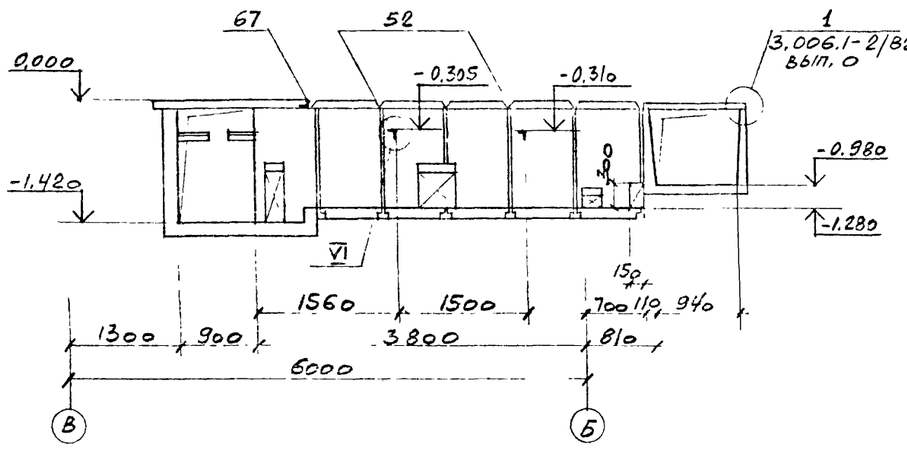

14-14

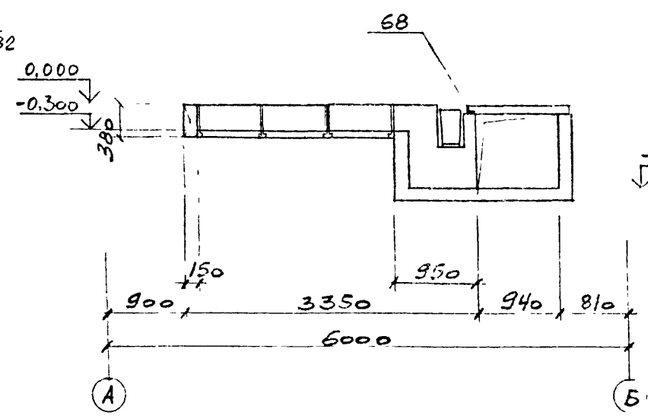

15-15

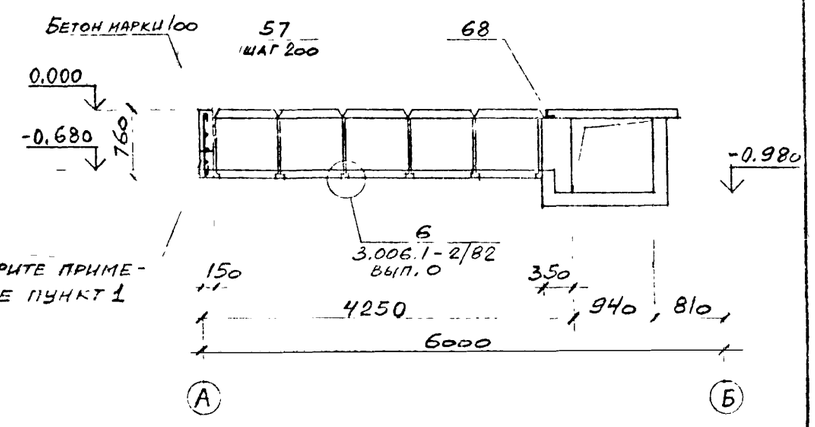

Смотрите примечание пункт 1

16-16

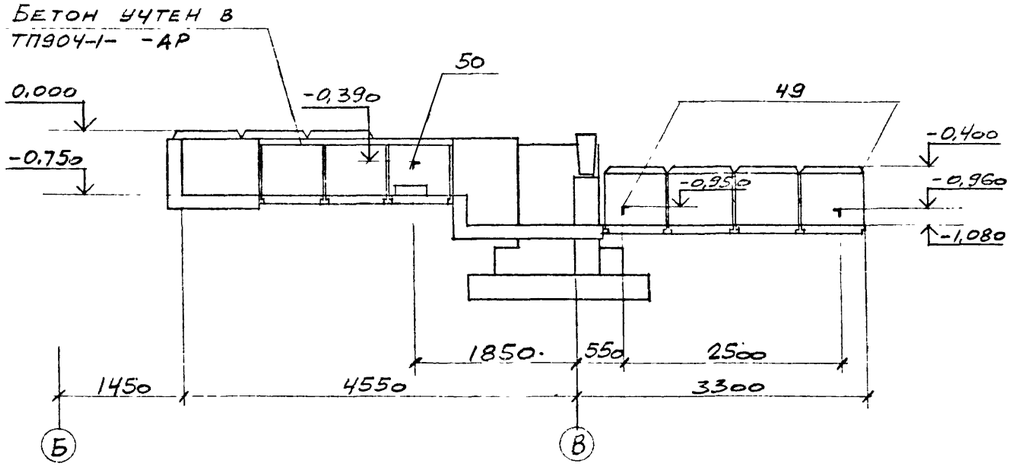

17-17

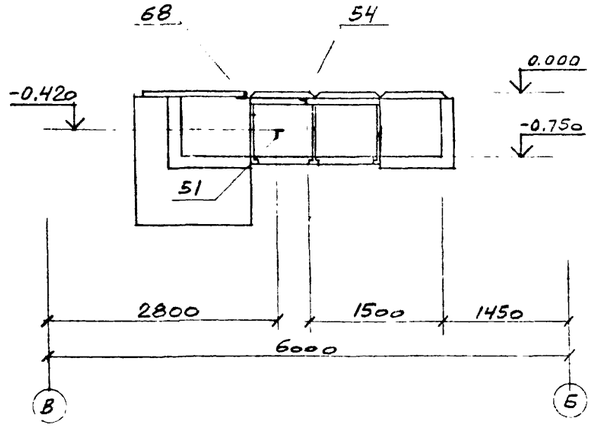

1. Отверстие выполнить без нарушения арматуры и размеры его принять при привязке.

2. Отверстия по месту выполнить путем рассверловки по его периметру дыр ф20÷25мм с последующей выбивкой бетона и вырезкой арматуры.

9178/4

ПРИВЯЗАН

ИНВ. №

Ст. инж.	Горячев	
Вед. инж.	Макарова	
Рук. гр.	Моргунов	
Нач. ОПР	Сапожников	
Н. спец.	Собарцова	
Н. конт.	Лященко	
ГИП	Остапенко	

ТП 904-1-62.86 -КЖ

КОМПРЕССОРНАЯ СТАНЦИЯ 5(4) КЦ-100А

СТАДИЯ	ЛИСТ	ЛИСТОВ
РП	22	

Схемы расположения элементов и плит перекрытия канала КН1 и колодца К1 (Окончание).

ГОССТРОЙ СССР РОСТОВСКИЙ ПРОМСТРОЙНИИПРОЕКТ

ФОРМАТ А2

Спецификация к участкам монолитным Ум1–Ум5, Ум5-а–Ум5-г.

Формат	Зона	Поз.	Обозначение	Наименование	Кол. на исполн. Ум1	Ум2	Ум3	Ум4	Ум5	Ум5-а	Ум5-б	Ум5-в	Ум5-г	Примечание
				Сборочные единицы										
				Изделия закладные										
		1		МН111-3	4				2	2	2	2	2	
		29	1.400-15 вып. 1	МН113-3				1						
		34		МН111-6					3	1	4	1	3	
				Детали										
				ф10 AIII ГОСТ 5781-82										
Б.Ч		2*		ℓ=4230	4									2,6 кг
Б.Ч		3		ℓ=2050	4									1.3 кг
Б.Ч		4		ℓ=1200	3									0.7 кг
Б.Ч		5		ℓ=900	2									0.6 кг
Б.Ч		6*		ℓ=2400	3									1.5 кг
Б.Ч		7*		ℓ=1700	2									1.0 кг
Б.Ч		35*		ℓ=3100					7	7	7	7	7	1.9 кг
Б.Ч		36*		ℓ=3950					5	5	5	5	5	2,4 кг
				ф8 AIII ГОСТ 5781-82										
Б.Ч		16*		ℓ=1600		4								0.6 кг
Б.Ч		17*		ℓ=2390		2								0,9 кг
Б.Ч		18*		ℓ=1770		5								0,7 кг
Б.Ч		25*		ℓ=1670			4							0.7 кг
Б.Ч		26*		ℓ=1600			5							0,6 кг
Б.Ч		30*		ℓ=2380				3						0.9 кг
Б.Ч		31*		ℓ=1430				7						0,6 кг
				ф6 AIII ГОСТ 5781-82										
Б.Ч		19		ℓ=830		5	3							0,2 кг
Б.Ч		20		ℓ=1000		4								0,2 кг
Б.Ч		27		ℓ=750			4							0,2 кг
Б.Ч		37		ℓ=1670					5	5	5	5	5	0.4 кг
Б.Ч		38		ℓ=1180					7	7	7	7	7	0,3 кг
				ф6 AI ГОСТ 5781-82										
Б.Ч		8*		ℓ=1180	11									0,3 кг
Б.Ч		10*		ℓ=770	19				14	14	14	14	14	0,2 кг
Б.Ч		11*		ℓ=1380	8			10						0,3 кг
Б.Ч		12*		ℓ=1750	15									0,4 кг
Б.Ч		13*		ℓ=880		19	11							0,2 кг
Б.Ч		15*		ℓ=180	38	20	10	20	68	68	68	68	68	0,04 кг

Формат	Зона	Поз.	Обозначение	Наименование	Кол. на исполн. Ум1	Ум2	Ум3	Ум4	Ум5	Ум5-а	Ум5-б	Ум5-в	Ум5-г	Примечание
				ф6 AI ГОСТ 5781-82										
Б.Ч		22*		ℓ=350		8								0.1 кг
Б.Ч		23*		ℓ=1080		4		8						0.2 кг
Б.Ч		24*		ℓ=1480		4								0.3 кг
Б.Ч		28*		ℓ=1280			4							0.3 кг
Б.Ч		32*		ℓ=430				5						0.1 кг
Б.Ч		33*		ℓ=830				5						0.2 кг
Б.Ч		39*		ℓ=1530					45	45	45	45	45	0.3 кг
Б.Ч		41*		ℓ=980					14	14	14	14	14	0.2 кг
				Материалы										
				Бетон марки 150	0.8	0.4	0.2	0.3	0.8	0.8	0.3	0.8	0.8	м³

*) Позиции 2, 6-8, 10-13, 15-18, 22-26, 28, 30-33, 35, 36, 39, 41 смотрите ведомость деталей на листе 25

Типовой проект 904-1-62.86-КЖС. Альбом 4

Согласовано:

Инв. № подл. | Подпись и дата | Взам. инв. №

35

9178/4

ПРИВЯЗАН

ИНВ. №

		ТП 904-1-62.86 -КЖ	
		КОМПРЕССОРНАЯ СТАНЦИЯ 5(4) КЦ-100А	
		СТАДИЯ: РП	ЛИСТ: 23
Ст. инж.	Толмачева	Участки монолитные Ум1–Ум11, Ум5-а–Ум5-г. Балка Бм1 (Начало)	ГОССТРОЙ СССР РОСТОВСКИЙ ПРОМСТРОЙНИИПРОЕКТ
Вед. инж.	Макарова		
Рук. гр.	Моргунов		
Инж. ОСП	Саакьянц		
Гл. специалист	Боярченко		
Н. контр.	Луценко		
ГИП	Осташевский		

Спецификация к участкам монолитным Ум6 – Ум11 и монолитной балке Бм1.

Формат	Зона	Поз.	Обозначение	Наименование	Кол. на исполн. Ум6	Ум7	Ум8	Ум9	Ум10	Ум11	Бм1			Примечание
				Сборочные единицы										
				Изделия закладные										
		1		МН111-3	2		2	2	2	2				
		47		МН107-6		5								
		48		МН801		5								
		49	1.400-15 вып. 1	МН555		33								М
		9		МН101-6			10	8	6	8				
		29		МН113-3						1				
		77		МН101-3							18			
		78		МН106-3							9			
		50	5.900-2	Сальник ф50 е=200		1								
				Детали										
				ф10АIII 5781-82										
Б.Ч		51*		е=3000		7								1,9 кг
Б.Ч		52*		е=4800		6								3.0 кг
Б.Ч		53*		е=3000		7								1.9 кг
Б.Ч		54*		е=2000		10								1.2 кг
Б.Ч		79		е=7450							6			4,6 кг
				ф8АIII 5781-82										
Б.Ч		14*		е=1400			7							0,6 кг
Б.Ч		16*		е=1600	3									0,6 кг
Б.Ч		21*		е=3000					5					1,2 кг
Б.Ч		40*		е=1300					3					0,5 кг
Б.Ч		42*		е=1800	2									0,7 кг
Б.Ч		43*		е=1000	3									0,4 кг
Б.Ч		44		е=1400	14									0,6 кг
Б.Ч		60*		е=3190			5	2	2	1				1,3 кг
Б.Ч		61*		е=2400			4	5						0,9 кг
Б.Ч		62*		е=2850			1	1	3					1,1 кг
Б.Ч		68*		е=1990					1	2				0,8 кг
Б.Ч		72*		е=2650						6				1,0 кг
Б.Ч		73*		е=2250						7				0,9 кг
				ф6АIII 5781-82										
Б.Ч		19		е=830			2	2	4					0,2 кг
Б.Ч		20		е=1000						3				0,2 кг
Б.Ч		37		е=1670						4				0,4 кг
Б.Ч		38		е=1180		6	5	4	4	2				0,3 кг
Б.Ч		55		е=1280		10								0,3 кг
Б.Ч		63		е=1400			4	3						0,3 кг
Б.Ч		69		е=2000					3					0,4 кг

Формат	Зона	Поз.	Обозначение	Наименование	Кол. на исполн. Ум6	Ум7	Ум8	Ум9	Ум10	Ум11	Бм1			Примечание
				ф6АI 5781-82										
Б.Ч		10*		е=770	2		7	7						0,2 кг
Б.Ч		11*		е=1380		55		22	22					0,3 кг
Б.Ч		12*		е=1750		20	5	5		3				0,4 кг
Б.Ч		13*		е=880	8	8			11					0,2 кг
Б.Ч		15*		е=180	36	120	63	37	52	50				0,04 кг
Б.Ч		22*		е=350	8		10	15						0,1 кг
Б.Ч		23*		е=1080			22	10	14	23				0,2 кг
Б.Ч		32*		е=430						7				0,1 кг
Б.Ч		39*		е=1530		7								0,3 кг
Б.Ч		45*		е=680	10		5		4	5				0,2 кг
Б.Ч		46*		е=1230	16									0,3 кг
Б.Ч		56*		е=2150		6								0,5 кг
Б.Ч		57*		е=1630		2								0,4 кг
Б.Ч		58*		е=1280		16	10			14				0,3 кг
Б.Ч		59*		е=1680		16				5				0,4 кг
Б.Ч		64*		е=1980			17							0,4 кг
Б.Ч		65*		е=1180			10							0,3 кг
Б.Ч		66*		е=980			7	7	9					0,2 кг
Б.Ч		67*		е=2600			5	5						0,6 кг
Б.Ч		70*		е=530					15					0,1 кг
Б.Ч		71*		е=1530					3					0,3 кг
Б.Ч		74*		е=2300						3				0,5 кг
Б.Ч		75*		е=980						3				0,2 кг
Б.Ч		76*		е=650						12				0,1 кг
Б.Ч		80*		е=280							73			0,1 кг
Б.Ч		81*		е=29000							–			6,4 кг
Б.Ч		82*		е=350							73			0,1 кг
				Материалы										
				Бетон марки 150	0,4	2,0	1,1	0,9	0,9	0,9	0,7			м³

*) Позиции 10-16, 21-23, 32, 39, 40, 42-46, 51-54, 56-62, 64-68, 70-76, 80-82 смотрите ведомость деталей на листе 25

ПРИВЯЗАН

9178/4

ИНВ. №

Ст. инж.	Толмачева		ТП 904-1-62.86 -КЖ
Вед. инж.	Макарова		Компрессорная станция 5(4) КЦ-100А
Рук. гр.	Моргунов		Стадия: РП; Лист: 24; Листов:
Нач. ОСП	Саакьянц		
Гл. спец.	Бояруенко		Участки монолитные Ум1-Ум11, Ум5-а–Ум5-г. Балка Бм1 (Продолжение).
Н. контр.	Луценко		Госстрой СССР Ростовский Промстройниипроект
ГИП	Осташевский		

Формат А2

Типовой проект 904-1-62.86-КЖ Альбом 4

Ведомость расхода стали на элемент, кг.

Марка элемента	Изделия арматурные: Арматура класса A-I, ГОСТ 5781-82: ф6			Итого	Арматура класса A-III, ГОСТ 5781-82: ф6	ф8	ф10			Итого	Всего	Изделия закладные: Арматура класса A-I, ГОСТ 5781-82: ф6	ф16		Итого	Арматура класса A-III, ГОСТ 5781-82: ф8		Итого	Всего	Прокат марки ВСт3кп2, ГОСТ 103-76: δ=6	δ=8		Итого	ГОСТ 19903-74: δ=10			Итого	ГОСТ 8509-72*: L63x5			Итого	ГОСТ 3262-75: Тр. 100х4,5			Итого	ГОСТ 2590-71: ф7			Итого	Всего	Общий расход
Ум1	17.0			17.0			25,4			25,4	42,4					1.2		1.2		4,4			4.4																			5.6	48.0
Ум2	7.4			7.4	1.8	7.7				9,5	16.9																																16,9
Ум3	3,8			3,8	1.4	5.8				7.2	11.0																																11.0
Ум4	6.9			6,9		6,9				6,9	13.8					0,3		0,3	1.4				1.4																			1.7	15,5
Ум5	21,8			21.8	4,1		25,3			29,4	51.2					0.9		0.9	5,5	1,2			6.7																			7.6	58.8
Ум5-а	21.8			21,8	4,1		25,3			29,4	51.2					0,7		0.7	3,3	0,4			3.7																			4,4	55.6
Ум5-б	21.8			21.8	4,1		25,3			29,4	51.2					1.0		1.0	6.6	1.6			8.2																			9,2	60.4
Ум5-в	21.8			21.8	4,1		25,3			29,4	51.2					0,7		0.7	3.3	0,4			3,7																			4,4	58.6
Ум5-г	21.8			21.8	4,1		25,3			29,4	51.2					0,9		0.9	5,5	1.2			6.7																			7.6	58.8
Ум6	11.0			11.0		12,8				12,8	23.8					0.6		0.6	2,2				2.2																			2,8	26.6
Ум7	48.0			48.0	4,8		56,6			61,4	109,4	0,7	3,7		4,4	1.5		1.5	4,5	2,0			6.5	1,3			1.3	5,9			5.9	2,4			2,4	0,3			0,3			22,3	131,7
Ум8	29,5			29,5	3,1	15,4				18,5	48.0					1.6		1.6	5,2	1.0			6,2																			7.8	55,8
Ум9	19,4			19,4	2,5	8.2				10,7	30.1					1.4		1.4	4.6	0.8			5,4																			6.8	36,9
Ум10	18,7			18,7	3,2	14.2				17.4	36.1					1.2		1.2	4,0	0,6			4.6																			5,8	41,9
Ум11	19,0			19.0	2,8	15,2				18.0	37.0					1.7		1.7	6.0	0.8			6.8																			8.5	45,5
Бм1	21.0			21.0			27.6			27.6	48.6					6,3		6,3	11.7				11,7																			18.0	45.6

Ведомость деталей.

Поз.	Эскиз
2	1100 \ 2030 / 1100
6	100 \ 1200 / 1100
7	100 \ 900 / 700
8	1100
10	690
11	1300
12	1670
13	800
14	1000 / 400
15	100
16	770 \ 830
17	770 \ 850 / 770
18	770 \ 1000

Поз.	Эскиз
21	1000 \ 2000
22	280
23	1000
24	400 \ 1000
25	100 \ 800 / 770
26	100 \ 730 / 770
28	400 \ 800
30	100 \ 1300 / 980
31	100 \ 350 / 980
32	350
33	350 \ 400
35	1400 \ 1700

Поз.	Эскиз
36	1400 \ 1150 / 1400
39	1450
41	250 \ 650
42	300 \ 730 / 770
43	100 \ 600 / 300
45	600
46	1150
51	1250 \ 1750
52	1750 \ 1300 / 1750
53	400 \ 1150 / 1450
54	500 \ 1500
58	1200

Поз.	Эскиз
56	400 \ 1670
57	250 \ 1300
59	400 \ 1200
60	1000 \ 1190 / 1000
61	1000 \ 1400
62	1000 \ 850 / 1000
64	1900
65	400 \ 700
66	900
67	300 \ 570 / 1650
40	500 \ 800

Поз.	Эскиз
68	570 \ 850 / 570
70	450
71	550 \ 900
72	1000 \ 1650
73	1000 \ 1250

Поз.	Эскиз
74	570 \ 1650
75	350 \ 550
76	570
80	200
81	РЕЗАТЬ ПО МЕСТУ
82	75 \ 200 / 75

Согласовано:

Инв. № подл. | Подпись и дата | Взам. инв. №

ПРИВЯЗАН

ИНВ. №

9178/4

Ст. инж.	Толмачева	
Вед. инж.	Макарова	
Рук. гр.	Моргунов	
Нач. ОСП	Савкьянц	
Гл. спец. т.	Боярченко	
Н. контр.	Луценко	
ГИП	Осташевский	

ТП 904-1-62.86-КЖ

Компрессорная станция 5(4) КЦ-100А

Стадия	Лист	Листов
РП	25	

Участки монолитные Ум1—Ум11. Ум5-а—Ум5-г. Балка Бм1 (Продолжение).

Госстрой СССР РОСТОВСКИЙ ПРОМСТРОЙНИИПРОЕКТ

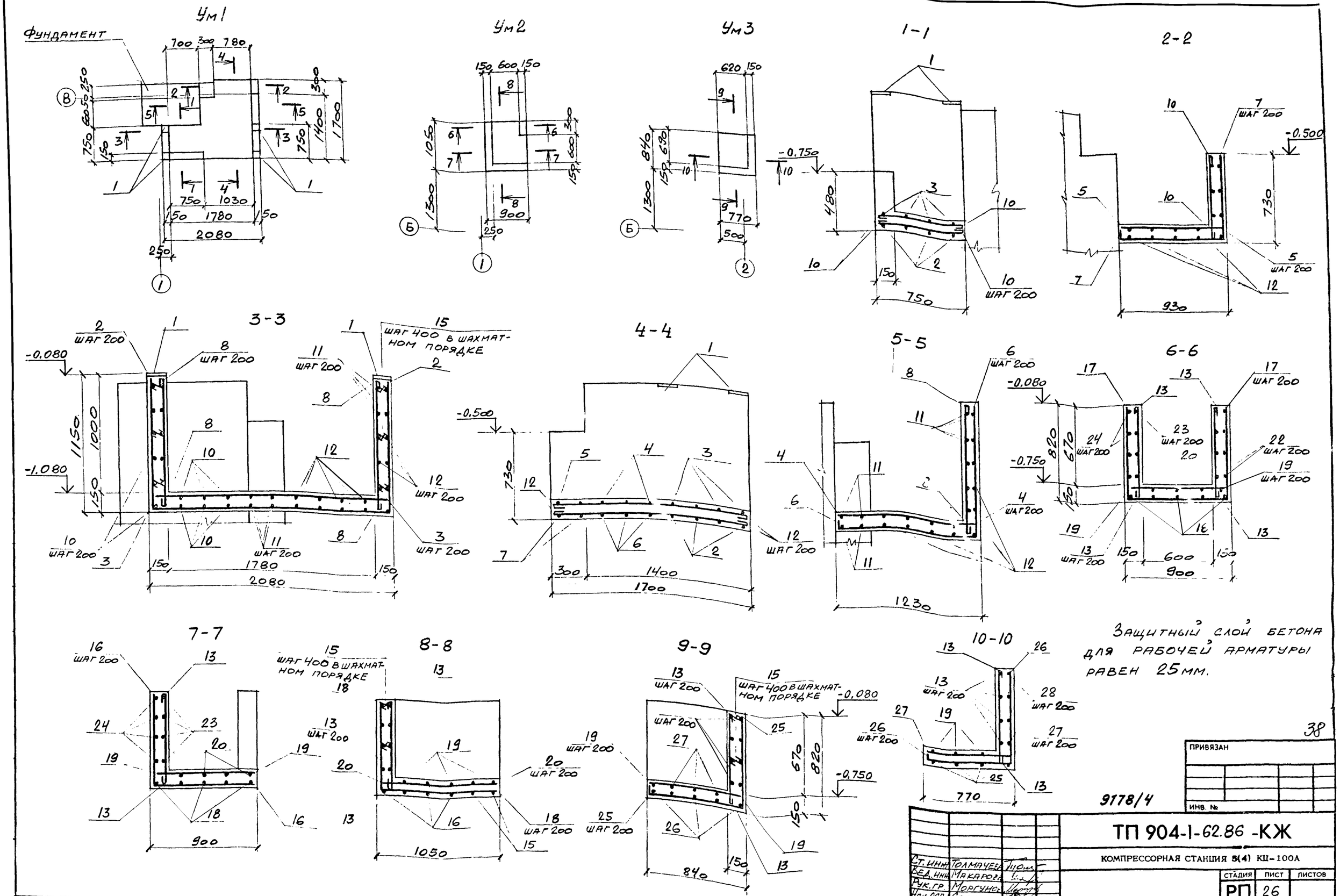

Защитный слой бетона для рабочей арматуры равен 25 мм.

38

ПРИВЯЗАН	
ИНВ. №	

9178/4

Ст. инж.	Толмачев	
Вед. инж.	Макарова	
Рук. гр.	Моргунов	
Нач. осп.	Саакьянц	
Гл. спец.	Боярченко	
Н. контр.	Луценко	

ТП 904-1-62.86 -КЖ

КОМПРЕССОРНАЯ СТАНЦИЯ 5(4) КЦ-100А

СТАДИЯ	ЛИСТ	ЛИСТОВ
РП	26	

Участки монолитные Ум1-Ум11, Ум5-а-Ум5-г. Балка Бм1

ГОССТРОЙ СССР
РОСТОВСКИЙ

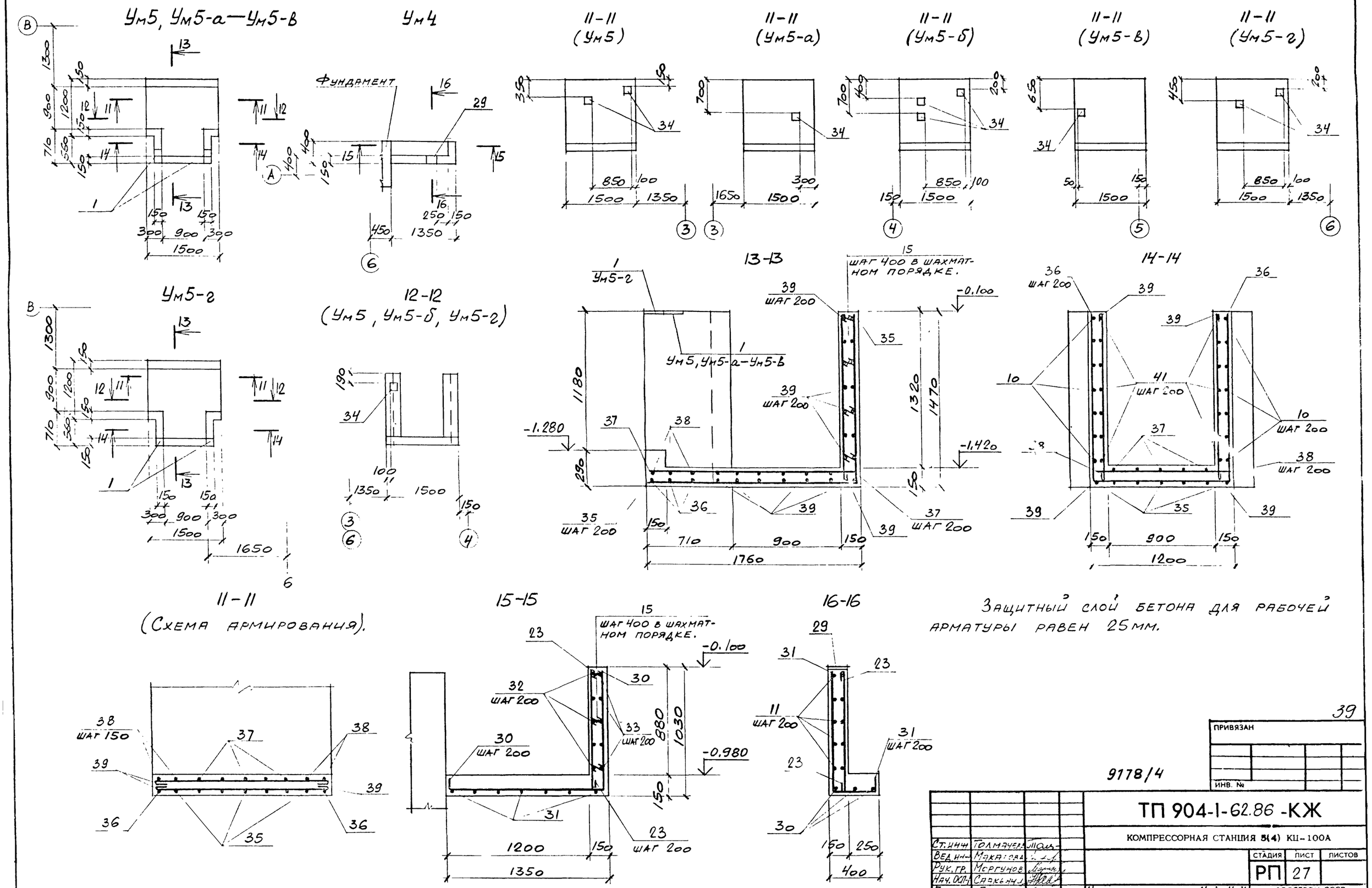

Защитный слой бетона для рабочей арматуры равен 25 мм.

39

9178/4

Ст. инж.	Толмачев		
Вед. инж.	Макарова		
Рук. гр.	Моргунов		
Нач. ОСП-1	Саакьянц		
Гл. спец. т.	Боярченко		
Н. контр.	Луценко		
ГИП	Осташевский		

ПРИВЯЗАН

ИНВ. №

ТП 904-1-62.86 -КЖ

КОМПРЕССОРНАЯ СТАНЦИЯ 5(4) КЦ-100А

СТАДИЯ	ЛИСТ	ЛИСТОВ
РП	27	

Участки монолитные Ум1—Ум11, Ум5-а—Ум5-г. Балка Бм1 (Продолжение).

ГОССТРОЙ СССР
РОСТОВСКИЙ ПРОМСТРОЙНИИПРОЕКТ

ФОРМАТ А2

Ум6

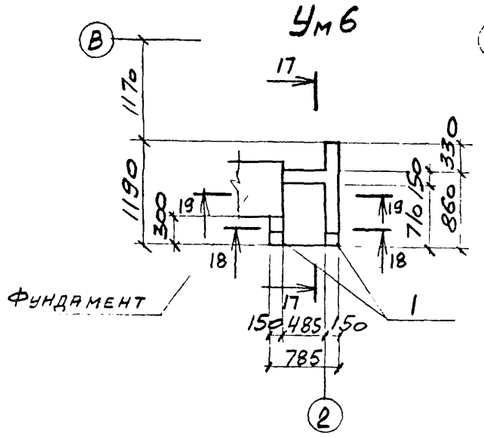

Ум7

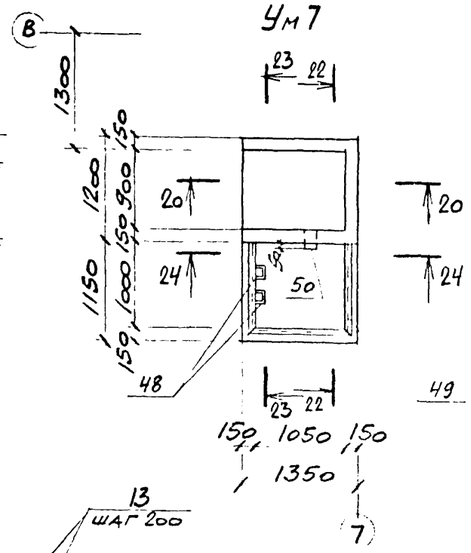

17-17

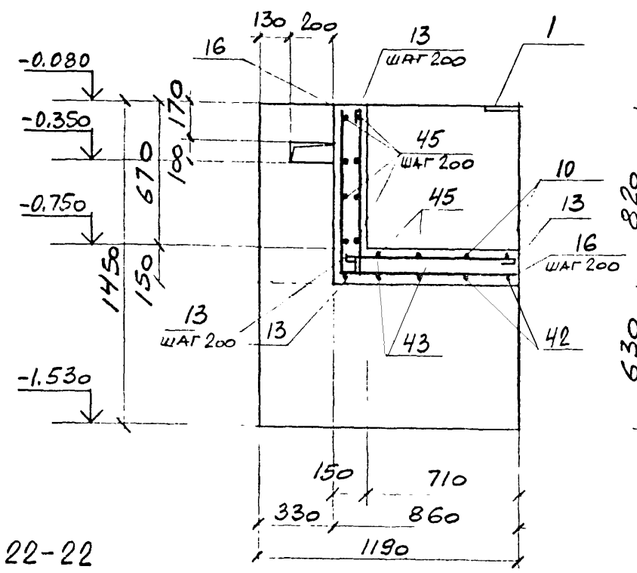

18-18

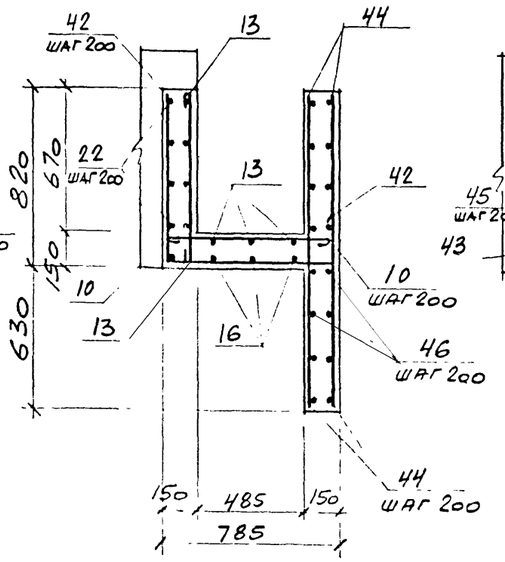

19-19

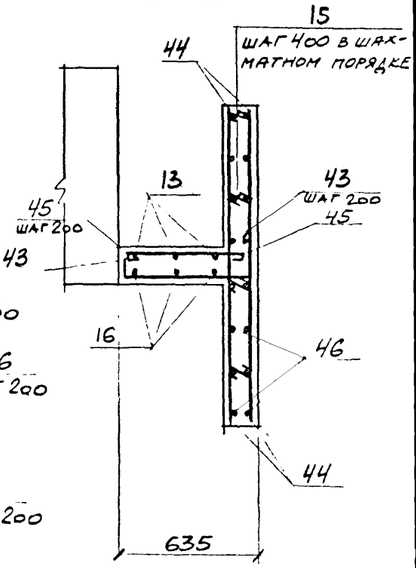

20-20

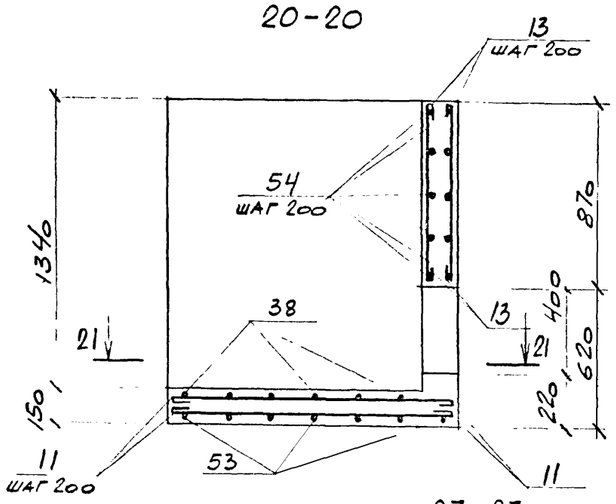

22-22

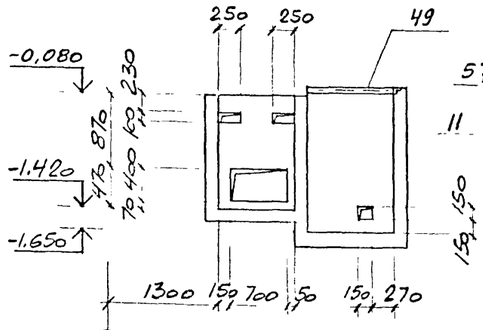

21-21

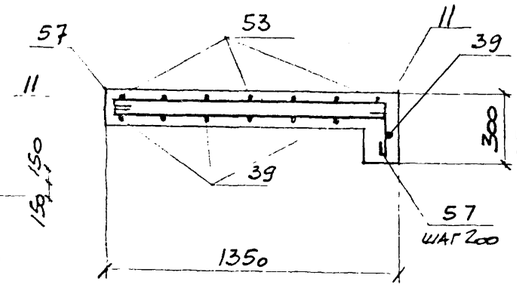

23-23

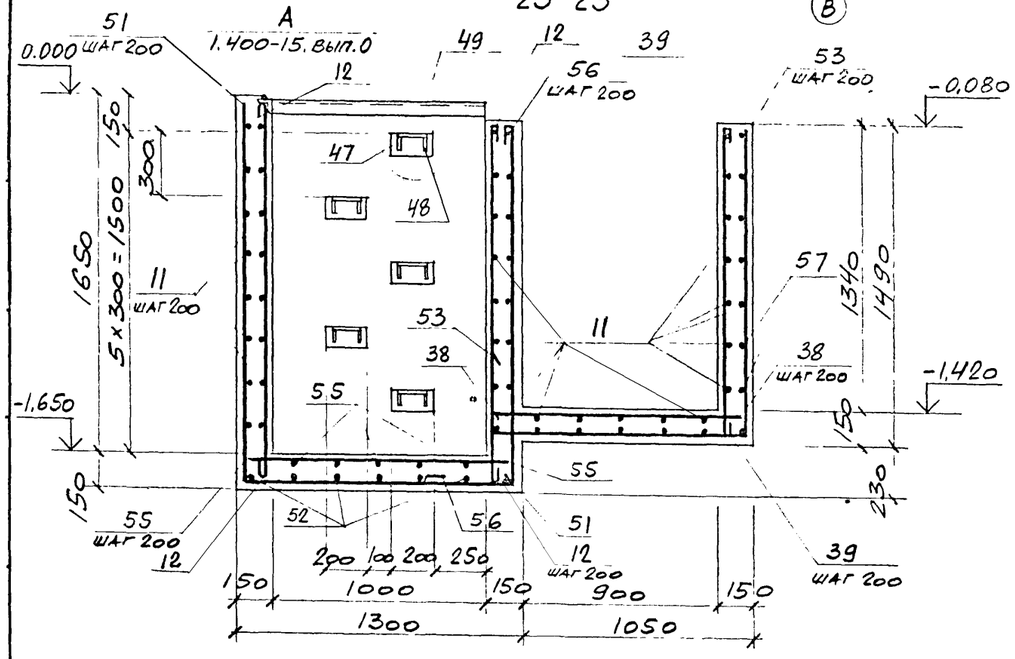

24-24

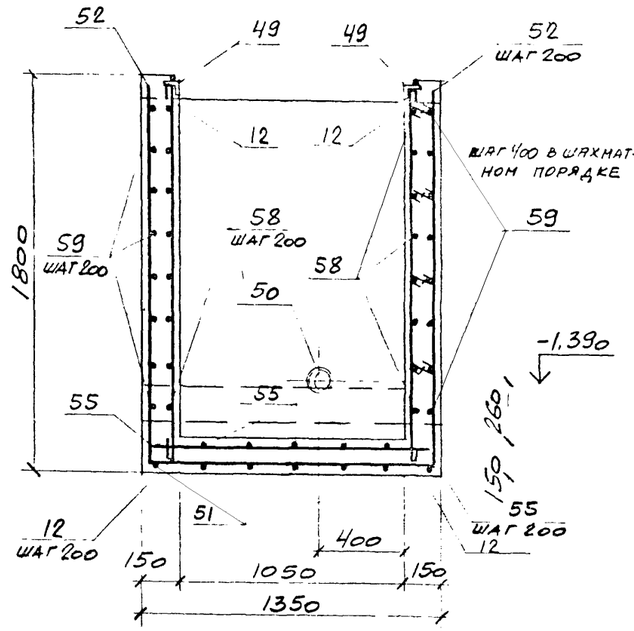

Защитный слой бетона для рабочей арматуры равен 25 мм.

40

ПРИВЯЗАН			
ИНВ. №			

9178/4

				ТП 904-1-62.86 -КЖ	
				КОМПРЕССОРНАЯ СТАНЦИЯ 5(4) КЦ-100А	
					СТАДИЯ: РП; ЛИСТ: 28; ЛИСТОВ:
Ст. инж.	Толмачева			Участки монолитные Ум1-Ум11, Ум5-а-Ум5-г. Балка Бм1. (Продолжение).	ГОССТРОЙ СССР РОСТОВСКИЙ ПРОМСТРОЙНИИПРОЕКТ
Зед. инж.	Макарова				
Рук. гр.	Моргунов				
Нач. ОСП	Данильина				
А. спец. т.	Боярченко				
Н. контр.	Лущенко				
ГИП	Сташевич				

ФОРМАТ А2

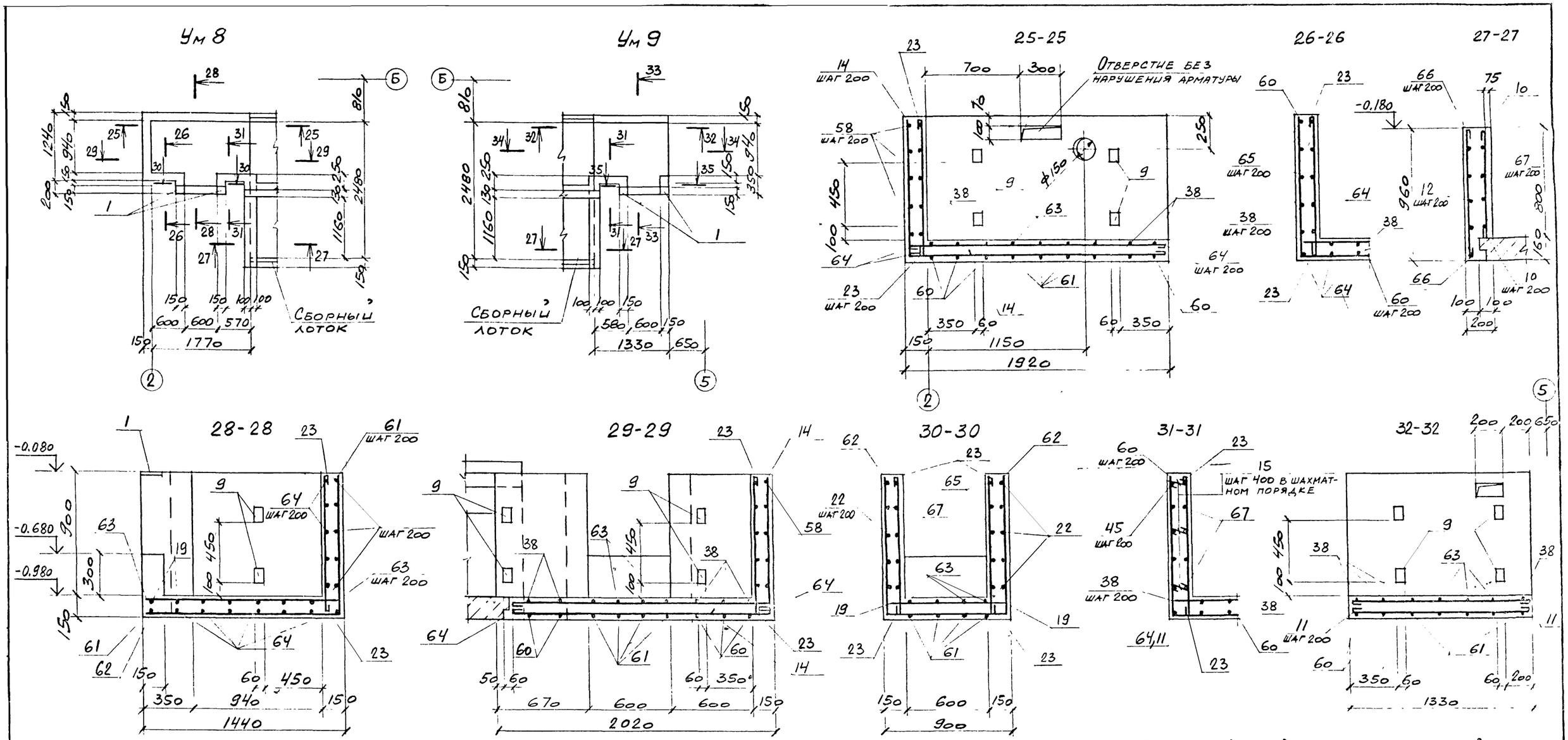

1. Защитный слой бетона для рабочей арматуры равен 25 мм.

41

9178/4

Ст. инж.	Толмачева		
Вед. инж.	Макарова		
Рук. гр.	Моркунов		
Нач. ОСП	Саакьянц		
Гл. спец.	Боярченко		
Н. контр.	Луценко		
ГИП	Осташевский		

ПРИВЯЗАН

ИНВ. №

ТП 904-1-62.86-КЖ

КОМПРЕССОРНАЯ СТАНЦИЯ 5(4) КЦ-100А

СТАДИЯ	ЛИСТ	ЛИСТОВ
РП	29	

Участки монолитные Ум1-Ум11 Ум5-а-Ум5-г. Балка Бн1 (Продолжение)

ГОССТРОЙ СССР
РОСТОВСКИЙ ПРОМСТРОЙНИИПРОЕКТ

Ум10

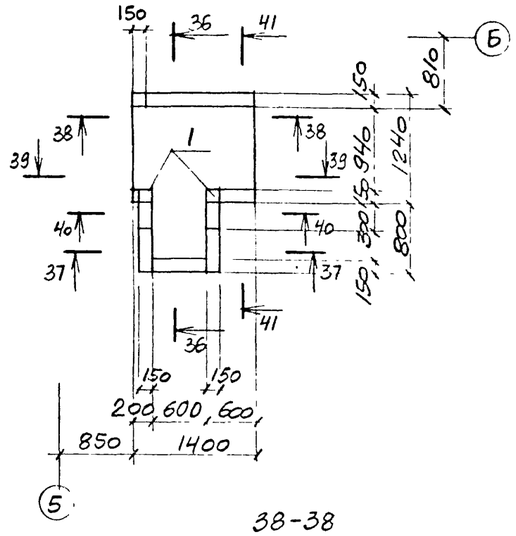

Ум11

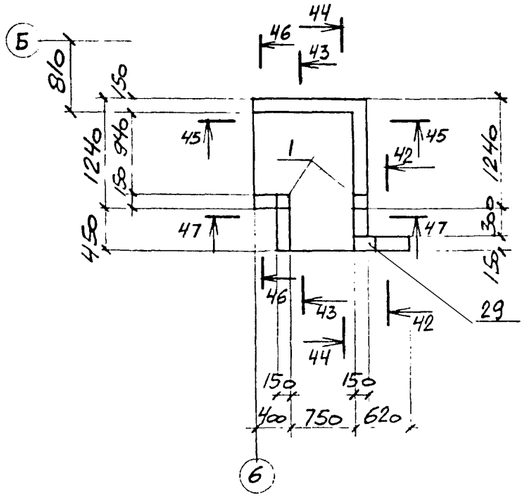

36-36

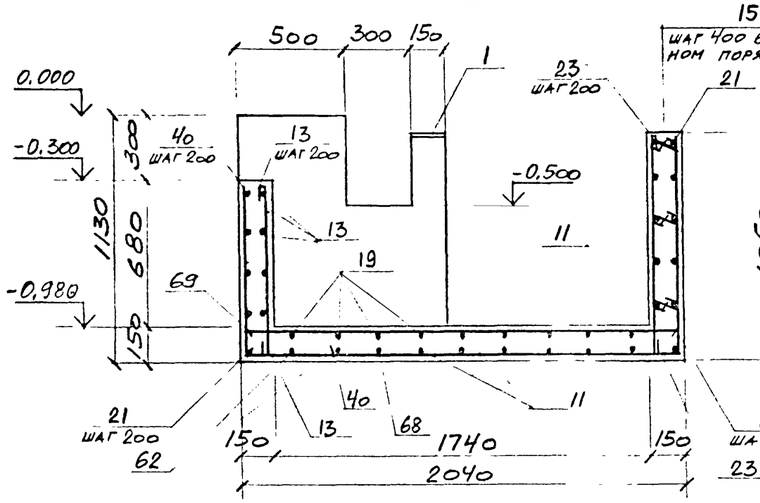

37-37

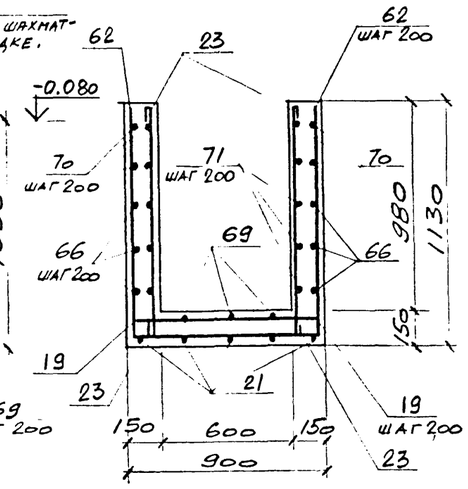

38-38

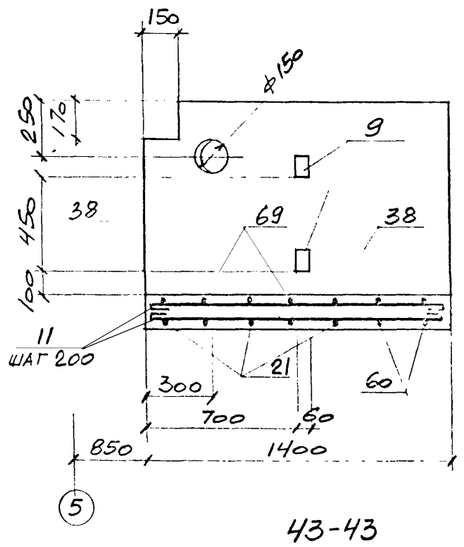

39-39

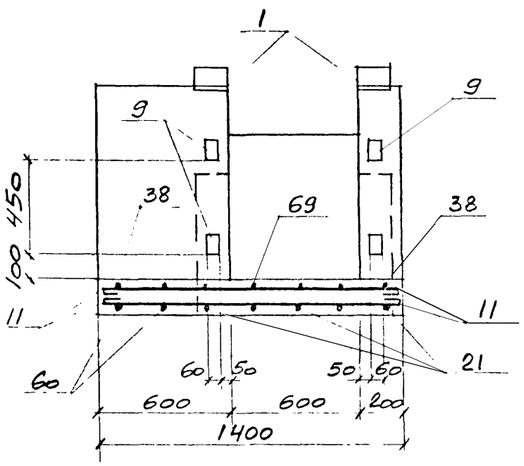

40-40

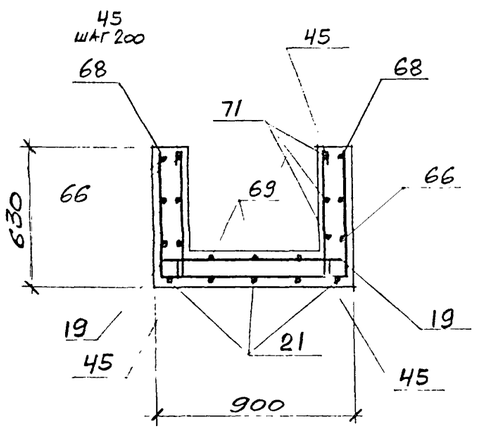

41-41

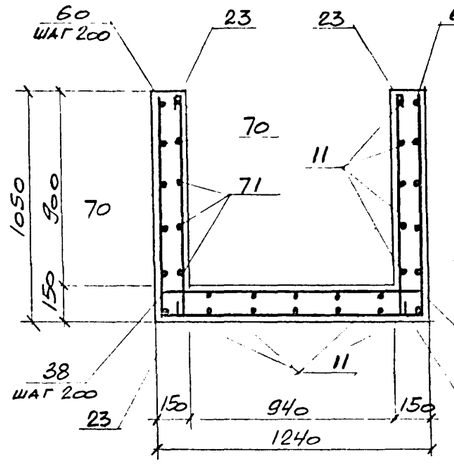

42-42

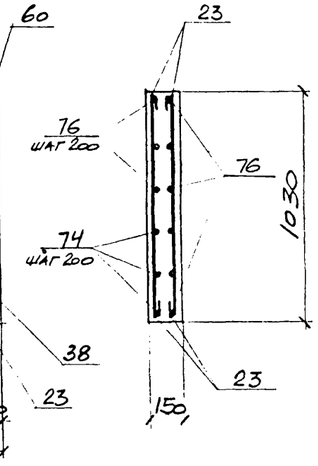

43-43

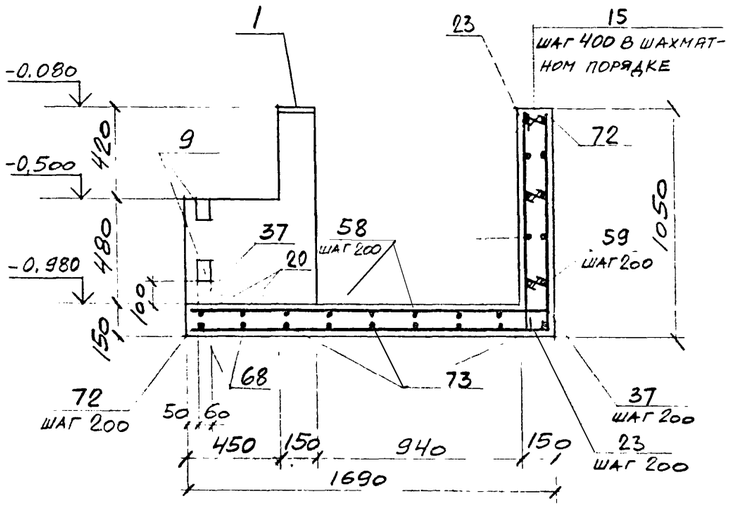

44-44

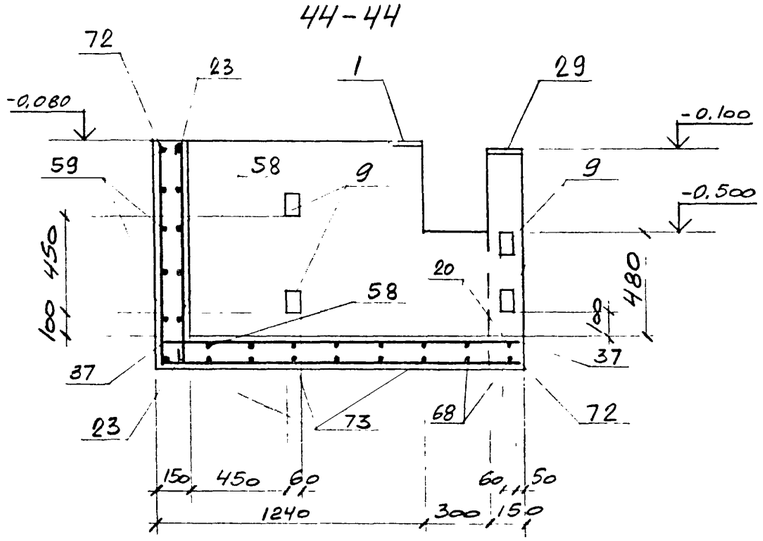

42

ПРИВЯЗАН			
ИНВ. №			

9178/4

				ТП 904-1-62.86 -КЖ		
				КОМПРЕССОРНАЯ СТАНЦИЯ 5(4) КЦ-100А		
					СТАДИЯ	ЛИСТ	ЛИСТОВ
					РП	30	
Ст. инж.	Толмачева			Участки монолитные Ум1 – Ум11, Ум5-а – Ум5-г. Балка Бм1. (Продолжение)	ГОССТРОЙ СССР РОСТОВСКИЙ ПРОМСТРОЙНИИПРОЕКТ	
Вед. инж.	Макарова					
Рук. гр.	Моргунов					
Нач. ОСП	Саакьянц					
Гл. спец.	Боярченко					
Н. контр.	Луценко					
ГИП	Осташевский					

ФОРМАТ А2

Бм1

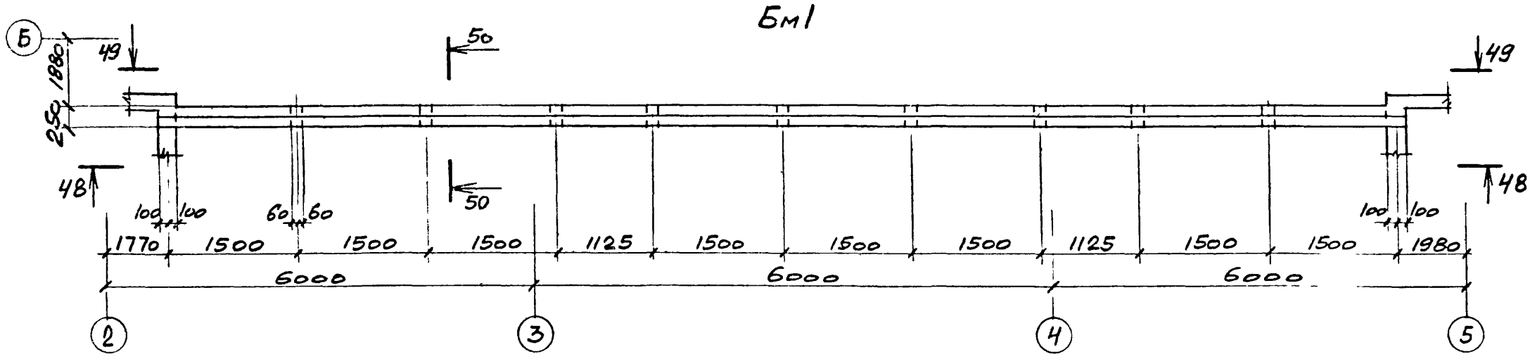

48-48

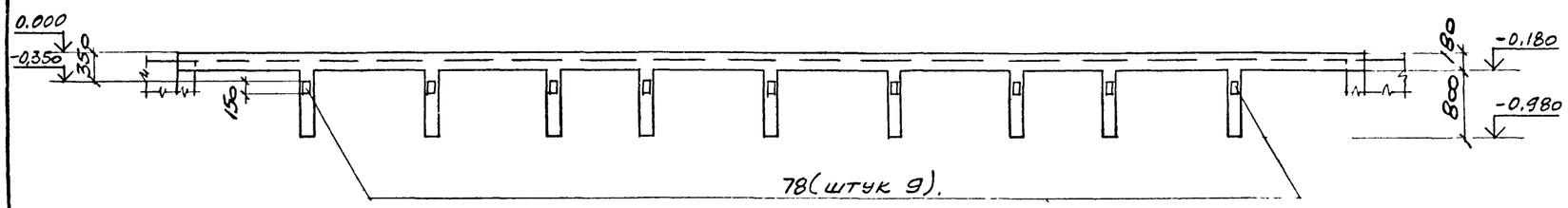

49-49

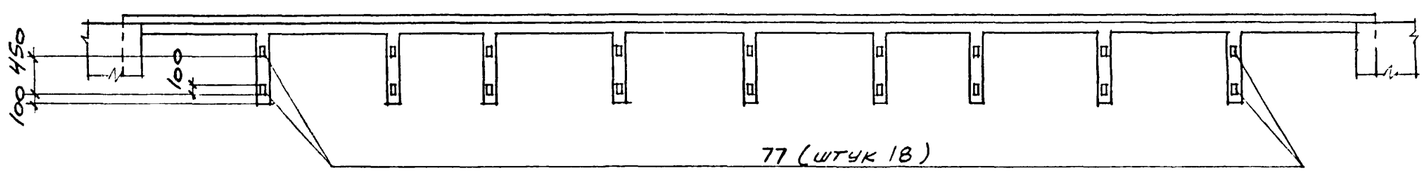

50-50

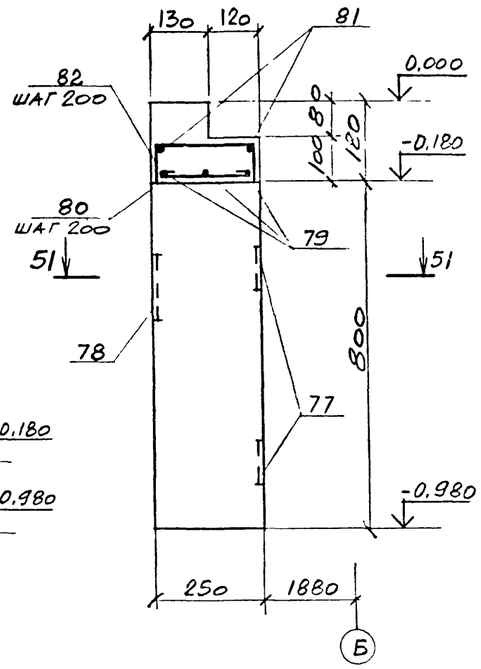

51-51

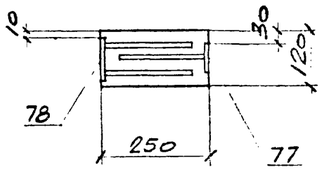

45-45

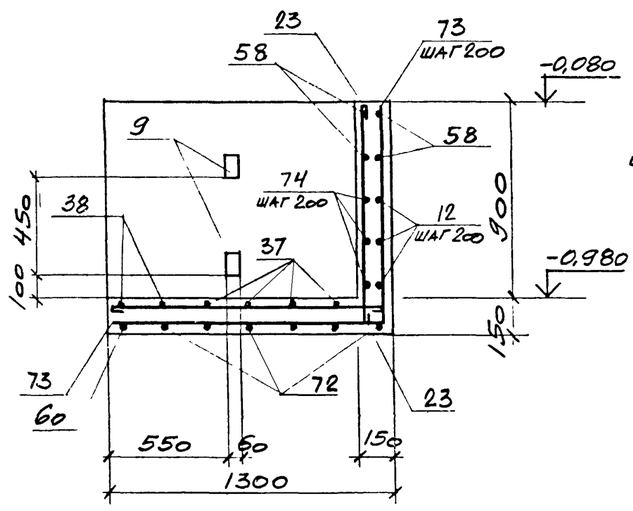

46-46

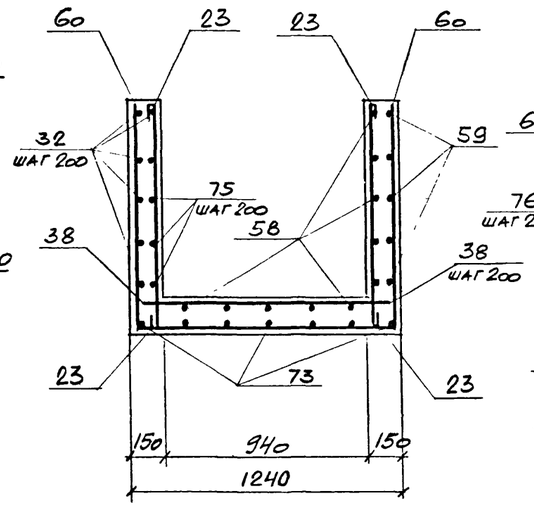

47-47

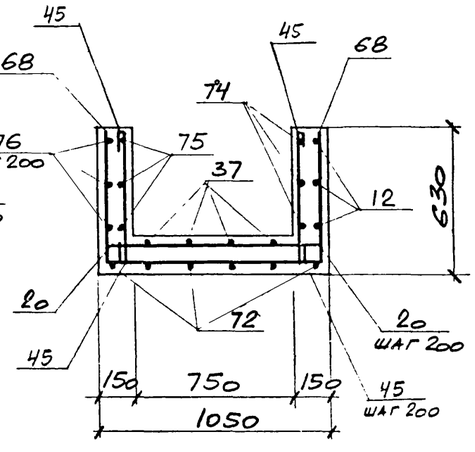

1. Защитный слой бетона для рабочей арматуры равен 25мм.

9178/4

ПРИВЯЗАН

ИНВ. №

ТП 904-1-62.86 -КЖ

КОМПРЕССОРНАЯ СТАНЦИЯ 5(4) КЦ-100А

Ст. инж.	Толмачев		
Вед. инж.	Макарова		
Рук. гр.	Моргунов		
Нач. ОСП-1	Саакьянц		
Гл. спец. т.	Боярченко		
Н. контр.	Луценко		
ГИП	Осташевский		

СТАДИЯ	ЛИСТ	ЛИСТОВ
РП	31	

Участки монолитные Ум1–Ум11, Ум5-а–Ум5-г. Балка Бм1 (Окончание)

ГОССТРОЙ СССР
РОСТОВСКИЙ ПРОМСТРОЙНИИПРОЕКТ

Спецификация к схемам расположения колонн, балок покрытия, плит покрытия и перекрытия.

Марка, поз.	Обозначение	Наименование	Кол. 4КЦ	Кол. 5КЦ		Масса ед., кг.	Примечание
		Схема 1					
		Колонны					
1	ТП904-1- -КЖИ-К60-7-1	К60-7-1	8	8		2000	
2		К60-7-2	1	1		2000	
3		К60-7-3	1	1		2000	
4	-К60-7-4	К60-7-4	2	2		2000	
5		К60-7-5	2	2		2000	
6	-1КФ67-1-1	1КФ67-1-1	1	1		1500	
7	-1КФ67-1-2	1КФ67-1-2	1	1		1500	
9	1.030.1-1 вып. 4-2	Стойка фахверка СФ4	4	4		349,4	
10	1.030.1-1 вып. 4-1	Насадка фахверка НУ1	2	2		25,2	
11		То же НУ2	2	2		25,2	
12		" НФ4	2	2		35,2	
13		Консоль опорная ТК4	4	4		12,2	
14		То же РК4	2	2		10,0	
		Изделия соединительные					
16	ТП904-1- -КЖИ-МС1	МС1	2	2		22,0	
*)	-МС2	МС2	16	16		2,2	
	1.400-7	ММ-10	2	2		6,1	
		ММ-19	2	2		6,3	
		Схема 2					
		Балки покрытия					
17	ТП904-1- -КЖИ-100	1БСП12-6АV-1	7	7		4500	
		Схема 3					
		Плиты покрытия					
19	1.465.1-10/82 вып. 1	1ПГ-2АтVТ-60-МПЖ-200П	5	5		2980	
20		1ПВ14-2АтVТ-60-МПЖ-200П	3	3		3610	
23	ТП904-1- -КЖИ-200	1ПГ-2АтVТ-60-МПЖ-200П-1	3	3		2980	
24		1ПГ-2АтVТ-60-МПЖ-200П-2	4	4		2980	
25		1ПГ-2АтVТ-60-МПЖ-200П-3	8	8		2980	
26	-201	1ПВ14-2АтVТ-60-МПЖ-200П-1	1	1			
		Стаканы					
27	1.494-24 вып. 1	СБ14А-2	4	4		400	
		Изделия соединительные					
*)	2.460-15 вып. 0	МС1	16	16		0,4	*) по узлам 2.460-15 вып. 0
		Схема 4					
		Панели перекрытий					
30	1.141-1 вып. 60	ПК42.15-8Т	15	18		1970	

Марка, поз.	Обозначение	Наименование	Кол. 4КЦ	Кол. 5КЦ		Масса ед., кг.	Примечание
		Изделия закладные					
32	1.400-15 вып. 1	МН121-1	6	7		4.7	
		Стандартные изделия.					
33		Болт 5.М20-450 / ВСт3кп2 ГОСТ 24379.1-80	16	20		1.31	
		Материалы					
		Бетон марки 150	0,67	0,81			$м^3$
		Схема 5					
		Панели перекрытий					
35	1.141-1 вып. 60	ПК42.15-4Т	2	2		1970	
36		ПК42.12-4Т	11	11		1490	
		Стандартные изделия					
38		Болт 5.М12×250 / ВСт3кп2 ГОСТ 24379.1-80	4	4		0.27	
		Плиты монолитные					
40	ТП904-1- -КЖ лист 35	Пм1	1	1			
41		Пм2	1	1			
42		Пм3	1	1			
43		Пм4	1	1			
44		Пм5	1	1			
45		Пм6	1	1			
		Материалы					
		Бетон марки 150	0,27	0,27			$м^3$

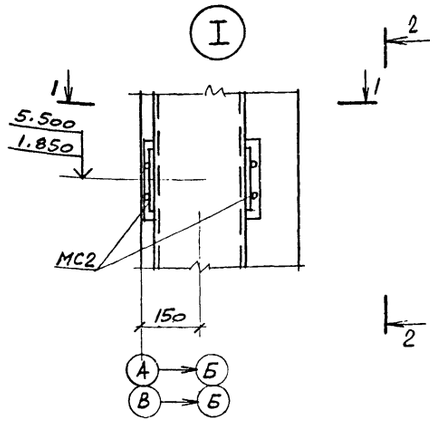

1-1

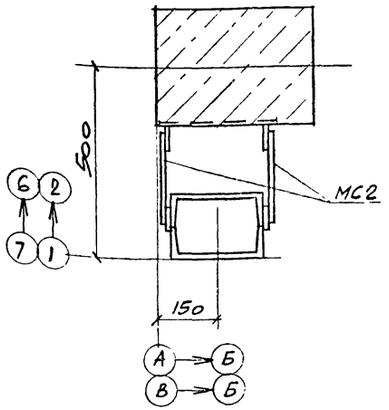

2-2

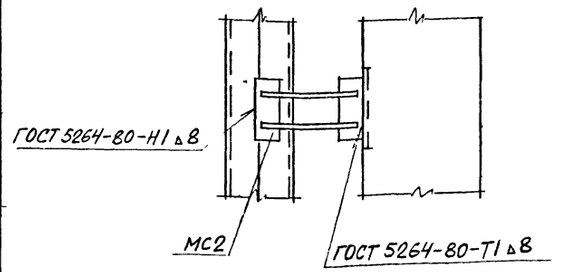

44

ПРИВЯЗАН

ИНВ. №

9178/4

Ст. инж.	Толмачева	
Вед. инж.	Макарова	
Рук. гр.	Моргунов	
Нач. осл.	Саакьянц	
Гл. спец. т.	Боярченко	
Н. контр.	Луценко	
ГИП	Осташевский	

ТП 904-1-62.86-КЖ

КОМПРЕССОРНАЯ СТАНЦИЯ 5(4) КЦ-100А

СТАДИЯ	ЛИСТ	ЛИСТОВ
РП	32	

Схемы расположения колонн, балок покрытия, плит покрытия и перекрытия. (Начало)

ГОССТРОЙ СССР РОСТОВСКИЙ ПРОМСТРОЙНИИПРОЕКТ

Схема расположения колонн.
Схема 1

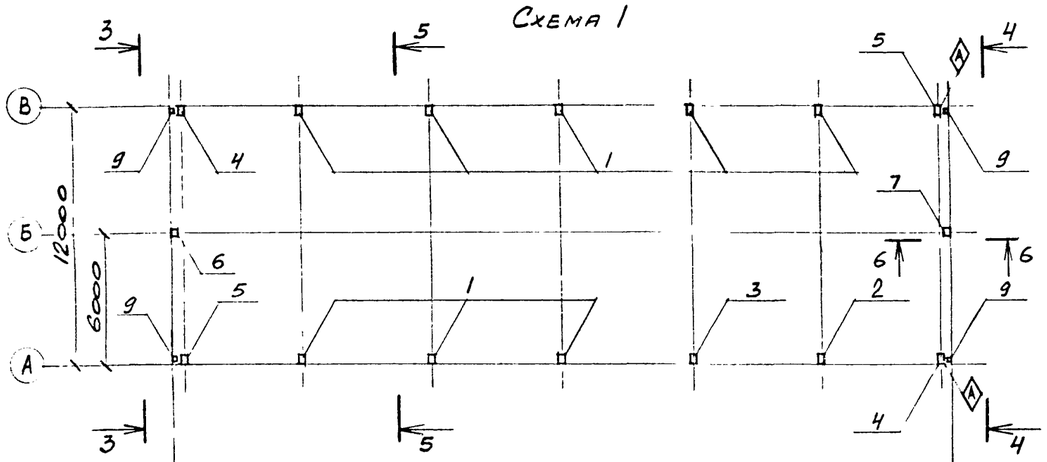

Схема расположения балок покрытия.
Схема 2

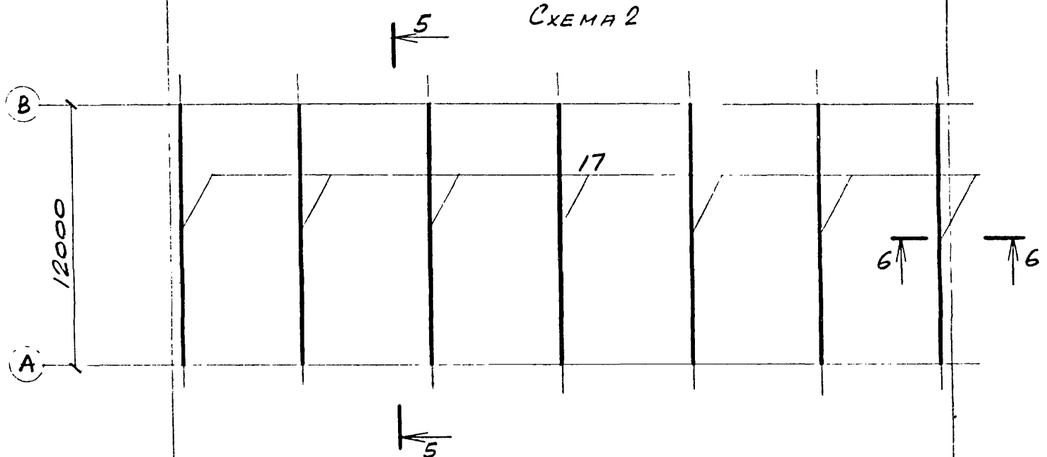

Схема расположения плит покрытия.
Схема 3

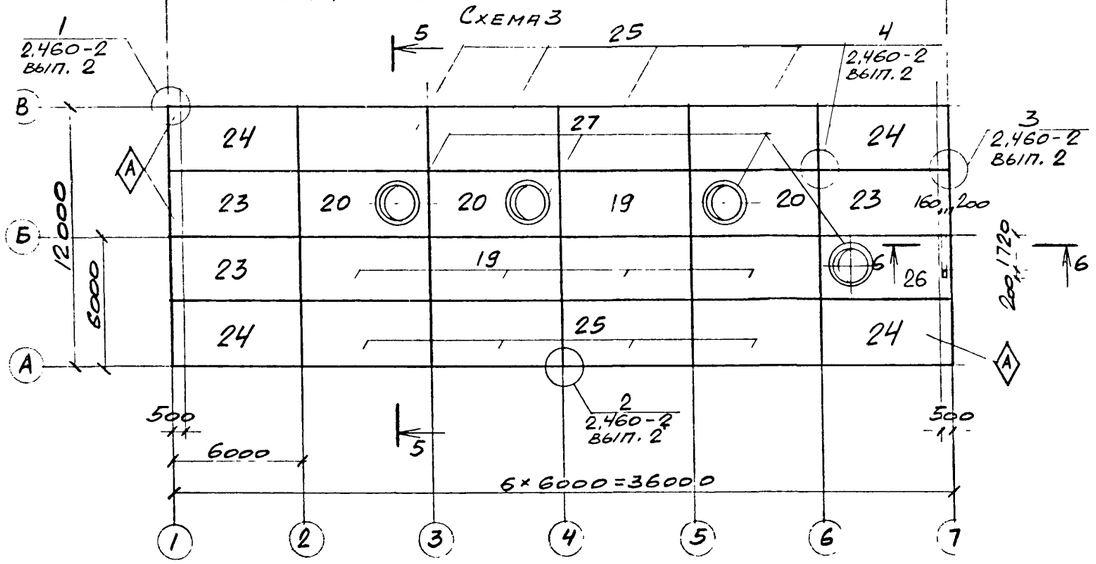

3-3

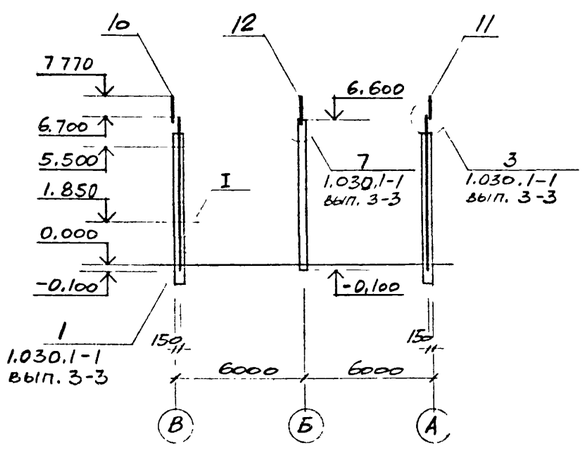

4-4

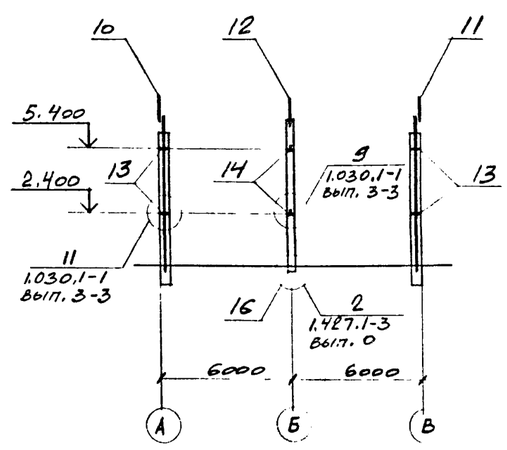

5-5

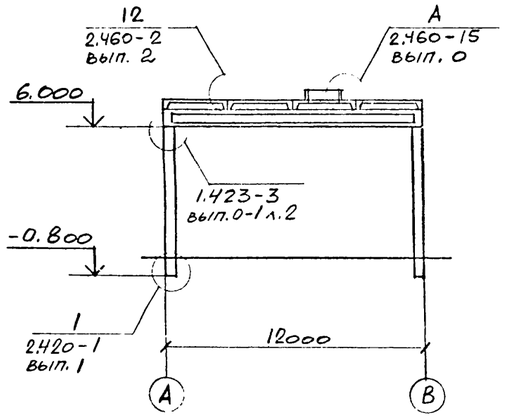

6-6

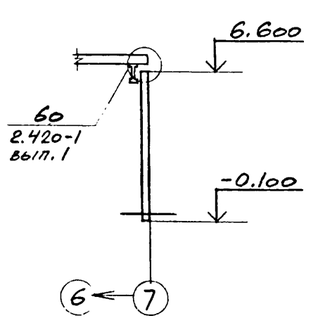

1 Отверстия по месту выполнить путем рассверловки по его периметру дыр ф20÷25мм с последующей выбивкой бетона и вырезкой арматуры.

2. Индекс ◈ дан для ориентации при монтаже.

45

9178/4

ПРИВЯЗАН

ИНВ №

Гл.инж.	Толмачева		ТП 904-1-62.86 -КЖ
Вед.инж.	Макарова		Компрессорная станция 5(4) КЦ-100А
Рук.гр.	Моргунов		
Нач.ОСП-1	Саакьянц		Стадия: РП; Лист: 33; Листов:
Гл.спец.тс	Бояруенко		Схемы расположения колонн, балок покрытия, плит покрытия и перекрытия. (Продолжение).
Н.контр.	Луценко		Госстрой СССР Ростовский Промстройниипроект
ГИП	Усташевский		

Схема расположения плит покрытия. (для 5КЦ-100А).
Схема 4.

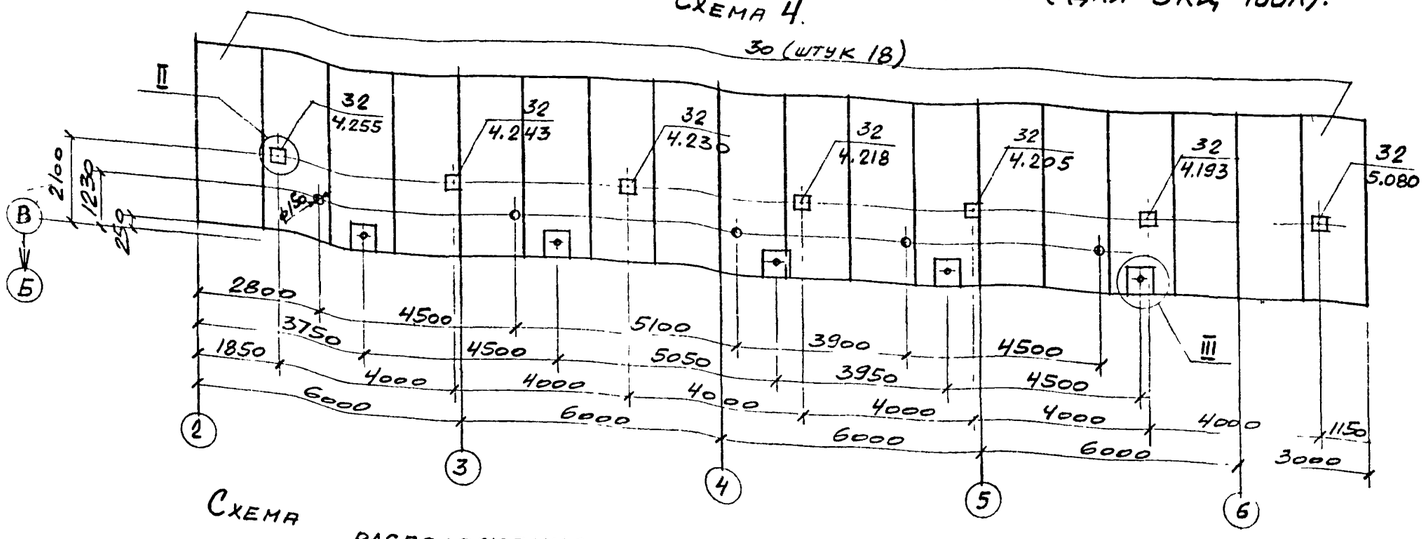

Схема расположения плит перекрытия на отм. 3.840
Схема 5

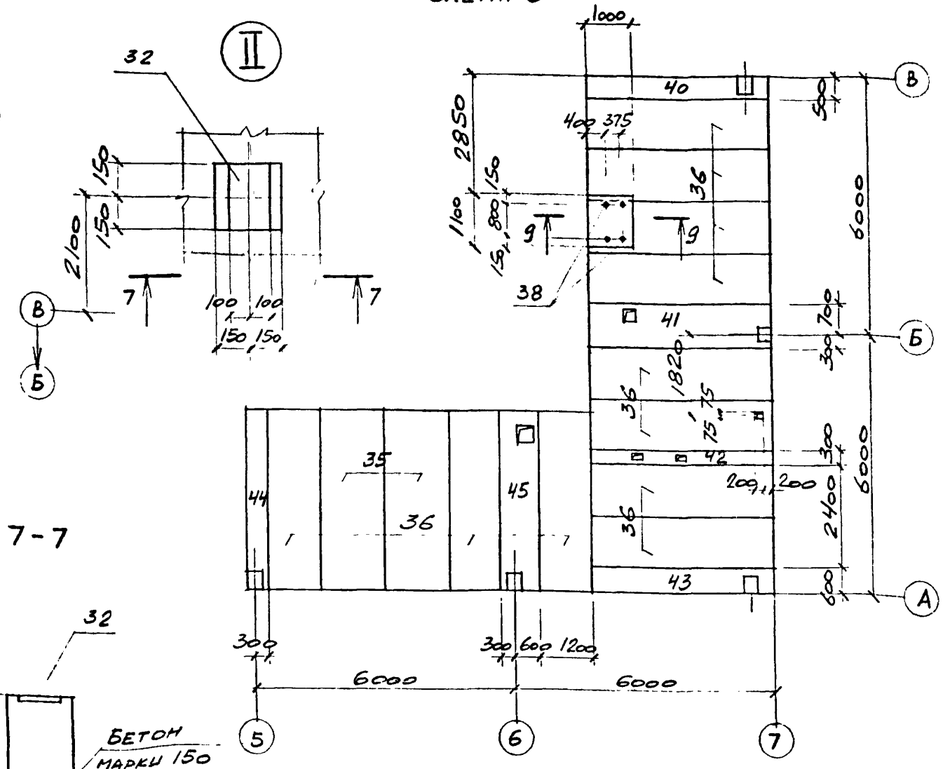

Схема расположения плит покрытия. (для 4КЦ-100А).
Схема 4

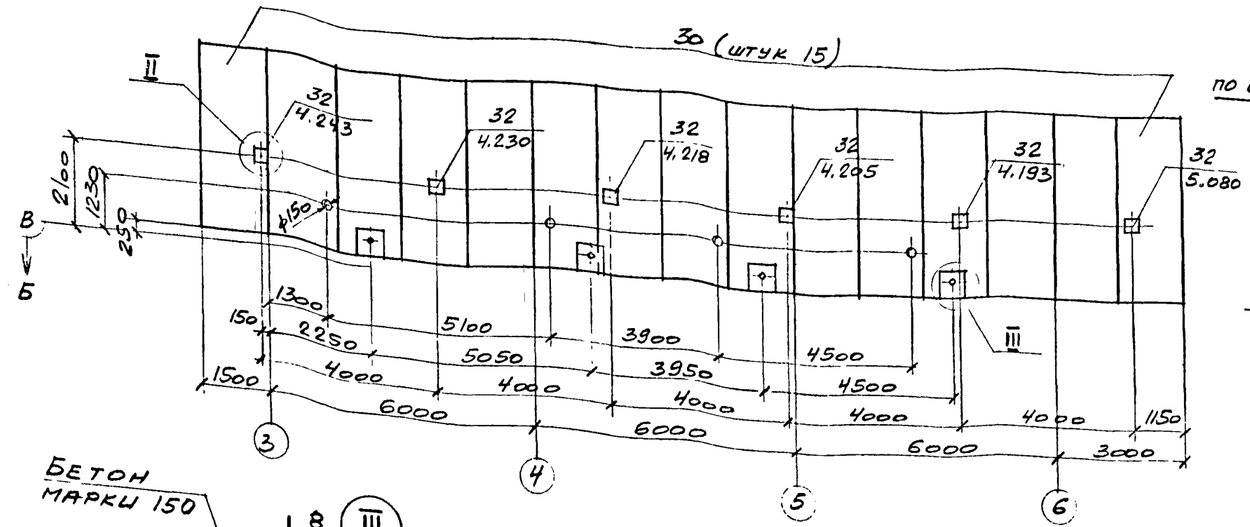

7-7

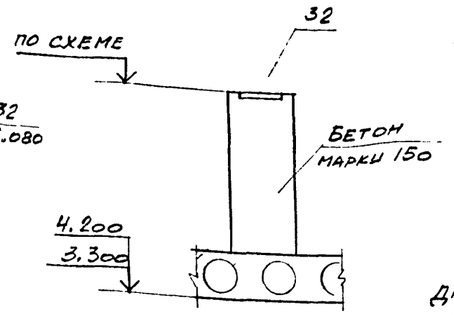

1. Болты тип 5 установить в готовые фундаменты в просверленные скважены, закрепив с помощью эпоксидного клея, согласно инструкции по креплению технологического оборудования фундаментными болтами СН471-75.

2. На схеме 4 указана отметка верха опоры.

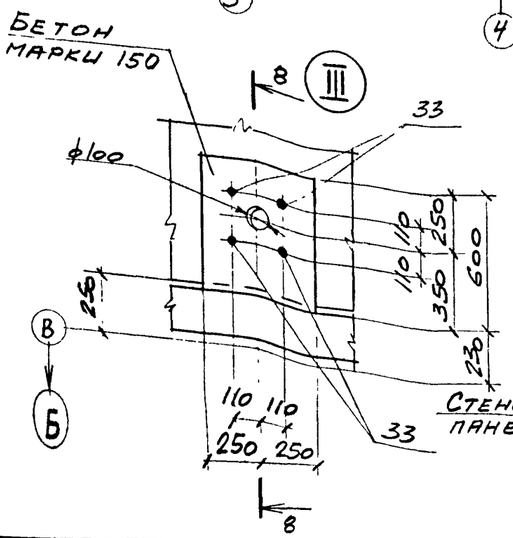

8-8

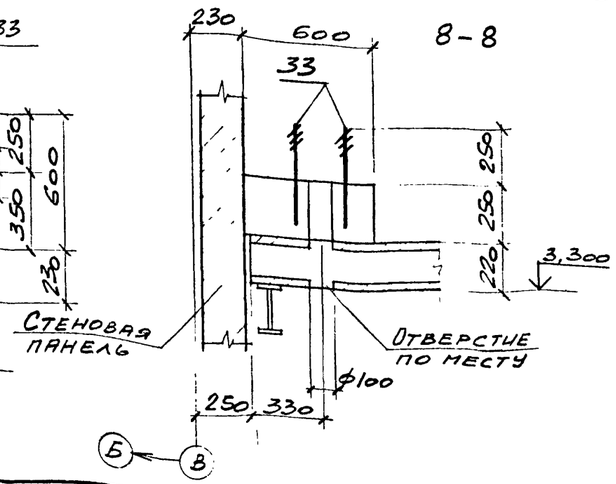

9-9

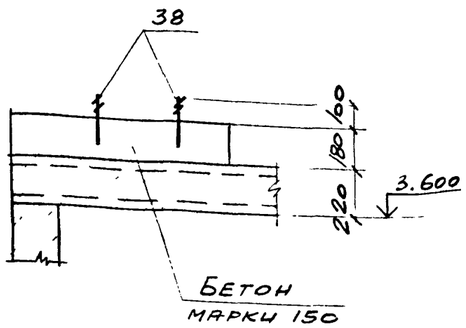

46

9178/4

ПРИВЯЗАН			
ИНВ. №			

Ст. инж.	Толмачева		
Вед. инж.	Макарова		
Рук. гр.	Моргунов		
Нач. ОСП	Саакьянц		
Гл. спец. т.о.	Боярченко		
Н. контр.	Луценко		
ГИП	Осташевский		

ТП 904-1-62.86 -КЖ

КОМПРЕССОРНАЯ СТАНЦИЯ 5(4) КЦ-100А

СТАДИЯ	ЛИСТ	ЛИСТОВ
РП	34	

Схемы расположения колонн, балок покрытия, плит покрытия и перекрытия (Окончание)

ГОССТРОЙ СССР
РОСТОВСКИЙ ПРОМСТРОЙНИИПРОЕКТ

Типовой проект 904-1-62.86-КЖС. Альбом 4

Согласовано:

Инв. № подл. | Подпись и дата | Взам. инв. №

Пм1

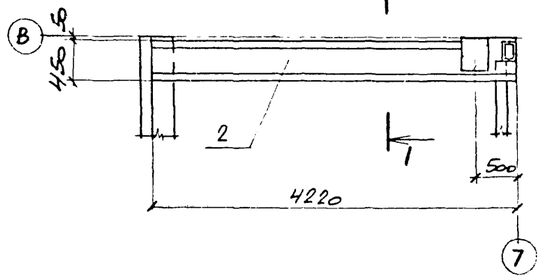

Пм2

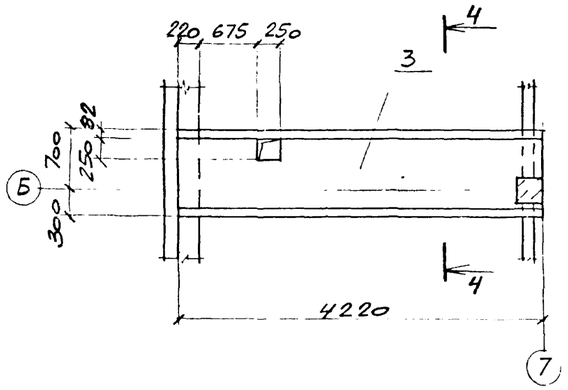

Пм3

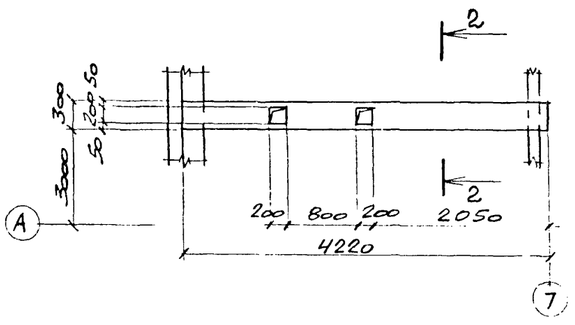

Пм4

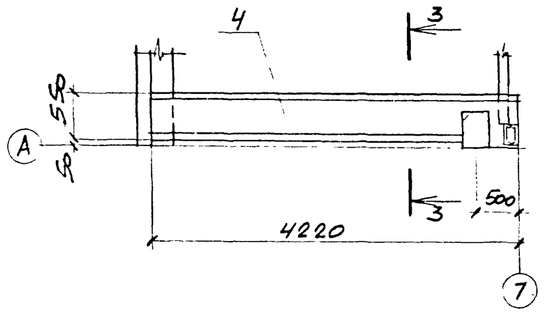

Пм5

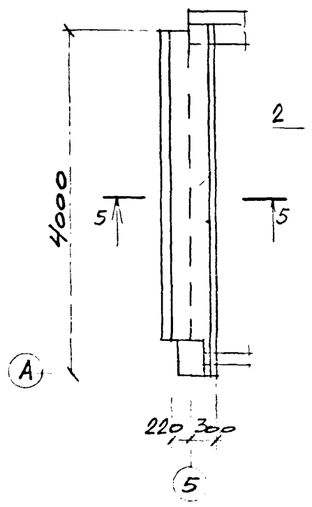

Пм6

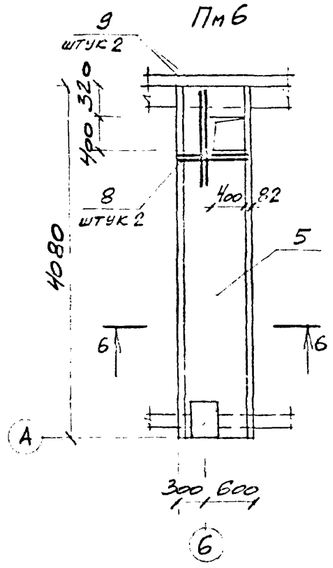

1-1

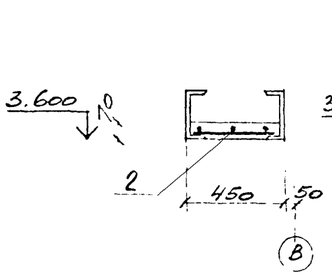

2-2

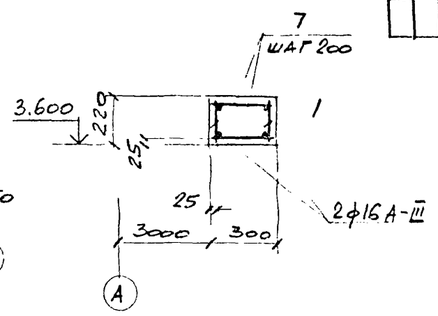

3-3

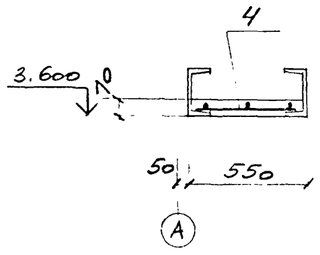

4-4

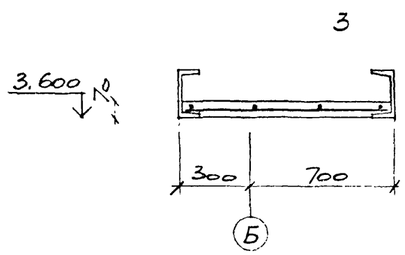

5-5

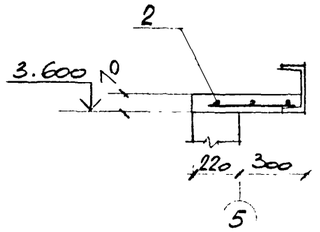

6-6

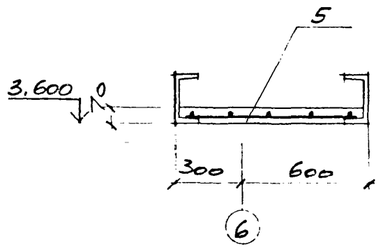

Спецификация к плитам Пм1 – Пм6.

Формат	Зона	Поз.	Обозначение	Наименование	Кол на исполн. Пм1	Пм2	Пм3	Пм4	Пм5	Пм6		Примечание
				Сборочные единицы								
		1	ТП904-1- -КЖИ-КР3	Каркас плоский КР3			2					
				Сетки арматурные								
		2		С6	1				1			
		3	ТП904-1- -КЖИ-С6	С7		1						
		4		С8				1				
		5		С9						1		
				Детали								
				ГОСТ 5781-82								
		7		ф6 А-I ℓ=280			42					0,06 кг
		8		ф8 А-III ℓ=880						2		0,3 кг
		9		ф8 А-III ℓ=1200						2		0,5 кг
				Материалы								
				Бетон марки 150	0,13	0,28	0,28	0,16	0,13	0,25		м³

Ведомость расхода стали на элемент, кг.

Марка элемента	Изделия арматурные										Всего	Общий расход
	Арматура класса											
	А-I					А-III						
	ГОСТ 5781-82											
	ф6	ф10			Итого	ф6	ф8	ф16			Итого	
Пм1	2,4				2,4	1.8					1.8	4,2	4,2
Пм2	3,6				3,6		8,4				8,4	12,0	12,0
Пм3	5,3	5,6			10,9			13,0			13,0	23,9	23,9
Пм4	2,7				2,7	2,1					2,1	4,8	4,8
Пм5	2,4				2,4	1.8					1.8	4,2	4,2
Пм6	4,5				4,5		7,9				7,9	12,4	12,4

1. Защитный слой бетона для рабочей арматуры равен 10мм.
2. В местах отверстий арматуру вырезать.
3. На общих видах плит изображение сеток условно не показано.

47

ПРИВЯЗАН

9178/4

ИНВ. №

Ст. инж.	Толмачева	
Вед. инж.	Макарова	
Рук. гр.	Моргунов	
Нач. ОПТ	Саакьяны	
Гл. спец. т.	Бояруенко	
Н. контр.	Луценко	
ГИП	Осташевский	

ТП 904-1-62.86 -КЖ

КОМПРЕССОРНАЯ СТАНЦИЯ 5(4) КЦ-100А

СТАДИЯ	ЛИСТ	ЛИСТОВ
РП	35	

Плиты Пм1 – Пм6

ГОССТРОЙ СССР РОСТОВСКИЙ ПРОМСТРОЙНИИПРОЕКТ

ФОРМАТ А2

Схема расположения стеновых и карнизных панелей по оси А.

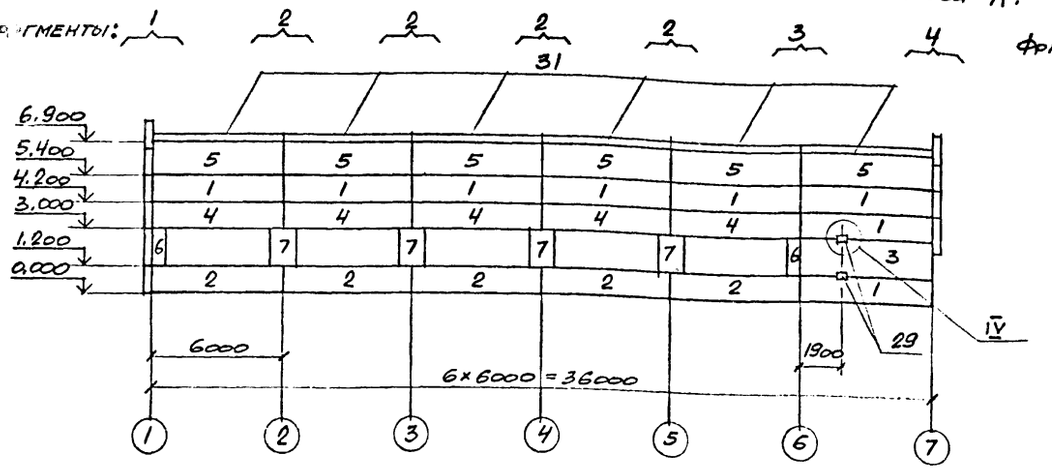

Схема расположения стеновых панелей по оси 7

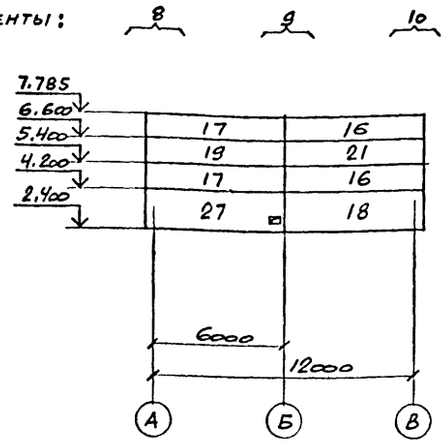

Схема расположения стеновых и карнизных панелей по оси В.

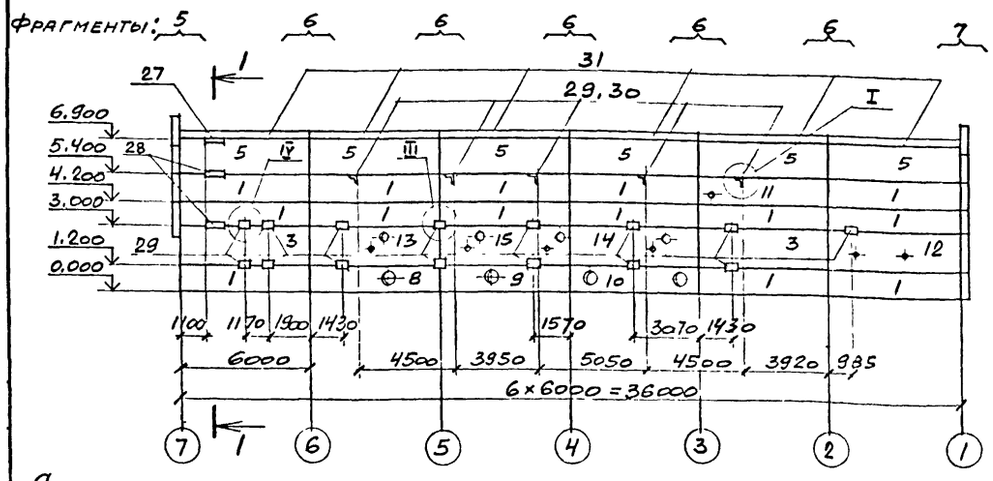

Схема расположения стеновых панелей по оси 1.

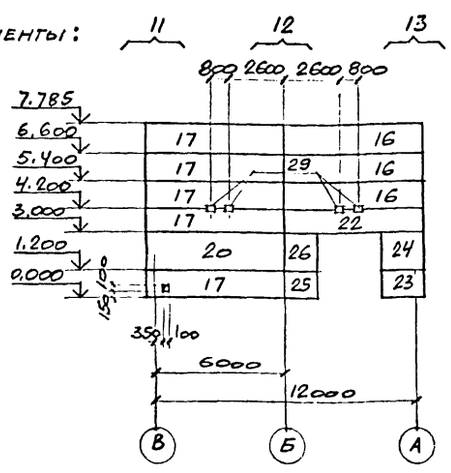

Спецификация к схемам расположения стеновых и карнизных панелей.

Марка, поз.	Обозначение	Наименование	Кол.	Масса ед., кг.	Приме-чание
		Панели стеновые			
1	1.030.1-1 вып. 0-3, 1-1 часть I	ПС60.12.2,0-2,1-31	22	2020	
2		ПС60.12.2,0-2.1-36	5	2020	
3		ПС60.18.2,0-3.1-31	3	3040	
4		ПС60.12.2,0-2.1-37	5	2020	
5		ПС60.15.2,0-2.1-35	12	2520	
6	1.030.1-1 вып. 0-3, 1-1 часть II	2ПС6.18.2,0-1-60	2	300	
7		2ПС12.18.2,0-1-59	4	600	
8	ТП904-1- -КЖН-300	ПС60.12.2,0-2.1-31-а	1	2020	
9		ПС60.12.2,0-2.1-31-б	1	2020	
10	- -301	ПС60.12.2,0-2.1-31-в	1	2020	
11	-302	ПС60.12.2,0-2.1-31-г	1	2020	
12	-303	ПС60.18.2,0-3.1-31-а	1	3040	
13	-304	ПС60.18.2,0-3.1-31-б	1	3040	
14		ПС60.18.2,0-3,1-31-в	1	3040	
15	-305	ПС 60.18.2,0-3.1-31-г	1	3040	
16	1.030.1-1 вып. 0-3, 1-1 часть I	ПС62,5.12.2,0-2.1-2.31	5	2110	
17		ПС62,5.12.2,0-2.1-1.31	7	2110	
18		ПС62,5.18.2,0-3.1-2.33	1	3180	
19		ПС62,5.12.2,0-2.1-1,33	1	2110	
20		ПС62,5.18.2,0-3.1-1,31	1	3180	
21		ПС62,5.12.2,0-2.1-2.33	1	2110	
22	ТП904-1- -КЖИ-306	ПС62,5.12.2,0-2.1-2.31-а	1	2110	
23	-307	2ПС17.12.2,0-1-73-а	1	570	
24	-308	2ПС17.18.2,0-1-73-а	1	850	
25	-309	2ПС15.12.2,0-1-а	1	500	
26	-310	2ПС15.18.2,0-1-а	1	750	
27	-311	ПС62,5.18.2,0-3.1-1.33-а	1	3180	
		Панели карнизные			
31	1.030.1-1 вып. 2-1	ПК60.6,5-1	12	1200	

Спецификация к схемам расположения стеновых и карнизных панелей.

Марка, поз.	Обозначение	Наименование	Кол.	Масса ед., кг.	Приме-чание
		Изделия соединительные			
27		Швеллер 22 ГОСТ 8240-72 / Вст3пс6 ГОСТ 535-79, ℓ=800	1	16,8	
		Двутавр 23Б2 ТУ14-2-24-72 / Вст3пс6-1 ТУ14-1-3023-80			
28		ℓ=800	2	20,4	
29		ℓ=200	25	5,1	
30		Уголок 50×50×5 ГОСТ 8509-72* / Вст3кп2 ГОСТ 535-79, ℓ=600	5	2,3	

Марка, поз.	Обозначение	Наименование	Кол.	Масса ед., кг.	Приме-чание
		Изделия соединительные			
*)	1.030.1-1 вып. 0-3	А-1	24	0,7	*) По узлам 1.030.1-1 вып. 0-3, 3-3.
		А-2	24	1,2	
		А-3	36	0,4	
	1.030.1-1 вып. 4-1	Т3	104	0,4	
		Т5	16	0,4	
		Т8	12	0,5	
		Т9	4	0,4	
		Т10	20	1,3	
		Т17	8	0,3	
	1.030.1-1 вып. 3-3	поз. 16	4	0,09	
		поз. 19	22	0,7	
		поз. 22	2	1,23	
		поз. 29	4	0,71	

Привязан

Инв. №

9178/4

		ТП 904-1-62.86 -КЖ	
		КОМПРЕССОРНАЯ СТАНЦИЯ 5(4) КЦ-100А	
Ст. инж.	Толмачева		
Вед. инж.	Макарова		
Рук. гр.	Моргунов		
Нач. ОСП	Саркьянц		
Гл. спец.	Бояренко		
Н. контр.	Луценко		
ГИП	Осташевский		
		СТАДИЯ: РП; ЛИСТ: 36; ЛИСТОВ:	
		Схема расположения стеновых и карнизных панелей (Начало) для 4КЦ-100А	ГОССТРОЙ СССР РОСТОВСКИЙ ПРОМСТРОЙНИИПРОЕКТ

Схема расположения стеновых и карнизных панелей по оси А.

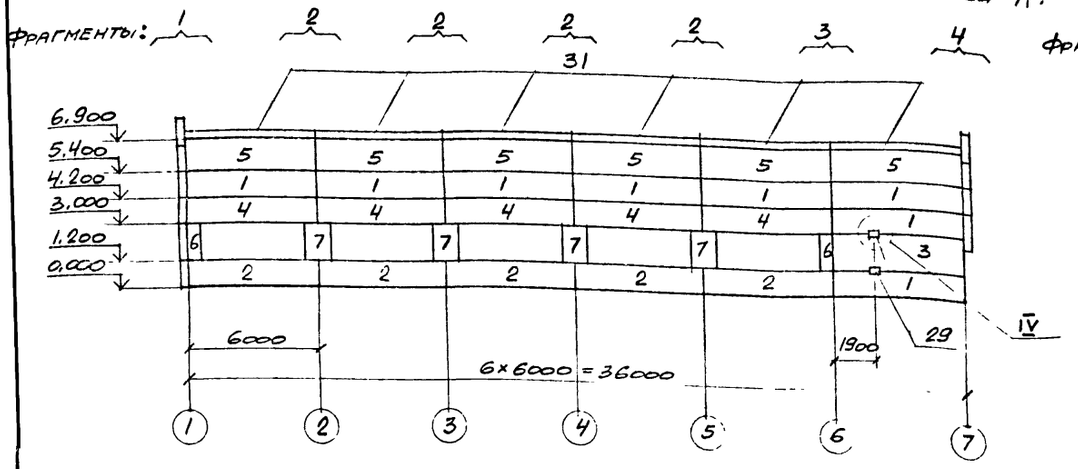

Схема расположения стеновых панелей по оси 7

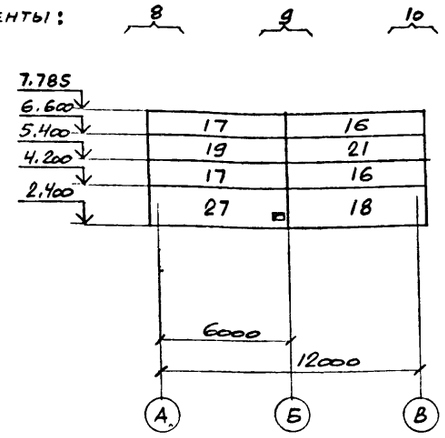

Схема расположения стеновых и карнизных панелей по оси В.

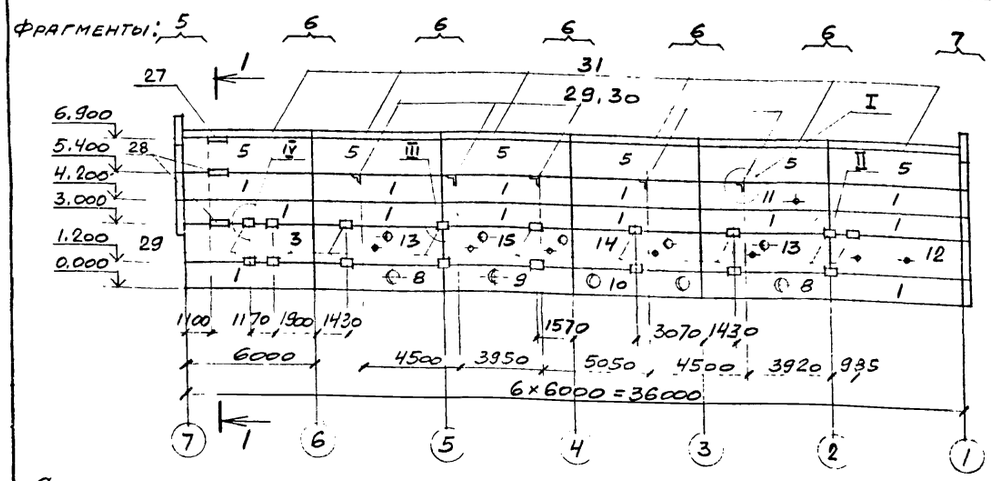

Схема расположения стеновых панелей по оси 1.

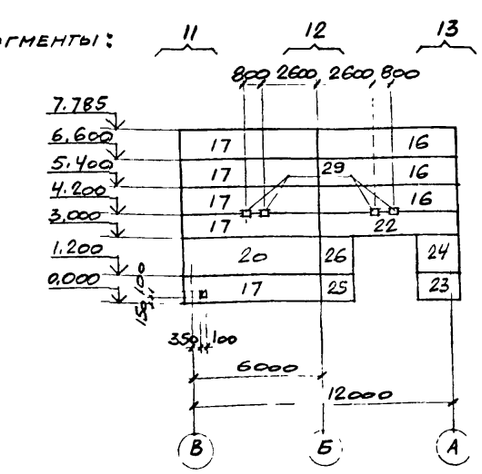

Спецификация к схемам расположения стеновых и карнизных панелей.

Марка, поз.	Обозначение	Наименование	Кол.	Масса ед., кг.	Примечание
		Панели стеновые			
1	1.030.1-1 вып. 0-3, 1-1 часть I	ПС60.12.2,0-2.А-31	21	2020	
2		ПС60.12.2,0-2.А-36	5	2020	
3		ПС60.18.2,0-3.А-31	2	3040	
4		ПС60.12.2,0-2.А-37	5	2020	
5		ПС60.15.2,0-2.А-35	12	2520	
6	1.030.1-1 вып. 0-3, 1-1 часть II	2ПС6.18.2,0-А-60	2	300	
7		2ПС12.18.2,0-А-59	4	600	
8	ТП904-1- -КЖИ-300	ПС60.12.2,0-2.А-31-а	2	2020	
9		ПС60.12.2,0-2.А-31-б	1	2020	
10	-301	ПС60.12.2,0-2.А-31-в	1	2020	
11	-302	ПС60.12.2,0-2.А-31-г	1	2020	
12	-303	ПС60.18.2,0-3.А-31-а	1	3040	
13	-304	ПС60.18.2,0-3.А-31-б	2	3040	
14		ПС60.18.2,0-3.А-31-в	1	3040	
15	-305	ПС60.18.2,0-3.А-31-г	1	3040	
16	1.030.1-1 вып. 0-3, 1-1 часть I	ПС62,5.12.2р-2.А-2.31	5	2110	
17		ПС62,5.12.2,0-2.А-1.31	7	2110	
18		ПС62,5.18.2,0-3.А-2.33	1	3180	
19		ПС62,5.12.2,0-2.А-1.33	1	2110	
20		ПС62,5.18.2,0-3.А-1.31	1	3180	
21		ПС62,5.12.2,0-2.А-2.33	1	2110	
22	ТП904-1- -КЖИ-306	ПС62,5.12.2,0-2.А-23-а	1	2110	
23	-307	2ПС17.12.2,0-А-73-а	1	570	
24	-308	2ПС17.18.2,0-А-73-а	1	850	
25	-309	2ПС15.12.2,0-А-а	1	500	
26	-310	2ПС15.18.2,0-А-а	1	750	
27	-311	ПС62,5.18.2,0-3.А-1.33-а	1	3180	
		Панели карнизные			
31	1.030.1-1 вып. 2-1	ПК60.6,5-А	12	1200	

Спецификация к схемам расположения стеновых и карнизных панелей.

Марка, поз.	Обозначение	Наименование	Кол.	Масса ед., кг.	Примечание
		Изделия соединительные			
27		Швеллер 22 ГОСТ 8240-72 / ВСт3пс6 ГОСТ 535-79, ℓ=800	1	16,8	
		Двутавр 23Б2 ТУ14-2-24-72 / Ст3пс6-1 ТУ14-1-3023-80, ℓ=800	2	20,4	
28		ℓ=200	28	5,1	
29		Уголок 50×50×5 ГОСТ 8509-72* / ВСт3кп2 ГОСТ 535-79, ℓ=600	5	2,3	
30					

Марка, поз.	Обозначение	Наименование	Кол.	Масса ед., кг.	Примечание
		Изделия соединительные			
*)	1.030.1-1 вып. 0-3	А-1	24	0,7	*) По узлам 1.030.1-1 вып. 0-3, 3-3.
		А-2	24	1,2	
		А-3	36	0,4	
	1.030.1-1 вып. 4-1	Т3	104	0,4	
		Т5	16	0,4	
		Т8	12	0,5	
		Т9	4	0,4	
		Т10	20	1,3	
		Т17	8	0,3	
	1.030.1-1 вып. 3-3	поз. 16	4	0,09	
		поз. 19	22	0,7	
		поз. 22	2	1,23	
		поз. 29	4	0,71	

Привязан

9178/4

Инв. №

Ст. инж.	Толмачева		
Вед. инж.	Макарова		
Рук. гр.	Моргунов		
Нач. ОСП-1	Саакьянц		
Гл. спец. т.	Боярченко		
Н. контр.	Луценко		
ГИП	Осташевский		

ТП 904-1-62.86 -КЖ

КОМПРЕССОРНАЯ СТАНЦИЯ 5(4) КЦ-100А

СТАДИЯ	ЛИСТ	ЛИСТОВ
РП	37	

Схема расположения стеновых и карнизных панелей (Начало) для 5КЦ-100А

ГОССТРОЙ СССР
РОСТОВСКИЙ ПРОМСТРОЙНИИПРОЕКТ

Фрагмент 1.

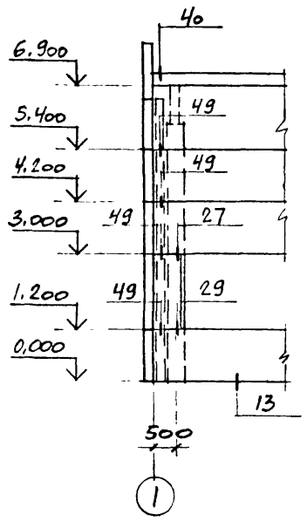

Фрагмент 2.

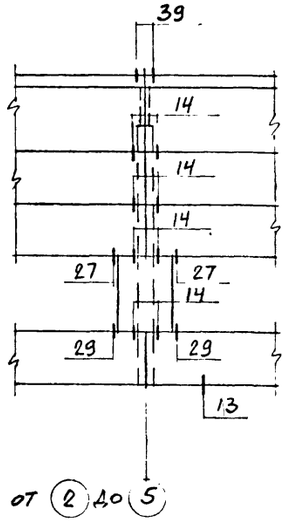

Фрагмент 3.

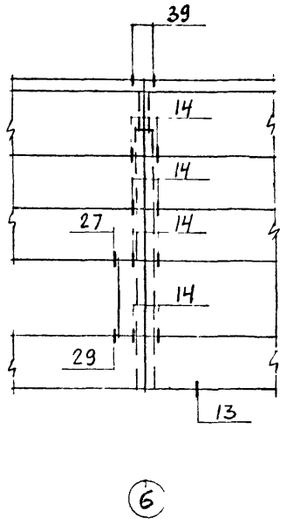

Фрагмент 4.

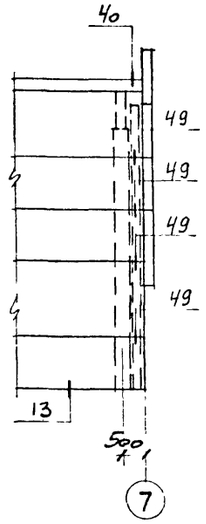

Фрагмент 5.

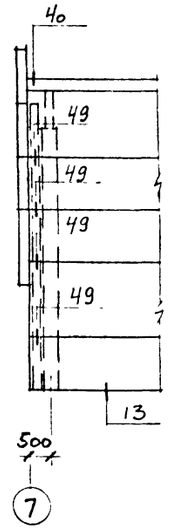

Фрагмент 6

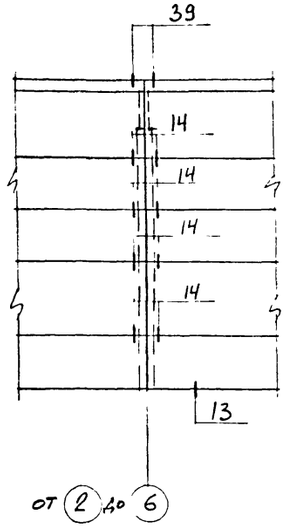

Фрагмент 7.

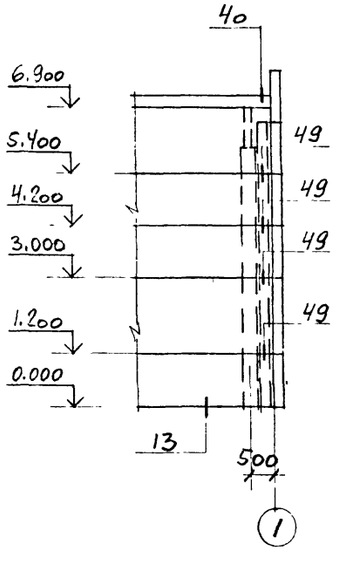

Фрагмент 8.

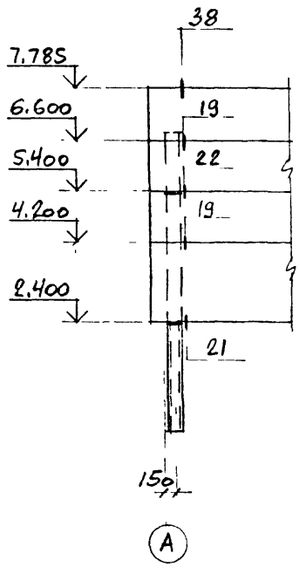

Фрагмент 9.

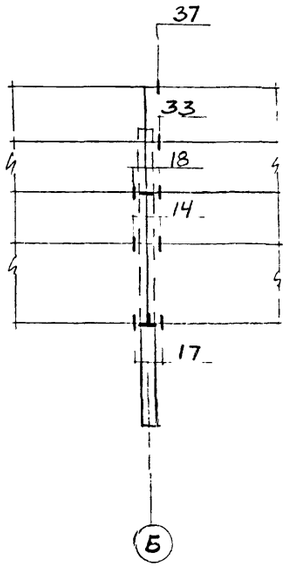

Фрагмент 10.

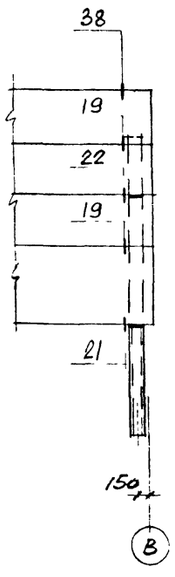

1. Стеновые панели изготовляются из керамзитобетона марки 50 с плотностью в сухом состоянии $\rho = 1100$ кг/м^3.

2. Крепление карнизной панели к подкарнизной выполнять по узлам А и Б приведенным в серии 1.030.1-1 вып. 0-3 стр. 47.

3. Отверстия в стеновых панелях размером 100×100 и ф25 просверлить по месту.

4. Номера узлов на фрагментах даны по серии 1.030.1-1 вып. 3-3.

Привязан

Инв. №

9178/4

Ст. инж.	Толмачева		
Вед. инж.	Макарова		
Рук. гр.	Моргунов		
Нач. ОПП	Саакьянц		
Гл. спец.	Бояренко		
Н. контр.	Луценко		
ГИП	Осташевский		

ТП 904-1-62.86 -КЖ

КОМПРЕССОРНАЯ СТАНЦИЯ 5(4) КЦ-100А

СТАДИЯ	ЛИСТ	ЛИСТОВ
РП	38	

Схема расположения стеновых и карнизных панелей. (Продолжение)

ГОССТРОЙ СССР РОСТОВСКИЙ ПРОМСТРОЙНИИПРОЕКТ

ФОРМАТ А2

Фрагмент 11.

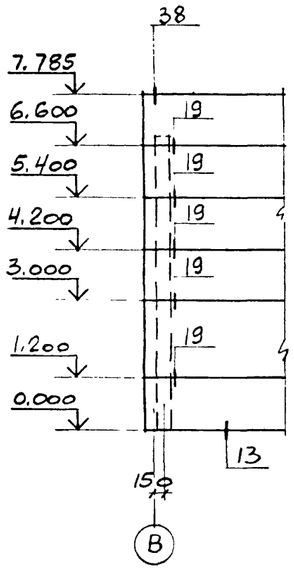

Фрагмент 12.

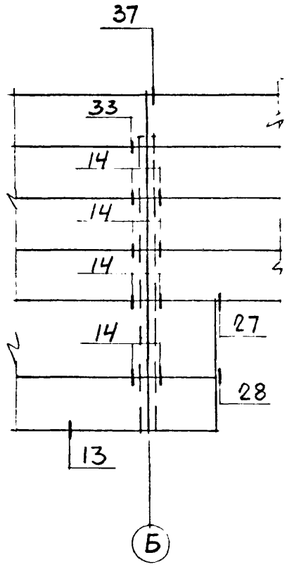

Фрагмент 13.

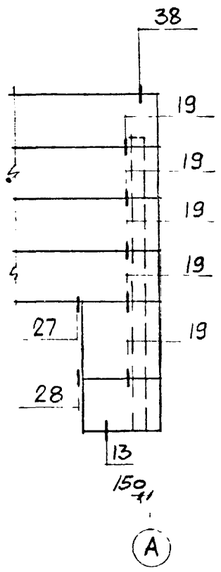

1-1

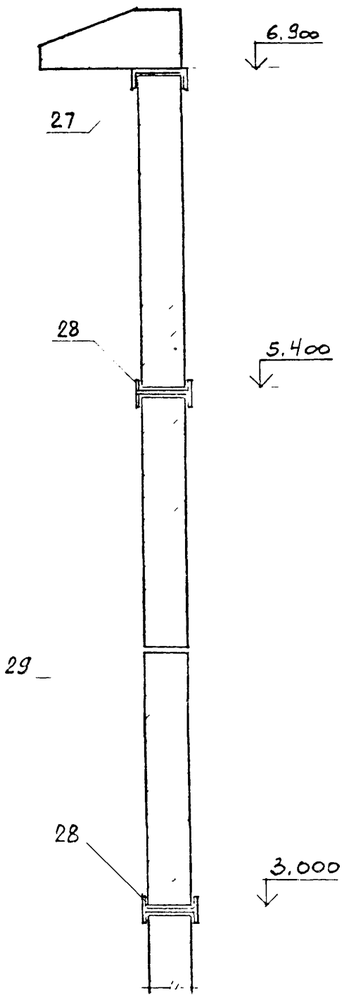

Ⅳ

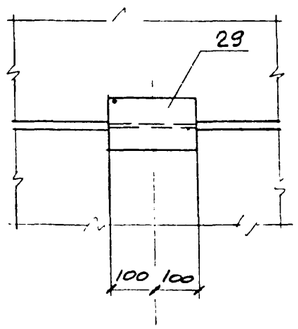

Ⅰ

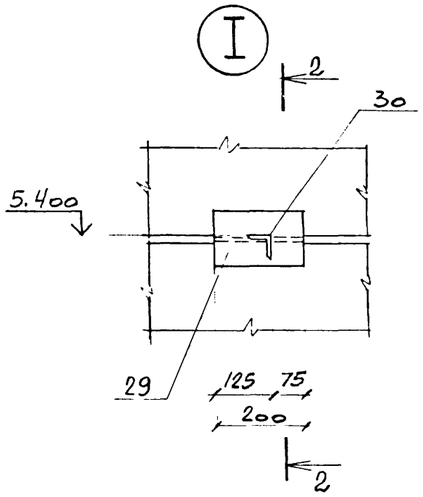

2-2

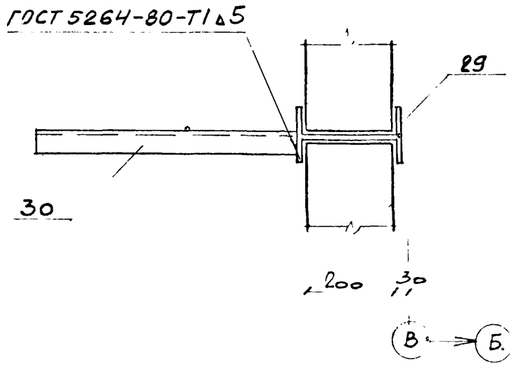

Ⅱ

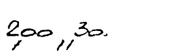

Ⅲ

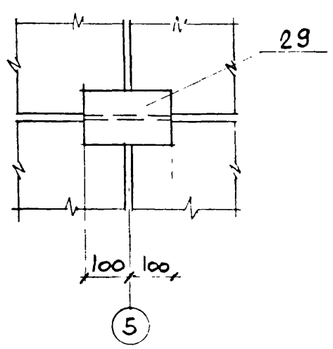

Схема расположения отверстий ф25 по оси В

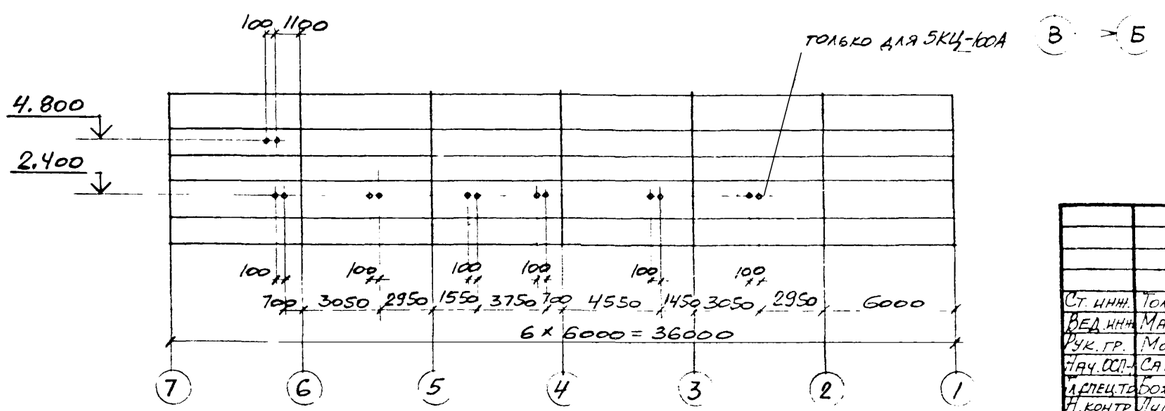

1. Номера узлов на фрагментах даны по серии 1.030.1-1 вып. 3-3.
2. Поз. 27, 28, 29 заложить в швы между панелями при монтаже.

51

Привязан

Инв. №

9178/4

Ст. инж.	Толмачева		ТП 904-1-62.86 -КЖ		
Вед. инж.	Макарова		КОМПРЕССОРНАЯ СТАНЦИЯ 5(4) КЦ-100А		
Рук. гр.	Моргунов			Стадия	Лист	Листов
Нач. ОСП	Саакьянц			РП	39	
Спецтех	Бозруенко		Схема расположения стеновых и карнизных панелей (Окончание)	ГОССТРОЙ СССР РОСТОВСКИЙ ПРОМСТРОЙНИИПРОЕКТ	
Н. контр.	Луценко				
ГИП	Осташевский				

Схема расположения элементов стен. (для 5КЦ-100А).

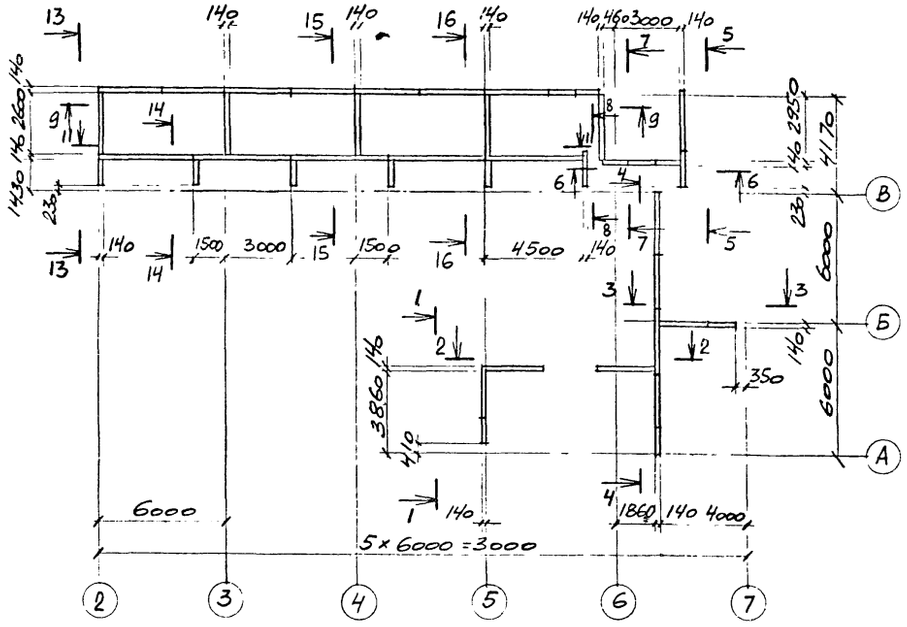

Схема расположения элементов стен (для 4КЦ-100А).

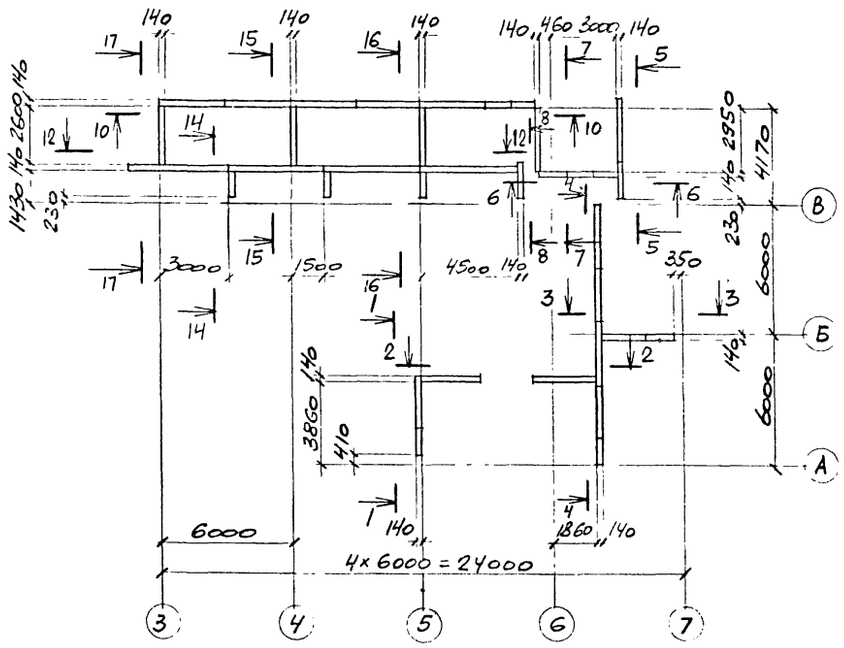

1-1

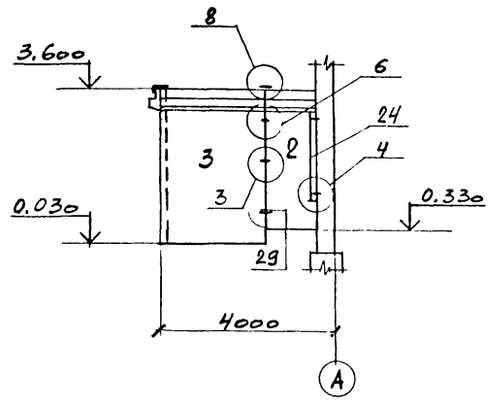

2-2

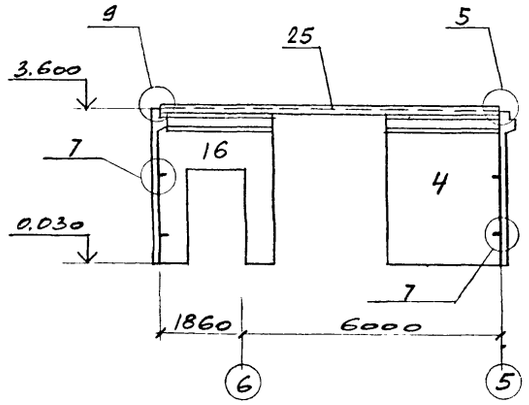

3-3

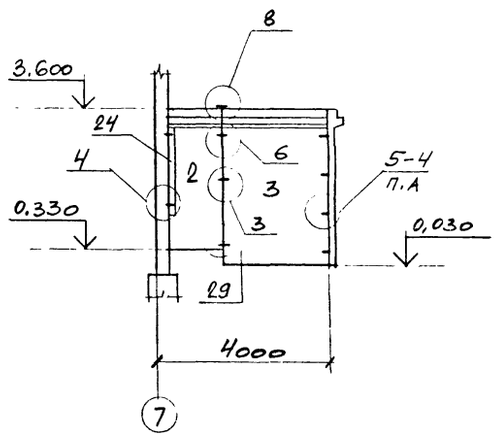

Спецификация к схеме расположения элементов стен.

Марка, поз.	Обозначение	Наименование	Кол. ... 4КЦ	Кол. ... 5КЦ		Масса ед., кг.	Примечание
		Диафрагмы жесткости					
1	1.020-1/83 вып. 4-1	1Д12.28	2	2		1350	
2		1Д12.33	5	5		1550	
3	ТП904-1- -КЖИ-413	1Д24.36-а	3	3		3380	
4	-414	1Д26.36-а	1	1		3630	
5	1.020-1/83 вып 4-1	1Д30.33	2	3		3900	
6	ТП904-1- -КЖИ-407	1Д12.28-а	1	1		1350	
7	-405	1Д15.42-а	1	1		2400	
8	-410	1Д24.36-а	1	1		3380	
9	-404	1Д26.42-а	1	1		4180	
10	-401	1Д30.36-а	1	1		4230	
11	-409	1Д30.42-а	1	1		4850	
12	-408	2Д12.33-а	3	5		1750	
13	-400	2Д15.42-а	1	1		2650	
14	-402	1ДП26.28-а	2	3		1930	
15	-403	1ДП26.33-а	1	1		2380	
16	-406	1ДП26.36-а	1	1		2630	
17	-411	1ДП30.36-а	1	1		3230	
18		ДЖ1	2	2		5530	
19		ДЖ1-а	—	1		5530	
20	ТП904-1- -КЖИ-412СБ	ДЖ1-Б	1	1		5530	
21		ДЖ1-В	1	1		5530	
22	ТП904-1- -КЖИ-415	1Д30.33-а	3	4		3900	
		Изделия соединительные					
		Швеллер 16 ГОСТ 8240-72 / ВСТ3пс6-1 ТУ14-1-3023-80					
24		ℓ=2000	6	6		28.4	
		Швеллер 24 ГОСТ 8240-72 / ВСТ3 ГОСТ 535-79					
25		ℓ=7750	1	1		186,0	
*)	" вып. 6-1	МС-5	32	37		1.32	По узлам 1.020-1/83 вып. 6-1, ТП 904-1- -КЖ
	" вып. 7-1	МС-6	32	37		0.10	
	" вып. 6-1	МС-7	52	61		2,26	
	" вып. 7-1	МС-8	52	61		0.16	
	ТП904-1- -КЖИ-МС5	МС5	1	1		2,2	
	-МС6	МС6	1	1		1.6	
23	-МС7	МС7	3	5		28,4	
		Лист Б-ПН-12 ГОСТ 19903-74* / ВСТ3пс6-1 ТУ14-1-3023-80					
		(50×180)	3	3		0.85	
		Уголок 50×50×5 ГОСТ 8509-72* / ВСТ3 ГОСТ 535-79					
26		ℓ=200	4	4		0,75	

52

9178/4

Ст. инж.	Толмачева		
Вед. инж.	Макарова		
Рук. гр.	Моргунов		
Нач. ОСП-1	Спакьянц		
Гл. спец.	Боярченко		
Н. конт.	Лищенко		
ГИП	Осташ.		

ПРИВЯЗАН

ИНВ. №

ТП 904-1-62.86 -КЖ

КОМПРЕССОРНАЯ СТАНЦИЯ 5(4) КЦ-100А

СТАДИЯ	ЛИСТ	ЛИСТОВ
РП	40	

Схема расположения элементов стен. (Начало)

ГОССТРОЙ СССР
РОСТОВСКИЙ ПРОМСТРОЙНИИПРОЕКТ

4-4

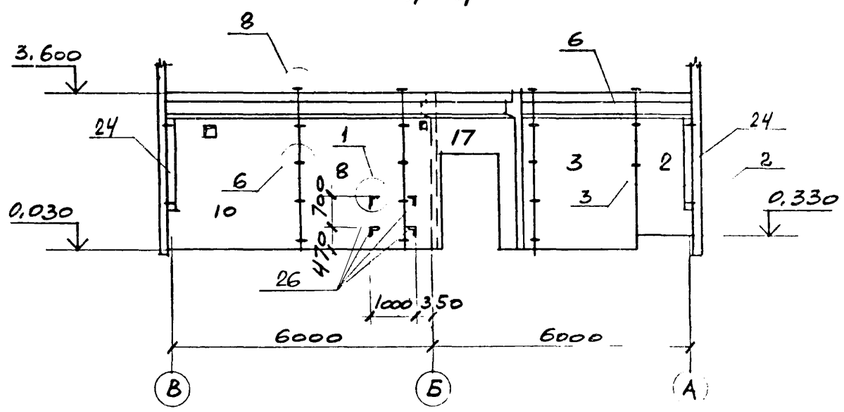

5-5

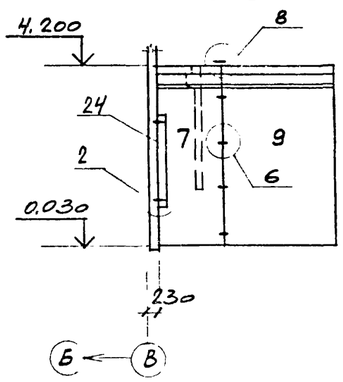

6-6

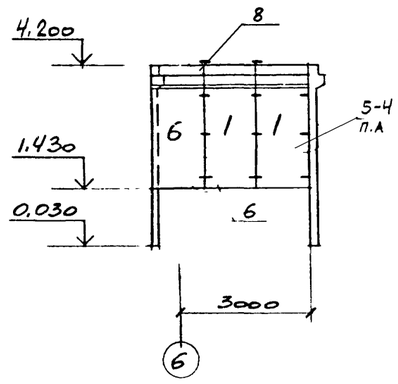

7-7

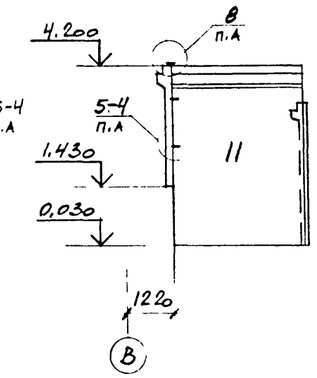

8-8

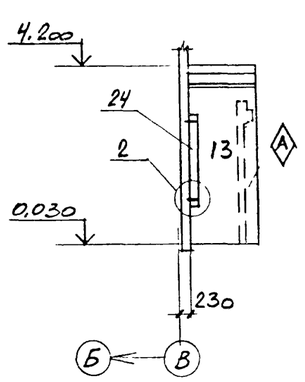

9-9

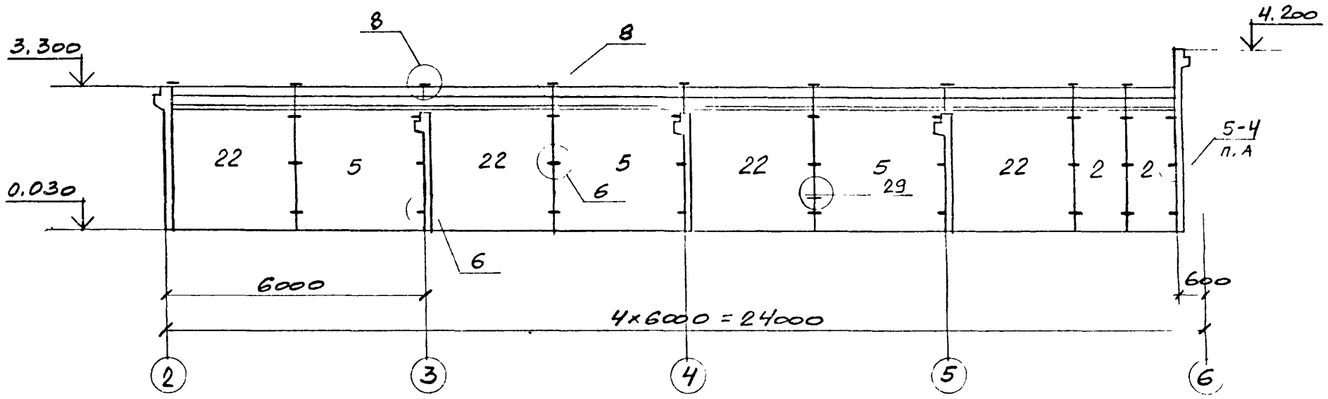

10-10

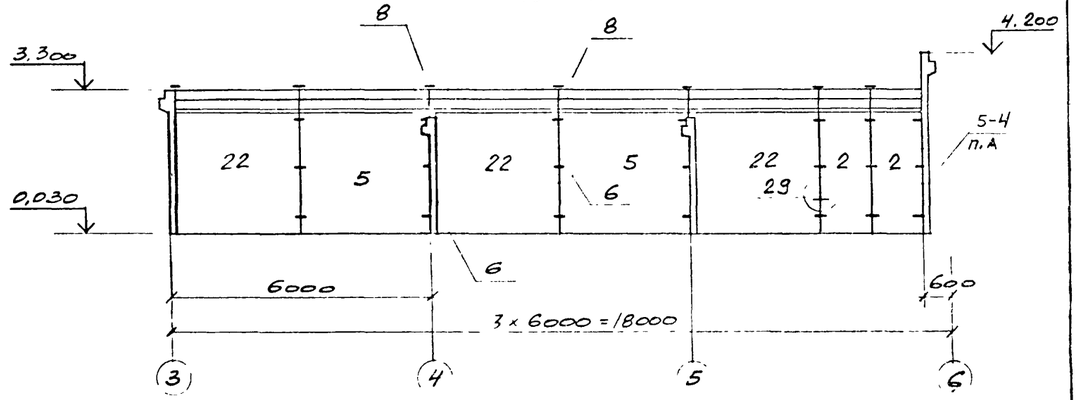

11-11

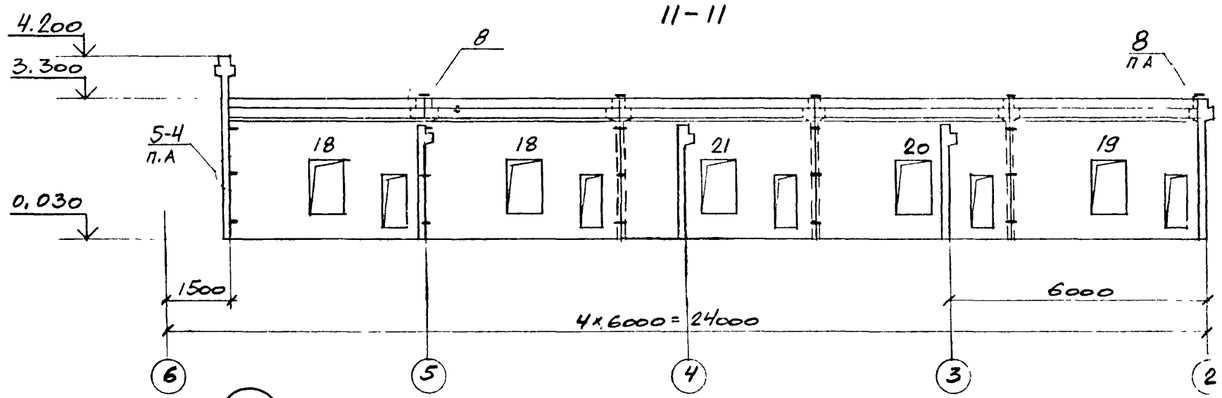

12-12

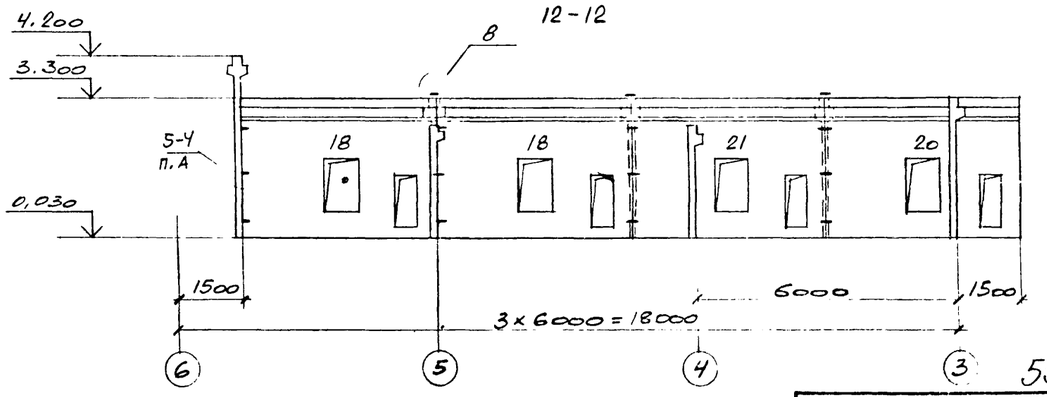

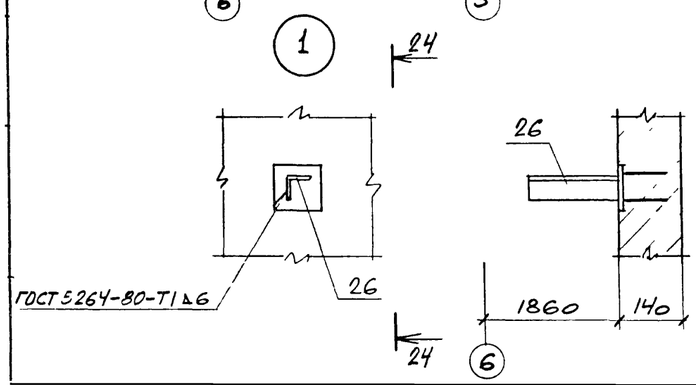

1. Знак Ⓐ дан для ориентации при монтаже.
2. Шпонки диафрагмы замонолитить бетоном марки 200 на мелком заполнителе. Расход бетона равен: для 4КЦ-100А — 0,28 м³.
   для 5КЦ-100А — 0,30 м³.
3. Узлы 5-4, 6, 8 выполнить по серии 1.020-1/83 вып. 6-1, остальные смотрите ТП 904-1- -КЖ.

ПРИВЯЗАН

ИНВ. №

9178/4

			ТП 904-1-62.86 -КЖ	
			КОМПРЕССОРНАЯ СТАНЦИЯ 5(4) КЦ-100А	
Ст. инж.	Телятников			СТАДИЯ: РП; ЛИСТ: 41; ЛИСТОВ:
Ведущ.	Моисеев			
Нач. гр.	Ларин			
Нач. ОПП	Сарыгина			
Гл. спец.	Горбунец			
Н. контр.	Лысенко			
ГИП	Петров		Схема расположения элементов стен. (Продолжение)	ГОССТРОЙ СССР РОСТОВСКИЙ ПРОМСТРОЙНИИПРОЕКТ

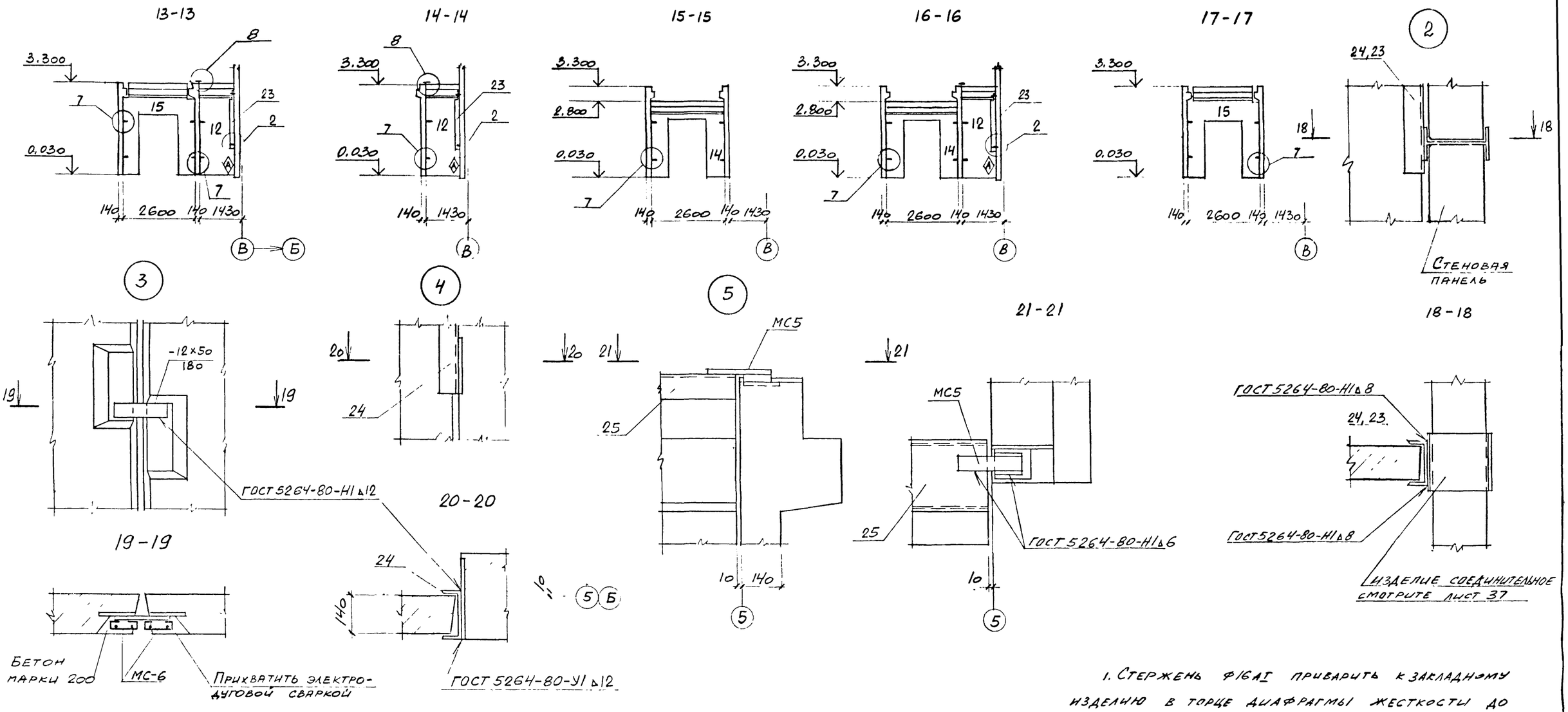

1. Стержень Ф16АI приварить к закладному изделию в торце диафрагмы жесткости до монтажа.

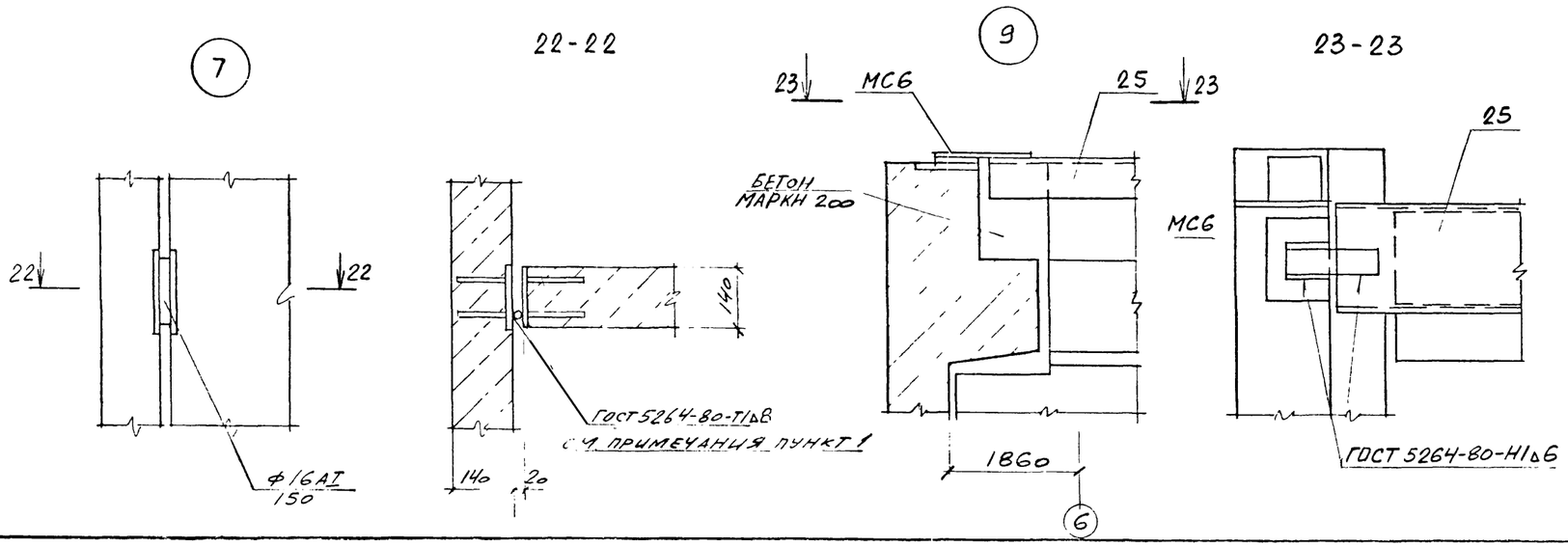

54

9178/4

ПРИВЯЗАН		
ИНВ. №		

Ст. инж.	Толмачева		
Вед. инж.	Макарова		
Рук. гр.	Моргунов		
Нач. ОСП-1	Саакьянц		
Гл. спец. т.о.	Боярченко		
Н. контр.	Ищенко		
ГИП	Остаповский		

ТП 904-1-62.86 -КЖ

КОМПРЕССОРНАЯ СТАНЦИЯ 5(4) КЦ-100А

СТАДИЯ	ЛИСТ	ЛИСТОВ
РП	42	

Схема расположения элементов стен (окончание

ГОССТРОЙ СССР
РОСТОВСКИЙ ПРОМСТРОЙНИИПРОЕКТ

ФОРМАТ А2

Ведомость рабочих чертежей основного комплекта ТП904-1- -КМ

Лист	Наименование	Примечание
1	Общие данные	
2	Техническая спецификация металла на объект. (начало)	
3	Техническая спецификация металла на объект (окончание) Ведомость металлоконструкций по видам профилей.	
4	Техническая спецификация металла на лестницы, площадки, ограждения.	
5	Схемы расположения подвесных путей и балок.	
6	Схемы расположения площадки, лестницы и перекрытия каналов	
7	Схемы расположения опоры под трубопровод и кронштейнов на отметке 4.230.	

Ведомость ссылочных и прилагаемых документов

Обозначение	Наименование	Примечание
	Ссылочные документы	
1.426.2-3 выпуск 2	Стальные подкрановые балки Пути подвесного транспорта пролетом 3, 4 и 6 м	
1.450.3-3 выпуск 0	Стальные лестницы, площадки, стремянки и ограждения Материалы для проектирования	
1.450.3-3 выпуск 1 часть 1,2	Стальные лестницы, площадки, стремянки и ограждения Конструкции из холодногнутых профилей.	
2.440-1 выпуск 1	Узлы стальных конструкций производственных зданий Рамные и шарнирные узлы балочных клеток и примыкания ригелей к колоннам.	
выпуск 6	Узлы стальных конструкции производственных зданий Узлы площадок под оборудование.	

1. Общие указания к проекту даны на листе 2 ТП 904-1- -АР

2. В узлах и деталях даны решения соединений элементов конструкций Количество и диаметр болтов, длина и толщина сварных швов определяются при разработке деталировочных чертежей на основании расчетных усилий, указанных в ведомостях элементов.

Нагрузки

Крановая нагрузка: кран подвесной электрический однобалочный грузоподъемностью Q=5.0т, пролетом L=9.0 м по ГОСТ 7890-73*

ДАННЫЙ ПРОЕКТ ВЫПОЛНЕН В СООТВЕТСТВИИ С ДЕЙСТВУЮЩИМИ СТРОИТЕЛЬНЫМИ НОРМАМИ И ПРАВИЛАМИ ПРОЕКТИРОВАНИЯ, КОТОРЫЕ ПРЕДУСМАТРИВАЮТ МЕРОПРИЯТИЯ, ОБЕСПЕЧИВАЮЩИЕ ВЗРЫВНУЮ, ВЗРЫВОПОЖАРНУЮ И ПОЖАРНУЮ БЕЗОПАСНОСТЬ ПРИ СОБЛЮДЕНИИ ПРАВИЛ БЕЗОПАСНОСТИ В ЭКСПЛУАТАЦИИ ЗДАНИЯ (СООРУЖЕНИЯ). МЕРОПРИЯТИЯ ВЫПОЛНЕНЫ НА ОСНОВАНИИ ТЕХНОЛОГИЧЕСКИХ ЗАДАНИЙ И УКАЗАННЫХ В НИХ КАТЕГОРИЙ ПРОИЗВОДСТВ.

ГЛАВНЫЙ ИНЖЕНЕР ПРОЕКТА
ГЛАВНЫЙ СПЕЦИАЛИСТ
ДАТА

9178/4 55

Привязан

Инв. №

ТП 904-1-62.86 -КМ

КОМПРЕССОРНАЯ СТАНЦИЯ 5(4) КЦ-100А

Инженер	Андреева	
Вед. инж.	Макарова	
Рук. гр.	Моргунов	
Нач. отд.	Саакьянц	
Гл. спец.	Бойрченко	
Н. контр.	Лущенко	
ГИП	Осташевский	

Стадия	Лист	Листов
РП	1	7

Общие данные

ГОССТРОЙ СССР
РОСТОВСКИЙ ПРОМСТРОЙНИИПРОЕКТ

Вид профиля и ГОСТ, ТУ	Марка металла и ГОСТ	Обозначение и размер профиля (мм)	№№ по порядку	Марки металла	Вида профиля	Размера профиля	Количество (шт)	Длина (мм)	Масса металла по элементам констр., т: Рабочие площадки (код элемента конструк 526233)	Подбесный путь (код элемента конструк 526235)			Общая масса (т)	Масса потребности металле по кварталам (заполняется изготовителем), (т): I	II	III	IV	Заполняется вц
Балки двутавровые и швеллеры стальные специальные Сортамент. ТУ 14-2-427-80	ВСт3Гпс5 ГОСТ 380-71*	I 36М	1							3.50			3.50					
	Итого		2	12360	2488					3.50			3.50					
Двутавры и тавры с параллельными гранями полок ТУ 14-2-24-72	ВСт3пс6-1 ТУ14-1-3023-80	I23Б2	3		2432				0.69(0.57)				0.69(0.57)					
		I30Б1	4		2434				0.61				0.61					
	Итого		5	12300					1.30(1.18)				1.30(1.18)					
Всего профиля			6						1.30(1.18)				1.30(1.18)					
Сталь горячекатаная швеллеры. Сортамент. ГОСТ 8240-72	ВСт3кп2 ГОСТ 380-71*	[10	7	11240	2614				0.02				0.02					
	ВСт3сп5 ГОСТ 380-71*	[22	8		2625				1.11				1.11					
		[30	9		2631				0.08				0.08					
	Итого		10	14460					1.21				1.21					
	ВСт3пс6-1 ТУ14-1-3023-80	[16	11		2618				0.05				0.05					
	Итого		12	12300					0.05				0.05					
Всего профиля			13						1.26				1.26					
Сталь прокатная угловая равнополочная Сортамент ГОСТ 8509-72*	ВСт3кп2 ГОСТ 380-71*	L50×5	14	11240					0.03	0.03			0.06					
		L63×5	15	11240						0.03			0.03					
	ВСт3пс6 ГОСТ 380-71*	L80×6	16	12300					0.02				0.02					
	ВСт3пс6-1 ТУ14-1-3023-80	L100×7	17	12300					0.01	0.01			0.02					
		L125×14	18	12300					0.07				0.07					
	Итого		19		2120				0.13	0.07			0.20					
Всего профиля			20						0.13	0.07			0.20					
Сталь листовая горячекатаная ГОСТ 19903-74*	ВСт3кп2 ГОСТ 380-71*	δ=6	21	11240					0.07	0.04			0.11					
		δ=8	22	11240					0.03	0.31			0.34					
	ВСт3пс6-1 ТУ14-1-3023-80	δ=20	23	12300					0.06				0.06					
	Итого		24		7110				0.16	0.35			0.51					
Всего профиля			25						0.16	0.35			0.51					
Листы стальные с ромбическим и чечевичным рифлением Технические условия ГОСТ 8568-77*	ВСт3кп2 ГОСТ 380-71*	δ=5	26						0.25				0.25					
	Итого		27	11240	7152				0.25				0.25					
Швеллеры стальные гнутые равнополочные Сортамент. ГОСТ 8278-83	ВСт3кп2 ГОСТ 380-71*	[80×60×4	28							0.11			0.11					
	Итого		29	11240	7419					0.11			0.11					
Итого масса металла			30						3.10(2.98)	4.03			7.13(7.01)					
Лестницы, лист 4			31										0.56					
Всего масса металла			32										7.69(7.57)					
Площадь поверхности			33						100.9(96.64)	97.08								

В скобках дан расход стали для компрессорной станции 4КЦ-100А.

56

ПРИВЯЗАН

ИНВ. №

9178/4

Инженер	Андреева	
Вед. инж.	Макарова	
Рук. гр.	Моргунов	
Нач. ОСП-1	Саакьянц	
Гл. спец. т.о.	Бояриенко	
Н. контр.	Луценко	
ГИП	Осташевский	

ТП 904-1-62.86-КМ

КОМПРЕССОРНАЯ СТАНЦИЯ 5(4) КЦ-100А

Стадия	Лист	Листов
РП	2	

Техническая спецификация металла на объект. (Начало)

ГОССТРОЙ СССР РОСТОВСКИЙ ПРОМСТРОЙНИИПРОЕКТ

Техническая спецификация металла на объект (окончание)

Вид профиля и ГОСТ, ТУ	Марка металла и ГОСТ	Обозначение и размер профиля (мм)	№№ по порядку	Код: марки металла	Код: вида профиля	Код: размера профиля	Количество (шт)	Длина (мм)	Масса металла по элементам констр., т: Рабочие площадки	Подвесной путь			Общая масса (т)	Масса потребности в металле по кварталам (заполняется изготовителем), (т): I	II	III	IV	Заполняется вц
									Код элемента конструк: 526233	526235								
В том числе по маркам	ВСт3Гпс5		34										3.50					
	ВСт3сп5		35										1.19					
	ВСт3пс6-1		36										1.50(1.38)					
	ВСт3кп2		37										2.04					
	ВСт3пс6		38										0.02					
Масса поставки элементов по кварталам, т (заполняется заказчиком)		I																
		II																
		III																
		IV																

Ведомость металлоконструкций по видам профилей.

Наименование конструкции по номенклатуре прейскуранта № 01-09	Позиции по прейск. № 01-22	№ п.п.	Код конструкций	Масса конструкций т: Всего стали повыш. и высокой проч.	По видам профилей стали: Широкополочные двутавры	Балки и швеллер	Крупносортная сталь	Среднесортная сталь	Мелкосортная сталь	Толстолистовая сталь	Универсальная сталь	Тонколистовая сталь	Гнутые и гнуто сварные	Трубы	Прочие	Всего	Количество шт	Серия типовых конструкций
Типовые конструкции																		
Лестницы, площадки, ограждения:																		
МЛХРБ 60-12.8	102-230	1	5262420225														1	1.450.3-3 вып.1, часть 1
СХ-52	312-2	2	5262420000														1	
СХ-82	312-2	3	5262420000														1	
ПМХРБ-9 10	102-355	4	5262430145														1	
ПМХРБ-15.8	102-360	5	5262430150				0.22		0.13	0.03			0.14			0.53	1	1.450.3-3 вып.1 часть 2
ОГпМЛХ 60-10 12	102-299	6	5262440101														1	
ОГлМЛХ 60-10 12	102-300	7	5262440102														1	
ОГПМХЭБ-10 9	102-479	8	5262440201														8	
ОГС 60 4	312-7	9	5262440308														1	
ОГС 30 4	312-7	10	5262440305														1	
Настил типа „Батайск"																		
РН3	102-531	11	5262400000														1	
РН5	102-533	12	5262400000														1	
РН10	102-538	13	5262440000									0.04			0.01	0.05	2	1.450.3-3 вып.1 часть 2
РН11	102-539	14	5262440000														1	
Нетиповые конструкции																		
Подвесной путь	18	15	5262350105			3.60	0.07			0.36			0.11			4.18		
Рабочие площадки	309-28	16	5262337001		1.34(1.22)	1.30	0.13			0.42						3.22(3.10)		
Итого					1.34(1.22)	4.90	0.42		0.13	0.81		0.24	0.25		0.01	7.98(7.86)		

1. В скобках дан расход стали для компрессорной станции 4КЦ-100А.

2. В ведомости металлоконструкций по видам профилей расход стали на лестницы, площадки, ограждения и настил типа „Батайск" дан одной строкой.

57

9178/4

ПРИВЯЗАН

ИНВ. №

Инженер	Андреева	
Вед. инж.	Макарова	
Рук. гр.	Моргунов	
Нач. осп-т	Саакьянц	
Гл. спец-т	Боярченко	
Н. контр.	Луценко	
ГИП	Осташевский	

ТП 904-1-62.86-КМ

КОМПРЕССОРНАЯ СТАНЦИЯ 5(4) КЦ-100А

Стадия	Лист	Листов
РП	3	

Техническая спецификация металла на объект (окончание) Ведомость металлоконструкций по видам профилей

ГОССТРОЙ СССР РОСТОВСКИЙ ПРОМСТРОЙНИИПРОЕКТ

ВИД ПРОФИЛЯ И ГОСТ, ТУ	МАРКА МЕТАЛЛА И ГОСТ	ОБОЗНАЧЕНИЕ И РАЗМЕР ПРОФИЛЯ (ММ)	№№ ПС ПОРЯДКУ	МАРКИ МЕТАЛЛА	ВИДА ПРОФИЛЯ	РАЗМЕРА ПРОФИЛЯ	КОЛИЧЕСТВО(ШТ)	ДЛИНА (ММ)	МАССА МЕТАЛЛА ПО ЭЛЕМЕНТАМ КОНСТР, Т				ОБЩАЯ МАССА (Т)	МАССА ПОТРЕБНОСТИ В МЕТАЛЛЕ ПО КВАРТАЛАМ (ЗАПОЛНЯЕТСЯ ИЗГОТОВИТЕЛЕМ), (Т)				ЗАПОЛНЯЕТСЯ ВЦ
									Лестницы	Площадки	Ограждения							
									КОД ЭЛЕМЕНТА КОНСТРУК.									
									526242	526243	526244			I	II	III	IV	
Сталь прокатная угловая равнополочная ГОСТ 8509-72	ВСт3кп2 ГОСТ 380-71*	∠25×3	1								0.01		0,01					
		∠75×6	2						0.01	002			0.03					
		∠80×5	3						0.18				0.18					
	Итого		4	11240	2120				0.19	0.02	0.01		0.22					
Всего профиля			5						0.19	0.02	0.01		0.22					
Сталь листовая холоднокатаная Сортамент ГОСТ 19904-74*	ВСт3кп2 ГОСТ 380-71*	δ=2	6		7210				0.01	0.03			0.04					
		δ=4	7		7120				0.01	0.01			0.02					
		δ=6	8		7120				0.01				0.01					
	Итого		9	11240					0.03	0.04			0.07					
Всего профиля			10						0.03	0.04			0.07					
Проволока из углеродистой конструкционной стали Технические условия ГОСТ 17305-71*	ВСт3кп2 ГОСТ 380-71*	ф5	11							0.01			0.01					
	Итого		12	11240	1111					0.01			0.01					
Сталь горячекатаная круглая Сортамент ГОСТ 2590-71*	ВСт3кп2 ГОСТ 380-71*	ф18	13						0.04				0.04					
	Итого		14	11240	1111				0.04				0.04					
Полоса стальная горячекатаная Сортамент ГОСТ 103-76	ВСт3кп2 ГОСТ 380-71*	-4×40	15								0.08		0.08					
	Итого		16	11240	1311						0.08		0.08					
Швеллеры стальные гнутые равнополочные Сортамент ГОСТ 8278-83	ВСт3кп2 ГОСТ 380-71*	[160×50×4	17		7428					0.04			0.04					
		[180×50×4	18		7430				0.02				0.02					
	Итого		19	11240					0.02	0.04			0.06					
Всего профиля			20						0.02	0.04			0.06					
Швеллеры стальные гнутые неравнополочные Сортамент ГОСТ 8281-80	ВСт3кп2 ГОСТ 380-71*	∠50×40×12×2.5	21		7319						0.05		0.05					
	Итого		22	11240							0.05		0.05					
Уголки стальные гнутые неравнополочные Сортамент ГОСТ 19772-74	ВСт3кп2 ГОСТ 380-71	∠32×25×2.5	23							0.01			0.01					
	Итого		24	11240	7582					0.01			0.01					
Профиль гнутый ЧМТУ2-130-70	ВСт3кп2 ГОСТ 380-71	⌐90×30×25×3	25								0.02		0.02					
	Итого		26	11240	-						0.02		0.02					
Итого масса металла			27						0 28	0.12	0.16		0.56					
Всего масса металла			28										0.56					
Площадь поверхности			29						13 43	8.90	12.80							
В том числе по маркам	ВСт3кп2		30										0.56					
Масса поставки элементов по кварталам, т (заполняется заказчиком)		I																
		II																
		III																
		IV																

58

ПРИВЯЗАН

9178/4

ИНВ. №

			ТП 904-1-62.86-КМ
			КОМПРЕССОРНАЯ СТАНЦИЯ 5(4) КЦ-100А
ИНЖЕНЕР	АНДРЕЕВА		СТАДИЯ: РП; ЛИСТ: 4; ЛИСТОВ:
ВЕД. ИНЖ.	МАКАРОВА		
РУК. ГР.	МОРГУНОВ		
НАЧ. ОСН.	САДКЬЯНЦ		
Н. СПЕЦ. ТО	БОЯРЧЕНКО		Техническая спецификация металла на лестницы, площадки ограждения.
Н. КОНТР.	ЛУЦЕНКО		ГОССТРОЙ СССР РОСТОВСКИЙ ПРОМСТРОЙНИИПРОЕКТ
ГИП	ОСТАШЕВСКИЙ		

ФОРМАТ А2

Схема расположения подвесных путей

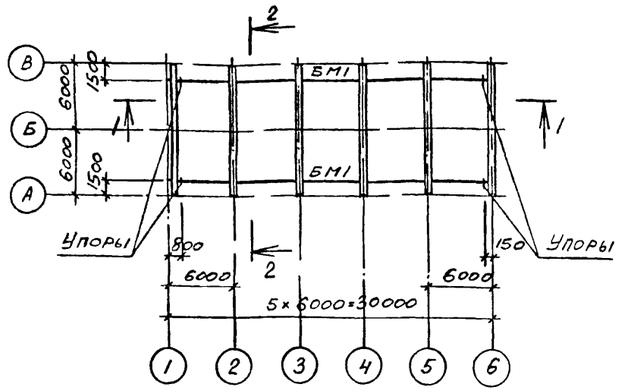

1-1

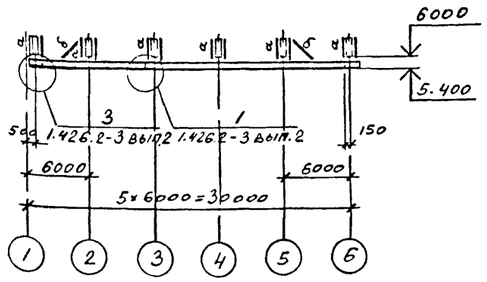

2-2

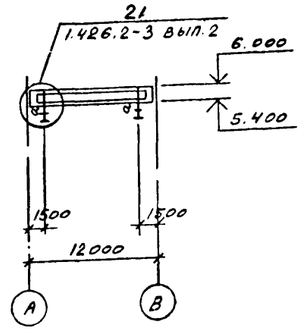

ВЕДОМОСТЬ ЭЛЕМЕНТОВ									
МАРКА	СЕЧЕНИЕ			ОПОРНЫЕ УСИЛИЯ			ГРУППА КОНСТР.	МАРКА МЕТАЛЛА	ПРИМЕЧАНИЕ
	ЭСКИЗ	ПОЗ.	СОСТАВ	M, тс.м	N, тс	Q, тс			
БМ1	I		I36М			6,0	IV	ВСт3Гпс5	
а	][296		2С80×60×4		6,0		IV	ВСт3кп2	
б	L		∠63×5				IV	ВСт3кп2	по гибкости
Б1	I		I30Б1			3,5	II	ВСт3пс61	
Б2	I		I23Б2			3,7	II	"	
Б3	[]		2С22				II	ВСт3сп5	конструкт.
Б4	[		С22			0,5	II	"	

Схема расположения балок перекрытия на отметке 3.600 и покрытия глушителей

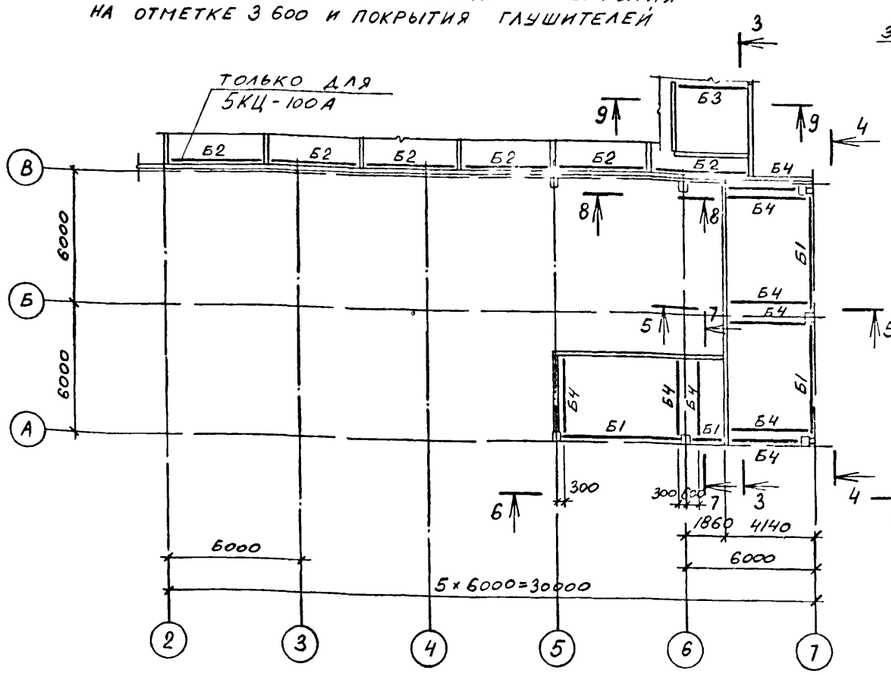

3-3

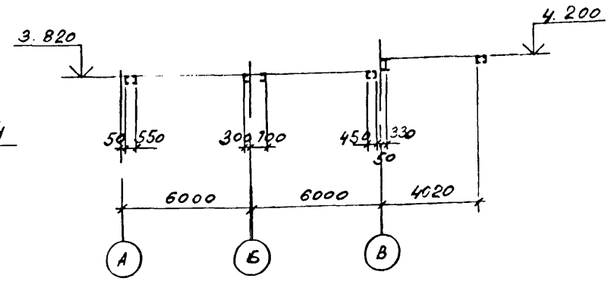

4-4

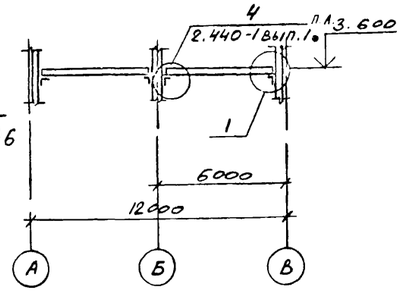

5-5

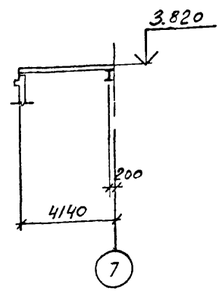

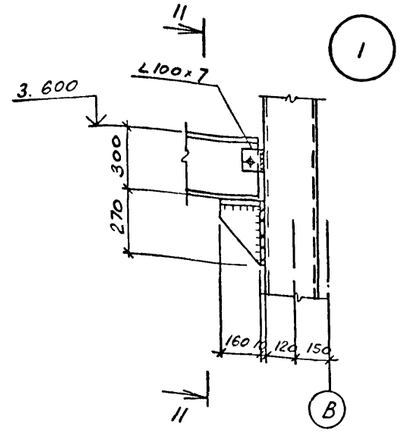

11-11

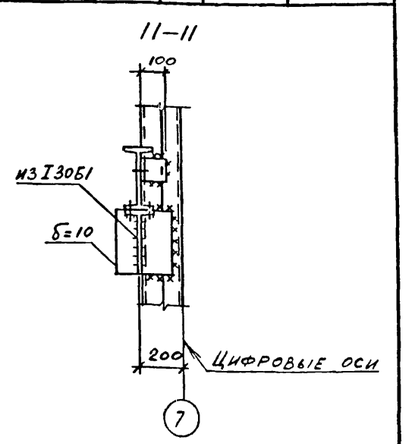

2

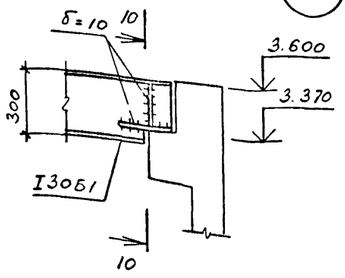

1. Конструкции сварные. Сварку элементов подвесных путей производить электродами Э42А по ГОСТ 9467-75.
2. Сварка ручная дуговая $h_ш$=6мм
3. п.А. по аналогии.

6-6

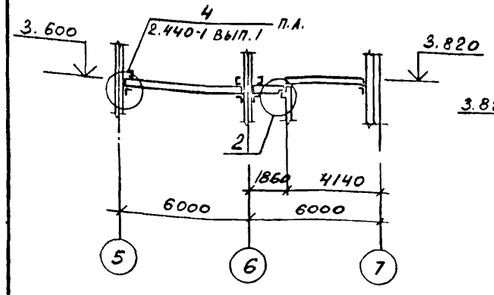

7-7

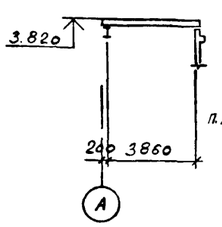

8-8

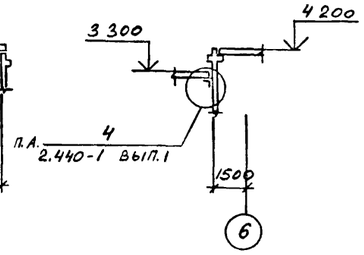

9-9

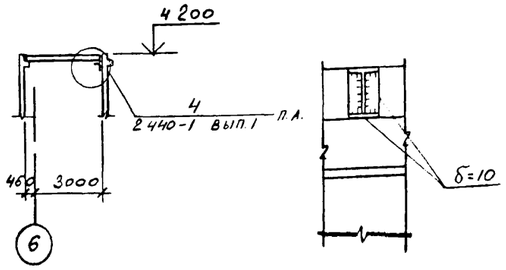

10-10

ПРИВЯЗАН

ИНВ. №

9178/4

ТП 904-1-62.86-КМ

КОМПРЕССОРНАЯ СТАНЦИЯ 5(4) КЦ-100А

СТАДИЯ	ЛИСТ	ЛИСТОВ
РП	5	

Проверил		
Инженер	Андреева	
Вед. инж.	Макарова	
Рук. гр.	Моргунов	
Нач. отд.	Семенин	
Гл. спец.	Бурченко	
Н. контр.	Лысенко	

Схемы расположения под-

ГОССТРОЙ СССР

Схема расположения перекрытия каналов на отметке 0.000

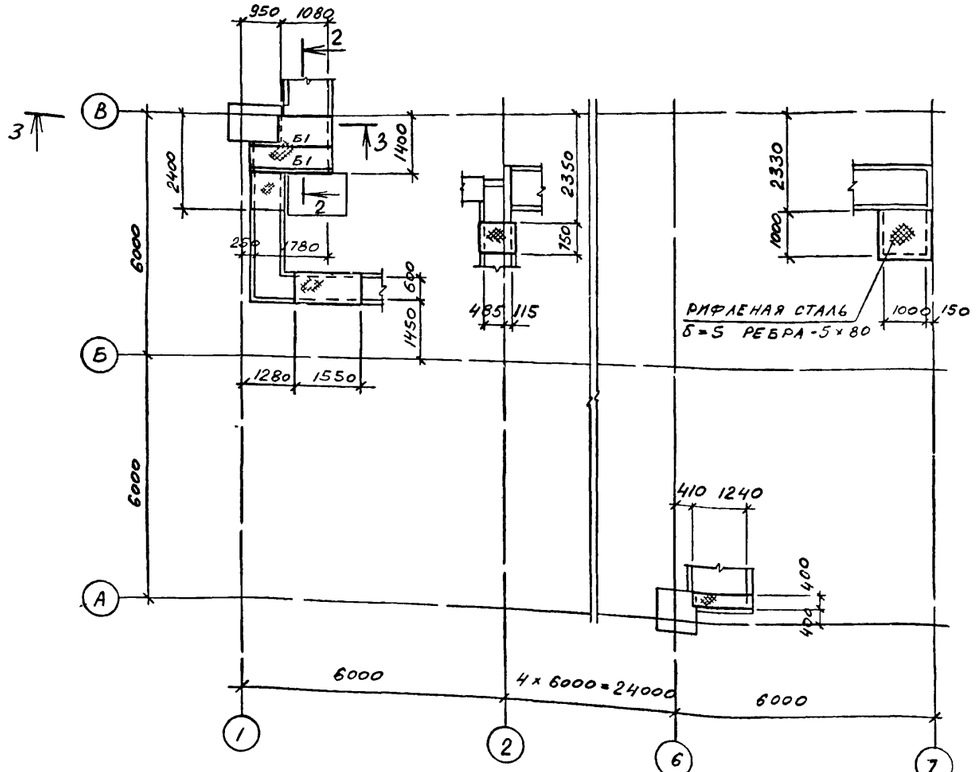

Схема расположения площадки на отметке 1.200

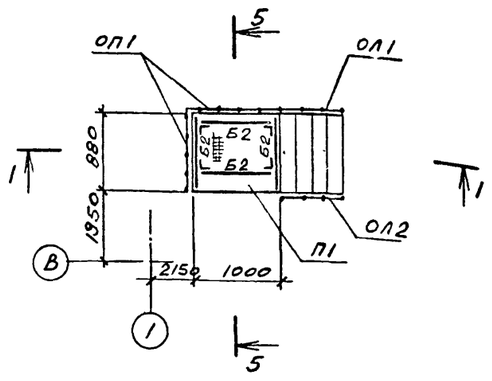

1–1

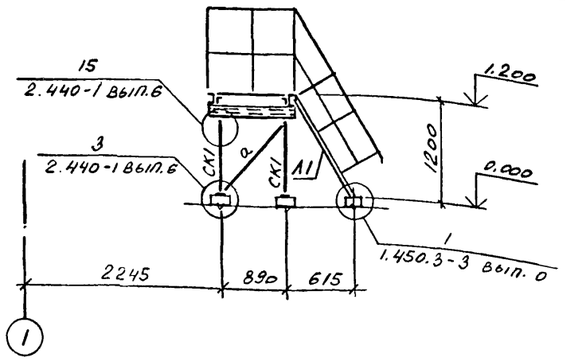

2–2

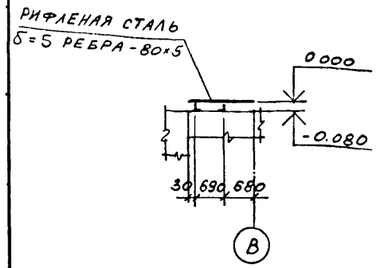

3–3

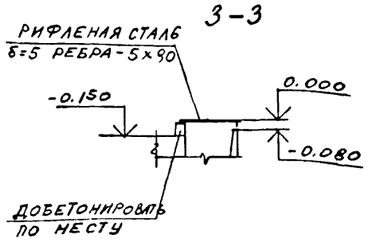

4–4

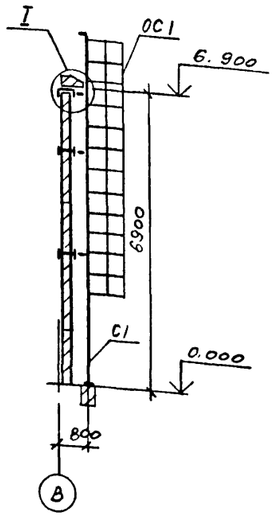

Схема расположения вертикальной лестницы

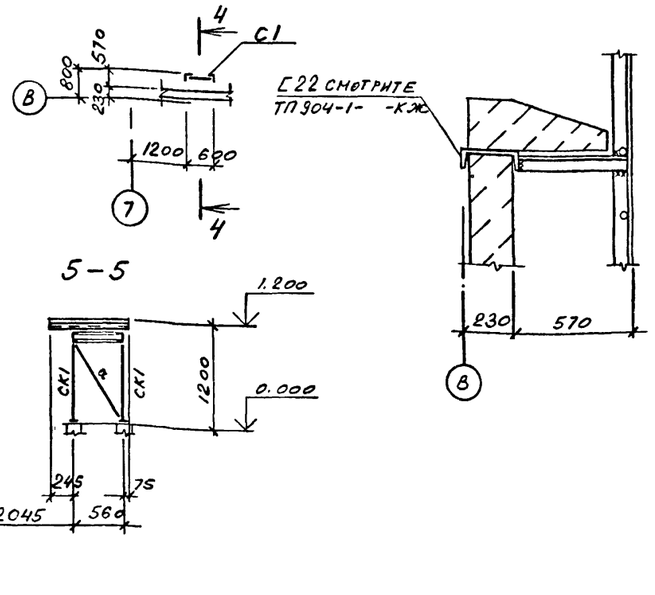

5–5

Ведомость элементов

Марка	Сечение: эскиз	Сечение: поз	Сечение: состав	Опорные усилия: M, тс·м	Опорные усилия: N, тс	Опорные усилия: Q, тс	Группа констр.	Марка металла	Примечание
Б1	L		∠80×6			0,45	IV	ВСт3пс6	
Б2	C		C10				IV	ВСт3кп2	конструкт.
СК1	L		∠50×5				IV	"	"
α	L		∠50×5				IV	"	"
П1	Смотрите таблицу 1						IV	"	"
Л1							IV	"	"
С1							IV	"	"
ОП1							IV	"	"
ОЛ1							IV	"	"
ОЛ2							IV	"	"
ОС1							IV	"	"

Таблица 1

Условная марка	Марка элемента по серии 1.450.3-3 вып. 1
П1	ПМХРБ-9.10
Л1	МЛХРБ 60-12.8
С1	СХ-82
ОП1	ОГПМХ35-10.9
ОЛ1	ОГпМЛХ60-10.12
ОЛ2	ОГАМЛХ60-10.12
ОС1	ОГС-60.4

1. Нормативная нагрузка на перекрытие $q^н$=10 кПа.
2. Перекрытие каналов выполнить из металлических щитов массой не более 50 кг.
3. Конструкции сварные. Сварку производить электродами Э42, ГОСТ 9467-75.
4. Сварка ручная, дуговая $h_ш$=4 мм.

ПРИВЯЗАН

ИНВ. №

9178/4

Проверил	Андреева	
Инженер	Макарова	
Вед. инж.	Моргунов	
Рук. гр.	Саакьянц	
Нач. отд.	Боярченко	
Гл. спец.	Луценко	
Н. контр.	Остапевская	
ГИП		

ТП 904-1-62.86 -КМ

Компрессорная станция 5(4) КЦ-100А

Стадия	Пист	Листов
РП	6	

Схемы расположения площадки, лестницы и перекрытия каналов.

ГОССТРОЙ СССР
РОСТОВСКИЙ ПРОМСТРОЙНИИПРОЕКТ

Схема расположения опоры под трубопровод

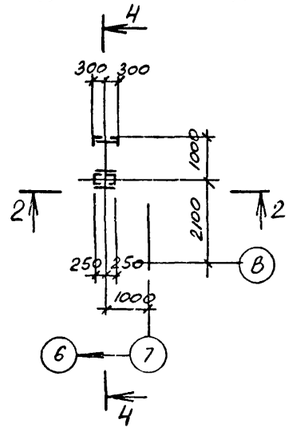

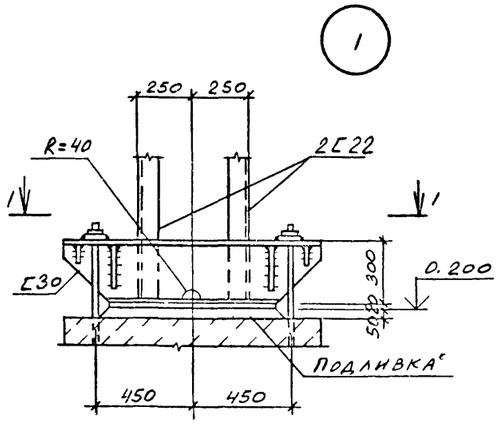

1–1

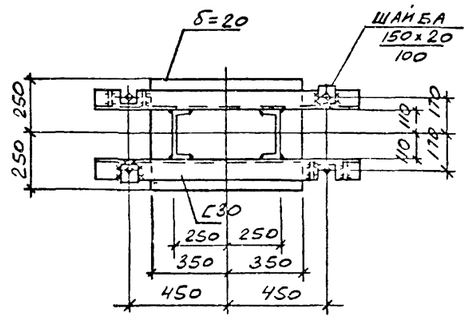

2–2

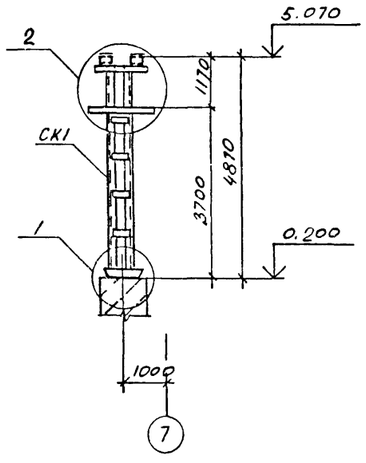

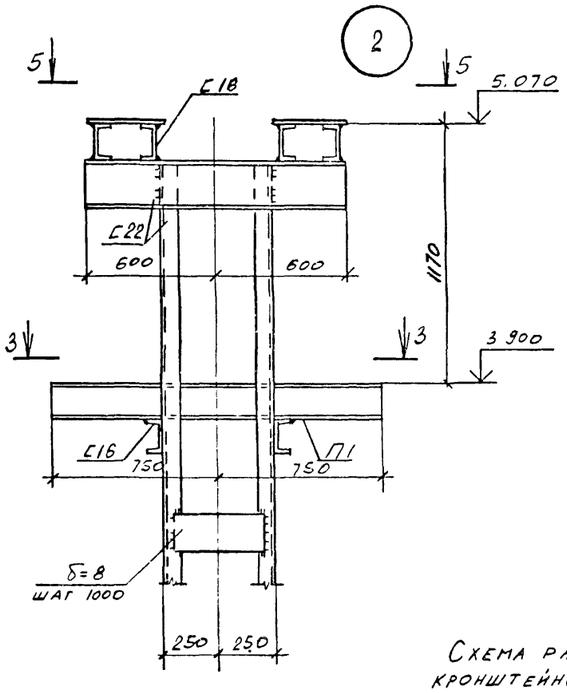

3–3

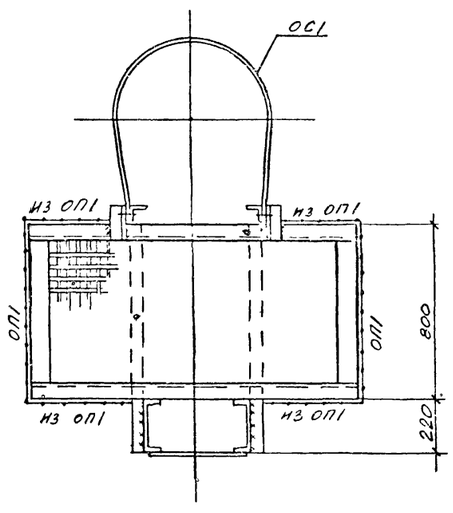

4–4

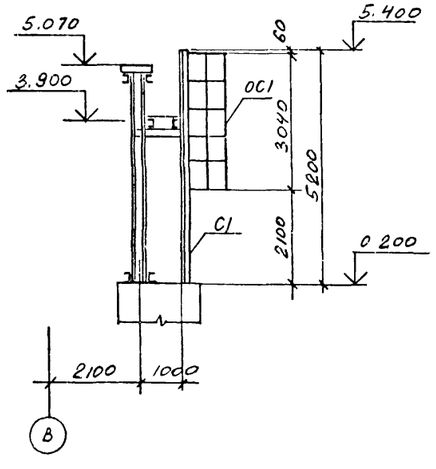

5–5

Схема расположения кронштейнов на отметке 4.230

6–6

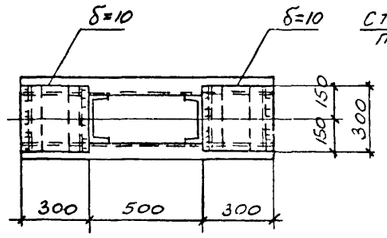

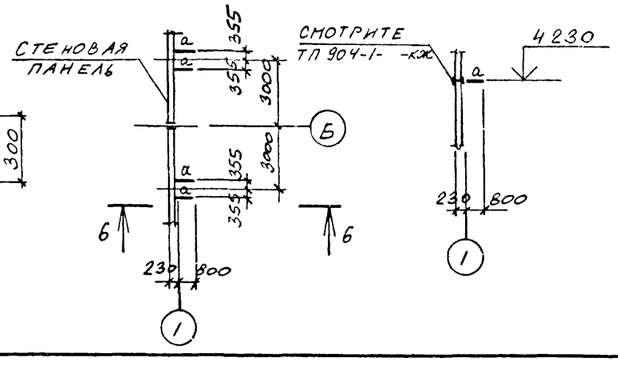

ВЕДОМОСТЬ ЭЛЕМЕНТОВ

МАРКА	СЕЧЕНИЕ: ЭСКИЗ	ПОЗ	СОСТАВ	ОПОРНЫЕ УСИЛИЯ: M, ТСМ	N, ТС	Q, ТС	ГРУППА КОНСТР	МАРКА МЕТАЛЛА	ПРИМЕЧАНИЕ
СК1	2 1 500	1	С22				III	ВСт3пс6	
		2	-8×450					ВСт3кп2	
С1	СМОТРИТЕ ТАБЛИЦУ 1						IV	"	
П1							IV	"	
ОС1							IV	"	
ОП1							IV	"	
а	L		L80×6				IV	ВСт3пс6	КОНСТРУКТ.

Таблица 1

Условная марка	Марка элемента по серии 1.450.3-3 вып1
С1	СХ-52
П1	ПМХРБ-15.8
ОС1	ОГС-30.4
ОП1	ОГПМХЭБ-10.9

Элементы „а" приварить втавр к изделиям соединительным, заложенным в швах стеновых панелях, $h_ш$ = 6 мм.

61

9178/4

ПРИВЯЗАН

ИНВ. №

Инженер	Андреева	
Вед. инж.	Макарова	
Рук. гр.	Моргунов	
Нач. ОСП-1	Саакьянц	
Гл. спец. т.о.	Бояченко	
Н. контр.	Луценко	
ГИП	Осташевский	

ТП 904-1-62.86 -КМ

КОМПРЕССОРНАЯ СТАНЦИЯ 5(4) КЦ-100А

СТАДИЯ	ЛИСТ	ЛИСТОВ
РП	7	

Схемы расположения опоры под трубопровод и кронштейнов на отметке 4.230

ГОССТРОЙ СССР
РОСТОВСКИЙ ПРОМСТРОЙНИИПРОЕКТ

ФОРМАТ А2

Общие указания

1. Данный комплект чертежей разработан на основании технической документации, оговоренной в общих указаниях на листе 2 ТП 904-1- -АР.
Проект разработан для климатического района с расчетной температурой холодного периода -30°С, теплого +22°С.

2. Теплоноситель для системы отопления - перегретая вода с температурой 150-70°С.

3. Теплоснабжение предусматривается от теплосети промпредприятия.

Отопление

1. Отопление машинного зала в рабочее время осуществляется за счет производственных тепловыделений и воздушно-отопительными агрегатами. Поддержание в помещении машинного зала температуры 19°С в рабочее и 5° в нерабочее время осуществляется автоматическим включением отопительных агрегатов.

2. Отопление бытовых помещений - конвекторами „Аккорд". Отопление помещения оператора - сварными регистрами с установкой запорно-регулирующей арматуры в бытовых помещениях. В помещении маслохозяйства у нагревательных приборов устанавливаются ограждающие экраны.

3. Трубопроводы системы отопления монтируются из стальных облегченных водогазопроводных труб по ГОСТ 3262-75. После монтажа трубопроводы и нагревательные приборы окрашиваются краской БТ-577 в два слоя по грунту ПФ-020 в один слой.

4. Трубопроводы ввода теплосети и узла управления покрываются грунтом ПФ-020, изолируются пухшнуром из минеральной ваты в оплетке из хлопчатобумажной ткани толщиной 40 мм и покрываются лакостеклотканью по рубероиду.

5. Вентиль 15кч892п3, устанавливаемый для агрегатов системы А1, подключается по чертежам проекта автоматизации.

6. Кронштейны для крепления узла управления и отопительных агрегатов разработаны на чертежах марки КМ.

Вентиляция

1. Монтаж систем вентиляции производится в соответствии со СНиП III-28-75. Круглые и прямоугольные воздуховоды выполняются по номенклатуре Минмонтажспецстроя-ВСН353-75.

2. На воздуховодах системы В2 перед вентилятором и после него устанавливаются гибкие вставки по серии 5.904-5.

3. Установка крышных вентиляторов выполняется по серии 1.469-7.2.

4. В схемах воздуховодов указаны отметки осей круглых воздуховодов и отметки низа прямоугольных воздуховодов.

5. Воздуховоды систем В2, ВЕ1 изготавливаются из кровельной черной стали, а воздуховоды, обслуживающие бытовые помещения - из оцинкованной стали.

6. Воздуховоды из черной стали после изготовления покрываются внутри и снаружи эмалью ПФ-115 по грунту ПФ-020 в один слой. Вторая окраска наружной поверхности воздуховодов выполняется после их монтажа.

7. Участок воздуховода системы В2, проложенный из помещения маслохозяйства через помещение машинного зала, оштукатуривается асбестоцементным раствором толщиной 25 мм по металлической сетке.

8. Воздуховод системы ВЕ1, проложенный через машинный зал, звукоизолируется матами из стеклянного штапельного волокна МРТ-50 в рулонах толщиной 60 мм с последующим покрытием лакостеклотканью.

9. Опознавательная окраска воздуховодов и трубопроводов выполняется в соответствии ГОСТ 14202-69.

Указания по привязке проекта

При привязке проекта к конкретным условиям промплощадки уточнить:

а) Данные характеристики вентиляционного оборудования, расчеты воздушно-тепловых балансов и основные показатели по проекту;

б) Отметку ввода теплосети в корпус;

в) Необходимость установки шайбы на вводе с учетом потерь напора в системе отопления и теплоснабжения ~30 Кпа (3 м. в. ст.)

План-схема

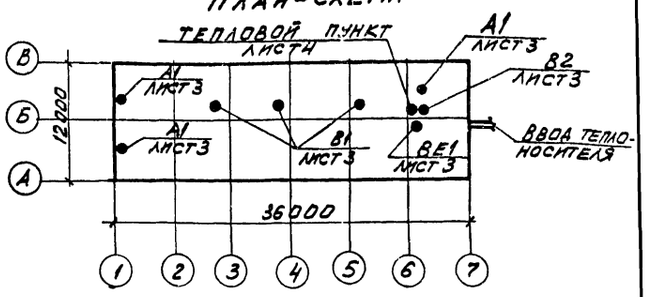

Основные показатели по чертежам отопления и вентиляции

Наименование здания (сооружения), помещения	Объем м³	Периоды года при $t_н$, °С	* Расход тепла, Вт: На отопление	На вентиляцию	На горячее водоснабжение	Общий	Расход холода, Вт	Установлен. мощн. эл. двигат. кВт
Компрессорная станция 5(4)КЦ-100А	2705	Зима -30°	11300 / 65800	—	—	11300 / 65800	—	5,23

1 ккал/ч ≈ 1,16 Вт

* В числителе приведен расход тепла на отопление помещений компрессорной в рабочее время, в знаменателе - при дежурном отоплении.

Ведомость рабочих чертежей основного комплекта ТП904-1- -ОВ

Лист	Наименование	Примечание
1	Общие данные (начало)	
2	Общие данные (окончание)	
3	План отопления и вентиляции. Разрезы 1-1; 2-2.	
4	Система теплоснабжения установок А1	
5	Система отопления. Узел управления. Схема системы ВЕ1	

62

9178/4

Данный проект выполнен в соответствии с действующими строительными нормами и правилами проектирования, которые предусматривают мероприятия, обеспечивающие взрывную, взрывопожарную и пожарную безопасность при соблюдении правил безопасности в эксплуатации здания (сооружения). Мероприятия выполнены на основании технологических заданий и указанных в них категорий производств.

Главный инженер проекта Осташевский Г.В.

Привязан

Инв. №

ТП 904-1-62.86 -ОВ

Компрессорная станция 5(4) КЦ-100А

Провер.	Томкович		Стадия	Лист	Листов
Ст. инж.	Шетковский		РП	1	5
Рук. гр.	Червонная				
Гл. спец.	Рывкис				
Нач. опр.	Комов				
Н. контр.	Косоножкина				
ГИП	Осташевский				

Общие данные (начало)

Госстрой СССР Ростовский промстройниипроект

Формат А2

Характеристика отопительно-вентиляционных систем

Обозначение системы	Кол. систем	Наименование обслуживаемого помещения технологического оборудования	Тип установки	Вентилятор: Тип, исполн. по взрывозащите	№	Схема исполнения	положение	L, м³/ч	P, Па	n, об/мин	Электродвигатель: Тип, исполнение по взрывозащите	N, кВт	n, об/мин	Воздухонагреватель: Тип	№	Кол.	Т-ра нагрева, °С от	до	Расход тепла, Вт	ΔP, Па	Примечание
В1	3	Машинный зал 4КЦ-100А	крышн. центробежный	КЦ4-84В	12	6	—	27600	240	400	4А100В4	4,0	1425	—	—	—	—	—	—	—	
В1	3	Машинный зал 5КЦ-100А	крышн. центробежный	КЦ4-84В	12	6	—	33300	180	400	4А100В4	4,0	1425	—	—	—	—	—	—	—	
В2	1	Помещение маслохозяйства	В-Ц4-70-2,5-03	Ц4-70	2,5	1	ПРО	500	220	1400	4АА56А4	0,12	1400	—	—	—	—	—	—	—	
А1	3	Машинный зал 5(4)КЦ-100А	АО2-4-01.У3	В-06-300	5	1	—	4000	—	1370	4АА63В4	0,37	1370	КВБ	7П	1	5	22,4	30300	—	

Таблица воздушно-тепловых балансов

Наименование помещений	Объем помещений м³	Период	Расчетная наружная температура $t_н$ °С	Температура в помещении $t_в$ °С	Теплопотери помещения Вт	Тепловыделения Вт: от оборудования	от радиации	Всего	Теплоизбытки (+) недостаток тепла (−) Вт	Теплодля отопления помещений в нерабочее время Вт	Вытяжка: количество воздуха м³/ч	чем удаляется	Приток: количество воздуха м³/ч	чем обеспечивается
Машинный зал 4КЦ-100А	2440	зима	-30	19	86000	120000	—	120000	+34000	54500	проветривание периодическим включением крышных вентиляторов			
		лето	22	27	—	160000	7000	167000	+167000	—	83000	В1	81000	через фрамуги окон
Машинный зал 5КЦ-100А	2440	зима	-30	19	86000	155000	—	155000	+69000	54500	проветривание периодическим включением крышных вентиляторов			
		лето	22	27	—	195000	7000	202000	+202000	—	100000	В1	98000	через фрамуги окон
Помещение оператора	105	зима	-30	19	3600	1000	—	1000	-2600	3600	естественное проветривание через фрамуги окна			
		лето	22	25	—	2000	3000	2300	+2300	—	2300	В1	2240	через фрамуги окон
Помещение маслохозяйства	100	зима	-30	19	4800	—	—	—	-4800	4800	500	В2	500	из машзала через „ОК" в стене
		лето	22	23	—	—	150	150	+150	—	500	В2	500	из машзала через „ОК" в стене
Гардеробная	60	зима	-30	23	2900	—	—	—	-2900	2900	125	В2; В3	125	из машзала через дверной проем
		лето	22	25	—	—	100	100	+100	—	125	В2, В3	125	через фрамугу окна

1. Воздухообмен в помещениях определен в соответствии с „Рекомендациями по расчету воздухообмена помещений с теплоизбытками" – серия А3-776.
2. Тепловыделения в машинном зале приняты в соответствии с технологическими заданиями.
3. Температура, влажность и подвижность воздуха в машинном зале приняты по допустимым параметрам ГОСТ 12.1.005-76 для категории работ – „легкая – 1".

1 ккал/ч ≈ 1,16 Вт
1 кгс/м² ≈ 10 Па

Ведомость ссылочных и прилагаемых документов

Обозначение	Наименование	Примечание
	Ссылочные документы	
4.904-69	Детали крепления санитарно-технических приборов и трубопроводов	комплект
5.904-10	Узлы прохода вентиляционных шахт через перекрытия зданий	комплект
1.494-32	Зонты и дефлекторы вентиляционных систем	комплект
5.904-5	Гибкие вставки к центробежным вентиляторам	комплект
5.904-1 выпуски 0,1	Детали крепления воздуховодов	комплект
4.903-10 выпуск 8	Изделия и детали трубопроводов для тепловых сетей	комплект
5.903-2 выпуски 0,1	Воздухосборники для систем отопления и теплоснабжения вентиляционных установок	комплект
1.469-7 выпуски 1,2,3	Покрытия зданий с крышными вентиляторами для бесфонарных зданий и зданий с зенитными фонарями	комплект
1.494-10	Решетки щелевые регулирующие тип „Р"	комплект
1.494-21	Крепление решеток воздухоприточных типа „РР" и щелевых регулирующих типа „Р" к воздуховодам и строительным конструкциям	комплект
5.904-20	Клапаны огнезадерживающие	комплект
1.494-30 выпуск 2	Установка и крепление центробежных вентиляторов Ц4-70	комплект
5.904-3	Ограждение нагревательных приборов для помещений категорий А, Б, В и Е	комплект
	Прилагаемые документы	
ТП 904-1-62.86	Спецификация оборудования	Альбом

63

9178/4

Привязан

Инв. №

Провер.	Томкович		
Гл. инж.	Шетковский		
Рук. гр.	Червонная		
Гл. спец.	Рыбкис		
Нач. отд.	Комов		
Н. контр.	Косоножкина		
ГИП	Осташевский		

ТП 904-1-62.86 -ОВ

Компрессорная станция 5(4)КЦ-100А

Стадия	Лист	Листов
РП	2	

Общие данные (окончание)

Госстрой СССР Ростовский Промстройниипроект

Формат А2

План на отм. 0,000

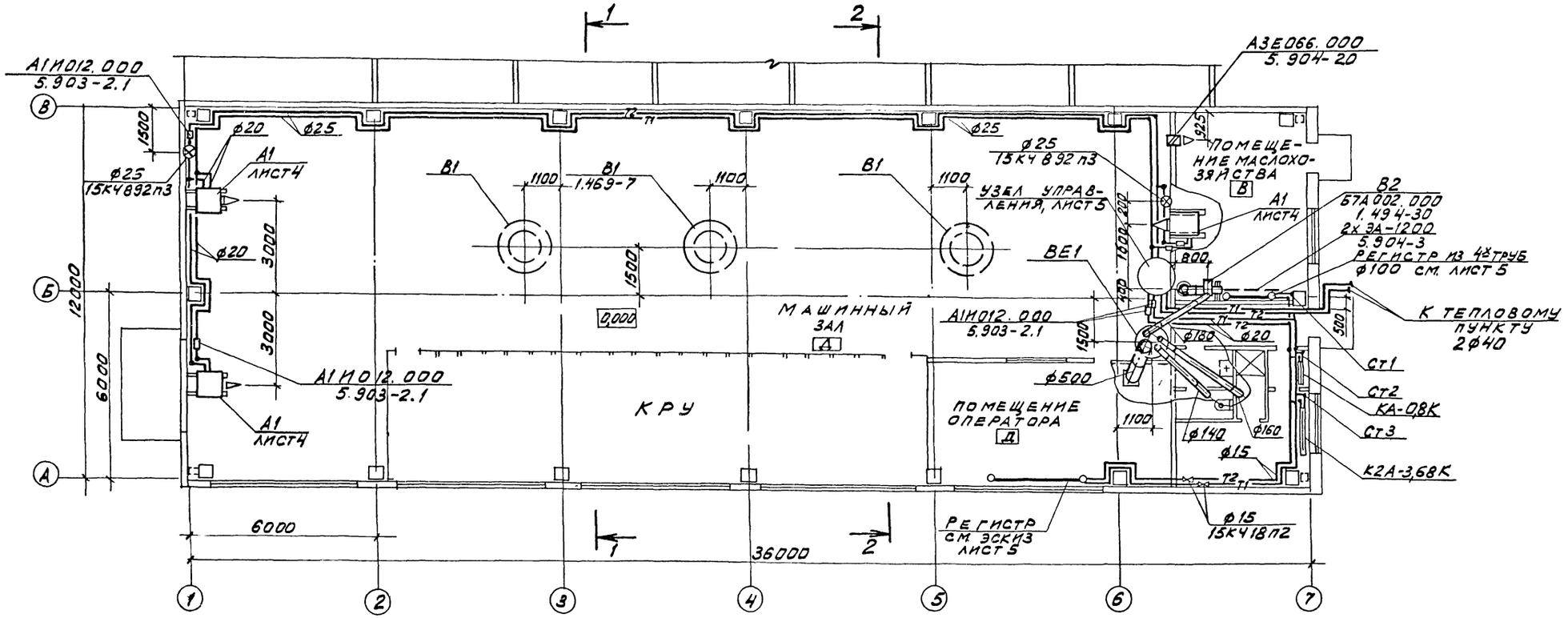

Разрез 1-1

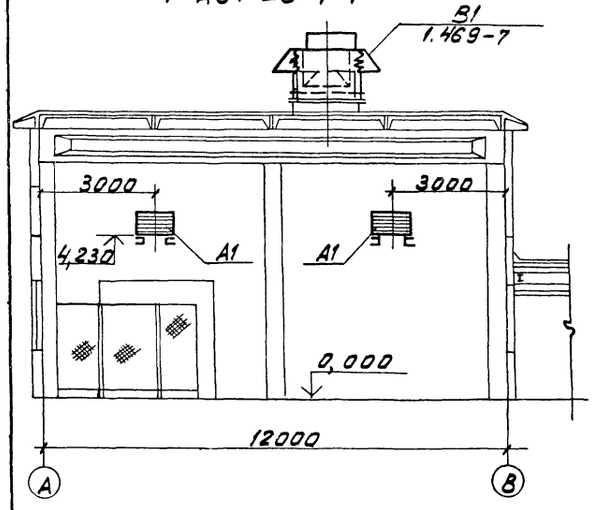

Разрез 2-2

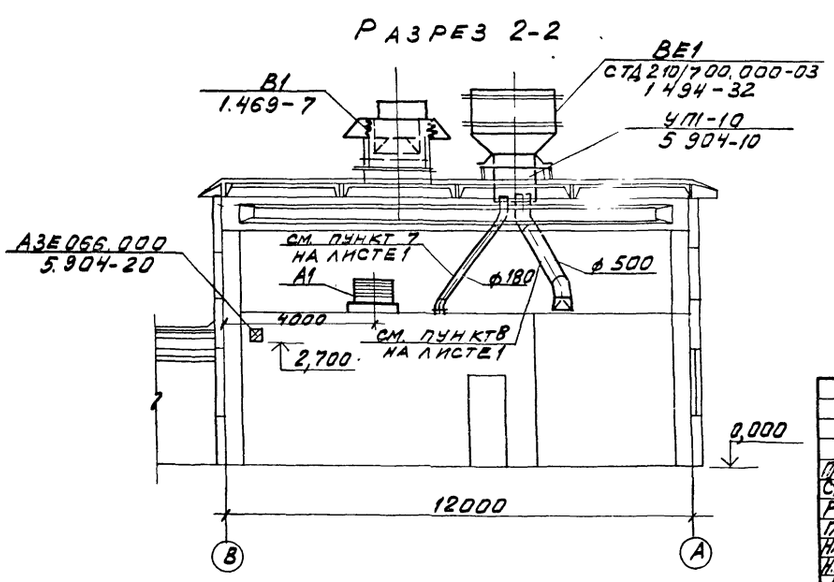

64

9178/4

Привязан

Инв. №

Провер.	Томковин		
Ст.инж.	Щетковский		
Рук. гр	Червонная		
Гл.спец	Рывкис		
Нач.отд.	Комов		
Н.контр.	Косоножкина		
ГИП	Осташевский		

ТП 904-1-62.86 -ОВ

Компрессорная станция 5(4) КЦ-100А

Стадия	Лист	Листов
РП	3	

План отопления и вентиляции. Разрезы 1-1; 2-2

Госстрой СССР Ростовский Промстройниипроект

Формат А2

Система теплоснабжения установок А1

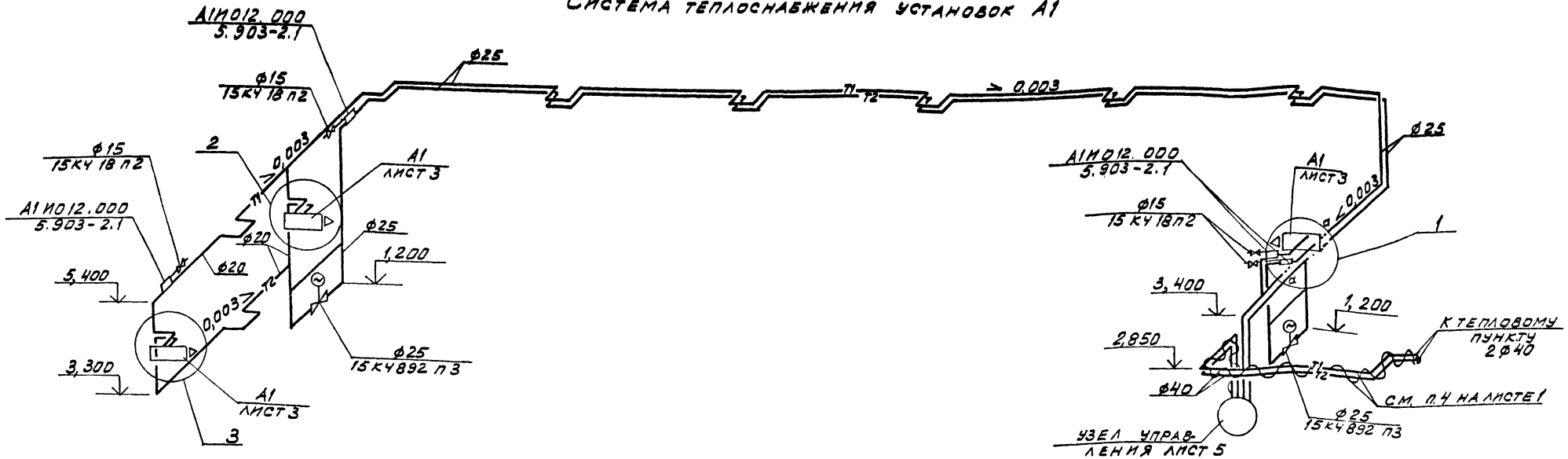

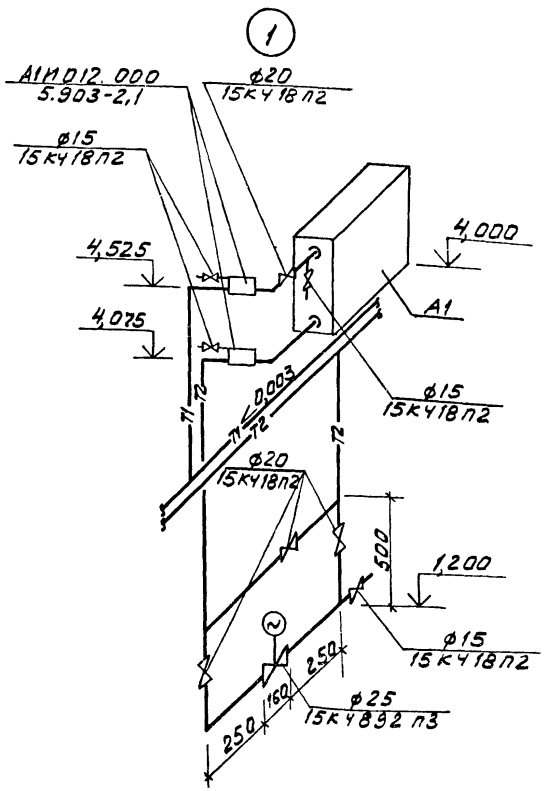

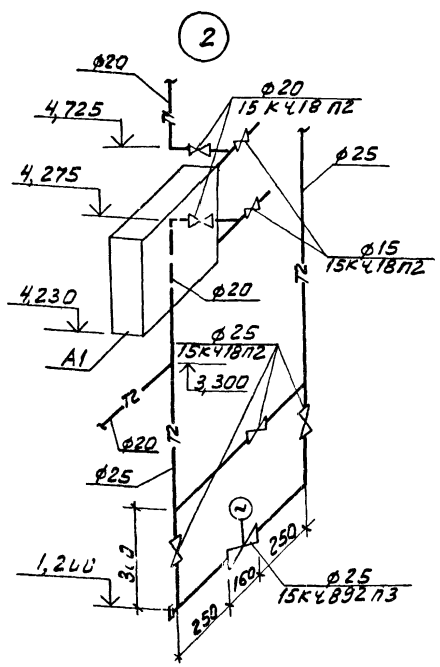

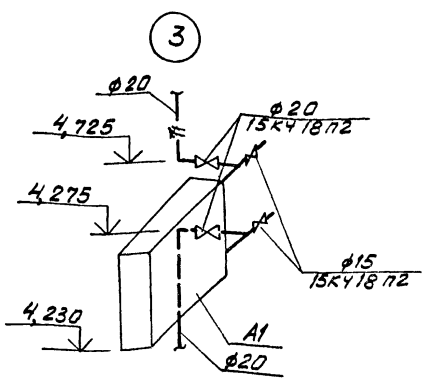

9178/4

				ТП 904-1-62.86 -ОВ	
				Компрессорная станция 5(4) КЦ-100А	
				Стадия: РП	Лист: 4
Привязан				Система теплоснабжения установок А1	ГОССТРОЙ СССР РОСТОВСКИЙ ПРОМСТРОЙНИИПРОЕКТ
Инв. №	Провер.	Томкович			
	Ст. инж.	Цветковск.			
	Рук. гр.	Червонная			
	Гл. спец.	Рывкис			
	Нач. отд.	Комов			
	Н. контр.	Косоножкина			
	ГИП	Осташевский			

Узел управления

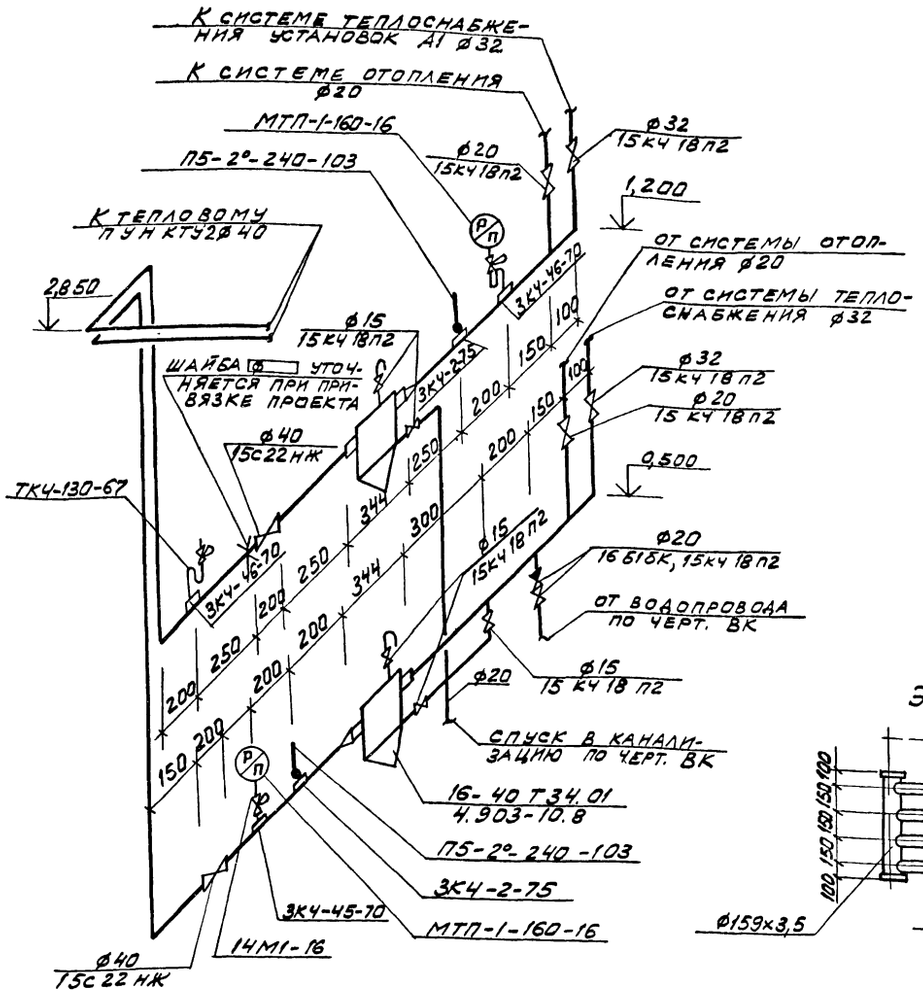

Система отопления

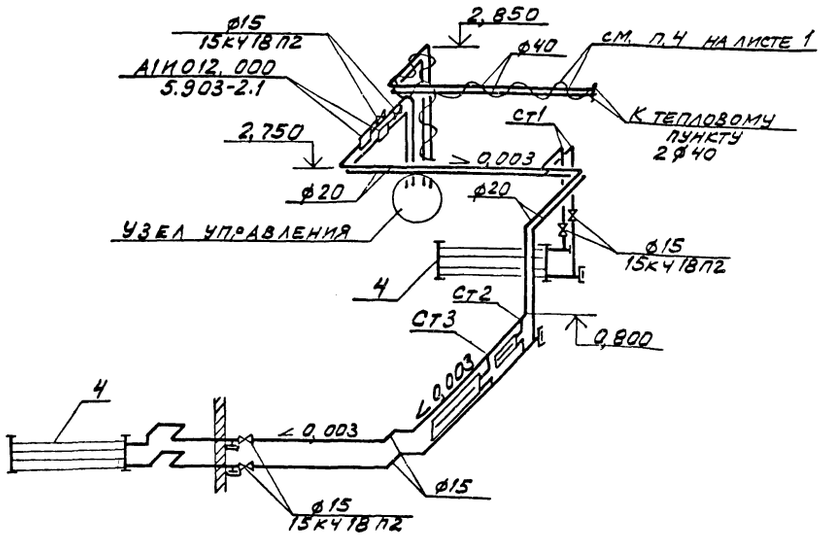

Эскиз регистра (4)

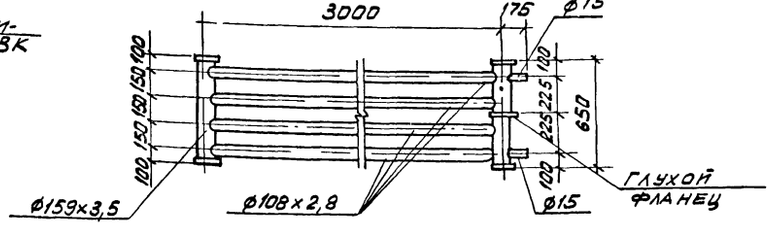

ВЕ1

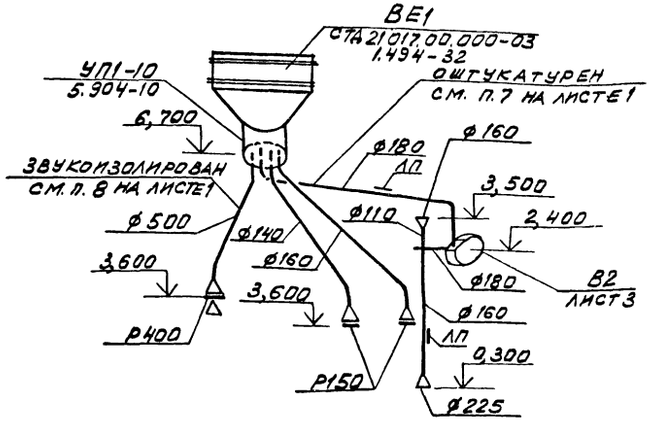

Для установки контрольно-измерительных приборов на трубопроводах, в местах, указанных на схеме узла управления, выполнить закладные конструкции по типовым чертежам ГПИ „Проектмонтажавтоматика:"

а) термометров-расширители по чертежам 3К4-2-75;

б) манометров-штуцеры по чертежам 3К4-45-70, 3К4-46-70.

9178/4

				ТП 904-1-62.86 -ОВ	
				Компрессорная станция 5(4) КЦ-100А	
Привязан					Стадия: РП; Лист: 5; Листов:
				Система отопления. Узел управления. Схема системы ВЕ1	Госстрой СССР Ростовский промстройниипроект
Инв. №					

Провер.	Томкович	
Ст. инж.	Щетковский	
Рук. гр.	Червонная	
Н. спец.	Рывкис	
Нач. отд.	Комов	
Н. контр.	Косоножкина	
ГИП	Осташевский	

Ведомость рабочих чертежей основного комплекта ТП 904-1- -ВК

Лист	Наименование	Примечание
1	Общие данные	
2	План на отм. 0,000.	
3	Схемы систем В1, Т3, Т4, К1, К13.	

Ведомость ссылочных и прилагаемых документов

Обозначение	Наименование	Примечание
	Ссылочные документы.	
4.904-69	Детали крепления санитарно-технических приборов и трубопроводов	
4.900-8	Альбом оборудования, фасонных частей и арматуры для сетей и сооружений водопровода и канализации. Выпуск IV.	
	Прилагаемые документы	
Б9-8	Водомерные узлы. Стр. 8, 9, 57, 58	ГПИ "Сантехпроект"
ТП 904-1- -ВК-СО	Спецификация оборудования	
ТП 904-1- -ВК-ВИ	Ведомость потребности в материалах.	

Данный проект выполнен в соответствии с действующими строительными нормами и правилами проектирования.
Главный инженер проекта Осташевский Г.В.
Главный специалист Ясиновский А.А.
Дата

Общие указания.

1. Данный комплект рабочих чертежей разработан на основании технической документации, оговоренной в общих указаниях на листе 2 ТП 904-1- -АР.
2. Условно за отметку 0,000 принята отметка чистого пола машинного зала, соответствующая отметке по генплану.
3. Системы водопровода и канализации запроектированы в соответствии со СНиП II-30-76 „Внутренний водопровод и канализация зданий" и СНиП II-34-76 „Горячее водоснабжение"
4. Стальные трубопроводы окрашиваются эмалью ПФ-115 в два слоя по 1 слою грунтовки ПФ-020. Чугунные канализационные трубы окрашиваются каменноугольным лаком в два слоя.
5. Трубопроводы систем водопровода прокладываются с уклоном 0,002÷0,005 в сторону водоразборных точек.
6. Типовые вставки и опоры ОП-1 для водомерных узлов выполняются по серии Б9-8.
7. Крепление трубопроводов ф15÷25 к конструкциям здания предусматривается по серии 4.904-69.
8. Отметки на схемах напорных сетей относятся к осям труб, на схемах самотечных сетей - к лоткам труб
9. В спецификации ввод водопровода учтён до наружной грани стены здания, выпуски бытовой канализации и канализации дренажных вод - на 5м от оси здания.

Основные показатели по чертежам водопровода и канализации.

Наименование системы	Потребный напор на вводе м. вод. ст	Расчетный расход м³/сут	м³/ч	л/с	при полив жаре л/с	Установленная мощность электродвигателем квт	Примечание
Водопровод хозяйственно-питьевой	10	1,2	0,24	0,28			В том числе на полив территории 0,5 м³/сут
Горячее водоснабжение	10	0,7	0,28	0,22			
Канализация бытовая		1,4	0,52	2,1			

Условные обозначения.

—К13— Канализация дренажных вод

Счетчик воды

67

9178/4

Привязан

Инв. №

ТП 904-1-62.86 -ВК

Компрессорная станция 5(4) КЦ-100А

			Стадия	Лист	Листов
Ст. инж.	Новик		РП	1	3
Рук. гр.	Волчков				
Гл. спец.	Ясиновская				
Нач. отд.	Верченко				
Н. контр.	Плаксина				
ГИП	Осташевский				

Общие данные.

Госстрой СССР Ростовский Промстройниипроект

Формат А2

План на отм. 0,000.

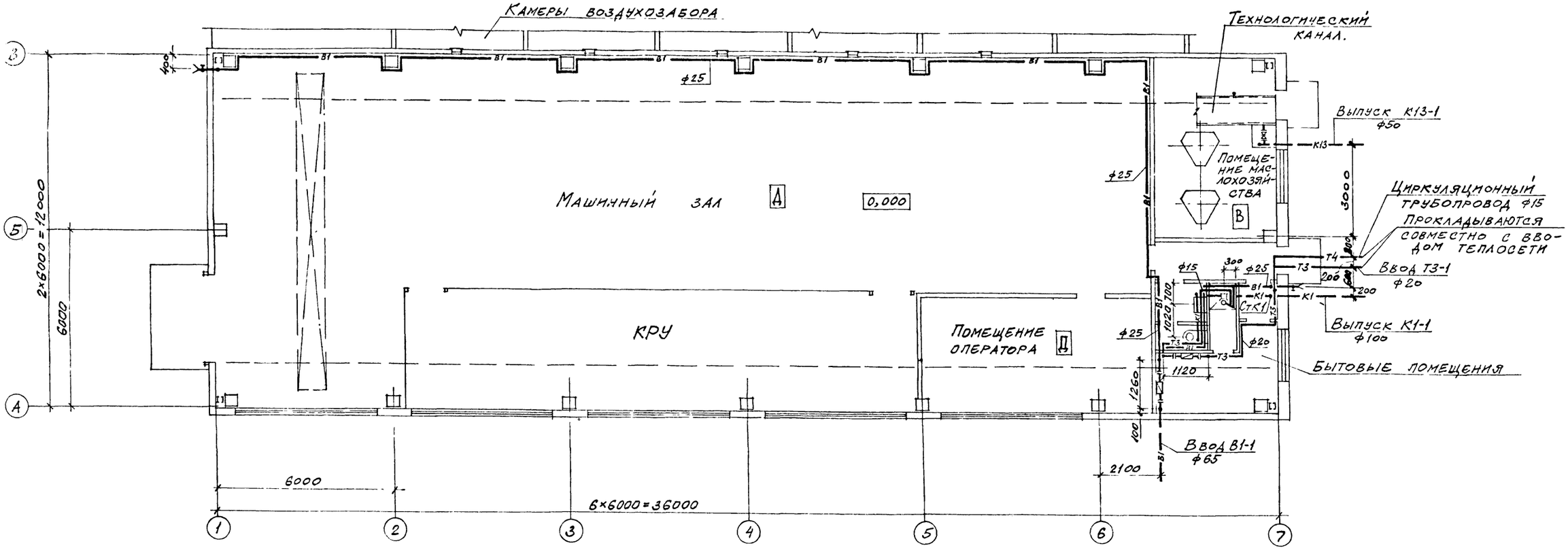

68

9178/4

ПРИВЯЗАН	
ИНВ. №	

Ст. инж.	Новик	
Рук. гр.	Волчков	
Гл. спец.	Ясиновская	
Нач. отд.	Верченко	
Н. контр.	Плаксина	

ТП 904-1-62.86 -ВК

КОМПРЕССОРНАЯ СТАНЦИЯ 5(4) КЦ-100А

СТАДИЯ	ЛИСТ	ЛИСТОВ
РП	2	

План на отм. 0,000.

ГОССТРОЙ СССР
РОСТОВСКИЙ ПРОМСТРОЙНИИПРОЕКТ

ФОРМАТ А2

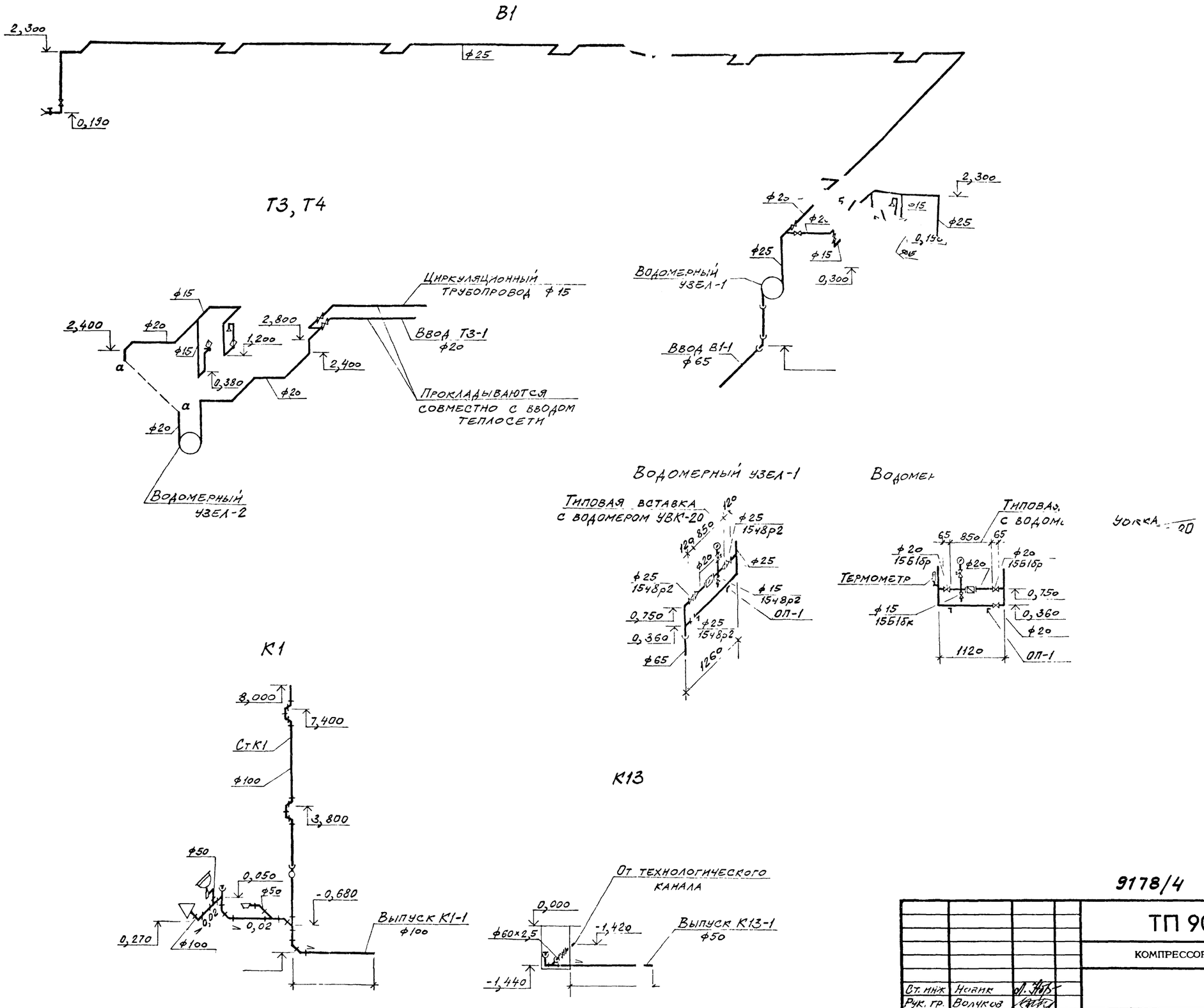

69

ПРИВЯЗАН

ИНВ. №

9178/4

Ст. инж.	Новик		
Рук. гр.	Волчков		
Гл. спец.	Якимовский		
Нач. отд.	Верченко		
Н. контр.	Плаксина		

ТП 904-1-62.86 -ВК

КОМПРЕССОРНАЯ СТАНЦИЯ 5(4) КЦ-100А

СТАДИЯ	ЛИСТ	ЛИСТОВ
РП	3	

Схемы систем В1, Т3, Т4, К1, К13

ГОССТРОЙ СССР
РОСТОВСКИЙ ПРОМСТРОЙНИИПРОЕКТ

ФОРМАТ А2

gost.e-ecolog.ru