ТИПОВОЙ ПРОЕКТ
902-2-406.86

ОЧИСТНЫЕ СООРУЖЕНИЯ ДЛЯ СТОЧНЫХ ВОД ОТ МОЙКИ АВТОМОБИЛЕЙ С БЕЗНАПОРНЫМИ ГИДРОЦИКЛОНАМИ ПРОИЗВОДИТЕЛЬНОСТЬЮ 30 л/с /С НЕСУЩИМИ КИРПИЧНЫМИ СТЕНАМИ/

АЛЬБОМ V

СТРОИТЕЛЬНЫЕ ИЗДЕЛИЯ

21182-02
ЦЕНА 0-80

gost.e-ecolog.ru

ИНСТИТУТ ТИПОВОГО ПРОЕКТИРОВАНИЯ
ГОССТРОЯ СССР

Москва. А-445. Смольная ул.. 22

дано в печать X 1986 года

№ 12334 Тираж 850 экз.

ТИПОВОЙ ПРОЕКТ
902-2-406.86

ОЧИСТНЫЕ СООРУЖЕНИЯ ДЛЯ СТОЧНЫХ ВОД ОТ МОЙКИ АВТОМОБИЛЕЙ С БЕЗНАПОРНЫМИ ГИДРОЦИКЛОНАМИ ПРОИЗВОДИТЕЛЬНОСТЬЮ 30 л/с /С НЕСУЩИМИ КИРПИЧНЫМИ СТЕНАМИ/

СОСТАВ ПРОЕКТА:

АЛЬБОМ	I	ОБЩАЯ ПОЯСНИТЕЛЬНАЯ ЗАПИСКА /ИЗ ТП 902-2-401.86/
АЛЬБОМ	II	ТЕХНОЛОГИЯ ПРОИЗВОДСТВА. ВНУТРЕННИЕ ВОДОПРОВОД И КАНАЛИЗАЦИЯ /ИЗ ТП 902-2-405.86/
АЛЬБОМ	III	АРХИТЕКТУРНЫЕ РЕШЕНИЯ. КОНСТРУКЦИИ ЖЕЛЕЗОБЕТОННЫЕ. КОНСТРУКЦИИ МЕТАЛЛИЧЕСКИЕ. ОТОПЛЕНИЕ И ВЕНТИЛЯЦИЯ
АЛЬБОМ	IV	СИЛОВОЕ ЭЛЕКТРООБОРУДОВАНИЕ. ЭЛЕКТРИЧЕСКОЕ ОСВЕЩЕНИЕ. АВТОМАТИЗАЦИЯ. СВЯЗЬ И СИГНАЛИЗАЦИЯ /ИЗ ТП 902-2-405.86/
АЛЬБОМ	V	СТРОИТЕЛЬНЫЕ ИЗДЕЛИЯ
АЛЬБОМ	VI	ЗАДАНИЯ ЗАВОДУ-ИЗГОТОВИТЕЛЮ /ИЗ ТП 902-2-405.86/
АЛЬБОМ	VII	СПЕЦИФИКАЦИИ ОБОРУДОВАНИЯ /ИЗ ТП 902-2-405.86/
АЛЬБОМ	VIII	ВЕДОМОСТИ ПОТРЕБНОСТИ В МАТЕРИАЛАХ
АЛЬБОМ	IX	СМЕТЫ
АЛЬБОМ	X	ПОКАЗАТЕЛИ РЕЗУЛЬТАТОВ ПРИМЕНЕНИЯ НАУЧНО-ТЕХНИЧЕСКИХ ДОСТИЖЕНИЙ В СТРОИТЕЛЬНЫХ РЕШЕНИЯХ ПРОЕКТА

АЛЬБОМ V

УТВЕРЖДЕН И ВВЕДЕН В ДЕЙСТВИЕ
МИНАВТОТРАНСОМ РСФСР
ПРОТОКОЛ ОТ 27-03-85 N 55

РАЗРАБОТАН
ПРОЕКТНЫМ ИНСТИТУТОМ "ГИПРОАВТОТРАНС"

ГЛАВНЫЙ ИНЖЕНЕР ИНСТИТУТА В.Н.КРЮКОВ
ГЛАВНЫЙ ИНЖЕНЕР ПРОЕКТА П.П.ПИВТОРАК

Обозначение	Наименование	Страница
	Титульный лист	1
	Содержание альбома	2
КЖИ ООО. ТУ	Технические условия	3
ТП 902-2-406.86 КЖИ. 010	Балка Б1, Б2	4
ТП 902-2-406.86 КЖИ. 010СБ	Балка Б1, Б2 Сборочный чертеж	5
ТП 902-2-406.86 КЖИ. 020	Плиты П2, П3, П4	6
ТП 902-2-406.86 КЖИ. 030	Плита П6	7
ТП 902-2-406.86 КЖИ. 040	Плита П7	8
ТП 902-2-406.86 КЖИ. 050	Плиты П8, П9	9
ТП 902-2-406.86 КЖИ. 060	Панель ПС4	10
ТП 902-2-406.86 КЖИ. 070	Панель ПС5	11
ТП 902-2-406.86 КЖИ. 080	Рамки Рм1, Рм2	12
ТП 902-2-406.86 КЖИ. 080СБ	Рамки Рм1, Рм2 Сборочный чертеж	12
ТП 902-2-406.86 КЖИ. 090	Изделие закладное Мн1	13
ТП 902-2-406.86 КЖИ. 100	Изделие закладное Мн2	13
ТП 902-2-406.86 КЖИ. 110	Изделие закладное Мн3	14
ТП 902-2-406.86 КЖИ. 120	Изделие закладное Мн4	14
ТП 902-2-406.86 КЖИ. 130	Изделие закладное Мн5	15
ТП 902-2-406.86 КЖИ. 140	Изделие закладное Мн6	15
ТП 902-2-406.86 КЖИ. 150	Сетка С1, С2, С3	16
ТП 902-2-406.86 КЖИ. 160	Сетка С4	16
ТП 902-2-406.86 КЖИ. 170	Сетка С5	17
ТП 902-2-406.86 КЖИ. 180	Каркас Кр1	17

Обозначение	Наименование	Страница
ТП 902-2-406.86 КЖИ. 190	Щит Щс1	18
ТП 902-2-406.86 КЖИ. 200	Плита опорная ОП1	19

1 Закладные изделия.

1.1. Для анкеров из горячекатаных стержней периодического профиля класса AIII применяется сталь марки 35 ГС по ГОСТ 5632-72*

1.2. Сварку производить электродами типа Э42 по ГОСТ 9467-75

1.3. Металлический щит ЩС-1, насадку НС1 при изготовлении покрыть грунтом ГФ-0119 за 2 раза по ТУ 6-10-1399-73

1.4 Установку закладных деталей в плитах производить согласно серии

2 Арматурные изделия.

2.1 Для стержней периодического профиля класса AIII применять сталь марки 35 ГС по ГОСТ 5632-72, для гладкой арматуры класса AI применять сталь Вст.3 кп2 по ГОСТ 380-71*

2.2. Арматурные сетки и каркасы изготавливать с применением контактной точечной сварки

Сварке подлежат все места пересечения стержней

				ТП 902-2-406.86	КЖИ.000.ТУ	
Нач. ЛСО	Хрусталь					
Н.контр.	Винклер			Технические условия	стадия	лист	листов
Гл.констр.	Винклер				Р		
Гл.спец.	Лисичкин		05.11.85		ГИПРОАВТОТРАНС г.Москва	
Рук.гр.	Алехова					
Инжен.	Сафонова					

24182-02 4 Копировал Максимова Формат А3

Формат	Зона	Позиция	Обозначение	Наименование	Кол. на узлы ТП —	Кол. на узлы КЖИ 01		Примечание
				Документация				
А3			ТП 902-2-406.86 - КЖИ.010 СБ	Сборочный чертеж				
А3			ТП 902-2-406.86 - КЖИ.000.ТУ	Технические условия				
			1.462.1-3/80 Вып.1	Железобетонные стропильные решетчатые балки				
			1.400-6/76 Вып.1	Унифицированные закладные детали				
				Сборочные единицы				
А3	1		1.462.1-3/80 Вып.1	Балка 16ДР12-6АIVТ	1	1		
				Изделия закладные				
А4	2		1.400-6/76 Вып.1	МЧ-1-2	4	4		
А4	3		1.400-6/76 Вып.1	МЧ-3-3	2	6		
А4	4		1.400-6/76 Вып.1	МЧ-22	5	5		
А4	5		1.400-6/78 Вып.1	МЧ-38	1	1		
				Лит.				
				Шифр Б1	Б1	Б2		

Ведомость расхода стали на дополнительные закладные изделия, кг

Марка элемента	Изделия закладные									Всего	Общий расход
	Арматура класса AIII ГОСТ 5781-82*				Прокат марки ГОСТ 8510-72*		ГОСТ 19903-74*				
	ф8	ф10		Итого	L 110×70×8	Итого	Б-Б		Итого		
Б1	3,2	1,0		4,2	26,0	26,0	12,1		12,1	42,3	42,3
Б2	4,2	1,0		5,2	26,0	26,0	36,5		36,5	67,5	67,5

Нач. отд.	Хрупало		ТП 902-2-406.86 КЖИ 010
Н. контр.	Винклер		Балка Б1, Б2
Гл. констр.	Винклер		Стадия Р; Лист; Листов
Гл. спец.	Лисичкин		Гипроавтотранс г. Москва
Рук. гр.	Алехова		
Инж.	Сафонова		

Копировал Марченко 21182-02 5 Формат А3

Рис. 1

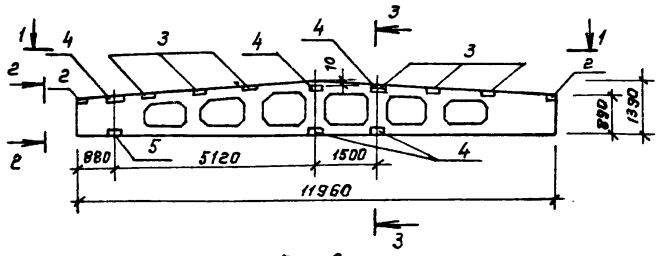

Рис. 2

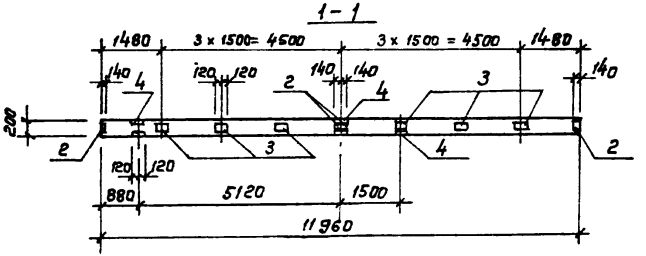

Рис. 3

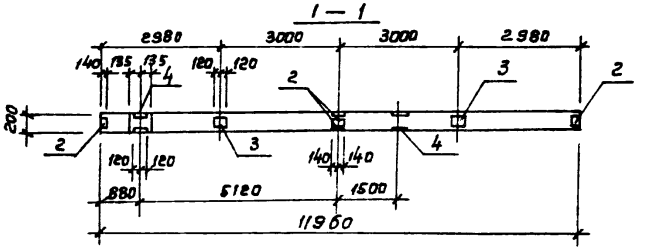

2 — 2
М 1:20

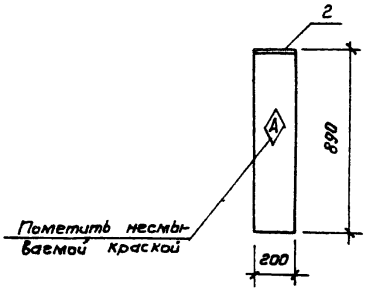

3 — 3
М 1:20

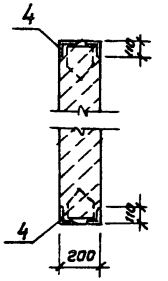

Обозначение	Марка	Рис.	Масса (кг)
ТП 902-2-406.86 КЖИ. 010	Б1 (1БДР12-6АIVТ-1)	1; 3	4742. 3
-01	Б2 (1БДР12-6АIVТ-2)	1.2	4767. 5

Нач. отд.	Хрупало		
Н. контр.	Винклер		
Гл. конст.	Винклер		
Гл. спец.	Лисицкин		
Рук. гр.	Алехова		
Инж.	Сафонова		

ТП 902-2-406.86 -КЖИ. 010.СБ

Балка Б1, Б2
сборочный чертеж

Стадия	Масса	Масштаб
Р	см. табл.	1:100 1:20
Лист 2	Листов 2	

гипроавтотранс г. Москва

Копировал Коннова

21182-02 6 Формат А3

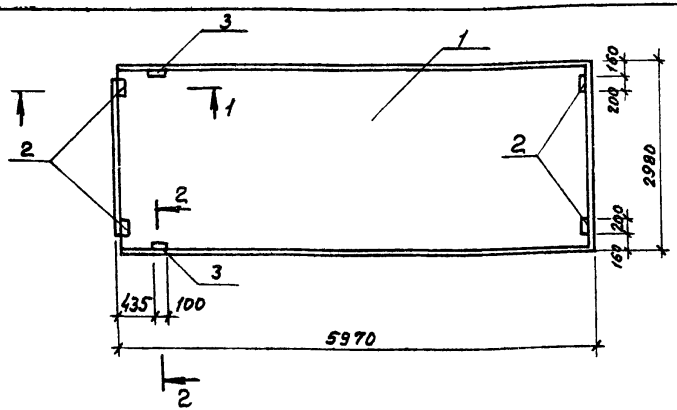

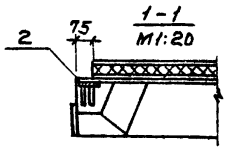

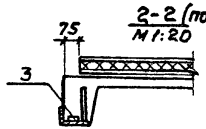

Формат	Зона	Поз.	Обозначение	Наименование	Кол. на исполнение ТП	01	02	КЖИ	Примечание
				Документация					
			ТП 902-2-406.86	Технические условия					
			1.465.1-10/82. Вып. 1	Комплексные железо-					
				бетонные плиты					
				покрытий					
			ГОСТ 22270.1.5-77	Плиты железобетонные					
				предварительно напря-					
				женные					
				Сборочные единицы					
		1	1.465.1-10/82 Вып. 1	1ПГ-3АIVТ-180АН-500м	1	1	1		
				Изделия закладные					
АУ		2	ГОСТ 22701-5-77	М8	4	—	4		
АУ		3		М9	2	2	—		

Литер	Шифр				
		П2	П3	ПЧ	

Обозначение	Марка	Масса кг
ТП 902-2-406.86 КЖИ	П2(1ПГ-3АIVТ-180АН-500М-1)	4459.3
-01	П3(1ПГ-3АIVТ-180АН-500М-2)	4452.5
-02	ПЧ(1ПГ-3АIVТ-180АМ-500М-3)	4456.8

Ведомость расхода стали на дополнительные закладные изделия, кг

Марка элемента	Изделия закладные									Всего	Общий расход
	Арматура класса AIII ГОСТ 5781-82*				Прокат марки Вст.3 кп 2 ГОСТ 103-76*			ГОСТ 8509-72*				
	ф10	ф14		Итого	-100×8		Итого	L70×8		Итого		
П2	2.22	0.2		2.42	5.2		5.2	1.68		1.68	9.3	9.3
П3	0.62	0.2		0.82				1.68		1.68	2.5	2.5
ПЧ	1.6			1.6	5.2		5.2				6.8	6.8

Нач. ЛСО	Хрупало	
Н. контр.	Винклер	
Гл. конс.	Винклер	
Гл. спец.	Лисичкин	
Рук. гр.	Алехова	
Инжен.	Сафонова	

ТП 902-2-406.86 КЖИ. 020

Плиты П2, П3, ПЧ

Стадия	Масса	Масштаб
Р	см. табл.	1:50 1:20
Лист	Листов 1	

ГИПРОАВТОТРАНС г. Москва

21182-02 7 Копировал Максимова Формат А3

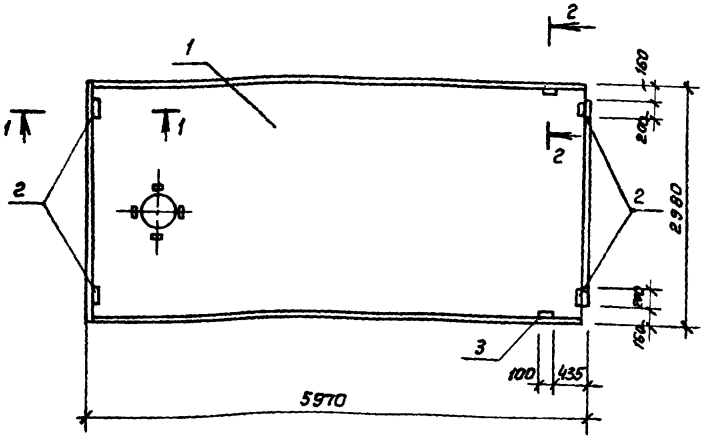

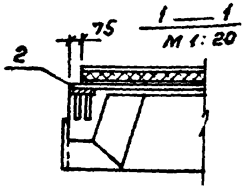

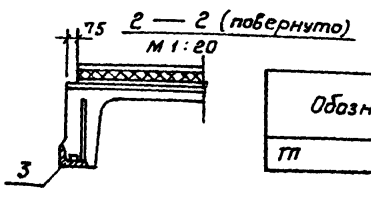

Формат	Зона	Поз.	Обозначение	Наименование	Кол	Примечание
				Документация		
А3			ТП 902-2-406.86 ККИ.000.ТУ	Технические условия		
			1.465.1-10/82 Вып.1	Комплексные железобетонные плиты покрытий		
			ГОСТ 22701 5-77	Плиты железобетонные ребристые предварительно напрятенные		
				Сборочные единицы		
А3		1	1.465.1-10/82 Вып.1	ПБ (1ПВ4-3АIIIТ-180АН-500м)	1	
				Изделия закладные		
А4		2	ГОСТ 22701.5-77	М8	4	
А4		3	ГОСТ 22701.5-77	М9	2	

Обозначение	Марка	Масса кг
ТП ККИ	ПБ (1ПВ4-3АIIIТ-180АН-500м)	4689,3

Ведомость расхода стали на дополнительные закладные изделия, кг

Марка элемента	Изделия закладные							Всего	Общий расход
	Арматура класса AIII			Прокат марки Вст 3 кп 2					
	ГОСТ 5781-82*			ГОСТ 19903-74*		ГОСТ 8509-72*			
	ф 10	ф 14	Итого	δ=8	Итого	L70x8	Итого		
ПБ	2,22	0,2	2,42	5,2	5,2	1,68	1,68	9,3	9,3

		ТП 902-2-406.86	– ККИ.030
Нач. АСО	Хрупало	Плита ПБ	Стадия: Р; Масса: см. табл.; Масштаб: 1:20, 1:50
Н. контр.	Винклер		
Гл. констр.	Винклер		
Гл. спец.	Лисичкин		Лист; Листов 1
Рук. гр.	Алехова		ГИПРОАВТОТРАНС г. Москва
Инж.	Сафонова		

Копировал Коннова 21182-02 8 Формат А3

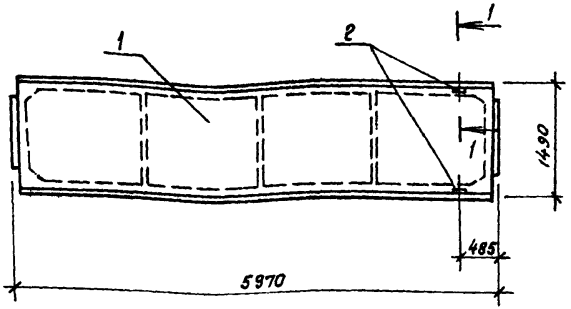

1 - 1 (повернута)

М 1:20

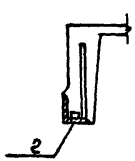

Обозначение	Марка	Масса кг
ТП 902-2-406.86 КЖИ.040	П2(2ПГ-2АIVТ-180ЛН-600мб)	2233,2

Формат	Зона	Поз.	Обозначение	Наименование	Кол.	Примечание
				Документация		
А3			ТП 902-2-406.86 КЖИ.000.ТУ	Технические условия		
			1.465.1-10/82 вып.1	Комплексные железобетонные плиты покрытий.		
			1.465-7 вып. 3 часть 2	Сборные железобетонные предварительно напряженные плиты покрытий.		
				Сборочные единицы		
А3		1	1.465.1-10/82 вып.1	2ПГ-2АIVТ-180ЛН-500м	1	
				Изделие закладное		
А4		2	1.465-7 вып. 3 часть 2	М11	2	

Ведомость расхода стали на дополнительные закладные изделия, кг

Марка элемента	Изделия закладные						Общий расход
	Арматура класса			Прокат марки		Всего	
	А III			Вст 3 кп 2			
	ГОСТ 5781-82*			ГОСТ 19903-74*			
	ф10		Итого	-δ=8	Итого		
П7	0,6		0,6	2,6	2,6	3,2	3,2

Нач. АСО	Хрупала		
Н. контр.	Винклер		
Гл. констр.	Винклер		
Гл. спец.	Лисичкин		
Рук. гр.	Алехова		
Инж.	Сафонова		

ТП 902-2-406.86 -КЖИ.040

Плита П7

Стадия	Масса	Масштаб
Р	см. табл.	М1:20 1:50
Лист	Листов 1	

ГИПРОАВТОТРАНС г. Москва

Копировал Коннова 21182-02 9 формат А3

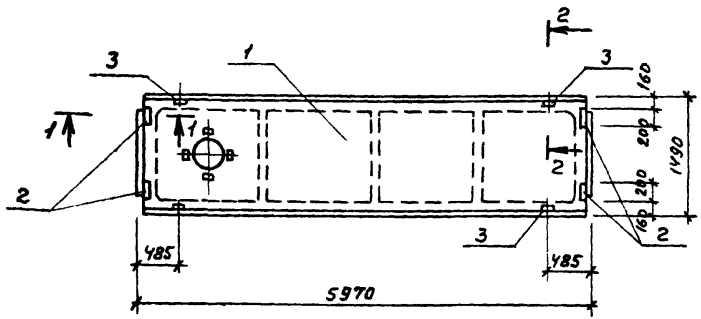

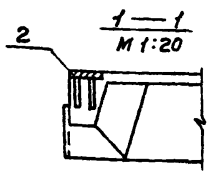

1 — 1
М 1:20

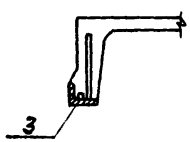

2 — 2 (повернуто)
М 1:20

Формат	Зона	Поз.	Обозначение	Наименование	Кол. на изд. ТП	Кол. на изд. КЖИ	Примечание
				Документация			
А3			ТП 902-2-406.86 КЖИ. ОПО. ТУ	Технические условия			
			1.465-7 Вып. 3 часть 2	Сборные железобетонные			
				предварительно напряжен-			
				ные плиты для покрытий			
			1.465.1-10/82 Вып. 1	Комплексные железобе-			
				тонные плиты покры-			
				тий			
				Сборочные единицы			
А3		1	1.465.1-10/82 Вып. 1	2ПВУ-2АIVТ.180 АН-500 м			
				Изделия закладные			
АУ		2	1.465-7 Вып. 3 часть 2	М10	—	4	
АУ		3	1.465-7 Вып. 3 часть 2	М11	4	2	
				Литер			
				Шифр	ПВ	ПЗ	

Ведомость расхода стали на дополнительные закладные изделия, кг

Марка элемента	Изделия закладные								Всего	Общий расход
	Арматура класса AIII				Прокат марки Ст3 кп2					
	ГОСТ 5781-82*				ГОСТ 19903-74*		ГОСТ 8509-72*			
	ф8	ф10	ф16	Итого	δ=8	Итого	L63×6	Итого		
ПВ		1.2		1.2	5.2	5.2			6.4	6.4
ПЗ	0.8	0.6	0.2	1.6	2.6	2.6	2.4	2.4	6.6	6.6

Обозначение	Марка	Масса, кг
ТП 902-2-406.86 КЖИ 050	ПВ (2ПВУ-2АIVТ-180 АН-500 м²)	2536.4 кг
-01	ПЗ (2ПВУ-2АIVТ-180 АН-500 м²)	2536.6 кг

Нач. ЛСО	Хрупало		
Н. контр.	Винклер		
Гл. конс.	Винклер		
Гл. спец.	Лисичкин		
Рук. гр.	Алехова		
Инж.	Сафонова		

ТП 902-2-406.86 КЖИ. 050

Плиты ПВ, ПЗ

Стадия	Масса	Масштаб
Р	см. табл.	1:50
Лист	Листов 1	

ГИПРОАВТОТРАНС г. Москва

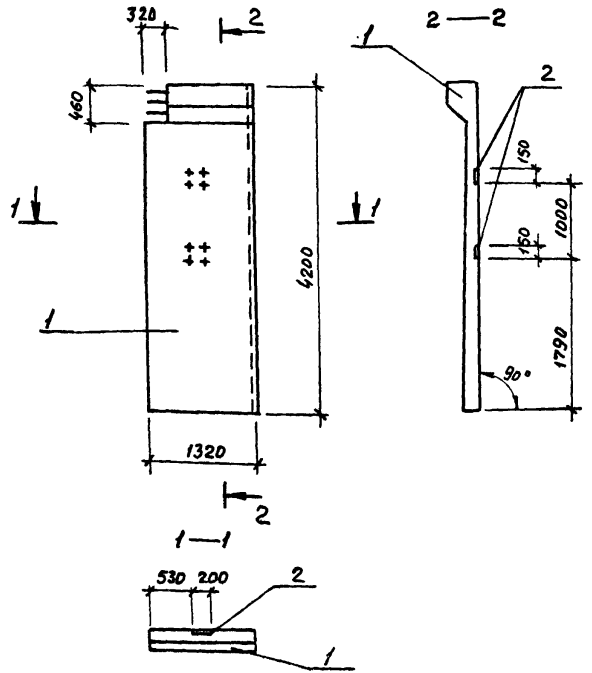

Формат	Зона	Позиция	Обозначение	Наименование	Кол.	Примечание
				Документация		
			3.900-3 Вып. 1/82	Сборные железобетонные конструкции емкостных сооружений для водоснабжения и канализации		
				Сборочные единицы		
А3		1	3.900-3, Вып. 1/82	ПС1А^{а}-42-62-1	1	
				Изделие закладное		
А3		2	ТП 902-2-406.86 КЖИ.120	МН4	2	

Ведомость расхода стали на дополнительные закладные изделия, кг

Марка элемента	Изделия закладные						Всего	Общий расход
	Арматура класса			Прокат марки				
	A III							
	ГОСТ 5781-82*			ГОСТ 103-76				
	ф12		Итого	10×200	8×50	Итого		
ПС4(ПС1А^{а}-42-62)	1.2		1.2	4.8	1.6	6.4	7.6	7.6

ТП 902-2-406.86	КЖИ. 060		
Нач. Асо	Хрупало	Панель ПС4	Стадия: Р; Масса: 2807.6; Масштаб: 1:50
Н. контр	Винклер		
Гл. констр	Винклер		
Гл. спец.	Лисичкин		Лист 1; Листов 1
Рук. гр.	Алехова		
Инж.	Сапрошина		ГИПРОАВТОТРАНС г. Москва

21182-02 11 Копировал Макеимова Формат А3

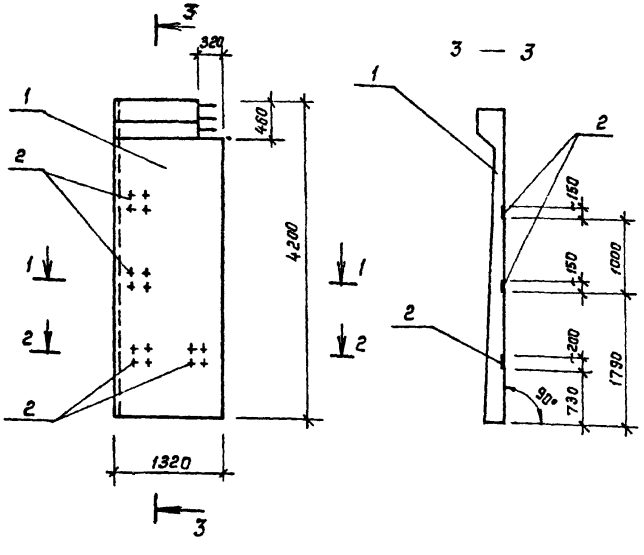

Формат	Зона	Поз.	Обозначение	Наименование	Кол.	Примечание
				Документация		
			3.900-3 Вып. 1/82	Сборные железобетонные конструкции емкостных сооружений для водоснабжения и канализации		
				Сборочные единицы		
А3		1	3.900-3, Вып. 1/82	ПС1А[2] 42.-62-1	1	
				Изделие закладное		
А3		2	ТП 902-2-406.86 К.ЖИ.120	МН4	4	

Ведомость расхода стали на дополнительные закладные изделия, кг

Марка элемента	Изделия закладные							Общий расход
	Арматура класса			Прокат марки			Всего	
	A III							
	ГОСТ 5781-82*			ГОСТ 103-76				
	ф 12		Итого	10 х 200	8 х 50	Итого		
ПС5 (ПС1А[2] 42-62-1)	2.4		2.4	9.6	3.2	12.8	15.2	15.2

Нач. АСО	Хрусило	
Н. контр.	Винклер	
Гл. констр.	Винклер	
Гл. спец.	Лисичкин	
Рук. гр.	Алехова	
Инжен.	Сапрошина	

ТП 902-2-406.86 К.ЖИ.070

Панель ПС5

Стадия	Масса	Масштаб
Р	28152	1:50
Лист	Листов 1	

ГИПРОАВТОТРАНС г. Москва

Копировал Коннова 21182-02 12 формат А3

Формат	Зона	Поз.	Обозначение	Наименование	Кол.	Приме-чани
				Документация		
			ТП 902-2-406.86 КЖИ.000.ТУ	Технические условия		
			ТП 902-2-406.86 КЖИ. 080.СБ	Сборочный чертеж		
				Детали		
БЧ		3	081	А-III-8 ГОСТ 5781-82* ℓ=180	14	0,07кг
				Переменные данные для исполнений		
				ТП 902-2-406.86 КЖИ. 080		
				Детали		
				Уголок 63×5 ГОСТ 8509-72* / Ст.3 кп 2 ГОСТ 535-79*		
БЧ		1	082	ℓ=1050	2	5.05кг
БЧ		2	083	ℓ=660	2	3.20кг
				ТП 902-2-406.86 КЖИ 080-01		
				Детали		
				Уголок 63×5 ГОСТ 8509-72* / Ст.3 кп 2 ГОСТ 535-79*		
БЧ		1	084	ℓ=1250	2	6,00 кг
БЧ		2	085	ℓ=505	2	2,43кг

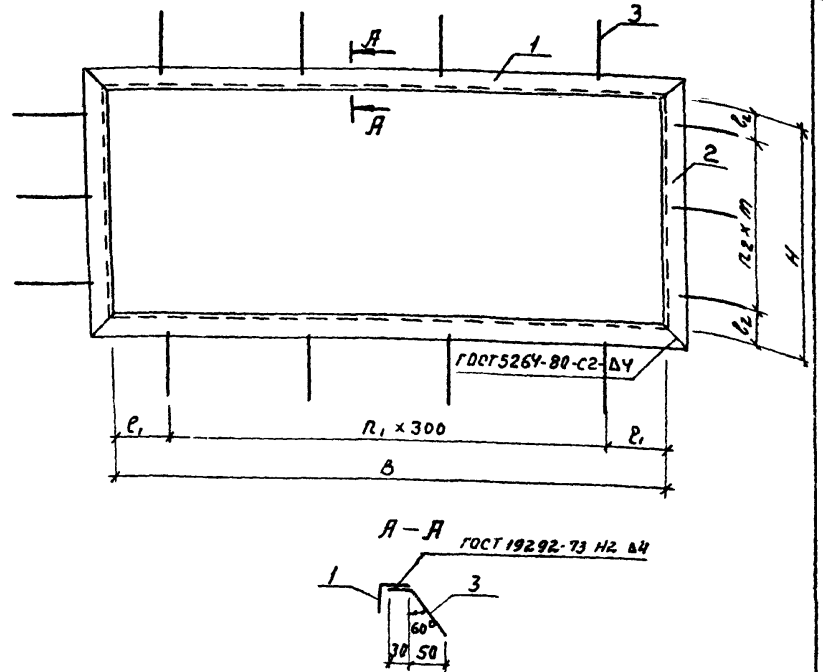

Обозначение	Марка	B мм	H мм.	ℓ₁ мм	ℓ₂ мм	n₁	n₂	m мм	Масса кг
ТП 902-2-406.86 КЖИ 080	Рм1	924	534	12	17	3	2	250	17.48
-01	Рм2	1124	379	112	39.5	3	2	150	17.85

Альбом V

Типовой проект

Инв. № подл. | Подпись и дата | Взам. инв. №

Нач. отд.	Хрупало		
Н. контр.	Винклер		
Гл. констр.	Винклер		
Гл. спец.	Лисичукин		
Рук. гр.	Алехова		
Ст. инж.	Пронина		

ТП 902-2-406.86 КЖИ. 080.

Рамка Рм1, Рм2

Стадия	Лист	Листов
Р		1

ГИПРОАВТОТРАНС г. Москва

Копировал Формат А4

Нач. отд.	Хрупало		
Н. контр.	Винклер		
Гл. констр.	Винклер		
Гл. спец.	Лисичукин		
Рук. гр.	Алехова		
Ст. инж.	Пронина		

ТП 902-2-406.86 КЖИ. 080.СБ

Рамки Рм1, Рм2 сборочный чертеж

Стадия	Масса	Масштаб
Р	см. табл.	
Лист	Листов 1	

ГИПРОАВТОТРАНС г. Москва

21182-02 13 Копировал Максимова Формат А4

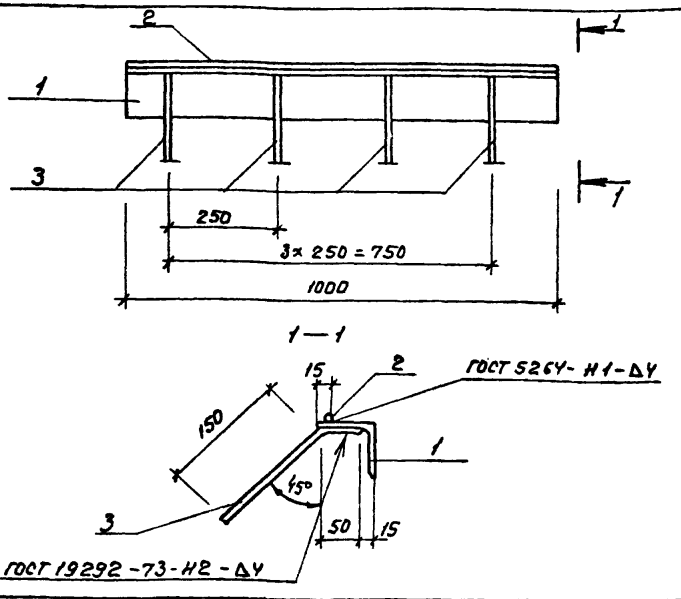

Формат	Зона	Поз.	Обозначение	Наименование	Кол.	Примечание
				Документация		
А3			ТП 902-2-406.86 КЖИ.000.ТУ	Технические условия		
				Детали		
Б.Ч	1		091	Уголок $\frac{63\times63\times5\ ГОСТ\ 8509-72*}{Вст3кп2\ ГОСТ\ 535-79*}$		
				ℓ = 1000	1	4.8кг
Б.Ч	2		092	А-I-8 ГОСТ 5781-82* ℓ=1000	1	0.4кг
Б.Ч	3		093	А-III-8 ГОСТ 5781-82* ℓ=200	4	0.1кг

Нач. АСО	Хрупало		
Н.контр.	Винклер		
Гл.констр	Винклер		
Гл.спец	Лисичкин		
Рук гр.	Алехова		
Ст.инж.	Пронина		

ТП 902-2-406.86 КЖИ.090

Изделие закладное МН1

Стадия	Масса	Масштаб
Р	5.6	1:5
Лист	Листов 1	

ГИПРОАВТОТРАНС г. Москва

Альбом V

Типовой проект

Взам. инв. №

Подпись и дата

Инв. № подл.

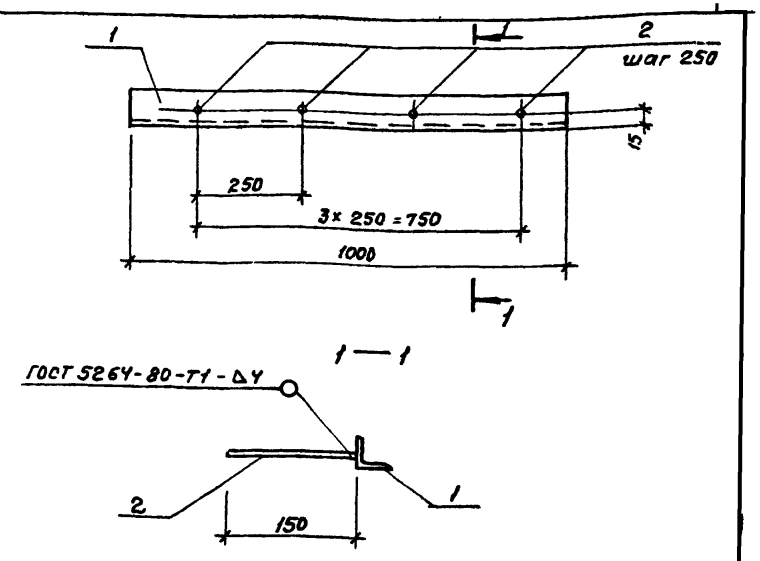

Формат	Зона	Поз.	Обозначение	Наименование	Кол.	Примечание
				Документация		
А3			ТП 902-2-406.86 КЖИ.000.ТУ	Технические условия		
				Детали		
				Уголок $\frac{40\times40\times4\ ГОСТ\ 8509-72*}{Вст3кп2\ ГОСТ\ 535-79*}$		
Б.Ч	1		101	ℓ = 1000	1	2.12кг
Б.Ч	2		102	А-III-8 ГОСТ 5781-82* ℓ= 150	4	0.06кг

Нач. АСО	Хрупало		
Н.контр.	Винклер		
Гл.констр	Винклер		
Гл.спец.	Лисичкин		
Рук гр.	Алехова		
Ст.инж.	Пронина		

ТП 902-2-406.86 КЖИ.100

Изделие закладное МН2

Стадия	Масса	Масштаб
Р	2,65	1:5
Лист	Листов 1	

ГИПРОАВТОТРАНС г. Москва

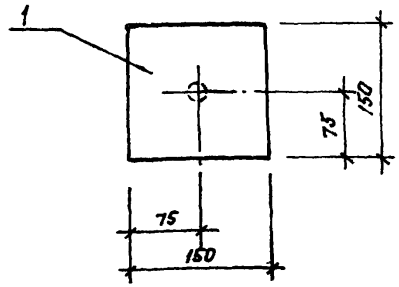

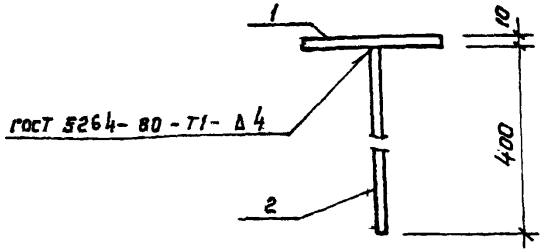

Формат	Зона	Поз.	Обозначение	Наименование	Кол.	Примечание
				Документация		
А3			ТП 902-2-406.86 КЖИ.000.ТУ	Технические условия		
				Детали		
Б.Ч		1	111	Полоса 10х150 ГОСТ 103-76 / В Ст 3 кп 2, ГОСТ 535-79*		
				ℓ = 150	1	1.62 кг
Б.Ч		2	112	А-III-10, ГОСТ 5781-82* ℓ=400	1	0,3 кг

Нач.АСО	Хрупало		
Н.контр.	Винклер		
Гл.конс.	Винклер		
Гл.спец.	Лисичкин		
Рук.гр.	Алехова		
Ст.инж.	Пронина		

ТП 902-2-406.86 - КЖИ. 110

Изделие закладное МН3

Стадия	Масса	Масштаб
Р	1.92 кг	1:5
Лист	Листов 1	

ГИПРОАВТОТРАНС г. Москва

Альбом V

Типовой проект

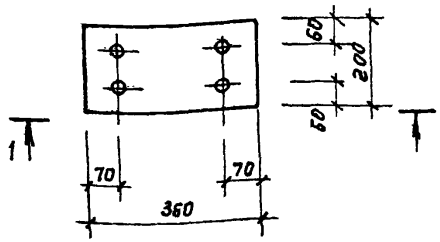

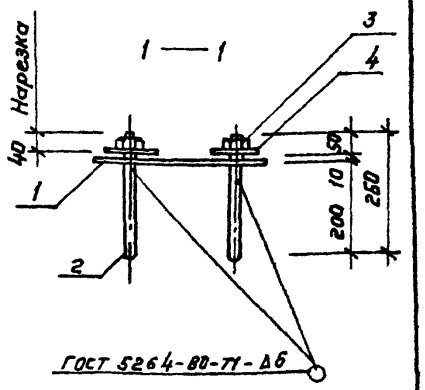

Формат	Зона	Поз.	Обозначение	Наименование	Кол.	Примечание
				Документация		
А3			ТП 902-2-406.86 КЖИ.000.ТУ	Технические условия		
				Детали		
Б.Ч		1	121	Полоса В х200 ГОСТ 103-76 / В Ст 3 кп 2, ГОСТ 535-79*		
				ℓ = 360	1	4.5 кг
Б.Ч		2	122	Анкер Ø20 ГОСТ 2590-71*		
				ℓ=260	4	0.65 кг
Б.Ч		3		Гайка М20 ГОСТ 5915-70*	4	0.07 кг
Б.Ч		4		Шайба М20 ГОСТ 11371-78	4	0.03 кг

Нач.АСО	Хрупало		
Н.контр.	Винклер		
Гл.констр.	Винклер		
Гл.спец.	Лисичкин		
Рук.гр.	Алехова		
Ст.инж.	Пронина		

ТП 902-2-406.86 - КЖИ. 120

Изделие закладное МН4

Стадия	Масса	Масштаб
Р	7.5	1:10
Лист	Листов 1	

ГИПРОАВТОТРАНС г. Москва

Инв.№ подл. | Подпись и дата | Взам. инв.№

Копировал Коннова 21182-02 15 формат А4

Альбом V

Типовой проект

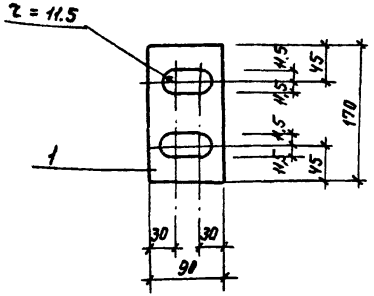

Нач. АСО	Хрупало		
Н. контр.	Винклер		
Гл. констр.	Винклер		
Гл. спец.	Лисичкин		
Рук. гр.	Алехова		
Ст. инж.	Пронина		

ТП 902-2-406.86 КЖИ 130

Изделие закладное МН5

Стадия	Масса	Масштаб
Р	1.0 кг	1:5
Лист	Листов 1	

Полоса 8×90 ГОСТ 103-76 / Вст.3 кп2 ГОСТ 535-79 ℓ=170

ГИПРОАВТОТРАНС г. Москва

Копировал Максимова Формат А4

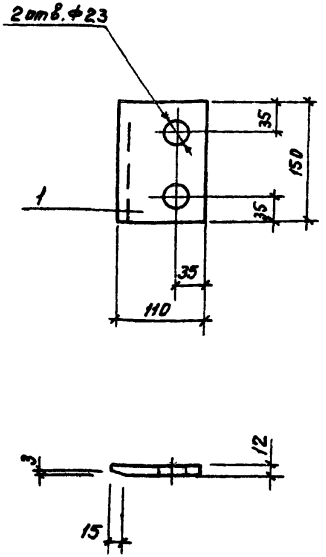

Нач. АСО	Хрупало		
Н. контр.	Винклер		
Гл. констр.	Винклер		
Гл. спец.	Лисичкин		
Рук. гр.	Алехова		
Ст. инж.	Пронина		

ТП 902-2-406.86 КЖИ 140

Изделие закладное МН6

Стадия	Масса	Масштаб
Р	1,5 кг	1:5
Лист	Листов 1	

Полоса 12×150 ГОСТ 103-76 / Вст.3 кп2 ГОСТ 535-79 ℓ=110

ГИПРОАВТОТРАНС г. Москва

Инв. № подл. | Подпись и дата | Взам. инв. №

21182-02 16 Копировал Максимова Формат А4

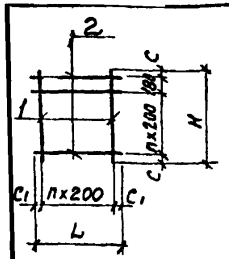

Обозначение	Марка	c мм	c1 мм	n	H мм	L мм	Масса кг
ТП КЖИ	С1	20	35	17	4220	3470	86.0
-01	С2	20	50	27	4220	5500	133.9
-02	С3	20	50	9	4220	1900	49.0

Формат	Зона	Поз.	Обозначение	Наименование	Кол.	Примечание
				Документация		
А3			ТП 902-2-406.86 КЖИ 000.ТУ	Технические условия		
				Детали		
			Переменные	данные для исполнений		
				ТП КЖИ. 150		
Б.Ч		1	151	А-III-12 ГОСТ 5781-82* ℓ= 4220	18	3.80 кг
Б.Ч		2	152	А-I-6 ГОСТ 5781-82* ℓ=3470	22	0.80 кг
				ТП КЖИ. 150-01		
Г.Ч		1	153	А-III-12 ГОСТ 5781-82* ℓ=4220	28	3.8 кг
Г.Ч		2	154	А-I-6 ГОСТ 5781-82* ℓ=5500	22	1.25 кг
				ТП КЖИ. 150-02		
Б.Ч		1	155	А-III-12 ГОСТ 5781-82* ℓ=4220	10	3.8 кг
Б.Ч		2	156	А-I-6 ГОСТ 5781-82* ℓ=1900	22	0.8 кг

Нач. ЛСО	Усупало		
Н. контр.	Винклер		
Гл. конст.	Винклер		
Гл. спец.	Лисичкин		
Рук. гр.	Алехова		
Инжен.	Сапрошина		
Ст. инж.	Пронина		

ТП 902-2-406.86 КЖИ. 150

Сетки С1, С2, С3

Стадия	Масса	Масштаб
Р	см. табл.	1:100
Лист	Листов 1	

ГИПРОАВТОТРАНС г. Москва

Альбом V

Типовой проект

Инв. № подл. | Подпись и дата | Взам. инв. №

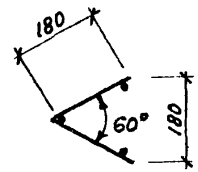

Развертка

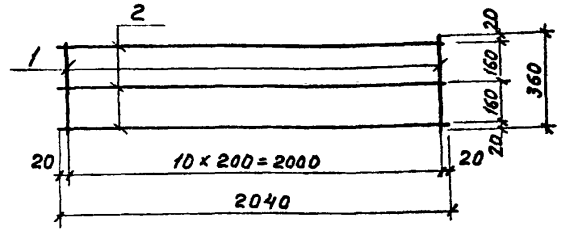

Формат	Зона	Поз.	Обозначение	Наименование	Кол.	Примечание
				Документация		
А3			ТП 902-2-406.86 КЖИ. 000. ТУ	Технические условия		
				Детали		
				А-I-6 ГОСТ 5781-62*		
Б.Ч		1	161	ℓ = 360	11	0.1 кг
Б.Ч		2	162	ℓ = 2040	3	0.45 кг

Нач. ЛСО	Хрупало		
Н. контр.	Винклер		
Гл. конст.	Винклер		
Гл. спец.	Лисичкин		
Рук. гр.	Алехова		
Инженер	Сапрошина		
Ст. инж.	Пронина		

ТП 902-2-406.86 КЖИ 160

Сетка С4

Стадия	Масса	Масштаб
Р	2.45	1:50
Лист	Листов 1	

ГИПРОАВТОТРАНС г. Москва

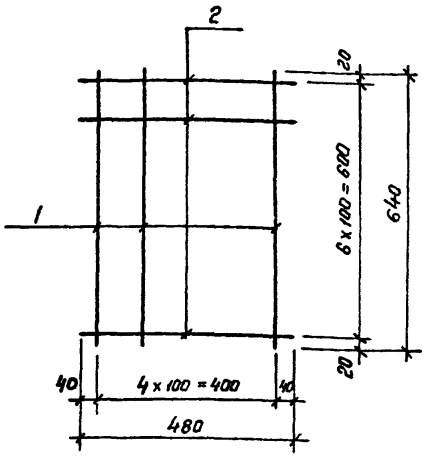

Формат	Зона	Поз.	Обозначение	Наименование	Кол.	Примечание
				Документация		
А3			ТП 902-2-406.86 КЖИ.000.ТУ	Технические условия		
				Детали		
				А-I-в ГОСТ 5781-82*		
Б.Ч		1	171	ℓ=640	5	0,3 кг
Б.Ч		2	172	ℓ=480	7	0,2 кг

Нач. АСО	Хрупало		
Н. контр.	Винклер		
Гл. констр.	Винклер		
Гл. спец.	Лисичкин		
Рук. гр.	Алехова		
Инж.	Софронова		

ТП 902-2-406.86 – КЖИ. 170

Сетка С5

Стадия	Масса	Масштаб
Р	2,9	1:10
Лист	Листов 1	

Гипроавтотранс г. Москва

Формат А4

Альбом V

Типовой проект

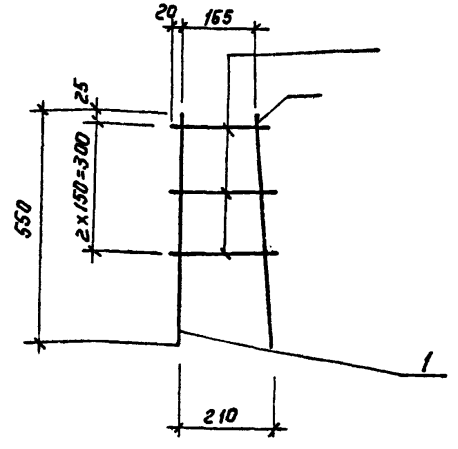

Формат	Зона	Поз.	Обозначение	Наименование	Кол.	Примечание
				Документация		
А3			ТП 902-2-406.86 КЖИ.000.ТУ	Технические условия		
				Детали		
				А-III 16 ГОСТ 5781-82*		
Б.Ч		1	181	ℓ=550	1	0,9 кг
Б.Ч		2	182	ℓ=600	1	0,95 кг
Б.Ч		3	183	А-I-б ГОСТ 5781-82* ℓ=230	3	0,05 кг

Взам. инв.№

Подпись и дата

Инв.№ подл.

Нач. АСО	Хрупало		
Н. контр.	Винклер		
Гл. констр.	Винклер		
Гл. спец.	Лисичкин		
Рук. гр.	Алехова		
Инж.	Сапрошина		
Ст. инж.	Пронина		

ТП 902-2-406.86 – КЖИ. 180

Каркас КР1

Стадия	Масса	Масштаб
Р	1,9	1:10
Лист	Листов 1	

Гипроавтотранс г. Москва

Формат А4

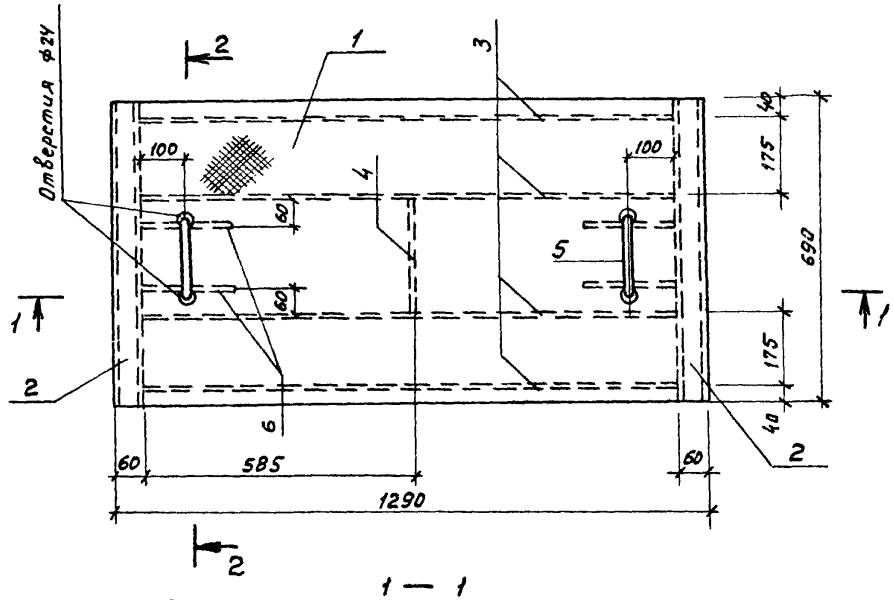

1 — 1

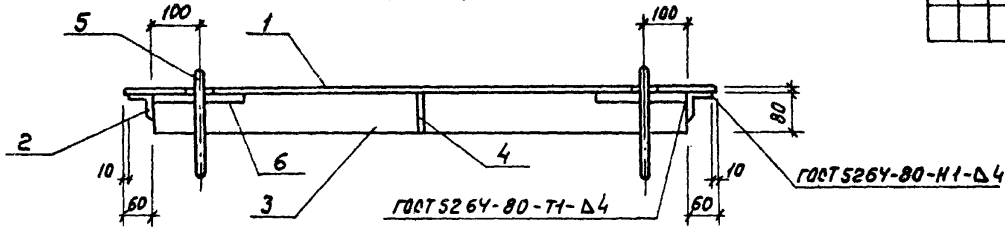

2 — 2

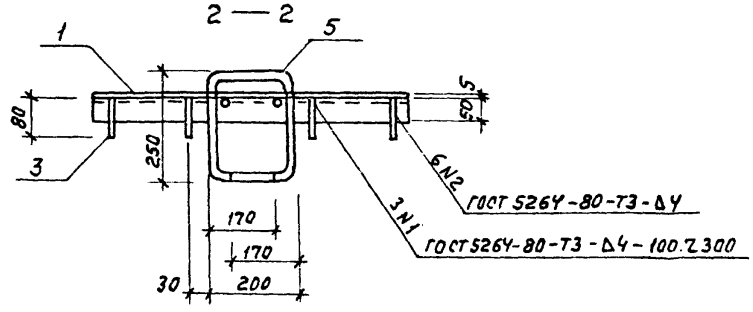

Формат	Зона	Позиция	Обозначение	Наименование	Кол.	Примечание
				Документация		
А3			ТП 902-2-406.86 КЖИ. ОВО. ТУ	Технические условия		
				Детали		
Б.Ч		1	191	сталь $\frac{\delta=5\ ГОСТ\ 8568-77^*}{Ст.3кп2\ ГОСТ\ 535-79^*}$ рифленая		
				1290 × 890	1	37.65 кг
Б.Ч		2	192	Уголок $\frac{50\times50\times5\ ГОСТ\ 8509-72^*}{Ст.3кп2\ ГОСТ\ 535-79^*}$		
				ℓ = 690	2	2.6 кг
				Полоса $\frac{4\times80\ ГОСТ\ 103-76}{Ст.3\ кп2,\ ГОСТ\ 535-79^*}$		
Б.Ч		3	193	ℓ = 1170	4	3.0 кг
Б.Ч		4	194	ℓ = 255	1	0.6 кг
Б.Ч		5	195	А-I-22 ГОСТ 5781-82*		
				ℓ = 1100	2	3.3 кг
			196	А-I-22 ГОСТ 5781-82*		
				ℓ = 200	4	0.6 кг

Нач.ЛСО	Хрупало		ТП 902-2-406.86 КЖИ. 190
Н.контр.	Винклер		Щит ЩС1
Гл.констр.	Винклер		
Гл.спец.	Лисичкин		
Рук.гр.	Алехова		
Инжен.	Сапрошина		

Стадия	Масса	Масштаб
Р	64.45	1:10
Лист	Листов	

ГИПРОАВТОТРАНС г. Москва

21182-02 19 Копировал Максимова Формат А3

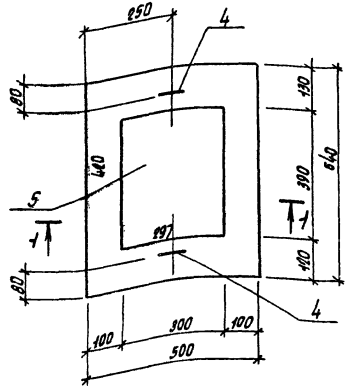

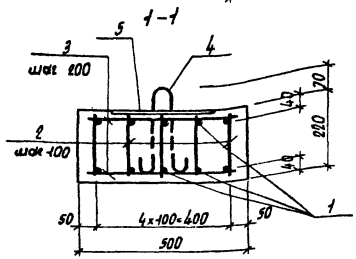

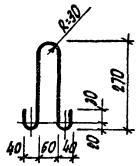

Формат	Зона	Позиция	Обозначение	Наименование	Кол.	Примечание
				Документация		
			1.400-6/76 вып.1	Унифицированные закладные детали сборных железобетонных конструкций		
				Сборочные единицы		
				Изделия закладные		
А4		5	1.400-6/76 вып.1	М1-1-5	1	11,6 кг
				Детали		
Б4		1	204	А-III-10 ГОСТ 5781-82*		
				ℓ=680	10	0,4 кг
				А-I-6 ГОСТ 5781-82*		
Б4		2	202	ℓ=180	95	0,04 кг
Б4		3	203	ℓ=440	8	0,1 кг
А3		4	204	ℓ=780	2	0,17 кг
				Материалы		
				Бетон марки 150		0,07 м³

Ведомость расхода стали на элемент, кг

	Изделия арматурные					Изделия закладные					Общий расход
	Арматура класса				Всего	Арматура класса		Прокат марки		Всего	
	AIII		AIII			AIII		Вст3кп2			
	ГОСТ 5781-82*		ГОСТ 5781-82*			ГОСТ 5781-82*		ГОСТ 19903-74			
	Ф6	Итого	Ф10	Итого		Ф14	Итого	6·10	Итого		
ОП-1	1,54	1,54	4,0	4,0	5,54	1,2	1,2	10,4	10,4	11,6	18,14

ТП 902-2-406.86 КЖИ. 200

Плита опорная ОП1

Нач. ПСО	Хрупало		
Н. контр.	Винклер		
Гл. констр.	Винклер		
Гл. спец.	Лисичкин		
Рук. гр.	Алехова		
Инж.	Сапрошина		

Стадия	Масса	Масштаб
Р	478	1:10
Лист	Листов 1	

Гипроавтотранс г. Москва

Копировал Марченко 21182-02 (20)

gost.e-ecolog.ru