ТИПОВОЙ ПРОЕКТ

705-1-173.85

# СКЛАДЫ МИНЕРАЛЬНЫХ УДОБРЕНИЙ И АММИАЧНОЙ СЕЛИТРЫ ЕМКОСТЬЮ 2000 ТОНН

**АЛЬБОМ II**

ЧЕРТЕЖИ СТРОИТЕЛЬНЫХ ИЗДЕЛИЙ

8990-02

gost.e-ecolog.ru

Госстрой СССР
ЦЕНТРАЛЬНЫЙ ИНСТИТУТ ТИПОВОГО ПРОЕКТИРОВАНИЯ
Свердловский филиал
620062, г.Свердловск-62, ул.Чебышева,4
Заказ №2619 Инв.№8990-02 тираж 150
Сдано в печать 29.08 1985г цена 0-42

ТИПОВОЙ ПРОЕКТ
705-1-173.85

# СКЛАДЫ МИНЕРАЛЬНЫХ УДОБРЕНИЙ И АММИАЧНОЙ СЕЛИТРЫ ЕМКОСТЬЮ 2000 ТОНН

## АЛЬБОМ II

**СОСТАВ ПРОЕКТА:**

**АЛЬБОМ I** – ПОЯСНИТЕЛЬНАЯ ЗАПИСКА.
ТЕХНОЛОГИЯ ПРОИЗВОДСТВА.
АРХИТЕКТУРНЫЕ РЕШЕНИЯ.
КОНСТРУКЦИИ ЖЕЛЕЗОБЕТОННЫЕ.
ЧЕРТЕЖИ ВЕНТИЛЯЦИИ
ЭЛЕКТРОТЕХНИЧЕСКИЕ ЧЕРТЕЖИ
СПЕЦИФИКАЦИИ ОБОРУДОВАНИЯ

**АЛЬБОМ II** – ЧЕРТЕЖИ СТРОИТЕЛЬНЫХ ИЗДЕЛИЙ.

**АЛЬБОМ III** – СМЕТЫ.
ВЕДОМОСТИ ПОТРЕБНОСТИ В МАТЕРИАЛАХ

ТИПОВОЙ ПРОЕКТ № 705-1-74

ПРИМЕНЁННЫЕ ТИПОВЫЕ ПРОЕКТЫ:
СКЛАД СУХИХ МИНЕРАЛЬНЫХ УДОБРЕНИЙ ЕМКОСТЬЮ 907 ТОНН.
НЕСТАНДАРТИЗИРОВАННОЕ ОБОРУДОВАНИЕ


РАЗРАБОТАН ПРОЕКТНЫМИ ИНСТИТУТАМИ
«СЕВКАВЗНИИЭПСЕЛЬСТРОЙ»
«ВНИПТИМЭСХ ВНИПТИХИМ»

ДИРЕКТОР (ГЛАВНЫЙ ИНЖЕНЕР ИНСТИТУТА) ОСИПОВ К.М.
ГЛАВНЫЙ ИНЖЕНЕР ПРОЕКТА ШАРИПОВА К.



УТВЕРЖДЕН МСХ РСФСР СВОДНОЕ ЗАКЛЮЧЕНИЕ ОТ 9 НОЯБРЯ 1983 г.
ВВЕДЁН В ДЕЙСТВИЕ ИНСТИТУТОМ «СЕВКАВЗНИИЭПСЕЛЬСТРОЙ»
С 26 ДЕКАБРЯ 198 г.
ПРИКАЗ № 284 ОТ 29 ДЕКАБРЯ 1983 г.


8990-02

Альбом II

Типовой проект 705-1-173.85

| Стр. | Марка листа | Наименование | Примечание |
|---|---|---|---|
| | Лист 1 | Ведомость чертежей альбома | 2 |
| | ПЗИ-1 | Пояснительная записка | 2 |
| | | Комплект АРИ | |
| | АРИ-Щ-1 | Щит Щ-1 | 3 |
| | | Комплект КЖИ | |
| | КЖИ-ПРГ1-16а | Полурама ПРГ1-16-а. Разбивка дополнительных закладных изделий | 4 |
| | -ПРГ1-16-б | Полурама ПРГ1-16-б. Разбивка дополнительных закладных изделий и отверстий. | 4 |
| | -ПРГ1-16-в | Полурама ПРГ1-16-в. Разбивка дополнительных закладных деталей и отверстий | 5 |
| | -ПРГ1-16-г | Полурама ПРГ1-16-г. Разбивка дополнительных закладных деталей | 5 |
| | -СК2-Ч2-2а | Колонна СК2-Ч2-2а. Разбивка дополнительных закладных деталей | 6 |
| | -СК2-36-2а | Колонна СК2-36-2а | 5 |
| | -СК3-Ч2-2а | Колонна СК3-Ч2-2а. Разбивка дополнительных закладных деталей | 7 |
| | -СК3-5Ч-3а | Колонна СК3-5Ч-3а. Разбивка дополнительных закладных деталей | 7 |
| | -2ПР-1АIV-Но | Прогон 2ПР-1-АIV-Но | 8 |
| | -2ПР-1АIV-Нб | Прогон 2ПР-1АIV-Нб | 8 |
| | -ПСД60.18.20а | Панель стеновая ПСД 60,18,20-а | 9 |
| | -Т1 | Насадки Т1,Т2 | 9 |

Инв.№ подл. | Подпись и дата | Взам. инв.№

| | | | |
|---|---|---|---|
| ТП.705-1-173.85 | | Лист 1 | |
| Ведомость чертежей альбома | Стадия | Лист | Листов |
| | Р.П | 1 | 1 |
| Нач.отд. Чагаев<br>Рук.гр. Семенов<br>Ст.инж. Яковлева | СЕВКАВЗНИИПРОЕКТЭЛЕКТРОСТРОЙ г. Ростов-на-Дону | | |

Настоящий альбом содержит рабочие чертежи деревянных щитов, чертежи разбивки дополнительных закладных деталей устанавливаемых в полурамах, колоннах и стеновых панелях, а также чертежи стальных насадок.

Деревянные щиты изготавливаются из древесины хвойных пород II категории влажностью не более 20%, доски и брусья щитов сплачиваются гвоздями. Древесина щитов должна быть защищена от гниения, возгорания и поражения древоточцами.

Чертежи разбивки дополнительных закладных деталей в сборных железобетонных элементах являются дополнением к сериям 1.888-2, вып.5, 1.823-1, вып.1-2, 1.838.1-2. Изготовление, складирование, транспортирование и испытание элементов полурам, колонн, прогонов, панелей выполнять по указаниям соответствующих серий.

Стальные насадки выполнять из стали марки В.Ст.3 к.п.2 по ГОСТ 380-71*, сварку производить электродами Э-42, толщину швов - см. на рабочих чертежах.

Инв.№ подл. | Подпись и дата | Взам. инв.№

| | | | |
|---|---|---|---|
| ТП 705-1-173.85. | | ПЗИ | |
| Пояснительная записка | Стадия | Лист | Листов |
| | Р.П | 1 | 1 |
| Гл.инж.пр. Шариков<br>Нач.отд. Чагаев<br>Гл.спец. Зленевский<br>Рук.гр. Семенов<br>Ст.инж. Яковлева | СЕВКАВЗНИИПРОЕКТЭЛЕКТРОСТРОЙ г. Ростов-на-Дону | | |

1990-02

Типовой проект 705-1-173.85 Альбом II

Щ-1

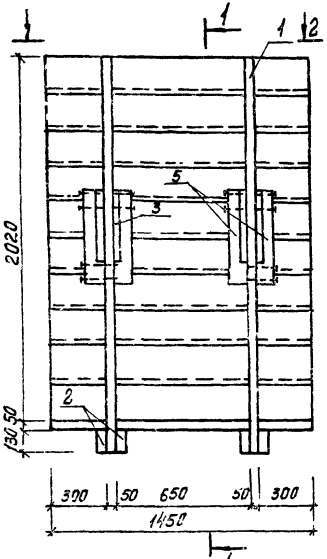


1-1

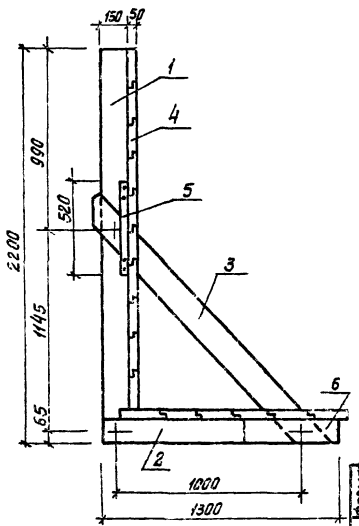


Крепление остова деревянного щита

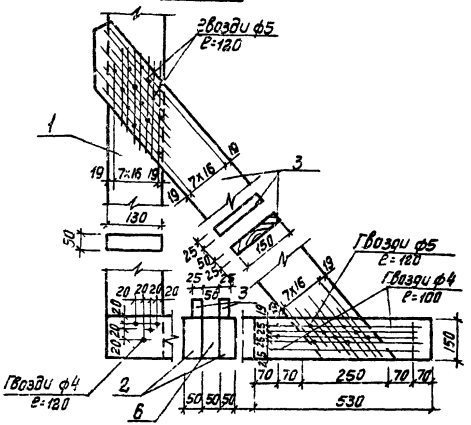


2-2

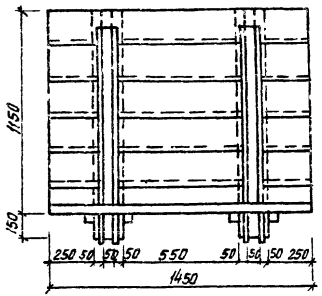


1. Материал щита: ель или сосна II категории влажностью 15-20%
2. Для защиты деревянных щитов от гниения и возгорания нанести на поверхность сульфитно-глиняную обмазку с добавлением кремнефтористого натрия в количестве 1÷1,5 кг. на 1 м³ древесины.

| Формат | Зона | Поз. | Обозначение | Наименование | Кол. | Примечание |
|---|---|---|---|---|---|---|
| | | 1 | АРИ-Щ1 | Доска 50х150, ℓ=2200 | 2 | 0,017 м³ |
| | | 2 | То же | То же 50х130, ℓ=1300 | 4 | 0,009 м³ |
| | | 3 | " | " 25х150, ℓ=1900 | 4 | 0,007 м³ |
| | | 4 | " | " δ=50 | | 0,230 м³ |
| | | 5 | " | Брусок 50х100 ℓ=520 | 4 | 0,003 м³ |
| | | 6 | " | Доска 50х130 ℓ=530 | 2 | 0,004 м³ |

| | | | |
|---|---|---|---|
| Гл.инж.пр. | Шариков | | |
| Нач.отд. | Чагаев | | |
| Гл.спец. | Зилесский | | |
| Рук.гр. | Семенов | | |
| Ст.инж. | Яковлева | | |

Т.П. 705-1-173.85 АРИ-Щ1

Щит Щ1

| Стадия | Масса | Масштаб |
|---|---|---|
| Р.П. | 210 кг | 1:20 |
| Лист 1 | Листов 1 | |

См. таблицу

Севкавзнипроектстрой г. Ростов-на-Дону

Инв.№подл. | Подпись и дата | Взам.инв.№

8990-02

Альбом II

Типовой проект 705-1-173.85

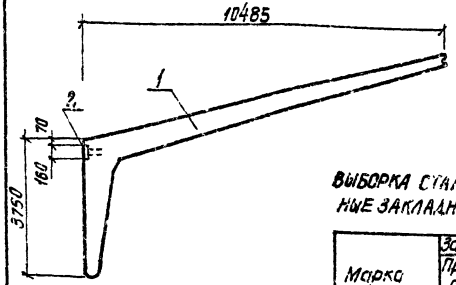


ВЫБОРКА СТАЛИ НА ДОПОЛНИТЕЛЬНЫЕ ЗАКЛАДНЫЕ ИЗДЕЛИЯ

| Марка эл-та | Закладн. изделия: Профильн. сталь -б=8 | Арм. сталь ГОСТ 5781-75 кл. А-III ф, мм 10А-III | Всего |
|---|---|---|---|
| ПР21-1Б-а | 1.8 | 0.4 | 2.2 |

| Формат | Зона | Поз. | Обозначение | Наименование | Кол. | Масса ед. кг. | Примечание |
|---|---|---|---|---|---|---|---|
| | | | | Документация | | | |
| | | | т.п. 705-1-173.85 КЖИ-ПР21-1Б-а | Сборочный чертеж | | | на 1 листе |
| | | | | Сборочные единицы | | | |
| | | 1 | 1.822-2, вып. 5 | Полурама ПР21-1Б | 1 | 3400 | |
| | | 2 | 1.822-2, вып. 6 | Изделие закладн. МН2 | 1 | 2.2 | |

Полурама ПР21-1Б-а отличается от полурамы ПР21-1Б серии 1.822-2, вып. 5 только наличием дополнительной закладной детали.

Т.П. 705-1-173.85 КЖИ-ПР21-1Б-а

Полурама ПР21-1Б-а. Разбивка дополнительных закладных изделий

| Стадия | Масса | Масштаб |
|---|---|---|
| РП | 3,4 т | |

Лист 1 Листов 1

См. таблицу

Севкавэнциэпсельстрой г. Ростов-на-Дону

Гл. инж. пр. Шариков
Нач. отд. Чагаев
Гл. спец. Залесский
Рук. гр. Семенов
Ст. инж. Яковлева

Инв. № подл. | Подпись и дата | Взам. инв. №



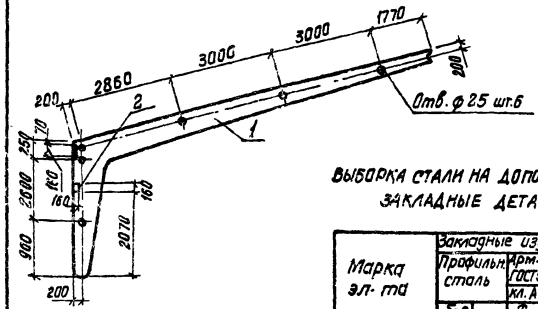


ВЫБОРКА СТАЛИ НА ДОПОЛНИТЕЛЬНЫЕ ЗАКЛАДНЫЕ ДЕТАЛИ

| Марка эл-та | Закладные издел.: Профильн. сталь -б=8 | Арм. сталь ГОСТ 5781-75 кл. А-III ф, мм 10А-III | Всего |
|---|---|---|---|
| ПР21-1Б-б | 5,4 | 1,2 | 5.6 |

| Формат | Зона | Поз. | Обозначение | Наименование | Кол. | Масса ед. кг | Примечание |
|---|---|---|---|---|---|---|---|
| | | | | Документация | | | |
| | | | т.п. 705-1-173.85 КЖИ-ПР21-1Б-б | Сборочный чертеж | | | на 1 листе |
| | | | | Сборочные единицы | | | |
| | | 1 | 1.822-2, вып. 5 | Полурама ПР21-1Б | 1 | 3400 | |
| | | 2 | 1.822-2, вып. 6 | Изделие закладное МН2 | 3 | 2,2 | |

Полурама ПР21-1Б-б отличается от полурамы ПР21-1Б серии 1.822-2, вып. 5 только наличием дополнительных закладных деталей и отверстий.

Т.П. 705-1-173.85 КЖИ-ПР21-1Б-б

Полурама ПР21-1Б-б Разбивка дополнительных закладных изделий и отверстий.

| Стадия | Масса | Масштаб |
|---|---|---|
| Р.П. | 3,4 т | |

Лист 1 Листов 1

См. таблицу.

Севкавэнциэпсельстрой г. Ростов-на-Дону

Гл. инж. пр. Шариков
Нач. отд. Чагаев
Гл. спец. Залесский
Рук. гр. Семенов
Ст. инж. Яковлева

Инв. № подл. | Подпись и дата | Взам. инв. №

8990-62

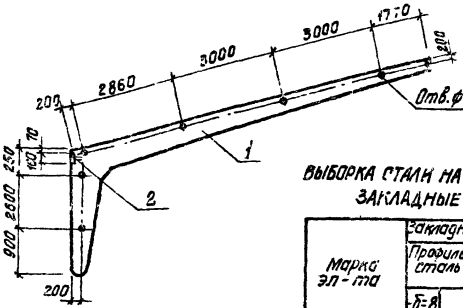


ВЫБОРКА СТАЛИ НА ДОПОЛНИТЕЛЬНЫЕ ЗАКЛАДНЫЕ ДЕТАЛИ

| Марка эл-та | Закладные детали: Профильная сталь Б-8 | Арм. сталь ГОСТ 5781-75 Кл. А-III Ф, мм 10А III | Всего |
|---|---|---|---|
| ПР-21-15-В | 1.8 | 0.4 | 2,2 |

| Формат | Зона | Поз. | Обозначение | Наименование | Кол. | Масса ед. кг. | Примечание |
|---|---|---|---|---|---|---|---|
| | | | | Документация: | | | |
| | | | Т.П.705-1-173.85 КЖИ-ПР21-15-В | Сборочный чертеж | | | на 1 листе |
| | | | | Сборочные единицы: | | | |
| | | 1 | 1.822-2, Вып. 5 | Полурама ПР-21-15 | 1 | 3400 | |
| | | 2 | 1.822-2, Вып. 6 | Изделие закладное МН2 | 1 | 2,2 | |

Полурама ПР-21-15-В отличается от полурамы ПР21-15 серии 1.822-2, вып. 5 только наличием отверстий и дополнительной закладной детали.

| | | | |
|---|---|---|---|
| Гл.инж.пр. | Шариков | | |
| Нач.отд. | Чаев | | |
| Гл.спец. | Залесский | | |
| Рук.гр. | Семенов | | |
| Ст.инж. | Яковлева | | |

ТП 705-1-173.85 КЖИ-ПР21-15-В

Полурама ПР-21-15-В. Разбивка дополнительных закладных деталей и отверстий.

| Стадия | Масса | Масштаб |
|---|---|---|
| Р.П. | 3,4т | |
| Лист 1 | Листов 1 | |

См. таблицу

Севкавэнергосельстрой г. Ростов-на-Дону



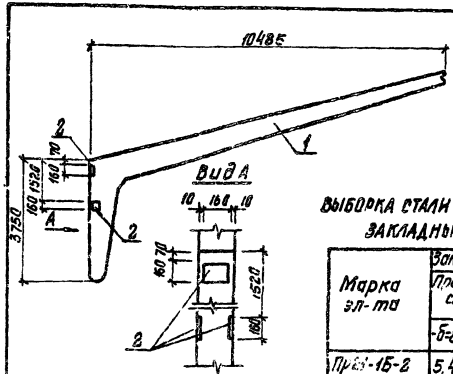


ВЫБОРКА СТАЛИ НА ДОПОЛНИТЕЛЬНЫЕ ЗАКЛАДНЫЕ ДЕТАЛИ

| Марка эл-та | Закладные детали: Профильная сталь Б-8 | Арм. сталь ГОСТ 5781-75 Кл. А-III Ф, мм 10А III | Всего |
|---|---|---|---|
| ПР21-15-2 | 5,4 | 1.2 | 6.6 |

| Формат | Зона | Поз. | Обозначение | Наименование | Кол. | Масса ед. кг | Примечание |
|---|---|---|---|---|---|---|---|
| | | | | Документация: | | | |
| | | | Т.П. — — КЖИ-ПР21-15-2 | Сборочный чертеж | | | на 1 листе |
| | | | | Сборочные единицы: | | | |
| | | 1 | 1.822-2, Вып. 5 | Полурама ПР-21-15 | 1 | 3400 | |
| | | 2 | 1.822-2, Вып. 6 | Изделие закладное МН2 | 3 | 2,2 | |

Полурама ПР21-15-2 отличается от полурамы ПР21-15 серии 1.822-2, Вып. 5 только наличием дополнительных закладных деталей.

| | | | |
|---|---|---|---|
| Гл.инж.пр. | Шариков | | |
| Нач.отд. | Чаев | | |
| Гл.спец. | Залесский | | |
| Рук.гр. | Семенов | | |
| Ст.инж. | Яковлева | | |

Т.П. 705-1-173.85 КЖИ-ПР21-15-2

Полурама ПР21-15-2. Разбивка дополнительных закладных деталей.

| Стадия | Масса | Масштаб |
|---|---|---|
| Р.П | 3,4т | |
| Лист 1 | Листов 1 | |

См. таблица

Севкавэнергосельстрой г. Ростов-на-Дону

Типовой проект 705-1-173.85 Альбом II

## СК2-42-2а

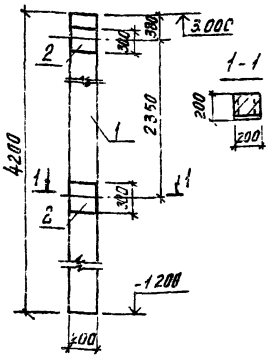


### ВЫБОРКА СТАЛИ НА ДОПОЛНИТЕЛЬНЫЕ ЗАКЛАДНЫЕ ИЗДЕЛИЯ

| Марка эл-та | Дополнительные закладные изделия: Профильная сталь | | Арм. сталь ГОСТ 5781-75* | | Всего |
|---|---|---|---|---|---|
| | | | Кл. А-III | | |
| | δ=8 | | Ø, мм | | |
| | | | 10А-III | | |
| СК2-42-2-а | 7.6 | | 1.4 | | 9.0 |
| | | | | | |

| Формат | Зона | Поз. | Обозначение | Наименование | Кол. | Масса ед. кг | Примечание |
|---|---|---|---|---|---|---|---|
| | | | | Документация | | | |
| | | | тп — и — КЖИ-СК2-42-2а | Сборочный чертеж | | | на 1 листе |
| | | | | Сборочные единицы | | | |
| | | 1 | 1.823-1, вып.1 | Колонна СК2-42-2 | 1 | 480 | |
| | | 2 | 3.400 - 6/76 | Изделие заклад. МИ1-29 | 2 | 4.5 | |

Колонна СК2-42-2а отличается от колонны СК2-42-2 серии 1.823-1, вып. 1 только наличием дополнительных закладных деталей.

Инв. № подл. | Подпись и дата | Взам. инв. №

| | | | |
|---|---|---|---|
| Гл. инж. пр. | Шариков | | |
| Нач. отд. | Чабаев | | |
| Гл. спец. | Залесский | | |
| Рук. гр. | Семенов | | |
| Ст. инж. | Яковлева | | |

Т.П. 705-1-173.85 КЖИ-СК2-42-2-а

Колонна СК2-42-2а. Разбивка дополнительных закладных деталей

| Стадия | Масса | Масштаб |
|---|---|---|
| Р.П. | 0,48т | |
| Лист 1 | Листов 1 | |

См. таблицу

Ревковзнипроектстальконструкция г. Ростов-на-Дону

## СК2-36-2а

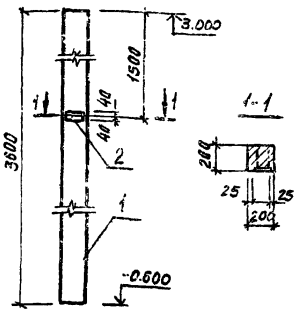


### ВЫБОРКА СТАЛИ НА ДОПОЛНИТЕЛЬНЫЕ ЗАКЛАДНЫЕ ДЕТАЛИ

| Марка эл-та | Дополнительные закладные детали: Профильная сталь | | Арм. сталь ГОСТ 5781-75* | | Всего |
|---|---|---|---|---|---|
| | | | Кл. А-III | | |
| | δ=6 | | Ø, мм | | |
| | | | 8А-III | | |
| СК2-36-2а | 0.6 | | 0.3 | | 0,9 |
| | | | | | |

| Формат | Зона | Поз. | Обозначение | Наименование | Кол. | Масса ед. кг. | Примечание |
|---|---|---|---|---|---|---|---|
| | | | | Документация | | | |
| | | | т.п. — и — КЖИ-СК2-36-2а | Сборочный чертеж | | | на 1 листе |
| | | | | Сборочные единицы | | | |
| | | 1 | 1.823-1, Вып. 1 | Колонна СК2-36-2 | 1 | 350 | |
| | | 2 | 3600 - 4/76 | Изделие заклад. МК3-7 | 1 | 0.9 | |

Колонна СК2-36-2а отличается от колонны СК2-36-2 серии 1.823-1, вып. 1. только наличием дополнительной закладной детали.

Инв. № подл. | Подпись и дата | Взам. инв. №

| | | | |
|---|---|---|---|
| Гл. инж. пр. | Шариков | | |
| Нач. отд. | Чабаев | | |
| Гл. специал. | Залесский | | |
| Рук. гр. | Семенов | | |
| Ст. инж. | Яковлева | | |

Т.П. 705-1-173.85 КЖИ-СК2-36-2а

Колонна СК2-36-2а

| Стадия | Масса | Масштаб |
|---|---|---|
| Р.П. | 0,36т | |
| Лист 1 | Листов 1 | |

см. таблицу

Ревковзнипроектстальконструкция г. Ростов-на-Дону

Типовой проект 705-1-173.85 Альбом II

## КЖИ-СК3-42-2-а

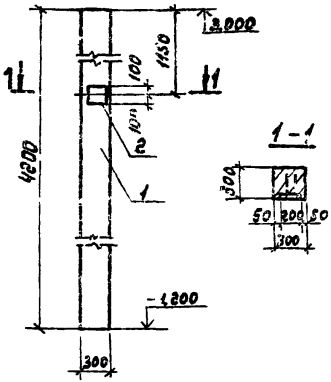


### Выборка стали на дополнительные закладные изделия

| Марка эл-та | Дополнительные закладные изделия: Профильная сталь | | Арм. сталь ГОСТ 5781-75* кл. А-III Ø, мм | | Всего |
|---|---|---|---|---|---|
| | б=6 | | 8 А III | | |
| СК3-42-2а | 1,9 | | 0,4 | | 2,3 |
| | | | | | |

| Формат | Зона | Поз | Обозначение | Наименование | Кол. | Масса ед. кг | Примечание |
|---|---|---|---|---|---|---|---|
| | | | | Документация | | | |
| | | | Т.П. — и — КЖИ-СК3-42-2а | Сборочный чертеж | | | на листе |
| | | | | Сборочные единицы | | | |
| | | 1 | 1.823-1, вып.1 | Колонна СК3-42-2 | 1 | 950 | |
| | | 2 | 3.400-6/76 | Изделие закл. МИ1-24 | 1 | 2,3 | |

Колонна СК3-42-2-а отличается от колонны СК3-42-2 серии 1.823-1, вып.1 только наличием дополнительной закладной детали.

Инв. № подл. | Подпись и дата | Взам. инв. №

| | | |
|---|---|---|
| Гл. инже. | Шариков | |
| Нач. отд. | Чагаев | |
| Гл. спец. | Залесский | |
| Рук. гр. | Семенов | |
| Ст. инж. | Яковлева | |

Т.П. 705-1-173.85 КЖИ-СК3-42-2-а

Колонна СК3-42-2-а разбивка дополнительных закладных деталей

| Стадия | Масса | Масштаб |
|---|---|---|
| Р.П. | 0,95Т | |
| Лист 1 | Листов 1 | |

см. таблицу

СЕВКАВЗНИИЭПсельстрой г. Ростов н/Дону

## КЖИ-СК3-54-3-а

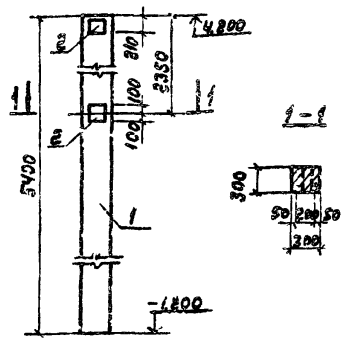


### Выборка стали на дополнительные закладные изделия

| Марка эл-та | Дополнительные закладные изделия: Профильная сталь | | Арм. сталь ГОСТ 5781-75* кл. А-III Ø, мм | | Всего |
|---|---|---|---|---|---|
| | б=6 | | 8 А III | | |
| СК3-54-3-а | 3,6 | | 0,8 | | 4,6 |
| | | | | | |

| Формат | Зона | Поз | Обозначение | Наименование | Кол. | Масса ед. кг | Примечание |
|---|---|---|---|---|---|---|---|
| | | | | Документация | | | |
| | | | Т.П. — и — КЖИ-СК3-54-3а | Сборочный чертеж | | | на листе |
| | | | | Сборочные единицы | | | |
| | | 1 | 1.823-1, вып.2 | Колонна СК3-54-3-а | 1 | 1220 | |
| | | 2 | 3.400-6/76 | Изделие закладное МИ1-24 | 2 | 2,3 | |

Колонна СК3-54-3а отличается от колонны СК3-54-3 серии 1.823-1, вып.2 только наличием дополнительных закладных деталей.

Инв. № подл. | Подпись и дата | Взам. инв. №

| | | |
|---|---|---|
| Гл. инже. | Шариков | |
| Нач. отд. | Чагаев | |
| Гл. спец. | Залесский | |
| Рук. гр. | Семенов | |
| Ст. инж. | Яковлева | |

Т.П. 705-1-173.85 КЖИ-СК3-54-3-а

Колонна СК3-54-3-а разбивка дополнительных закладных деталей

| Стадия | Масса | Масштаб |
|---|---|---|
| Р.П. | 1,22Т | |
| Лист | Листов | |

см. таблицу

СЕВКАВЗНИИЭПсельстрой г. Ростов-на-Дону

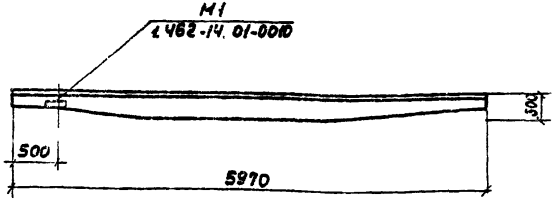


Железобетонный прогон 2ПР-1АIV-Нб отличается от прогона 2ПР-1АIV-Н серии 1.462-14 только расположением закладной детали М1 одного из концов прогона.

| | | | |
|---|---|---|---|
| Гл.инж.пр. | Шариков | | |
| Нач.отд. | Чагаев | | |
| Гл.спец. | Залесский | | |
| Рук.гр | Семенов | | |
| Ст.инж. | Яковлева | | |

Т.П. 705-1-173.85 КЖИ-2ПР-1АIV-Нб

Прогон 2ПР-1АIV-Нб

| Стадия | Масса | Масшт. |
|---|---|---|
| Р.П. | 0,5т | |
| Лист 1 | Листов 1 | |

См. серию 1.462-14.

СЕВКАВЗНИИЭПСельстрой г. Ростов н/Дону

Инв.№ подл. | Подпись и дата | Взам.инв.№



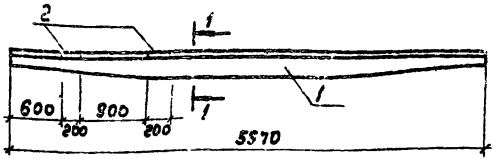


1-1

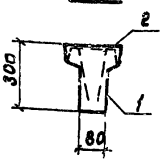


Выборка стали на дополнительные закладные детали

| Марка эл-та | Закладные изделия: Профиль стали | | Арм. сталь ГОСТ 5781-75 кл. AIII Ø, мм | | Всего |
|---|---|---|---|---|---|
| | Ст3с | | 8AIII | | |
| 2ПР-2АIV-Нб | 7,4 | | 10 | | 8,4 |

| Формат | Зона | Поз. | Обозначение | Наименование | Кол. | Масса ед. кг | Примечание |
|---|---|---|---|---|---|---|---|
| | | | | Документация: | | | |
| | | | Т.П.-II-КЖИ-2ПР-2АIV-Нб | Сборочный чертеж | | | на 1 листе |
| | | | | Сборочные единицы: | | | |
| | | 1 | 1.462-14 | Прогон 2ПР-2АIV-Н | 1 | 500 | |
| | | 2 | 3.400-6/76 | Изделие закл. МИ4-12 | 2 | 4,2 | |

Прогон 2ПР-2АIV-Нб отличается от прогона 2ПР-2АIV-Н серии 1.462-14 только наличием дополнительных закладных деталей.

| | | | |
|---|---|---|---|
| Гл.инж.пр. | Шариков | | |
| Нач.отд. | Чагаев | | |
| Гл.спец. | Залесский | | |
| Рук.гр | Семенов | | |
| Ст.инж. | Яковлева | | |

Т.П. 705-1-173.85 КЖИ-2ПР-2АIV-Нб

Прогон 2ПР-2АIV-Нб

| Стадия | Масса | Масшт. |
|---|---|---|
| Р.П. | 0,5т | |
| Лист 1 | Лист 1 | |

См. таблицу

СЕВКАВЗНИИЭПСельстрой г. Ростов н/Дону

Инв.№ подл. | Подпись и дата | Взам.инв.№

Типовой проект 705-1-173.85 Алы

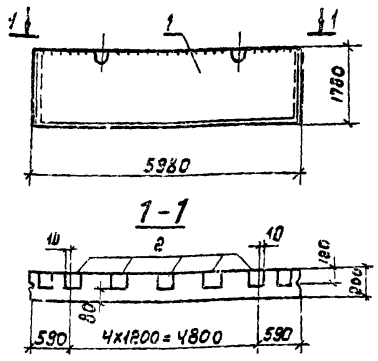


ВЫБОРКА СТАЛИ НА ДОПОЛНИТЕЛЬНЫЕ ЗАКЛАДНЫЕ ИЗДЕЛИЯ

| Марка эл.-та | Дополнительные закладные изделия: Профильная сталь | | Арм. сталь ГОСТ 5781-75 кл. А-III | | Всего |
|---|---|---|---|---|---|
| | -б=8 | | ф. мм 10АШ | | |
| ПСД 60,18,20-а | 6,5 | | 1,9 | | 8,4 |
| | | | | | |

| Формат | Зона | Поз. | Обозначение | Наименование | Кол. | Масса ед, кг | Примечание |
|---|---|---|---|---|---|---|---|
| | | | | Документация | | | |
| | | | | Сборочный чертеж | | | на 1 листе |
| | | | | Сборочные единицы | | | |
| | | 1 | 1.832.1-9, вып.1 | Панель ПСД 60,18,20 | 1 | 2900 | |
| | | 2 | 1.8321-9 вып.2 | Изделие закладное М1 | 5 | | |
| | | | | | | | |

Стеновая панель ПСД-60.18.20-а отличается от панели ПСД-60,18,20 серии 1.832.1-9 вып.1 только наличием дополнительных закладных деталей.

| | | | |
|---|---|---|---|
| ТП 705-1-173.85 | ПСД 60 18.20-а | | |
| Панель стеновая ПСД 60.18,20-а | Стадия: р.п. | Масса: 2,90т | Масшт. |
| | Лист 1 | Листов 1 | |
| См. таблицу | СЕВКАВЗНИИЭПСЕЛЬСТРОЙ г.Ростов-на-Дону | | |

| | | |
|---|---|---|
| Гл.инж.пр. | Шариков | |
| Нач.отд. | Чагаев | |
| Гл.спец. | Залесский | |
| Рук.гр. | Семенов | |
| Ст.инж. | Яковлева | |

Инв.№ подл. | Подпись и дата | Взам.инв.№

gost.e-ecolog.ru

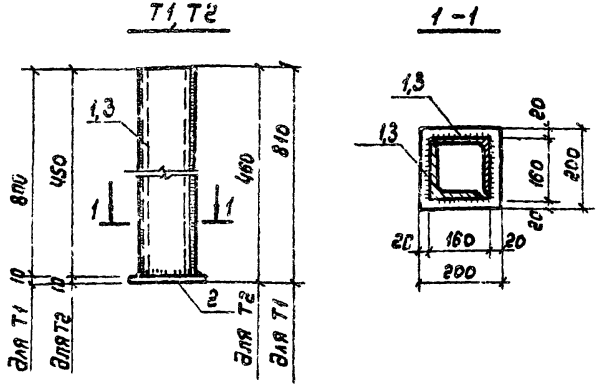


| Формат | Зона | Поз. | Обозначение | Наименование | Кол. | Масса ед, кг | Примечание |
|---|---|---|---|---|---|---|---|
| | | | | Документация: | | | |
| | | | Т.п — " — КЖИ-Т1,Т2 | Сборочный чертеж | | | на 1 листе |
| | | | | Сборочные единицы: | | | |
| | | | | Насадка Т1 | | | |
| | | 1 | Т1 | L 160x160x10, ГОСТ 8509-72, ℓ=800 | 2 | 19,8 | |
| | | 2 | Т1 | -10x200, ГОСТ 19903-74*, ℓ=200 | 1 | 3,2 | |
| | | | | Насадка Т2 | | | |
| | | 3 | Т2 | L 160x160x10, ГОСТ 8509-72, ℓ=450 | 2 | 11,1 | |
| | | 2 | Т2 | 10x200 ГОСТ 19903-74*, ℓ=200 | 1 | 3,2 | |

Сварку производить электродами Э-42А по ГОСТ 9467-75, толщина сварных швов - 6 мм.

| | | | |
|---|---|---|---|
| Т.П. 705-1-173.85 | КЖИ-Т1,Т2 | | |
| Насадки Т1, Т2 | Стадия: р.п | Масса: Т1=42,8; Т2=25,4 | Масштаб |
| | Лист 1 | Листов 1 | |
| В.Ст.3 к п.2 ГОСТ 380-71* | СЕВКАВЗНИИЭПСЕЛЬСТРОЙ г.Ростов-на-Дону | | |

| | | |
|---|---|---|
| Гл.инж.пр. | Шариков | |
| Нач.отд. | Чагаев | |
| Гл.спец. | Залесский | |
| Рук.гр. | Семенов | |
| Ст.инж. | Яковлева | |

Инв.№ подл. | Подпись и дата | Взам.инв.№

8990-02