Типовой проект

705-1-164.84

Склад для хранения аммиачной селитры вместимостью 1200 тонн

Альбом II

Строительные изделия

Инв.№ 19438-02

gost.e-ecolog.ru

Госстрой СССР
ЦЕНТРАЛЬНЫЙ ИНСТИТУТ ТИПОВОГО ПРОЕКТИРОВАНИЯ
Свердловский филиал
620062, г.Свердловск-62, ул.Чебышева,4
Заказ №2607 Инв.№ 19438-02 тираж 130
Сдано в печать 3.09 1984г цена 0-80

ТИПОВОЙ ПРОЕКТ

705-1-164.84

СКЛАД ДЛЯ ХРАНЕНИЯ АММИАЧНОЙ СЕЛИТРЫ ВМЕСТИМОСТЬЮ 1200 ТОНН

СОСТАВ ПРОЕКТА:

Альбом I - Общая часть. Технология производства.
Архитектурные решения.
Конструкции железобетонные.
Конструкции металлические.
Силовое электрооборудование.
Связь и сигнализация.

Альбом II - Строительные изделия.

Альбом III - Спецификации оборудования

Альбом IV - Сметы

Альбом V - Ведомости потребности в материалах

АЛЬБОМ II

РАЗРАБОТАН
проектным институтом
„ЦИТЭПсельхоз"

УТВЕРЖДЕН Главсельстройпроектом МСХ СССР
сводным заключением №104 от 30.11.83г.
Введен в действие ЦИТЭПсельхозом
Приказом №32 от 10.02.84г.

Главный инженер института (Болонкин)
Главный инженер проекта (Курочкин)

Содержание альбома

№№ п/п	Обозначение	Наименование	Стадия	Страница	Примечание
1		Содержание		2-3	
2	КЖИ-К2	Колонна К2		4	
3	КЖИ-К2СБ	Колонна К2		5	
4	КЖИ-К3	Колонна К3		6	
5	КЖИ-К3СБ	Колонна К3		7	
6	КЖИ-К4	Колонна К4		8	
7	КЖИ-К4СБ	Колонна К4		9	
8	КЖИ-К5	Колонна К5		10	
9	КЖИ-К5СБ	Колонна К5		11	
10	КЖИ-К6	Колонна К6		12	
11	КЖИ-К6СБ	Колонна К6		13	
12	КЖИ-К7	Колонна К7		14	
13	КЖИ-К7СБ	Колонна К7		15	
14	КЖИ-К8	Колонна К8		16	
15	КЖИ-К8СБ	Колонна К8		17	
16	КЖИ-ФС1	Ферма ФС1		18	
17	КЖИ-ФС1СБ	Ферма ФС1		19,20	
18	КЖИ-ФС2	Ферма ФС2		21	
19	КЖИ-ФС2СБ	Ферма ФС2		22,23	
20	КЖИ-ФС3	Ферма ФС3		24	
21	КЖИ-ФС3СБ	Ферма ФС3		25,26	
22	КЖИ-ФС4	Ферма ФС4		27	
23	КЖИ-ФС4СБ	Ферма ФС4		28,29	
24	КЖИ-ФС5	Ферма ФС5		30	
25	КЖИ-ФС5СБ	Ферма ФС5		31	
26	КЖИ-ПС1	Панель ПС1		32	

Инв. № подл. | Подпись и дата | Взам. инв. №

Содержание альбома

№№ п/п	Обозначение	Наименование	Страница	Примечание
27	КЖИ-Б2	Прогон Б2	33	
28	КЖИ-Б2СБ	Прогон Б2	34	
29	КЖИ-Б3	Прогон Б3	35	
30	КЖИ-Б3СБ	Прогон Б3	36	
31	КЖИ-СФ1	Стойка фахверка СФ1	37	
32	КЖИ-СФ1СБ	Стойка фахверка СФ1	38	
33	КЖИ-Р	Ригель ветровой (Р1, Р2)	39	
34	КЖИ-МС1	Элемент соединительный МС1	40	

Взам. инв. № | Подпись и дата | Инв. № подл.

Типовой проект 705-1-164.84 Альбом III

Формат	Зона	Поз.	Обозначение	Наименование	Кол.	Примечание
				Документация		
			1.823-1, вып.1	Ж.-б. колонны для производственных зданий сельского хозяйства		
А4			КЖИ-К2СБ	Сборочный чертеж		
				Сборочные единицы		
		1	1.823-1, вып.1	Колонна СК3-48-2	1	
				Изделие закладное		
		2	1.400-6/76, вып.1	МО-1-3	5	
				Материалы		
		3		Уголок $\frac{Б\text{-}63\times63\times5\ ГОСТ\ 8509\text{-}72^{**}}{Вст3кп2\ ГОСТ\ 535\text{-}79}$	3	

Инв. № подл. | Подпись и дата | Взам. инв. №

ГИП	Курочкин		15.11.83
Н. контр.	Козлов		15.11.83
Нач. отд.	Крылов		15.11.83
Гл. спец.	Пугачев		15.11.83
Рук. гр.	Фаворова		15.11.83
Ст. инж.	Фролова		15.11.83

Т.п. 705-1-164.84 КЖИ-К2

Колонна К2

Стадия	Лист	Листов
Р		1

ЦИТЭП сельхоз Владимир

19438-02

Типовой проект 705-1-164.84 Альбом II

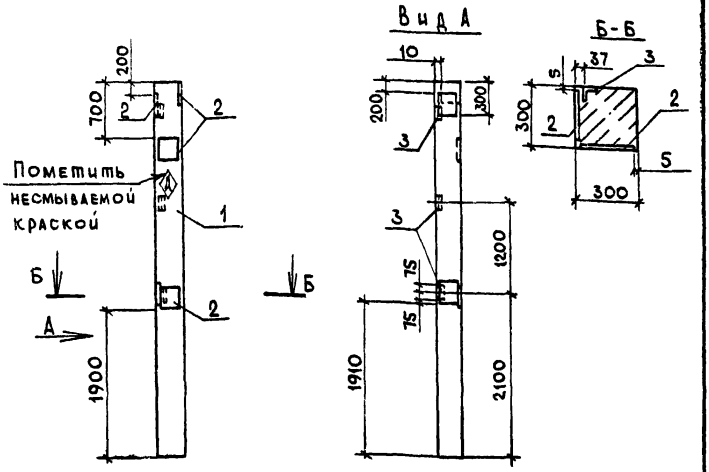

Ведомость расхода стали на дополнительные закладные изделия, кг

Изделия закладные

Марка элемента	Арматура класса AIII ГОСТ 5781-82 ф10				Итого	Прокат марки ВСт3кп2 ГОСТ 8509-72* L6,3x5	Итого	ГОСТ 103-76 -8x30	-8x4	Итого	Общий расход
К2	3,00				3,00	2,25	2,25	27,50	2,00	29,50	34,75

1. Поз.3 приварить к рабочей арматуре колонны.
2. Закладные изделия защитить от коррозии Мет,А250

Т.п 705-1-164 84 КЖИ-К2СБ

ГИП	Курочкин		05.11.85
Н.контр	Козлов		05.11.85
Нач.отд	Крылов		05.11.85
Гл.спец.	Пугачев		05.11.85
Рук.гр.	Фаборова		05.11.85
Ст.инж.	Фролова		05.11.85

Колонна К2

Стадия	Масса	Масштаб
Р		1:50
Лист	Листов 1	

ЦИТЭПсельхоз Владимир

Инв.№ подл. | Подпись и дата | Взам.инв.№

Типовой проект 705-1-164.84 Альбом II

Формат	Зона	Поз.	Обозначение	Наименование	Кол.	Примечание
				Документация		
			1.823-1, вып 1	Ж-б колонны для производственных зданий сельского хозяйства		
А4			КЖИ-КЗСБ	Сборочный чертеж		
				Сборочные единицы		
		1	1.823-1, вып. 1	Колонна СК3-48-2	1	
				Изделие закладное		
		2	1 400-6/76, вып.1	МО-1-3	4	

Инв. № подл. | Подпись и дата | Взам. инв. №

ГИП	Курочкин		Т.п. 705-1-164.84 КЖИ-КЗ
Н. контр.	Козлов		
Нач. отд.	Крылов		Колонна К3
Гл. спец.	Пугачев		Стадия: Р; Лист: 1; Листов: 1
Рук. гр.	Фаворова		ЦИТЭП сельхоз Владимир
Ст. инж.	Фролова		

Типовой проект 705-1-164.84 Альбом II

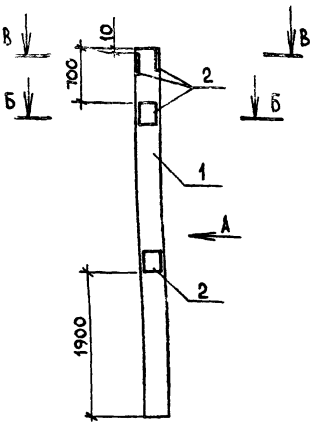

Ведомость расхода стали на дополнительные закладные изделия, кг

Марка элемента	Изделия закладные: Арматура класса AIII ГОСТ 5781-82 ф10				Итого	Прокат марки ВСт3кп2 ГОСТ 103-76 -8х30	-8х4			Итого	Общий расход
К3	2,40				2,40	22,00	1,60			23,60	26,00

Закладные изделия защитить от коррозии Мет. А250

Инв. № подл. | Подпись и дата | Взам. инв. №

ГИП	Курочкин		
Н. контр.	Козлов		
Нач. отд.	Крылов		
Гл. спец.	Пугачев		
Рук. гр.	Фазорова		
Ст. инж.	Фролова		

Т.п. 705-1-164.84 КЖИ-КЭСБ

Колонна К3

Стадия	Масса	Масштаб
Р		1:50
Лист	Листов 1	

ЦИТЭПсельхоз Владимир

Типовой проект 705-1-164.84 Альбом II

Формат	Зона	Поз.	Обозначение	Наименование	Кол.	Примечание
				Документация		
			1.823-1, вып.1	Ж-б. колонны для производственных зданий сельского хозяйства		
А4			КЖИ-К4СБ	Сборочный чертеж		
				Сборочные единицы		
		1	1.823-1, вып.1	Колонна СК3-48-2	1	
				Изделие закладное		
		2	1.400-6/76, вып.1	МО-1-3	5	

Инв. № подл. | Подпись и дата | Взам. инв. №

ГИП	Курочкин		
Н. контр.	Козлов		
Нач. отд.	Крылов		
Гл. спец.	Пугачев		
Рук. гр.	Фаворова		
Исп.	Фролова		

Т.п. 705-1-164.84 КЖИ-К4

Колонна К4

Стадия	Лист	Листов
Р		1

ЦИТЭПсельхоз Владимир

Типовой проект 705-1-164.84 Альбом II

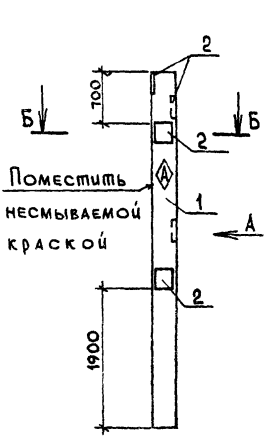

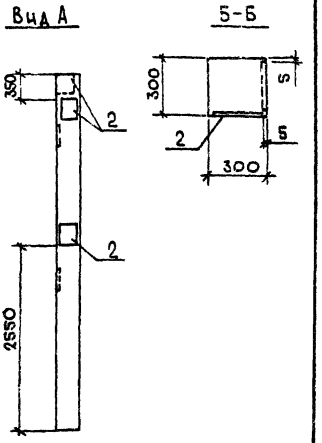

Ведомость расхода стали на дополнительные закладные изделия, кг

Изделия закладные											
Марка элемента	Арматура класса					Прокат марки					Общий расход
	А III					8Ст3 КП2					
	ГОСТ 5781-82					ГОСТ 103-76					
	ф10				Итого	-8х30	-8х4			Итого	
К4	3,00				3,00	27,50	2,00			29,50	32,50

Закладные изделия защитить от коррозии Мет.А250

ГИП	Курочкин	[подпись]	28.11
Н.контр.	Козлов	[подпись]	15.11.83
Нач.отр.	Крылов	[подпись]	15.11.83
Гл.спец.	Пугачев	[подпись]	15.11.83
Гр.	Фаворова	[подпись]	15.11.83
Инж.	Фролова	[подпись]	15.11.83

Т.п. 705-1-164.84 КЖИ-К4СБ

Колонна К4

Стадия	Масса	Масштаб
Р		1:50
Лист	Листов 1	

ЦИТЭПсельхоз Владим

Инв. № подл. | Подпись и дата | Взам. инв. №

Типовой проект 705-1-164 84 Альбом II

Формат	Зона	Поз.	Обозначение	Наименование	Кол.	Примечание
				Документация		
			1.823-1, вып 1	Ж-5 колонны для про-		
				изводственных зданий		
				сельского хозяйства		
А4			КШИ-К5СБ	Сборочный чертеж		
				Сборочные единицы		
		1	1.823-1, вып. 1	Колонна СК3-48-2	1	
				Изделие закладное		
		2	1.400-6/76, вып 1	МО-1-3	2	
		3	1.400-6/76, вып 1	М1-13	3	

ГИП	Курочкин	[подпись]	25.11
Н. контр.	Козлов	[подпись]	15.11.83
Нач. отд.	Крылов	[подпись]	15.11.83
Гл. спец.	Пугачев	[подпись]	15.11.83
Р. гр.	Фаворова	[подпись]	15.11.83
К. [illegible]	Фролова	[подпись]	15.11.83

Т.п. 705-1-164 84 КШИ-К5

Колонна К5

Стадия	Лист	Листов
Р		1

ЦИТЭП сельхоз Владимир

Инв. № подл. | Подпись и дата | Взам. инв. №

Типовой проект 705-1-164.84 Альбом II

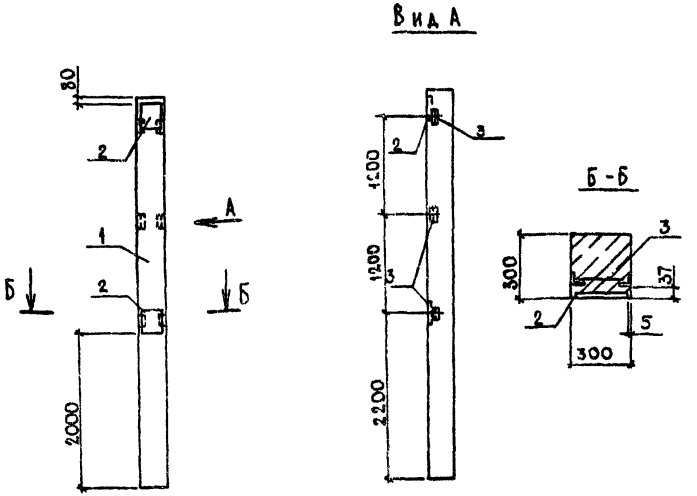

Ведомость расхода стали на дополнительные закладные изделия, кг

Изделия закладные											
Марка элемента	Арматура класса				Прокат марки						Общий расход
	А III				Вст 3кп 2						
	ГОСТ 5781-82				ГОСТ 8509-72*			ГОСТ 103-76			
	Ф10	Ф12		Итого	L6,3×5		Итого	-8×30	-8×4	Итого	
К5	1,20	0,70		1,90	4,50		4,50	11,0	0,8	11,80	18,20

Закладные изделия защитить от коррозии Мет А250

Гип	Курочкин		
Н.контр	Козлов		15.11.83
Нач.отд	Крылов		15.11.83
Гл.спец	Пугачев		15.11.83
Рук.гр.	Фаворова		
Ст.инж.	Фролова		15.11.83

Т.п. 705-1-164 84 КЖИ-К5 СБ

Колонна К5

Стадия	Масса	Масштаб
Р		1:50
Лист	Листов 1	

ЦИТЭП сельхоз Владимир

Инв. № подл. | Подпись и дата | Взам. инв. №

Типовой проект 705-1-164.84 Альбом III

Формат	Зона	Поз.	Обозначение	Наименование	Кол.	Примечание
				Документация		
			1.823-1, вып.1	ИИ-6. Колонны для производственных зданий сельского хозяйства		
А4			КИИ-К6 СБ	Сборочный чертеж		
				Сборочные единицы		
		1	1.823-1, вып.1	Колонна СК3-48-2	1	
				Изделие закладное		
		2	1.400-6/76, вып.1	МО-1-3	5	
				Материалы		
		3		Уголок Б-63×63×5 ГОСТ 8509-72* / Вст3кп2 ГОСТ 535-79	1	

Инв. № подл. | Подпись и дата | Взам. инв. №

ГИП	Курочкин		
Н. контр.	Козлов		
Нач. отд.	Крылов		
Гл. спец.	Луганев		
гр.	Фаворова		
144	Фролова		

Т.п. 105-1-164.84 КИИ-К6

Колонна К6

Стадия	Лист	Листов
Р		1

ЦИТЭП сельхоз Владимир

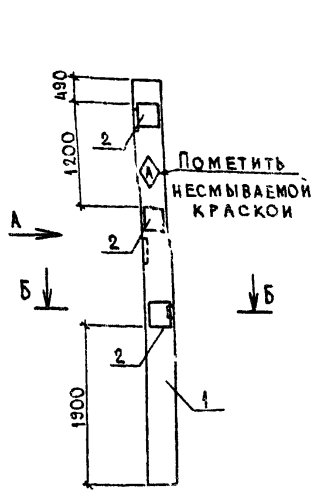

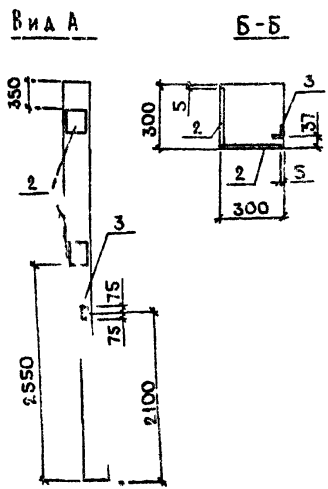

Ведомость расхода стали на дополнительные закладные изделия, кг

Изделия закладные

Марка элемента	Арматура класса AIII ГОСТ 5781-82					Прокат марки Вст3кп2 ГОСТ 8509-72*					Общий расход
	ф10				Итого	63×5	Итого	8×30	[illegible]	Итого	
К6	3,00				3,00	0,75	0,75	27,50	2,01	29,50	33,25

1. Поз. 3 приварить к рабочей арматуре колонны.
2. Закладные изделия защитить от коррозии Мст. А250.

ГИП	Курочкин		30.11.84
Н. контр.	Козлов		15.11.84
Нач. отд.	Крылов		15.11.84
Гл. спец.			15.11.84
Разраб.			15.11.84

Т.п. 705-1-164.84 КЖИ-К6 СБ

Колонна К6

Стадия	Масса	Масштаб
Р		1:50

Лист | Листов 1

ЦИТЭП сельхоз Владимир

Инв. № подл. | Подпись и дата | Взам. инв. №

Типовой проект 705-1-164.84 Альбом II

Формат	Зона	Поз.	Обозначение	Наименование	Кол.	Примечание
				Документация		
			1.823-1, вып.1	Ж.-б. колонны для производственных зданий сельского хозяйства		
А4			КЖИ-К7 СБ	Сборочный чертеж		
				Сборочные единицы		
		1	1.823-1, вып.1	Колонна СК3-48-2	1	
				Изделие закладное		
		2	1.400-6/76, вып.1	М0-1-3 .	3	
		3	1.400-6/76, вып.1	М1-13	1	

Инв.№ подл. | Подпись и дата | Взам.инв.№

ГИП	Курочкин		
Н.контр.	Козлов		
Нач.отд.	Крылов		
Гл.спец.	Пугачев		
Рук.гр.	Фазорова		
Ст.инж.	Фролова		

Т.п. 705-1-164.84 КЖИ-К7

Колонна К7

Стадия	Лист	Листов
Р		1

ЦИТЭПсельхоз Владимир

Типовой проект 705-1-164.84 Альбом II

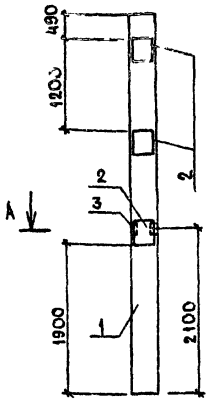

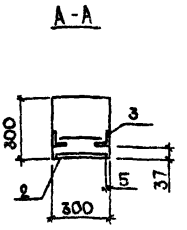

Ведомость расхода стали на дополнительные закладные изделия, кг.

Марка элемента	Изделия закладные												Общий расход
	Арматура класса AIII ГОСТ 5781-82						Прокат марки Вст3кп2 ГОСТ 103-76			ГОСТ 8509-72*			
	ф10	ф12				Итого	-8×30	-8×4	Итого	L63×5		Итого	
К7	1,80	0,3				2,10	16,50	1,20	17,70	1,50		1,50	21,30

Закладные изделия защитить от коррозии Мет. А250

ГИП	Курочкин		
Н. контр.	Козлов		
Нач. отд.	Крылов		
Гл. спец.	Пугачев		
Рук. гр.	Фаворова		
Ст. инж.	Фролова		

Т.п. 705-1-164.84 КЖИ-К7 СБ

Колонна К7

Стадия	Масса	Масштаб
Р		1:50
Лист	Листов 1	

ЦИТЭП сельхоз Владимир

Инв. № подл. | Подпись и дата | Взам. инв. №

Альбом III

Типовой проект 705-1-164.84

Формат	Зона	Поз.	Обозначение	Наименование	Кол.	Примечание
				Документация		
			1.823-1, вып.1	Ж.-б колонны для производственных зданий сельского хозяйства		
А4			КЖИ-К8 СБ	Сборочный чертеж		
				Сборочные единицы		
		1	1.823-1, вып.1	Колонна СК3-48-2	1	
				Изделие закладное		
		2	1.400-6/76, вып.1	М0-1-3	5	
				Материалы		
		3		Уголок Б-63х63х5 ГОСТ 8509-72* Вст3кп2 ГОСТ 535-79	4	

Инв. № подл. | Подпись и дата | Взам. инв. №

ГИП	Курочкин		
Н.контр.	Козлов		
Нач.отд.	Крылов		
Гл.спец.	Пугачев		
Рук.гр.	Фаворова		
Гл.инж.	Фролова		

Т.п. 705-1-164.84 КЖИ-К8

Колонна К8

Стадия	Лист	Листов
Р		1

ЦИТЭП сельхоз Владимир

19438-02

Типовой проект 705-1-164.84 Альбом II

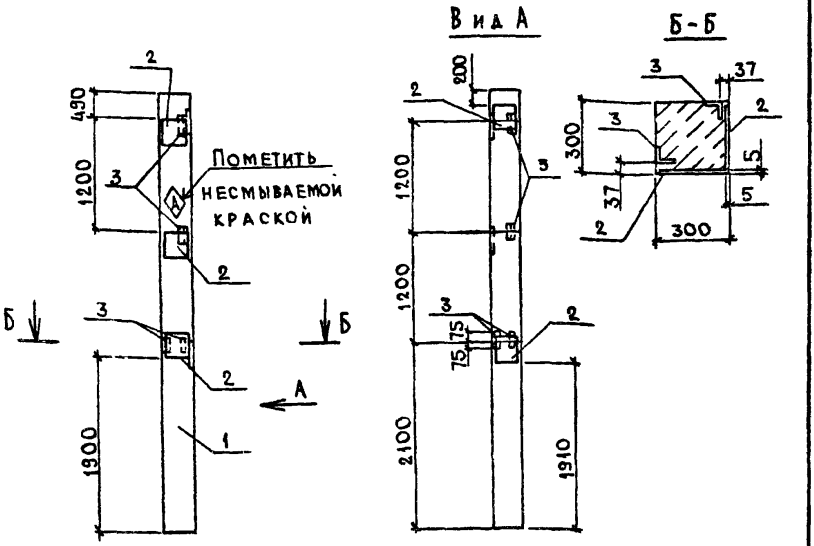

Ведомость расхода стали на дополнительные закладные изделия, кг.

Изделия закладные

Марка элемента	Арматура класса AIII ГОСТ 5781-82				Прокат марки Вст3кп2 ГОСТ 8509-72*			ГОСТ 103-76			Общий расход
	Ф10			Итого	L6,3×5		Итого	-8×30	-8×4	Итого	
К8	3,00			3,00	3,0		3,0	27,50	2,00	29,50	35,50

1. Поз. 3 приварить к рабочей арматуре колонны.
2. Закладные изделия защитить от коррозии мет. А250

ГИП	Курочкин		
Н.контр	Козлов		
Нач.ОТА	Крылов		
Гл.спец.	Пугачев		
Рук.гр	Фаворова		
Гл.инж.	Фролова		

Т.п. 705-1-164.84 КЖИ-К8СБ

Колонна К8

Стадия	Масса	Масштаб
Р		1:50
Лист	Листов 1	

ЦИТЭП сельхоз Владимир

Инв.№подл. | Подпись и дата | Взам.инв.№

Альбом II

Типовой проект 705-1-164.84

Формат	Зона	Поз.	Обозначение	Наименование	Кол.	Примечание
				Документация		
А4			КЖИ-ФС1СБ	Сборочный чертеж		
				Сборочные единицы		
		1	1.063.1-1.01-3-08	Ферма 1ФТ12-3АIVт	1	
				Изделие закладное		
		2	1.063.1-1.02-0170-01	М4	10	
		3	1.063.1-1.02-0180	М6	1	
		4	-01	М7	1	

Инв. № подл. | Подпись и дата | Взам. инв. №

ГИП	Курочкин		
Н. контр.	Козлов		15.11.83
Нач. отд.	Крылов		15.11.83
Гл. спец.	Пугачев		15.11.83
Рук. гр.	Фаворова		15.11.83
Ст. инж.	Фролова		15.11.83

Т.п. 705-1-164.84 КЖИ-ФС1

Ферма ФС1

Стадия	Лист	Листов
Р		

ЦИТЭПсельхоз
Владимир

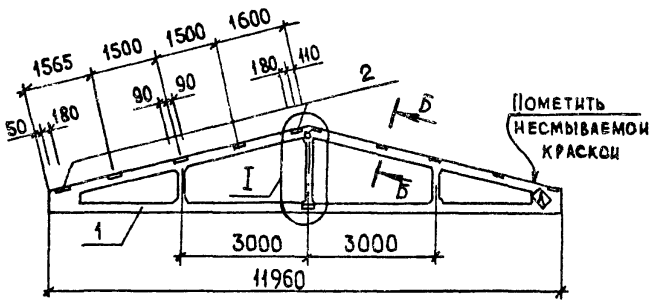

I

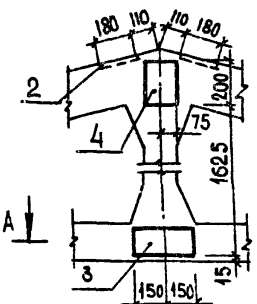

А-А

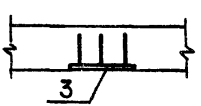

Б-Б

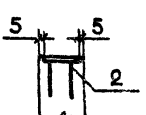

		Т.п. 705-1-164.84	КЖИ-ФС1СБ
ГИП	Курочкин		
Н.контр.	Козлов	15.11.93	Ферма ФС1
Нач.отд.	Крылов	15.11.93	
Гл.спец.	Пугачев	15.11.93	
Рук.гр.	Фаворова	15.11.93	
Ст.инж.	Фролова	15.11.93	

Стадия	Масса	Масштаб
Р		1:100
Лист 1	Листов 2	
Цитэпсельхоз Владимир		

Типовой проект 705-1-164.84 Альбом II

Ведомость расхода стали на дополнительные закладные изделия, кг

Марка элемента	Изделия закладные										Общий расход
	Арматура класса					Прокат марки					
	А III					Вст3кп2		Вст3пс6			
	ГОСТ 5781-82					ГОСТ 103-76					
	ф12	ф14			Итого	-8×18		-8×15	-10×15	Итого	
ФС1	5,30	1,32			6,62	22,0		2,80	2,40	27,20	33,82

Закладные изделия защитить от коррозии мет. А250

Инв. № подл. | Подпись и дата | Взам. инв. №

Т.п. 705-1-164.84 КЖИ-ФС1С6

Лист 2

19738-02

Типовой проект 705-1-164.84 Альбом II

Формат	Зона	Поз.	Обозначение	Наименование	Кол.	Примечание
				Документация		
А4			КЖИ-ФС2СБ	Сборочный чертеж		
				Сборочные единицы		
		1	1.063.1-1.01-3-08	Ферма 1ФТ12-3АIVТ	1	
				Изделие закладное		
		2	1.063.1-1.02-0170-01	М4	10	
		3	1.063.1-1.02-0180	М6	1	
		4	-01	М7	7	
		5	1.400-6/76, вып.1	М4-29		

Инв. № подл. | Подпись и дата | Взам. инв. №

			Т.п. 705-1-164.84	КЖИ-ФС2
ГИП	Курочкин			
Н. контр.	Козлов		Ферма ФС2	Стадия: Р; Лист: ; Листов: 1
Нач. отд.	Крылов			ЦИТЭПсельхоз Владимир
Гл. спец.	Лугачев			
Рук. гр.	Фаворова			
Ст. инж.	Фролова			

Типовой проект 705-1-164.84 Альбом II

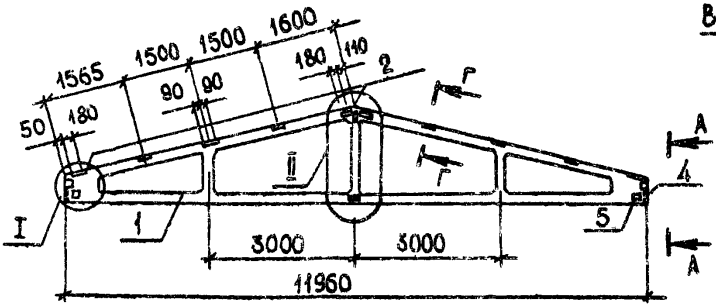

Вид А-А

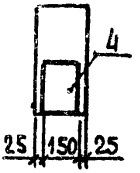

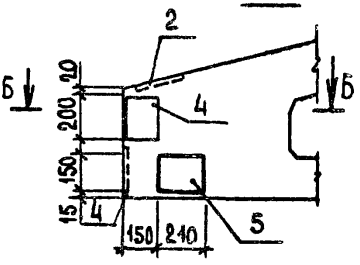

Б-Б

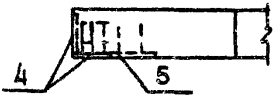

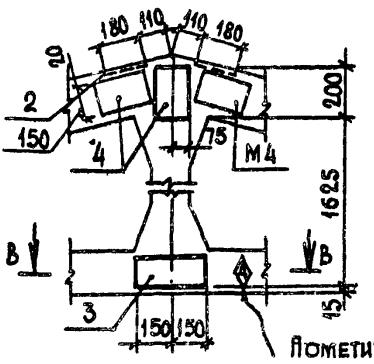

В-В



Пометить несмываемой краской

Г-Г

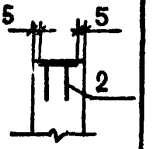

ГИП	Курочкин		28.11.84
Н. контр	Козлов		28.11.84
Нач. отд	Крылов		28.11.84
Гл. спец	Лугацев		28.11.84
Рук. гр.	Фаборова		28.11.84
Ст. инж	Фролова		28.11.84

Т.п. 705-1-164.84 КЖИ-ФС2.СБ

Ферма ФС2

Стадия	Масса	Масштаб
Р		1:100
Лист 1	Листов 2	

ЦИТЭПсельхоз Владимир

Инв. № подл. | Подпись и дата | Взам. инв. №

19438-02

Ведомость расхода стали на дополнительные закладные изделия, кг

Изделия закладные

Марка элемента	Арматура класса AIII ГОСТ 5781-82					Прокат марки Вст3 кп2 ГОСТ 103-76					Общий расход
	Ф12	Ф14			Итого	-8х18		-8х15	-10х15	Итого	
Фс2	6,50	9,24			15,74	22,0		6,40	16,80	45,20	60,94

Закладные изделия защитить от коррозии Мет. А250

Типовой проект 705-1-164.84 Альбом II

Формат	Зона	Поз	Обозначение	Наименование	Кол.	Примечание
				Документация		
А4			КЖИ-ФСЗ СБ	Сборочный чертеж		
				Сборочные единицы		
		1	1.063.1-1.01-3-08	Ферма 1ФТ12-3АIVТ	1.	
				Изделие закладное		
		2	1.063.1-1.02-0170-01	М4	10	
		3	1.063.1-1.02-0180	М6	1	
		4	-01	М7	3	

ГИП	Курочкин	[illegible]	[illegible]
Н. контр.	Козлов	[illegible]	15.11.83
Нач. отд.	Крылов	[illegible]	15.11.83
Гл. спец.	Пугачев	[illegible]	15.11.83
Рук. гр.	Фаворова	[illegible]	[illegible]
Ст. инж.	Фролова	[illegible]	15.11.83

Т.п. 705-1-164.84 КЖИ-ФСЗ

Ферма ФСЗ

Стадия	Лист	Листов
Р		1

ЦИТЭПСельхоз Владимир

Инв. № подл. | Подпись и дата | Взам. инв. №

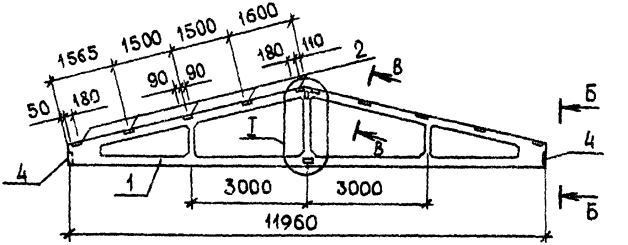

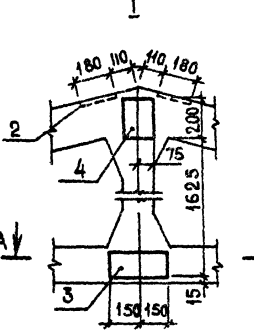

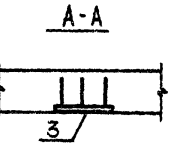

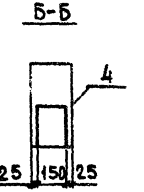

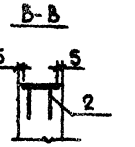

Инв. № подл. | Подпись и дата | Взам. инв. №

				Т.п. 705-1-164.84	КЖИ-ФС3С8
ГИП	Курочкин			Ферма ФС3	Стадия: Р; Масса: ; Масштаб: 1:100
Н. контр.	Козлов				Лист 1 Листов 2
Нач. отд.	Крылов				ЦИТЭП сельхоз Владимир
Гл. спец.	Пугачев				
Рук. гр.	Фаворова				
Ст. инж.	Фролова				

Ведомость расхода стали на дополнительные закладные изделия, кг

Марка элемента	Изделия закладные										Общий расход
	Арматура класса А-III ГОСТ 5781-82					Прокат марки Вст3кп2 ГОСТ 103-76		Вст3пс6 ГОСТ 103-76			
	ф12	ф14			Итого	-8×18		-8×15	-10×15	Итого	
ФС 3	5,30	3,96			9,26	22,00		2,80	7,20	32,00	

Закладные изделия защитить от коррозии Мет. А250

Инв.№ подл. | Подпись и дата | Взам.инв.№

Типовой проект 705-1-164.84 Альбом II

Формат	Зона	Поз.	Обозначение	Наименование	Кол.	Примечание
				Документация		
			КЖИ-ФС4 СБ	Сборочный чертеж		
				Сборочные единицы		
А4		1	1.063.1-1.01-3-08	Ферма 1ФТ12-3А IVТ	1	
				Изделие закладное		
		2	1.063.1-1.02-0170-01	М4	10	
		3	1.063.1-1.02-0180	М6	1	
		4	-01	М7	3	
		5	1.400-6/76, вып.1	М4-29	2	

Инв.№ подл. | Подпись и дата | Взам. инв.№

ГИП	Курочкин		15.11.83
Н. контр.	Козлов		15.11.83
Нач. отд.	Кобылов		15.11.83
Гл. спец.	Пугачев		15.11.83
Рук. гр.	Ф. Боброва		15.11.83
Ст. инж.	Фролова		15.11.83

Т.п. 705-1-164.84 КЖИ-ФС4

Ферма ФС4

Стадия	Лист	Листов
Р		1

ЦИТЭПсельхоз Владимир

Типовой проект 705-1-164.84 Альбом II

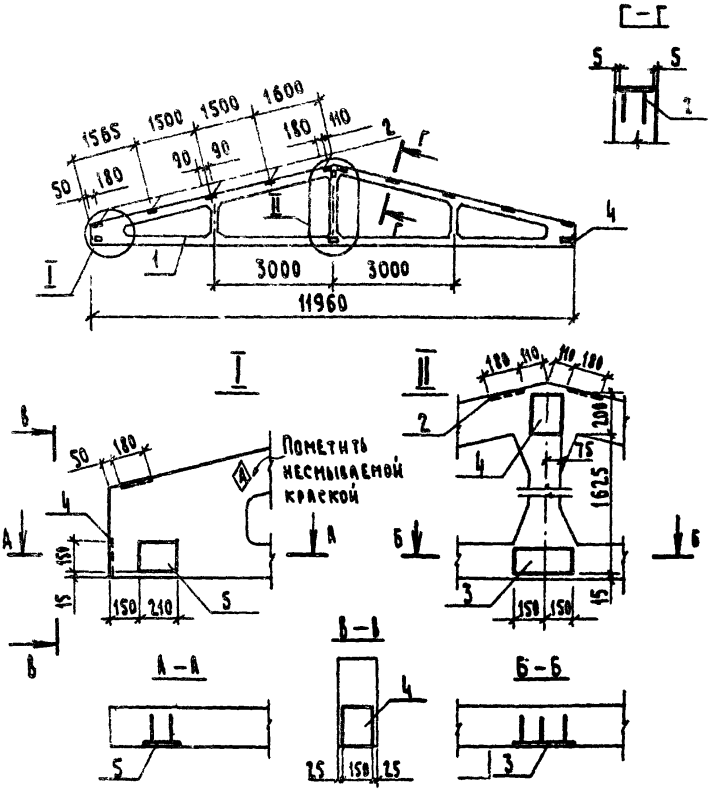

				Т.п. 705-1-164.84	КЖИ-ФС4 СБ		
				Ферма ФС4	Стадия	Масса	Масштаб
					Р		1:100
Гип	Курочкин				Лист 1	Листов 2	
Н. контр.	Козлов		15.11.83		ЦИТЭП Сельхоз Владимир		
Нач. отд.	Крылов		15.11.83				
Гл. спец.	Пугачев		15.11.83				
Рук. гр.	Фазорова						
Ст. инж.	Фролова		15.11.83				

Инв. № подл. | Подпись и дата | Взам. инв. №

13438-02

Ведомость расхода стали на дополнительные закладные изделия, кг

Изделия закладные

Марка элемента	Арматура класса А-III ГОСТ 5781-82					Прокат марки Вст3кп2 ГОСТ 103-76					Общий расход
	ф12	ф14			Итого	-8х18	Итого	-8х15	-10х15	Итого	
ФС4	6,50	3,96			10,46	22,00	22,00	6,40	7,20	13,60	46,06

Закладные изделия защитить от коррозии Мет. А250

Типовой проект 705-1-164.84 Альбом II

Формат	Зона	Поз.	Обозначение	Наименование	Кол.	Примечание
				Документация		
А4			КЖИ-ФС5 СБ	Сборочный чертеж		
				Сборочные единицы		
		1	1.063.1-1.01-3-08	Ферма 1ФТ12-3А IV Т	1	
				Изделие закладное		
		2	1.063.1-1.02-0170-01	М4	10	
		3	1.063.1-1.02-0180-01	М7	2	

Инв. № подл. | Подпись и дата | Взам. инв. №

ГИП	Курочкин	[signature]	[illegible]
Н. контр.	Козлов	[signature]	15.11.83
Нач. отд.	Крылов	[signature]	15.11.83
Гл. спец.	Путичев	[signature]	15.11.83
Рук. гр.	Фаворова	[signature]	[illegible]
Ст. инж.	Фролова	[signature]	15.11.83

Т.п. 705-1-164 84 КЖИ-ФС5

Ферма ФС5

Стадия	Лист	Листов
Р		1

ЦИТЭП сельхоз Владимир

19438 02

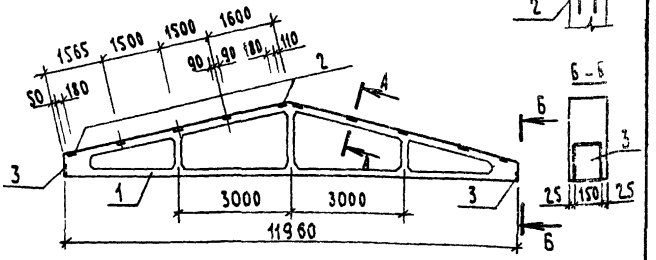

Ведомость расхода стали на дополнительные закладные изделия, кг

Изделия закладные

Марка элемента	Арматура класса					Прокат марки					Общий расход
	A III					Вст3кп2		ВСт3пс6			
	ГОСТ 5781-82					ГОСТ 103-76					
	ф12	ф14			Итого	-8÷18			-10÷45	Итого	
ФС5	4,40	2,64			7,04	22,0			4,80	26,80	33,84

Закладные изделия защитить от коррозии Мет. А 250

Инв. № подл. | Подпись и дата | Взам. инв. №

ГИП	Курочкин		
Н. контр.	Козлов		
Нач. отд.	Крылов		
Гл. спец.	Пугачев		
Рук. гр.	Фокеева		
Ст. инж.	Фролова		

Т.п. 705-1-164.84 КЖИ-ФС5 СБ

Ферма ФС5

Стадия	Масса	Масштаб
Р		1:100
Лист	Листов 1	

ЦИТЭП Сельхоз Владимир

Типовой проект 705-1-164.84 Альбом II

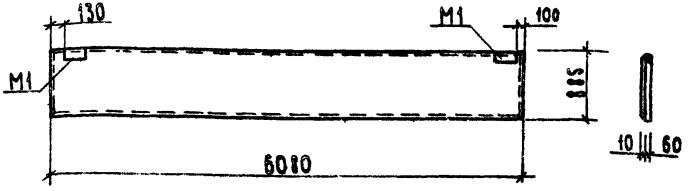

Формат	Зона	Поз.	Обозначение	Наименование	Кол.	Примечание
				Документация		
			1.432-15, вып.1	Стеновые панели неотапливаемых производственных зданий с шагом колонн 6 м		
				Сборочные единицы		
			1.432-15, вып.1	ПС 610.9-18 IV-Т-Н	1	

Закладные изделия защитить от коррозии Мет. А 250

Инв. № подл. | Подпись и дата | Взам. инв. №

ГИП	Курочкин		
Н. контр.	Козлов		
Нач. отд.	Крылов		
Гл. спец.	Пугачев		
Рук. гр.	Фазорова		
Ст. инж.	Фролова		

Т.п. 705-1-164.84 КЖИ-ПС1

Панель ПС1

Стадия	Масса	Масштаб
Р		1:50
Лист	Листов 1	

ЦИТЭП сельхоз Владимир

Типовой проект 705-1-164.84 Альбом II

Формат	Зона	Поз.	Обозначение	Наименование	Кол.	Примечание
				Документация		
А4			КЖИ-62 СБ	Сборочный чертеж		
				Сборочные единицы		
		1	1.462-14.01-2000-20	Прогон 2ПР-1АIV-а	1	
				Изделие закладное		
		2	1.462-14.01-0010	М1	1	

Инв.№ подл. | Подпись и дата | Взам. инв.№

ГИП	Курочкин		
Н.контр.	Козлов		
Нач.отд.	Крылов		
Гл.спец.	Пугачев		
Рук.гр.	Фавогова		
Ст.инж.	Фролова		

Т.п. 705-1-164.84 КЖИ-62

Прогон 62

Стадия	Лист	Листов
Р		1

ЦИТЭП сельхоз Владимир

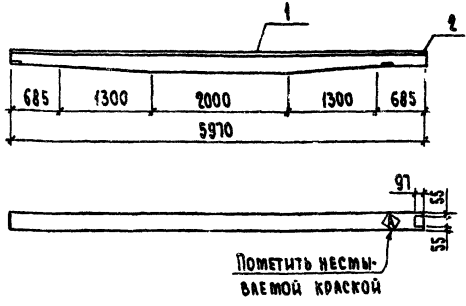

Ведомость расхода стали на дополнительные закладные изделия, кг

Изделия закладные

Марка элемента	Арматура класса А-III ГОСТ 5781-82				Прокат марки Вст3кп2 ГОСТ 103-76				Общий расход
	ф8			Итого	-6х97			Итого	
Б2	0,24			0,24	0,50			0,50	0,74

Закладные изделия защитить от коррозии Мет. А250

ГИП	Курочкин		
Н.контр.	Козлов		
Нач.отд.	Крылов		
Гл.спец.			
Рук.гр.			
Ст.инж.			

Т.п. 705-1-164.84 КЖИ-Б2СБ

Прогон Б2

Стадия	Масса	Масштаб
Р		1:50
Лист	Листов	

ЦИТЭПсельхоз Владимир

Инв.№ подл. | Подпись и дата | Взам.инв.№

Типовой проект 705-1-164.84 Альбом II

Формат	Зона	Поз.	Обозначение	Наименование	Кол.	Примечание
				Документация		
А4			КЖИ-52СБ	Сборочный чертеж		
				Сборочные единицы		
		1	1.462-14.01-2000-05	Прогон 2ПР-1АIV	1	
				Изделие закладное		
		2	1.462-14.01-0010	М1	1	

ГИП	Курочкин	[illegible]	[illegible]
Н.контр	Козлов	[illegible]	15.11.83
Нач.отд	Крылов	[illegible]	15.11.83
Гл.спец	Пугачев	[illegible]	15.11.83
Ст.гр	Фаворова	[illegible]	[illegible]
Инж.	Фролова	[illegible]	15.11.83

Т.п. 705-1-164.84 КЖИ-53

Прогон 53

Стадия	Лист	Листов
Р		1

ЦИТЭПсельхоз Владимир

Инв.№ подл. | Подпись и дата | Взам.инв.№

Типовой проект 705-1-164.84 Альбом II

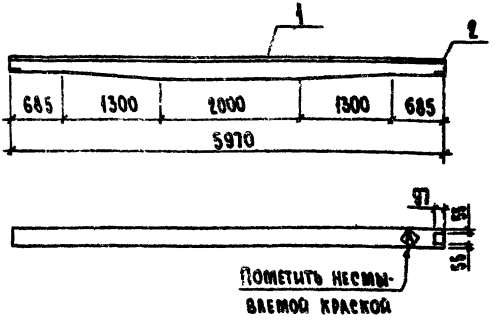

Ведомость расхода стали на дополнительные закладные изделия, кг

Марка элемента	Изделия закладные								Общий расход
	Арматура класса				Прокат марки				
	А III				ВСт3кп2				
	ГОСТ 5781-82				ГОСТ 103-76				
	Ф8			Итого	-6х97			Итого	
Б3	0,24			0,24	0,50			0,50	0,74

Закладные изделия защитить от коррозии мет. А250

Гип	Курочкин		
Н.контр	Козлов		15.11.85
Нач.отд	Крылов		
Гл.спец	Пугачев		
Рук.гр.	Фаворова		
Ст.инж	Фролова		15.11.83

Т.п. 705-1-164.84 КЖИ-63С6

Прогон Б3

Стадия	Масса	Масштаб
Р		1:50

Лист | Листов 1

ЦИТЭП Сельхоз Владимир

Инв. № подл. | Подпись и дата | Взам. инв. №

13438-02

Формат	Зона	Поз.	Обозначение	Наименование	Кол.	Примечание
				Документация		
			1.439-2	Пояснительная записка		
А4			КЖИ-СФ1СБ	Сборочный чертеж		
				Детали		
		1	КЖИ-СФ1-01	Платик Ст3 ГОСТ 380-71*		
				20×250×520	1	17.90кг
		2	02	Платик Ст3 ГОСТ 380-71*		
				8×100×520	2	3.30
		3	03	Платик Ст3 ГОСТ 380-71*		
				8×170×230	1	2.50
				Материалы		
		4		Швеллер 24 ГОСТ 8240-72 / Ст3кп2 ГОСТ 535-79	2	88.13

Инв.№ подл. | Подпись и дата | Взам.инв.№

ГИП	Курочкин		
Н.контр.	Козлов		
Нач.отд.	Крылов		
Гл.спец.	Пугачев		
Рук.гр.	Фаворов		
Ст.инж.	Фролова		

Т.п. 705-1-164.84 КЖИ-СФ1

Стойка фахверка СФ1

Стадия	Лист	Листов
Р		1

ЦИТЭП сельхоз Владимир

Типовой проект 705-1-164.84 Альбом II

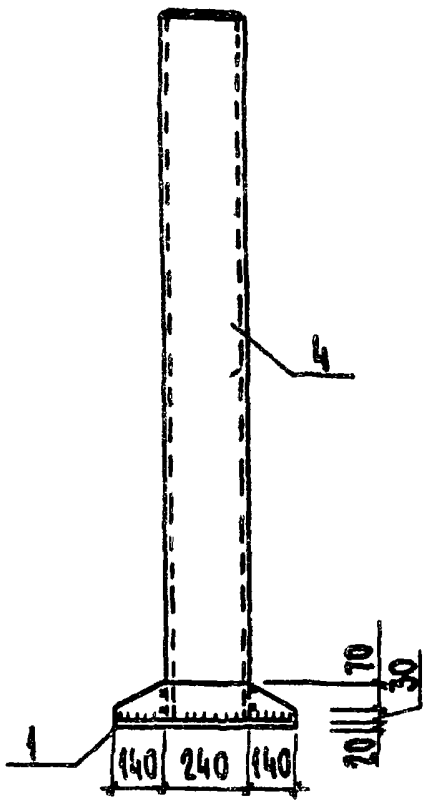

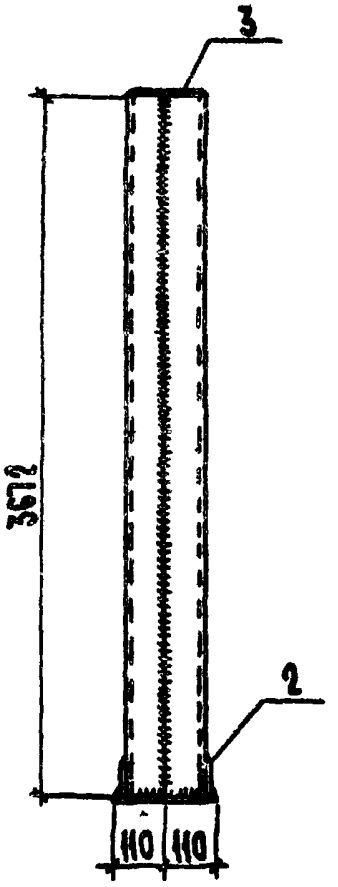

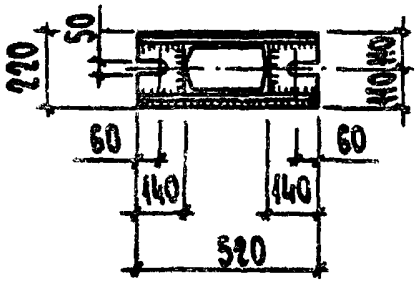

Инв.№ | Взам.инв.№ | Подпись и дата | Инв.№ подл.

ГИП	Курочкин		15.11.83
Н. контр.	Козлов		15.11.83
Нач. отд.	Крылов		15.11.83
Гл. спец.	Луганцев		15.11.83
Рук. гр.	Фаворова		15.11.83
Ст. инж.	Фролова		15.11.83

Т.п. 705-1-164.84 КЖИ-СФ1СБ

Стойка фахверка СФ1

Стадия	Масса	Масштаб
Р	20330	1:20
Лист	Листов 1	

ЦИТЭП сельхозстроя Владимир

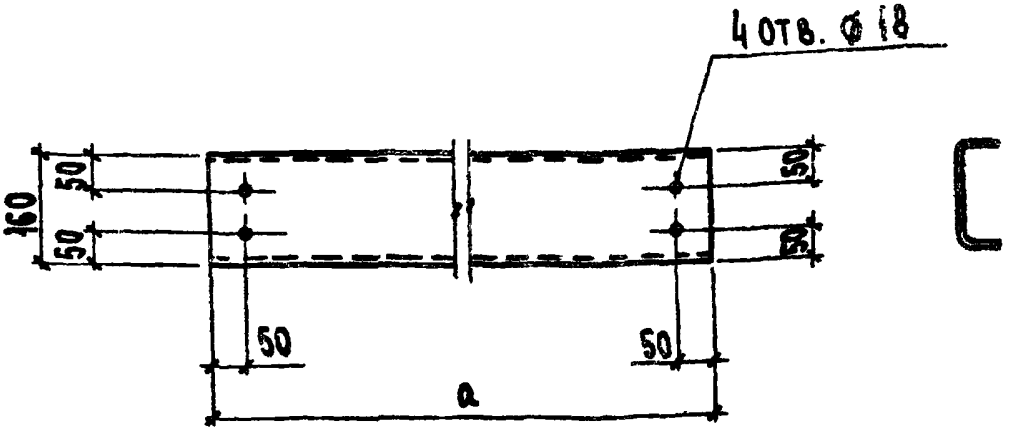

Размеры в мм

Обозначение	Марка	a	Масса, кг
КЖИ-Р	Р1	5560	57.30
-01	Р2	5060	52.10

				Т.п. 705-1-164.84 КЖИ-Р		
ГИП	Курочкин		05.11	Ригель ветровой (Р1, Р2)	Стадия	Масса	Масштаб
Н. контр.	Козлов		15.11.83		Р	См. табл.	1:10
Нач. отд.	Крылов		15.11.83		Лист	Листов 1	
Гл. спец.	Пугачев		15.11.83				
Рук. гр.	Фаворова		15.11.83	Швеллер ГНЕ 160×60×5 ГОСТ 8278-75* / Вст3кп2 ГОСТ 535-79	ЦИТЭПсельхоз Владимир	
Ст. инж.	Почтарева		15.11.83			

Инв. № подл. | Подпись и дата | Взам. инв. №

Типовой проект 705-1-164.84 Альбом II

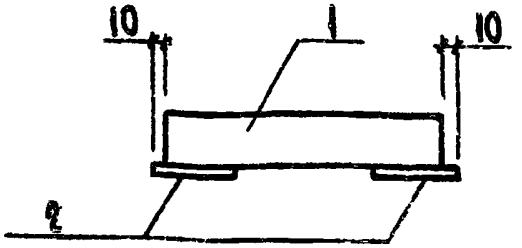

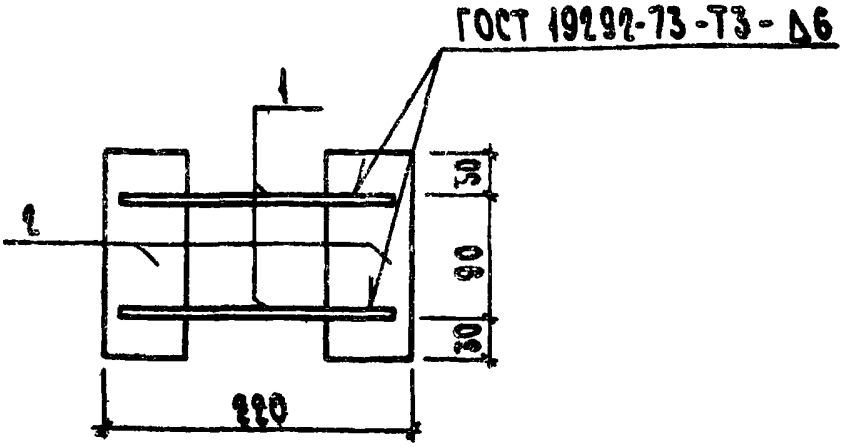

Формат	Зона	Поз.	Обозначение	Наименование	Кол.	Примечание
				Детали		
				Полоса 40×8 ГОСТ 103-76 / Ст3кп2 ГОСТ 380-71*		
А4		1	КЖИ-МС.01	L=200	2	0,51 кг
				Полоса 60×8 ГОСТ 103-76 / Ст3кп2 ГОСТ 380-71*		
А4		2	02	L=150	2	0,57 кг

Инв.№ подл. | Подпись и дата | Взам.инв.№

gost.e-ecolog.ru

ГИП	Куроцкин		
Н. контр.	Козлов		
Нач. отд.	Крылов		
Гл. спец.	Луганев		
Рук. гр.	Фаворова		
Ст. инж.	Фролова		

Т.п. 705-1-164.84 КЖИ-МС1

Элемент соединительный МС1

Стадия	Масса	Масштаб
Р	2,16 кг	1:5
Лист	Листов 1	

ЦИТЭП сельхоз Владимир