# Типовой проект

705-1-164.84

# Склад для хранения аммиачной селитры вместимостью 1200 тонн

## Альбом II

Строительные изделия

Инв.№ 19438-02

gost.e-ecolog.ru

Госстрой СССР
ЦЕНТРАЛЬНЫЙ ИНСТИТУТ ТИПОВОГО ПРОЕКТИРОВАНИЯ
Свердловский филиал
620062, г.Свердловск-62, ул.Чебышева,4
Заказ №2607 Инв.№ 19438-02 тираж 130
Сдано в печать 3.09 1984г цена 0-80

# ТИПОВОЙ ПРОЕКТ

# 705-1-164.84

# СКЛАД ДЛЯ ХРАНЕНИЯ АММИАЧНОЙ СЕЛИТРЫ ВМЕСТИМОСТЬЮ 1200 ТОНН

СОСТАВ ПРОЕКТА:

Альбом I - Общая часть. Технология производства.
Архитектурные решения.
Конструкции железобетонные.
Конструкции металлические.
Силовое электрооборудование.
Связь и сигнализация.

Альбом II - Строительные изделия.

Альбом III - Спецификации оборудования

Альбом IV - Сметы

Альбом V - Ведомости потребности в материалах

# АЛЬБОМ II

РАЗРАБОТАН
проектным институтом
„ЦИТЭПсельхоз"

УТВЕРЖДЕН Главсельстройпроектом МСХ СССР
сводным заключением №104 от 30.11.83г.
Введен в действие ЦИТЭПсельхозом
Приказом №32 от 10.02.84г.

Главный инженер института (Болонкин)
Главный инженер проекта (Курочкин)

## Содержание альбома

| №№ п/п | Обозначение | Наименование | Стадия | Страница | Примечание |
|---|---|---|---|---|---|
| 1 | | Содержание | | 2-3 | |
| 2 | КЖИ-К2 | Колонна К2 | | 4 | |
| 3 | КЖИ-К2СБ | Колонна К2 | | 5 | |
| 4 | КЖИ-К3 | Колонна К3 | | 6 | |
| 5 | КЖИ-К3СБ | Колонна К3 | | 7 | |
| 6 | КЖИ-К4 | Колонна К4 | | 8 | |
| 7 | КЖИ-К4СБ | Колонна К4 | | 9 | |
| 8 | КЖИ-К5 | Колонна К5 | | 10 | |
| 9 | КЖИ-К5СБ | Колонна К5 | | 11 | |
| 10 | КЖИ-К6 | Колонна К6 | | 12 | |
| 11 | КЖИ-К6СБ | Колонна К6 | | 13 | |
| 12 | КЖИ-К7 | Колонна К7 | | 14 | |
| 13 | КЖИ-К7СБ | Колонна К7 | | 15 | |
| 14 | КЖИ-К8 | Колонна К8 | | 16 | |
| 15 | КЖИ-К8СБ | Колонна К8 | | 17 | |
| 16 | КЖИ-ФС1 | Ферма ФС1 | | 18 | |
| 17 | КЖИ-ФС1СБ | Ферма ФС1 | | 19,20 | |
| 18 | КЖИ-ФС2 | Ферма ФС2 | | 21 | |
| 19 | КЖИ-ФС2СБ | Ферма ФС2 | | 22,23 | |
| 20 | КЖИ-ФС3 | Ферма ФС3 | | 24 | |
| 21 | КЖИ-ФС3СБ | Ферма ФС3 | | 25,26 | |
| 22 | КЖИ-ФС4 | Ферма ФС4 | | 27 | |
| 23 | КЖИ-ФС4СБ | Ферма ФС4 | | 28,29 | |
| 24 | КЖИ-ФС5 | Ферма ФС5 | | 30 | |
| 25 | КЖИ-ФС5СБ | Ферма ФС5 | | 31 | |
| 26 | КЖИ-ПС1 | Панель ПС1 | | 32 | |

Инв. № подл. | Подпись и дата | Взам. инв. №

## Содержание альбома


| №№ п/п | Обозначение | Наименование | Страница | Примечание |
|---|---|---|---|---|
| 27 | КЖИ-Б2 | Прогон Б2 | 33 | |
| 28 | КЖИ-Б2СБ | Прогон Б2 | 34 | |
| 29 | КЖИ-Б3 | Прогон Б3 | 35 | |
| 30 | КЖИ-Б3СБ | Прогон Б3 | 36 | |
| 31 | КЖИ-СФ1 | Стойка фахверка СФ1 | 37 | |
| 32 | КЖИ-СФ1СБ | Стойка фахверка СФ1 | 38 | |
| 33 | КЖИ-Р | Ригель ветровой (Р1, Р2) | 39 | |
| 34 | КЖИ-МС1 | Элемент соединительный МС1 | 40 | |


Взам. инв. № | Подпись и дата | Инв. № подл.

Типовой проект 705-1-164.84 Альбом III

| Формат | Зона | Поз. | Обозначение | Наименование | Кол. | Примечание |
|---|---|---|---|---|---|---|
| | | | | Документация | | |
| | | | 1.823-1, вып.1 | Ж.-б. колонны для производственных зданий сельского хозяйства | | |
| А4 | | | КЖИ-К2СБ | Сборочный чертеж | | |
| | | | | Сборочные единицы | | |
| | | 1 | 1.823-1, вып.1 | Колонна СК3-48-2 | 1 | |
| | | | | Изделие закладное | | |
| | | 2 | 1.400-6/76, вып.1 | МО-1-3 | 5 | |
| | | | | Материалы | | |
| | | 3 | | Уголок $\frac{Б\text{-}63\times63\times5\ ГОСТ\ 8509\text{-}72^{**}}{Вст3кп2\ ГОСТ\ 535\text{-}79}$ | 3 | |

Инв. № подл. | Подпись и дата | Взам. инв. №

| | | | |
|---|---|---|---|
| ГИП | Курочкин | | 15.11.83 |
| Н. контр. | Козлов | | 15.11.83 |
| Нач. отд. | Крылов | | 15.11.83 |
| Гл. спец. | Пугачев | | 15.11.83 |
| Рук. гр. | Фаворова | | 15.11.83 |
| Ст. инж. | Фролова | | 15.11.83 |

Т.п. 705-1-164.84 КЖИ-К2

Колонна К2

| Стадия | Лист | Листов |
|---|---|---|
| Р | | 1 |

ЦИТЭП сельхоз Владимир

19438-02

Типовой проект 705-1-164.84 Альбом II

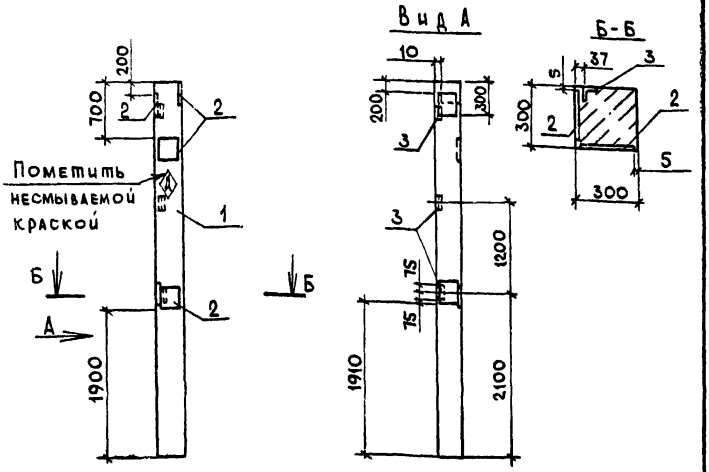


Ведомость расхода стали на дополнительные закладные изделия, кг

Изделия закладные

| Марка элемента | Арматура класса AIII ГОСТ 5781-82 ф10 | | | | Итого | Прокат марки ВСт3кп2 ГОСТ 8509-72* L6,3x5 | Итого | ГОСТ 103-76 -8x30 | -8x4 | Итого | Общий расход |
|---|---|---|---|---|---|---|---|---|---|---|---|
| К2 | 3,00 | | | | 3,00 | 2,25 | 2,25 | 27,50 | 2,00 | 29,50 | 34,75 |

1. Поз.3 приварить к рабочей арматуре колонны.
2. Закладные изделия защитить от коррозии Мет,А250

Т.п 705-1-164 84 КЖИ-К2СБ

| | | | |
|---|---|---|---|
| ГИП | Курочкин | | 05.11.85 |
| Н.контр | Козлов | | 05.11.85 |
| Нач.отд | Крылов | | 05.11.85 |
| Гл.спец. | Пугачев | | 05.11.85 |
| Рук.гр. | Фаборова | | 05.11.85 |
| Ст.инж. | Фролова | | 05.11.85 |

Колонна К2

| Стадия | Масса | Масштаб |
|---|---|---|
| Р | | 1:50 |
| Лист | Листов 1 | |

ЦИТЭПсельхоз Владимир

Инв.№ подл. | Подпись и дата | Взам.инв.№

Типовой проект 705-1-164.84 Альбом II

| Формат | Зона | Поз. | Обозначение | Наименование | Кол. | Примечание |
|---|---|---|---|---|---|---|
| | | | | Документация | | |
| | | | 1.823-1, вып 1 | Ж-б колонны для производственных зданий сельского хозяйства | | |
| А4 | | | КЖИ-КЗСБ | Сборочный чертеж | | |
| | | | | Сборочные единицы | | |
| | | 1 | 1.823-1, вып. 1 | Колонна СК3-48-2 | 1 | |
| | | | | Изделие закладное | | |
| | | 2 | 1 400-6/76, вып.1 | МО-1-3 | 4 | |

Инв. № подл. | Подпись и дата | Взам. инв. №

| | | | |
|---|---|---|---|
| ГИП | Курочкин | | Т.п. 705-1-164.84 КЖИ-КЗ |
| Н. контр. | Козлов | | |
| Нач. отд. | Крылов | | Колонна К3 |
| Гл. спец. | Пугачев | | Стадия: Р; Лист: 1; Листов: 1 |
| Рук. гр. | Фаворова | | ЦИТЭП сельхоз Владимир |
| Ст. инж. | Фролова | | |

Типовой проект 705-1-164.84 Альбом II

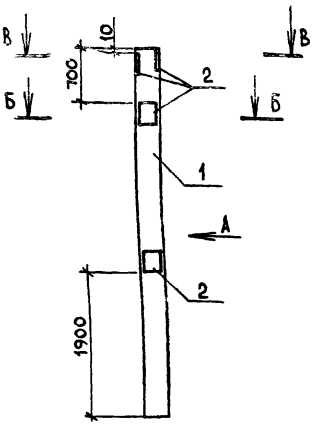


Ведомость расхода стали на дополнительные закладные изделия, кг

| Марка элемента | Изделия закладные: Арматура класса AIII ГОСТ 5781-82 ф10 | | | | Итого | Прокат марки ВСт3кп2 ГОСТ 103-76 -8х30 | -8х4 | | | Итого | Общий расход |
|---|---|---|---|---|---|---|---|---|---|---|---|
| К3 | 2,40 | | | | 2,40 | 22,00 | 1,60 | | | 23,60 | 26,00 |

Закладные изделия защитить от коррозии Мет. А250

Инв. № подл. | Подпись и дата | Взам. инв. №

| | | | |
|---|---|---|---|
| ГИП | Курочкин | | |
| Н. контр. | Козлов | | |
| Нач. отд. | Крылов | | |
| Гл. спец. | Пугачев | | |
| Рук. гр. | Фазорова | | |
| Ст. инж. | Фролова | | |

Т.п. 705-1-164.84 КЖИ-КЭСБ

Колонна К3

| Стадия | Масса | Масштаб |
|---|---|---|
| Р | | 1:50 |
| Лист | Листов 1 | |

ЦИТЭПсельхоз Владимир

Типовой проект 705-1-164.84 Альбом II

| Формат | Зона | Поз. | Обозначение | Наименование | Кол. | Примечание |
|---|---|---|---|---|---|---|
| | | | | Документация | | |
| | | | 1.823-1, вып.1 | Ж-б. колонны для производственных зданий сельского хозяйства | | |
| А4 | | | КЖИ-К4СБ | Сборочный чертеж | | |
| | | | | Сборочные единицы | | |
| | | 1 | 1.823-1, вып.1 | Колонна СК3-48-2 | 1 | |
| | | | | Изделие закладное | | |
| | | 2 | 1.400-6/76, вып.1 | МО-1-3 | 5 | |

Инв. № подл. | Подпись и дата | Взам. инв. №

| | | | |
|---|---|---|---|
| ГИП | Курочкин | | |
| Н. контр. | Козлов | | |
| Нач. отд. | Крылов | | |
| Гл. спец. | Пугачев | | |
| Рук. гр. | Фаворова | | |
| Исп. | Фролова | | |

Т.п. 705-1-164.84 КЖИ-К4

Колонна К4

| Стадия | Лист | Листов |
|---|---|---|
| Р | | 1 |

ЦИТЭПсельхоз Владимир

Типовой проект 705-1-164.84 Альбом II

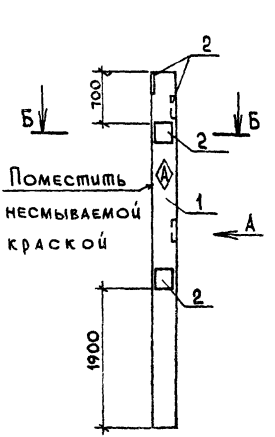


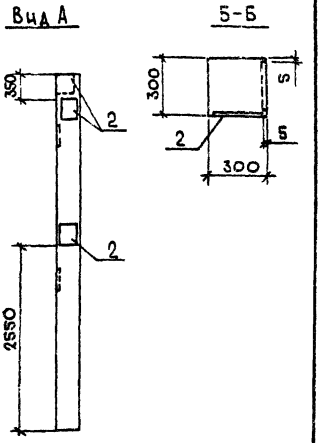


Ведомость расхода стали на дополнительные закладные изделия, кг

| Изделия закладные | | | | | | | | | | | |
|---|---|---|---|---|---|---|---|---|---|---|---|
| Марка элемента | Арматура класса | | | | | Прокат марки | | | | | Общий расход |
| | А III | | | | | 8Ст3 КП2 | | | | | |
| | ГОСТ 5781-82 | | | | | ГОСТ 103-76 | | | | | |
| | ф10 | | | | Итого | -8х30 | -8х4 | | | Итого | |
| К4 | 3,00 | | | | 3,00 | 27,50 | 2,00 | | | 29,50 | 32,50 |

Закладные изделия защитить от коррозии Мет.А250

| | | | |
|---|---|---|---|
| ГИП | Курочкин | [подпись] | 28.11 |
| Н.контр. | Козлов | [подпись] | 15.11.83 |
| Нач.отр. | Крылов | [подпись] | 15.11.83 |
| Гл.спец. | Пугачев | [подпись] | 15.11.83 |
| Гр. | Фаворова | [подпись] | 15.11.83 |
| Инж. | Фролова | [подпись] | 15.11.83 |

Т.п. 705-1-164.84 КЖИ-К4СБ

Колонна К4

| Стадия | Масса | Масштаб |
|---|---|---|
| Р | | 1:50 |
| Лист | Листов 1 | |

ЦИТЭПсельхоз Владим

Инв. № подл. | Подпись и дата | Взам. инв. №

Типовой проект 705-1-164 84 Альбом II

| Формат | Зона | Поз. | Обозначение | Наименование | Кол. | Примечание |
|---|---|---|---|---|---|---|
| | | | | Документация | | |
| | | | 1.823-1, вып 1 | Ж-5 колонны для про- | | |
| | | | | изводственных зданий | | |
| | | | | сельского хозяйства | | |
| А4 | | | КШИ-К5СБ | Сборочный чертеж | | |
| | | | | Сборочные единицы | | |
| | | 1 | 1.823-1, вып. 1 | Колонна СК3-48-2 | 1 | |
| | | | | Изделие закладное | | |
| | | 2 | 1.400-6/76, вып 1 | МО-1-3 | 2 | |
| | | 3 | 1.400-6/76, вып 1 | М1-13 | 3 | |

| | | | |
|---|---|---|---|
| ГИП | Курочкин | [подпись] | 25.11 |
| Н. контр. | Козлов | [подпись] | 15.11.83 |
| Нач. отд. | Крылов | [подпись] | 15.11.83 |
| Гл. спец. | Пугачев | [подпись] | 15.11.83 |
| Ст. гр. | Фаворова | [подпись] | 15.11.83 |
| Х. инж. | Фролова | [подпись] | 15.11.83 |

Т.п. 705-1-164 84 КШИ-К5

Колонна К5

| Стадия | Лист | Листов |
|---|---|---|
| Р | | 1 |

ЦИТЭП сельхоз Владимир

Инв. № подл. | Подпись и дата | Взам. инв. №

Типовой проект 705-1-164.84 Альбом II

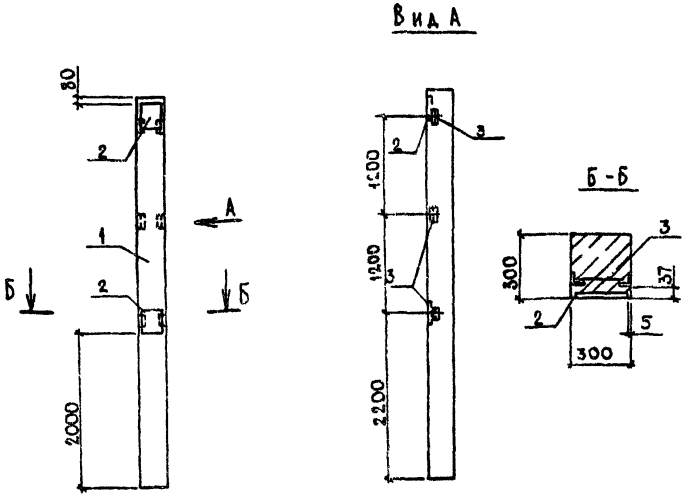


Ведомость расхода стали на дополнительные закладные изделия, кг

| Изделия закладные | | | | | | | | | | | |
|---|---|---|---|---|---|---|---|---|---|---|---|
| Марка элемента | Арматура класса | | | | Прокат марки | | | | | | Общий расход |
| | А III | | | | Вст 3 кп 2 | | | | | | |
| | ГОСТ 5781-82 | | | | ГОСТ 8509-72* | | | ГОСТ 103-76 | | | |
| | Ф10 | Ф12 | | Итого | L6,3×5 | | Итого | -8×30 | -8×4 | Итого | |
| К5 | 1,20 | 0,70 | | 1,90 | 4,50 | | 4,50 | 11,0 | 0,8 | 11,80 | 18,20 |

Закладные изделия защитить от коррозии Мет А250

| | | | |
|---|---|---|---|
| Гип | Курочкин | | |
| Н.контр | Козлов | | 15.11.83 |
| Нач.отд | Крылов | | 15.11.83 |
| Гл.спец | Пугачев | | 15.11.83 |
| Рук.гр. | Фаворова | | |
| Ст.инж. | Фролова | | 15.11.83 |

Т.п. 705-1-164 84 КЖИ-К5 СБ

Колонна К5

| Стадия | Масса | Масштаб |
|---|---|---|
| Р | | 1:50 |
| Лист | Листов 1 | |

ЦИТЭП сельхоз Владимир

Инв. № подл. | Подпись и дата | Взам. инв. №

Типовой проект 705-1-164.84 Альбом III

| Формат | Зона | Поз. | Обозначение | Наименование | Кол. | Примечание |
|---|---|---|---|---|---|---|
| | | | | Документация | | |
| | | | 1.823-1, вып.1 | ИИ-6. Колонны для производственных зданий сельского хозяйства | | |
| А4 | | | КИИ-К6 СБ | Сборочный чертеж | | |
| | | | | Сборочные единицы | | |
| | | 1 | 1.823-1, вып.1 | Колонна СК3-48-2 | 1 | |
| | | | | Изделие закладное | | |
| | | 2 | 1.400-6/76, вып.1 | МО-1-3 | 5 | |
| | | | | Материалы | | |
| | | 3 | | Уголок Б-63×63×5 ГОСТ 8509-72* / Вст3кп2 ГОСТ 535-79 | 1 | |

Инв. № подл. | Подпись и дата | Взам. инв. №

| | | | |
|---|---|---|---|
| ГИП | Курочкин | | |
| Н. контр. | Козлов | | |
| Нач. отд. | Крылов | | |
| Гл. спец. | Луганев | | |
| гр. | Фаворова | | |
| 144 | Фролова | | |

Т.п. 105-1-164.84 КИИ-К6

Колонна К6

| Стадия | Лист | Листов |
|---|---|---|
| Р | | 1 |

ЦИТЭП сельхоз Владимир

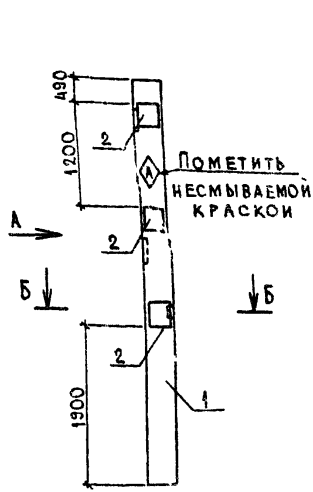


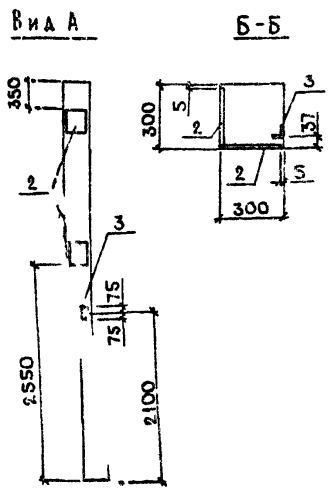


Ведомость расхода стали на дополнительные закладные изделия, кг

Изделия закладные

| Марка элемента | Арматура класса AIII ГОСТ 5781-82 | | | | | Прокат марки Вст3кп2 ГОСТ 8509-72* | | | | | Общий расход |
|---|---|---|---|---|---|---|---|---|---|---|---|
| | ф10 | | | | Итого | 63×5 | Итого | 8×30 | [illegible] | Итого | |
| К6 | 3,00 | | | | 3,00 | 0,75 | 0,75 | 27,50 | 2,01 | 29,50 | 33,25 |

1. Поз. 3 приварить к рабочей арматуре колонны.
2. Закладные изделия защитить от коррозии Мст. А250.

| | | | |
|---|---|---|---|
| ГИП | Курочкин | | 30.11.84 |
| Н. контр. | Козлов | | 15.11.84 |
| Нач. отд. | Крылов | | 15.11.84 |
| Гл. спец. | | | 15.11.84 |
| Разраб. | | | 15.11.84 |

Т.п. 705-1-164.84 КЖИ-К6 СБ

Колонна К6

| Стадия | Масса | Масштаб |
|---|---|---|
| Р | | 1:50 |

Лист | Листов 1

ЦИТЭП сельхоз Владимир

Инв. № подл. | Подпись и дата | Взам. инв. №

Типовой проект 705-1-164.84 Альбом II

| Формат | Зона | Поз. | Обозначение | Наименование | Кол. | Примечание |
|---|---|---|---|---|---|---|
| | | | | Документация | | |
| | | | 1.823-1, вып.1 | Ж.-б. колонны для производственных зданий сельского хозяйства | | |
| А4 | | | КЖИ-К7 СБ | Сборочный чертеж | | |
| | | | | Сборочные единицы | | |
| | | 1 | 1.823-1, вып.1 | Колонна СК3-48-2 | 1 | |
| | | | | Изделие закладное | | |
| | | 2 | 1.400-6/76, вып.1 | М0-1-3 . | 3 | |
| | | 3 | 1.400-6/76, вып.1 | М1-13 | 1 | |

Инв.№ подл. | Подпись и дата | Взам.инв.№

| | | | |
|---|---|---|---|
| ГИП | Курочкин | | |
| Н.контр. | Козлов | | |
| Нач.отд. | Крылов | | |
| Гл.спец. | Пугачев | | |
| Рук.гр. | Фазорова | | |
| Ст.инж. | Фролова | | |

Т.п. 705-1-164.84 КЖИ-К7

Колонна К7

| Стадия | Лист | Листов |
|---|---|---|
| Р | | 1 |

ЦИТЭПсельхоз Владимир

Типовой проект 705-1-164.84 Альбом II

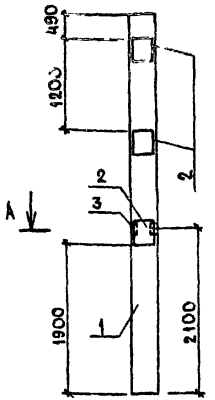


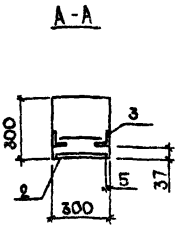


Ведомость расхода стали на дополнительные закладные изделия, кг.

| Марка элемента | Изделия закладные | | | | | | | | | | | | Общий расход |
|---|---|---|---|---|---|---|---|---|---|---|---|---|---|
| | Арматура класса AIII ГОСТ 5781-82 | | | | | | Прокат марки Вст3кп2 ГОСТ 103-76 | | | ГОСТ 8509-72* | | | |
| | ф10 | ф12 | | | | Итого | -8×30 | -8×4 | Итого | L63×5 | | Итого | |
| К7 | 1,80 | 0,3 | | | | 2,10 | 16,50 | 1,20 | 17,70 | 1,50 | | 1,50 | 21,30 |

Закладные изделия защитить от коррозии Мет. А250

| | | | |
|---|---|---|---|
| ГИП | Курочкин | | |
| Н. контр. | Козлов | | |
| Нач. отд. | Крылов | | |
| Гл. спец. | Пугачев | | |
| Рук. гр. | Фаворова | | |
| Ст. инж. | Фролова | | |

Т.п. 705-1-164.84 КЖИ-К7 СБ

Колонна К7

| Стадия | Масса | Масштаб |
|---|---|---|
| Р | | 1:50 |
| Лист | Листов 1 | |

ЦИТЭП сельхоз Владимир

Инв. № подл. | Подпись и дата | Взам. инв. №

Альбом III

Типовой проект 705-1-164.84

| Формат | Зона | Поз. | Обозначение | Наименование | Кол. | Примечание |
|---|---|---|---|---|---|---|
| | | | | Документация | | |
| | | | 1.823-1, вып.1 | Ж.-б колонны для производственных зданий сельского хозяйства | | |
| А4 | | | КЖИ-К8 СБ | Сборочный чертеж | | |
| | | | | Сборочные единицы | | |
| | | 1 | 1.823-1, вып.1 | Колонна СК3-48-2 | 1 | |
| | | | | Изделие закладное | | |
| | | 2 | 1.400-6/76, вып.1 | М0-1-3 | 5 | |
| | | | | Материалы | | |
| | | 3 | | Уголок Б-63х63х5 ГОСТ 8509-72* Вст3кп2 ГОСТ 535-79 | 4 | |

Инв. № подл. | Подпись и дата | Взам. инв. №

| | | | |
|---|---|---|---|
| ГИП | Курочкин | | |
| Н.контр. | Козлов | | |
| Нач.отд. | Крылов | | |
| Гл.спец. | Пугачев | | |
| Рук.гр. | Фаворова | | |
| Гл.инж. | Фролова | | |

Т.п. 705-1-164.84 КЖИ-К8

Колонна К8

| Стадия | Лист | Листов |
|---|---|---|
| Р | | 1 |

ЦИТЭП сельхоз Владимир

19438-02

Типовой проект 705-1-164.84 Альбом II

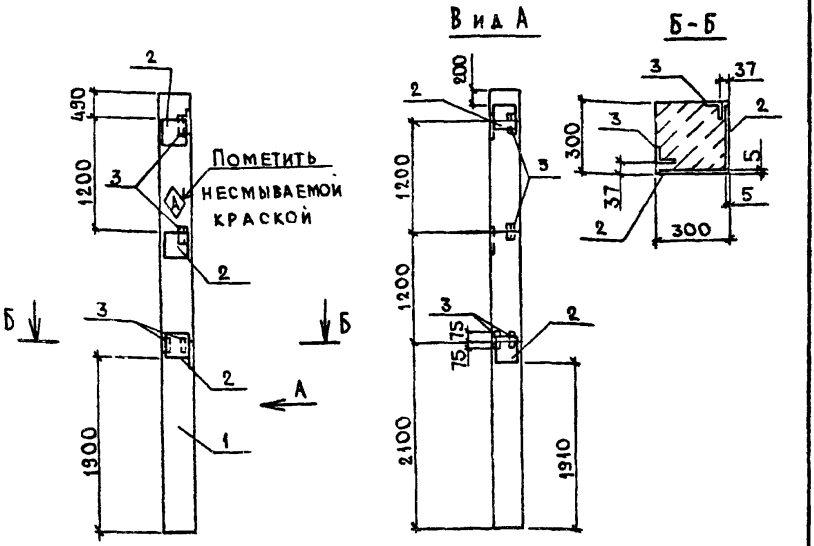


Ведомость расхода стали на дополнительные закладные изделия, кг.

Изделия закладные

| Марка элемента | Арматура класса AIII ГОСТ 5781-82 | | | | Прокат марки Вст3кп2 ГОСТ 8509-72* | | | ГОСТ 103-76 | | | Общий расход |
|---|---|---|---|---|---|---|---|---|---|---|---|
| | Ф10 | | | Итого | L6,3×5 | | Итого | -8×30 | -8×4 | Итого | |
| К8 | 3,00 | | | 3,00 | 3,0 | | 3,0 | 27,50 | 2,00 | 29,50 | 35,50 |

1. Поз. 3 приварить к рабочей арматуре колонны.
2. Закладные изделия защитить от коррозии мет. А250

| | | | |
|---|---|---|---|
| ГИП | Курочкин | | |
| Н.контр | Козлов | | |
| Нач.ОТА | Крылов | | |
| Гл.спец. | Пугачев | | |
| Рук.гр | Фаворова | | |
| Гл.инж. | Фролова | | |

Т.п. 705-1-164.84 КЖИ-К8СБ

Колонна К8

| Стадия | Масса | Масштаб |
|---|---|---|
| Р | | 1:50 |
| Лист | Листов 1 | |

ЦИТЭП сельхоз Владимир

Инв.№подл. | Подпись и дата | Взам.инв.№

Альбом II

Типовой проект 705-1-164.84

| Формат | Зона | Поз. | Обозначение | Наименование | Кол. | Примечание |
|---|---|---|---|---|---|---|
| | | | | Документация | | |
| А4 | | | КЖИ-ФС1СБ | Сборочный чертеж | | |
| | | | | Сборочные единицы | | |
| | | 1 | 1.063.1-1.01-3-08 | Ферма 1ФТ12-3АIVт | 1 | |
| | | | | Изделие закладное | | |
| | | 2 | 1.063.1-1.02-0170-01 | М4 | 10 | |
| | | 3 | 1.063.1-1.02-0180 | М6 | 1 | |
| | | 4 | -01 | М7 | 1 | |

Инв. № подл. | Подпись и дата | Взам. инв. №

| | | | |
|---|---|---|---|
| ГИП | Курочкин | | |
| Н. контр. | Козлов | | 15.11.83 |
| Нач. отд. | Крылов | | 15.11.83 |
| Гл. спец. | Пугачев | | 15.11.83 |
| Рук. гр. | Фаворова | | 15.11.83 |
| Ст. инж. | Фролова | | 15.11.83 |

Т.п. 705-1-164.84 КЖИ-ФС1

Ферма ФС1

| Стадия | Лист | Листов |
|---|---|---|
| Р | | |

ЦИТЭПсельхоз
Владимир

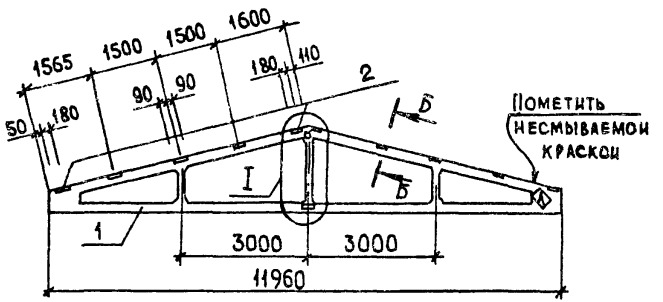


I

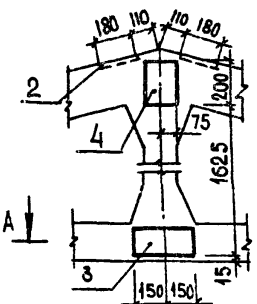


А-А

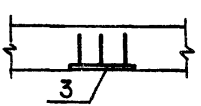


Б-Б

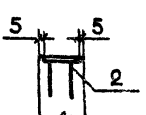


| | | | |
|---|---|---|---|
| | | Т.п. 705-1-164.84 | КЖИ-ФС1СБ |
| ГИП | Курочкин | | |
| Н.контр. | Козлов | 15.11.93 | Ферма ФС1 |
| Нач.отд. | Крылов | 15.11.93 | |
| Гл.спец. | Пугачев | 15.11.93 | |
| Рук.гр. | Фаворова | 15.11.93 | |
| Ст.инж. | Фролова | 15.11.93 | |

| Стадия | Масса | Масштаб |
|---|---|---|
| Р | | 1:100 |
| Лист 1 | Листов 2 | |
| Цитэпсельхоз Владимир | | |

Типовой проект 705-1-164.84 Альбом II

Ведомость расхода стали на дополнительные закладные изделия, кг

| Марка элемента | Изделия закладные | | | | | | | | | | Общий расход |
|---|---|---|---|---|---|---|---|---|---|---|---|
| | Арматура класса | | | | | Прокат марки | | | | | |
| | А III | | | | | Вст3кп2 | | Вст3пс6 | | | |
| | ГОСТ 5781-82 | | | | | ГОСТ 103-76 | | | | | |
| | ф12 | ф14 | | | Итого | -8×18 | | -8×15 | -10×15 | Итого | |
| ФС1 | 5,30 | 1,32 | | | 6,62 | 22,0 | | 2,80 | 2,40 | 27,20 | 33,82 |

Закладные изделия защитить от коррозии мет. А250

Инв. № подл. | Подпись и дата | Взам. инв. №

Т.п. 705-1-164.84 КЖИ-ФС1С6

Лист 2

19738-02

Типовой проект 705-1-164.84 Альбом II

| Формат | Зона | Поз. | Обозначение | Наименование | Кол. | Примечание |
|---|---|---|---|---|---|---|
| | | | | Документация | | |
| А4 | | | КЖИ-ФС2СБ | Сборочный чертеж | | |
| | | | | Сборочные единицы | | |
| | | 1 | 1.063.1-1.01-3-08 | Ферма 1ФТ12-3АIVТ | 1 | |
| | | | | Изделие закладное | | |
| | | 2 | 1.063.1-1.02-0170-01 | М4 | 10 | |
| | | 3 | 1.063.1-1.02-0180 | М6 | 1 | |
| | | 4 | -01 | М7 | 7 | |
| | | 5 | 1.400-6/76, вып.1 | М4-29 | | |

Инв. № подл. | Подпись и дата | Взам. инв. №

| | | | | |
|---|---|---|---|---|
| | | | Т.п. 705-1-164.84 | КЖИ-ФС2 |
| ГИП | Курочкин | | | |
| Н. контр. | Козлов | | Ферма ФС2 | Стадия: Р; Лист: ; Листов: 1 |
| Нач. отд. | Крылов | | | ЦИТЭПсельхоз Владимир |
| Гл. спец. | Лугачев | | | |
| Рук. гр. | Фаворова | | | |
| Ст. инж. | Фролова | | | |

Типовой проект 705-1-164.84 Альбом II

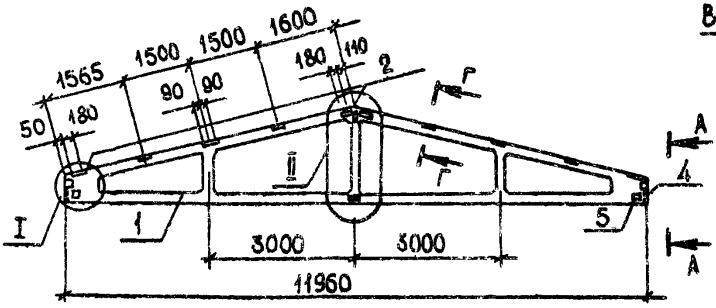


Вид А-А

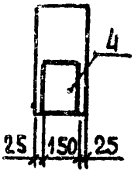


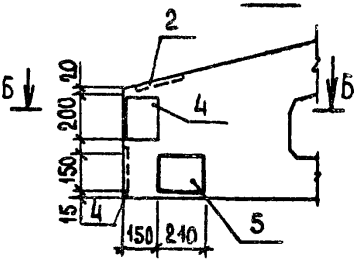


Б-Б

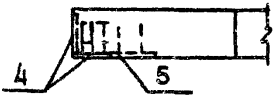


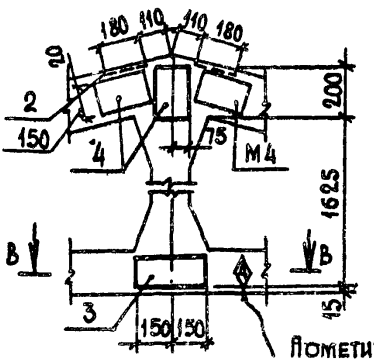


В-В




Пометить несмываемой краской

Г-Г

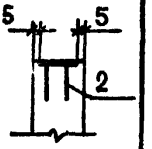


| | | | |
|---|---|---|---|
| ГИП | Курочкин | | 28.11.84 |
| Н. контр | Козлов | | 28.11.84 |
| Нач. отд | Крылов | | 28.11.84 |
| Гл. спец | Лугацев | | 28.11.84 |
| Рук. гр. | Фаборова | | 28.11.84 |
| Ст. инж | Фролова | | 28.11.84 |

Т.п. 705-1-164.84 КЖИ-ФС2.СБ

Ферма ФС2

| Стадия | Масса | Масштаб |
|---|---|---|
| Р | | 1:100 |
| Лист 1 | Листов 2 | |

ЦИТЭПсельхоз Владимир

Инв. № подл. | Подпись и дата | Взам. инв. №

19438-02

## Ведомость расхода стали на дополнительные закладные изделия, кг

Изделия закладные

| Марка элемента | Арматура класса AIII ГОСТ 5781-82 | | | | | Прокат марки Вст3 кп2 ГОСТ 103-76 | | | | | Общий расход |
|---|---|---|---|---|---|---|---|---|---|---|---|
| | Ф12 | Ф14 | | | Итого | -8х18 | | -8х15 | -10х15 | Итого | |
| Фс2 | 6,50 | 9,24 | | | 15,74 | 22,0 | | 6,40 | 16,80 | 45,20 | 60,94 |

Закладные изделия защитить от коррозии Мет. А250

Типовой проект 705-1-164.84 Альбом II

| Формат | Зона | Поз | Обозначение | Наименование | Кол. | Примечание |
|---|---|---|---|---|---|---|
| | | | | Документация | | |
| А4 | | | КЖИ-ФСЗ СБ | Сборочный чертеж | | |
| | | | | | | |
| | | | | Сборочные единицы | | |
| | | 1 | 1.063.1-1.01-3-08 | Ферма 1ФТ12-3АIVТ | 1. | |
| | | | | Изделие закладное | | |
| | | 2 | 1.063.1-1.02-0170-01 | М4 | 10 | |
| | | 3 | 1.063.1-1.02-0180 | М6 | 1 | |
| | | 4 | -01 | М7 | 3 | |
| | | | | | | |

| | | | |
|---|---|---|---|
| ГИП | Курочкин | [illegible] | [illegible] |
| Н. контр. | Козлов | [illegible] | 15.11.83 |
| Нач. отд. | Крылов | [illegible] | 15.11.83 |
| Гл. спец. | Пугачев | [illegible] | 15.11.83 |
| Рук. гр. | Фаворова | [illegible] | [illegible] |
| Ст. инж. | Фролова | [illegible] | 15.11.83 |

Т.п. 705-1-164.84 КЖИ-ФСЗ

Ферма ФСЗ

| Стадия | Лист | Листов |
|---|---|---|
| Р | | 1 |

ЦИТЭПСельхоз Владимир

Инв. № подл. | Подпись и дата | Взам. инв. №

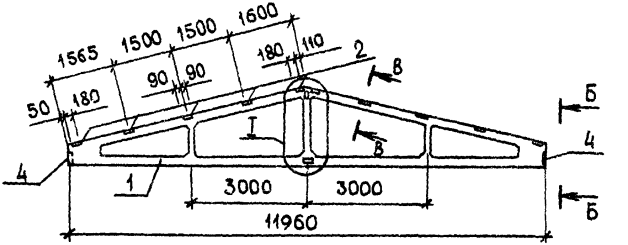


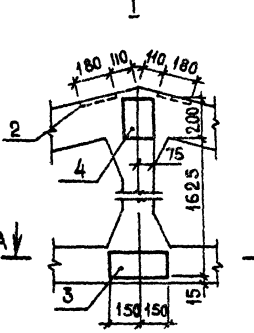


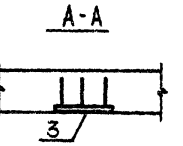


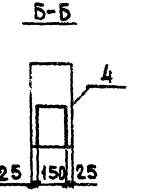


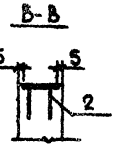


Инв. № подл. | Подпись и дата | Взам. инв. №

| | | | | | |
|---|---|---|---|---|---|
| | | | | Т.п. 705-1-164.84 | КЖИ-ФС3С8 |
| ГИП | Курочкин | | | Ферма ФС3 | Стадия: Р; Масса: ; Масштаб: 1:100 |
| Н. контр. | Козлов | | | | Лист 1 Листов 2 |
| Нач. отд. | Крылов | | | | ЦИТЭП сельхоз Владимир |
| Гл. спец. | Пугачев | | | | |
| Рук. гр. | Фаворова | | | | |
| Ст. инж. | Фролова | | | | |

## Ведомость расхода стали на дополнительные закладные изделия, кг

| Марка элемента | Изделия закладные | | | | | | | | | | Общий расход |
|---|---|---|---|---|---|---|---|---|---|---|---|
| | Арматура класса А-III ГОСТ 5781-82 | | | | | Прокат марки Вст3кп2 ГОСТ 103-76 | | Вст3пс6 ГОСТ 103-76 | | | |
| | ф12 | ф14 | | | Итого | -8×18 | | -8×15 | -10×15 | Итого | |
| ФС 3 | 5,30 | 3,96 | | | 9,26 | 22,00 | | 2,80 | 7,20 | 32,00 | |

Закладные изделия защитить от коррозии Мет. А250



Инв.№ подл. | Подпись и дата | Взам.инв.№

Типовой проект 705-1-164.84 Альбом II

| Формат | Зона | Поз. | Обозначение | Наименование | Кол. | Примечание |
|---|---|---|---|---|---|---|
| | | | | Документация | | |
| | | | КЖИ-ФС4 СБ | Сборочный чертеж | | |
| | | | | | | |
| | | | | Сборочные единицы | | |
| А4 | | 1 | 1.063.1-1.01-3-08 | Ферма 1ФТ12-3А IVТ | 1 | |
| | | | | Изделие закладное | | |
| | | 2 | 1.063.1-1.02-0170-01 | М4 | 10 | |
| | | 3 | 1.063.1-1.02-0180 | М6 | 1 | |
| | | 4 | -01 | М7 | 3 | |
| | | 5 | 1.400-6/76, вып.1 | М4-29 | 2 | |

Инв.№ подл. | Подпись и дата | Взам. инв.№

| | | | |
|---|---|---|---|
| ГИП | Курочкин | | 15.11.83 |
| Н. контр. | Козлов | | 15.11.83 |
| Нач. отд. | Кобылов | | 15.11.83 |
| Гл. спец. | Пугачев | | 15.11.83 |
| Рук. гр. | Ф. Боброва | | 15.11.83 |
| Ст. инж. | Фролова | | 15.11.83 |

Т.п. 705-1-164.84 КЖИ-ФС4

Ферма ФС4

| Стадия | Лист | Листов |
|---|---|---|
| Р | | 1 |

ЦИТЭПсельхоз Владимир

Типовой проект 705-1-164.84 Альбом II

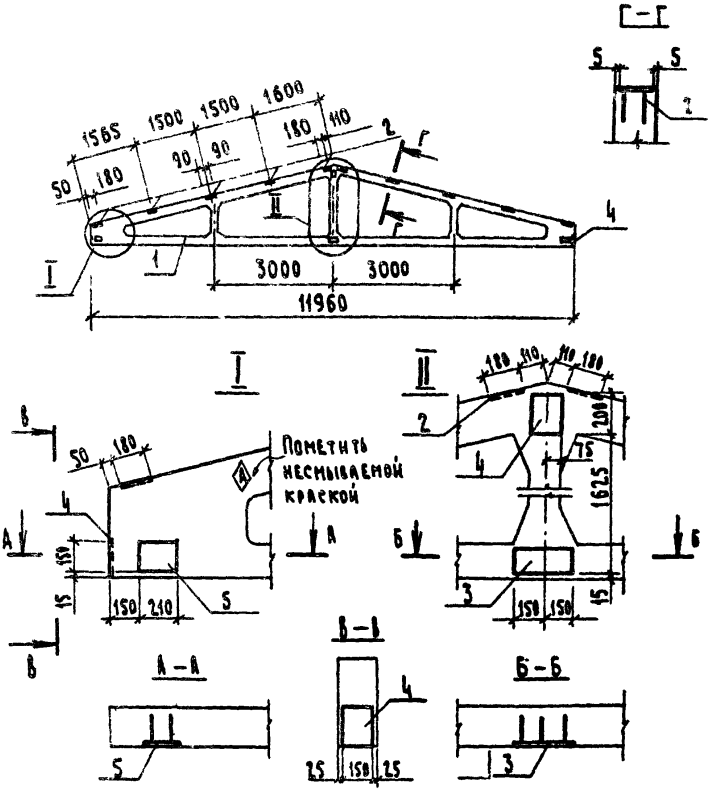


| | | | | | | | |
|---|---|---|---|---|---|---|---|
| | | | | Т.п. 705-1-164.84 | КЖИ-ФС4 СБ | | |
| | | | | Ферма ФС4 | Стадия | Масса | Масштаб |
| | | | | | Р | | 1:100 |
| Гип | Курочкин | | | | Лист 1 | Листов 2 | |
| Н. контр. | Козлов | | 15.11.83 | | ЦИТЭП Сельхоз Владимир | | |
| Нач. отд. | Крылов | | 15.11.83 | | | | |
| Гл. спец. | Пугачев | | 15.11.83 | | | | |
| Рук. гр. | Фазорова | | | | | | |
| Ст. инж. | Фролова | | 15.11.83 | | | | |

Инв. № подл. | Подпись и дата | Взам. инв. №

13438-02

## Ведомость расхода стали на дополнительные закладные изделия, кг

### Изделия закладные

| Марка элемента | Арматура класса А-III ГОСТ 5781-82 | | | | | Прокат марки Вст3кп2 ГОСТ 103-76 | | | | | Общий расход |
|---|---|---|---|---|---|---|---|---|---|---|---|
| | ф12 | ф14 | | | Итого | -8х18 | Итого | -8х15 | -10х15 | Итого | |
| ФС4 | 6,50 | 3,96 | | | 10,46 | 22,00 | 22,00 | 6,40 | 7,20 | 13,60 | 46,06 |

Закладные изделия защитить от коррозии Мет. А250

Типовой проект 705-1-164.84 Альбом II

| Формат | Зона | Поз. | Обозначение | Наименование | Кол. | Примечание |
|---|---|---|---|---|---|---|
| | | | | Документация | | |
| А4 | | | КЖИ-ФС5 СБ | Сборочный чертеж | | |
| | | | | | | |
| | | | | Сборочные единицы | | |
| | | 1 | 1.063.1-1.01-3-08 | Ферма 1ФТ12-3А IV Т | 1 | |
| | | | | Изделие закладное | | |
| | | 2 | 1.063.1-1.02-0170-01 | М4 | 10 | |
| | | 3 | 1.063.1-1.02-0180-01 | М7 | 2 | |
| | | | | | | |

Инв. № подл. | Подпись и дата | Взам. инв. №

| | | | |
|---|---|---|---|
| ГИП | Курочкин | [signature] | [illegible] |
| Н. контр. | Козлов | [signature] | 15.11.83 |
| Нач. отд. | Крылов | [signature] | 15.11.83 |
| Гл. спец. | Путичев | [signature] | 15.11.83 |
| Рук. гр. | Фаворова | [signature] | [illegible] |
| Ст. инж. | Фролова | [signature] | 15.11.83 |

Т.п. 705-1-164 84 КЖИ-ФС5

Ферма ФС5

| Стадия | Лист | Листов |
|---|---|---|
| Р | | 1 |

ЦИТЭП сельхоз Владимир

19438 02

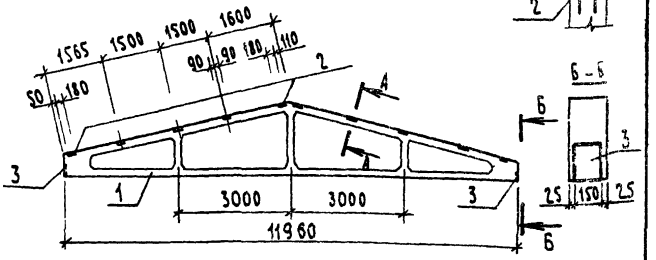


Ведомость расхода стали на дополнительные закладные изделия, кг

Изделия закладные

| Марка элемента | Арматура класса | | | | | Прокат марки | | | | | Общий расход |
|---|---|---|---|---|---|---|---|---|---|---|---|
| | A III | | | | | Вст3кп2 | | ВСт3пс6 | | | |
| | ГОСТ 5781-82 | | | | | ГОСТ 103-76 | | | | | |
| | ф12 | ф14 | | | Итого | -8÷18 | | | -10÷45 | Итого | |
| ФС5 | 4,40 | 2,64 | | | 7,04 | 22,0 | | | 4,80 | 26,80 | 33,84 |

Закладные изделия защитить от коррозии Мет. А 250

Инв. № подл. | Подпись и дата | Взам. инв. №

| | | | |
|---|---|---|---|
| ГИП | Курочкин | | |
| Н. контр. | Козлов | | |
| Нач. отд. | Крылов | | |
| Гл. спец. | Пугачев | | |
| Рук. гр. | Фокеева | | |
| Ст. инж. | Фролова | | |

Т.п. 705-1-164.84 КЖИ-ФС5 СБ

Ферма ФС5

| Стадия | Масса | Масштаб |
|---|---|---|
| Р | | 1:100 |
| Лист | Листов 1 | |

ЦИТЭП Сельхоз Владимир

Типовой проект 705-1-164.84 Альбом II

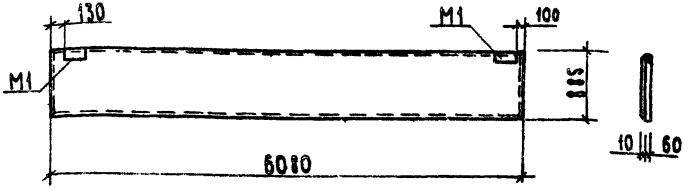


| Формат | Зона | Поз. | Обозначение | Наименование | Кол. | Примечание |
|---|---|---|---|---|---|---|
| | | | | Документация | | |
| | | | 1.432-15, вып.1 | Стеновые панели неотапливаемых производственных зданий с шагом колонн 6 м | | |
| | | | | Сборочные единицы | | |
| | | | 1.432-15, вып.1 | ПС 610.9-18 IV-Т-Н | 1 | |

Закладные изделия защитить от коррозии Мет. А 250

Инв. № подл. | Подпись и дата | Взам. инв. №

| | | | |
|---|---|---|---|
| ГИП | Курочкин | | |
| Н. контр. | Козлов | | |
| Нач. отд. | Крылов | | |
| Гл. спец. | Пугачев | | |
| Рук. гр. | Фазорова | | |
| Ст. инж. | Фролова | | |

Т.п. 705-1-164.84 КЖИ-ПС1

Панель ПС1

| Стадия | Масса | Масштаб |
|---|---|---|
| Р | | 1:50 |
| Лист | Листов 1 | |

ЦИТЭП сельхоз Владимир

Типовой проект 705-1-164.84 Альбом II

| Формат | Зона | Поз. | Обозначение | Наименование | Кол. | Примечание |
|---|---|---|---|---|---|---|
| | | | | Документация | | |
| А4 | | | КЖИ-62 СБ | Сборочный чертеж | | |
| | | | | | | |
| | | | | Сборочные единицы | | |
| | | 1 | 1.462-14.01-2000-20 | Прогон 2ПР-1АIV-а | 1 | |
| | | | | Изделие закладное | | |
| | | 2 | 1.462-14.01-0010 | М1 | 1 | |
| | | | | | | |

Инв.№ подл. | Подпись и дата | Взам. инв.№

| | | | |
|---|---|---|---|
| ГИП | Курочкин | | |
| Н.контр. | Козлов | | |
| Нач.отд. | Крылов | | |
| Гл.спец. | Пугачев | | |
| Рук.гр. | Фавогова | | |
| Ст.инж. | Фролова | | |

Т.п. 705-1-164.84 КЖИ-62

Прогон 62

| Стадия | Лист | Листов |
|---|---|---|
| Р | | 1 |

ЦИТЭП сельхоз Владимир

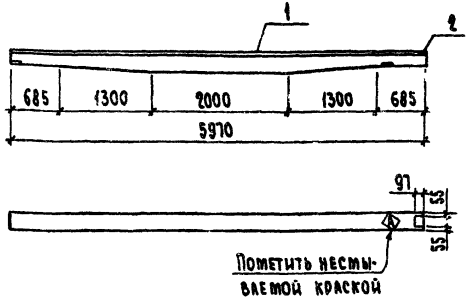


Ведомость расхода стали на дополнительные закладные изделия, кг

Изделия закладные

| Марка элемента | Арматура класса А-III ГОСТ 5781-82 | | | | Прокат марки Вст3кп2 ГОСТ 103-76 | | | | Общий расход |
|---|---|---|---|---|---|---|---|---|---|
| | ф8 | | | Итого | -6х97 | | | Итого | |
| Б2 | 0,24 | | | 0,24 | 0,50 | | | 0,50 | 0,74 |

Закладные изделия защитить от коррозии Мет. А250

| | | | |
|---|---|---|---|
| ГИП | Курочкин | | |
| Н.контр. | Козлов | | |
| Нач.отд. | Крылов | | |
| Гл.спец. | | | |
| Рук.гр. | | | |
| Ст.инж. | | | |

Т.п. 705-1-164.84 КЖИ-Б2СБ

Прогон Б2

| Стадия | Масса | Масштаб |
|---|---|---|
| Р | | 1:50 |
| Лист | Листов | |

ЦИТЭПсельхоз Владимир

Инв.№ подл. | Подпись и дата | Взам.инв.№

Типовой проект 705-1-164.84 Альбом II

| Формат | Зона | Поз. | Обозначение | Наименование | Кол. | Примечание |
|---|---|---|---|---|---|---|
| | | | | Документация | | |
| А4 | | | КЖИ-52СБ | Сборочный чертеж | | |
| | | | | | | |
| | | | | Сборочные единицы | | |
| | | 1 | 1.462-14.01-2000-05 | Прогон 2ПР-1АIV | 1 | |
| | | | | Изделие закладное | | |
| | | 2 | 1.462-14.01-0010 | М1 | 1 | |
| | | | | | | |

| | | | |
|---|---|---|---|
| ГИП | Курочкин | [illegible] | [illegible] |
| Н.контр | Козлов | [illegible] | 15.11.83 |
| Нач.отд | Крылов | [illegible] | 15.11.83 |
| Гл.спец | Пугачев | [illegible] | 15.11.83 |
| Ст.гр | Фаворова | [illegible] | [illegible] |
| Инж. | Фролова | [illegible] | 15.11.83 |

Т.п. 705-1-164.84 КЖИ-53

Прогон 53

| Стадия | Лист | Листов |
|---|---|---|
| Р | | 1 |

ЦИТЭПсельхоз Владимир

Инв.№ подл. | Подпись и дата | Взам.инв.№

Типовой проект 705-1-164.84 Альбом II

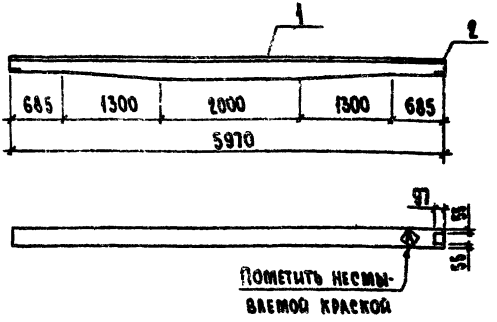


Ведомость расхода стали на дополнительные закладные изделия, кг

| Марка элемента | Изделия закладные | | | | | | | | Общий расход |
|---|---|---|---|---|---|---|---|---|---|
| | Арматура класса | | | | Прокат марки | | | | |
| | А III | | | | ВСт3кп2 | | | | |
| | ГОСТ 5781-82 | | | | ГОСТ 103-76 | | | | |
| | Ф8 | | | Итого | -6х27 | | | Итого | |
| Б3 | 0,24 | | | 0,24 | 0,50 | | | 0,50 | 0,74 |

Закладные изделия защитить от коррозии мет. А250

| | | | |
|---|---|---|---|
| Гип | Курочкин | | |
| Н.контр | Козлов | | 15.11.85 |
| Нач.отд | Крылов | | |
| Гл.спец | Пугачев | | |
| Рук.гр. | Фаворова | | |
| Ст.инж | Фролова | | 15.11.83 |

Т.п. 705-1-164.84 КЖИ-63С6

Прогон Б3

| Стадия | Масса | Масштаб |
|---|---|---|
| Р | | 1:50 |

Лист | Листов 1

ЦИТЭП сельхоз Владимир

Инв. № подл. | Подпись и дата | Взам. инв. №

13438-02

| Формат | Зона | Поз. | Обозначение | Наименование | Кол. | Примечание |
|---|---|---|---|---|---|---|
| | | | | **Документация** | | |
| | | | 1.439-2 | Пояснительная записка | | |
| А4 | | | КЖИ-СФ1СБ | Сборочный чертеж | | |
| | | | | **Детали** | | |
| | | 1 | КЖИ-СФ1-01 | Платик Ст3 ГОСТ 380-71* | | |
| | | | | 20×250×520 | 1 | 17.90кг |
| | | 2 | 02 | Платик Ст3 ГОСТ 380-71* | | |
| | | | | 8×100×520 | 2 | 3.30 |
| | | 3 | 03 | Платик Ст3 ГОСТ 380-71* | | |
| | | | | 8×170×230 | 1 | 2.50 |
| | | | | | | |
| | | | | **Материалы** | | |
| | | 4 | | Швеллер 24 ГОСТ 8240-72 / Ст3кп2 ГОСТ 535-79 | 2 | 88.13 |

Инв.№ подл. | Подпись и дата | Взам.инв.№

| | | | |
|---|---|---|---|
| ГИП | Курочкин | | |
| Н.контр. | Козлов | | |
| Нач.отд. | Крылов | | |
| Гл.спец. | Пугачев | | |
| Рук.гр. | Фаворов | | |
| Ст.инж. | Фролова | | |

Т.п. 705-1-164.84 КЖИ-СФ1

Стойка фахверка СФ1

| Стадия | Лист | Листов |
|---|---|---|
| Р | | 1 |

ЦИТЭП сельхоз Владимир

Типовой проект 705-1-164.84 Альбом II

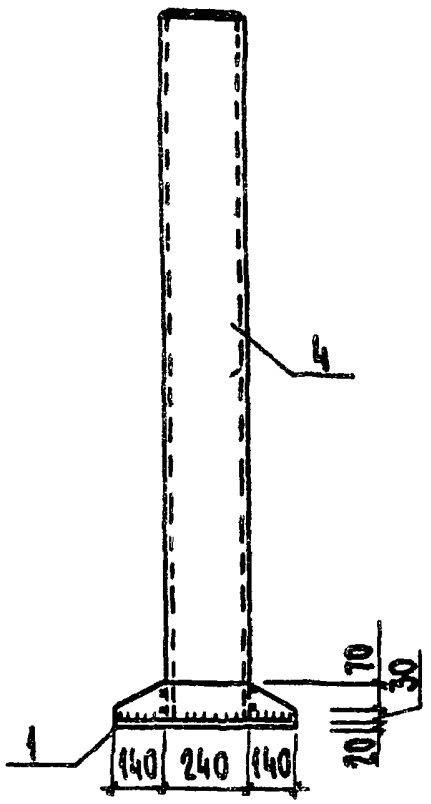


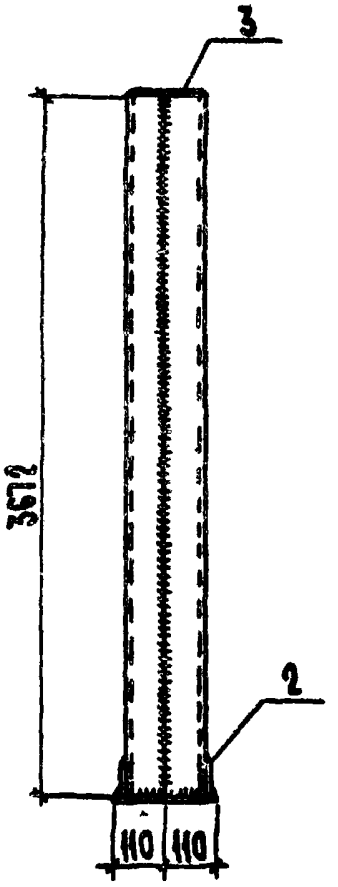


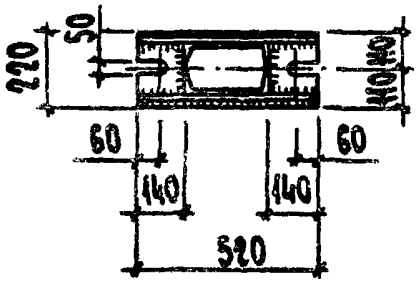


Инв.№ | Взам.инв.№ | Подпись и дата | Инв.№ подл.

| | | | |
|---|---|---|---|
| ГИП | Курочкин | | 15.11.83 |
| Н. контр. | Козлов | | 15.11.83 |
| Нач. отд. | Крылов | | 15.11.83 |
| Гл. спец. | Луганцев | | 15.11.83 |
| Рук. гр. | Фаворова | | 15.11.83 |
| Ст. инж. | Фролова | | 15.11.83 |

Т.п. 705-1-164.84 КЖИ-СФ1СБ

Стойка фахверка СФ1

| Стадия | Масса | Масштаб |
|---|---|---|
| Р | 20330 | 1:20 |
| Лист | Листов 1 | |

ЦИТЭП сельхозстроя Владимир

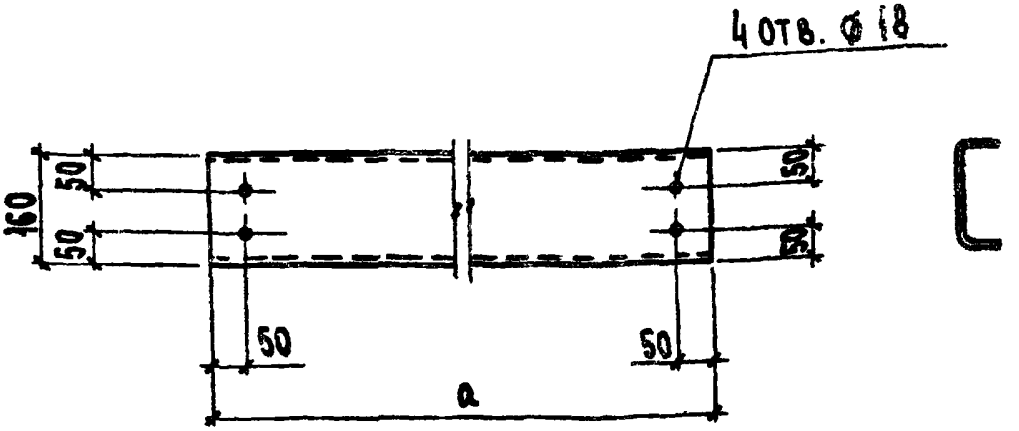


Размеры в мм

| Обозначение | Марка | a | Масса, кг |
|---|---|---|---|
| КЖИ-Р | Р1 | 5560 | 57.30 |
| -01 | Р2 | 5060 | 52.10 |

| | | | | | | |
|---|---|---|---|---|---|---|
| | | | | Т.п. 705-1-164.84 КЖИ-Р | | |
| ГИП | Курочкин | | 05.11 | Ригель ветровой (Р1, Р2) | Стадия | Масса | Масштаб |
| Н. контр. | Козлов | | 15.11.83 | | Р | См. табл. | 1:10 |
| Нач. отд. | Крылов | | 15.11.83 | | Лист | Листов 1 | |
| Гл. спец. | Пугачев | | 15.11.83 | | | | |
| Рук. гр. | Фаворова | | 15.11.83 | Швеллер ГНЕ 160×60×5 ГОСТ 8278-75* / Вст3кп2 ГОСТ 535-79 | ЦИТЭПсельхоз Владимир | |
| Ст. инж. | Почтарева | | 15.11.83 | | | |

Инв. № подл. | Подпись и дата | Взам. инв. №

Типовой проект 705-1-164.84 Альбом II

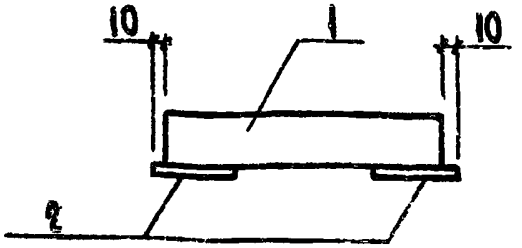


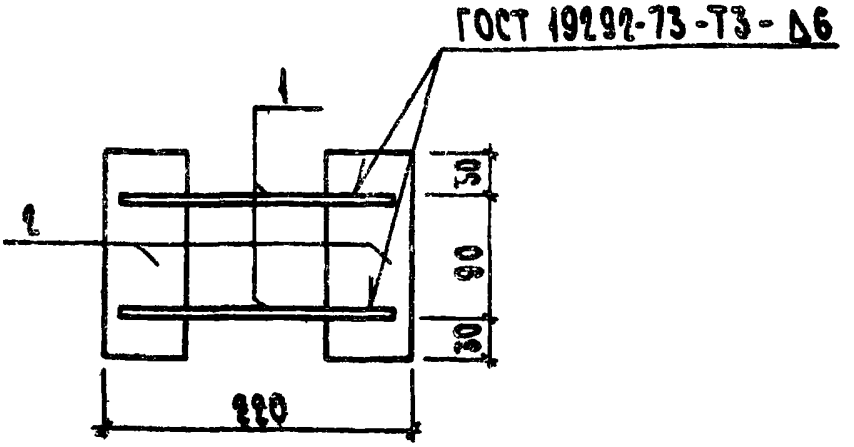


| Формат | Зона | Поз. | Обозначение | Наименование | Кол. | Примечание |
|---|---|---|---|---|---|---|
| | | | | Детали | | |
| | | | | Полоса 40×8 ГОСТ 103-76 / Ст3кп2 ГОСТ 380-71* | | |
| А4 | | 1 | КЖИ-МС.01 | L=200 | 2 | 0,51 кг |
| | | | | Полоса 60×8 ГОСТ 103-76 / Ст3кп2 ГОСТ 380-71* | | |
| А4 | | 2 | 02 | L=150 | 2 | 0,57 кг |

Инв.№ подл. | Подпись и дата | Взам.инв.№

gost.e-ecolog.ru

| | | | |
|---|---|---|---|
| ГИП | Куроцкин | | |
| Н. контр. | Козлов | | |
| Нач. отд. | Крылов | | |
| Гл. спец. | Луганев | | |
| Рук. гр. | Фаворова | | |
| Ст. инж. | Фролова | | |

Т.п. 705-1-164.84 КЖИ-МС1

Элемент соединительный МС1

| Стадия | Масса | Масштаб |
|---|---|---|
| Р | 2,16 кг | 1:5 |
| Лист | Листов 1 | |

ЦИТЭП сельхоз Владимир