ТИПОВОЙ ПРОЕКТ 902-2-258

КАНАЛИЗАЦИОННЫЕ СООРУЖЕНИЯ БИОЛОГИЧЕСКОЙ ОЧИСТКИ СТОЧНЫХ ВОД ПРОИЗВОДИТЕЛЬНОСТЬЮ 2,7 ТЫС. М. КУБ / СУТ.

СОСТАВ ПРОЕКТА

Альбом I	Указания по применению проекта	(из типового проекта 902-2-260)
Альбом II	Блок емкостей	Строительная часть. Опалубка и армирование днища. Монтажные схемы Выборки.
Альбом III	Блок емкостей	Строительная часть. Монолитные железобетонные конструкции (из типового проекта 902-2-260
Альбом IV	Блок емкостей	Строительная часть Монтажные узлы. (из типового проекта 902-2-260)
Альбом V	Блок емкостей	Строительная часть. Сварные железобетонные элементы и металлические конструкции (из типового проекта 902-2-260.
Альбом VI	Блок емкостей	Технологическая и электротехническая части.
Альбом VII	Блок емкостей	Нестандартизированное оборудование (из типового проекта 902-2-260)
Альбом VIII	Производственный корпус	Архитектурно-строительная часть (из типового проекта 902-2-260)
Альбом IX	Производственный корпус	Технологическая и санитарно-техническая части (из типового проекта 902-2-260)
Альбом X	Производственный корпус	Электротехническая часть (из типового проекта 902-2-260)
Альбом XI	Производственный корпус	Задание заводу-изготовителю на щит диспетчера (из типового проекта 902-2-260)
Альбом XII	Распределительное устройство	Электротехническая и строительная части (из типового проекта 902-2-
Альбом XIII	Камеры, лотки	Технологическая, строительная и электротехническая части (из типового проекта 902-2-260)
Альбом XIV	Заказные спецификации	
Альбом XV	Сметы. Часть 1. Книга 1. Книга 2 (из типового проекта 902-2-260)	
	Часть 2.	
	Часть 3. Книга 1. Книга 2 (из типового проекта 902-2-260)	

ПРИМЕНЕННЫЕ МАТЕРИАЛЫ

Типовой проект	902-2-57/71	Здание решеток с двумя механизированными решетками типа РММВ-1000 (распространяет ЦИТП)
Типовой проект	902-2-164	Лоток Вентури. Выпуск III. (распространяет ЦИТП)
Типовой проект	902-2-27	Горизонтальные песколовки с круговым движением сточных вод Тип I, II, III. (распространяет ЦИТП)
Типовой проект	901-3-16/70	Хлораторная на 5 кг. хлора в час. (распространяет Свердловский филиал ЦИТП)
Типовой проект	903-1-21/71	Котельная с двумя котлами Универсал-6м тип 3 (распространяет ЦИТП)

Альбом VI

13980-02
ЦЕНА 0-60

Разработан государственным проектным институтом „Гипрокоммунводоканал" МЖКХ РСФСР.

Утвержден МЖКХ РСФСР
Приказ № 10ТД от 20.06.75г.
Введен в действие институтом „Гипрокоммунводоканал" с 29.12.75г.
Приказ № 74 от 17.11.75г.

gost.e-ecolog.ru

ЦЕНТРАЛЬНЫЙ ИНСТИТУТ ТИПОВОГО ПРОЕКТИРОВАНИЯ
ГОССТРОЯ СССР

Москва, А-445, Смольная ул., 22

Сдано в печать 1976 года
Заказ № 4406 Тираж 750 экз.

Наименование	Марка и лист	NN стр.
Блок емкостей. Содержание альбома.	С-1	2
Блок емкостей. План секций.	ТХ-1	3
Блок емкостей Разрезы I-I; II-II.	ТХ-2	4
Блок емкостей. Разрезы III-III; IV-IV; V-V. Узлы опор дырчатых труб.	ТХ-3	5
Блок емкостей. План раскладки воздуховодов	ТХ-4	6
Блок емкостей. Спецификация трубопроводов, арматуры, фасонных частей и оборудования.	ТХ-5	7
Блок емкостей. Электротехническая часть, Схема питания электровентилей. Примерный план площадки с разводкой кабелей и кабелей связи	ЭЛ-1	8
Блок емкостей. Электротехническая часть Схема питания электровентилей. Примерный план площадки с разводкой кабелей и кабелей связи	ЭЛ-2	9

„Типовой проект разработан в соответствии с действующими нормами и правилами и предусматривает мероприятия, обеспечивающие взрывобезопасность и пожаробезопасность при эксплуатации сооружения.

Главный инженер проекта [signature] Гецин

1974

КАНАЛИЗАЦИОННЫЕ СООРУЖЕНИЯ БИОЛОГИЧЕСКОЙ ОЧИСТКИ СТОЧНЫХ ВОД, ПРОИЗВОДИТЕЛЬНОСТЬЮ 2,7 ТЫС. М. КУБ/СУТ.

Блок ёмкостей. Содержание альбома

Типовой проект 902-2-258 | Альбом VI | Лист С-1

План

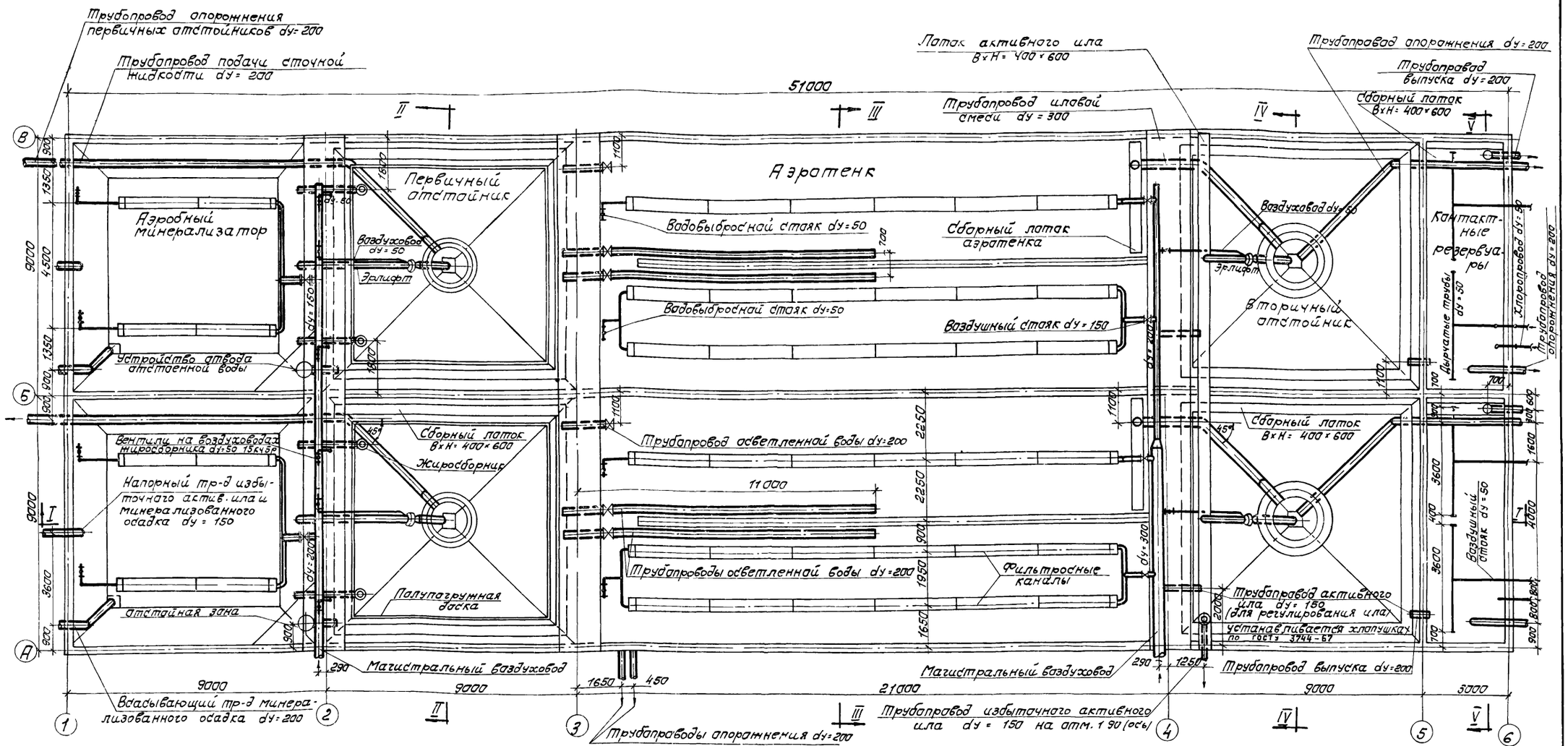

Примечания:

1. На листе представлена компоновка блока емкостей для станции производительностью 2,7 тыс. м3/сутки.
2. Технологическая обвязка блока емкостей для станции производительностью 4,2 и 7,0 тыс. м3/сутки аналогична.
3. Раскладка воздуховодов и опор для станций производительностью 4,2 и 7,0 тыс. м3/сутки дана соответственно на листах ТХ-4, ТХ-5.

1974	Канализационные сооружения биологической очистки сточных вод производительностью 2,7 тыс. м. куб/сут	Блок емкостей. План секции.	Типовой проект 902-2-258	Альбом VI	Лист ТХ-1

Разрез I-I

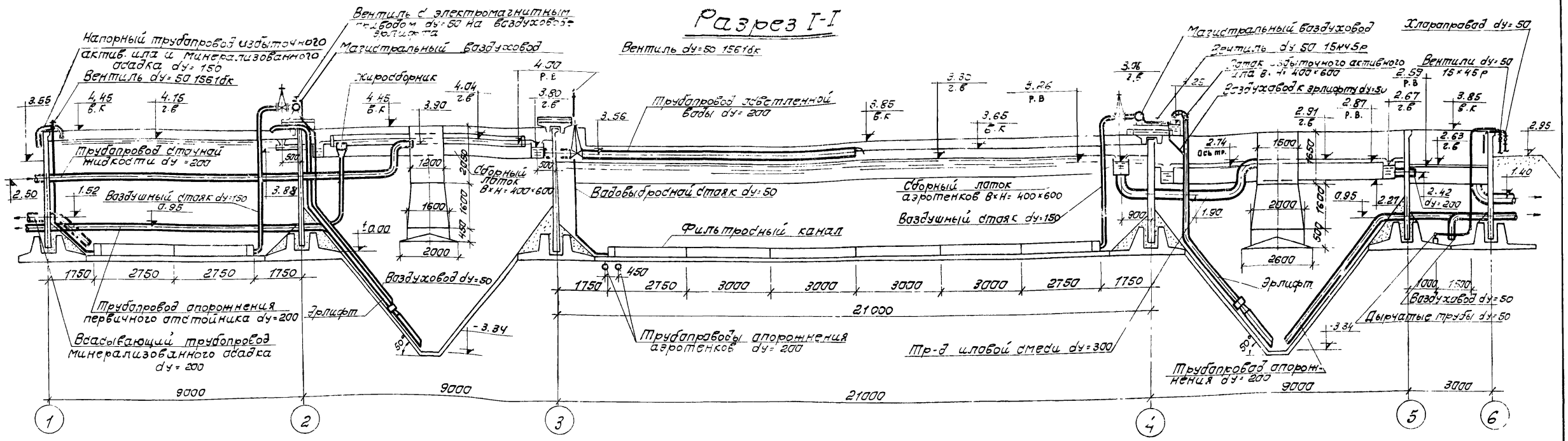

Разрез II-II

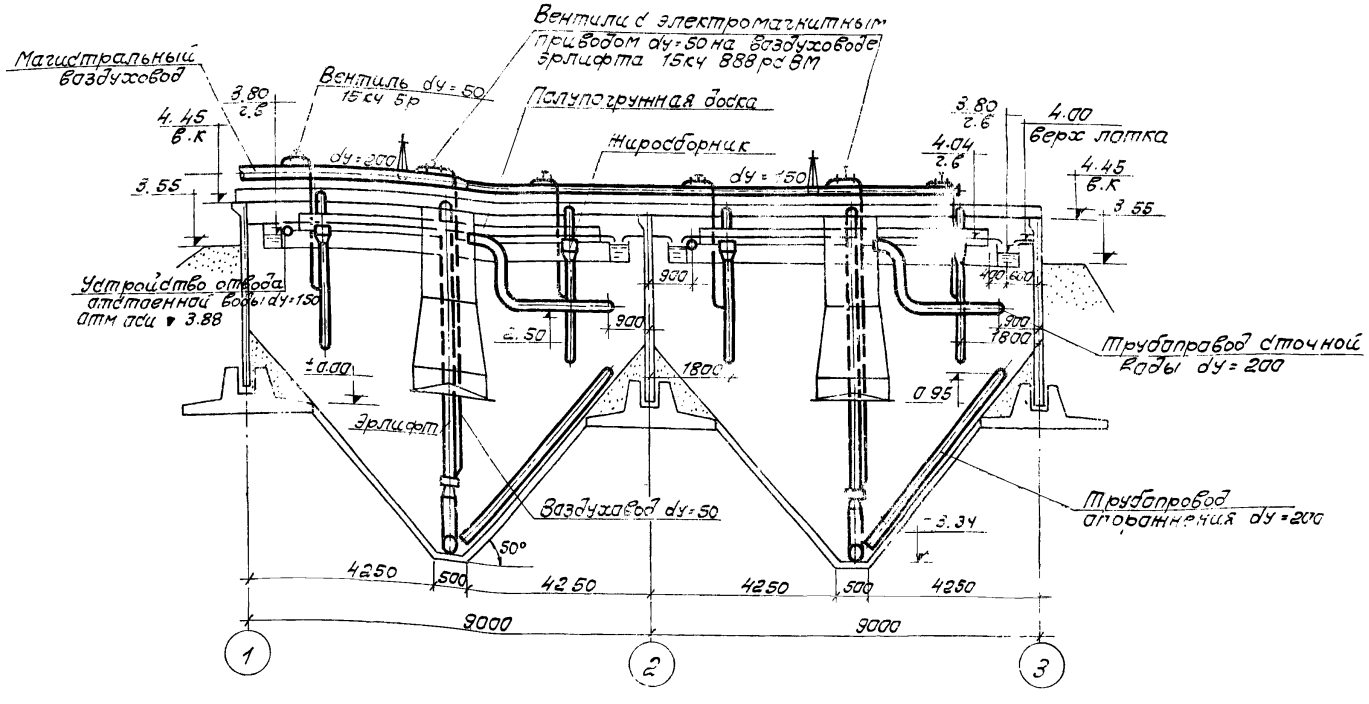

Примечание:

Данный лист смотри совместно с листом ТХ-1.

1974	Канализационные сооружения биологической очистки сточных вод производительностью 2,7 тыс.м.куб/сут	Блок емкостей. Разрезы I-I; II-II.	Типовой проект 902-2-258	Альбом VI	Лист ТХ-2

13980-02 4

Разрез III-III

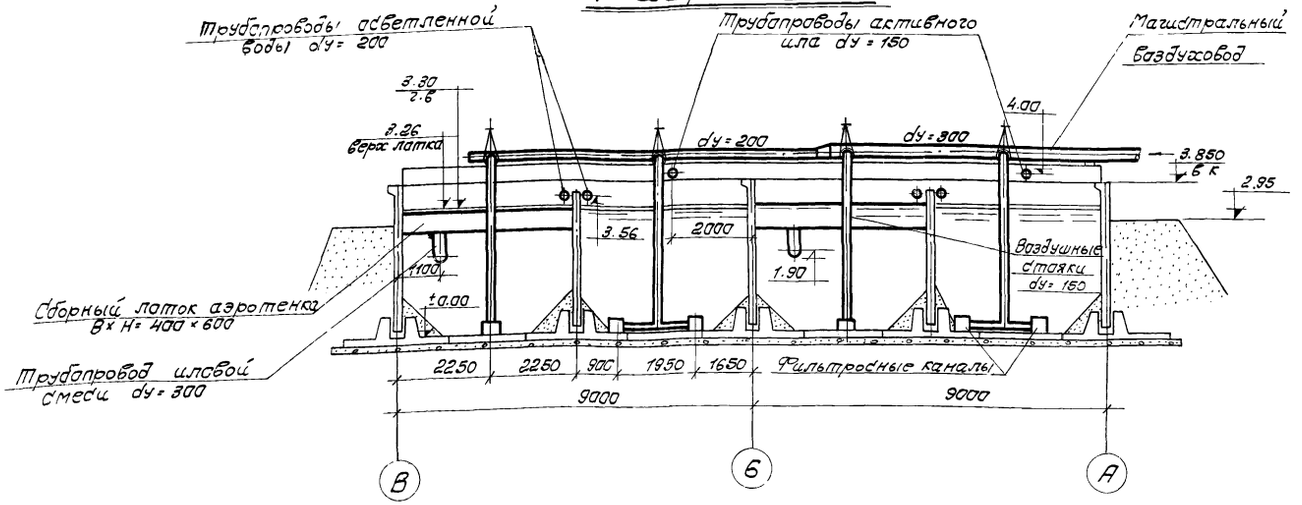

Разрез V-V

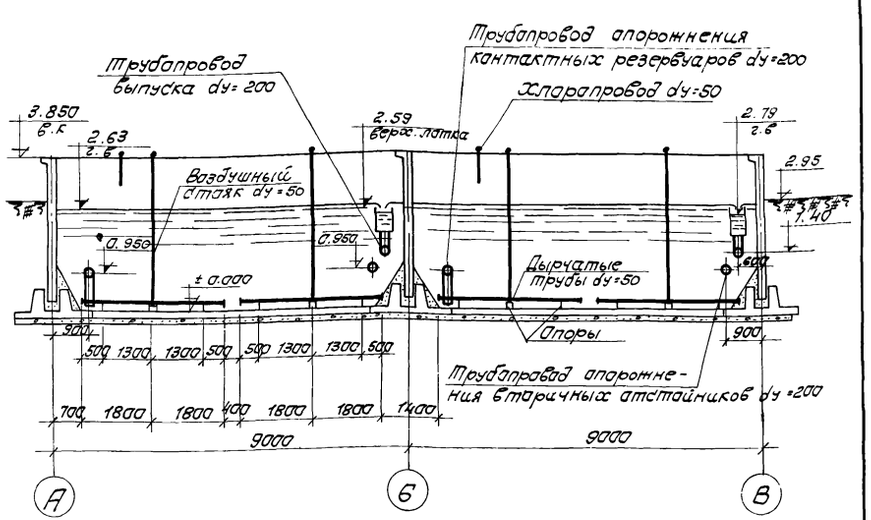

Разрез IV-IV

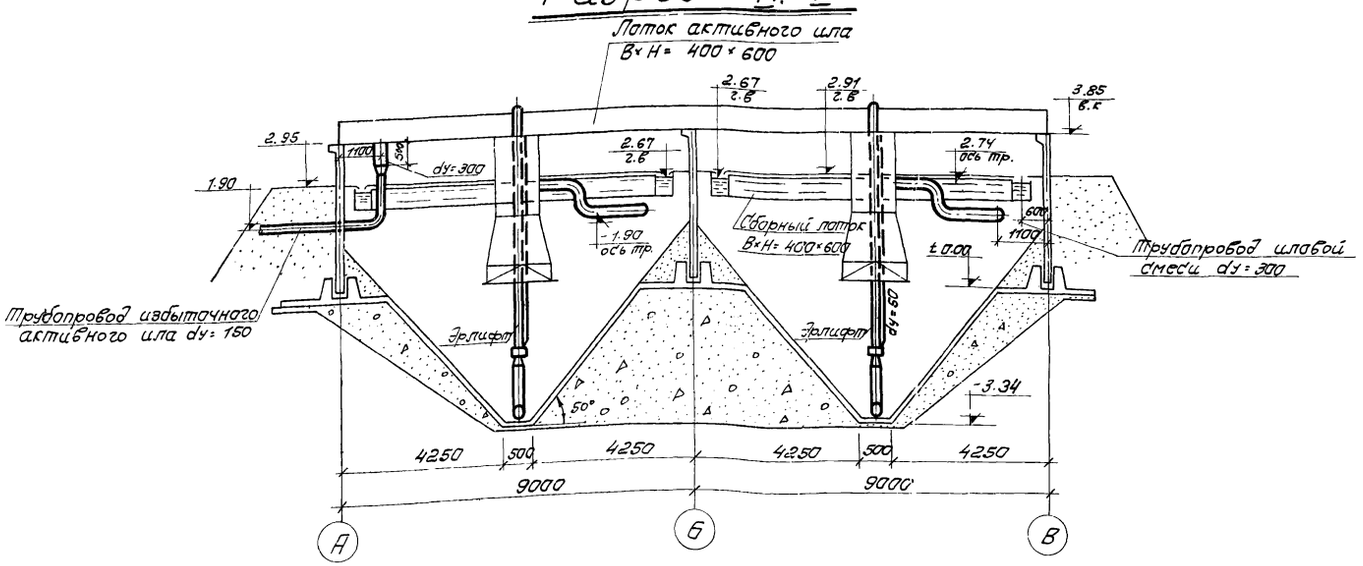

Узлы опор дырчатых труб

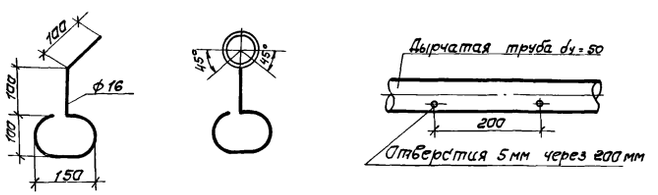

Примечания:

1. Данный лист смотри совместно с листом ТХ-1
2. Отверстия дырчатых труб располагаются в шахматном порядке с шагом 200 мм на каждой стороне, из расчета 9 отверстий на один п.м.

1974	КАНАЛИЗАЦИОННЫЕ СООРУЖЕНИЯ БИОЛОГИЧЕСКОЙ ОЧИСТКИ СТОЧНЫХ ВОД ПРОИЗВОДИТЕЛЬНОСТЬЮ 27 ТЫС. М. КУБ/СУТ	Блок емкостей. Разрезы III-III; IV-IV; V-V. Узлы опор дырчатых труб.	Типовой проект 902-2-258	Альбом VI	Лист ТХ-3

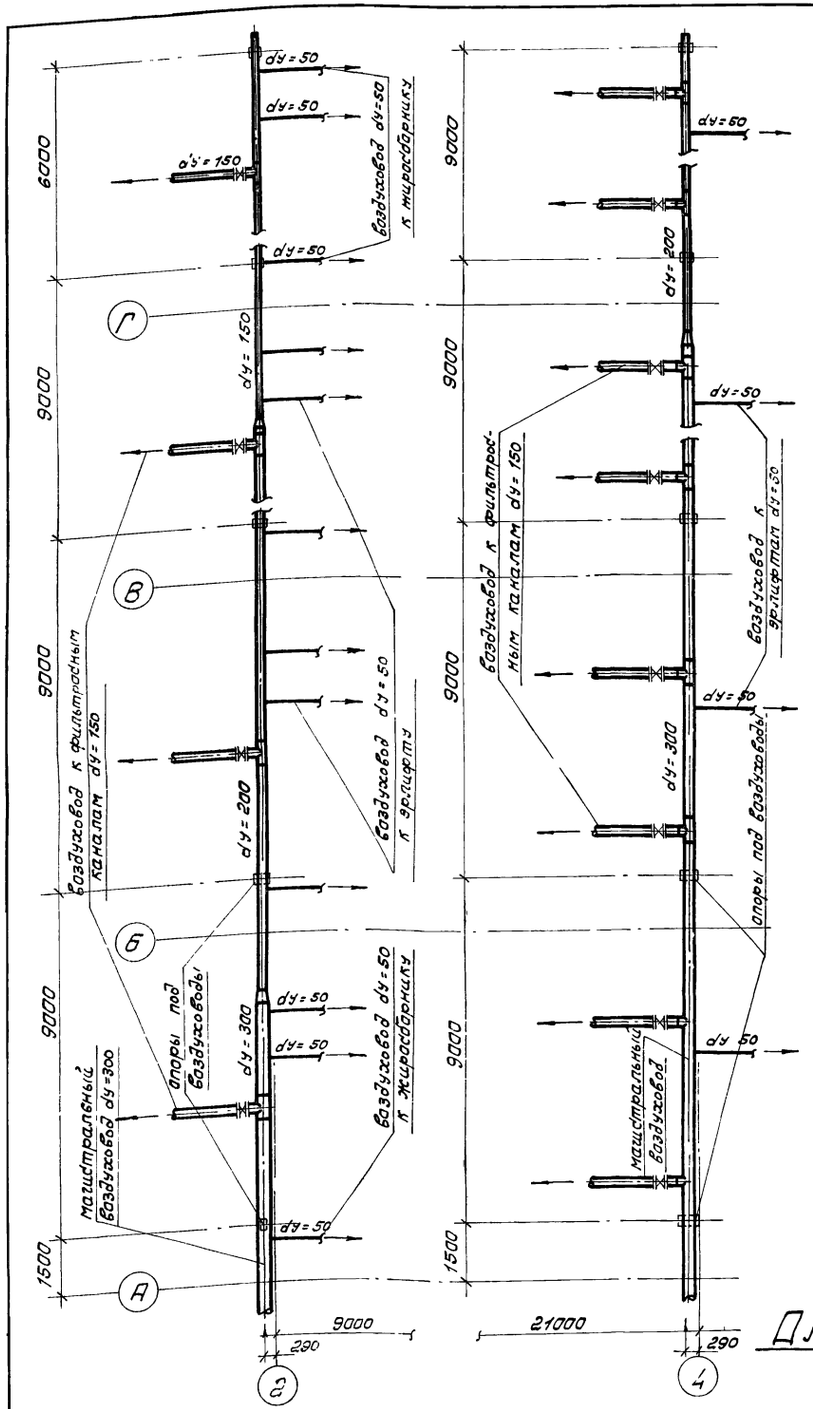

Для производительности q = 7,0 м3/сут

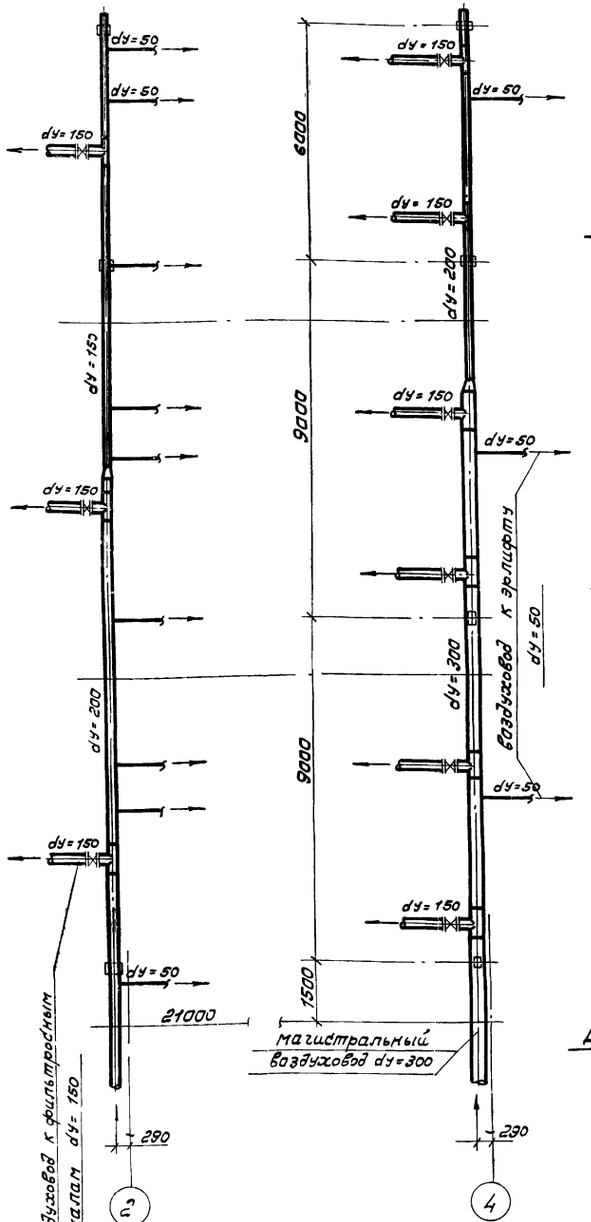

Для производительности q = 4,2 м3/сут

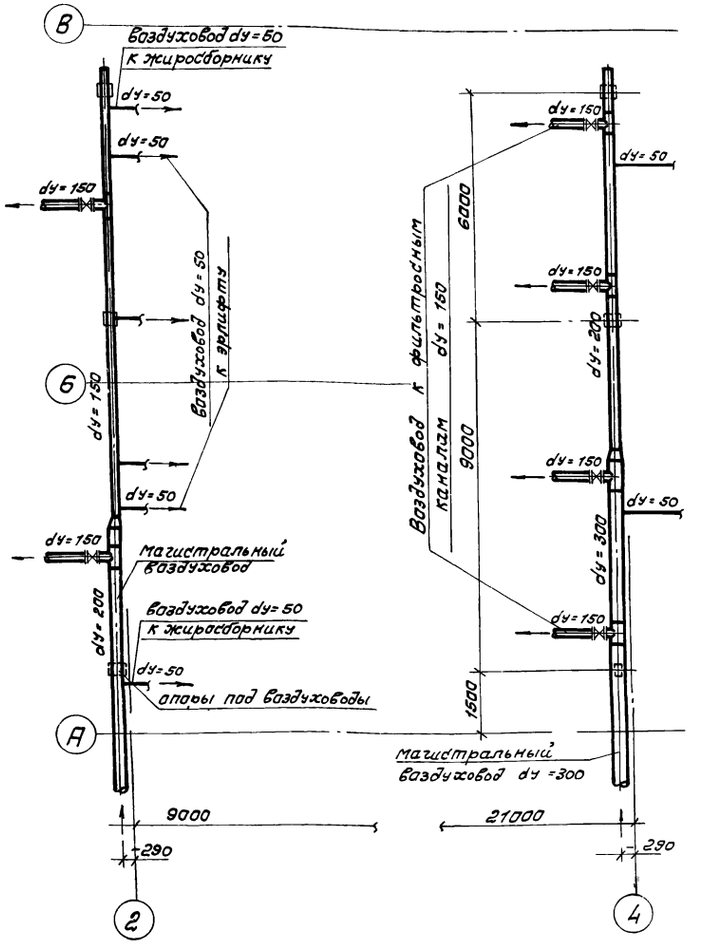

Для производительности q = 2,7 м3/сут

Примечание:

Данный лист см. совместно с листом ТХ-1 и ТХ-2.

1975	Канализационные сооружения биологической очистки сточных вод производительностью 2,7 тыс. м. куб/сут.	Блок емкостей. План раскладки воздуховодов.	Типовой проект 902-2-258	Альбом VI	Лист ТХ-4

№№ п/п	Наименование	Материал	Ед. изм.	Количество Q=2,7 тыс.м³/сут	Q=4,2 тыс.м³/сут	Q=7,0 тыс.м³/сут	Вес ед. в кг	Общий вес в кг Q=2,7 тыс.м³/сут	Q=4,2 тыс.м³/сут	Q=7,0 тыс.м³/сут	ГОСТ и технич. чертежей и завод-изготовит.
1	2	3	4	5	6	7	8	9	10	11	12
	Технологическое оборудование										
1	Трубы d = 325 × 6	Ст	п.м	28.0	45.0	71.0	47.20	1321.6	2124.0	3251	
2	—"— d = 219 × 6	"	"	158.0	252	343	31.52	4980.16	79430	10811.3	
3	—"— d = 159 × 6	"	"	65.0	89.0	114	22.64	1471.6	201496	2581,16	ГОСТ
4	—"— d = 57 × 4	"	"	97.0	140.0	194	5.23	507.31	732.20	1014,62	8732-70
5	Колено штампованное d_y 300	"	шт	6	8	12	44.8	268,8	358,0	537,6	
6	—"— d_y = 200	"	"	6	8	12	15,7	94,2	125,6	188,4	ГОСТ
7	—"— d_y = 150	"	"	15	18	30	8,0	120,0	144	240.0	17375-72
8	—"— d_y = 50	"	"	12	18	24	0.62	7.44	11.16	14.88	
9	Отвод штампованный 45° d_y = 300	"	"	2	3	4	27.5	55.0	82.5	110.0	ГОСТ
10	—"— —"— 45° d_y = 200	"	"	6	8	12	9.8	58.8	78,4	117.6	17375-72
11	—"— —"— 45° d_y = 150	"	"	2	4	4	4.0	8.0	16.0	16.0	
12	Переход косой d_y 400 × 300	"	"	—	—	1	33.0	—	—	33.0	ГОСТ
13	—"— —"— d_y = 300 × 200	"	"	1	1	2	15.3	15.3	15.3	30.6	17378-72
14	—"— —"— d_y = 200 × 150	"	"	1	1	2	6.6	6.6	6.6	13.2	
15	Задвижка параллельная с выдвижным шпинделем 30ч6др d_y = 200	Сд.	"	6	9	12	125.0	750	1125	1500.0	ГОСТ
16	—"— —"— d_y = 150	"	"	6	9		77.0	462		924	8437-63
17	Вентиль запорный сильфонный фланцевый 15кч 5р d_y = 50	Ст	"	10	15	20	7.8	78	117.0	156	17566-72
18	Вентиль запорный мембранный фл. с эл. магнитным приводом 15кч 888рсвм	"	"	2	3	4	11.0	22.0	33.0	44.0	
19	Вентиль запорный муфтовый P_y = 16 кгс/см² 15Б16к d_y = 50	"	"	8	12	16	2.65	21.2	31.80	42.40	18722-73
20	Фланец плоский приварной P_y = 25 кгс/см² d_y = 200	"	"	10	15	20	4.88	48,8	73.20	97.60	ГОСТ
21	—"— —"— d_y = 150	"	"	12	18	24	3.49	41.88	62.82	83.76	12827-67
22	—"— —"— d_y = 50	"	"	12	18	24	0.95	21.45	17.17	22.75	
23	Дырчатые трубы d_y = 57 × 4	Ст	п.м	16.0	24.0	32.0	5.23	83.68	125,52	167.36	8732-70
24	Трубы полиэтиленовые низкой плотности P_y = 6 кгс/см² d_y = 50	Полиэтил.	"	5	7.5	10.0	0.76	3.8	5,7	7.6	МРТУ 6-05-918-67
25	Вентиль запорный фл. для агрессивных сред типа „Косва" d_y 50	бинк. пласт	шт	2	3	4	2.3	4.6	6,9	9.2	
26	Фланец стальной P_y = 6 кгс/см², d_y = 50	Ст.	"	4	6	8	1,04	4.16	6.24	8.32	ГОСТ 1233—67
27	Втулка под фланец P_y = 6 кгс/см² d_y = 50	Полиэтил.	"	4	6	8	0,052	0,208	0,312	0.416	
28	Гайка М 12	Ст	"	40	60	80	0,017	0,68	1,02	1,36	ГОСТ
29	Болт М 12	"	"	40	60	80	0,063	2,52	3,78	5,04	1255-67
30	Шайба $d_п$ = 50 $d_в$ = 23, δ = 10 мм	"	"	40	60	80	0,11	4,4	6,6	8,8	
31	Опора С - 159 - 95	"	"	2	4	4	1,5	3.0	6,0	6,0	
32	Опора С - 219 - 95	"	"	8	12	16	4,2	33,6	50,4	67.2	
33	Хлопушки чугунные	Чуг	"	2	3	4	1,5	3,0	4,5	6,0	ГОСТ 3744-67
34	Керамические пластины 300 × 300 × 400	Кер.	"	354	531	708	5,0	1770	2655	3540	Кусинский з-д Моск. обл.
35	Арматура для опор дырчатых труб d = 15 мм	"	п.м.	10	15	20	1,387	13,87	20,80	27.74	—
	Механическое оборудование										
36	Эрлифт для первичных отст-ов	Ст	шт	2	3	4					
37	Эрлифт для вторичных отстойников	"	"	2	3	4					
38	Центральная труба для первичных отстойников	"	"	2	3	4					
39	Центральная труба для вторичных отстойников	"	"	2	3	4					
40	Жиросборник	Сд.	"	4	6	8					
41	Перегородка отстойной зоны аэробного сбраживания	Ст	"	2	3	4					
42	Устройство отвода отстоенной воды	"	"	2	3	4					

Выкопировка из плана площадки очистных сооружений

М1:500

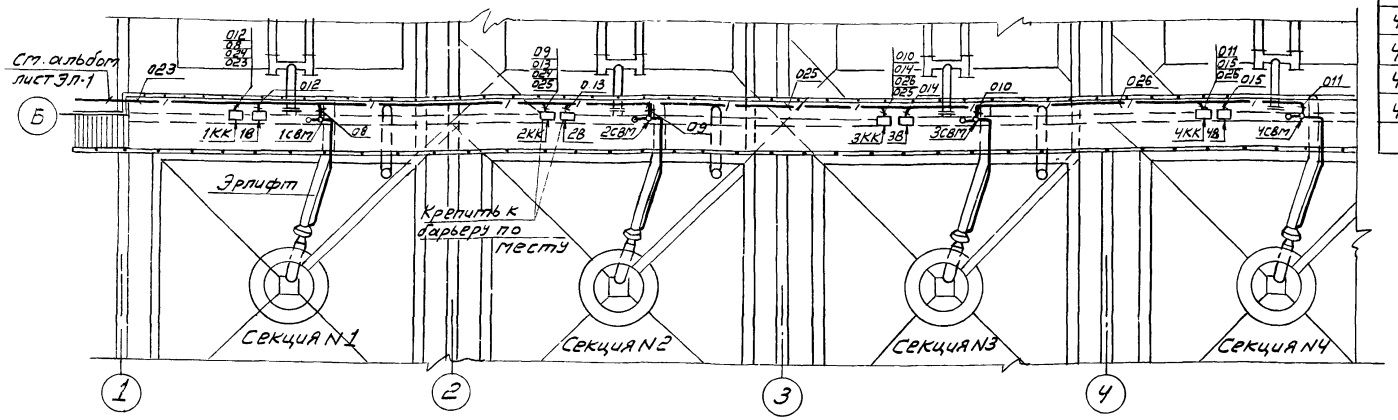

Экспликация

Кол.	Поз.	Наименование	Обозначение сортамент	Технические данные размеры	Общая масса	Примечание
		По месту				
4	3	Выключатель герметический	ВГПМ2-10	~220В, 10а		
4	4	Вентиль электромагнитный	888р-СВМ	~220В		
4	5	Стойка	П-18	Н=1800мм		
4	6	Клеммная коробка	КК-10			

Кабельный журнал

Маркировка кабеля	Трасса: Начало	Трасса: Конец	Проходы через трубы: Маркировка	Усл. прох. мм.	Длина м	Ящики протяжные	Кабель по проекту: Марка напряжение сечение	Кол. число жил и сечен	Длина +10% м	Кабель проложено: Марка напряжение сечение	Кол. число жил и сечение	Длина м.
08	клеммная коробка 1КК	Электромагнитный вентиль 1СВМ	08	15	5		АПРТО	2х2,5	5			
09	2КК	2СВМ	09	15	5		АПРТО	2х2,5	5			
010	3КК	3СВМ	010	15	5		АПРТО	2х2,5	5			
011	4КК	4СВМ	011	15	5		АПРТО	2х2,5	5			
012	1КК	Выключатель 1В	012	15	5		АПРТО	2х2,5	5			
013	2КК	2В	013	15	5		АПРТО	2х2,5	5			
014	3КК	3В	014	15	5		АПРТО	2х2,5	5			
015	4КК	4В	015	15	5		АПРТО	2х2,5	5			
024	1КК	клеммная коробка 2КК	024	32	10		АВВБ	2х4	15			
025	2КК	3КК	025	32	10		АВВБ	2х4	15			
026	3КК	4КК	026	32	10		АВВБ	2х4	15			

Указания по привязке проекта.

1. Настоящий чертеж дан для станций производительностью 2,7; 4,2 и 7,0 тыс. м³/сутки.
2. При привязке станции производительностью 4,2 тыс. м³/сутки вычеркнуть:
   а) на выкопировке из плана площадки секцию N4 с соответствующей аппаратурой и кабелями.
   б) из кабельного журнала кабели с маркировкой 011, 015, 026.
3. При привязке станции производительностью 2,7 тыс. м³/сутки вычеркнуть:
   а) на выкопировке из плана площадки секцию N3 и N4 с соответствующей аппаратурой и кабелями.
   б) из кабельного журнала кабели с маркировкой 010, 011, 014, 015, 025, 026.
4. При привязке станции производительностью 7,0 тыс. м³/сутки чертеж не корректируется.
5. В экспликации позицию количество привязать в соответствии с производительностью станции.

1974	Канализационные сооружения биологической очистки сточных вод производительностью 2,7 тыс. м. куб/сут.	Блок емкостей. Электротехническая часть. Схема питания электровентилей. Примерный план площадки с разводкой кабелей и кабелей связи.	Типовой проект 902-2-258	Альбом VI	Лист ЭЛ-1

Принципиальная схема управления электровентилями

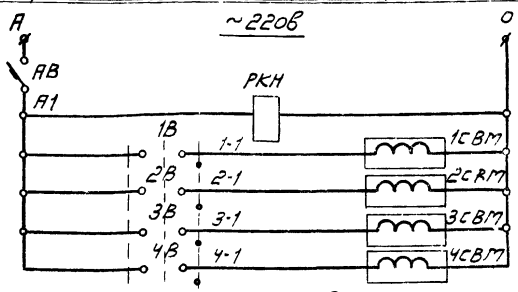

Питание цепей управления	
Контроль напряжения	
1	Вентиляторов
2	
3	
4	

Контакты, занятые в других схемах

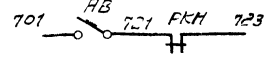

Нет напряжения	Аварийная сигнализация

Диаграмма замыканий контактов 1-4В (ВГПМ2-10)

Обозначение цепей	Положение контактов	Положение рукоятки О →	Положение рукоятки I ↑	Положение рукоятки О ←	Положение рукоятки I ↑
$С_2$-$Л_2$		—	×	—	×
$С_1$-$Л_1$		—	×	—	×

Экспликация

Кол.	Поз.	Наименование	Обозначение сортамент	Технические данные размеры	Общая масса	Примечание
I Щит диспетчера в производственном корпусе						
1	1	Автомат	АП50-2М	К-2.5А		
1	2	Реле промежуточное	ПЭ-21	~220в		
II По месту						
4	3	Выключатель герметический	ВГПМ2-10	~220в, 10А		
4	4	Вентиль электромагнитн	888р-СВМ	~220в		
4	5	Стойка	П-18	Н=1800мм		
4	6	Клеммная коробка	КК-10			

Схема внешних соединений электрооборудования

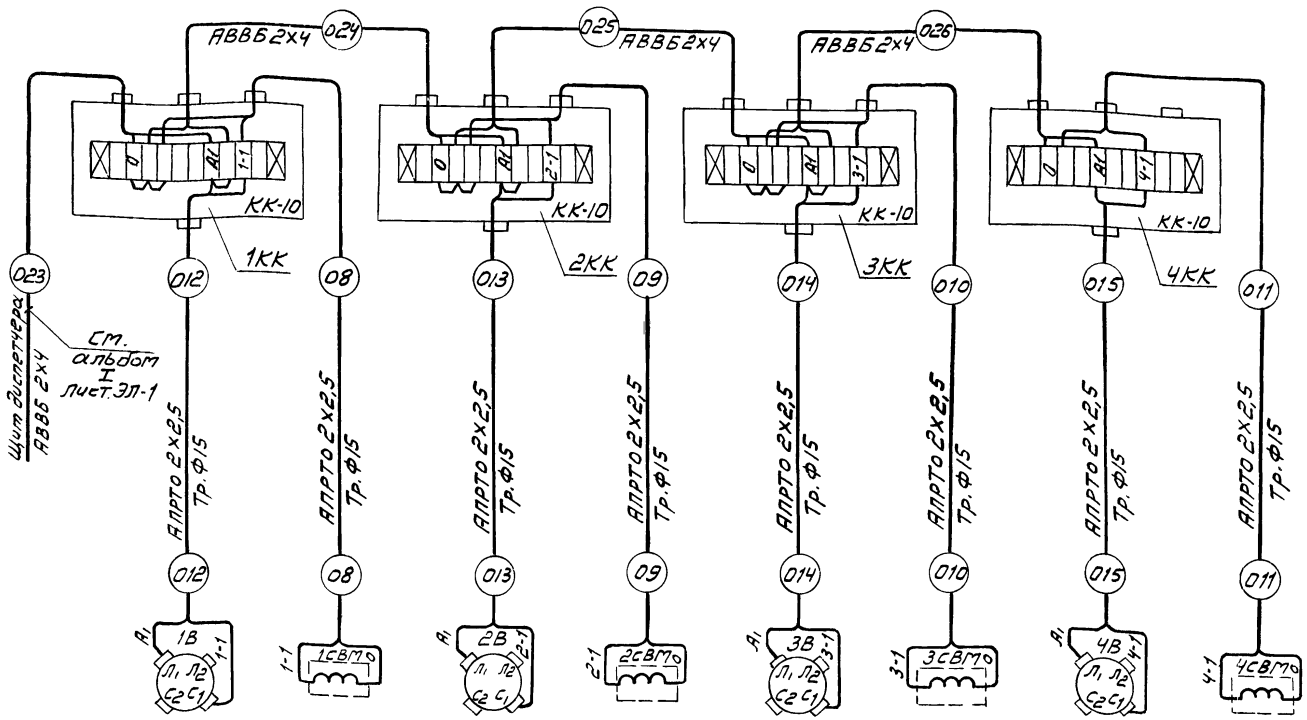

Указания по привязке проекта.

1. Настоящий чертеж дан для станций производительностью 2,7; 4,2 и 7,0 тыс. м³/сутки.
2. При привязке станции производительностью 4,2 тыс. м³/сутки вычеркнуть:
   а) из принципиальной схемы цепь и аппаратуру относящуюся к 4СВМ.
   б) из схемы соединений 4КК с соответствующей аппаратурой и кабелями.
3. При привязке станции производительностью 2,7 тыс. м³/сутки вычеркнуть:
   а) из принципиальной схемы цепи и аппаратуру относящуюся к 3СВМ и 4СВМ.
   б) из схемы соединений 3КК и 4КК с соответствующей аппаратурой и кабелями.
4. При привязке станции производительностью 7,0 тыс. м³/сутки чертеж не корректируется.
5. В экспликации позицию количество привязать в соответствии с производительностью.

gost.e-ecolog.ru

1974	Канализационные сооружения биологической очистки сточных вод производительностью 2,7 тыс. м. куб / сут.	Блок емкостей. Электротехническая часть. Схема питания электровентилей. Примерный план площадки с разводкой кабелей и кабелей связи.	Типовой проект 902-2-258	Альбом VI	Лист ЭЛ-2