Типовой проект

902-8-3.91

Блок очистки производственных стоков производительностью 8 м³/час для ремонтных предприятий

Альбом 2

КЖИ Чертежи индустриальных строительных конструкций и изделий

стр. 2-18

25155-03

Отпускная цена
на момент реализации
указана в счет-накладной

				Привязан	
Инв. №					

gost.e-ecolog.ru

Типовой проект
902-8-3.91

Блок очистки производственных стоков производительностью 8 м³/час для ремонтных предприятий

Альбом 2

КЖИ Чертежи индустриальных строительных конструкций и изделий

РАЗРАБОТАН:
проектным институтом
„Гипропромсельстрой"
Главный инженер института /Г. С.А. Шестернев/.
Главный инженер проекта /Б.П. Гоголев/.

УТВЕРЖДЕН
Главагропромначчпроектом Минсельхозпрода СССР
13 ноября 1991г №073-3/189
Введен в действие институтом
„Гипропромсельстрой"
Приказ от 18 ноября 1991г. №78

Привязан:

Инв. №

Альбом 2

Обозначение	Наименование	Стр
902-8-3.91 - АС.И. 1тт	Технические требования к изготовле-	
	нию металлических изделий	3
902-8-3.91 - АС.И.2	Балки 1БСП12-4АтV-А; 1БСП12-4АтV-Б;	4
902-8-3.91 - АС.И.3	Балки 1БСП12-4АтV-В; 1БСП12-4АтV-Г;	5
902-8-3.91 - АС.И.4	Колонны 1К36-2М2-а; 1К36-2М2-б;	6
902-8-3.91 - АС.И.5	Колонны 1К36-2М2-в; 1К36-2М2-д;	7
902-8-3.91 - АС.И.6	Колонны 1К36-2М2-д; 1К36-2М2-е,	8
902-8-3.91 - АС.И.7	Колонны 1К36-2М2-к; 1К36-2М2-л	9
902-8-3.91 - АС.И-8	Колонна 1КФ43-1-1	10
902-8-3.91 - АС. И.9 рс	Ведомость расхода стали на допол-	11
	нительные закладные изделия, кг	
902-8-3.91 - АС.И.10	Панели стеновые	
	ПС60.12.2,5-2л-50а; ПС63.12.2,5-2л-20.1а	
	ПС63.12.2,5-2л-20.2а; ПК60.7-л-а;	
	ПС60.9.2,5-3л-70а;	
	ПС60.12.2,5-2л-33.70а	12
902-8-3.91 - АС.И.11	Плиты канальные П1-5б-1;	
	П3-15б-1; П5д-8б-1; П14д-3б-1	13
902-8-3.91 - АС.И.12	Щит Щ5	13
902-8-3.91 - АС.И.13	Щиты Щ1, Щ2	14
902-8-3.91 - АС.И.14	Щиты Щ3, Щ4	14
902-8-3.91 - АС.И.15	Рама РМ1	15
902-8-3.91 - АС.И.16	Патрубок стальной ПТ	16
902-8-3.91 - АС.И17	Ограждение ОГ	16

Обозначение	Наименование	Стр.
902-8-3.91 - АС.И.18	Решетка МР	17
902-8-3.91 - АС.И.19	Изделие закладное МН1	17
902-8-3.91 - АС.И.20	Сетка арматурная С1	18

Инв.№ подл. | Подпись и дата | Взам. инв.№

Привязан

Инв.№

ГИП	Гоголев		08.91
Нач.отд.	Зильбертов		08.91
Гл.спец.	Орудиева		08.91
Нач.гр.	Чушкина		07.91
Инж. IIк	Лючева		07.91
Н.контр	Орудиева		08.91

902-8-3.91

Содержание альбома

Стадия	Лист	Листов
Р		1

ГИПРОПРОМСЕЛЬСТРОЙ г. Саратов

Копировал: Несмеянова, Гиз 25155-03 3 формат А3

Альбом 2

1. Изготовление и приемка арматурных и закладных изделий осуществляется в соответствии с требованиями нормативных и инструктивных документов:

а) главы СНиП 2.03.01-84* „ Бетонные и железобетонные конструкции"

б) ГОСТ 10922-75 „ Арматурные изделия и закладные детали сварные для железобетонных конструкций. Технические требования и методы испытания."

в). ГОСТ 14098-85 „Соединения сварные арматуры железобетонных изделий и конструкций. Контактная и ванная сварка. Основные типы и конструктивные элементы".

2. Арматурные изделия следует выполнять при помощи контактной точечной сварки.

3. Приварка арматурных стержней к пластинам предусмотрена втавр дуговой сваркой под слоем флюса на сварочных автоматах в соответствии с ГОСТ 14098-85.

4. Закладные изделия должны поставляться загрунтованными и окрашенными один раз.

5. Материал прокатной стали закладных и соединительных изделий принят С235, С245 и должен отвечать условиям свариваемости по ГОСТ 380-88.

6. Сварку производить электродами Э42 по ГОСТ 9467-75*, толщиной шва по наименьшей толщине свариваемых конструкций.

Инв.№ подл. | Подпись и дата | Взам. инв.№

Привязан

Инв.№

ГИП	Гоголев		08.91
Нач. отд.	Зильбертов		08.91
Гл. спец.	Орудиева		08.91
Нач. гр.	Чушкина		07.91
Инж. II к.	Лючева		07.91
Н. контр.	Орудиева		08.91

902-8-3.91 -АС.И.1 ТТ

Технические требования к изготовлению металлических изделий

Стадия	Лист	Листов
Р		1

Гидропромсельстрой г. Саратов

25155-03 4 Копировал: Сырова. Сыр.

Формат А3

Альбом 2

1БСП12-4АтV-А

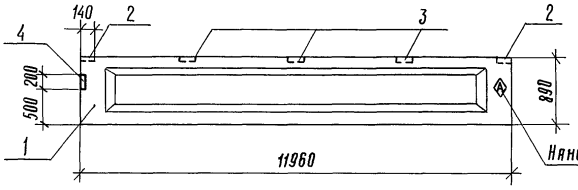

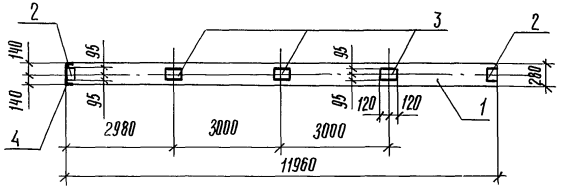

1БСП12-4АтV-Б

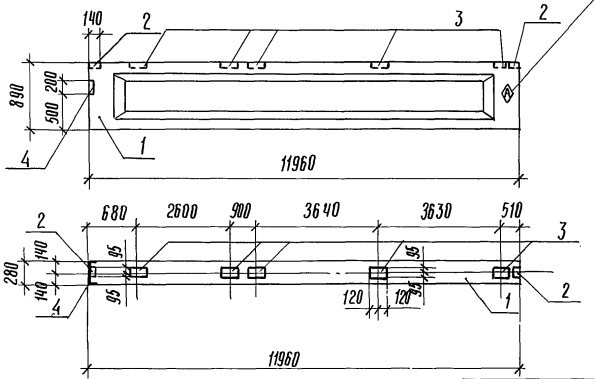

Марка	Поз.	Наименование	Кол.	Обозначение документа
1БСП12-4АтV-А	1	Балка 1БСП12-4АтV	1	1.462.1-1/88, вып. 1
	2	Изделие закладное М4-1	2	1.400-6/76, вып. 1
	3	М4-3	3	1.400-6/76, вып. 1
	4	М4-10-3	1	1.400-6/76, вып. 1
1БСП12-4АтV-Б	1	Балка 1БСП12-4АтV	1	1.462.1-1/88, вып. 1
	2	Изделие закладное М4-1	2	1.400-6/76, вып. 1
	3	М4-3	5	1.400-6/76, вып. 1
	4	М4-10-3	1	1.400-6/76, вып. 1

Технические требования см. 1.462.1-1/88, вып. 1

Ведомость расхода стали на дополнительные закладные изделия, кг

Марка элемента	Изделия закладные										Общий расход
	Арматура класса AIII				Прокат марки						
	ГОСТ 5781-82*				ГОСТ 8509-86			ГОСТ 19903-74*			
	ф8	ф10		Итого	L80х7		Итого	Б6		Итого	
1БСП12-4АтV-А	1,2	0,3		1,5	3,4		3,4	9,2		9,2	14,1
1БСП12-4АтV-Б	1,6	0,3		1,9	3,4		3,4	13,6		13,6	18,9

ГИП	Гоголев		08.91
Нач. отд.	Зильбертов		08.91
Гл. спец.	Оруджева		08.91
Нач. гр.	Чушкина		07.91
Инж. II к	Ключева		07.91
Н. контр.	Оруджева		08.91

902-8-3.91 -АС.И.2

Балки 1БСП12-4АтV-А; 1БСП12-4АтV-Б

Стадия	Масса	Масштаб
Р	–	–
Лист	Листов 1	

ГИПРОПРОМСЕЛЬСТРОЙ г. Саратов

Привязан

Инв. № подл.

25155-03 5

Копировал: Ильичева

Формат А3

Инв. № подл. | Подпись и дата | Взам. инв. №

Альбом 2

1БСП12-4АтУ-В

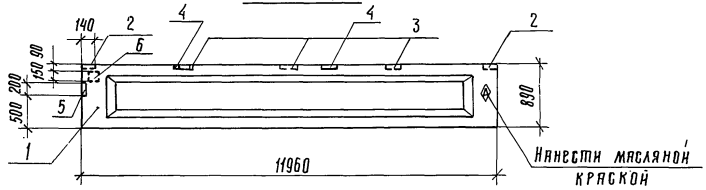

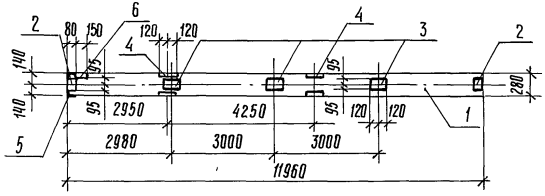

1БСП12-4АтУ-Г

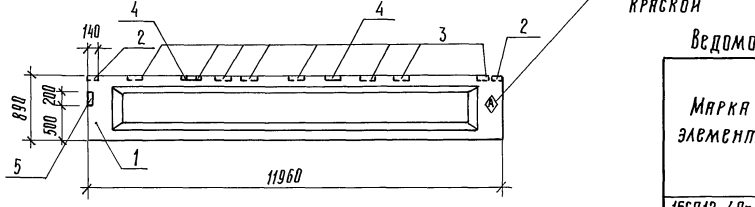

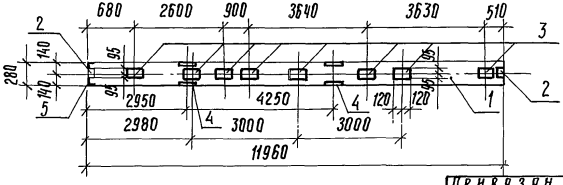

Марка	Поз.	Наименование	Кол.	Обозначение документа
1БСП12-4АтУ-В	1	Балка 1БСП12-4АтУ	1	1.462.1-1/88, вып.1
	2	Изделие закладное М4-1	2	1.400-6/76, вып.1
	3	М4-3	3	1.400-6/76, вып.1
	4	МН3	2	1.462.1-1/88, вып.2
	5	М4-10-3	1	1.400-6/76, вып.1
	6	МБ-1	1	1.400-6/76, вып.1
1БСП12-4АтУ-Г	1	Балка 1БСП12-4АтУ	1	1.462.1-1/88, вып.1
	2	Изделие закладное М4-1	2	1.400-6/76, вып.1
	3	М4-3	8	1.400-6/76, вып.1
	4	МН3	2	1.462.1-1/88, вып.2
	5	М4-10-3	1	1.400-6/76, вып.1

Технические требования см. 1.462.1-1/88, вып.1

Ведомость расхода стали на дополнительные закладные изделия, кг

Марка элемента	Изделия закладные										Общий расход
	Арматура класса AIII			Прокат марки Вст3кп2							
	ГОСТ 5781-82*			ГОСТ 8510-86		ГОСТ 8509-86		ГОСТ 19903-74*			
	ф8	ф10	Итого	Швеллер	Итого	Уголок	Итого	в8	б6	Итого	
1БСП12-4АтУ-В	2,0	1,1	3,1	10,5	10,5	3,4	3,4	1,4	9,6	11,0	28,0
1БСП12-4АтУ-Г	3,0	0,7	3,7	10,5	10,5	3,4	3,4	–	20,2	20,2	37,8

ГИП	Гоголев	08.91
Нач. отд.	Зильбертов	08.91
Гл. спец.	Оруджева	08.91
Нач. гр.	Чушкина	07.91
Инж. 1 к.	Лючева	07.91
Н. контр.	Оруджева	08.91

902-8-3.91 - АС.И.3

Балки 1БСП12-4АтУ-В; 1БСП12-4АтУ-Г

Стадия	Масса	Масштаб
Р	–	–
Лист	Листов 1	

ГИПРОПРОМСЕЛЬСТРОЙ г. Саратов

Привязан

Инв. №

Инв. № подл. | Подпись и дата | Взам. инв. №

25155-03 6 копировал: Ильичева

Формат А3

Альбом 2

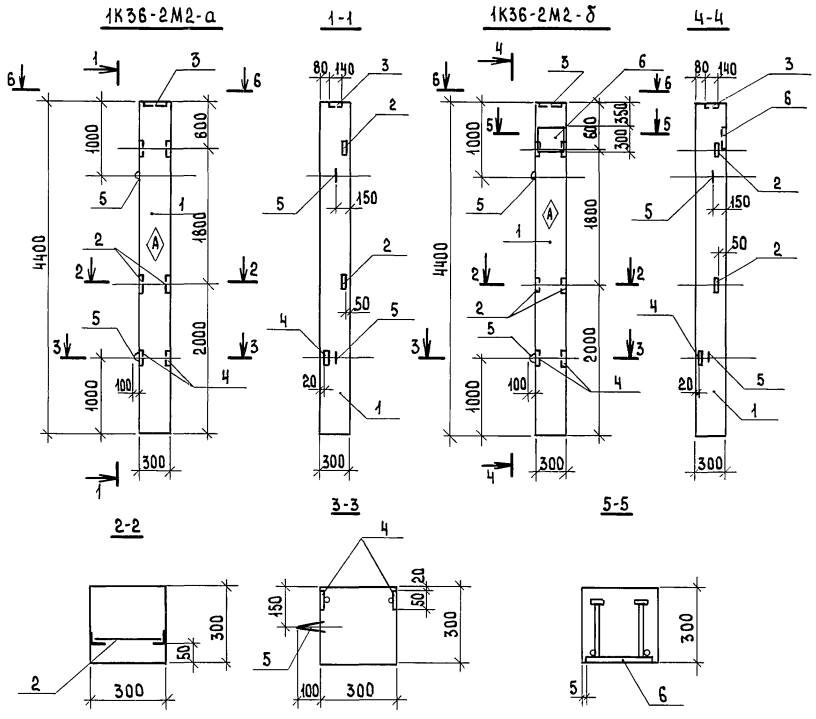

Марка	Поз.	Наименование	Кол.	Обозначение документа
1К36-2М2-а	1	Колонна 1К36-2М2	1	1.423.1-3/88, вып.1
	2	Изделие закладное М1-13	2	1.423.1-3/88, вып.2
	3	МН1	1	1.423.1-3/88, вып.2
	4	МН11	2	1.423.1-3/88, вып.2
	5	М10-150	2	1.423.1-3/88, вып.2
1К36-2М2-б	1	Колонна 1К36-2М2	1	1.423.1-3/88, вып.1
	2	Изделие закладное М1-13	2	1.423.1-3/88, вып.2
	3	МН1	1	1.423.1-3/88, вып.2
	4	МН11	2	1.423.1-3/88, вып.2
	5	М10-150	2	1.423.1-3/88, вып.2
	6	НМ1-1	1	1.423.1-3/88, вып.2

Технические требования см. 1.423.1-3/88, вып.1.
Ведомость расхода стали на дополнительные закладные изделия см 902-8-3.91 -АС.И.9 РС
Закладные изделия МН1(поз.3) и МН11 (поз.4) приварить к продольной арматуре каркаса.
Знак Ⓐ нанести масляной краской.

ГИП	Гоголев		08.91
Нач.отд.	Зильбертов		08.91
Гл.спец.	Оруджева		08.91
Нач.гр.	Чушкина		07.91
Инж.-к	Лючева		07.91
Привязан			
Инв.№	Н.контр.	Оруджева	08.91

902-8-3.91 -АС.И.4

Колонны 1К36-2М2-а; 1К36-2М2-б

Стадия	Масса	Масштаб
Р	—	—
Лист	Листов 1	

ГИПРОПРОМСЕЛЬСТРОЙ г. Саратов

25155-03 7 Копировал: Сырова, Сорок- Формат А3

Инв.№ подл. | Подпись и дата | Взам. инв.№

Альбом 2

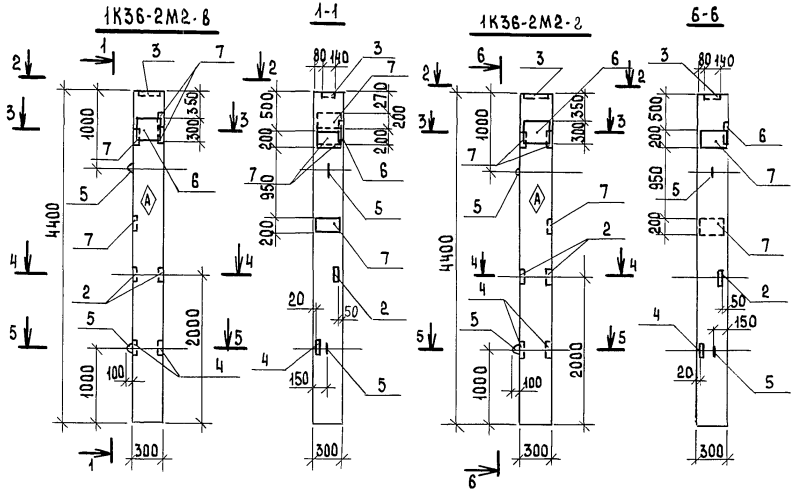

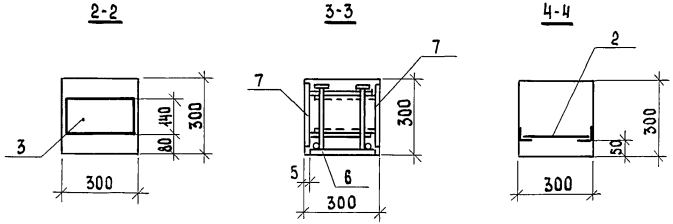

Марка	Поз	Наименование	Кол.	Обозначение документа
1К36-2М2-В	1	Колонна 1К36-2М2	1	1.423.1-3/88, вып.1
	2	Изделие закладное М1-13	1	1.423.1-3/88, вып.2
	3	МН1	1	1.423.1-3/88, вып.2
	4	МН11	2	1.423.1-3/88, вып.2
	5	М10-150	2	1.423.1-3/88, вып.2
	6	НМ1-1	1	1.423.1-3/88, вып.2
	7	М1-12	4	1.423.1-3/88, вып.2
1К36-2М2-2	1	Колонна 1К36-2М2	1	1.423.1-3/88, вып.1
	2	Изделие закладное М1-13	1	1.423.1-3/88, вып.2
	3	МН1	1	1.423.1-3/88, вып.2
	4	МН11	2	1.423.1-3/88, вып.2
	5	М10-150	2	1.423.1-3/88, вып.2
	6	НМ1-1	1	1.423.1-3/88, вып.2
	7	М1-12	3	1.423.1-3/88, вып.2

Технические требования см. 1.423.1-3/88, вып.1

Ведомость расхода стали на дополнительные закладные изделия см. 902-8-3.91 -АС.И.9 РС

Закладные изделия МН1 (поз.3) и МН11 (поз.4) приварить к продольной арматуре каркаса колонны.

Знак ◇ нанести масляной краской.

ГИП	Гоголев		08.91
Нач.отд.	Зильбертов		08.91
Гл.спец.	Орудшева		08.91
Нач.гр.	Чушкина		07.91
Инж.ПК	Лючева		07.91
Н.контр.	Орудшева		08.91

902-8-3.91 -АС.И.5

Колонны 1К36-2М2-В ; 1К36-2М2-2

Стадия	Масса	Масштаб
Р	—	—
Лист	Листов 1	

ГИПРОПРОМСЕЛЬСТРОЙ г. Саратов

Привязан

Инв.№

Инв.№ подл. | Подпись и дата | Взам.инв.№

25155-03 8 Копировал: Сырова, Сыч. Формат А3

Альбом 2

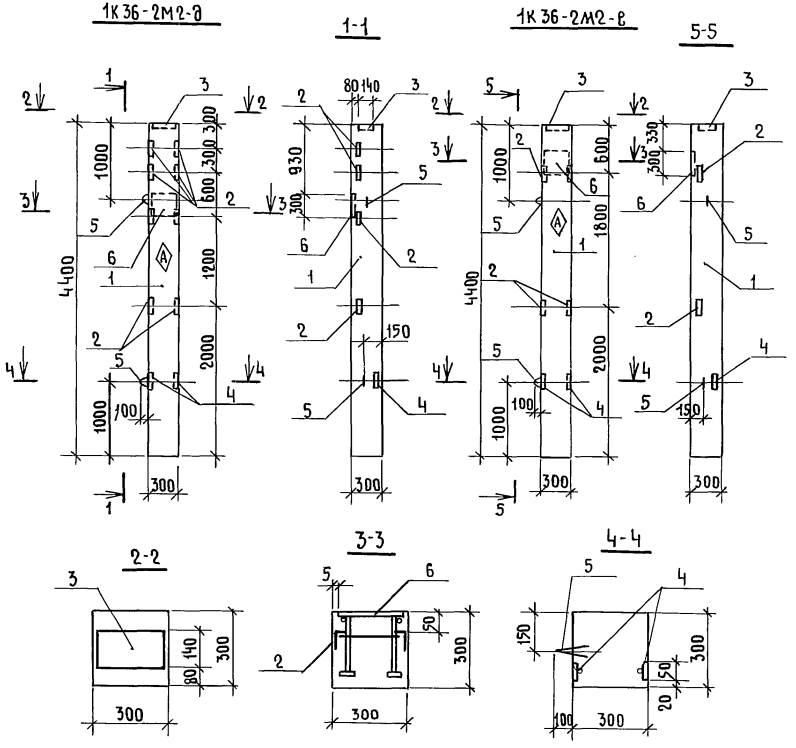

Марка	Поз	Наименование	Кол.	Обозначение документа
1К36-2М2-В	1	Колонна 1К36-2М2	1	1.423.1-3/88, вып.1
	2	Изделие закладное М1-13	4	1.423.1-3/88, вып.2
	3	МН1	1	1.423.1-3/88, вып.2
	4	МН11	2	1.423.1-3/88, вып.2
	5	М10-150	2	1.423.1-3/88, вып.2
	6	НМ1-1	1	1.423.1-3/88, вып.2
1К36-2М2-Б	1	Колонна 1К36-2М2	1	1.423.1-3/88, вып.1
	2	Изделие закладное М1-13	2	1.423.1-3/88, вып.2
	3	МН1	1	1.423.1-3/88, вып.2
	4	МН11	2	1.423.1-3/88, вып.2
	5	М10-150	2	1.423.1-3/88, вып.2
	6	НМ1-1	1	1.423.1-3/88, вып.2

Технические требования см. 1.423.1-3/88, вып.1
Ведомость расхода стали на дополнительные закладные изделия см 902-8-3.91 -АС.И. 9 РС
Закладные изделия МН1 (поз.3) и МН11 (поз.4) приварить к продольной арматуре каркаса колонны
Знак Ⓐ нанести масляной краской

ГИП	Гоголев		08.91
Нач.отд.	Зильбертов		08.91
Гл.спец.	Орудшева		08.91
Нач.груп	Чушкина		07.91
Инж.пк	Лючева		07.91
Н.контр.	Орудшева		08.91

902-8-3.91 -АС.И.6

Колонны 1К36-2М2-В; 1К36-2М2-Б

Стадия	Масса	Масштаб
Р	—	—
Лист	Листов 1	

ГИПРОПРОМСЕЛЬСТРОЙ г. Саратов

Привязан

Инв.№

Инв.№ подл. | Подпись и дата | Взам. инв.№

Копировал: Несмеянова Формат А3 25155-03 9

Альбом 2

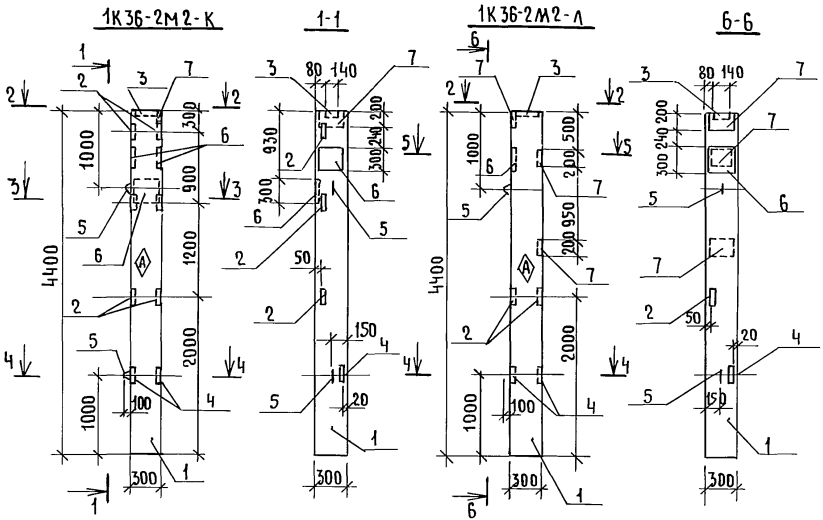

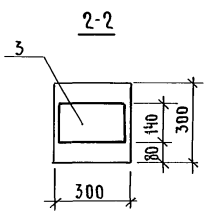

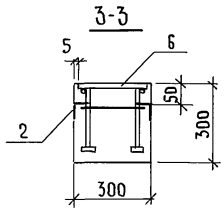

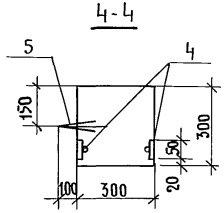

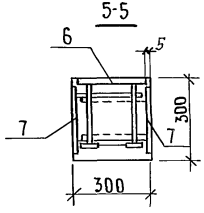

Марка	Поз	Наименование	Кол.	Обозначение документа
1К36-2М2-К	1	Колонна 1К 36-2М2	1	1.423.1-3/88, вып.1
	2	Изделие закладное М1-13	3	1.423.1-3/88, вып.2
	3	МН1	1	1.423.1-3/88, вып.2
	4	МН11	2	1.423.1-3/88, вып.2
	5	М10-150	2	1.423.1-3/88, вып.2
	6	НМ1-1	3	1.423.1-3/88, вып.2
	7	М1-12	1	1.423.1-3/88, вып.2
1К36-2М2-Л	1	Колонна 1К 36-2М2	1	1.423.1-3/88, вып.1
	2	Изделие закладное М1-13	1	1.423.1-3/88, вып.2
	3	МН1	1	1.423.1-3/88, вып.2
	4	МН11	2	1.423.1-3/88, вып.2
	5	М10-150	2	1.423.1-3/88, вып.2
	6	НМ1-1	1	1.423.1-3/88, вып.2
	7	М1-12	3	1.423.1-3/88, вып.2

Технические требования см. 1.423.1-3/88, вып.1

Ведомость расхода стали на дополнительные закладные изделия см 902-8-3.91 -АС.И.9 РС

Закладные изделия МН1 (поз.3) и МН11 (поз.4) приварить к продольной арматуре каркаса колонны

Знак Ⓐ нанести масляной краской

ГИП	Гоголев		08.91
Нач.отд.	Зильбертов		08.91
Гл.спец.	Орудиева		08.91
Нач.груп.	Чушкина		07.91
Инж.ПК	Лючева		07.91
Н.контр.	Орудиева		08.91

Привязан

Инв.№

902-8-3.91 -АС.И.7

Колонны 1К36-2М2-К; 1К36-2М2-Л

Стадия	Масса	Масштаб
Р	—	—
Лист	Листов 1	

ГИПРОПРОМСЕЛЬСТРОЙ г.Саратов

25155-03 10 Копировал: Несмеянова

Формат А3

Инв.№подл. | Подпись и дата | Взамен.инв.№

Альбом 2

Марка	Поз.	Наименование	Кол.	Обозначение документа
1КФ43-1-1	1	Колонна 1КФ 43-1	1	1.427.1-3, вып.1/87
	2	Изделие закладное МН2	1	1.427.1-3, вып.2/87
	3	МН1	1	1.427.1-3, вып.2/87
	4	МН21	1	1.427.1-3 вып.2/87
	5	МН28	2	1.427.1-3 вып.2/87
	6	МН7	1	1.427.1-3, вып.2/87
	7	УП2-2	2	1.400-9, вып.1

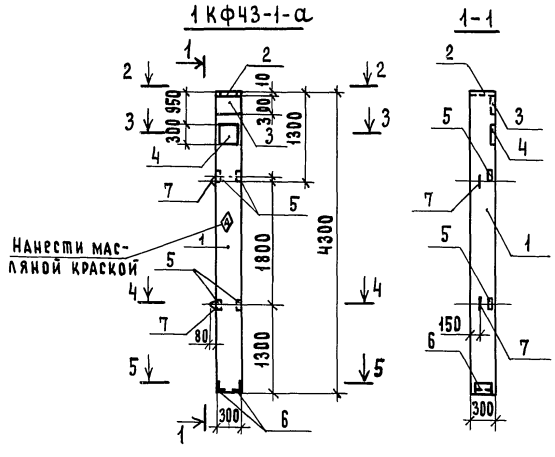

Технические требования см. 1.427.1-3, вып. 1/87.
Ведомость расхода стали на дополнительные закладные изделия см. 902-8-3.91 АС.и.9 РС.

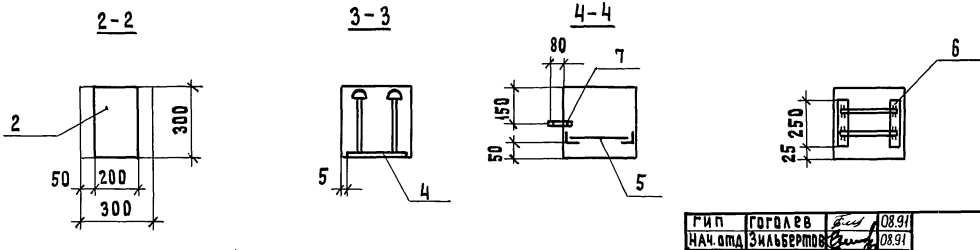

ГИП	Гоголев		08.91
Нач.отд	Зильбертов		08.91
Гл.спец	Оруджева		08.91
Нач.гр.	Чушкина		07.91
Инж.ТК.	Лючева		07.91
Н.контр.	Оруджева		08.91

902-8-3.91 АС.и.8

Колонна 1КФ43-1-1

Стадия	Масса	Масштаб
Р	—	—
Лист	Листов 1	

ГИПРОПРОМСЕЛЬСТРОЙ г. САРАТОВ

Привязан

Инв. №

Инв.№подл. | Подпись и дата | Взам.инв.№

25155-03 11

Копировал: Матвеева Формат А3

Альбом 2

Марка элемента	Изделия закладные																										Общий расход
	Арматура класса									Прокат марки																	
	А-I				А-III					Вст3пс6	Вст3пс6-1																
	ГОСТ 5781-82*				ГОСТ 5781-82*					ГОСТ 8509-86	ГОСТ 103-76*								ГОСТ 82-70*								
	ф6	ф10		Итого	ф12	ф14	ф22	ф25	Итого	L63х5	Итого	-8х50	14х140	-10х200	Итого	-10х300		Итого									
1К36-2М2-а	—	0,86		0,86	1,92	—	—	0,8	2,72	3,0	3,0	0,6	4,5	—	5,1	—		—									11,68
1К36-2М2-б	0,2	0,86		1,06	1,92	2,04	1,44	0,8	6,2	3,0	3,0	0,6	4,5	—	5,1	6,83		6,83									22,19
1К36-2М2-в	0,2	0,86		1,06	7,44	2,04	1,44	0,8	11,72	1,5	1,5	0,6	4,5	18,4	23,5	6,83		6,83									44,61
1К36-2М2-г	0,2	0,86		1,06	6,0	2,04	1,44	0,8	10,28	1,5	1,5	0,6	4,5	13,8	18,9	6,83		6,83									38,57
1К36-2М2-д	0,2	0,86		1,06	2,4	2,04	1,44	0,8	6,68	6,0	6,0	0,6	4,5	—	5,1	6,83		6,83									25,67
1К36-2М2-е	0,2	0,86		1,06	1,92	2,04	1,44	0,8	6,2	3,0	3,0	0,6	4,5	—	5,1	6,83		6,83									22,19
1К36-2М2-к	0,2	0,86		1,06	3,84	2,04	1,44	0,8	8,12	6,0	6,0	0,6	4,5	4,6	9,7	6,83		6,83									31,71
1К36-2М2-л	0,2	0,86		1,06	6,0	2,04	1,44	0,8	10,28	1,5	1,5	0,6	4,5	13,8	18,9	6,83		6,83									38,57

Марка элемента	Изделия закладные																				Общий расход
	Арматура класса									Прокат марки											
	А-I				А-III					ВСт3пс6-1											
	ГОСТ 5781-82*				ГОСТ 5781-82*					ГОСТ 8509-86			ГОСТ 82-70*								
	ф10		Итого	ф10	ф12	ф14		Итого	L63х5	L90х6	Итого		-8х300	-10х300		Итого					
1КФ43-1-1	1,18		1,18	3,14	0,48	5,72		9,34	2,88	4,1	6,98		5,7	11,5		17,2					34,7

Инв.№ подл. | Подпись и дата | Взам. инв.№

Привязан

Инв. №

ГИП	Гоголев		08.91
Нач.отд	Зильбертов		08.91
Гл.спец.	Орудиева		08.91
Нач. гр.	Чушкина		07.91
Инж. IIк	Лючева		07.91
Н.контр.	Орудиева		08.91

902-8-3.91 АС.и.9 РС

Ведомость расхода стали на дополнительные закладные изделия, кг

Стадия	Лист	Листов
Р		1

Гипропромсельстрой г. Саратов

25155-03 12 Копировал: Матвеева Формат А3

Альбом 2

ПС 60.12.2,5-2А-50а

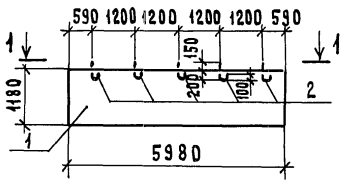

1-1



ПК 60.7-А-а

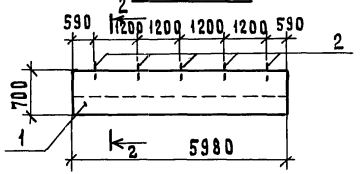

2-2

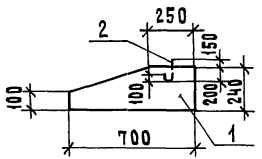

3-3

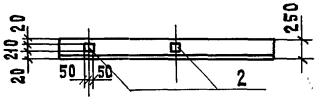

ПС 63.12.2,5-2А-20.1а

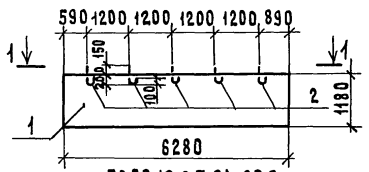

ПС 63.12.2,5-2А-20.2а

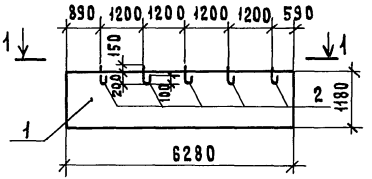

ПС 60.9.2,5-3А-70а

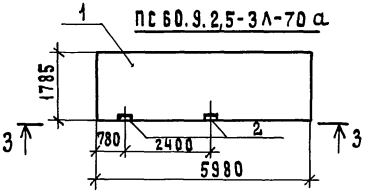

ПС 60.12.2,5-2А-33.70а

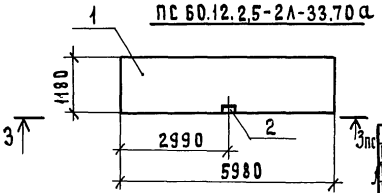

Марка	Поз.	Наименование	Кол.	Обозначение документа
ПС60.12.2,5-2А-50а	1	Панель стеновая ПС60.12.2,5-2А-50	1	1.030.1-1/88, вып. 2-2
	2	ф18 AI ГОСТ 5781-82*, ℓ=500	5	без чертежа
ПС 63.12.2,5-2А-20.1а	1	Панель стеновая ПС63.12.2,5-2А-20.1	1	1.030.1-1/88, вып. 2-2
	2	ф18 AI ГОСТ 5781-82*, ℓ=500	5	без чертежа
ПС 63.12.2,5-2А-20.2а	1	Панель стеновая ПС63.12.2,5-2А-20.2	1	1.030.1-1/88, вып. 2-2
	2	ф18 AI ГОСТ 5781-82, ℓ=500	5	без чертежа
ПК 60.7-А-а	1	Панель стеновая ПК 60.7-А	1	1.030.1-1/88, вып. 2-8
	2	ф18 AI ГОСТ 5781-82*, ℓ=500	5	без чертежа
ПС 60.9.2,5-3А-70а	1	Панель стеновая ПС 60.9.2,5-2А-70	1	1.030.1-1/88, вып 2-2
	2	Изделие закладное М3-25	2	1.030.1-1/88, вып. 1-8
ПС 60.12.2,5-2А-33.70а	1	Панель стеновая ПС60.12.2,5-2А-33.70	1	1.030.1-1/88, вып. 1-8
	2	Изделие закладное М3-25	1	1.030.1-1/88, вып. 1-8

Ведомость расхода стали на дополнительные закладные изделия

Марка элемента	Изделия закладные						Прокат марки			Общий расход
	Арматура класса						Вст3кп2			
	AI			AIII			ГОСТ 19903-74			
	ГОСТ 5781-82*									
	ф18		Итого	ф10		Итого	б=8		Итого	
ПС60.12.2,5-2А-50а	5,0		5,0	—		—	—		—	5,0
ПС 63.12.2,5-2А-20.1а	5,0		5,0	—		—	—		—	5,0
ПС 63.12.2,5-2А-20.2а	5,0		5,0	—		—	—		—	5,0
ПК 60.7-А-а	5,0		5,0	—		—	—		—	5,0
ПС 60.9.2,5-3А-70а	—		—	0,76		0,76	2,64		2,64	3,40
ПС60.12.2,5-2А-33.70а	—		—	0,38		0,38	1,32		1,32	1,70

Технические требования см. 1.030.1-1/88, вып. 2-2

ГИП	Гоголев		08.91
Нач. отд.	Зильбертов		08.91
Гл. спец.	Оруджева		08.91
Нач. гр.	Чушкина		07.91
Инж. 1к.	Ключева		07.91
Н. контр.	Оруджева		08.91

902-8-3.91 АС. и. 10

Панели стеновые ПС 60.12.2,5-2А-50а; ПС63.12.25-2А-20.1а; ПС 63.12.25-2А-20.2а; ПК 60.7-А-а; ПС 60.9.2,5-3А-70а; ПС 60.12.2,52А-33.70а

Стадия	Масса	Масштаб
Р	—	—
Лист	Листов 1	

ГИПРОПРОМСЕЛЬСТРОЙ г. Саратов

Привязан

Инв. №

Инв. № подл. | Подпись и дата | Взам. инв. №

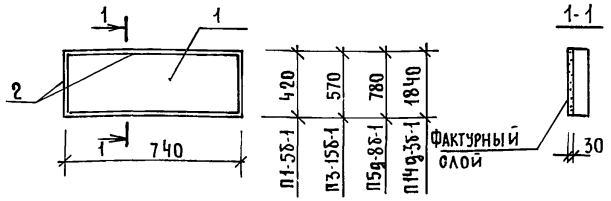

Марка плиты	Поз.	Наименование	Кол.	Обозначение документа
П1-5б-1	1	Плита П1-5б	1	3.006.1-2.87, вып.2
	2	Лист 4×80×2320, ГОСТ 19903-74*	1	Без чертежа
П3-15б-1	1	Плита П3-15б-1	1	3.006.1-2.87, вып.2
	2	Лист 4×80×2620 ГОСТ 19903-74*	1	Без чертежа
П5g-8б-1	1	Плита П5g-8б	1	3.006.1-2.87. вып.2
	2	Лист 4×100×3040, ГОСТ 19903-74*	1	Без чертежа
П14g-3б-1	1	Плита П14g-3б	1	3.006,1-2.87, вып.2
	2	Лист 4×120×5160, ГОСТ 19903-74*	1	Без чертежа

Ведомость расхода стали на элемент, кг

Марка элемента	Изделия закладные: Прокат марки С 235 ГОСТ 19903-74*: -бЧ		Итого	Общий расход
П1-5б-1	5,82		5,82	5,82
П3-15б-1	6,58		6,58	6,58
П5g-8б-1	9,55		9,55	9,55
П14g-3б-1	19,06		19,06	19,06

Технические условия 3.006.1-2.87 вып.2

Взамен инв.№ | Подпись и дата | Инв.№ подл.

Привязан

Инв.№

ГИП	Гоголев		08.91
Нач.отд.	Зильбертов		08.91
Гл.спец.	Оруджева		08.91
Нач.груп.	Чушкина		07.91
Инж.	Левкевич		07.91
Н.контр.	Оруджева		08.91

902-8-3.91 - АС.И.11

Плиты канальные П1-5б-1; П3-15б-1; П5g-8б-1; П14g-3б-1

Стадия	Масса	Масштаб
Р	—	—
Лист	Листов 1	

ГИПРОПРОМСЕЛЬСТРОЙ г.Саратов

Копировал: Несмеянова

Формат А4

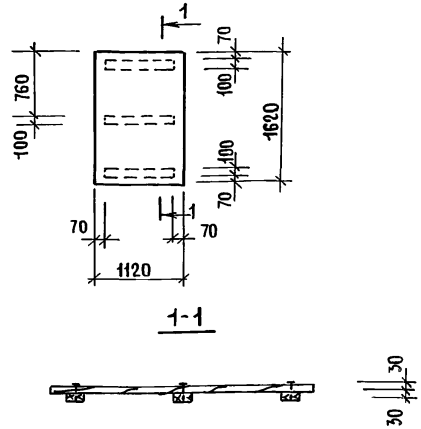

Материал - древесина хвойных пород: ель, сосна, ГОСТ 8486-86Е (0,06 м³)
Щит покрыть химическистойкими лакокрасочными материалами ГОСТ 7313-75*

Взамен инв.№ | Подпись и дата | Инв.№ подл.

Привязан

Инв.№

ГИП	Гоголев		08.91
Нач.отд.	Зильбертов		08.91
Гл.спец.	Оруджева		08.91
Нач.груп.	Чушкина		07.91
Инж.	Левкевич		07.91
Н.контр.	Оруджева		08.91

902-8-3.91 - АС.И.12

Щит Щ5

Стадия	Масса	Масштаб
Р	—	—
Лист	Листов 1	

ГИПРОПРОМСЕЛЬСТРОЙ г.Саратов

25155-03 14

Копировал: Несмеянова

Формат А4

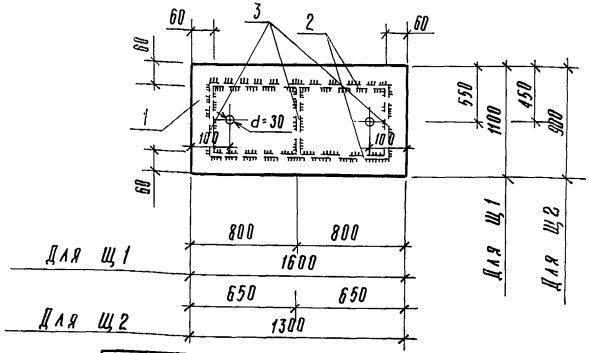

Марка щита	Поз	Наименование	Кол.	Масса ед. кг.	Масса щита, кг.
Щ1	1	Рнфл. сталь δ-6, гост 8568-77*	1	88,2	105,0
	2	Лист 6х60х1480, гост 19903-74*	2	4,2	
	3	Лист 6х60х980, гост 19903-74*	3	2,8	
Щ2	1	Рнфл. сталь δ-6, гост 8568-77*	1	58,6	71,8
	2	Лист 6х60х1180, гост 19903-74*	2	3,3	
	3	Лист 6х60х780, гост 19903-74*	3	2,2	

Привязан

Инв. №

Взам. инв. №

Подпись и дата

Инв. № подл.

ГИП	Гоголев		08.91
Нач. отд.	Зильбертов		08.91
Гл. спец.	Прудиева		08.91
Нач. гр.	Чушкина		07.91
Инж.	Левкевич		07.91
Н. контр.	Прудиева		08.91

Лист δ=6 – из стали С235 гост 27772-88*
Технические требования см. 902-8-3.91-АС.И.1ТТ

902-8-3.91 – АС.И.13

Щиты Щ1; Щ2

Стадия	Масса	Масштаб
Р	см. табл.	
Лист	Листов 1	

ГИПРОПРОМСЕЛЬСТРОЙ г. Саратов

Копировал: Ильичева

Формат: А4

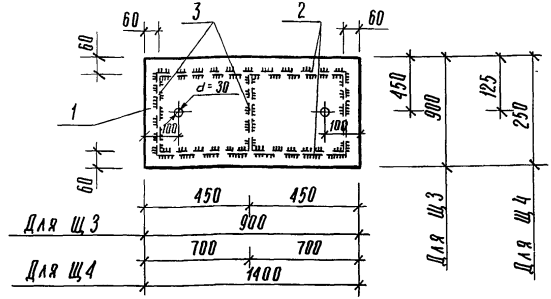

Марка щита	Поз.	Наименование	Кол.	Масса ед. кг	Масса щита, кг
Щ3	1	Рнфл. сталь δ-6, гост 8568-77*	1	40,6	51,6
	2	Лист 6х60х780, гост 19903-74*	2	2,2	
	3	Лист 6х60х780, гост 19903-74*	3	2,2	
Щ4	1	Рнфл. сталь δ-6, гост 8568-77*	1	17,5	25,9
	2	Лист 6х60х1280 гост 19903-74*	2	3,6	
	3	Лист 6х60х130, гост 19903-74*	3	0,4	

Привязан

Инв. №

Взам. инв. №

Подпись и дата

Инв. № подл.

ГИП	Гоголев		08.91
Нач. отд.	Зильбертов		08.91
Гл. спец.	Прудиева		08.91
Нач. гр.	Чушкина		07.91
Инж.	Бабенко		07.91
Н. контр.	Прудиева		08.91

Лист δ=6мм – из стали С235 гост 27772-88*
Технические требования см. 902-8-3.91 – АС.И.1ТТ

902-8-3.91 – АС.И.14

Щиты Щ3; Щ4

Стадия	Масса	Масштаб
Р	см. табл.	–
Лист	Листов 1	

ГИПРОПРОМСЕЛЬСТРОЙ г. Саратов

25155-03 15 Копировал: Ильичева

Формат: А4

Альбом 2

Поз.	Наименование	Кол	Масса ед., кг
1	Уголок 50×50×5, ГОСТ 8509-86, ℓ=710	2	2,70
2	Уголок 50×50×5, ГОСТ 8509-86, ℓ=500	2	1,90
3	Ø8 А III ГОСТ 5781-82*, ℓ=240	10	0,10

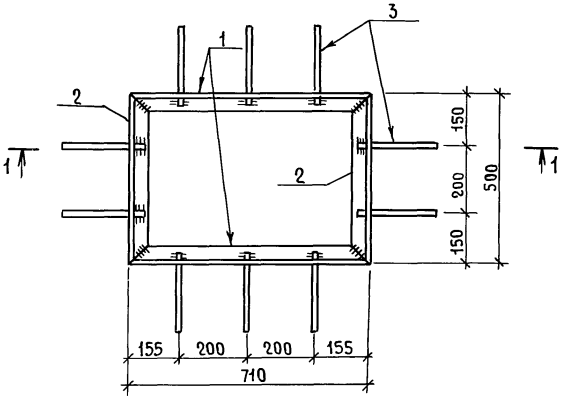

1-1

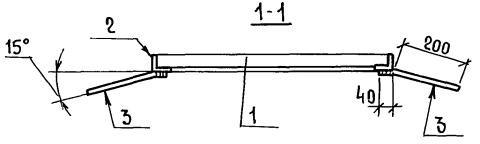

Технические требования см. 902-8-3.91 - АС.И.1.ТТ.

Уголок из стали С235 ГОСТ 27772-88*.

ГИП	Гоголев		08.91
Нач.отд.	Зильбертов		08.91
Гл.спец.	Орудиева		08.91
Нач.гр.	Чушкина		07.91
Инж.	Бабенко		07.91
Н.контр.	Орудиева		08.91

902-8-3.91 -АС.И.15

Рама РМ1

Стадия	Масса	Масштаб
Р	10,2	1:10
Лист	Листов 1	

ГИПРОПРОМСЕЛЬСТРОЙ г. Саратов

Привязан

Инв.№

25155-03 16 Копировал: Несмеянова

Формат А3

Инв.№подл. | Подпись и дата | Взам. инв.№

Альбом 2

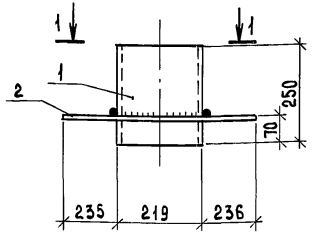

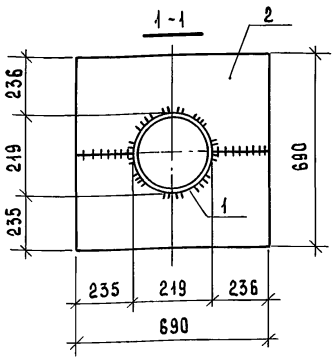

Поз.	Наименование	Кол.	Масса ед., кг	Масса патрубка
1	Труба Дн=219×7 ГОСТ 8732-78*, ℓ=250	1	9,15	27,84
2	Лист 5×690×690, ГОСТ 19903-74*	1	18,69	

Технические требования см. 902-8-3.91 -АС.И.1.ТТ
Лист δ=5 - из стали С235 ГОСТ 27772-88*

Привязан:

Инв. №

ГИП	Гоголев		08.91
Нач.отд.	Зильбертов		08.91
Гл.спец.	Орудиева		08.91
Нач. гр.	Чушкина		07.91
Инж.	Бабенко		07.91
Н. контр.	Орудиева		08.91

902-8-3.91 -АС.И.16

Патрубок стальной ПТ

Стадия	Масса	Масштаб
Р	см. табл.	1:10

Лист | Листов 1

ГИПРОПРОМЭЛЕКТРОЙ г. Саратов

Копировал: Сырова, Сераф. Формат А4

Альбом 2

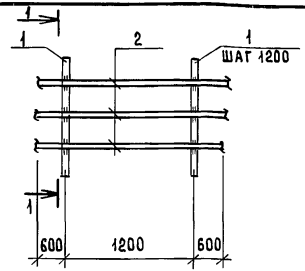

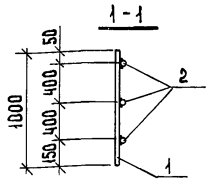

Поз.	Наименование	Кол	Масса ед., кг
1	В18 ГОСТ 2590-88, ℓ=1000	2	2,0
2	В16 ГОСТ 2590-88, ℓ=2400	3	3,8

Технические требования см. 902-8-3.91 -АС.И.1.ТТ

Привязан

Инв. №

ГИП	Гоголев		08.91
Нач.отд.	Зильбертов		08.91
Гл.спец.	Орудиева		08.91
Нач. гр.	Чушкина		07.91
Инж.	Бабенко		07.91
Н. контр.	Орудиева		08.91

902-8-3.91 -АС.И.17

Ограждение ОГ

Стадия	Масса	Масштаб
Р	15,4	—

Лист | Листов 1

ГИПРОПРОМЭЛЕКТРОЙ г. Саратов

25155-03 17 Копировал: Сырова, Сераф. Формат А4

Альбом 2

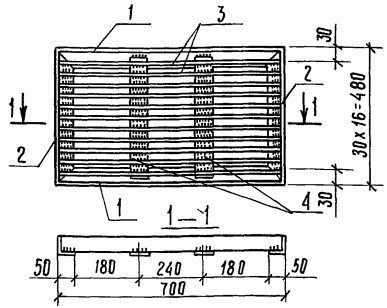

Поз.	Наименование	Кол.	Масса ед. кг.	Масса решетки
1	Уголок 50х50х5, гост 8509-86; ℓ=680	2	2,60	25,24
2	Уголок 50х50х5, гост 8509-86; ℓ=480	2	1,81	
3	Лист 4х50х678; гост 19903-74*	15	1,06	
4	Лист 4х20х410, гост 19903-74*	2	0,26	

Уголок и лист из стали С235 гост 27772-88*

Технические требования см. 902-8-3.91 - АС.И.1-ТТ

Привязан

Инв. №

ГИП	Гоголев		08.91
Нач. отд.	Эльбертов		08.91
Гл. спец.	Оружжева		08.91
Нач. гр.	Чушкина		07.91
Инж.	Бабенко		07.91
Н. контр.	Оружжева		08.91

902-8-3.91 - АС.И.18

Решетка МР

Стадия	Масса	Масштаб
Р	25,24	1:10
Лист	Листов 1	

ГИПРОПРОМСЕЛЬСТРОЙ г. Саратов

Копировал: Ильичева

Формат А4

Альбом 2

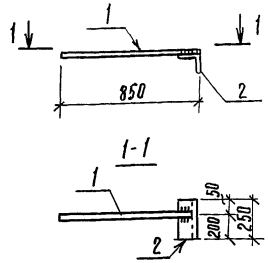

Поз.	Наименование	Кол.	Масса ед. кг.
1	ф12 А I, гост 5781-82*; ℓ=850	1	0,8
2	Уголок 100х100х7, гост 8509-86; ℓ=250	1	2,7

Технические требования см. 902-8-3.91 - АС.И.1 ТТ

Уголок из стали С245 гост 27772-88*

Привязан

Инв. №

ГИП	Гоголев		08.91
Нач. отд.	Эльбертов		08.91
Гл. спец.	Оружжева		08.91
Нач. гр.	Чушкина		07.91
Инж.	Бабенко		07.91
Н. контр.	Оружжева		08.91

902-8-3.91 - АС.И.19

Изделие закладное МН1

Стадия	Масса	Масштаб
Р	3,5	1:10
Лист	Листов 1	

ГИПРОПРОМСЕЛЬСТРОЙ г. Саратов

25155-03 18

Копировал: Ильичева

Формат А4

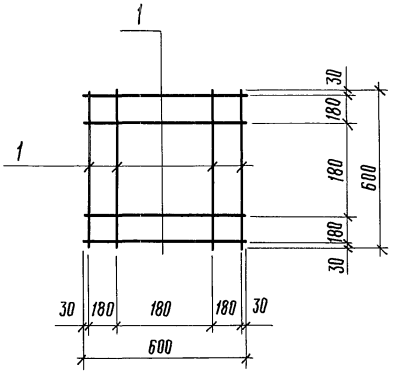

Поз.	Наименование	Кол.	Масса ед., кг.	Масса сетки, кг.
1	ф 6 AI, ГОСТ 5781-82* L=600	8	0,13	1,06

Технические требования см. 902-8-3.91 -АС.И.1.ТТ

Привязан

Инв. №

ГИП	Гоголев		08.91
Нач. отд.	Зильбертов		08.91
Гл. спец.	Оружжева		08.91
Нач. гр.	Чушкина		07.91
Инж.	Левкевич		07.91
Н. контр.	Оружжева		08.91

902-8-3.91 -АС.И.20

Сетка арматурная С 1

Стадия	Масса	Масштаб
Р	См. табл.	—
Лист	Листов 1	

ГИПРОПРОМСЕЛЬСТРОЙ г. Саратов

Копировал: Ильичева

Формат: А4

gost.e-ecolog.ru