ТИПОВЫЕ МАТЕРИАЛЫ ДЛЯ ПРОЕКТИРОВАНИЯ

902-08-1.88

БЛОКИ ЕМКОСТЕЙ ОЧИСТНЫХ СООРУЖЕНИЙ ПРОМСТОКОВ

АЛЬБОМ IV

СТРОИТЕЛЬНЫЕ ИЗДЕЛИЯ.

23275-05

gost.e-ecolog.ru

ТИПОВЫЕ МАТЕРИАЛЫ ДЛЯ ПРОЕКТИРОВАНИЯ
902-08-1.88
БЛОК ЕМКОСТЕЙ
ОЧИСТНЫХ СООРУЖЕНИЙ ПРОМСТОКОВ
АЛЬБОМ IV

РАЗРАБОТАН

МОСКОВСКИМ ГОСУДАРСТВЕННЫМ СОЮЗНЫМ
ПРОЕКТНЫМ ИНСТИТУТОМ

УТВЕРЖДЕН и ВВЕДЕН в
ДЕЙСТВИЕ МИНИСТЕРСТВОМ
ПРИКАЗ № 303 ОТ 25.04.88

ГЛАВНЫЙ ИНЖЕНЕР ИНСТИТУТА /А.Е АФАНАСЬЕВ/
ГЛАВНЫЙ ИНЖЕНЕР ПРОЕКТА /В.М. БУЛАТНИКОВ/

Содержание альбома

Обозначение	Наименование	стр.
	Титульный лист	
000 000	Содержание альбома	2
000 000	Содержание альбома	3
000 000	Содержание альбома	4
000 000ТУ	Технические условия	5
10 000	Панель стеновая ПС1-Е	6
10000 СБ	Панель стеновая ПС1-Е Сборочный чертеж	6
10100	Панель стеновая (ПС1А-Л; ПС1Б-Л; ПС1А-П; ПС1Б-П; ПС1В-П; ПС1В-Л)-лист 1	7
10100	Панель стеновая (ПС1А-Л; ПС1Б-Л; ПС1А-П; ПС1Б-П; ПС1В-П; ПС1В-Л). лист 2.	7
10100 СБ	Панель стеновая (ПС1А-Л; ПС1Б-Л; ПС1В-Л; ПС1А-П; ПС1Б-П; ПС1В-Л) лист 1 Сборочный чертеж.	8
10100 СБ	Панель стеновая (ПС1А-Л; ПС1Б-Л; ПС1В-Л; ПС1А-П; ПС1Б-П; ПС1В-П) лист 2 Сборочный чертеж	9
10200	Плита 2П1-2АIV-Т-А	10
10200 СБ	Плита 2П1-2АIV-Т-А Сборочный чертеж	10
10300	Плита 2П1-2АIV-Т-Б	11
10300 СБ	Плита 2П1-2АIV-Т-Б Сборочный чертеж	11
10400	Плита перекрытия П1-8-1; П11Д-В-1.	12
10400 СБ	Плита перекрытия П1-8-1; П11Д-8-1. Сборочный чертеж	12
10500	Панель стеновая ПС1Д	13
10500 СБ	Панель стеновая ПС1Д Сборочный чертеж	13
10600 ВМС	Ведомость расхода стали на элемент, кг	14
10700	Панель стеновая ПС2Г	15
10800	Панель стеновая ПС2Д-Л; ПС2Д-П	15
10700 СБ	Стеновая панель ПС2Г Сборочный чертеж	16
10800 СБ	Стеновая панель ПС2Д-Л; ПС2Д-П Сборочный чертеж	17
10000 ВМС	Ведомость расхода стали на элемент кг	18
20000	Сетка арматурная (С-1÷С-6)	19
20000 СБ	Сетка арматурная (С-1÷С-6) Сборочный чертеж	19
20100	Сетка арматурная (С-7 и С-8)	20
20100 СБ	Сетка арматурная (С-7 и С-8) Сборочный чертеж	20
20200	Сетка арматурная (С-9; С-10; С-13; С-19; С-20)	21

Инв.№подл. | Подп. и дата | Взам.инв.№

Обозначение	Наименование	стр.
20200СБ	Сетка арматурная (С-9; С-10; С-13; С-19; С-20) Сборочный чертеж	21
20300	Сетка арматурная (С-11; С-12; С-14; С-17; С-18)	22
20300СБ	Сетка арматурная (С-11; С-12; С-14; С-17; С-18) Сборочный чертеж	22
20400	Сетка арматурная (С-15; С-16)	23
20400СБ	Сетка арматурная (С-15; С-16) Сборочный чертеж	23
20500	Сетка арматурная (С-21, 22, 25, 26, 33, 34, 37, 38; С-41, 42, 45, 46, 50, 51, 54; С-55, 63, 64, 69, 70) Лист 1.	24
20500	Сетка арматурная (С-21, 22, 25, 26, 33, 34, 37, 38; С-44, 42, 45, 46, 50, 51, 54; С-56, 63, 64, 69, 70) Лист 2.	24
20500	Сетка арматурная (С-21, 22, 25, 26, 33, 34, 37, 38; С-41, 42, 45, 46, 50, 51, 54; С-55, 63, 64, 69, 70). Лист 3.	25
20500	Сетка арматурная (С-21, 22, 25, 26, 33, 34, 37, 38 С-41, 42, 45, 46, 50, 51, 54; С-55, 63, 64, 69, 70). Лист 4.	25
20500СБ	Сетка арматурная (С-21, 22, 25, 26, 33, 34, 37, 38, 41, 42, 45, 46, 50, 51, 54, 55, 63, 64, 69, 70). Сборочный чертеж Лист 1	26
20500СБ	Сетка арматурная (С-21, 22, 25, 26, 33, 34, 37, 38, 41, 42, 45, 46, 50, 51, 54, 55, 63, 64, 69, 70). Сборочный чертеж Лист 2	26
20600	Сетка арматурная (С-23, 24, 35, 36, 43, 44, 52, 53, 59, 60, 65, 66) Лист 1.	27
20600	Сетка арматурная (С-23, 24, 35, 36, 43, 44, 52, 53, 59, 60, 65, 66). Лист 2.	27
20600СБ	Сетка арматурная (С-23, 24, 35, 36, 43, 44, 52, 53, 59, 60, 65, 66) Сборочный чертеж Лист 1.	28
20600СБ	Сетка арматурная (С-23, 24, 35, 36, 43, 44, 52, 53, 59, 60, 65, 66) Сборочный чертеж Лист 2	28
20700	Сетка арматурная (С-27 ÷ С-30, С-49)	29
20700СБ	Сетка арматурная (С-27 ÷ С-30, С-49) Сборочный чертеж	29
20800	Сетка арматурная (С-31; С-39)	30
20800СБ	Сетка арматурная (С-31, С-39) Сборочный чертеж	30
20900	Сетка арматурная (С-32, 40, 48, 57)	31
20900СБ	Сетка арматурная (С-32, С-40, С-48, С-57) Сборочный чертеж	31
30000	Сетка арматурная (С-47, С-56, С-61, С-67)	32
30000СБ	Сетка арматурная (С-47, С-56, С-61, С-67). Сборочный чертеж	32
30100	Сетка арматурная (С-74, С-75)	33
30100СБ	Сетка арматурная (С-74, С-75) Сборочный чертеж	33
30200	Сетка арматурная С-78	34
30300	Сетка арматурная (С-78, С-77)	34
30400	Сетка арматурная (С-71, С-72, С-73	35
30400СБ	Сетка арматурная (С-21, С-72, С-73) Сборочный чертеж	35
40000	Каркас арматурный (КП-1 Л/П, КП-2 Л/П, КП-3 Л/П Сборочный чертеж	36
40100	Каркас арматурный (КП-4; КП-5; КП-6)	36
40100СБ	Каркас арматурный (КП-4; КП-5, КП 6) Сборочный чертеж	37
40200	Каркас арматурный (КП-7 ÷ КП-10, КП-19 ÷ 23) Лист 1	37
40200	Каркас арматурный (КП-7, КП-10, КП 19 ÷ КП-23) Лист 2	38
40200СБ	Каркас арматурный (КП-7 ÷ КП-10, КП-19 ÷ КП-23), Сборочный чертеж	38
40000СБ	Каркас арматурный (КП-1 Л/П, КП-2 Л/П, КП-3 Л/П) Сборочный чертеж	39
40300	Каркас арматурный (КП-12, КП 13)	40
40300СБ	Каркас арматурный (КП-12, КП-13) Сборочный чертеж	40

Инв. № подл. | Подпись и дата | Взам. инв. №

Обозначение	Наименование	стр.
40400	Каркас арматурный (КП-11, КП14 ÷ КП-16)	41
40400 СБ	Каркас арматурный (КП-11, КП14 ÷ КП-16) Сборочный чертеж.	41
40500	Каркас арматурный КП-24	42
40500 СБ	Каркас арматурный КП-24 Сборочный чертеж	42
40600	Каркас арматурный КП-25, КП-26	43
40600 СБ	Каркас арматурный КП-25, КП-26 Сборочный чертеж	43
40700	Каркас арматурный КП-17 Л/П	44
40700 СБ	Каркас арматурный КП-17 Л/П Сборочный чертеж	44
40800	Каркас арматурный (КП-18, КП-27 КП 28)	45
40800 СБ	Каркас арматурный (КП-18, КП-27 КП 28) Сборочный чертеж	45
50000	Каркас арматурный (КР-1 ÷ КР-6)	46
50000 СБ	Каркас арматурный (КР-1 ÷ КР-6) Сборочный чертеж.	46
50100	Каркас арматурный (КР-7; КР-9; КР-11)	47
50100 СБ	Каркас арматурный (КР-7; КР-9; КР-11) Сборочный чертеж	47
50200	Каркас арматурный (КР-8; КР-10; КР-12)	48
50200 СБ	Каркас арматурный (КР-8; КР-10; КР-12) Сборочный чертеж	48
50300	Каркас арматурный (КР-13 ÷ КР-15)	49
50300 СБ	Каркас арматурный (КР-13 ÷ КР-15) Сборочный чертеж	49
50400	Каркас арматурный (КР-16 ÷ КР-19; КР-39 ÷ КР-41)	50
50400 СБ	Каркас арматурный (КР-16 ÷ КР-19; КР-39 ÷ КР-41) Сборочный чертеж.	50
50500	Каркас арматурный (КР-20; КР-22; КР-24; КР-26; КР-29; КР-31; КР-33; КР-35; КР-37) Лист 1	51
50500	Каркас арматурный (КР-20, КР-22, КР-24; КР-26; КР-29; КР-31; КР-33; КР-35; КР-37) Лист 2.	51
50500 СБ	Каркас арматурный КР-20; КР-22; КР-24 КР-26; КР-29; КР-31; КР-33; КР-35; КР-37) Сборочный чертеж	52
50600	Каркас арматурный КР-28.	52

Обозначение	Наименование	стр.
50700	Каркас арматурный (КР-21; КР-23, КР-25; КР-27; КР-30; КР-32; КР-34; КР-36; КР-38)	53
50700 СБ	Каркас арматурный КР-21; КР-23; КР-25; КР-27; КР-30; КР-32; КР-34; КР-36; КР-38. Сборочный чертеж.	53
50800	Каркас арматурный КР-42; КР-43	54
50800 СБ	Каркас арматурный КР-42; КР-43 Сборочный чертеж	54
50900	Каркас арматурный КР-44 ÷ КР-47	55
50900 СБ	Каркас арматурный КР-44 ÷ КР-47 Сборочный чертеж	55
60000	Изделие закладное (МН-1 ÷ МН-9) Лист 1	56
60000	Изделие закладное (МН-1 ÷ МН-9) Лист 2	56
60000 СБ	Изделие закладное (МН-1 ÷ М-9) Сборочный чертеж	57
60001	Ограничитель	57
60100	Анкер А-1	58
60200	Изделие закладное МД-2	58
60300	Балка металлическая (Б-1; Б-2; Б-3)	59
60300 СБ	Балка металлическая (Б-1; Б-2; Б-3) Сборочный чертеж.	59
60400	Изделие закладное МД-1	60
60500	Люк Л-1	60
60600	Щит деревянный (ДЩ-3; ДЩ-5) Сборочный чертеж	61
60700	Щит деревянный (ДЩ-1; ДЩ-2) Сборочный чертеж	61
60800	Изделие закладное МД-3; МД-4	62
60800 СБ	Изделие закладное МД-3; МД-4 Сборочный чертеж.	62

Альбом IV

Технические условия

В настоящем альбоме разработаны строительные изделия блоков емкостей.
Маркировка изделий принята по ГОСТ 23009-78. Марки состоят из буквенно-цифровых групп. Первая группа содержит обозначение типа изделия (КР-каркас; С-сетка). Вторая группа содержит порядковый номер однотипного изделия.
Арматурные изделия запроектированы из условия изготовления их на автоматических линиях. Сварку арматурных изделий производить с нормируемой прочностью в соответствии с требованиями ГОСТ 14098-85 и СН 393-78.
Открытые поверхности стальных закладных изделий должны иметь антикоррозийное покрытие, нанесенное методом металлизации согласно указаниям главы СНиП III-28-73.
Стальные изделия должны быть огрунтованны в заводских условиях масляным с железным сурико грунтом.
Плоские арматурные каркасы и сетки должны изготовляться при помощи контактной точечной электросварки в соответствии с ГОСТ 10922-75 и СН 393-78. Сварку стержней в каркасах и сетках производить во всех точках пересечения.

Объединение плоских каркасов в пространственные производить в кондукторах при помощи электросварочных клещей.
Арматурные изделия должны быть приняты техническим контролем предприятия изготовителя (поштучно) по ГОСТ 10922-75.
Каждое готовое арматурное изделие должно иметь бирку с указанием его марки.

			ТМП 902-08-1.88		00000 ТУ	
Техник.	Юхо		Технические условия	Стадия	Лист	Листов
Ст.инж.	Чесноков			Р		1
Рук.бр.	Родионова			МГСПИ		
Н.контр.	Родионова					
З.н.отд.	Гаврилова					
Нач.отд.	Бондаренко					

Инв.№подл. | Подпись и дата | Взам.инв.№

Форм.	Зона	Поз.	Обозначение	Наименование	Кол.	Примеч.
				Документация		
А4			ТМП 000007У	Технические условия		
А4			ТМП 10000 СБ	Сборочный чертеж		
А4			ТМП 10600 ВМС	Выборка стали		
				Сборочные единицы		
		1	3.900-3 В.4/82 4.I л.5	Панель стеновая ПС1-42-62	1	
		2		Бетон В15		2.49

Инж	Сургуладзе		ТМП 902-08-1.88	10000	
Н. Контр.	Радионова				
Рук. бр.	Радионова		Панель стеновая ПС 1Е	Стадия: Р; Лист: 1; Листов: 1	
З.н.отд.	Гаврилова			МГСПИ	
Нач. отд.	Бондаренко				

Инв. № подл. | Подпись, дата | Взам. инв. №

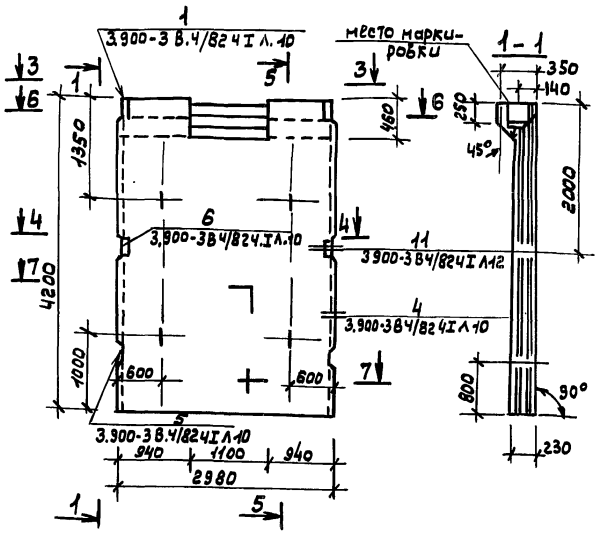

1. Панель изготовляется в опалубке панели ПС1-42-62 и отличается от неё наличием выреза в верхней части.
2. Сечения 4-4 ÷ 7-7 см. серию 3.900-3 В. 4/82 4 I Лист 5.

Инж.	Сургуладзе		ТМП 902-08-1.88	10000 СБ	
Рук. бр.	Радионова		Панель стеновая ПС 1Е Сборочный чертеж	Стадия: Р; Масса: 6.1; Масшт.: 1:50	
Н. контр.	Радионова			Лист 1; Листов 1	
З.н отд	Гаврилова			МГСПИ	
Н. отд.	Бондаренко				

Инв. N подл.	Подпись и дата	Взам. инв. N

Альбом IV

Формат	Зона	Поз.	Обозначение	Наименование	Кол. на исполн. 10100 —	01	02	03	04	05	Примеч.
				Документация							
А4			ТМП 00000ТУ	Технические условия							
А4			ТМП 10100 СБ	Сборочный чертеж							
				Сборочные единицы							
А4		1	ТМП 20000	Сетка С-1	2		2				21.6
А4			ТМП -01	Сетка С-2		2		2			24.7
А4			ТМП -02	Сетка С-3					2	2	27.9
А4		2	ТМП -03	Сетка С-4	2		2				5.5
А4			ТМП -04	Сетка С-5		2		2			5.9
А4			ТМП -05	Сетка С-6					2	2	6.10
А4		3	ТМП 40000	Каркас КП-1А	1						19.50
			ТМП -01	Каркас КП-1П			1				
А4			ТМП -02	Каркас КП-2А		1					21.00
			ТМП -03	Каркас КП-2П				1			
А4			ТМП -04	Каркас КП-3А					1		22.90
			ТМП -05	Каркас КП-3П						1	
А4		4	ТМП 40100	Каркас КП-4	1		1				6.80

			ТМП 902-08-1.88 10100
Инж.	Сургуладзе		Панель стеновая (ПС1А-А; ПС1Б-А; ПС1А-П; ПС1Б-П; ПС1В-П; ПС1В-А)
Рук.бр.	Родионова		Стадия Р; Лист 1; Листов 2
Н.контр	Родионова		МГСПИ
З.н.отд.	Гаврилова		
Н.отд.	Бондаренко		

Инв. N подл.	Подпись, дата	Взам. инв. N

Альбом IV

			Обозначение	Наименование	Кол. на исполн. 10100 —	01	02	03	04	05	Примеч.
А4		4	ТМП -01	Каркас КП-5		1		1			7.60
А4			ТМП -02	Каркас КП-6					1	1	8.30
А4		5	ТМП 50000	Каркас КР-1	2		2				0,54
А4			ТМП -01	Каркас КР-2		2		2			0.62
А4			ТМП -02	Каркас КР-5					2	2	0.7
А4		6	ТМП -03	Каркас КР-3	4		4				0.81
А4			ТМП -04	Каркас КР-4		4		4			0.7
А4			ТМП -05	Каркас КР-6					4	4	0,8
		7	Серия 3.900-3 В.4/82 4.2	МН25	1	1	1	1	1	1	
		8	Серия 3.900-3 В.4/82 4.2	МН26	1	1	1	1	1	1	
				Детали							
				стержни							
				Сталь класса AIII ГОСТ 5781-82							
		9	Серия 3.900-3 В.4/82 4.2	Ф10 ℓ=4170	4	4	4	4	4	4	
				Шифр	ПС1А-А	ПС1Б-А	ПС1А-П	ПС1Б-П	ПС1В-А	ПС1В-П	

Изм.	Лист	N докум.	Подпись	Дата		
					ТМП 902-08-1.88 10100	Лист 2

23295-05 8

Альбом IV

Рис.1

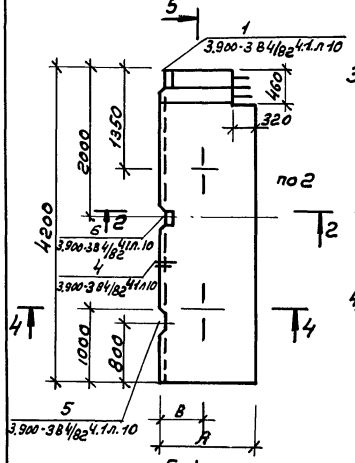

Рис.2

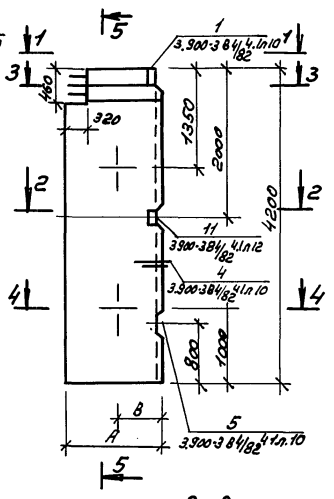

1 - 1

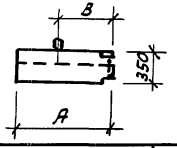

2 - 2

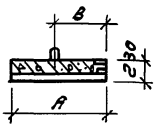

5 - 5

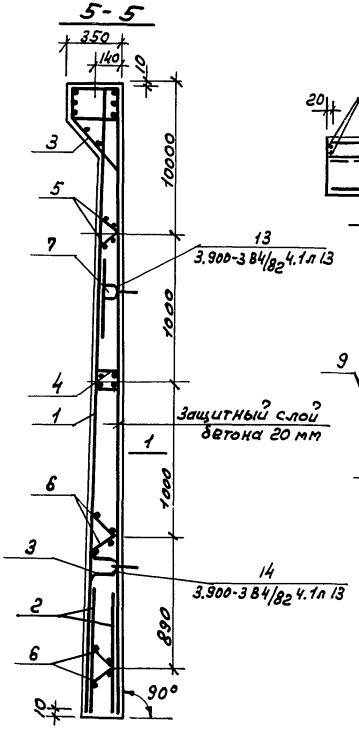

3 - 3

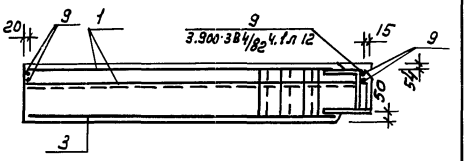

4 - 4

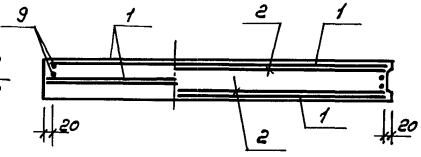

Показатели на один элемент

Марка	Марка бетона	Объем бетона	Расход стали, кг	Масса т
ПС1А-Л	В15	1.12	105.2	2.7
ПС1Б-Л		1.29	115.2	3.2
ПС1А-П		1.12	105.2	2.7
ПС1Б-П		1.29	115.12	3.2
ПС1В-Л		1.42	125.2	3.6
ПС1В-П		1.42	125.2	3.6

Изготавливать в опалубке панели ПС1-42-62 по серии 3.900-3 В4/82

Обозначение	Марка	Рис.	Размеры в мм А	Размеры в мм В
ТМП 10100	ПС1А-Л	1	1320	640
-01	ПС1Б-Л	1	1510	740
-02	ПС1А-П	2	1320	640
-03	ПС1Б-П	2	1510	740
-04	ПС1В-Л	1	1710	940
-05	ПС1В-П	2	1710	940

Инж.	Сургулайдзе		
Н. контр.	Родионова		
Рук. бр.	Родионова		
Зам. нач. отд.	Гаврилова		
Нач. отд.	Бондаренко		

ТМП 902-08-1.88 10100 СБ

Панель стеновая ПС1А-Л; ПС1Б-Л; ПС1В-Л ПС1А-П; ПС1Б-П; ПС1В-П

Стадия	Масса	Масштаб
Р	см. таблицу	
Лист 1	Листов	

МГСПИ

Инв. N подл. | Подпись и дата | Взам. инв. N

Альбом IV

Ведомость расхода стали на элемент, кг (начало)

Марка элемента	Изделия арматурные. Арматура класса AIII ГОСТ 5781-82 ф10	ф12	ф14		Итого	AI ГОСТ 5781-82 ф6		Итого	BpI ГОСТ 6727-80 ф5		Итого	Всего	Изделия. Арматура BpI ГОСТ 6727-80 ф5		Итого	AII ГОСТ 5781-82 ф18	
ПС1А-Л	55.4	4.4	7.9		67.7	0.4		0.4	14,7		14.7	82.8	0.1		0.1	6.8	
ПС1А-П	55,4	4.4	7.9		67.7	0.4		0.4	14,7		14.7	82.8	0,1		0.1	6.8	
ПС1Б-Л	61.5	5,0	9.2		75.7	0.4		0.4	16.8		16.8	92.9	0,1		0.1	6.8	
ПС1Б-П	61.5	5,0	9,2		75.7	0.4		0.4	16,8		16.8	92.9	0.1		0.1	6.8	
ПС-1В-Л	66,7	5.8	10.8		82.5	0,5		0.5	18,8		18.8		0,3		0,3	6.8	
ПС-1В-П	66.7	5.8	10,8		83.5	0.5		0.5	18,8		18.8	102.6	0.3		0.3	6.8	

Ведомость расхода стали на элемент, кг (окончание)

Закладные. Классы AI ГОСТ 5781-82 Итого	ф10		Итого	Прокат Ст 3 кп2 ГОСТ 380-71* δ=5	δ=8		Итого	Всего	Общий расход в кг
6.8	4.1		4.1	2.0	9.4		11.4	22.4	105.2
6.8	4.1		4.1	2.0	9.4		11.4	22.4	105.2
6.8	4.1		4.1	1.9	9.4		11.3	22.3	115.2
6.8	4.1		4.1	1.9	9.4		11.3	22.3	115.2
6.8	4.1		4.1	2.0	9.4		11.4	22.6	125.2
6.8	4.1		4.1	2.0	9.4		11.4	22.6	125.2

Инв. N подл. | Подпись и дата | Взам. инв. N

Формат	Зона	Поз	Обозначение	Наименование	Кол-во	Примечание
				Документация		
А4			ТМП 00000ТУ	Технические условия		
А4			ТМП 10200СБ	Сборочный чертеж		
А4			ТМП 10600ВМС	Выборка стали		
				Сборочные единицы		
		1	1.442.1-2.2 0.07.0	Сетка С-26	4	
		2	1.442.1-2.2 0.01.0-01	Каркас КР-2	2	
		3	1.442.1-2.2 0.02.0-01	Каркас КР-14	3	
		4	1.442.1-2.2 0.03.0-01	Сетка С-2	2	
		5	1.442.1-2.2 0.04.0	Сетка С-8	2	
		6	1.442.1-2.2 0.06.0	Сетка С-17	1	
А4		7	ТМП 20400	Сетка С-16	2	
		8	1.442.1-2.2 0.08.0	Изделие закладное МН-1	4	
		9	1.442.1-2.2 0.11.0	Изделие закладное МН-6	4	
		13	1.442.1-2.2 0.15.0	Сетка С-30	2	
				Детали		
		14	1.442.1-2.2 0.00.1-01	Стержень напрягаемый	2	
				Материалы		
		15		Бетон В-25		1.03

Инв.№ подл. | Подпись и дата | Взам.инв.№

Инж.	Сургуладзе		
Рук.гр.	Родионова		
Н.контр.	Родионова		
Зам.нач.отд.	Гаврилова		
Нач.отд.	Бондаренко		

ТМП 902-08-1.88 10200

Плита 2П1-2АIV-Т-А

Стадия	Лист	Листов
Р	1	1

МГСПИ

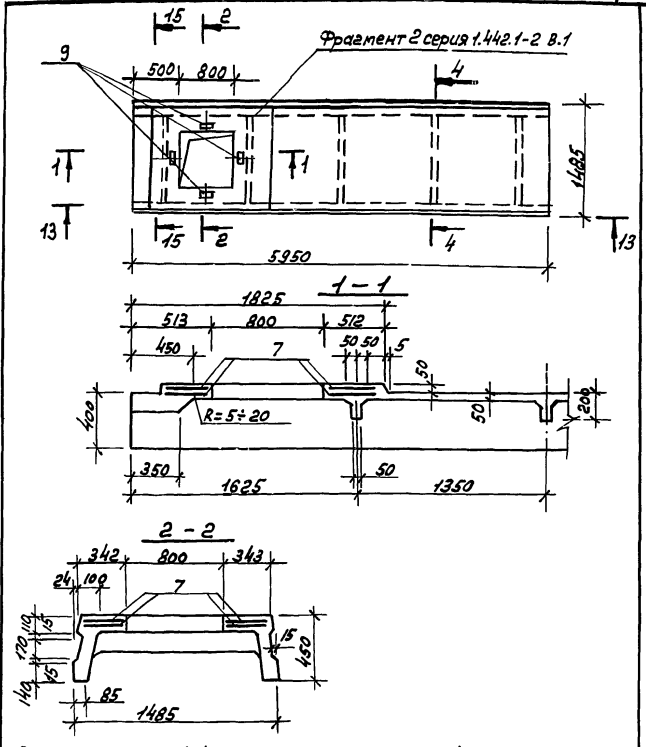

Сечения по плите 4-4; 13-13, 15-15см. Серию 1,442.1-2 В.1

Инв.№ подл. | Подпись и дата | Взам.инв.№

Инж.	Сургуладзе		
Рук.гр.	Родионова		
Н.контр.	Родионова		
Зам.нач.отд.	Гаврилова		
Нач.отд.	Бондаренко		

ТМП 902-08-1.88 10200СБ

Плита 2П1-2АIV-Т-А Сборочный чертеж.

Стадия	Масса	Масшт.
Р	2.6	1:50
Листа	Листов 1	

МГСПИ

Формат	Зона	Поз.	Обозначение	Наименование	Кол.	Примечания
				Документация		
А4			ТМП 00000ТУ	Технические условия		
А4			ТМП 10300 СБ	Сборочный чертеж		
А4			ТМП 10600 ВМС	Выборка стали		
				Сборочные единицы		
		1	1.442.1-2.2 0.07.0	Сетка С-26	4	3.1
		2	1.442.1-2.2 0.01.0-01	Каркас КР-2	2	4.6
		3	1.442.1-2.2 0.02.0-01	Каркас КР-14	3	1.9
		4	1.442.1-22 0.03.0-01	Сетка С-2	2	2.3
		5	1.442.1-2.2 0.04.0	Сетка С-8	2	3.0
		6	1.442.1-2.2 0.06.0	Сетка С-17	1	7.7
		7	ТМП 20400	Сетка С-15	2	6.0
		8	1.442.1-2.2 0.09.0	Изделие закладное МН-1	4	2,0
		9	1.442.1-2.2 0.11.0	Изделие закладное МН-6	4	1.2
		13	1.442.1-2.2 0.15.0	Сетка С-30	2	0.3
				Детали		
		14	1.442.1-2.2 0.00.1-01	Стержень напрягаемый	2	14.7
				Материалы		
		15		Бетон В-25		1,07 м³

Инв. № подл. | Подпись и дата | Взам. инв. №

Инж.	Сургуладзе		
Рук. бр.	Родионова		
Н. контр.	Родионова		
Зав. отд.	Гаврилова		
Нач. отд.	Бондаренко		

ТМП 902-08-1.88 10300

Плита 2П1-2АIV т-5

Стадия	Лист	Листов
Р		1

МГСПИ

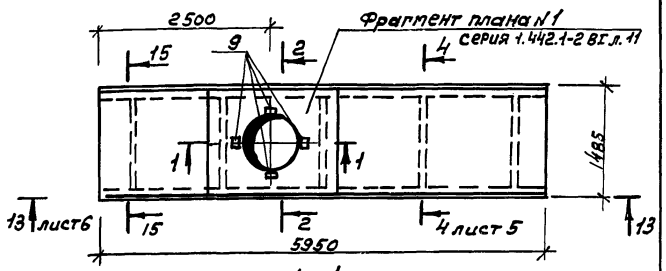

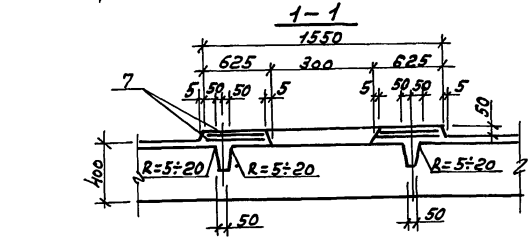

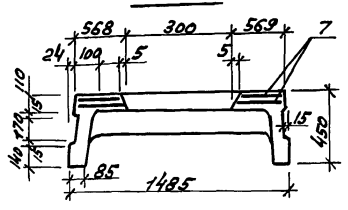

Сечения по плите 4-4; 13-13; 15-15 см. серия 1.442.1-2 в.1

Инв. № подл. | Подпись и дата | Взам. инв. №

Инж.	Сургуладзе		
Рук. бр.	Родионова		
Н. контр.	Родионова		
Зав. отд.	Гаврилова		
Нач. отд.	Бондаренко		

ТМП 902-08-1.88 10300СБ

Плита 2П1-2АIV т-5 Сборочный чертеж

Стадия	Масса	Масштаб
Р	2.6	1:50
Лист 1	Листов	

МГСПИ

АЛЬБОМ IV

Формат	Зона	Поз.	Обозначение	Наименование	Кол. на исполн. 10400											
					-	01										
				Документация												
А4			ТМП 00000ТУ	Технические условия												
А4			ТМП 10400СБ	Сборочный чертеж												
А4			ТМП 10600ВМС	Выборка стали												
				Сборочные единицы												
А4		1	ТМП 20100	Сетка С-7	1											
			ТМП -01	Сетка С-8		1										
				Детали												
		2	Серия 1.400-9 вып.1	Изделие закладное УП1-2	1											0,33
			Серия 1.400-9 вып.1	Изделие закладное УП1-1		1										0,31
				Материалы												
		3		Бетон В15 $м^3$	0.002											
		4		Бетон В25 $м^3$		0.102										
					Шифр П1-8-1	П11э-8-1										

Ст. инж.	Чеснаков		
Рук. бр.	Родионова		
Н. контр.	Родионова		
З.н.отд.	Гаврилова		
Н.отд.	Бондаренко		

ТМП 902-08-1.88 10400

Плита перекрытия П1-8-1 ; П11э-8-1

Сборочный чертеж

Стадия	Лист	Листов
Р		1

МГСПИ

Инв. N подл. | Подпись, дата | Взам. инв. N

АЛЬБОМ IV

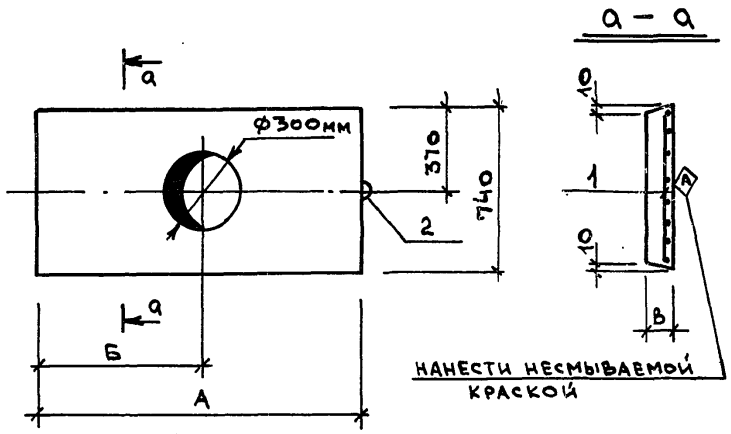

Обозначение	Марка	Размеры в мм А	Б	В	Масса кг
ТМП 10400	П1-8-1	480	240	50	6.0
ТМП -01	П11э-8-1	1480	740	100	255.0

Ст. инж.	Чеснаков	
Рук. бр.	Родионова	
Н. контр.	Родионова	
З.н.отд.	Гаврилова	
Н.отд.	Бондаренко	

ТМП 902-08-1.88 10400СБ

Плита перекрытия П1-8-1 ; П11э-8-1

Сборочный чертеж

Стадия	Масса	Масштаб
Р	см. таблицу	

Лист 1 | Листов 1

МГСПИ

Инв. N подл. | Подпись, дата | Взам. инв. N

Форм	Зона	Поз.	Обозначение	Наименование	Кол	Прим.
				Документация		
А4			ТМП 000007У	Технические условия		
А4			ТМП 10500СБ	Сборочный чертеж		
А4			ТМП 10600ВМС	Выборка стали		
				Сборочные единицы		
			3.900-3 В.4/82 ЧI л. 5	Панель стеновая ПС1-42-62	1	
А4		1	ТМП 60200	Изделие закладное МД-2	1	7.0

Инв. N подл. | Подпись и дата | Взам. инв. N

ТМП 902-08-1.88			10500
Ст. инж. Чесноков	Панель стеновая ПС 1Д	Стадия	Лист	Листов
Рук. бр. Родионова		Р		1
Н. контр. Родионова		МГСПИ		
З.Н. отд. Гаврилова				
Нач. отд. Бондаренко				

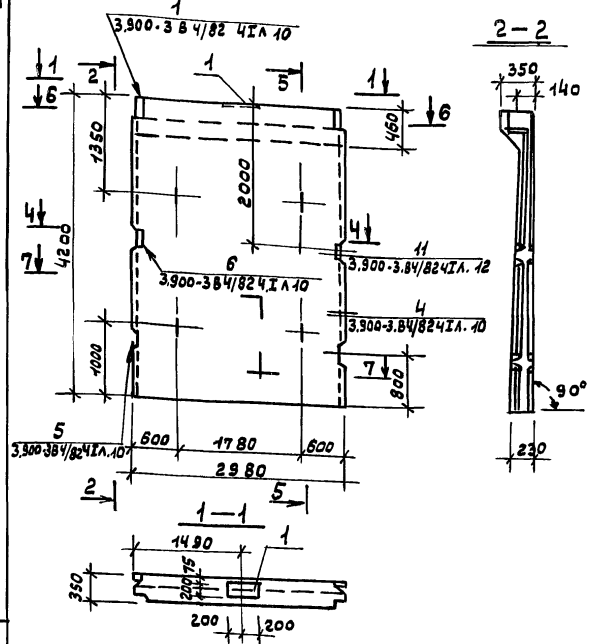

Сечения 4-4÷7-7 см. серию 3.900.3 в.4/82 ч.I лист 5

Инв. N подл. | Подпись и дата | Взам. инв. N

ТМП 902-08-1.88			10500СБ
Ст. инж. Чесноков	Панель стеновая ПС 1Д Сборочный чертеж	Стадия	Масса	Масштаб
Рук. бр. Родионова		Р		
Н. контр. Родионова		Лист 1	Листов 1	
З.Н. отд. Гаврилова		МГСПИ		
Нач. отд. Бондаренко				

Ведомость расхода стали на элемент, кг (начало)

Марка элемента	Напрягаемая арматура класса		Всего: кг	Изделия арматурные														
				Арматура класса														
	AIV			AI			AIII								BpI			
	ГОСТ 5781-82			ГОСТ 5781-82			ГОСТ 5781-82								ГОСТ 6727-80			
	⌀20			⌀10		Итого:	⌀6	⌀8	⌀10	⌀12	⌀14		Итого:	⌀3	⌀4	⌀5		
ПС-1Е				8.2		8.2			109.8	10.2	18.6		138.6			29.5		
ПС-1А				8.2		8.2			109.8	10.2	18.6		138.6			29.5		
П1-8-1									3.9				3.9	0.02				
П11Э-8-1									8.0				8.0			0.7		
2П1-2AIV т-А	29.4		29.4				12.6	5.0		4.1			21.7		15.2	18.9		
2П1-2AIV т-Б	29.4		29.4				16.2	5.0		4.1			25.3		15.2	18.9		

Ведомость расхода стали на элемент, кг (окончание)

Итого:	Всего кг	Изделия закладные						Арматура класса									Всего кг	Общий расход кг
		Прокат марки						AI		AII		BpI		AIII				
		Вст3кп2						ГОСТ 5781-82		ГОСТ 5781-82		ГОСТ 6727-80		ГОСТ 5781-82				
		ГОСТ 380-71*						⌀8		⌀18		⌀5		⌀8	⌀14	Итого:		
		L80×6	δ=5	δ=8	δ=12	δ=6	Итого:											
29.5	176.3		3.7	21.2			24.9			13.6		0.1					38.6	214.9
29.5	176.3		3.7	21.2	7.9		32.8			13.6		0.1			2.0		48.5	224.8
0.02	3.92							0.3									0.3	4.22
0.7	8.7							0.3									0.3	9.0
34.1	55.8	3.6				1.6	5.2							1.6			6.8	92.0
34.1	59.4	3.6				1.6	5.2							1.6			6,8	95.6

Взам.инв.N | Подпись и дата | Инв.N подл.

Ст.инж.	Чеснаков	
Рук.бр.	Родионова	
Н.контр.	Родионова	
З.н.отд.	Гаврилова	
Н.отд.	Бондаренко	

ТМП 902-08-1.88 10600ВМС

Ведомость расхода стали на элемент, кг

Стадия	Лист	Листов
Р		1

МГСПИ

Альбом V

Рис. 1

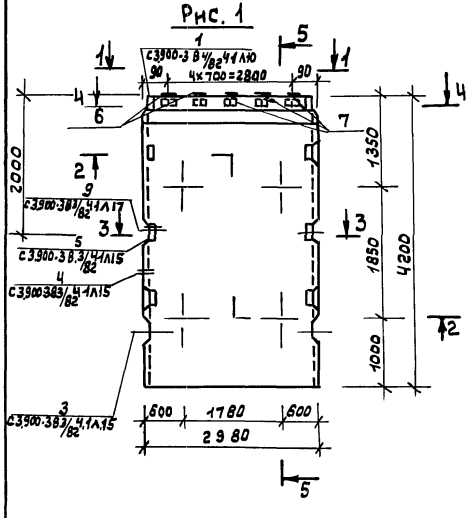

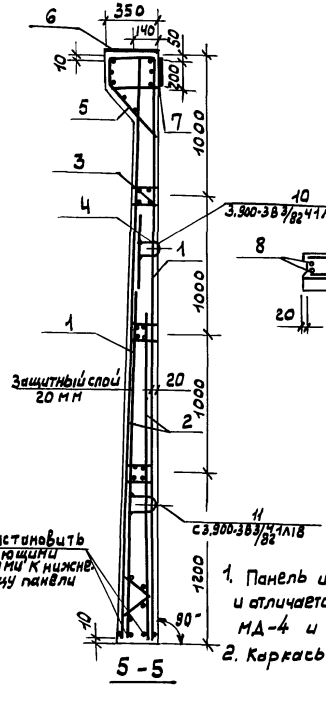

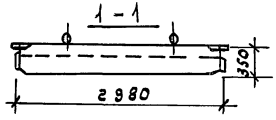

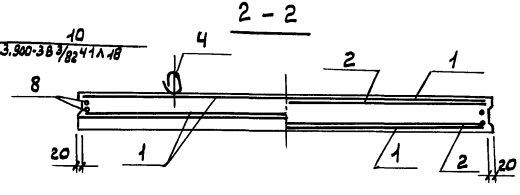

3 - 3

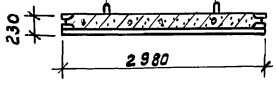

Сетки устанавить анкерующими стержнями к нижнему торцу панели

Марка	Марка бетона	объём бетона	расход армат.	Вес Т
ПС2Г	В 15	2,53 м³	398,8кг	6,3

1. Панель изготавливается в опалубке панели ПС1-42-62 и отличается наличием закладных деталей МД-3 и МД-4 и армированием.
2. Каркасы (поз. 2,3,5) привязать к сеткам

4 - 4

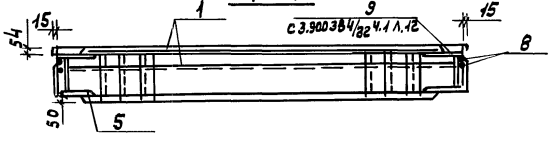

Ст. инж.	Чесноков		
Инж.	Сургуладзе		
Н. контр.	Родионова		
Рук. бр.	Родионова		
Зав. отд.	Гаврилова		
Нач. отд.	Бондаренко		

ТМП 902-08-1.88 10700 СБ

Стеновая панель ПС 2 г.

Стадия	Масса	Масштаб
Р	См. таблицу	
Лист 1	Листов 1	

МГСПИ

Инв. N подл. | Подпись и дата | Взам. инв. N

Инв. N подл.	Подпись, дата	Взам. инв. N

Альбом IV

Формат	Зона	Поз.	Обозначение	Наименование	Кол. на испол. 10700	Прим.
					–	
				Документация		
А4			ТМП 00000 ТУ	Технические условия	X	
			ТМП 10700 СБ	Сборочный чертеж	X	
				Сборочные единицы		
		1	С.3.900-3 В3/82 ч.2	сетка С-6	2	48.7кг
		2	С.3.900-3 В3/82 ч.2	каркас КП-19	1	159.1кг
		3	С.3.900-3 В3/82 ч.2	МН-6	1	15.1кг
		4	С.3.900-3 В3/82 ч.2	МН-25	2	7.5кг
		5	С.3.900-3 В4/82 ч.2	МН-3	1	44.0кг
А4		6	ТМП 60800	МД-3	5	5.98кг
А4		7	ТМП 60800	МД-4	5	5.58кг
				Детали		
				стержни		
				сталь класса А-III ГОСТ 5781-82		
		8	С.3.900-3 В4/82 ч.2	ф10 ℓ=4180	4	2.6кг

ТМП 902-08-1.88		10700
Панель стеновая ПС2Г	Стадия	Лист	Листов
	Р		1
	МГСПИ		

Ст. инж.	Чесноков	
Инж.	Сургуладзе	
Рук. бр.	Родионова	
Н. контр.	Родионова	
З. н. отд.	Гаврилова	
Н. отд.	Бондаренко	

Инв. N подл.	Подпись, дата	Взам. инв. N

Альбом IV

Формат	Зона	Поз.	Обозначение	Наименование	Кол. на испол. 10800		Примеч.
					–	01	
				Документация			
А4			ТМП 00000 ТУ	Технические условия	X	X	
			ТМП 10800 СБ	Сборочный чертеж	X	X	
				Сборочные единицы			
А4		1	ТМП 30200	сетка С-78	2	2	24.3кг
А4		2	ТМП 40700	каркас КП-17А	1		66.3кг
А4		3	ТМП 40800	каркас КП-28	1	1	5.9кг
		4	С.3.900-3 В.3/82 ч.2	МН-25	1	1	7.5кг
А4		5	ТМП 40000	каркас КП-1А	1		19.6кг
А4		6	ТМП 60800	МД-3	2	2	5.98кг
А4		7	ТМП 60800	МД-4	2	2	5.58кг
А4		2	ТМП 40100	каркас КП-17П		1	66.3кг
А4		5	ТМП 40000	каркас КП-1П		1	19.6кг
				Детали			
				Стержни			
				сталь класса А-III ГОСТ 5781-82			
Б4		8	10801	ф10 ℓ=4180	4	4	2.6кг

ТМП 902-08-1.88		10800
Панель стеновая ПС 2Д-А; ПС-2Д-П	Стадия	Лист	Листов
	Р		1
	МГСПИ		

Ст. инж.	Чесноков	
Инж.	Сургуладзе	
Рук. бр.	Родионова	
Н. контр.	Родионова	
З. н. отд.	Гаврилова	
Н. отд.	Бондаренко	

23275-05 17

Альбом IV

Рис. 1

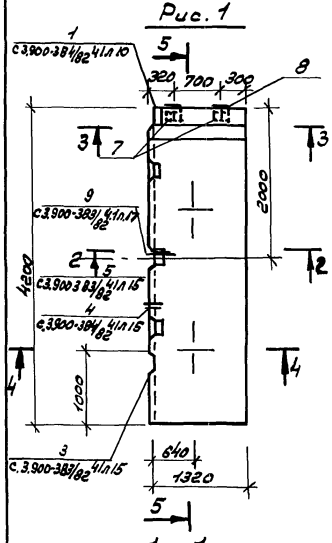

Рис. 2

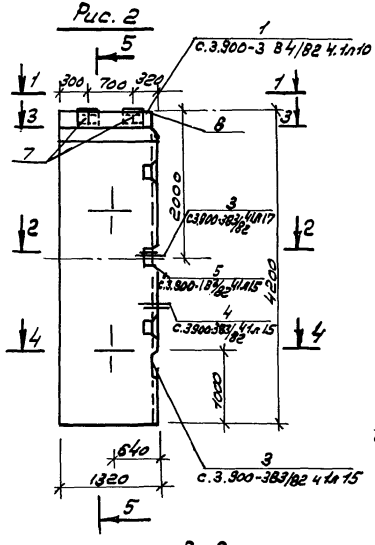

1 – 1

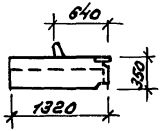

2 – 2

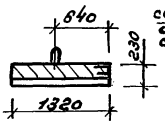

5 – 5

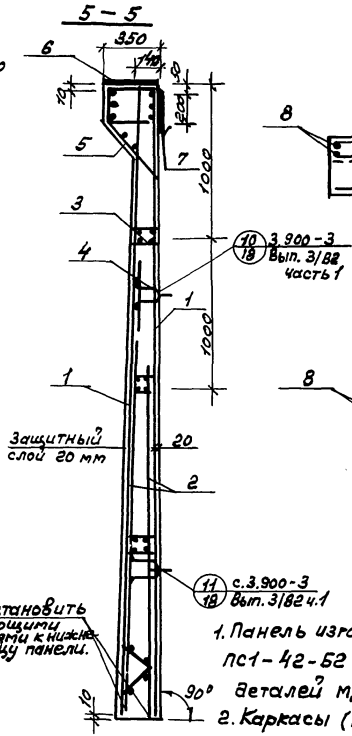

3 – 3

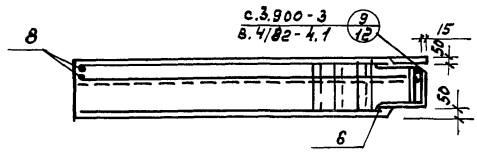

4 – 4

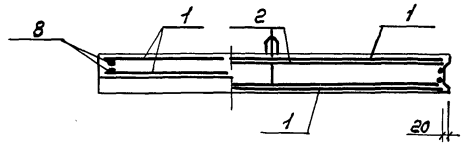

Марка	Марка бетона	Объем бетона	Расход армат.	Вес т.
ПС2-Л	В.15	1.12	181.4	3.52
ПС2-П	В.15	1.12	181.4	3.52

сетки установить анкерующими стержнями к нижнему торцу панели.

1. Панель изготавливается в опалубке панели ПС1-42-52 и отличается наличием закладных деталей МД-3 и МД-4 и армированием
2. Каркасы (поз. 5; 3; 2) привязать к сеткам.

Обозначение		Марка	Рис
ТМП	10800	1	ПС-2Д-Л
	-01	2	ПС-2Д-П

Инв.№ подл. | Подпись и дата | Взам. инв.№

Ст. инж.	Чеснаков		
Инж.	Сургуладзе		
Н. контр.	Родионова		
Рук. др.	Родионова		
Зав. отд.	Гаврилова		
Нач. отд.	Бонгаренко		

ТМП 902-08-1.88 10800 СБ

Стеновая панель ПС2Д-Л; ПС2Д-П

Стадия	Масса	Масштаб
Р	см. табл.	
Лист 1	Листов 1	

МГСПИ

Альбом IV

Ведомость расхода стали на элемент, кг (начало)

Марка элемента	Изделия арматурные												Всего	Изделия арматурные				
	Арматура класс А																	
	А III						А I			Вр I				Вр I			А II	
	ГОСТ 5781-82						ГОСТ 5781-82			ГОСТ 6727-80				ГОСТ 6727-80			ГОСТ 5781-82	
	ф 8	ф 10	ф 12	ф 14	ф 16	Итого	ф 8	ф 10	Итого	ф 5		Итого		ф 5		Итого	ф 18	
ПС-2г		95.6	31.2	18.6	103.2	248.6	6.6	8.2	14.8	31.6		31.6	295.1	0.1		0.1	13.6	
ПС-2д-л	3.0	52.7	13.2	7.8	41.6	118.3		8.4	8.4	14.4		14.4	141.1	0.1		0.1	6.7	
ПС-2д-п	3.0	52.7	13.2	7.8	41.6	118.3		8.4	8.4	14.4		14.4	141.1	0.1		0.1	6.7	

Ведомость расхода стали на элемент, кг (окончание)

Закладные									Общий расход в кг
Класс А				Прокат				Всего	
	А III			Вст 3 кп 2					
	ГОСТ 5781-82			ГОСТ 380-71*					
Итого	ф 10		Итого	δ=5	δ=8	δ=10	Итого		
13.6	4.8		4.8	13.1	21.2	51.0	85.3	103.8	398.9
6.7	2.0		2.0	6.4	4.7	20.4	31.5	40.3	181.4
6.7	2.0		2.0	6.4	4.7	20.4	31.5	40.3	181.4

Инв. № подл. | Подпись, дата | Взам. инв. №

Инж.	Сургуладзе		ТМП 902-08-1.88 10900 ВМС
Н. контр.	Родионова		
Рук. гр.	Родионова		Ведомость расхода стали на элемент, кг
З. н. отд.	Гаврилова		Стадия Р; Лист; Листов
Н. отд.	Бондаренко		МССПИ

Альбом IV

Рис 1

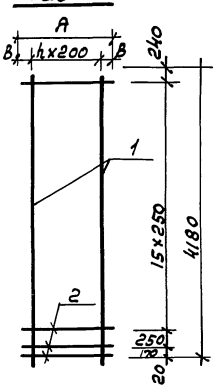

Рис. 2

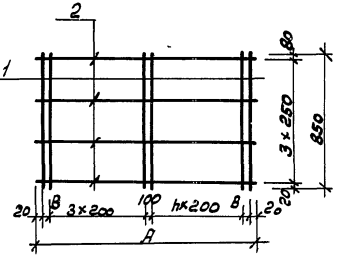

Обозначение		Рис	Марка	Размеры в мм A	B	h	Масса кг
ТМП	20000	1	С-1	1280	40	6	21,6
	-01		С-2	1470	35	7	24,7
	-02		С-3	1670	35	8	26,7
	-03	2	С-4	1280	70	2	5,5
	-04		С-5	1470	65	3	5,9
	-05		С-6	1670	65	3	6,24

Инж.	Сургуладзе		
Рук. гр.	Родионова		
Н. контр.	Родионова		
З.н. отд	Гаврилова		
Н. отд.	Бондаренко		

ТМП 902-08-1.88 20000 СБ

Сетка арматурная (с-1 ÷ с-6) Сборочный чертеж

Стадия	Масса	Масштаб
Р	см. таблицу	
Лист 1	Листов 1	

МГСПИ

23275-05 20

Альбом IV

Обозначение			Наименование	Кол. на испол. 20000 —	01	02	03	04	05	Примеч
			Документация							
А4	ТМП		000ОТУ Технические условия							
А4	ТМП		200005 Сборочный чертеж							
			Детали стержни							
			Сталь к.кл.ст.3сп ГОСТ 5781-82							d'dmm
Б4	ТМП	1	20001	7	8	9				2,57
			ф 10 ℓ=4180				9	10	10	0,50
Б4	ТМП		-01 ф 10 ℓ=850							
			Сталь класса В Ст гпс/ ф 4 ГОСТ 6727-80							
Б4	ТМП	2	20002 ф 5 ℓ=1280	18			4			0,2
Б4	ТМП		-01 ф 5 ℓ=1470			18		4		0,23
Б4	ТМП		-02 ф 5 ℓ=1670				18		4	0,25

Инж.	Сургуладзе		
Рук. гр.	Родионова		
Н. контр.	Родионова		
З.н. отд	Гаврилова		
Н. отд.	Бондаренко		

ТМП 902-08-1.88 20000

Сетка арматурная (с-1 ÷ с-6)

Стадия	Лист	Листов
Р	1	1

МГСПИ

			Обозначение	Наименование	Кол	Примеч.
				Документация		
А4			ТМП 00 000ТУ	Технические условия		
А4			ТМП 20100 СБ	Сборочный чертеж		
				ТМП 20100		
				Детали		
Б4		1	ТМП 20101	AIII-10 ГОСТ 5781-82* ℓ= 460	6	0.3 кг
Б4		2	ТМП -01	AIII-10 ГОСТ 5781-82* ℓ=700	4	0.4 кг
Б4		3	ТМП -02	BpI-3 ГОСТ 6727-80 ℓ=180	2	0.01 кг
Б4		4	ТМП -03	AIII-10 ГОСТ 5781-82* ℓ= 60	2	0.04 кг
Б4		5	ТМП -04	AIII-10 ГОСТ 5781-82* ℓ= 230	4	0.1 кг
				ТМП 20100-01		
				Детали		
Б4		1	ТМП -05	AIII-10 ГОСТ 5781-82* ℓ= 1460	6	0.9 кг
Б4		2	ТМП -06	AIII-10 ГОСТ 5781-82* ℓ=700	4	0.4 кг
Б4		3	ТМП -07	BpI-5 ГОСТ 6727-80 ℓ=180	2	0.03 кг
Б4		4	ТМП -08	BpI-5 ГОСТ 6727-80 ℓ=700	6	0.1 кг
Б4		5	ТМП -09	AIII-10 ГОСТ 5781-82* ℓ=560	2	0.3 кг
Б4		6	ТМП -010	AIII-10 ГОСТ 5781-82* ℓ=230	4	0.1 кг

Взам.инв.№ | Подпись и дата | Инв.№ подл.

ТМП 902-08-1.88		20100
Сетка арматурная (С-7 и С-8)	Стадия: Р	Лист:	Листов: 1
	МГСПИ	

Ст. инж.	Чесноков	
Рук. бр.	Родионова	
Н. контр.	Родионова	
З.и.отд.	Гаврилова	
Н. отд.	Бондаренко	

Рис. 1

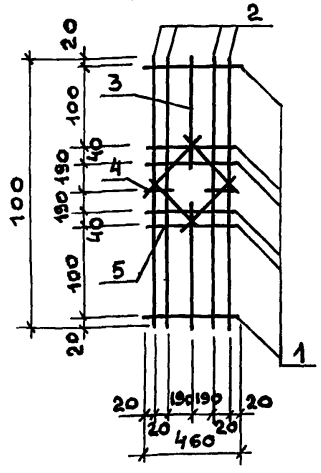

Рис. 2

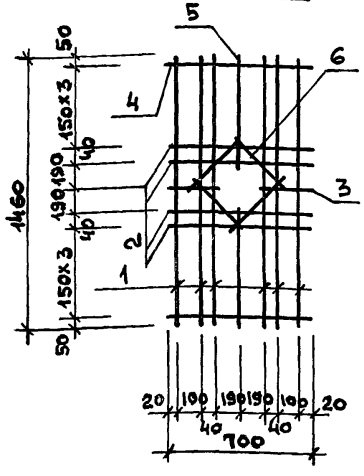

Обозначение	Рис	Марка	Вес, кг
ТМП 20100	1	С-7	3.92
-01	2	С-8	8.7

Взам.инв.№ | Подпись и дата | Инв.№ подл.

ТМП 902-08-1.88		20100 СБ
Сетка арматурная (С-7 и С-8) сборочный чертеж	Стадия: Р	Масса: см. табл.	Масштаб:
	Лист 1	Листов 1
	МГСПИ	

Ст. инж.	Чесноков	
Рук. бр.	Родионова	
Н. контр.	Родионова	
З.и.отд.	Гаврилова	
Н. отд.	Бондаренко	

Альбом IV

Формат	Зона	Обозначение	Наименование	Кол. на исполн. -	01	02	03	04	Примеч.
			Документация						
А4		ТМП 00 000 ТУ	Технические условия						
А4		ТМП 20200 СБ	Сборочный чертеж						
			Детали						
			стержни						
			Сталь класса А III ГОСТ 5781-82						
Б4	1	ТМП 20201	ф 10 е = 4180	15	10	8	16	11	2,6 кг
			Сталь класса Вр I ГОСТ 6727-80						
Б4	2	ТМП -01	ф 5 е = 2960	17					0,5 кг
Б4		ТМП -02	ф 5 е = 1960		17	17			0,3 кг
Б4		ТМП -03	ф 5 е = 3170				17		0,5 кг
Б4		ТМП -04	ф 5 е = 2170					17	0,3 кг
			шифр	С-9	С-10	С-13	С-19	С-20	

Ст. инж.	Чеснаков		
Рук. бр.	Родионова		
Н. контр.	Родионова		
З. нач. о.	Гаврилова		
Нач. отд.	Бондаренко		

ТМП 902-08-1.88 20200

Сетка арматурная (С-9, С-10; С-13; С-19; С-20)

Стадия	Лист	Листов
Р		1

МГСПИ

Инв. N подл. | Подпись и дата | Взам. инв. N

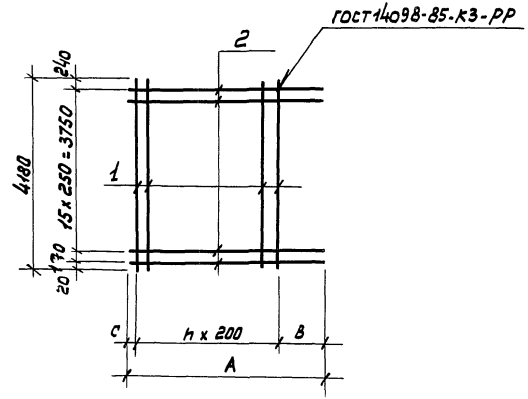

Обозначение		Марка	Размеры в мм А	В	С	n	Масса кг
ТМП	20200	С-9	2960	80	80	14	47.5
	-01	С-10	1960	80	80	9	31,1
	-02	С-13	1960	450	100	7	25,9
	-03	С-19	3170	105	105	15	50,1
	-0-4	С-20	2170	105	105	10	33,7

Ст. инж.	Чеснаков	
Рук. бр.	Родионова	
Н. контр.	Родионова	
Зам. н. о.	Гаврилова	
Нач. отд.	Бондаренко	

ТМП 902-08-1.88 20200 СБ

Сетка арматурная (С-9; С-10; С-13; С-19, С-20) Сборочный чертеж

Стадия	Масса	Масшт.
Р	см. таб лицу	

Лист 7 | Лист 1

МГСПИ

Инв. N подл. | Подпись и дата | Взам. инв. N

Инв. N подл.	Подпись и дата	Взам. инв. N

Формат	Зона	Поз.	Обозначение	Наименование	Кол. на испол. 20300 —	01	02	03	04						Примечание
				Документация											
А4			ТМП 00000ТУ	Технические условия											
А4			ТМП 20300 СБ	Сборочный чертеж											
				Детали											
				стержни											
				сталь класса AIII ГОСТ 5781-82											
Б4		1	ТМП 20301	ф10 ℓ=850	16	10	8	17	12						0,5 кг
			ТМП	сталь класса BI ГОСТ 6727-80											
		2	ТМП -01	ф5 ℓ=2960	4										0,5 кг
Б4			ТМП -02	ф5 ℓ=1960		4	4								0,3 кг
Б4			ТМП -03	ф5 ℓ=3170				4							0,5 кг
Б4			ТМП -04	ф5 ℓ=2170					4						0,3 кг
				Формат	А1	А1	А1	А1	А1						

		ТМП 902-08-1.88	20300
Ст. инж.	Чесноков	сетка арматурная (с-11; с-12; с-14; с-17; с-18)	Стадия: Р; Лист; Листов: 1
Рук. гр.	Родионова		
Н. контр.	Родионова		
Зн. отд.	Гаврилова		МГСПИ
Нач. отд.	Бондаренко		

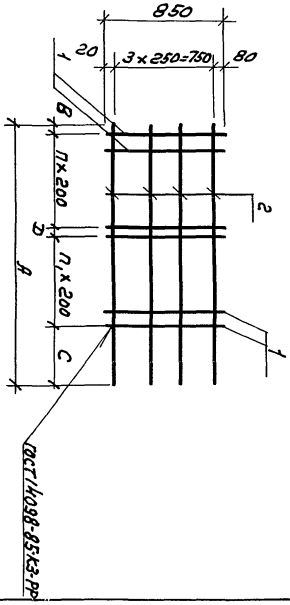

Инв. N подл.	Подпись и дата	Взам. инв. N

Обозначение	Марка	Размеры в мм А	В	С	Д	П	П1	Масса кг
ТМП 20300	с-11	2960	30	30	100	7	7	10,0
-01	с-12	1960	130	130	100	4	4	5,2
-02	с-14	1960	130	130	100	4	4	5,2
-03	с-17	3170	55	55	100	8	7	10,5
-04	с-18	2170	55	55	100	5	5	7,2

Ст. инж.	Чесноков	ТМП 902-08-1.88	20300
Рук. гр.	Родионова	Сетка арматурная (с-11; с-12; с-14; с-17; с-18) Сборочный чертеж	Стадия: Р; Масса; Масштаб
Н. контр.	Родионова		Лист 1; Листов 1
Зн. отд.	Гаврилова		МГСПИ
Нач. отд.	Бондаренко		

23275-05 23

Формат	Зона	поз.	Обозначение	Наименование	Кол-во	Примеч.
				Документация		
А4			ТМП 000007У	Технические условия		
А4			ТМП 20400 СБ	Сборочный чертеж		
				Переменные данные для исполнений		
				ТМП 20400		
				Детали		
Б4		1	ТМП 20401	AIII-6 ГОСТ 5781-82 ℓ=1200	10	0,3 кг
Б4		2	ТМП -01	AIII-6 ГОСТ 5781-82 ℓ=1400	8	0,3 кг
Б4		3	ТМП -02	AIII-6 ГОСТ 5781-82 ℓ=540	2	0,1 кг
Б4		4	ТМП -03	AIII-6 ГОСТ 5781-82 ℓ=440	2	0,1 кг
Б4		5	ТМП -04	AIII-6 ГОСТ 5781-82 ℓ=230	4	0,05 кг
				ТМП 20400-01		
				Детали		
Б4		1	ТМП 20401	AIII-6 ГОСТ 5781-82 ℓ=1200	8	0,3 кг
Б4		2	ТМП -01	AIII-6 ГОСТ 5781-82 ℓ=1400	6	0,3 кг
Б4		3	ТМП -05	AIII-6 ГОСТ 5781-82 ℓ=290	6	0,06 кг.
Б4		4	ТМП -06	AIII-6 ГОСТ 5781-82 ℓ=190	6	0,04 кг.

Инв.№ подл. | Подпись и дата | Взам. инв.№

Гип.	Сургуладзе	
Рук. бр.	Родионова	
Н. контр.	Родионова	
Зам. н. о.	Гаврилова	
Нач. отд	Бондаренко	

ТМП 902-08-1.88 20400

Сетка арматурная (С-15 ; С-16)

Стадия	Лист	Листов
Р		1

МГСПИ

Рис. 1

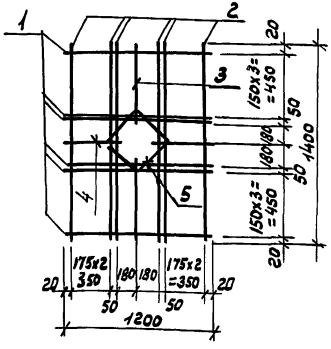

Рис. 2

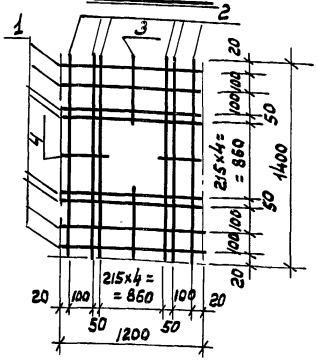

Обозначение	Рис	Марка	Масса кг
ТМП 20400	1	С-15	6.0
-01	2	С-16	4.8

Инв.№ подл. | Подпись и дата | Взам. инв.№

Гип.	Сургуладзе	
Рук. бр.	Родионова	
Н.контр.	Родионова	
Зам.н.о.	Гаврилова	
Нач. отд	Бондаренко	

ТМП 902-08-1.88 20400сБ

Сетка арматурная (С-15; С-16) Сборочный чертеж

Стадия	Масса	Масшт.
Р	см. таблицу	
Лист 1	Листов 1	

МГСПИ

Альбом IV

Формат	Зона	Поз.	Обозначение	Наименование	К-во	Прим.
				Документация		
А4			ТМП 00000ТУ	Технические условия		
А4			ТМП 20500 СБ	Сборочный чертеж		
				Переменные данные для исполнения		
				ТМП 20500		
				Детали		
Б4		1	ТМП 20501	AI-8 ГОСТ 5781-82 ℓ=3470	9	1,4
Б4		2	ТМП -01	AIII-20 ГОСТ 5781-82 ℓ=2120	18	6,7
				ТМП 20500-01		
				Детали		
Б4		1	ТМП 20501	AI-8 ГОСТ 5781-82 ℓ=3470	10	1,4
Б4		2	ТМП -02	AIII-20 ГОСТ 5781-82 ℓ=2420	18	7,6
				ТМП 20500-02		
				Детали		
Б4		1	ТМП -03	AI-8 ГОСТ 5781-82 ℓ=2950	9	1,2
Б4		2	ТМП -01	AIII-20 ГОСТ 5781-82 ℓ=2120	15	6,7
				ТМП 20500-03		
				Детали		
Б4		1	ТМП -03	AI-8 ГОСТ 5781-82 ℓ=2950	9	1,2
Б4		2	ТМП -02	AIII-20 ГОСТ 5781-82 ℓ=2420	15	7,6

Взам. инв. № | Подпись, дата | Инв. № подл.

Рук. БР.	Родионова		
Н. контр.	Родионова		
З. н. отд.	Гаврилова		
Нач. отд.	Бондаренко		

ТМП 902-08-1.88 20500

Сетка арматурная (С-21,22,25,26,33,34,37,38 С-41,42,45,46,50,51,54 С-55,63,64,69,70)

Стадия	Лист	Листов
Р	1	4

МГСПИ

Альбом IV

Формат	Зона	Поз.	Обозначение	Наименование	Кол.	Прим.
				ТМП 20500-04		
				Детали		
Б4		1	ТМП -04	AI-6 ГОСТ 5781-82 ℓ=2540	11	0,6
Б4		2	ТМП -05	AIII-14 ГОСТ 5781-82 ℓ=2790	13	3,4
				ТМП 20500-05		
				Детали		
Б4		1	ТМП -06	AI-6 ГОСТ 5781-82 ℓ=3540	11	0,8
Б4		2	ТМП -05	AIII-14 ГОСТ 5781-82 ℓ=2790	18	3,4
				ТМП 20500-06		
				Детали		
Б4		1	ТМП -07	AI-6 ГОСТ 5781-82 ℓ=1950	11	0,45
Б4		2	ТМП -05	AIII-14 ГОСТ 5781-82 ℓ=2790	10	3,4
				ТМП 20500-07		
				Детали		
Б4		1	ТМП -08	AI-6 ГОСТ 5781-82 ℓ=2950	11	0,65
Б4		2	ТМП -05	AIII-14 ГОСТ 5781-82 ℓ=2790	15	3,4
				ТМП 20500-08		
				Детали		
Б4		1	ТМП 20501	AI-8 ГОСТ 5781-82 ℓ=3470	7	1,4
Б4		2	ТМП -09	AIII-16 ГОСТ 5781-82 ℓ=1500	18	2,4
				ТМП 20500-01		
				Детали		
Б4		1	ТМП 20501	AI-8 ГОСТ 5781-82 ℓ=3470	8	1,4
Б4		2	ТМП -10	AIII-16 ГОСТ 5781-82 ℓ=1800	18	2,85
				ТМП 20500-10		
				Детали		
Б4		1	ТМП -03	AI-8 ГОСТ 5781-82 ℓ=2950	7	1,2
Б4		2	ТМП -09	AIII-16 ГОСТ 5781-82 ℓ=1500	15	2,4

Взам. инв. № | Подпись, дата | Инв. № подл.

Изм.	Лист	N докум.	Подпись	Дата

ТМП 902-08-1.88 20500

Лист 2

Формат	Зона	Поз.	Обозначение	Наименование	Кол.	Прим.
				ТМП 20500-11		
				Детали		
Бч		1	ТМП -03	AI-8 ГОСТ 5781-82 ℓ=2950	8	1,2
Бч		2	ТМП -10	AIII-16 ГОСТ 5781-82 ℓ=1800	15	2,85
				ТМП 20500-12		
				Детали		
Бч		1	ТМП -11	AI-8 ГОСТ 5781-82 ℓ=2540	11	1,0
Бч		2	ТМП -12	AIII-18 ГОСТ 5781-82 ℓ=2790	13	5,6
				ТМП 20500-13		
				Детали		
Бч		1	ТМП -13	AI-8 ГОСТ 5781-82 ℓ=3540	11	1,4
Бч		2	ТМП -12	AIII-18 ГОСТ 5781-82 ℓ=2790	18	5,6
				ТМП 20500-14		
				Детали		
Бч		1	ТМП -14	AI-8 ГОСТ 5781-82 ℓ=1950	11	0,8
Бч		2	ТМП -11	AIII-18 ГОСТ 5781-82 ℓ=2790	10	5,6
				ТМП 20500-15		
				Детали		
Бч		1	ТМП -03	AI-8 ГОСТ 5781-82 ℓ=2950	11	1,2
Бч		2	ТМП -11	AIII-18 ГОСТ 5781-82 ℓ=2790	15	5,6
				ТМП 20500-16		
				Детали		
Бч		1	ТМП -15	AI-10 ГОСТ 5781-82 ℓ=3470	9	2,2
Бч		2	ТМП -16	AIII-22 ГОСТ 5781-82 ℓ=1500	18	4,5
				ТМП 20500-17		
				Детали		
Бч		1	ТМП -15	AI-10 ГОСТ 5781-82 ℓ=3470	8	2,2
Бч		2	ТМП -17	AIII-22 ГОСТ 5781-82 ℓ=1800	18	5,4

Взам. инв. N | Подпись, дата | Инв. N подл.

Формат	Зона	Поз.	Обозначение	Наименование	Кол.	Примеч.
				ТМП 20500-18		
				Детали		
Бч		1	ТМП -18	AI-10 ГОСТ 5781-82 ℓ=2950	7	1,8
Бч		2	ТМП -16	AIII-22 ГОСТ 5781-82 ℓ=1500	15	0,9
				ТМП 20500-19		
				Детали		
Бч		1	ТМП -18	AI-10 ГОСТ 5781-82 ℓ=2950	8	1,8
Бч		2	ТМП -17	AIII-22 ГОСТ 5781-82 ℓ=1800	15	5,4

Взам. инв. N | Подпись, дата | Инв. N подл.

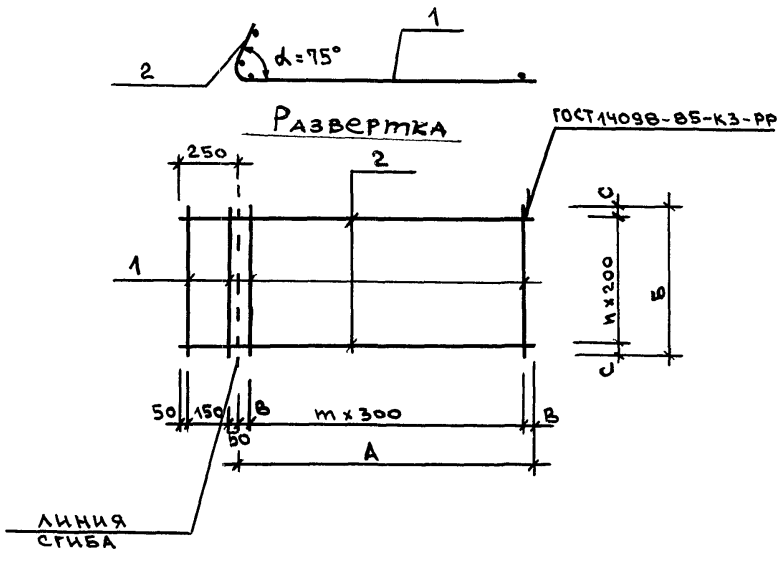

Обозначение	Марка	Размеры в мм. А	Б	В	С	n	m	Масса кг
1	2	3	4	5	6	7	8	9
ТМП 20500	С-21	1870	3470	35	35	17	6	133,2
-01	С-33	2170	3470	35	35	17	7	150,8
-02	С-22	1870	2950	35	75	14	6	111,3
-03	С-34	2170	2950	35	75	14	7	124,8

Взам. инв. N | Подпись, дата | Инв. N подл.

ТМП 902-08-1.88 20500 СБ

Сетка арматурная С-21; 22; С-25; 26; 33; 34; 37; 38; 41; 42; С-45; 46; 50; 51; 54; 55; 63; С-64; 69; 70
Сборочный чертеж

Стадия	Масса	Масштаб
Р	см. табл.	
Лист 1	Листов 2	

Ст. техн.	Балашова	
Рук. бр.	Родионова	
Н. контр.	Родионова	
З. н. отд.	Гаврилова	
Н. отд.	Бондаренко	

МГСПИ

1	2	3	4	5	6	7	8	9
-04	С-25	2540	2540	70	70	12	8	50,8
-05	С-37	2540	3540	70	70	17	8	70,0
-06	С-26	2540	1950	70	75	9	8	38,95
-07	С-38	2540	2950	70	75	14	8	58,15
-08	С-41	1250	3470	25	35	17	4	53,0
-09	С-50	1550	3470	25	35	17	5	62,5
-10	С-42	1250	2950	25	75	14	4	44,4
-11	С-51	1550	2950	25	75	14	5	52,35
-12	С-45	2540	2540	70	70	12	8	83,8
-13	С-69	2540	3540	70	70	17	8	116,2
-14	С-46	2540	1950	70	75	9	8	64,8
-15	С-70	2540	2950	70	75	14	8	97,2
-16	С-54	1250	3470	25	35	17	4	96,4
-17	С-63	1550	3470	25	35	17	5	114,8
-18	С-55	1250	2950	25	75	14	4	26,1
-19	С-64	1550	2950	25	75	14	5	95,4

Взам. инв. N | Подпись, дата | Инв. N подл.

ТМП 902-08-1.88 20500 СБ

Изм. | Лист | N докум. | Подпись | Дата

Лист 2

Формат	Зона	Поз.	Обозначение	Наименование	Кол.	Прим.
				ТМП 20600-04		
				Детали		
Бч		1	ТМП 20601	AI-8 ГОСТ 5781-82 ℓ=3470	5	1.4
Бч		2	ТМП -04	AIII-16 ГОСТ 5781-82 ℓ=1250	16	2
				ТМП 20600-05		
				Детали		
Бч		1	ТМП -03	AI-8 ГОСТ 5781-82 ℓ=2950	5	1.2
Бч		2	ТМП -04	AIII-16 ГОСТ 5781-82 ℓ=1250	15	2
				ТМП 20600-06		
				Детали		
Бч		1	ТМП 20601	AI-8 ГОСТ 5781-82 ℓ=3470	7	1.4
Бч		2	ТМП -05	AIII-16 ГОСТ 5781-82 ℓ=1850	18	2.9
				ТМП 20600-07		
				Детали		
Бч		1	ТМП -03	AI-8 ГОСТ 5781-82 ℓ=2950	7	1.2
Бч		2	ТМП -05	AIII-16 ГОСТ 5781-82 ℓ=1850	15	2.9
				ТМП 20600-08		
				Детали		
Бч		1	ТМП -06	AI-10 ГОСТ 5781-82 ℓ=3470	5	2.1
Бч		2	ТМП -07	AIII-22 ГОСТ 5781-82 ℓ=1250	18	3.7
				ТМП 20600-09		
				Детали		
Бч		1	ТМП -08	AI-10 ГОСТ 5781-82 ℓ=2950	5	1.8
Бч		2	ТМП -07	AIII-22 ГОСТ 5781-82 ℓ=1250	15	3.7
				ТМП 20600-10		
				Детали		
Бч		1	ТМП -06	AI-10 ГОСТ 5781-82 ℓ=3470	7	2.1
Бч		2	ТМП -09	AIII-22 ГОСТ 5781-82 ℓ=1850	18	5.5
				ТМП 20600-11		
				Детали		
Бч		1	ТМП -08	AI-10 ГОСТ 5781-82 ℓ=2950	7	1.8
Бч		2	ТМП -09	AIII-22 ГОСТ 5781-82 ℓ=1850	15	5.5

Взам.инв.№ | Подпись и дата | Инв.№ подл.

Изм.	Лист	№ докум.	Подпись	Дата	ТМП 902-08-1.88 20600	Лист 2

Формат	Зона	Поз.	Обозначение	Наименование	Кол.	Прим.
				Документация		
14			00000ТУ	Технические условия		
14			20800 СБ	Сборочный чертеж		
				Переменные данные для исполнения		
				ТМП 20600		
				Детали		
Бч		1	ТМП 20601	AI-8 ГОСТ 5781-82 ℓ=3470	7	1.4
Бч		2	ТМП -01	AIII-20 ГОСТ 5781-82 ℓ=2480	18	6.1
				ТМП 20600-01		
				Детали		
Бч		1	ТМП 20601	AI-8 ГОСТ 5781-82 ℓ=3470	12	1.4
Бч		2	ТМП -02	AIII-20 ГОСТ 5781-82 ℓ=3350	18	8.3
				ТМП 20600-02		
				Детали		
Бч		1	ТМП -03	AI-8 ГОСТ 5781-82 ℓ=2950	9	1.2
Бч		2	ТМП -01	AIII-20 ГОСТ 5781-82 ℓ=2480	15	6.1
				ТМП 20600-03		
				Детали		
Бч		1	ТМП -03	AI-8 ГОСТ 5781-82 ℓ=2950	12	1.2
Бч		2	ТМП -02	AIII-20 ГОСТ 5781-82 ℓ=3350	15	8.3

Взам.инв.№ | Подпись и дата | Инв.№ подл.

Ст. техн.	Балашова	
Ст. инж.	Чесноков	
Рук. бр.	Родионова	
Н. контр.	Родионова	
Зам. нач.	Гаврилова	
Нач. отд.	Бондаренко	

ТМП 902-08-1.88 20600

Сетка арматурная /с-23, 24, 35, 36, 43, 44, с-52, 53, 59, 60, 65, 66/

Стадия	Лист	Листов
Р	1	1

МГСПИ

Альбом IV

Обозначение	Марка	Размеры мм А	Б	В	С	п	т	Масса кг
-04	С-43	1250	3470	25	35	17	4	43
-05	С-44	1250	2950	25	75	14	4	36
-06	С-52	1850	3470	25	35	17	6	62
-07	С-53	1850	2950	25	75	14	6	51.9
-08	С-59	1250	3470	25	35	17	4	77,1
-09	С-60	1250	2950	25	75	14	4	64.5
-10	С-65	1850	3470	25	35	17	6	113,7
-11	С-66	1850	2950	25	75	14	6	95,1

Инв. N подл. | Подпись и дата | Взам. инв. N

Изм	Лист	N докум.	Подп.	Дата	ТМП 902-08-1.88 20600 СБ	Лист 2

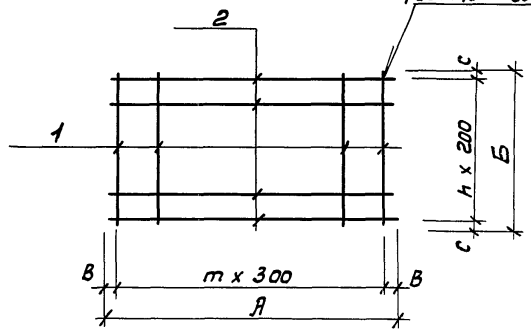

Обозначение	Марка	Размеры мм А	Б	В	С	п	т	Масса кг
ТМП 20600	С-23	2480	3470	40	35	17	8	122.2
-01	С-35	3350	3470	25	35	17	11	166.2
-02	С-24	2480	2950	40	75	14	8	102.3
-03	С-36	3350	2950	25	75	14	11	138.9

Инв. N подл. | Подпись и дата | Взам. инв. N

Рук. бр.	Родионова		
Н. контр.	Родионова		
Зам. нач.	Гаврилова		
Нач. отд.	Бондаренко		

ТМП 902-08-1.88 20600 СБ

Сетка арматурная С-23, 24, 35, 36, 43, 44 52, 53, 59, 60, 65, 66 Сборочный чертеж

Стадия	Масса	Масшт.
Р	См. таблицу	
Лист 1	Листов 1	

МГСПИ

Альбом IV

Формат	Зона	Поз.	Обозначение	Наименование	Кол.	Прим.
				Документация		
А4			ТМП 00000 ТУ	Технические условия		
А4			ТМП 20700 СБ	Сборочный чертеж		
				Переменные данные для исполнения		
				ТМП 20700		
				Детали		
Б4		1	ТМП 20701	АI 6 ГОСТ 5781-82 ℓ=3470	6	0,8
Б4		2	ТМП -01	АIII 12 ГОСТ 5781-82 ℓ=1800	12	1,6
				ТМП 20700.01		
				Детали		
Б4		1	ТМП -02	АI-6 ГОСТ 5781-82 ℓ=2950	6	0,7
Б4		2	ТМП -01	АIII-12 ГОСТ 5781-82 ℓ=1800	10	1,6
				ТМП 20700-02		
				Детали		
Б4		1	ТМП 20701	АI-6 ГОСТ 5781-82 ℓ=3470	7	0,8
Б4		2	ТМП -03	АIII 12 ГОСТ 5781-82 ℓ=2100	12	1,9
				ТМП 20700-03		
				Детали		
Б4		1	ТМП -02	АI-6 ГОСТ 5781-82 ℓ=2950	7	0,7
Б4		2	ТМП -03	АII 12 ГОСТ 5781-82 ℓ=2100	10	1,9
				ТМП 20700-04		
				Детали		
Б4		1	ТМП -02	АI-6 ГОСТ 5781-82 ℓ=2950	5	0,7
Б4		2	ТМП -04	АIII-12 ГОСТ 5781-82 ℓ=1500	10	1,3

Ст. техн.	Балашова	
Рук. бр.	Родионова	
Н. контр.	Родионова	
Зам. н.о.	Гаврилова	
Нач. отд.	Бондаренко	

ТМП 902-08-1.88 20700

Сетка арматурная (С-27 ÷ С-30, С-49)

Стадия	Лист	Листов
Р		1

МГСПИ

Инв. N подл. | Подпись и дата | Взам. инв. N

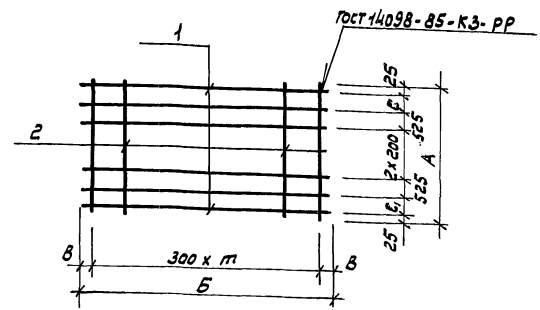

Обозначение	Марка	Размеры мм А	Б	В	С/С₁	П	т	Масса кг
ТМП 20700	С-27	1800	3470	85	–/300	5	11	24
-01	С-28	1800	2950	125	–/300	5	9	20,2
-02	С-29	2100	3470	85	300/300	6	11	28,4
-03	С-30	2100	2950	125	300/300	6	9	23,9
-04	С-49	1500	2.950	125	–/–	4	9	16,5

Ст. техн.	Балашова	
Рук. бр.	Родионова	
Н. контр.	Родионова	
Зам. н.о.	Гаврилова	
Нач. отд.	Бондаренко	

ТМП 902-08-1.88 20700 СБ

Сетка арматурная (С-27 ÷ С-30, С=49) Сборочный чертеж

Стадия	Масса	Масшт.
Р	см. таблицу	

Лист 1 | Листов 1

МГСПИ

Инв. N подл. | Подпись и дата | Взам. инв. N

Альбом IV

Формат	Зона	Поз.	Обозначение	Наименование	Кол.	Прим
				Документация		
А4			ТМП 000007У	Технические условия		
А4			ТМП 20800 СБ	Сборочный чертеж		
				Переменные данные для исполнен.		
				ТМП 20800		
				Детали		
Б4	1		ТМП 20801	AI-8 ГОСТ 5781-82 ℓ=1800	12	0,71
Б4	2		ТМП -01	AIII-18 ГОСТ 5781-82 ℓ=3350	6	6,70
				ТМП 20800-01		
				Детали		
Б4	1		ТМП 20801	AI-8 ГОСТ 5781-82 ℓ=1800	17	0,71
Б4	2		ТМП -02	AIII-18 ГОСТ 5781-82 ℓ=4850	6	9,70

Инв. № подл. | Подпись и дата | Взам. инв. №

Ст. техн.	Балашова	
Рук. бр.	Родионова	
Н. контр.	Родионова	
Зам. нач.	Гаврилова	
Нач. отд.	Бондаренко	

ТМП 902-08-1.88 20800

Сетка арматурная /С-31, С-39/

Стадия	Лист	Листов
Р		1

МГСПИ

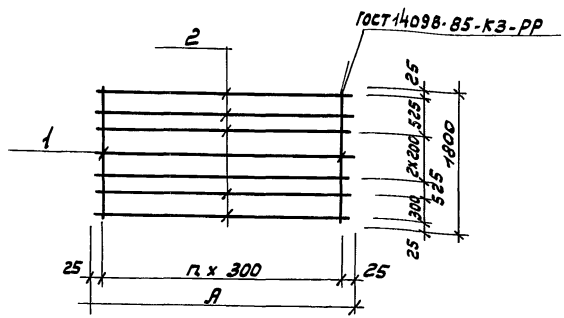

Обозначение	Марка	Размеры в мм A	Размеры в мм n	Масса кг
ТМП 20800	С-31	3350	10	48.72
ТМП -01	С-39	4850	16	70,27

Инв. № подл. | Подпись и дата | Взам. инв. №

Ст. техн.	Балашова
Рук. бр.	Родионова
Н. контр.	Родионова
Зам. нач.	Гаврилова
Нач. отд.	Бондаренко

ТМП 902-08-1.88 20800 СБ

Сетка арматурная /С-31, С-39/ Сборочный чертеж

Стадия	Масса	Масшт.
Р	См. табл. 4	
Лист 1	Листов 1	

МГСПИ

Альбом IV

Формат	Зона	Поз.	Обозначение	Наименование	Кол.	Прим.
				Документация		
А4			00 000 ТУ	Технические условия		
А4			20900 СБ	Сборочный чертеж		
				Переменные данные для исполнения		
				ТМП 20900		
				Детали		
Б4		1	ТМП 20900	AI-6 ГОСТ 5781-82 ℓ=3350	3	0,7
Б4		2	ТМП -01	AIII-10 ГОСТ 5781-82 ℓ=550	12	0,3
				ТМП 20900-01		
				Детали		
Б4		1	ТМП -02	AI-6 ГОСТ 5781-82 ℓ=4850	3	0,1
Б4		2	-01	AIII-10 ГОСТ 5781-82 ℓ=550	17	0,3
				ТМП 20900-02		
				Детали		
Б4		1	ТМП -03	AI-6 ГОСТ 5781-82 ℓ=970	3	0.2
Б4		2	ТМП -01	AIII-10 ГОСТ 5781-82 ℓ=550	4	0,3
				ТМП 20900-03		
				Детали		
Б4		1	ТМП -04	AI-6 ГОСТ 5781-82 ℓ=2150	3	0,5
Б4		2	ТМП -01	AIII-10 ГОСТ 5781-82 ℓ=550	8	0,3

Инв. № подл. | Подпись и дата | Взам. инв. №

Ст. техн.	Балашова	
Ст. инж.	Чесноков	
Рук. бр.	Родионова	
Н-контр.	Родионова	
Зам. н.о	Гаврилова	
Нач. отд.	Бондаренко	

ТМП 902-08-1.88 20900

Сетка арматурная (с-32, с-40, с-48, с-57)

Стадия	Лист	Листов
Р	1	1

МГСПИ

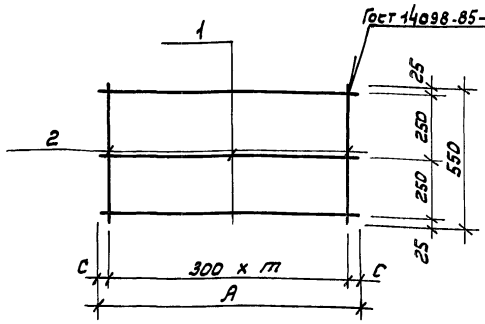

Обозначение	Марка	Размеры мм А	m	c	Масса кг
ТМП 20900	С-32	3350	11	25	5,7
-01	С-40	4850	16	25	5,4
-02	С-48	970	3	35	1,6
-03	С-57	2150	7	25	3,9

Инв. № подл. | Подпись и дата | Взам. инв. №

Ст. техн.	Балашова	
Ст. инж.	Чесноков	
Рук. бр.	Родионова	
Н-контр.	Родионова	
Зам. н.о	Гаврилова	
Нач. отд.	Бондаренко	

ТМП 902-08-1.88 20900 СБ

Сетка арматурная (С-32, С-40, С-48, С-57) сварочный чертеж

Стадия	Масса	Масштаб
Р	См. таблицу	
Лист 1	Листов 1	

МГСПИ

Альбом IV

Формат	Зона	Поз.	Обозначение	Наименование	Кол.	Примеч.
				ТМП 30000		
				Детали		
64	1	1	ТМП 30001	AI-8 ГОСТ 5781-82 ℓ=1500	12	0,59
64	2	2	ТМП -01	AIII-16 ГОСТ 5781-82 ℓ=5000	5	7,90
				ТМП 30000-01		
				Детали		
64	1	1	ТМП 30001	AI-8 ГОСТ 5781-82 ℓ=1500	18	0,59
64	2	2	ТМП -02	AIII-16 ГОСТ 5781-82 ℓ=7000	5	11,06
				ТМП 30000-02		
				Детали		
64	1	1	ТМП -03	AI-10 ГОСТ 5781-82 ℓ=1500	12	0,93
64	2	2	ТМП -04	AIII-22 ГОСТ 5781-82 ℓ=5200	5	15,50
				ТМП 30000-03		
				Детали		
64	1	1	ТМП -03	AI-10 ГОСТ 5781-82 ℓ=1500	18	0,93
64	2	2	ТМП -05	AIII-22 ГОСТ 5781-82 ℓ=7200	5	21,46

Инв. № подл. | Подпись и дата | Взам. инв. №

Ст. техн.	Балашова		
Рук. бр.	Родионова		
Н. контр.	Родионова		
Зам. нач.	Гаврилова		
Нач. отд.	Бондаренко		

ТМП 903-08-1.88 30000

Сетка арматурная (С-47, С-56, С-61, С-67)

Стадия	Лист	Листов
Р		

МГСПИ

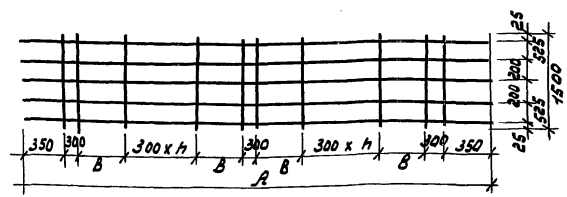

Обозначение	Марка	Размеры, мм A	Размеры, мм n	Размеры, мм B	Масса кг
30000	С-47	5000	2	550	46,58
-01	С-56	7000	5	600	65,92
-02	С-61	5200	2	550	88,66
-03	С-67	7200	5	600	124,04

Инв. № подл. | Подпись и дата | Взам. инв. №

Ст. техн.	Балашова		
Рук. бр.	Родионова		
Р. контр.	Родионова		
Зам. нач.	Гаврилова		
Нач. отд.	Бондаренко		

ТМП 902-08-1.88 30000 СБ

Сетка арматурная (С-47, С-56, С-61, С-67) Сборочный чертеж

Стадия	Масса	Масшт.
Р	см. таблицу	
Лист	Листов	

МГСПИ

Альбом IV

Формат	Зона	Поз.	Обозначение	Наименование	Кол.	Примеч.
				Документация		
А4			ТМП 00000ТУ	Технические условия		
А4			ТМП 30100СБ	Сборочный чертеж		
				ТМП 30100		
				Детали		
Б4		1	ТМП 30101	АIII-16 ГОСТ 5781-82 ℓ=2350	4	3.7 кг
Б4		2	ТМП -01	ВрI-5 ГОСТ 6727-80 ℓ=840	8	0,1 кг
Б4		3	ТМП -02	АIII-16 ГОСТ 5781-82 ℓ=1250	3	2,0 кг
				ТМП 30100-01		
				Детали		
Б4		1	ТМП 30101	АIII-16 ГОСТ 5781-82 ℓ=2350	5	3,7 кг
Б4		2	ТМП -03	ВрI-5 ГОСТ 6727-80 ℓ=1240	8	0,2 кг
Б4		3	ТМП -02	АIII-16 ГОСТ 5781-82 ℓ=1250	4	2,0 кг

Ст. инж.	Чеснаков	Чесн.	
Рук. бр.	Родионова		
Н. контр.	Родионова		
З.н.отд.	Гаврилова		
Нач.отд.	Бондаренко		

ТМП 902-08-1.88 30100

Сетка арматурная (С-74; С-75)

Стадия	Лист	Листов
Р		1

МГСПИ

Инв. N подл. | Подпись и дата | Взам. инв. N

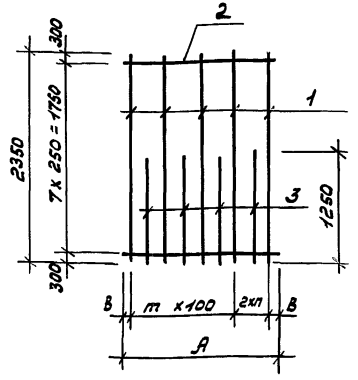

Обозначение	Марка	Размеры в мм				Масса кг
		А	В	m	n	
ТМП 30100	С-74	840	120	6	-	21,6
ТМП -01	С-75	1240	190	7	80	28,1

Ст. инж.	Чеснаков	Чесн.	
Рук. бр.	Родионова		
Н. контр.	Родионова		
З.н.отд.	Гаврилова		
Нач.отд.	Бондаренко		

ТМП 902-08-1.88 30100СБ

Сетка арматурная (С-74; С-75)

Сборочный чертеж

Стадия	Масса	Масшт.
	См. табл. -4У	

Лист 1 | Листов 1

МГСПИ

Инв. N подл. | Подпись и дата | Взам. инв. N

Альбом IV

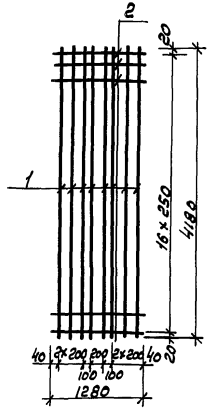

Формат	Зона	Поз.	Обозначение	Наименование	Кол	Примеч.
				Документация		
А4			ТМП 000000ТУ	Технические условия		
				Детали		
Б4		1	30201	АIII10 ГОСТ 5781-82 ℓ=4180	8	26
Б4		2	-01	ВрI-5 ГОСТ 6727-80 ℓ=1280	18	0.19

Инв. № подл. | Подпись | Взам. инв. №

ТМП 902-08-1.88 30200			
Сетка арматурная С-78	Стадия	Масса	Масштаб
	Р	24,3	
	Лист	Листов 1	
МГСПИ			

Инж. Сургуладзе
Н. контр. Родионова
Рук. гр. Родионова
З. нач. отд. Гаврилова
Н. отд. Бондаренко

Альбом IV

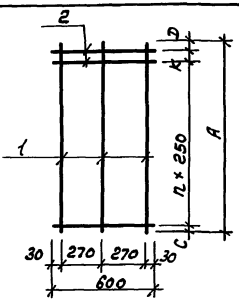

Обозначение	Марка	Размеры мм A	C	D	K	n
30300	С-76	4180	20	30	130	16
-01	С-77	2350	300	300	-	7

Формат	Зона	Поз.	Обозначение	Наименование	Кол	Примеч.
				Документация		
А4			ТМП 000000ТУ	Технические условия		
				Переменные данные для исполнений		
				ТМП 30300		
				Детали		
Б4		1	ТМП 30301	ВрI-5 ГОСТ 6727-80 ℓ=4180	3	0,6 кг
Б4		2	ТМП -01	ВрI-5 ГОСТ 6727-80 ℓ=600	18	0,1 кг
				ТМП 30300-01		
				Детали		
		1	ТМП -02	ВрI-5 ГОСТ 6727-80 ℓ=2350	3	0,4 кг
		2	ТМП -01	ВрI-5 ГОСТ 6727-80 ℓ=600	8	0,1 кг

Инв. № подл. | Подпись | Взам. инв. №

ТМП 902-08-1.88 30300			
Сетка арматурная (С-76 ; С-77)	Стадия	Масса	Масштаб
	Р		
	Лист	Листов 1	
МГСПИ			

Ст. инж. Чесноков
Рук. гр. Родионова
Н. контр. Родионова
З. н. отд. Гаврилова
Н. отд. Бондаренко

Альбом IV

Формат	Зона	Поз.	Обозначение	Наименование	Кол. на исполн. —	01	02		Примеч.
				Документация					
			000000 ТУ	Технические условия					
			30400 СБ	Сборочный чертеж					
				Детали					
				стержни					
				сталь класса А III ГОСТ 5781-82					
А4		1	30401	⌀ 16 ℓ=4180	14	18	12		6,6 кг
				сталь класса А IV ГОСТ 6727-80					
		2	-01	⌀ 5 ℓ=2170	18				0,3 кг
			-02	⌀ 5 ℓ=3170		18			0,5 кг
			-03	⌀ 5 ℓ=1970			18		0,3 кг
								Шифр	
								С-71	
								С-72	
								С-73	

ТМП 902-08-1.88		30400	
Сетка арматурная (С-71; С-72, С-73)		Стадия Р	Лист 1
		МГСПИ	
Ст. инж.	Чесноков		
Рук. гр.	Родионова		
Н. конт.	Родионова		
З. н. отд.	Гаврилова		
Н. отд.	Бондаренко		

Инв. № подл. | Подпись и дата | Взам. инв. №

Рис 1

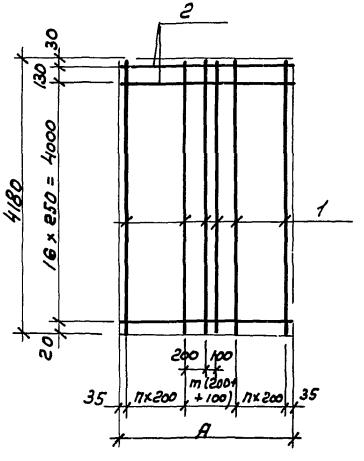

Рис. 2

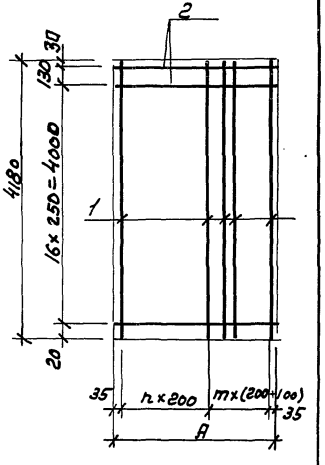

Обозначение		Рис	Марка	Размеры мм А	П	m	Масса кг
ТМП	30400	1	С-71	2170	3	3	97,8
ТМП	-01		С-72	3170	4	5	127,8
ТМП	-02	2	С-73	1970	5	3	84,6

ТМП 902-08-1.88		30400 СБ	
Сетка арматурная (С-71; С-72; С-73) (сборочный чертеж)		Стадия Р	Масса см. табл.	Масштаб
		Лист 1	Листов 1
		МГСПИ	
Ст. инж.	Чесноков		
Рук. гр.	Родионова		
Н. конт.	Родионова		
З. н. отд.	Гаврилова		
Н. отд.	Бондаренко		

Инв. № подл. | Подпись и дата | Взам. инв. №

Инв. N подл. | Подпись и дата | Взам. инв. N

Формат	Зона	Позиц.	Обозначение	Наименование	Кол. на исполн. –	01	02	03	04	05	40 000	Примечание
				Документация								
А4			ТМП 00000 ТУ	Технические условия								
А4			ТМП 40000 СБ	Сборочный чертеж								
				Сборочные единицы								
		1	50100	Каркас КР-7	1			1				
А4			ТМП 50100-01	Каркас КР-9		1			1			
А4			ТМП 50100-02	Каркас КР-11			1			1		
А4		2	ТМП 50200	Каркас КР-8л	1							
А4			ТМП 50200-01	Каркас КР-10л		1						
А4			ТМП 50200-02	Каркас КР-12л			1					
А4			ТМП 50200-03	Каркас КР-8п				1				
А4			ТМП 50200-04	Каркас КР-10п					1			

Инж.	Сургуладзе	
Н. контр.	Радионова	
Рук. гр.	Радионова	
З.н.отд.	Гаврилова	
Нач. отд.	Бондаренко	

ТМП 902-08-1.88 40000

Каркас арматурный (кп-1л; кп-2л; кп-3л; кп-1п; кп-2п; кп-3п)

Стадия	Лист	Листов
Р		

МГСПИ

Инв. N подл. | Подпись и дата | Взам. инв. N

Формат	Зона	Позиц.	Обозначение	Наименование	Кол. на исполн. –	01	02	03	04	05	40000	Примечание
А4		2	ТМП 50200-05	Каркас КР-12п						1		
				Детали								
Б4		3	ТМП 40001	Вр I – 5 ГОСТ 6727-82 ℓ=315	16	18	20	16	18	20		0,05
Б4		4	ТМП 40002	Полоса –40×5 ГОСТ 103-76* ℓ=100 Ст.3 ГОСТ 535-79*	1	1	1	1	1	1		0,15

Шифр	01	02	03	04	05
	КП-1л	КП-2л	КП-3л	КП-1п	КП-2п	КП-3п

23715-05 37

Изм. | Лист | N докум. | Подпись | Дата

ТМП 902-08-1.88 40000

Лист 2

Инв. N подл.	Подпись дата	Взам. инв. N

Формат	Зона	Поз.	Обозначение	Наименование	Кол. на исполнен 40100 –	01	02	Прим.
				Документация				
А4			ТМП 00000ТУ	Технические условия				
А4			ТМП 40100СБ	Сборочный чертеж				
				Сборочные единицы				
А4		1	ТМП 50300	Каркас КР-13	2			3.14
А4			ТМП -01	Каркас КР-14		2		3.5
А4			ТМП -02	Каркас КР-15			2	3.88
				Детали				
				стержни				
				Сталь класса AI ГОСТ 5781-82				
Бч		2	ТМП 40101	ф6 ℓ=130	12	14	16	0.03
				Прокат ГОСТ 103-76				
Бч		3	ТМП 40102	-40х5 ℓ=100	1	1	1	0.15

Инж.	Сургуладзе		ТМП 902-08-1.88 40100
Рук. бр.	Родионова		Каркас арматурный (КП-4, КП-5; КП-6)
Н. контр.	Родионова		Стадия: Р; Лист: —; Листов: 1
З. н. отд.	Гаврилова		МГСПИ
Н. отд.	Бондаренко		

Инв. N подл.	Подпись дата	Взам. инв. N

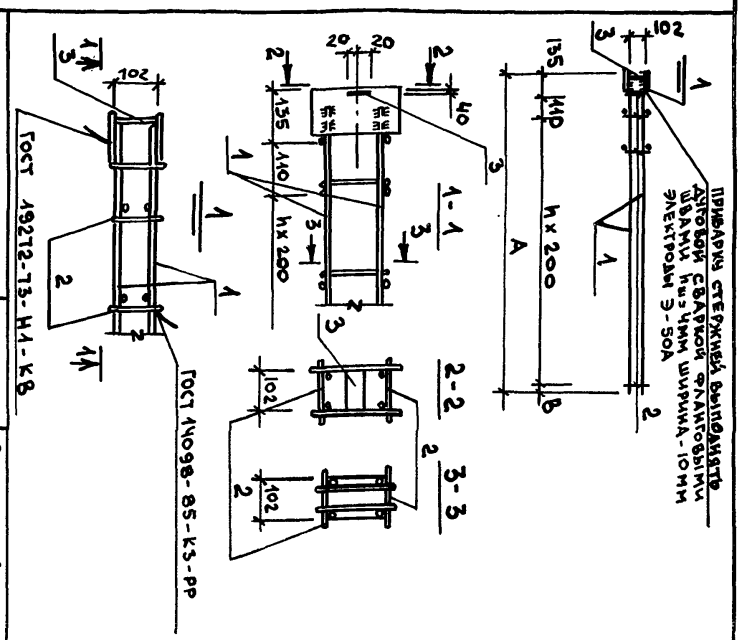

Обозначение	Марка	Размеры, в мм A	B	ℓ	n	Масса в кг.
ТМП 40100	КП-4	1280	35	–	5	6.80
-01	КП-5	1470	25	–	6	7.60
-02	КП-6	1610	25	–	7	8.40

Инж.	Сургуладзе		ТМП 902-08-1.88 40100 СБ
Н. контр.	Родионова		Каркас арматурный (КП-4; КП-5; КП-6)
Рук. бр.	Родионова		Сборочный чертеж
З. н. отд.	Гаврилова		Стадия: Р; Масса: см. таблицу; Масштаб: —
Н. отд.	Бондаренко		Лист 1; Листов 1
			МГСПИ

23275-05 38

Инв.№ подл. | Подпись и дата | Взам. инв.№

Альбом IV

Формат	Зона	Поз.	Обозначение	Наименование	Кол. на исполн. 40200 —	01	02	03	04	05	06	07	08	Примечание
				Документация										
А4			ТМП 00000ТУ	Технические условия										
А4			ТМП 40200СБ	Сборочный чертеж										
				Сборочные единицы										
А4		1	ТМП 50500	Каркас КР-20	1									27,3 кг
А4		2	ТМП 50700	Каркас КР-21	1									22,8 кг
А4		1	ТМП 50500-01	Каркас КР-22		1								20,5 кг
А4		2	ТМП 50700-01	Каркас КР-23		1								17,1 кг
А4		1	ТМП 50500-02	Каркас КР-24			1							13,7 кг
А4		2	ТМП 50700-02	Каркас КР-25			1							11,4 кг
А4		1	ТМП 50500-03	Каркас КР-26				1						9,1 кг
А4		2	ТМП 50700-03	Каркас КР-27				1						7,6 кг
А4		1	ТМП 50500-04	Каркас КР-29					1					9,9 кг
А4		2	ТМП 50700-04	Каркас КР-30					1					8,3 кг

Ст. инж.	Чесноков		ТМП 902-08-1.88 40200
Рук. гр.	Родионов		Каркас арматурный (КП-7 ÷ КП-10, КП-19 ÷ КП-23)
Н. контр.	Родионов		Стадия Р; Лист 1; Листов 2
Зав. отд.	Гаврилов		МГСПИ
Н. отд.	Бондаренко		

Инв.№ подл. | Подпись и дата | Взам. инв.№

Альбом IV

Формат	Зона	Поз.	Обозначение	Наименование	Кол. на исполн. 40200 —	01	02	03	04	05	06	07	08	Примечание
А4		1	ТМП 50500-05	Каркас КР-31						1				14,6 кг
А4		2	ТМП 50700-05	Каркас КР-32						1				12,0 кг
А4		1	ТМП 50500-06	Каркас КР-33							1			18,3 кг
А4		2	ТМП 50700-06	Каркас КР-34							1			15,2 кг
А4		1	ТМП 50500-07	Каркас КР-35								1		21,7 кг
А4		2	ТМП 50700-07	Каркас КР-36								1		18,1 кг
А4		1	ТМП 50500-08	Каркас КР-37									1	28,7 кг
А4		2	ТМП 50700-08	Каркас КР-38									1	23,8 кг
				Детали										
				стержни										
				Сталь класса А-I ГОСТ 6727-80										
Б4		3	ТМП 40201	ф 5 l=315	78	58	38	26	30	42	54	64	84	0,05 кг
				Шифр	КП-7	КП-8	КП-9	КП-10	КП-19	КП-20	КП-21	КП-22	КП-23	

Изм.	Кол. уч.	Лист	№ докум.	Подпись	Дата
					ТМП 902-08-1.88 40200 Лист 2

23275-05 39

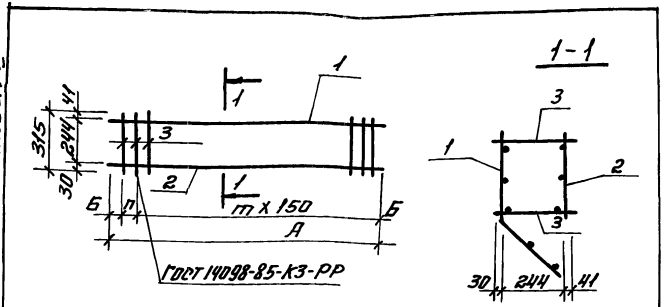

Обозначение	Марка	Размеры в мм A	Б	m	n	Масса кг
ТМП 40200	КП-7	5960	130	38	—	54.0
ТМП -01	КП-8	4460	130	28	—	40,5
ТМП -02	КП-9	2960	130	18	—	27.0
ТМП -03	КП-10	1960	80	12	—	18,0
ТМП -04	КП-19	2170	35	14	—	19,7
ТМП -05	КП-20	3170	35	20	100	28,7
ТМП -06	КП-21	3970	35	26	—	36.2
ТМП -07	КП-22	4670	30	31	—	43,0
ТМП -08	КП-23	6170	30	41	—	56,7

Инв.№ подл. | Подпись и дата | Взам.инв.№

Рук.гр.	Радионова		
Н.контр.	Радионова		
З.н.отд.	Гаврилова		
Нач.отд.	Бондаренко		

ТМП 902-08-1.88 40200СБ

Каркас арматурный КП-7÷КП-10; КП-19; КП-20 КП-21; КП-22; КП-23 сборочный чертеж

Стадия	Масса	Масшт.
Р	см. таблицу	
Лист 1	Листов 1	

МГСПИ

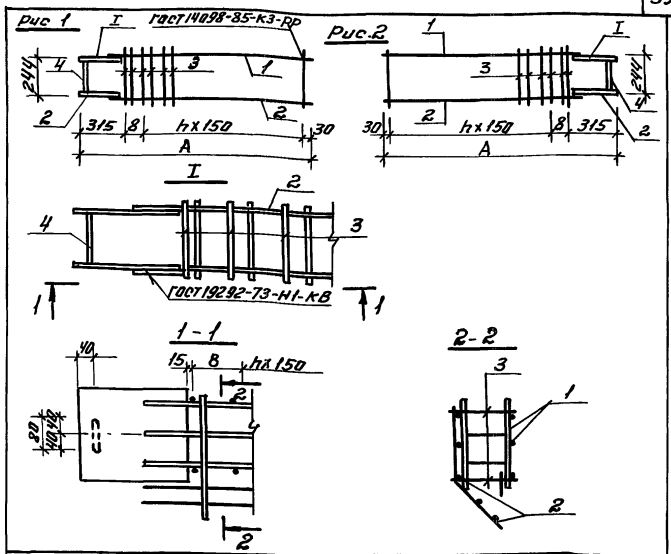

Обозначение	Рис.	Марка	Размеры в мм A	B	h	Масса в кг
ТМП 40000	1	КП-1л	1280	35	6	19.60
-01		КП-2л	1470	75	7	21.10
-02		КП-3л	1670	125	8	22.90
-03	2	КП-1п	1280	35	6	19.60
-04		КП-2п	1470	75	7	21.10
-05		КП-3п	1670	125	8	22.90

Инв.№ подл. | Подпись и дата | Взам.инв.№

Инж.	Сургутпадзе		
Н.контр.	Радионова		
Рук.гр.	Радионова		
З.н.отд.	Гаврилова		
Нач.отд.	Бондаренко		

ТМП 902-08-1.88 40000СБ

Каркас арматурный (КП-1л; КП-2л; КП-3л; КП-1п; КП-2п; КП-3п) сборочный чертеж

Стадия	Масса	Масштаб
Р	см. таблицу	
Лист 1	Листов 1	

МГСПИ

Альбом IV

Формат	Зона	Поз.	Обозначение		Наименование	Кол на испол. 40300 –	01		примеч
					Документация				
А4			ТМП	0000 ТУ	Технические условия				
А4			ТМП	403005	Сборочный чертеж				
					Сборочные единицы				
А4		1	ТМП	50800	Каркас КР-12	6			
А4			ТМП	50803-01	Каркас КР-13		6		
					Детали				
Б4		2	ТМП	40301	АТ-8702575781-82*Ø1000	24	34		Ø2кг

| | | | | | | | | |

Инв. N подл.	Подпись и дата	Взам. инв. N

Формат	Зона	Поз.	Обозначение	Наименование	Кол. на исполн. 40400 –	01	02	03	Приме-чание
				Документация					
А4			ТМП 00000 ТУ	Технические условия	⊠	⊠	⊠	⊠	
А4			ТМП 40400 СБ	Сборочный чертеж	⊠	⊠	⊠	⊠	
				Сборочные единицы					
А4		1	ТМП 50300	Каркас КР-44	6				
А4			ТМП 50300-01	Каркас КР-45		6			
А4			ТМП 50300-02	Каркас КР-46			6		
А4			ТМП 50300-03	Каркас КР-47				6	
				Детали					
Б4		2	ТМП 40401	АI-Б ГОСТ 5781-82* l=1000	24	36	24	36	0.2
				шифр	КП-11	КП-14	КП-15	КП-16	

ТМП 902-08-188 40400		
Каркас арматурный (КП-11; КП-14 ÷ КП-16)	Стадия: Р	Лист: — Листов: 1
	МГСПИ	

Ст. техн.	Запыбина	
Н. контр.	Радионова	
Рук. бр.	Радионова	
З.К. отд.	Гаврилова	
Нач. отд.	Бондаренко	

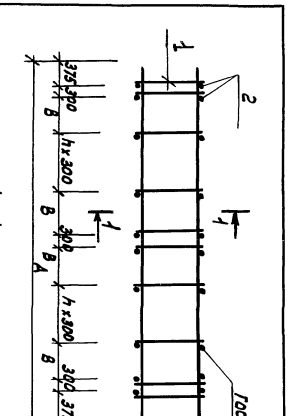

Обозначение	Марка	Размеры А	Размеры В	Кол. П	Масса кг
ТМП 40400	КП-11	5000	550	2	206.8
-01	КП-14	7000	550	5	480.0
-02	КП-15	5200	600	2	198.0
-03	КП-16	7200	600	5	276.0

Инв. N подл.	Подпись и дата	Взам. инв. N

Ст. техн.	Запыбина	
Н. контр.	Радионова	
Рук. бр.	Радионова	
З.К. отд.	Гаврилова	
Нач. отд.	Бондаренко	

ТМП 902-08-188 40400СБ			
Каркас арматурный (КП-11; КП-14 ÷ КП-16). Сборочный чертеж	Стадия: Р	Масса: см. таб.	Масштаб: 1:10
МГСПИ	Лист 1	Листов 1	

Альбом IV

Формат	Зона	Поз.	Обозначение	Наименование	Кол.	Примеч.
				Документация		
А4			ТМП 00000 ТУ	Технические условия		
А4			ТМП 40500СБ	Сборочный чертеж		
				Сборочные единицы		
А4		1	ТМП 30100-01	сетка С-75	4	28.1 кг
А4		2	ТМП 50400-03	Каркас КР-19	6	0.9 кг
				Детали		
		3	ТМП 40501	АI-8 ГОСТ 5781-82 ℓ=1960	6	0,8 кг

Инв.№ подл. | Подпись и дата | Взам.инв.№

Ст.инж.	Чесноков		
Рук.бр.	Родионова		
Н.контр.	Родионова		
З.Н.отд.	Гаврилова		
Н.отд.	Бондаренко		

ТМП 902-08-1.88 40500

Каркас арматурный КП-24

Стадия	Лист	Листов
Р		1

МГСПИ

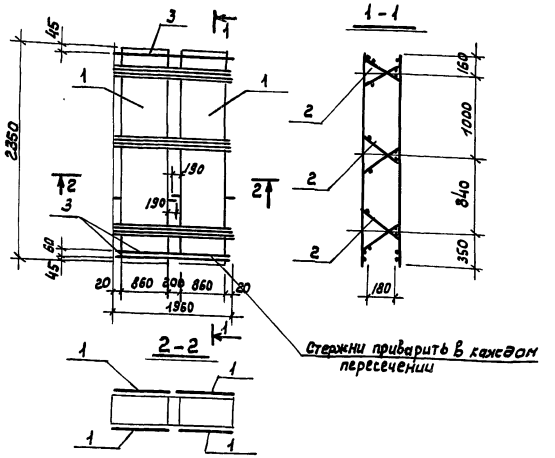

Инв.№ подл. | Подпись и дата | Взам.инв.№

Ст.инж.	Чесноков		
Рук.бр.	Родионова		
Н.контр.	Родионова		
З.Н.отд.	Гаврилова		
Нач.отд.	Бондаренко		

ТМП 902-08-1.88 40500СБ

Каркас арматурный КП-24 сборочный чертеж

Стадия	Масса	Масштаб
Р	122,8кг	
Лист 1	Листов 1	

МГСПИ

Формат	Зона	Поз.	Обозначение	Наименование	Кол.	Примеч.
				Документация		
А4			ТМП 000007	Технические условия		
А4			ТМП 40600СБ	Сборочный чертеж		
				Переменные данные для исполнений		
				ТМП 40600		
				Сборочные единицы		
А4		1	ТМП 30100	Сетка С-74	6	21,6 кг
А4		2	ТМП 50400-05	Каркас КР-40	6	0,9 кг
				Детали		
Б4		3	ТМП 40601	АI-В ГОСТ 5781-82 ℓ=2160	6	0,9 кг
				ТМП 40600-01		
				Сборочные единицы		
А4		1	ТМП 30100-01	Сетка С-75	6	28,1 кг
А4		2	ТМП 50400-04	Каркас КР-39	6	1,5 кг
				Детали		
Б4		3	ТМП 40602	АI-В ГОСТ 5781-82 ℓ=3160	6	1,2 кг

Техник	Юхо	ТМП 902-08-1.88	40600
Ст. инж.	Чесноков		
Рук. бр.	Родионова	Каркас арматурный (КП-25; КП-26)	Стадия: Р; Лист; Листов: 1
Н. контр.	Родионова		МГСПИ
Зам. н.отд.	Гаврилова		
Нач. отд.	Бондаренко		

Инв. № подл. | Подпись и дата | Взам. инв. №

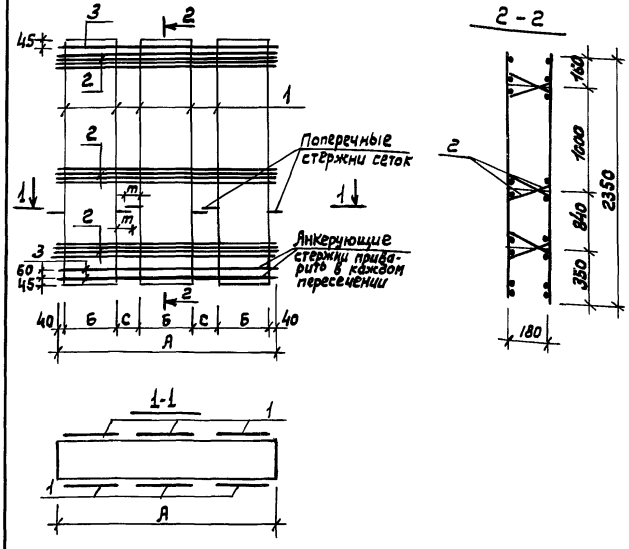

Обозначение	Марка	Размеры в мм А	Б	С	m	Масса кг
ТМП 40600	КП-25	2160	560	200	120	140,1
-01	КП-26	3160	860	250	190	185,0

Техник	Юхо	ТМП 902-08-1.88	40600СБ
Ст. инж.	Чесноков		
Н. конт.	Родионова	Каркас арматурный (КП-25; КП-26) Сборочный чертеж	Стадия: Р; Масса: см. таблицу; Масштаб:
Рук. бр.	Родионова		Лист 1; Листов 1
Зам. н.о.	Гаврилова		МГСПИ
Нач. отд.	Бондаренко		

Инв. № подл. | Подпись и дата | Взам. инв. №

Альбом IV

Инв. N подл.	Подп. и дата	Взам. инв. N

Формат	Зона	Позиц.	Обозначение	Наименование	Кол. на исполнен. 40700			
					–	01		
				Документация				
А4			ТМП 00000 ТУ	Технические условия				
А4			ТМП 40700 СБ	Сборочный чертеж				
				Сборочные единицы				
А4		1	ТМП 30100	Сетка С-74	2	2		21.6 кг
А4		2	ТМП 50000	КР-3	2	2		0.61 кг
А4		3	ТМП 40800	КП-18	1	1		6.8 кг
А4		4	ТМП 40800	КП-27	1	1		7.5 кг
А4		5	С3.900-3 в.3/82 ч.2	МН-26	1	1		3.5 кг
				Детали				
				Стержни				
				Сталь класса А III ГОСТ 5781-82				
Б4		6	ТМП	⌀8 ℓ=1280	6	6		0.5 кг
Б4		7	ТМП	⌀10 ℓ=1050	1	1		0.65 кг

ТМП 902-08-1.88 40700

Инж.	Сургуладзе	
Рук. бр.	Родионова	
Н. контр.	Родионова	
З. н. отд.	Гаврилова	
Н. отд.	Бондаренко	

Каркас арматурный КП-17л; КП-17п

Стадия	Лист	Листов
Р		1

МГСПИ

Альбом IV

Рис. 1

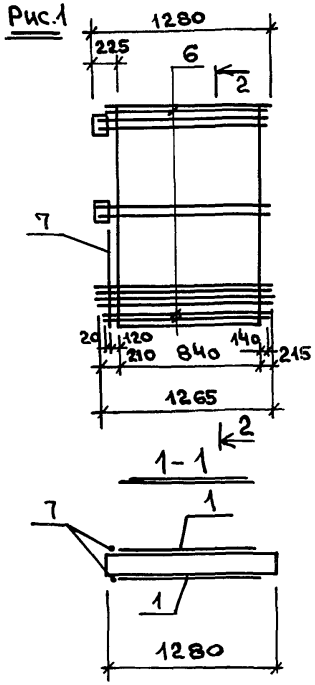

Рис. 2

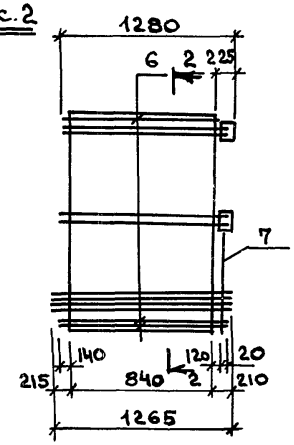

2 - 2

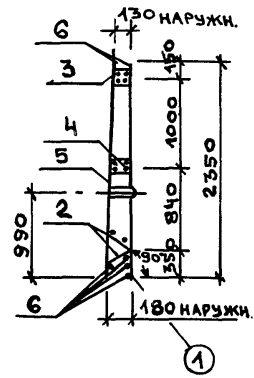

Обозначение		Рис	Марка
ТМП	40700	1	КП-17л
	-01	2	КП-17п

Инв. N подл.	Подп. и дата	Взам. инв. N

Инж.	Сургуладзе	
Рук. бр.	Родионова	
Н. контр.	Родионова	
З. н. отд.	Гаврилова	
Н. отд.	Бондаренко	

ТМП 902-08-1.88 40700 СБ

Каркас арматурный (КП-17л; КП-17п) Сборочный чертеж

Стадия	Масса	Масштаб
Р	66.3	

Лист 1 Листов 1

МГСПИ

Альбом IV

Формат	Зона	Поз.	Обозначение		Наименование	Кол. на исполнен. 40800										Прим.
						–	01	02								
					Документация											
А4			ТМП	00000 ТУ	Технические условия											
А4			ТМП	40800 СБ	Сборочный чертеж											
					Сборочные единицы											
А4		1	ТМП	50300	Каркас КР-13	2	2	2								3.14 кг
					Детали: стержни											
					Сталь класса Вр I											
					ГОСТ 6727-80											
Б4		2	ТМП	40801	ф5 ℓ=115	32										0.017 кг
Б4			ТМП	-01	ф5 ℓ=140		32									0.022 кг
Б4			ТМП	-02	ф5 ℓ=155			32								0.024 кг
					прокат ГОСТ 103-76											
Б4		3	ТМП	-03	-40х5 ℓ=72	1										0.12 кг
Б4			ТМП	-04	-40х5 ℓ=94		1									0.15 кг
Б4			ТМП	-05	-40х5 ℓ=110			1								0.17 кг

Инж.	Сургулдзе		
Рук. бр.	Родионова		
Н. контр.	Родионова		
З.н.отд.	Гаврилова		
Н.отд.	Бондаренко		

ТМП 902-08-1.88 40800

Каркас арматурный (КП-18; КП-27; КП-28)

Стадия	Лист	Листов
Р		1

МГСПИ

Альбом IV

Рис. 1

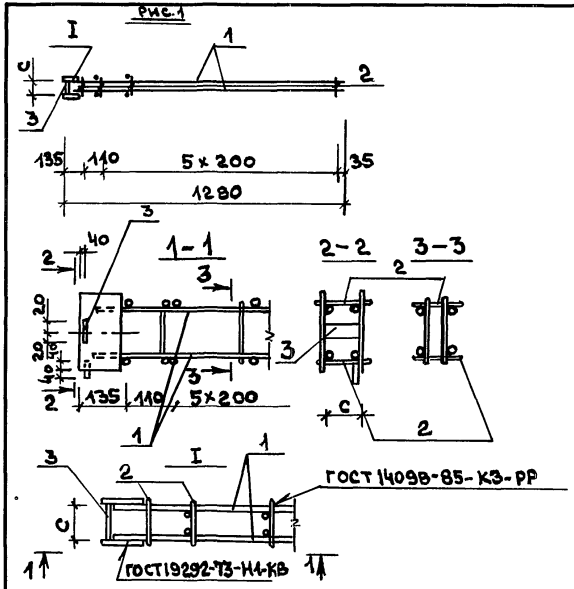

Обозначение		Рис.	Марка	Размер, мм С	Масса кг
ТМП	40800	1	КП-18	94	6.90
	-01		КП-27	110	7.10
	-02		КП-28	72	7.20

Инж.	Сургулдзе	
Н. контр.	Родионова	
Рук. бр.	Родионова	
З.н.отд.	Гаврилова	
Н.отд.	Бондаренко	

ТМП 902-08-1.88 40800 СБ

Каркас арматурный КП-18; КП-27; КП-28

Сборочный чертеж

Стадия	Масса	Масштаб
Р	См. табл.	
Лист 1	Листов 1	

МГСПИ

Инв. N подл.	Подпись, дата	Взам. инв. N

Формат	Зона	Поз.	Обозначение	Наименование	Кол. на испол. 50001 –	01	02	03	04	05					Прим.
				Документация											
А4			ТМП 00000 ТУ	Технические условия	Х	Х	Х	Х	Х	Х					
А4			ТМП 50000 СБ	Сборочный чертеж	Х	Х	Х	Х	Х	Х					
				Детали											
				Стержни											
				Сталь класса BpI											
Б4		1	ТМП 50001	ф5 ℓ= 130	7	8			9						0.02
Б4			-01	ф5 ℓ= 195			7	8		9					0.03
Б4		2	ТМП -02	ф5 ℓ= 1280	2		2								0.2
Б4			-03	ф5 ℓ= 1470		2		2							0.23
Б4			-04	ф5 ℓ= 1670					2	2					0.26
				Шифр	КР-1	КР-2	КР-3	КР-4	КР-5	КР-6					

			ТМП 902-08-1.88 50000
Инж.	Сургуладзе		КАРКАС АРМАТУРНЫЙ (КР-1; КР-2; КР-3; КР-4; КР-5; КР-6)
Рук. гр.	Родионова		
Н. контр.	Родионова		
Зам. нач. отд.	Гаврилова		
Нач. отд.	Бондаренко		

Стадия	Лист	Листов
Р		1

МГСПИ

Инв. N подл.	Подпись и дата	Взам. инв. N

Обозначение	Марка	Размеры в мм. A	B	C	n	Масса в кг.
ТМП 50000 -01	КР-1	100	1280	40	6	0.54
-02	КР-2	100	1470	35	7	0.62
-03	КР-3	165	1280	40	6	0.61
-04	КР-4	165	1470	35	7	0.7
-05	КР-5	100	1670	35	8	0.7
	КР-6	165	1670	35	8	0.7

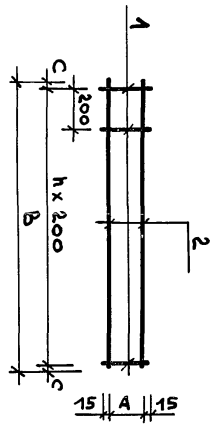

Инж.	Сургуладзе		ТМП 902-08-1.88 50000 СБ
Н. контр.	Родионова		КАРКАС АРМАТУРНЫЙ (КР-1; КР-2; КР-3; КР-4; КР-5; КР-6)
Рук. гр.	Родионова		
Зам. нач. отд.	Гаврилова		
Нач. отд.	Бондаренко		

Стадия	Масса	Масштаб
Р	см. таблицу	
Лист 1	Листов 1	

МГСПИ

23275-05 47

Инв. N подл.	Подпись и дата	Взам. инв. N

Альбом IV

Формат	Зона	Поз.	Обозначение	Наименование	Кол. на. испол. —	01	-02	50100	Примеч
				Документация					
А4			ТМП 000000ТУ	Технические условия					
А4			ТМП 50100СБ	Сборочный чертеж					
				Детали:					
				стержни					
				сталь класса A III ГОСТ 5781-82					
Б4		1	ТМП	ф14 ℓ=1090	3				1.32 кг
Б4			ТМП	ф14 ℓ=1280		3			1.55 кг
Б4			ТМП	ф14 ℓ=1480			3		1.80 кг
				сталь класса BpI ГОСТ 6727-80					
Б4		2	ТМП	ф5 ℓ=210	7	8	9		0.03 кг
				прокат ГОСТ 103-76					
Б4		3	ТМП	-250х8 ℓ=300	1	1	1		4.70 кг

Ст. инж.	Чесноков		ТМП 902-08-1.88 50100
Рук. бр.	Родионова		Каркас арматурный (КР-7; КР-9; КР-11)
Н. контр.	Родионова		Стадия: Р; Лист; Листов: 1
Э. н. отд.	Гаврилова		МГСПИ
Н. отд.	Бондаренко		

Инв. N подл.	Подпись и дата	Взам. инв. N

Инж.	Сургуладзе	
Н. контр.	Родионова	
Рук. бр.	Родионова	
Э. н. отд.	Гаврилова	
Н. отд.	Бондаренко	

ТМП 902-08-1.88 50100СБ

Каркас арматурный (КР-7; КР-9; КР-11)

Сборочный чертеж

Стадия	Масса	Масштаб
Р		
Лист 1	см. таблиц	
Листов 1		

МГСПИ

Обозначение	Рис.	Марка	Размеры в мм. А	В	И	Масса кг
ТМП 50100 -01	1	КР-7	1280	50	6	8,9
ТМП 50100 -02	1	КР-9	1470	90	7	9,6
		КР-11	1670	150	8	10,3

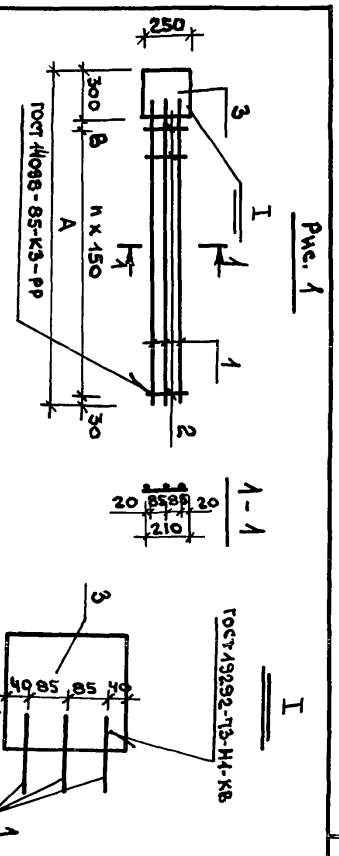

Рис. 1

23275-05 48

Альбом IV

Инв. N подл.	Подпись дата	Взам. инв. N

Формат	Зона	Поз.	Обозначение	Наименование	Кол. на исполн. -	01	02	03	04	05	50200	Прим.
				Документация								
А4			ТМП 00000ТУ	Технические условия								
А4			ТМП 50200СБ	Сборочный чертеж								
				Детали								
		1	ТМП 50201	полоса $\frac{250 \times 8 \text{ ГОСТ } 103-76^{*}}{\text{ст. 3 ГОСТ } 535-79^{*}}$ ℓ=300								4.7кг
		2	ТМП 50202	АIII-14 ГОСТ 5781-82* ℓ=1090	3			3				1.3кг
			ТМП -01	АIII-14 ГОСТ 5781-82* ℓ=1280		3			3			1.5кг
			ТМП -02	АIII-14 ГОСТ 5781-82* ℓ=1480			3			3		1.8кг
		3	ТМП -03	ВрI-5 ГОСТ 6727-80 ℓ=665	7	8	9	7	8	9		0.1кг
		4	ТМП -04	ВрI-5 ГОСТ 6727-80 ℓ=1090	2			2				0.2кг
			ТМП -05	ВрI-5 ГОСТ 6727-80 ℓ=1280		2			2			0.2кг
			ТМП -06	ВрI-5 ГОСТ 6727-80 ℓ=1480			2			2		0.2кг

Рук. бр.	Родионова	
Н. контр.	Родионова	
З. н. отд.	Гаврилова	
Нач. отд.	Бондаренко	

ТМП 902-08-1.88 50200

Каркас арматурный (кр-8л; кр-10л; кр-12л; кр-8п; кр-10п; кр-12п)

Стадия	Лист	Листов
Р		1

МГСПИ

Альбом IV

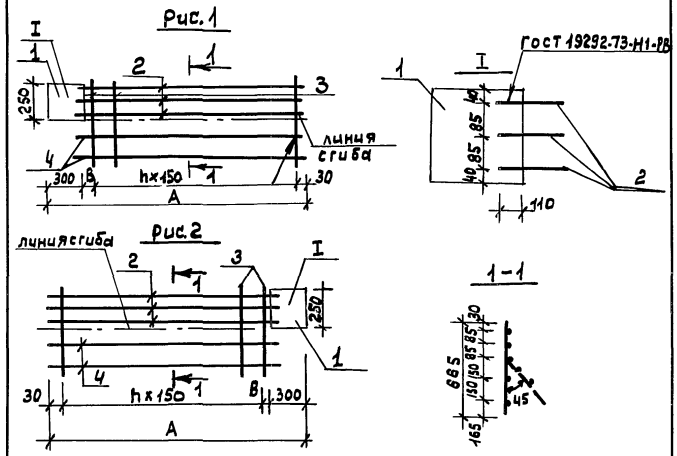

Обозначение	Рис.	Марка	Размеры в мм А	В	П	Масса кг
ТМП 50200	1	КР-8л	1280	50	6	9.7
-01		КР-10л	1470	90	7	10.4
-02		КР-12л	1670	150	8	11.4
-03	2	КР-8п	1280	50	6	9.7
-04		КР-10п	1470	90	7	10.4
-05		КР-12п	1670	150	8	11.4

Инж.	Сургуладзе	
Н. контр.	Родионова	
Рук. бр.	Родионова	
Зам. н. о.	Гаврилова	
Нач. отд.	Бондаренко	

ТМП 902-08-1.88 50200СБ

Каркас арматурный (кр-8л; кр-10л; кр-12л; кр-8п; кр-10п; кр-12п; сборочный чертеж

Стадия	Масса	Масштаб
Р	см. таблицу	

Лист 1 | Листов 1

МГСПИ

Инв. N подл. | Подпись и дата | Взам. инв. N

Инв. N подл. | Подпись, дата | Взам. инв. N

Формат	Зона	Позиция	Обозначение	Наименование	Кол. на исполнен. 50300 —	01	02	Прим.
				Документация				
А4			ТМП 00000 ТУ	Технические условия				
А4			ТМП 50300 СБ	Сборочный чертеж				
				Детали				
Б4		1	ТМП 50301	Вр I-5 ГОСТ 6727-80* ℓ = 140	6	7	8	0.02
Бч		2	ТМП -01	А III-12 ГОСТ 5781-82* ℓ = 1230	2			1.09
			ТМП -02	А III-12 ГОСТ 5781-82* ℓ = 1420		2		1.26
			ТМП -03	А III-12 ГОСТ 5781-82* ℓ = 1620			2	1.44
Бч		3	ТМП -04	Полоса 120×5 ГОСТ 103-76* ст. 3 ГОСТ 535-79* ℓ = 180	1	1	1	0.84
				Шифр	КР-13	КР-14	КР-15	

Инж.	Сургуладзе	
Н. контр.	Родионова	
Рук. бр.	Родионова	
З.н.отд.	Гаврилова	
Нач. отд	Бондаренко	

ТМП 902-08-1.88 50300

Каркас арматурный (КР-13; КР-14; КР-15)

Стадия	Лист	Листов
Р		1

МГСПИ

Инв. N подл. | Подпись, дата | Взам. инв. N

Рис. 1

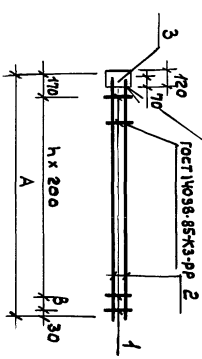

Обозначение		Рис	Марка	Размеры в мм A	B	n	Масса кг
ТМП 50300		1	КР-13	1280	80	5	3.14
	-01		КР-14	1470	70	6	3.5
	-02		КР-15	1670	70	7	3.88

Инж.	Сургуладзе	
Н. контр.	Родионова	
Рук. бр.	Родионова	
З.н.отд.	Гаврилова	
Нач. отд	Бондаренко	

ТМП 902-08-1.88 50300СБ

Каркас арматурный (КР-13; КР-14; КР-15) Сборочный чертеж

Стадия	Масса	Масштаб
Р	см. таблицу	
Лист 1	Листов 1	

МГСПИ

23275-05 50

Альбом IV

Формат	Зона	Поз	Обозначение	Наименование	Кол. на исполн. 50401 –	01	02	03	04	05	06				Примеч
				Документация											
А4			ТМП 0000ОТУ	Технические условия											
А4			ТМП 50400СБ	Сборочный чертеж											
				Детали											
				Стержни											
Б4		1	ТМП 50401	ВрI-5ГОСТ6727-80 ℓ=5960	2										0,9кг
Б4			ТМП -01	ВрI-5ГОСТ6727-80 ℓ=4460		2									0,7кг
Б4			ТМП -02	ВрI-5ГОСТ6727-80 ℓ=2960			2								0,5кг
Б4			ТМП -03	ВрI-5ГОСТ6727-80 ℓ=1960				2							0,3кг
Б4			ТМП -04	ВрI-5ГОСТ6727-80 ℓ=3160					2						0,5кг
Б4			ТМП -05	ВрI-5ГОСТ6727-80 ℓ=2160						2					0,3кг
Б4			ТМП -06	ВрI-5ГОСТ6727-80 ℓ=3960							2				0,6кг
Б4		2	ТМП -07	ВрI-5ГОСТ6727-80 ℓ=195	30	23	15	10	16	11	20				0,03кг

шифр	КР-16	КР-17	КР-18	КР-19	КР-39	КР-40	КР-41

ТМП 902-08-1.88 50400

Каркас арматурный (КР-16 ÷ КР-19, КР-39 ÷ КР-41)

Стадия	Лист	Листов
Р		1

МГСПИ

Рук. гр.	Родионова	
Н. контр.	Родионова	
З. н. отд.	Гаврилова	
Н. отд.	Бондаренко	

Инв. № подл. | Подпись и дата | Взам. инв. №

Альбом IV

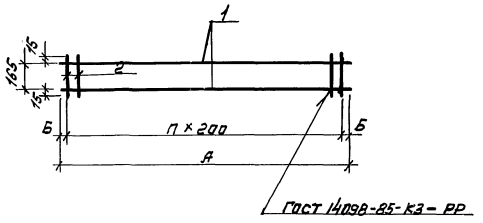

Обозначение		Марка	Размеры в мм А	Б	П	Масса кг
ТМП	50400	КР-16	5960	80	29	2,7
	-01	КР-17	4460	30	22	2,1
	-02	КР-18	2960	80	14	1,5
	-03	КР-19	1960	80	9	0,9
	-04	КР-39	3160	80	15	1,5
	-05	КР-40	2160	80	10	0,9
	-06	КР-41	3960	80	19	1,8

ТМП 902-08-1.88 50400СБ

Каркас арматурный (КР-16÷КР-19, КР-39÷КР-41)

Сборочный чертеж

Стадия	Масса	Масштаб
Р	см. таблицу	

Лист 1 | Листов 1

МГСПИ

Рук. гр.	Родионова	
Н. контр.	Родионова	
З. н. отд.	Гаврилова	
Н. отд.	Бондаренко	

Инв. № подл. | Подпись и дата | Взам. инв. №

Инв. N подл. | Подпись и дата | Взам. инв. N

Формат	Зона	Поз.	Обозначение	Наименование	Кол-во на исполн. 50501 ~	01	02	03	04	05	06	07	08	Примеч.
				Документация										
А4			ТМП 00000 ТУ	Технические условия										
А4			ТМП 50500 СБ	Сборочный чертеж										
				Детали										
				Стержни										
Б4		1	ТМП 50501	А III-14 ГОСТ 5781-82* ℓ=5960	3									7,2 кг
Б4			ТМП -01	А III-14 ГОСТ 5781-82* ℓ=4460		3								5,4 кг
Б4			ТМП -02	А III-14 ГОСТ 5781-82* ℓ=2960			3							3,6 кг
Б4			ТМП -03	А III-14 ГОСТ 5781-82* ℓ=1960				3						2,4 кг
Б4			ТМП -04	А III-14 ГОСТ 5781-82* ℓ=2170					3					2,6 кг
Б4			ТМП -05	А III-14 ГОСТ 5781-82* ℓ=3170						3				3,8 кг
Б4			ТМП -06	А III-14 ГОСТ 5781-82* ℓ=3970							3			4,8 кг
Б4			ТМП -07	А III-14 ГОСТ 5781-82* ℓ=4670								3		5,7 кг
Б4			ТМП -08	А III-14 ГОСТ 5781-82* ℓ=6170									3	7,5 кг

Техник	Южо		ТМП 902-08-1.88 50500
Н. контр.	Радионова		Каркас арматурный кр-20; кр-22; кр-24; кр-26; кр-29; кр-31; кр-33; кр-35; кр-37
Гл. конструктор	Радионова		Стадия Р; Лист 1; Листов 2
Зам. нач.	Гаврилова		МГСПИ
Нач. отд.	Бондаренко		

Инв. N подл. | Подпись и дата | Взам. инв. N

Формат	Зона	Поз.	Обозначение	Наименование	Кол-во на исполн. 50501 ~	01	02	03	04	05	06	07	08	Примеч.
Б4		2	ТМП -09	Вр I-5 ГОСТ 6727-80 ℓ=665	39	29	19	13	15	22	27	32	42	0,1 кг
Б4		3	ТМП -010	Вр I-5 ГОСТ 6727-80 ℓ=5960	2									0,9 кг
Б4			ТМП -011	Вр I-5 ГОСТ 6727-80 ℓ=4460		2								0,7 кг
Б4			ТМП -012	Вр I-5 ГОСТ 6727-80 ℓ=2960			2							0,5 кг
Б4			ТМП -013	Вр I-5 ГОСТ 6727-80 ℓ=1960				2						0,3 кг
Б4			ТМП -014	Вр I-5 ГОСТ 6727-80 ℓ=2170					2					0,3 кг
Б4			ТМП -015	Вр I-5 ГОСТ 6727-80 ℓ=3170						2				0,5 кг
Б4			ТМП -016	Вр I-5 ГОСТ 6727-80 ℓ=3970							2			0,6 кг
Б4			ТМП -017	Вр I-5 ГОСТ 6727-80 ℓ=4670								2		0,7 кг
Б4			ТМП -018	Вр I-5 ГОСТ 6727-80 ℓ=6170									2	1,0 кг
				шифр	кр-20	кр-22	кр-24	кр-26	кр-29	кр-31	кр-33	кр-35	кр-37	

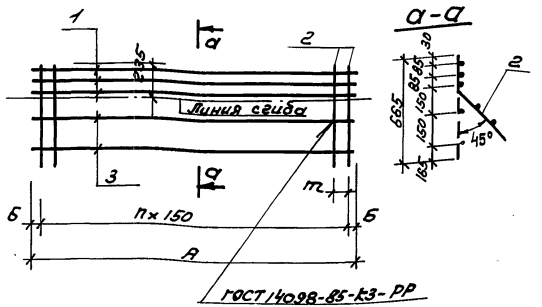

Обозначение	Марка	Размеры в мм А	Б	n	m	Масса кг
ТМП 50500	КР-20	5960	130	38		27,3
-01	КР-22	4460	130	28		20,5
-02	КР-24	2960	130	18		13,7
-03	КР-26	1960	80	12		9,1
-04	КР-29	2170	35	14		9,9
-05	КР-31	3170	35	20	100	14,6
-06	КР-33	3970	35	26		18,3
-07	КР-35	4670	30	31		21,7
-08	КР-37	6170	30	41		28,7

Инв.№ подл. | Подп. и дата | Взам. инв.№

Техник	Юко	
Ст. инж.	Чесноков	
Н. контр	Родионов	
Рук. гр	Родионов	
Зам. нач.	Гаврилова	
Нач. отд	Бондаренко	

ТМП 902-08-1.88 50500 СБ

Каркас арматурный (КР-20; КР-21; КР-24; КР-26; КР-29; КР-31; КР-33; КР-35; КР-37) Сборочный чертеж

Стадия	Масса	Масштаб
Р	см. таблицу	
Лист	Листов	

МГСПИ

Поз. 1

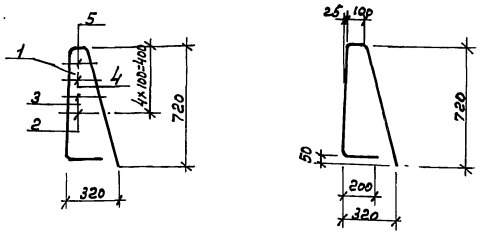

Формат	Зона	Поз.	Обозначение	Наименование	Кол	Прим.
				Документация		
			ТМП 00000ТУ	Технические условия		
				Детали		
		1	ТМП 50601	AIII-16 ГОСТ 5781-82 ℓ=1050	1	1,7
		2	ТМП -01	AI-8 ГОСТ 5781-82 ℓ=280	1	0,1
		3	ТМП -02	AI-8 ГОСТ 5681-82 ℓ=250	1	0,1
		4	ТМП -03	AI-8 ГОСТ 5781-82 ℓ=200	1	0,1
		5	ТМП -04	AI-8 ГОСТ 5781-82 ℓ=180	1	0,1

Инв.№ подл. | Подп. и дата | Взам. инв.№

Техник	Юко	
Ст. инж.	Чесноков	
Рук. гр	Родионов	
Н. контр	Родионов	
Зам. нач.	Гаврилова	
Нач. отд	Бондаренко	

ТМП 902-08-1.88 50600

Каркас арматурный КР-28

Стадия	Масса	Масштаб
Р	2,1	
Лист	Листов	

МГСПИ

Альбом IV

Формат	Зона	Поз.	Обозначение	Наименование	Кол. на исполн. 50701 —	01	02	03	04	05	06	07	08	Примеч.
				Документация										
А4			ТМП 00000ТУ	Технические условия										
А4			ТМП 50700СБ	Сборочный чертеж										
				Детали										
54		1	ТМП 50701	АIII-14ГОСТ5781-82* ℓ=5960	3									7,2кг
54			-01	АIII-14ГОСТ5781-82* ℓ=4460		3								5,4кг
54			-02	АIII-14ГОСТ5781-82* ℓ=2760			3							3,6кг
54			-03	АIII-14ГОСТ5781-82* ℓ=1960				3						2,4кг
54			-04	АIII-14ГОСТ5781-82* ℓ=2170					3					2,6кг
54			-05	АIII-14ГОСТ5781-82* ℓ=3170						3				3,8кг
54			-06	АIII-14ГОСТ5781-82* ℓ=3970							3			4,8кг
54			-07	АIII-14ГОСТ5781-82* ℓ=4670								3		5,6кг
54			-08	АIII-14ГОСТ5781-82* ℓ=6170									3	7,5кг
54		2	ТМП -09	ВРI-5ГОСТ6727-80-ℓ=210	39	29	19	13	15	21	27	32	42	0,03кг

ТМП 902-08-1.88 50700

Каркас арматурный (КР-21; КР-23; КР-25; КР-27; КР-30; КР-32; КР-34; КР-36; КР-38)

Стадия Р | Лист | Листов 1

МГСПИ

Рук. бр. Родионова
Н. контр. Родионова
З.н. отд. Гаврилова
Нач. отд. Бондаренко

Инв. № подл. | Подпись дата | Взам. инв. №

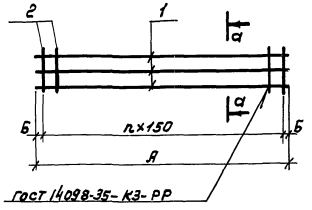

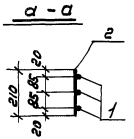

Обозначение		Марка	Размеры в мм А	Б	n	Масса кг
ТМП	50700	КР-21	5960	130	38	22,8
	-01	КР-23	4460	130	28	17.1
	-02	КР-25	2960	130	18	11.4
	-03	КР-27	1960	80	12	7,6
	-04	КР-30	2170	35	14	8,3
	-05	КР-32	3170	85	20	12,0
	-06	КР-34	3970	35	26	15,2
	-07	КР-36	4670	30	31	18,1
	-08	КР-38	6170	30	41	23,8

ТМП 902-08-1.88 50700СБ

Каркас арматурный (КР-21; КР-23; КР-25; КР-27; КР-30; КР-32; КР-34; КР-36; КР-38) Сборочный чертеж.

Стадия	Масса	Масштаб
Р	См. таблицы	

Лист 1 | Листов 1

Рук. бр. Родионова
Н. контр. Родионова
З.н. отд. Гаврилова
Нач. отд. Бондаренко

Инв. № подл. | Подпись дата | Взам. инв. №

МГСПИ

Альбом IV

Инв. N подл.	Подпись дата	Взам. инв. N

Формат	Зона	Поз.	Обозначение	Наименование	Кол. на исполн. 50.800										примеч.
					—	01									
				Документация											
А4			ТМП 00000ТУ	Технические условия											
А4			ТМП 50800СБ	Сборочный чертеж											
				Детали											
				Стержни											
54		1	ТМП 50801	АI-10ГОСТ5781-82* ℓ=3350	1										2,1 кг
		1	ТМП -01	АI-10ГОСТ5781-82* ℓ=4850		1									3,0 кг
54		2	ТМП -02	АIII-18ГОСТ5781-82 ℓ=3350	1										5,3 кг
54		2	ТМП -03	АIII-18ГОСТ5781-82 ℓ=4850		1									9,7 кг
		3	ТМП -04	АIII-18ГОСТ5781-82 ℓ=210	12	17									0,1 кг
					Кр-42	Кр-43									
					Кр-43	Кр-43									

ТМП 902-08-1.88 50800

Каркас арматурный (КР-42; КР-43)

Стадия	Лист	Листов
Р		1

МГСПИ

Ст. техн.	Залыбина	
Н. конт.	Родионова	
Рук. бр.	Родионова	
З. н. отд.	Гаврилова	
Нач. отд.	Бондаренко	

Альбом IV

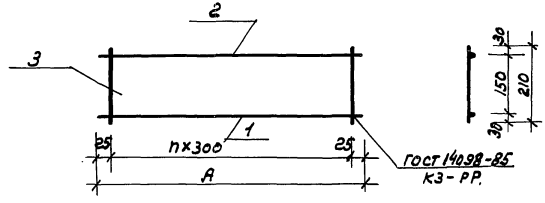

Обозначение	Марка	Размеры мм		Масса кг
		А	П	
ТМП 50800	КР-42	3350	11	8,6
-01	КР-43	4850	16	14,4

Инв. N подл.	Подпись дата	Взам. инв. N

ТМП 902-08-1.88 50800 СБ

Каркас арматурный (КР-42; КР-43) сборочный чертеж.

Стадия	Масса	Масштаб
Р	см. таблицу	
Лист 1	Листов 1	

МГСПИ

Ст. техн.	Залыбина	
Н. конт.	Родионова	
Рук. бр.	Родионова	
З. н. отд.	Гаврилова	
Нач. отд.	Бондаренко	

Альбом IV

Инв. N подл.	Подпись и дата	Взам. инв. N	Формат	Зона	Поз.	Обозначение		Наименование	Кол. на исполн. 50900 -	01	02	03						Примеч.
								Документация										
			А4			ТМП	00000ТУ	Технические условия										
			А4			ТМП	50900СБ	Сборочный чертеж										
								Детали										
								Стержни										
			Б4		1	ТМП	50901	А III-16 ГОСТ 5781-82 ℓ=5000	2									7,9 кг
			Б4			ТМП	-01	А III-16 ГОСТ 5781-82 ℓ=7000		2								11.0 кг
			Б4			ТМП	-02	А III-22 ГОСТ 5781-82 ℓ=5200			2							15.5 кг
			Б4			ТМП	-03	А III-22 ГОСТ 5781-82 ℓ=7200				2						21.5 кг
			Б4		2	ТМП	-04	А III-10 ГОСТ 5781-82 ℓ=210			12	18						0.1 кг
			Б4			ТМП	-05	А III-8 ГОСТ 5781-82 ℓ=210	12	18								0.1 кг
								шифр	кр-44	кр-45	кр-46	кр-47						

ТМП 902-08-1.88 50900

Каркас арматурный (КР-44 ÷ КР-47)

Стадия	Лист	Листов
Р		1

МГСПИ

ст. техн.	Залыбина	
Н. контр.	Родионова	
Рук. бр.	Родионова	
З.н. отд.	Гаврилова	
Нач. отд.	Бондаренко	

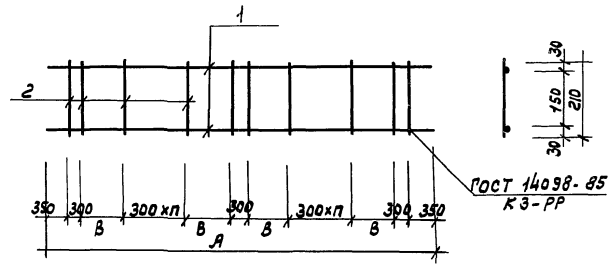

Обозначение	Марка	Размеры мм А	В	П	Масса кг
ТМП 50900	кр-44	5000	550	2	17.0
-01	кр-45	7000	550	5	23.8
-02	кр-46	5200	600	2	32.2
-03	кр-47	7200	600	5	44.8

Инв. N подл.	Подпись и дата	Взам. инв. N

ст. техн.	Залыбина	
Н. контр.	Родионова	
Рук. бр.	Родионова	
З.н. отд.	Гаврилова	
Нач. отд.	Бондаренко	

ТМП 902-08-1.88 50900 СБ

Каркас арматурный (КР-44 ÷ КР-47) Сборочный чертеж

Стадия	Масса	Масшт.
Р	см. таблицу	

Лист 1 листов 1

МГСПИ

Формат	Зона	Поз.	Обозначение	Наименование	Кол.	Примеч.
				Документация		
А4			ТМП 00000 ТУ	Технические условия		
А4			ТМП 60000 СБ	Сборочный чертеж		
			ТМП 50000			34,2
				Детали		
А4		1	ТМП 60001	Ограничитель	1	16,0
А4		2	ТМП -09	Ограничитель	1	16,0
Б4		3	ТМП 60002	Труба 108×4 ГОСТ 10704-76* / Ст2сп ГОСТ 8731-74* L=210	1	2,2
			ТМП 60000-01			41,8
				Детали		
А4		1	ТМП 60001.01	Ограничитель	1	19,3
А4		2	ТМП 60001.010	Ограничитель	1	19,3
Б4		3	ТМП 60002.01	Труба 159×4 ГОСТ 10704-76* / Ст2сп ГОСТ 8731-74* L=210	1	3,2
			ТМП 60000-02			25,4
				Детали		
А4		1	ТМП 60001-02	Ограничитель	1	12.5
А4		2	ТМП 60001-011	Ограничитель	1	12.5
Б4		3	ТМП 60002.02	Труба 53×4 ГОСТ 10704-76* / Ст2сп ГОСТ 8731-74* L=210	1	0,4
			ТМП 60000-03			54.0
				Детали		
А4		1	ТМП 60001-03	Ограничитель	1	23.7

Инв.№ подл. | Подпись и дата | Взам. инв.№

				ТМП 902-08-1.88	60000
Ст. инж.	Чесноков			Изделие закладное (МН-1 ÷ МН-9)	Стадия: Р; Лист: 1; Листов: 2
Рук. бр.	Родионова				
Н. контр.	Родионова				МГСПИ
З.Н. отд.	Гаврилова				
Нач. отд.	Бондаренко				

Формат	Зона	Поз.	Обозначение	Наименование	Кол.	Примеч.
А4		2	ТМП 60001-012	Ограничитель	1	23.7
Б4		3	ТМП 60002-03	Труба 219×8 ГОСТ 10704-76* / Ст2сп ГОСТ 8731-74* L=210	1	6,6
			ТМП 60000-04			37.3
				Детали		
А4		1	ТМП 60001-04	Ограничитель	1	17.3
А4		2	ТМП 60001-013	Ограничитель	1	17.3
Б4		3	ТМП 60002-04	Труба 133×4 ГОСТ 10704-76* / Ст2сп ГОСТ 8731-74* L=210	1	2.7
			ТМП 60000-05			34,3
				Детали		
А4		1	ТМП 60001-05	Ограничитель	1	16.0
А4		2	ТМП 60001-014	Ограничитель	1	16.0
Б4		3	ТМП 60002.05	Труба 114×4 ГОСТ 10704-76* / Ст2сп ГОСТ 8731-74* L=216	1	2,3
			ТМП 60000-06			29,9
				Детали		
А4		1	ТМП 60001-05	Ограничитель	1	14.2
А4		2	ТМП 60001-015	Ограничитель	1	14,2
Б4		3	ТМП 60002-06	Труба 83×3,5 ГОСТ 10704-76* / Ст2сп ГОСТ 8731-74* L=210	1	1,5
			ТМП 60000-07			43,8
				Детали		
А4		1	ТМП 60001-07	Ограничитель	1	22.2
А4		2	ТМП 60001-016	Ограничитель	1	22.2
Б4		3	ТМП 60002-07	Труба 194×5 ГОСТ 10704-76* / Ст2сп ГОСТ 8731-74* L=210	1	5.4
			ТМП 60000-08			63.7
				Детали		
А4		1	ТМП 60001-08	Ограничитель	1	27.7
А4		2	ТМП 60001-017	Ограничитель	1	27.7
Б4		3	ТМП 60002-08	Труба 219×8 ГОСТ 10704-76* / Ст2сп ГОСТ 8731-74* L=210	1	8.3

Инв.№ подл. | Подпись и дата | Взам. инв.№

				ТМП 902-08-1.88	60000
Изм.	Лист	№ докум.	Подп.	Дата	Лист 2

Альбом IV

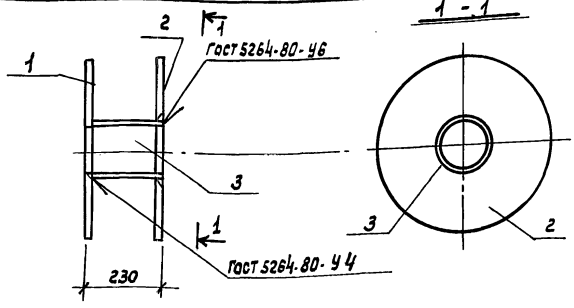

Обозначение		Марка	Масса кг
ТМП	60000	МН-1	34.2
	-01	МН-2	41.8
	-02	МН-3	25.4
	-03	МН-4	54.0
	-04	МН-5	37.3
	-05	МН-6	34.3
	-06	МН-7	29.9
	-07	МН-8	49.8
	-08	МН-9	63.7

Ст.инж.	Чеснаков		
Рук.бр.	Родионова		
Н.конт.	Родионова		
З.Н.отд.	Гаврилова		
Нач.отд.	Бондаренко		

Инв.№подл. | Подпись и дата | Взам.инв.№

ТМП 902-08-1.88 60000 СБ

Изделие закладное (МН-1÷МН.9)
Сборочный чертеж

Стадия	Масса	Масштаб
Р	см. таблицу	

Лист 1 | Листов 1

МГСПИ

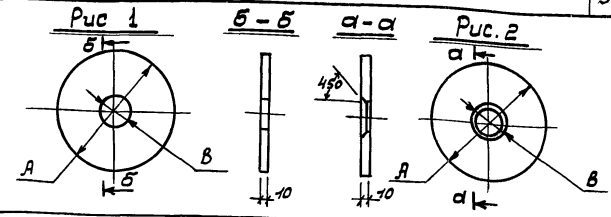

Обозначение		Рис	Размеры в мм. А	Размеры в мм. В	Масса кг.
ТМП	60001	1	510	108	16,0
	-01		560	159	19.3
	-02		450	53	12.5
	-03		620	219	23.7
	-04		530	133	17.3
	-05		510	114	16.0
	-06		480	83	14.2
	-07		600	194	22.2
	-08		670	273	27.7
	-09	2	510	112	16,0
	-010		560	163	19.3
	-011		450	57	12.5
	-012		620	223	23.7
	-013		530	137	17.3
	-014		510	118	16.0
	-015		480	87	14.2
	-016		600	198	22.2
	-017		670	277	27.7

Ст.инж.	Чеснаков		
Рук.бр.	Родионова		
Н.конт.	Родионова		
З.Н.о.	Гаврилова		
Нач.отд.	Бондаренко		

Инв.№подл. | Подпись и дата | Взам.инв.№

ТМП 902-08-1.88 60001

Ограничитель

Стадия	Масса	Масштаб
Р	см. таблицу	

Лист | Листов 1

Лист Б-АН10 ГОСТ19903-74* / Вст3сп.ГОСТ14637-79

МГСПИ

23275-05 58

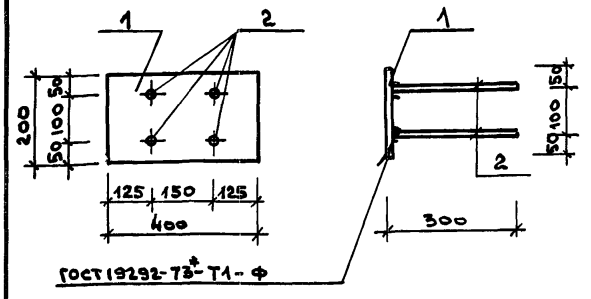

Формат	Зона	Поз.	Обозначение	Наименование	Кол.	Прим.
				Документация		
А4			00000 ТУ	Технические условия		
				Детали		
Б4		1	60201	Полоса $\frac{-200\times10\ ГОСТ\ 103\text{-}76^*}{ст.3\ ГОСТ\ 535\text{-}79^*}$ ℓ=400	1	6,28 кг
Б4		2	60202	А III-10 ГОСТ 5781-82* ℓ=290	4	0,18 кг

Инж.	Сургуладзе		ТМП 902-08-1.88 60200
Н. контр.	Родионова		Изделие закладное МД-2
Рук. бр.	Родионова		Стадия: Р; Масса: 7.0; Масштаб:
З. нач. отд.	Гаврилова		Лист 1 Листов 1
Нач. отд.	Бондаренко		МГСПИ

Инв. № подл. | Подпись и дата | Взам. инв. №

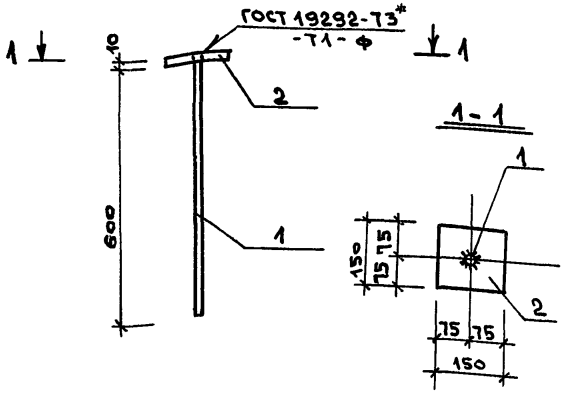

Формат	Зона	Поз.	Обозначение	Наименование	Кол.	Примеч.
				Документация		
А4			00000 ТУ	Технические условия		
А4						
				Детали		
Б4		1	60101	АI-8 ГОСТ 5781-82* ℓ=610	1	0.38 кг
Б4		2	60102	Лист $\frac{Б\text{-}Ан\ 10\ ГОСТ\ 19903\text{-}74*}{Вст3сп\ ГОСТ\ 14637\text{-}79}$	1	1.06 кг

Инж.	Сургуладзе		ТМП 902-08-1.88 60100
Рук. бр.	Родионова		Анкер А-1
Н. контр.	Родионова		Стадия: Р; Масса: 1.44; Масштаб:
З. нач. отд.	Гаврилова		Лист 1 Листов 1
Нач. отд.	Бондаренко		МГСПИ

Инв. № подл. | Подпись и дата | Взам. инв. №

Альбом IV

Формат	Зона	Поз.	Обозначение	Наименование	Кол. шт	Примеч.
				Документация		
А4			ТМП 00000 ТУ	Технические условия		
А4			ТМП 60300 СБ	Сборочный чертеж		
				ТМП 60300		
				Детали		
Б4		1	ТМП 60301	Швеллер С16 ГОСТ 8240-72* / Ст3 ГОСТ 535-79 ℓ=2000	2	28,4
Б4		2	ТМП -01	Уголок 100×100×10 ГОСТ 8509-72* / Ст3 ГОСТ 535-79 ℓ=2000	2	30,2 кг
Б4		3	ТМП -02	Лист Б-АнБ ГОСТ 19903-74* / Ст3 ГОСТ 535-79*	2	0,83 кг
				ТП 60300-01		
				Детали		
Б4		1	ТМП 60302	Швеллер С20 ГОСТ 8240-72* / Ст3 ГОСТ 535-79 ℓ=3000	2	55,2 кг
Б4		2	ТМП -01	Уголок 100×100×10 ГОСТ 8509-72* / Ст3 ГОСТ 535-79 ℓ=3000	2	45,3 кг
Б4		3	ТМП -02	Лист Б-АнБ ГОСТ 19903-74* / Ст3 ГОСТ 535-79*	2	0,55 кг
				ТП 60300-02		
				Детали		
Б4		1	ТМП 60303	Швеллер С24 ГОСТ 8240-72* / Ст3 ГОСТ 535-79 ℓ=4500	2	108 кг
Б4		2	ТМП -01	Уголок L 100×100×10 ГОСТ 8509-72* / Ст3 ГОСТ 535-79 ℓ=4500	2	67,95 кг
Б4		3	ТМП -02	Лист Б-АнБ ГОСТ 19903-74* / Ст3 ГОСТ 535-79*	2	0,83 кг

Взам. инв. N | Подпись и дата | Инв. N подл.

Инж.	Сургулавзе	
Рук. бр.	Родионова	
Н. контр.	Родионова	
З.Н. отд.	Гаврилова	
Нач. отд.	Бондаренко	

ТМП 902-08-1.88 60300

Балка металлическая (Б-1; Б-2; Б-3)

Стадия	Лист	Листов
Р		1

МГСПИ

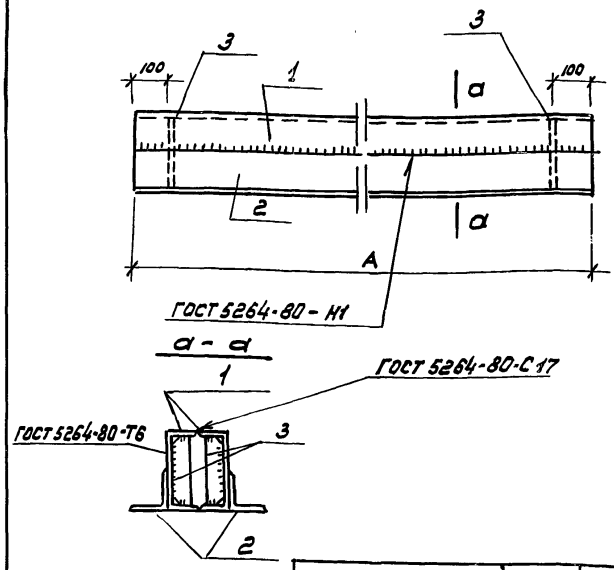

Обозначение		Марка	Размер А	Масса кг
ТМП	60300	Б-1	2000	117,8
	-01	Б-2	3000	202,1
	-02	Б-3	4500	353,56

Взам. инв. N | Подпись и дата | Инв. N подл.

Инж.	Сургулавзе
Рук. бр.	Родионова
Н. контр.	Родионова
З.Н. отд.	Гаврилова
Нач. отд.	Бондаренко

ТМП 902-08-1.88 60300 СБ

Балка металлическая (Б-1; Б-2; Б-3) Сборочный чертеж

Стадия	Масса	Масштаб
Р	См. табл.	
Лист	Листов 1	

МГСПИ

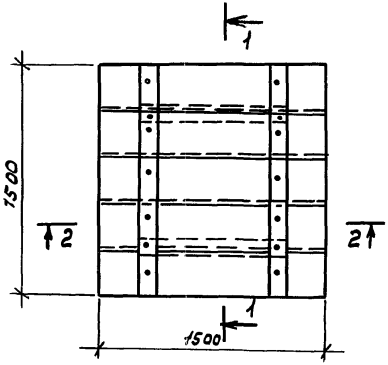

1 – 1

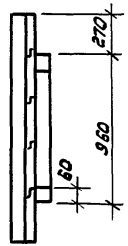

2 – 2

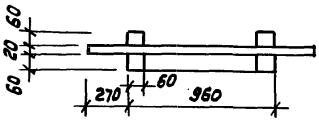

Инв. № подл.	Подпись и дата	Взам. инв. №

Ст. инж.	Чесноков	Чесно	
Рук. бр.	Родионова		
Н. контр.	Родионова		
З. н. отд.	Гаврилова		
Нач. отд.	Бондаренко		

ТМП 902-08-1.88 60500

Люк Л-1

Стадия	Масса	Масштаб
Р	0,07 м³	
Лист 1	Листов 1	

Сосна сорт 1 ГОСТ 8486-68Е

МГСПИ

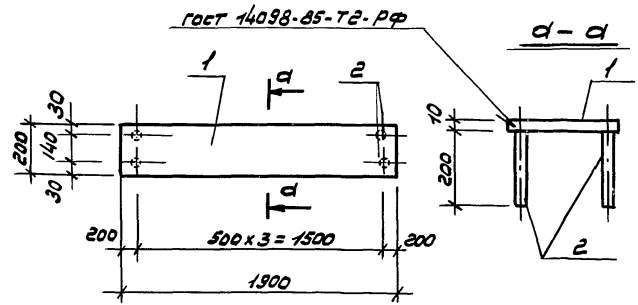

Формат	Зона	Поз.	Обозначение	Наименование	Кол	Примеч.
				Документация		
А4			ТМП 000007У	Технические условия		
				Детали		
Б4		1	ТМП 60401	Полоса Б-ПН-10 ГОСТ 19903-74* ст 3 ГОСТ 535-79* ℓ=1900	1	29,8 кг
Б4		2	ТМП -02	Ан-10 ГОСТ 5781-82* ℓ=200	8	0,12 кг

Инв. № подл.	Подпись и дата	Взам. инв. №

Ст. инж.	Чесноков	Чесно	
Рук. бр.	Родионова		
Н. контр.	Родионова		
З. н. отд.	Гаврилова		
Нач. отд.	Бондаренко		

ТМП 902-08-1.88 60400

Изделие закладное МД-1

Стадия	Масса	Масштаб
Р	30,8 кг	
Лист 1	Листов 1	

МГСПИ

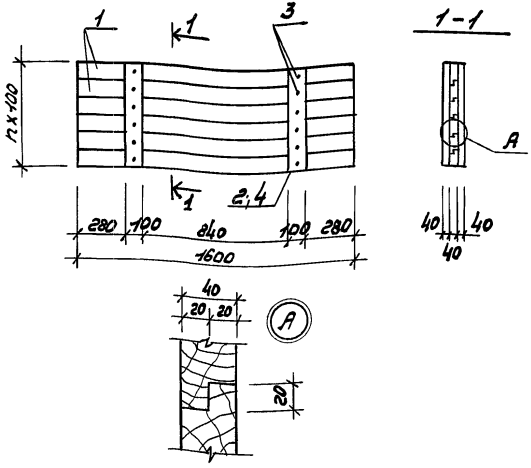

Обозначение	Марка	n	Объем м³
50600	ДЩ-1	6	0,048
-01	ДЩ-2	5	0,04

Гл.инж.	Буланова			
Н.контр.	Родионова			
Рук. бр.	Родионова			
З.н.отд.	Гаврилова			
Нач.отд.	Бондаренко			

ТМП 902-08-1.88 50700

Щит деревянный (ДЩ-1, ДЩ-2) Сборочный чертеж

Стадия	Масса	Масштаб
Р		
Лист	Листов	

Сосна сорт 1 ГОСТ 8486-86Е

МГСПИ

Инв. № подл. | Подпись и дата | Взам. инв. №

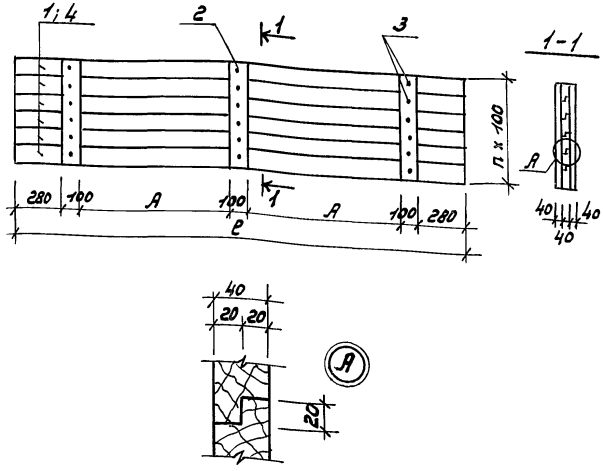

Обозначение	Марка	e	A	n	Объем м³
60600	ДЩ-3	2600	870	6	0,077
-01	ДЩ-5	2680	910	6	0,079
-02	ДЩ-4	2600	870	5	0,064
-03	ДЩ-6	2680	910	5	0,066

Гл.инж.	Буланова			
Н.контр.	Родионова			
Рук. бр.	Родионова			
З.н.отд.	Гаврилова			
Нач.отд.	Бондаренко			

ТМП 902-08-1.88 60600

Щит деревянный (ДЩ-3, ДЩ-5) Сборочный чертеж

Стадия	Масса	Масштаб
Р		
Лист	Листов	

Сосна сорт 1 ГОСТ 8486-86Е

МГСПИ

Инв. № подл. | Подпись и дата | Взам. инв. №

Альбом IV

Инв. N	Подпись и дата	Взам. инв. N	Обозначение	Наименование	Кол. на исполн. 60800	Примеч.
				Документация		
А4			ТМП 00000 ТУ	Технические условия	X	
А4			ТМП 60800 СБ	Сборочный чертеж		
				Детали		
Б4	1		60801	Полоса Б-ЛИ-10 ГОСТ 19903-74* СТ3 ГОСТ 535-79* Е=350	1	5,5
			-01	Полоса Б-ЛН-10 ГОСТ 19903-74* СТ3 ГОСТ 535-79* Е=300	1	4,7
Б4	2		-02	Полоса Б-ЛН-5 ГОСТ 19903-74* СТ3 ГОСТ 535-79* Е=50	4	0,1
Б4	3		-03	А III 10 ГОСТ 5781-82 Е=200	4	0,12

Инж.	Сургуладзе		
Н. контр.	Родионова		
Рук. бр.	Родионова		
З. Н. отд.	Гаврилова		
Нач. отд.	Бондаренко		

ТМП 902-08-1.88 60800

Изделие закладное МД-3, МД-4

Стадия	Лист	Листов
Р		

МГСПИ

Альбом

Рис 1

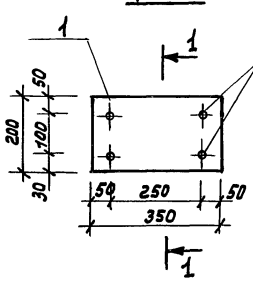

Рис. 2

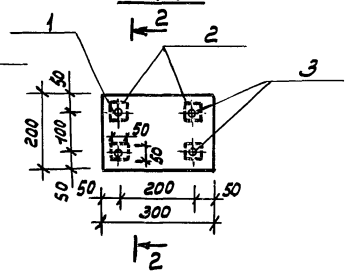

1-1

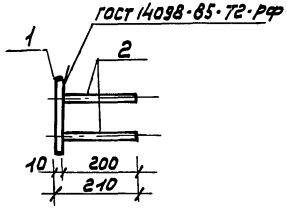

2-2

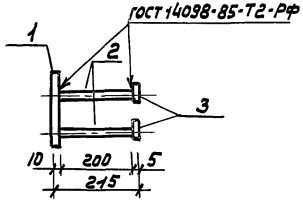

Обозначение	Рис.	Марка	Прим.
ТМП 60800	1	МД-3	5.98 кг
-01	2	МД-4	5.58 кг

Инв. N подл.	Подпись и дата	Взам. инв. N

Инж.	Сургуладзе	
Н. контр.	Родионова	
Рук. бр.	Родионова	
З. Н. отд.	Гаврилова	
Нач. отд.	Бондаренко	

ТМП 902-08-1.88 60800 СБ

Изделие закладное МД-3 МД-4 Сборочный чертеж

Стадия	Масса	Масштаб
Р	см. табл.	

Лист | Листов 1

МГСПИ

23275-05

Гавр

gost.e-ecolog.ru