ТИПОВЫЕ МАТЕРИАЛЫ ДЛЯ ПРОЕКТИРОВАНИЯ

902-08-1.88

БЛОКИ ЕМКОСТЕЙ ОЧИСТНЫХ СООРУЖЕНИЙ ПРОМСТОКОВ

АЛЬБОМ II

КОНСТРУКЦИИ ЖЕЛЕЗОБЕТОННЫЕ

23275-03

Отпускная цена на момент реализации указана в счет-накладной

gost.e-ecolog.ru

ТИПОВЫЕ МАТЕРИАЛЫ ДЛЯ ПРОЕКТИРОВАНИЯ

902-08-188

БЛОК ЕМКОСТЕЙ ОЧИСТНЫХ СООРУЖЕНИЙ ПРОМСТОКОВ

АЛЬБОМ II
СОСТАВ ПРОЕКТА

АЛЬБОМ I	ПЗ ТОК	ОБЩАЯ ПОЯСНИТЕЛЬНАЯ ЗАПИСКА. ТЕХНОЛОГИЯ
41,2	ОВ	ОТОПЛЕНИЕ И ВЕНТИЛЯЦИЯ
	ЭТ.АТМ	ЭЛЕКТРОТЕХНИЧЕСКАЯ ЧАСТЬ. АВТОМАТИЗАЦИЯ
АЛЬБОМ II	КЖ	КОНСТРУКЦИИ ЖЕЛЕЗОБЕТОННЫЕ
АЛЬБОМ III	АЗ	АНТИКОРРОЗИОННАЯ ЗАЩИТА
АЛЬБОМ IV	КЖИ	СТРОИТЕЛЬНЫЕ ИЗДЕЛИЯ

РАЗРАБОТАН

МОСКОВСКИМ ГОСУДАРСТВЕННЫМ СОЮЗНЫМ ПРОЕКТНЫМ ИНСТИТУТОМ

ГЛАВНЫЙ ИНЖЕНЕР ИНСТИТУТА /А.Е АФАНАСЬЕВ/

ГЛАВНЫЙ ИНЖЕНЕР ПРОЕКТА /В.М БУЛАТНИКОВ/

УТВЕРЖДЕН И ВВЕДЕН В ДЕЙСТВИЕ МИНИСТЕРСТВОМ ПРИКАЗ № 303 ОТ 25.04.88

СОДЕРЖАНИЕ АЛЬБОМА

Лист	Наименование	стр.
	Титульный лист	1
	Содержание альбома	2
1.	Общие данные /начало/	3
2.	Общие данные /продолжение/	4
3.	Общие данные /окончание/	5
4.	Схемы секций стен блоков емкостей	6
5.	Схемы покрытий и днищ секций блоков емкостей.	7
6.	Блокировка секций	8
7.	Монтажные схемы стен I. 9-2 ÷ V. 9-2.	9
8.	Монтажные схемы стен I. 9-3; II. 9-3; V. 9-3.	10
9.	Монтажные схемы стен I. 9-4,5; II. 9-4,5; V. 9-4.5.	11
10.	Монтажные схемы стен I. 9-6; II. 9-6; V. 9-6.	12
11.	Монтажные схемы стен I. 12-2 ÷ V. 12-2.	13
12.	Монтажные схемы стен I, 12-3; II 12-3; V. 12-3.	14
13.	Монтажные схемы стен I. 12-4,5; II. 12-4,5; V. 12-4,5	15
14.	Монтажные схемы стен I. 12-6; II. 12-6; V, 12-6	16
15.	Монтажные схемы стен VI. 15-2 ÷ VIII. 15-2.	17
16	Монтажные схемы стен VI. 21-3 ÷ VIII. 21-3	18
17.	Расход материалов на узлы стен. Спецификация узлов на схемы.	19
18.	Спецификация узлов на схемы.	20
19.	Спецификация узлов на схемы	21
20.	Спецификация узлов на схемы	22
21	Выборка стали на монолитные участки	23
22	Уплотнители осадка, усреднители. Резервуары запаса воды в = 2,0м. Покрытие к схемам.	24
23.	Уплотнители осадка, усреднители. Резервуары запаса воды в = 3,0м. Покрытие к схемам.	25
24.	Уплотнители осадка, усреднители, резервуары запаса воды в = 4,5м. Покрытие к схемам.	26
25.	Уплотнители осадка, усреднители, резервуары запаса воды в = 6,0м Покрытие к схемам 23 ÷ 28	27
26	Опалубочные планы днищ секций емкостей (А, Б, В, Г)	28
27.	Армирование днищ секций емкостей Д. 9-2; 3. Д. 12-2; 3.	29
28.	Армирование днищ секции емкостей Д. 9-4.5, Д. 9-6.	30
29	Армирование днищ секций емкостей Д. 12-4.5, Д. 12-6	31
30.	Армирование днищ секций емкостей Д. 15-2, Д. 21-3.	32
31.	Монолитный участок стены МУ-1 опалубка и армирование.	33
32.	Монолитный участок стены МУ-2 опалубка и армирование.	34
33.	Монолитный участок стены МУ-3. Армирование	35
34.	Монолитные участки стен МУ-4 ÷ МУ-7 (опалубка)	36
35.	Монолитные участки стен МУ-4л ÷ МУ-7л (опалубка)	37
36.	Монолитные участки стен МУ-4, МУ-5, МУ-6 и МУ-7 (армирование)	38
37.	Монолитные участки стен МУ. 4л ÷ МУ-7л (армирование)	39
38	Монолитный участок МУ-8 Опалубка. Армирование.	40
39	Монолитные участки стен отстойников МУ-9, МУ-10, МУ-13, МУ-14 Опалубка. Армирование.	41
	Монолитные участки стен отстойников МУ-11, МУ-12, МУ-15, МУ-16 опалубка. Армирование.	42
41	Спецификация изделий, материалов на монолитные участки стен (начало)	43
42	Спецификация изделий, материалов на монолитные участки стен (окончание)	44
43	Спецификация изделий, материалов на монолитные участки стен (начало)	45
44	Спецификация изделий, материалов на монолитные участки стен (продолжение)	46
45	Спецификация изделий, материалов на монолитные участки стен (окончание)	47
46	Пример компановки очистных сооружений. Планы.	48
47	Пример компановки очистных сооружений. Разрезы.	49
48	Узлы 1, 2.	50
49	Монтажные схемы рельсовых путей отстойников.	51

Инв. N подл. | Подпись и дата | Взам. инв. N

Альбом II

Ведомость рабочих чертежей основного комплекта (начало)

Лист	Наименование	Примечан.
1.	Общие данные (начало)	
2.	Общие данные (продолжение)	
3.	Общие данные (окончание)	
4.	Схемы секций стен блоков емкостей	
5.	Схемы покрытий и днищ секций блоков емкостей.	
6.	Блокировка секций	
7.	Монтажные схемы стен I. 9-2 ÷ V. 9-2.	
8.	Монтажные схемы стен I. 9-3; II. 9-3; V. 9-3.	
9.	Монтажные схемы стен I. 9-4,5; II. 9-4,5; V. 9-4.5	
10.	Монтажные схемы стен I. 9-6; II. 9-6; V. 9-6.	
11.	Монтажные схемы стен I, 12-2 ÷ V. 12-2.	
12.	Монтажные схемы стен I. 12-3; II. 12-3; V. 12-3.	
13.	Монтажные схемы стен I. 12-4,5; II. 12-4,5; V. 12-4,5	
14.	Монтажные схемы стен I. 12-6; II. 12-6; V. 12-6.	
15.	Монтажные схемы стен VI. 15-2 ÷ VIII. 15-2.	

Типовые материалы для проектирования разработаны в соответствии с действующими нормами и правилами и обеспечивают взрывопожарную и пожарную безопасность при эксплуатации блока емкостей очистных сооружений

Главный инженер проекта. В.М. Булатников.

Ведомость рабочих чертежей основного комплекта (продолжение)

Лист	Наименование	Примечание
16.	Монтажные схемы стен VI. 21-3 ÷ VIII 21-3	
17.	Расход материалов на узлы стен. Спецификация узлов на схемы	
18.	Спецификация узлов на схемы	
19	Спецификация узлов на схемы	
20.	Спецификация узлов на схемы	
21.	Выборка стали на монолитные участки	
22.	Уплотнители осадка, усреднители. Резервуары запаса воды в = 2,0м. Покрытие к схемам.	
23	Уплотнители осадка, усреднители. Резервуары запаса воды в = 3,0м Покрытие к схемам.	
24.	Уплотнители осадка, усреднители. Резервуары запаса воды, в = 4,5м. Покрытие к схемам.	
25.	Уплотнители осадка, усреднители. Резервуары запаса воды, в = 6,0 м. Покрытие к схемам 23 ÷ 28	
26	Опалубочные планы днищ секций емкостей (А,Б,В.Г).	
27.	Армирование днищ секций емкостей Д. 9-2, 3; Д. 12-2; 3.	
28.	Армирование днищ секций емкостей Д. 9-4,5, Д. 9-6.	
29.	Армирование днищ секций емкостей Д. 12-4,5, Д. 12-6.	
30.	Армирование днищ секций емкостей Д. 15-2, Д. 21-3.	
31.	Монолитный участок стены МУ-1 опалубка и армирование.	
32.	Монолитный участок стены МУ-2 опалубка и армирование.	
33.	Монолитный участок стены МУ-3. Армирование.	
34.	Монолитные участки стен МУ-4 ÷ МУ-7 (опалубка)	
35.	Монолитные участки стен МУ-4А ÷ МУ-7А (опалубка)	
36.	Монолитные участки стен МУ-4, МУ-5, МУ-6 и МУ-7. (армирование)	
37.	Монолитные участки стен МУ-4А ÷ МУ-7А (армирование).	

Ведомость рабочих чертежей основного комплекта (окончание)

Лист	Наименование	Примечание
38	Монолитный участок МУ-8. Опалубка. Армирование	
39	Монолитные участки стен отстойников МУ-9, МУ-10; МУ-13, МУ-14 Опалубка. Армирование	
40	Монолитные участки стен отстойников МУ-11, МУ-12, МУ-15, МУ-16 Опалубка. Армирование	
41	Спецификация изделий, материалов на монолитные участки стен (начало)	
42	Спецификация изделий, материалов на монолитные участки стен (окончание)	
43	Спецификация изделий, материалов на монолитные участки стен (начало)	
44	Спецификация изделий, материалов на монолитные участки стен (продолжение)	
45	Спецификация изделий, материалов на монолитные участки стен (окончание)	
46	Пример компоновки очистных сооружений. Планы.	
47	Пример компоновки очистных сооружений Разрезы.	
48	Узлы 1,2	
49	Монтажные схемы рельсовых путей отстойников	

Ведомость ссылочных и прилагаемых документов

Обозначение	Наименование	Примечание
	Ссылочные документы	
3.900-3 Вып. 1/82; 2/82; 4/82	Сборные ж/бетонные конструкции емкостных сооружений для водоснабжения и канализации	4.2
3.006.1-2/82 Вып. 1-2. 1-4	Сборные ж/бетонные каналы и тоннели из лотковых элементов	
1.442.1-2 Вып. 1,2	Плиты перекрытий ж/бетонные ребристые, высотой 400мм. укладываемые на ригели прямоугольного сечения	
	Прилагаемые документы	
902-08-1.88 КЖИ	Строительные изделия	Альбом IV

ТМП 902-08-1.88 КЖ			
Исполн. Павлов	Блок емкостей очистных сооружений промстоков	Стадия	Лист	Листов
Н. контр. Родионова		Р	1	49
Гл. спец. Родионова				
Зам. н.о. Гаврилова	Общие данные (начало)	МГСПИ		
Нач. отд. Бондаренко				
ГИП Булатников				

Инв. № подл. | Подпись и дата | Взам. инв. № | Инв. № дубл. | Подпись и дата

Примерная привязка Шустова Графиков

Разработано Авдошин Попов

Нач. отд. Нач. отд.

Альбом III

Общие указания

Введение

Типовые материалы для проектирования блока емкостей очистных сооружений промышленных стоков разработаны в соответствии с планом типового проектирования по промышленному строительству Госстроя СССР- письмо от 27.02.87г. N6/14-761.

Назначение.

Типовые материалы предназначены для использования их при проектировании станций очистки промышленных стоков.

В проекте разработаны секции блоков емкостей, используемых для отстойников, уфеерителей, уплотнителей и резервуаров запаса воды, а также соединение их в блоки.

Проектирование самой станции очистки данным проектом не предусматривается и решается в каждом конкретном случае индивидуально. На листах 46 ÷ 49 дан пример компановки станции.

Область применения.

Вся территория СССР за исключением:
- районов с сейсмичностью выше 6 баллов
- районов вечной мерзлоты
- площадок с просадочными грунтами
- подрабатываемых территорий

Расчетная зимняя температура -20°, -30°, -40°
Нормативное значение веса снегового покрова - 200 кгс/м² (2 кПа)
Рельеф территории спокойный, грунтовые воды отсутствуют.
Характеристики грунта:
$\varphi^н = 28°$, $\gamma = 1{,}8$ т/м³.
$C^н = 0{,}02$ кгс/см² (2 кПа) $E = 160$ кгс/см² (16 МПа)

Технические характеристики

Блоки представляют собой сборно-монолитные емкости, заглубленные в грунт.

Стены емкостей запроектированы из сборных железобетонных панелей по серии 3.900-3 вып. 4/82 с дополнительными закладными деталями для рельсовых путей, плит и балок покрытия.

Со стороны камеры обслуживания стены запроектированы монолитными с футлярами для пропуска труб, с закладными деталями для крепления трубопроводов и балок площадки.

Стыки стеновых панелей шпоночного типа с гибкими соединениями в углах по серии 3.900-3 вып. 1/82, 2/82

Днище запроектировано монолитным железобетонным с толщиной плиты 300 мм. Сопряжение днища со стенами лоткового типа.

Покрытие усреднителей, уплотнителей и резервуаров запаса воды запроектировано из сборных железобетонных плит по серии 1.442-1-2 вып. 1, 2 и плит по серии 3.006.-2/82 вып. 1-2.

Защита конструкций от коррозии

Проектом предусмотрена первичная защита конструкций блоков. Вторичная защита разработана в альбоме III.

Первичная защита запроектирована в соответствии со СНиП 2.03. 11-85.

Проектом предусматривается
- устройство сплошной битумно-рулонной гидроизоляции по бетонной подготовке толщиной 150 мм с заведением ее на стены на 300 мм.
- применение бетона повышенной плотности W6 с водо цементным отношением по массе 0,55 и водопоглощением свыше 4,2 до 4,7%
- применение бетона по морозостойкости смотри таблицу:

Элементы конструкций	Марка бетона по морозостойкости при расчетной зимней температуре.		
	от -30°С до -40°С	от -20°С до -30°С	до -20°С
Покрытия	F 100	F 50	F 35
стены	F 150	F 100	F 50
днище	F 50	F 50	F 50

- толщина защитного слоя от поверхности бетона до поверхности арматуры назначается по таблице II СНиП 2.03. 11-85;
- обетонирование и металлизация всех закладных и соединительных элементов. Металлизация осуществляется цинкованием толщиной 200 мкм; после сварки окраска протекторным грунтом.
- окраска несущих конструкций (балок) эмалью Х-710 ГОСТ 9355-81
4 слоя по одному слою грунта ВЛ-023 ГОСТ 12707-77

Указания по применению проекта

При привязке проекта необходимо разработать:
1. Конкретный план очистных сооружений в соответствии с техническим заданием.
2. Группируя схемы отдельных секций, дать монтажную схему блока емкостей, при этом емкости с химзащитой должны отделяться от емкостей без химзащиты коридором не менее 2м шириной.
3. Для выявления протечек и ремонта стенок емкостей по периметру блоков выполнить коридор шириной 2м. в соответствии с СНиП 2.04.02-84 и по аналогии с примером на листе 46.
4. Условные обозначения секций;
   I. 9-2
   Первая цифра обозначает расположение секции в блоке
   I - начальная секция
   II, III - средняя секция
   IV и V - конечная секция
   Вторая цифра обозначает длину секции и третья - ширину секции
   В маркировке покрытий и днищ буква П - обозначает покрытие
   Д - днище
   Буквы А, Б, В и Г обозначают технологическое назначение данной емкости:
   А - усреднители
   Б - уплотнители
   В - резервуары
   Г - отстойники

В проект даны дополнительно панели шириной 1510 мм, которые могут быть использованы при проектировании блоков длиной не предусмотренной проектом.

5. Конструкция днища в каждом конкретном случае решается индивидуально после компановки блока с использованием схем на листах 26÷30
6. За отметку ±0.000 принят верх стеновых панелей.

				ТМП 902-08-1.88		КЖ
Исполн.	Юсэ			Блок емкостей очистных сооружений промстоков	Стадия	Лист	Листов
Н. контр.	Радионова				Р	2	
Гл. спец.	Радионова			Общие данные (продолжение)	МГСПИ		
Зам. н.о.	Гаврилова						
Нач. отд.	Бондаренко						
ГИП	Булатников						

Инв. № подл. | Подпись и дата | Взам. инв. №

Основные расчетные положения

Конструкции секций рассчитаны на ЭВМ по программе „Лира" в соответствии с расчетными схемами, изображенными на рис. 1 и 2

Стена отстойников рассчитана как консольная балка, защемленная в основании, стены усреднителей, уплотнителей и резервуаров запаса воды рассчитаны как балки с жесткой заделкой в основании и шарнирным опиранием на плиты вверху.

Днище рассчитано как плита на упругом основании 2-х пролетная.

Нормативная полезная нагрузка на покрытие усреднителей, уплотнителей и резервуаров принята — 0.40 тс/м.^{2}

Нагрузки к схемам.

Схема N 1

q_1 = 1.21 тс/пм – вертикальная нагрузка от покрытия

q_2 = 3,4 тс/пм – горизонтальная нагрузка от гидростатического давления воды

q_3 = 3,4 тс/пм – вертикальная нагрузка от гидростатического давления воды

q_4 = 3,0 тс/пм – вертикальная нагрузка от собственного веса днища

P = 1,6 тс – Нагрузка от собственного веса стен

Схема N 2

q_1 = 3,4 тс/пм – Горизонтальная нагрузка от гидростатического давления воды

q_2 = 3,4 тс/пм – вертикальная нагрузка от гидростатического давления воды

q_3 = 3,0 тс/пм – вертикальная нагрузка от собственного веса днища

P = 1,6 тс – Нагрузка от собственного веса стен.

Схема расчетных нагрузок N 1 Рис. 1

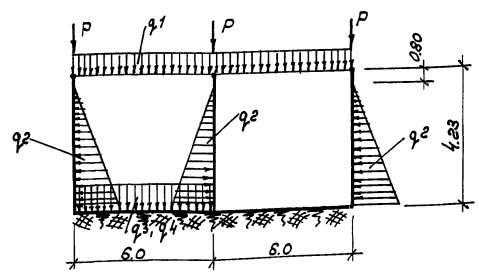

Схема расчетных нагрузок N 2 Рис. 2

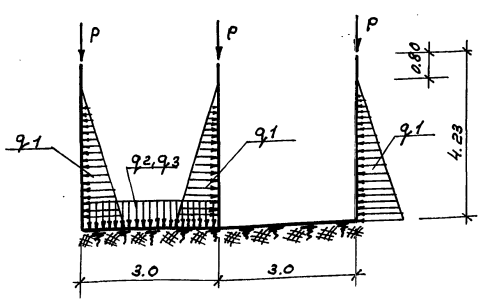

Порядок производства работ

После устройства бетонной подготовки и битумно-рулонной изоляции выполняют арматурные работы и бетонирование днища.

Гидроизоляционные работы вести в соответствии со СНиП 2.03.11-85 „Защита строительных конструкций от коррозии."

Бетонирование днища и монолитных участков стен вести в соответствии со СНиП III-15-76 и СН 383-67. Цемент заполнители и воду выбирают в соответствии с СНиП 2.03.11-85.

Бетонирование ведется послойно, непрерывно, параллельными полосами. Уплотняется бетонная смесь вибраторами. Монтаж стеновых панелей производится при достижении бетоном днища 70% проектной прочности.

Стеновые панели устанавливаются в паз днища по серии 3.900-3. вып 2/82.

Участки стен в углах или на пересечениях устанавливаются после выполнения монолитных участков.

Сопряжение панелей и заделка швов выполняются по серии 3.900-3 вып. I/82 и 2/82

Стыковка монолитных участков стен отдельных секций выполняется по узлу „А" на листе 5.

Монтаж плит покрытия вести в соответствии с серией 1.442.1-2 вып. 1. Плиты укладывать на цементном растворе марки 200 и приваривать к закладным деталям панелей. Сварку выполнять электродами типа Э-42А.

Испытание емкостей

Гидравлическое испытание емкостей должно производится при положительной температуре до устройства химзащиты и завершения всего комплекса работ.

К моменту испытания весь монолитный бетон должен иметь 100% проектную прочность.

Испытание проводить в соответствии с СНиП 3.05.04.-85.

При проектировании использованы рекомендации, указанные в письмах института. Проектхимзащита от 27.02.87г. N70-16-1265; 12 мая 1987г N 1-17/22-27427 и 11 июля 1987 г N 1-17/22-27427-1014.

				ТМП 902-08-1.88 КЖ		
Н. контр.	Родионова		14.6	Блок емкостей очистных сооружений дождевых стоков.	Стадия	Лист	Листов
Гл. спец.	Родионова		88		Р	3	
Зам. н.о.	Габриелова			Общие данные (окончание)	МГСПИ		
Нач. отд.	Бондаренко						
ГИП	Булатницкий						

23275-03 6

Инв. N подл. | Подпись и дата | Взам. инв. N

Альбом II

Таблица 1

NN п.п.	Схема	Область применения	Марка	Размеры L мм	Размеры B мм	NN листа
1	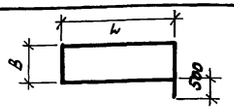	А, Б, В	I. 9-2	9000	2000	7
2			I. 12-2	12000	2000	11
3	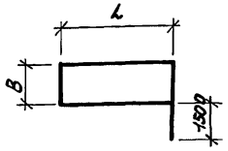	А, Б, В	I. 9-3	9000	3000	8
4			I. 12-3	12000	3000	12
5			I. 9-4.5	9000	4500	9
6			I. 12-4.5	12000	4500	13
7			I. 9-6	9000	6000	10
			I. 12-6	12000	6000	14
8	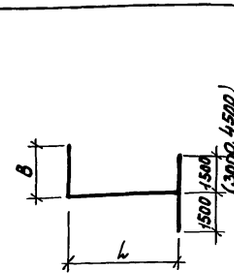	А, Б, В	II. 9-2	9000	2000	7
9			II. 12-2	12000	2000	11
10		А, Б, В	II. 9-3	9000	3000	8
11			II. 12.3	12000	3000	12
12			II. 9-4.5	9000	4500	9
13			II. 12-4.5	12000	4500	13
14			II. 9-6	9000	6000	10
15			II. 12-6	12000	6000	14

Таблица 1 (продолжение)

NN п.п.	Схема	Область применения	Марка	Размеры L мм	Размеры B мм	NN листа
16	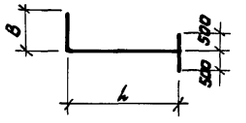	А, Б, В	III. 9-2	9000	2000	7
17			III. 12-2	12000	2000	11
18	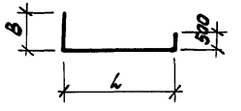	А, Б, В	IV. 9-2	9000	2000	7
19			IV. 12-2	12000	2000	11
20	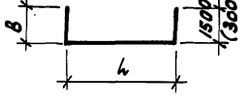	А, Б, В	V. 9-2	9000	2000	7
21			V. 12-2	12000	2000	11
22		А, Б, В	V. 9-3	9000	3000	8
23			V. 12-3	12000	3000	12
24			V. 9-4.5	9000	4500	9
25			V. 12-4.5	12000	4500	13
26			V. 9-6	9000	6000	10
27			V. 12-6	12000	6000	14
28	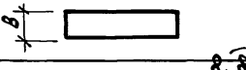	Г	VI. 21-3	21000	3000	16
29			VI. 15-2	15000	2000	15
30	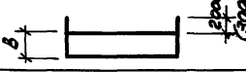	Г	VII. 21-3	21000	3000	16
31			VII. 15-2	15000	2000	15
32	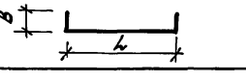	Г	VIII. 21-3	21000	3000	16
33			VIII. 15-2	15000	2000	15

А - усреднители

Б - уплотнители

В - резервуары

Г - отстойники

По табл. N 1. определяется номер листа, где разработаны монтажные схемы ограждающих конструкций емкости.

				ТМП 902-08-1.88		КЖ	
Ст. техн.	Балашова			Блок емкостей очистных сооружений прудков	Стадия	Лист	Листов
Н. контр.	Родионова		11.88		Р	4	
Гл. спец.	Родионова		11.88				
Зам. нач.	Гаврилова			Схемы секций стен блоков емкостей	МГСПИ		
Нач. отд.	Бондарева						
ГИП	Булатников						

Инв. N подл. | Подпись и дата | Взам. инв. N

Альбом III

Таблица 2

NN п.п.	Схема	Область применения	Марка	Размеры L мм	Размеры B мм	NN листа
1	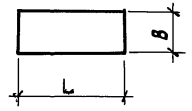	А, Б, В	П. 9-2	9000	2000	22
2			П. 12-2	12000	2000	22
3			П. 9-3	9000	3000	23
4			П. 12-3	12000	3000	23
5			П. 9-4.5	9000	4500	24
6			П. 12-4.5	12000	4500	24
7			П. 9-6	9000	6000	25
8			П. 12-6	12000	6000	25

Таблица 3

NN п.п.	Схема	Область применения	Марка	Размеры L мм	Размеры B мм	NN листа
1	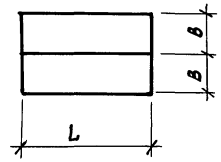	А, Б, В, Г	Д. 9-2	9000	2000	27,26
2			Д. 12-2	12000	2000	27,26
3			Д. 15-2	15000	2000	30,26
4			Д. 9-3	9000	3000	27,26
5			Д. 12-3	12000	3000	27,26
6			Д. 21-3	21000	3000	30,26
7			Д. 9-4.5	9000	4500	28,26
8			Д. 12-4.5	12000	4500	29,26
9			Д. 9-6	9000	6000	28,26
10			Д. 12-6	12000	6000	29,26

А - усреднители
Б - уплотнители
В - резервуары
Г - отстойники

Узел А (КЖ-6)

Деталь соединения монолитных участков стен.

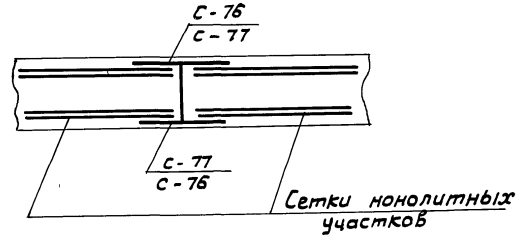

1. По таблице 2 определяется лист альбома, где разработаны монтажные схемы перекрытий секций емкостей.
2. По таблице 3 определяется лист альбома, где разработаны опалубка и схемы армирования днищ секций емкостей.
3. Соединительные сетки С-76, С-77 } смотри альбом IV. ТМП-30300

				ТМП 902-08-1.88 КЖ			
Ст. техн.	Балдашова			Блок емкостей очистных сооружений прямостоков	Стадия	Лист	Листов
Н. контр.	Родионова		14.6		Р	5	
Гл. спец.	Родионова		88				
Зам. нач.	Гаврилова			Схемы покрытий и днищ секций, блоков емкостей	МГСПИ		
Нач. отд.	Бондаренко						
ГИП	Булатников						

Инв. № подл. | Подпись и дата | Взам. инв. №

Альбом II

Примеры блокировки секций емкостей

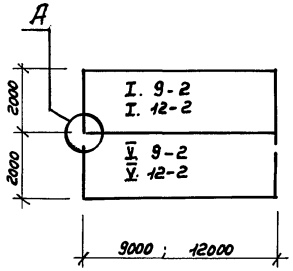

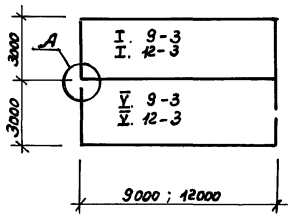

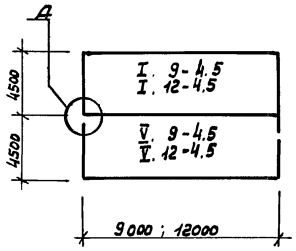

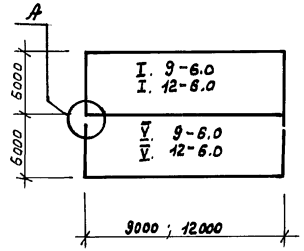

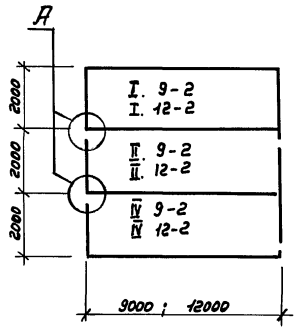

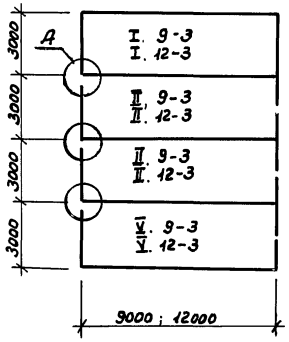

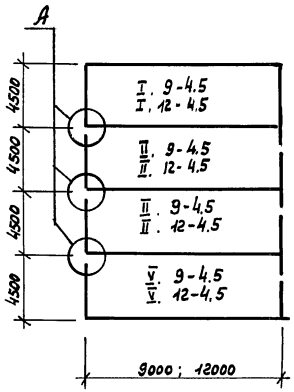

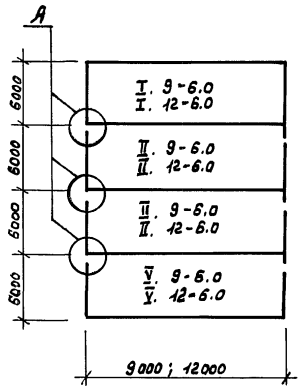

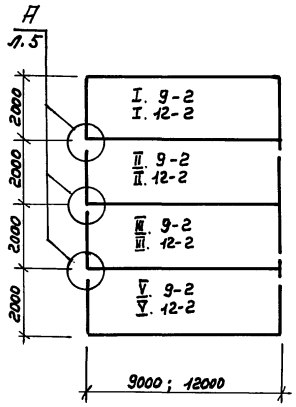

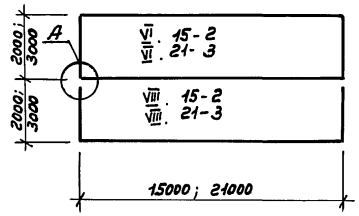

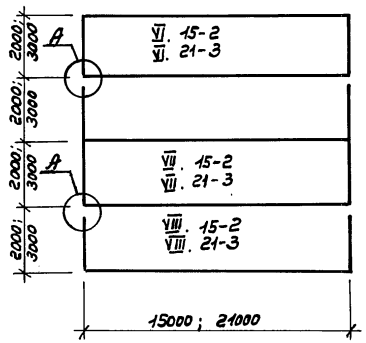

Условное обозначение маркировки смотри общие данные.

				ТМП 902-08-1.88		КЖ
Ст. техн.	Худякова			Блок емкостей очистных сооружений проистоков	Стадия	Лист	Листов
Н. контр.	Родионова		14.6		Р	6	
Рук. бр.	Родионова		89				
Зам. н.о.	Гаврилова			Блокировка секций	МГСПИ		
Нач. отд.	Бондаренко						
ГИП	Булатников						

Инв. N подл. | Подпись и дата | Взам. инв. N

Альбом II

Спецификация элементов на схему

I. 9-2

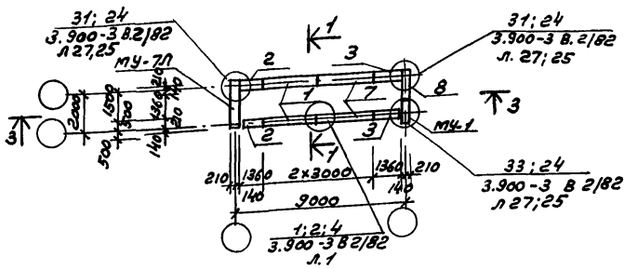

II. 9-2

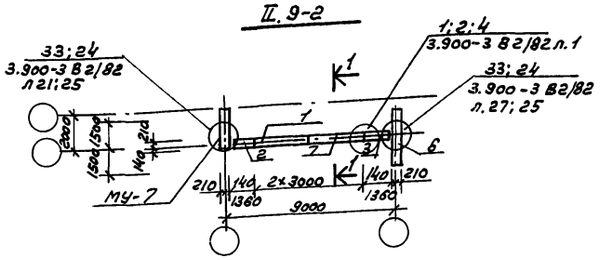

III. 9-2

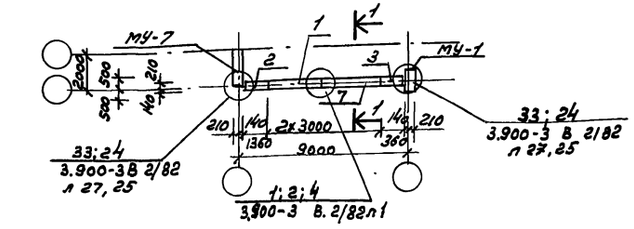

IV 9-2

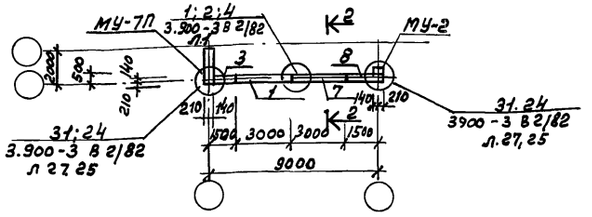

Марка	Обозначение	Наименование	Кол	Масса ед кг	Примеч
		I. 9-2			
	Сборные железобетонные элементы				
		Панель стеновая			
1	3.900-3 Вып 4/82	ПС1-42-Б2	2	6330	
2	Альбом IV	ПС1А-П	2	2693	
3	То же	ПС1А-Л	2	2693	
7	"	ПС1Д	2	6330	
8	"	ПС1В-П	1	3587	
	Монолитные жел. бет. элементы				
		Монолитный участок			
МУ-7л	лист 35	МУ-7Л АI	1		для усреднит
МУ-7л	лист 35	МУ-7Л БI	1		для уплотнит
МУ-7л	лист 35	МУ-7Л ВI	1		для резерв.
МУ-1	Лист 31	МУ-1	1		
		II. 9-2			
	Сборные железобетонные элементы				
		Панель стеновая			
1	3.900-3 Вып 4/82	ПС1-42-Б2	1	6330	
2	Альбом IV	ПС1А-П	1	2693	
3	То же	ПС1А-Л	1	2693	
6	"	ПС1Е	1	5948	
7	"	ПС1Д	1	6330	
	Монолитные жел. бет. элементы				
		Монолитный участок			
МУ-7	лист 34	МУ-7-АI	1		для усреднит
МУ-7	лист 34	МУ-7-БI	1		для уплотн.
МУ-7	лист 34	МУ-7-ВI	1		для резерв.

V. 9-2

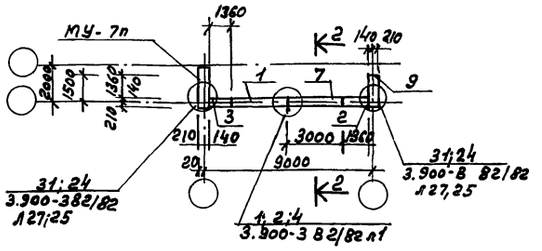

Марка	Обозначение	Наименование	Кол	Масса ед. кг	Примеч.
		III. 9-2			
	Сборные железобетонные элементы				
		Панель стеновая			
1	3.900-3 Вып 4/82	ПС1-42-Б2	1	6330	
2	Альбом IV	ПС1А-П	1	2693	
3	То же	ПС1А-Л	1	2693	
7	"	ПС1Д	1	6330	
	Монолитные жел. бет. элементы				
		Монолитный участок			
МУ-1	лист 31	МУ-1	1		
МУ-7	лист 34	МУ-7-АI	1		для усреднит
МУ-7	лист 34	МУ-7-БI	1		для уплотн.
МУ-7	лист 34	МУ-7-ВI	1		для резерв.
		IV. 9-2			
	Сборные железобетонные элементы				
		Панель стеновая			
1	3.900-3 Вып. 4/82	ПС1-42-Б2	1	6330	
3	Альбом IV	ПС1А-Л	1	2693	
6	То же	ПС1В-П	1	3587	
7	"	ПС1Д	1	6330	
	Монолитные жел. бет. элементы				
		Монолитный участок			
МУ-2	лист 32	МУ-2	1		
МУ-7П	лист 35	МУ-7П АI	1		для усредн.
МУ-7П	лист 35	МУ-7П БI	1		для уплотнит
МУ-7П	лист 35	МУ-7П ВI	1		для резервуар
		V. 9-2			
	Сборные жел. бет. элементы.				
		Панель стеновая			
1	3.900-3 Вып 4/82	ПС1-42-Б2	1	6330	
3	Альбом IV	ПС1А-Л	1	2693	
2	То же	ПС1А-П	1	2693	
9	"	ПС1В-П	1	3587	
7	"	ПС1Д	1	6330	
	Монолитные жел. бет. элементы				
		Монолитный участок			
МУ-7П	лист 35	МУ-7П	1		
МУ-7П	лист 35	МУ-7П АI	1		для усредн.
МУ-7П	лист 35	МУ-7П БI	1		для уплотнит
МУ-7П	лист 35	МУ-7П ВI	1		для резервуар

1. Общие указания смотри лист 2
2. Спецификацию узлов на схему см. лист 17
3. Расход материалов на узлы см. лист 17
4. Сечения 1-1-3-3 см. листы 10; 14

Ст. инж.	Буланова		ТМП 902-08-1. 88		КЖ
Н. контр	Родионова		Блок емкостей очистных сооружений промстоков	Стадия	Лист	Листов
Рук. гр	Родионова			Р	7	
Зам. нач	Гаврилова		Монтажные схемы стен I. 9-2 ÷ V. 9-2	МГСПИ		
Нач. отд	Бондаренко					
ГИП	Булатников					

Ин. № подл. | Подпись и дата | Взам. инв.

Альбом II

I.9-3

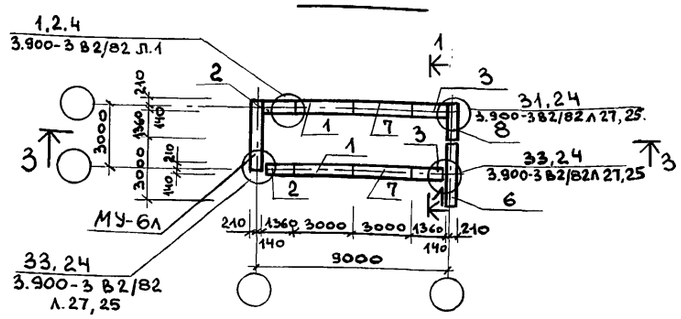

II.9-3

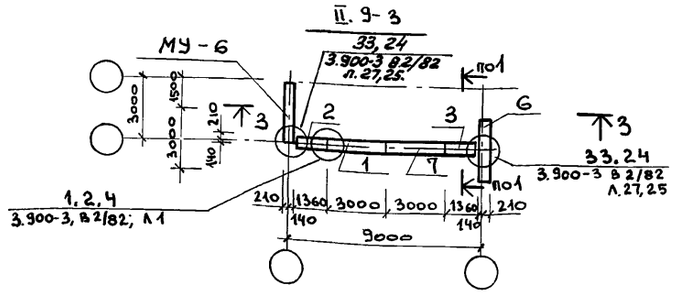

V.9-3

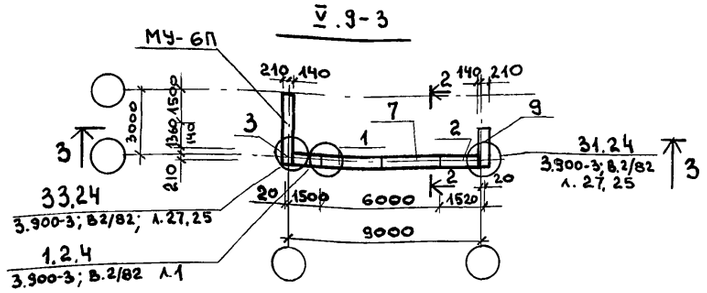

Спецификация элементов на схему

Марка	Обозначение	Наименование	Кол	Масса ед. кг	Примеч.
		I.9-3			
	Сборные железобетонные элементы				
		Панель стеновая			
1	3.900-3 вып. 4/82	ПС1-42-Б2	2	6330	
2	альбом IV	ПС1А-Л	1	2693	
3	то же	ПС1А-П	2	2693	
7	"	ПС1Д	2	6330	
8	"	ПС1В-П	1	3587	
6	"	ПС1Е	1	5948	
	Монолитные	жел. бет. элементы			
		Монолитный участок			
МУ-6Л	лист 35	МУ-6Л АI	1		для усреднит.
МУ-6Л	лист 35	МУ-6Л БI	1		для уплотнит.
МУ-6Л	лист 35	МУ-6Л ВI	1		для резервуар.
		II.9-3			
	Сборные железобетонные элементы				
		Панель стеновая			
1	3.900-3 вып. 2/82	ПС1-42-Б2	2	6330	
2	альбом IV	ПС1А-Л	1	2693	
3	то же	ПС1А-П	1	2693	
6	"	ПС1Е	1	5948	
7	"	ПС1Д	1	6330	
	Монолитные	жел. бет. элементы			
		Монолитный участок			
МУ-6	лист 34	МУ-6-АI	1		для усреднит.
МУ-6	лист 34	МУ-6-БI	1		для уплотнит.
МУ-6	лист 34	МУ-6-ВI	1		для резервуар.

Марка	Обозначение	Наименование	Кол.	Масса ед.кг	Примеч.
		III.9-3			
	Сборные железобетонные элементы				
		Панель стеновая			
1	3.900-3 вып. 4/82	ПС1-42-Б2	2	6330	
3	альбом IV	ПС1А-П	1	2693	
2	то же	ПС1А-Л	1	2693	
9	—"—	ПС1В-П	1	3587	
7	—"—	ПС1-Д	1	6330	
	Монолитные	жел. бет. элементы			
		Монолитный участок			
МУ-6п	лист 35	МУ-6П АI	1		для усреднит.
МУ-6п	лист 35	МУ-6П БI	1		для уплотнит.
МУ-6п	лист 35	МУ-6П ВI	1		для резервуар.

1. Общие указания см. лист 2
2. Спецификацию узлов на схему см. лист 17
3. Расход материалов на узлы см. лист 17
4. Сечения 1-1 ÷ 3-3 см. листы 10;14

Инв.№подл. | Подпись и дата | Взам.инв.№

ТМП 902-08-1.88 К.Ж

Ст.инж.	Буланова			Блок емкостей очистных сооружений промстоков	Стадия	Лист	Листов
Н.контр.	Родионова		14.6		Р	8	
Рук.бр.	Родионова		88				
Зам.нач.	Гаврилова			Монтажные схемы стен I.9-3; II 9-3; V. 9-3	МГСПИ		
Нач.отд.	Бондаренко						
ГИП	Булатников						

23275-03 11

Альбом IV

I. 9-4.5

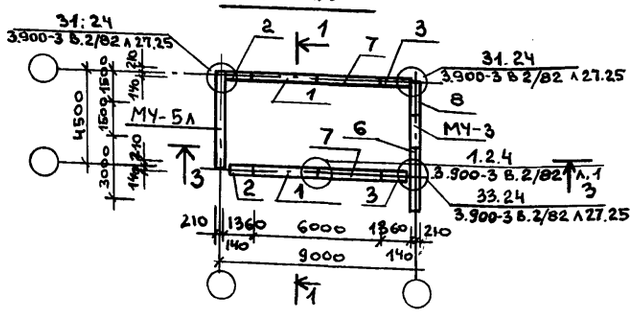

II. 9-4.5

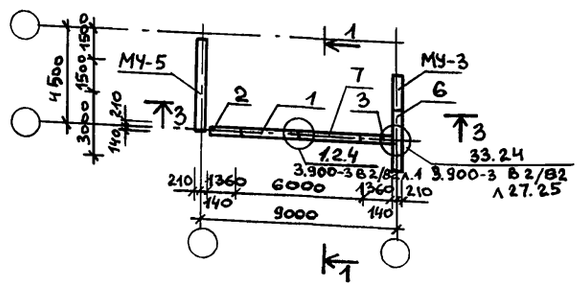

V. 9-4.5

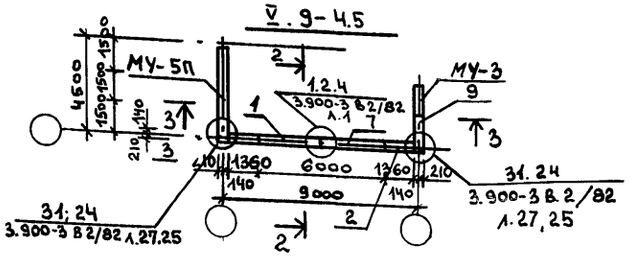

Спецификация элементов на схему.

Марка	Обозначение	Наименование	Кол.	Масса ед. кг	Примеч.
		I. 9-4.5			
	Сборные железобетонные элементы				
		Панель стеновая			
1	3.900-3 вып. 4/82	ПС1-42-Б2	2	6330	
2	Альбом IV	ПС1А-П	2	2693	
3	то же	ПС1А-Л	2	2693	
7	—"—	ПС1Д	2	6330	
8	—"—	ПС1В-П	1	3587	
6	—"—	ПС1Е	1	5948	
	Монолитные железобетонные элементы				
		Монолитный участок			
МЧ-5л	лист 35	МУ-5л АI	1	–	для усреднит.
МУ-5л	лист 35	МУ-5л БI	1	–	для уплотнит.
МУ-5л	лист 35	МУ-5л ВI	1	–	для резерв.
МУ-3	лист 33	МУ-3	1	–	
		II. 9-4.5			
	Сборные железобетонные элементы.				
		Панель стеновая			
1	3.900-3 вып. 4/82	ПС1-42-Б2	1	6330	
2	Альбом IV	ПС1Е	1	5948	
3	то же	ПС1А-Л	1	2693	
6	—"—	ПС1А-П	1	2693	
7	—"—	ПС1Д	1	6330	
	Монолитные железобетонные элементы				
		Монолитный участок			
МЧ-5	лист 34	МЧ-5-АI	1	–	для усредн.
МУ-5	лист 34	МУ-5-БI	1	–	для уплотнит.
МЧ-5	лист 34	МУ-5-ВI	1	–	для резерв.
МЧ-3	лист 33	МЧ-3	1	–	

Марка	Обозначение	Наименование	Кол.	Масса ед. кг	Примеч.
		V. 9-4.5			
	Сборные железобетонные элементы				
		Панель стеновая			
1	3.900-3 вып. 4/82	ПС1-42-Б2	1	6330	
3	Альбом IV	ПС1А-Л	1	2693	
2	то-же	ПС1А-П	1	2693	
9		ПС1В-Л	1	3587	
7	—"—	ПС1Д	1	6330	
	Монолитные железобетонные элементы				
		Монолитный участок			
МУ-5П	лист 35	МУ-5п АI	1	–	для усредн.
МУ-5П	лист 35	МУ-5п БI	1	–	для уплотнит
МУ-5П	лист 35	МУ-5п ВI	1	–	для резервуар
МУ-3	лист 33	МУ-3	1	–	

1. Общие указания см. лист 2
2. Спецификацию узлов на схему см. лист 18
3. Расход материалов на узлы см. лист 17
4. Сечения 1-1 ÷ 3-3 см. листы 10; 14

Инв. № подл. | Подпись и дата | Взам. инв. №

				ТМП 902-08-1.88	КЖ
Ст. инж.	Буданова				
Н. контр.	Родионова		14.6	Блок емкостей очистных сооружений промстоков	Стадия: Р; Лист: 9; Листов:
Гл. спец.	Родионова		18		
Зам. нач.	Гаврилова			Монтажные схемы стен I. 9-4.5; II. 9-4.5; V. 9-4.5	МГСПИ
Нач. отд.	Бондаренко				
ГИП	Булатников				

Альбом II

I.9-6

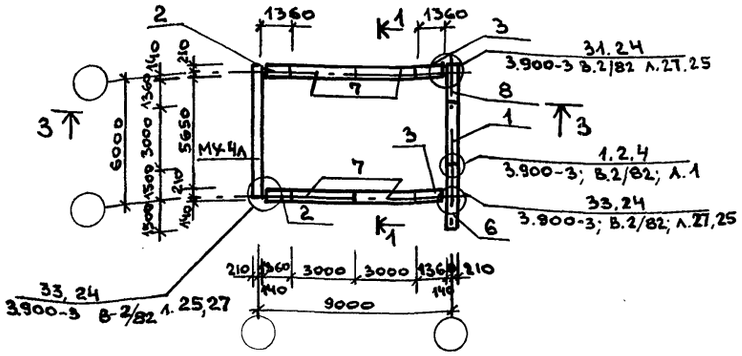

II.9-6

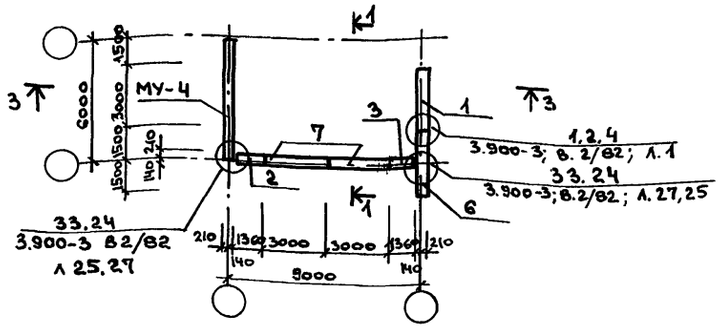

V.9-6

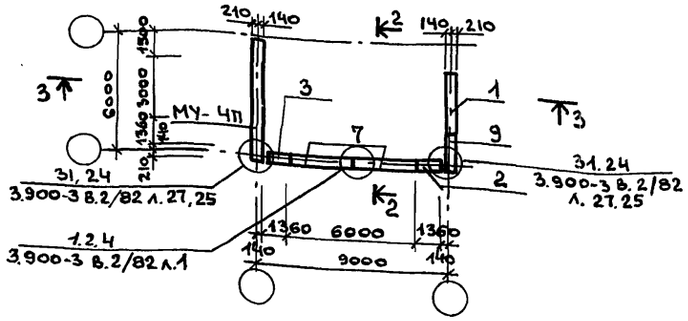

Спецификация элементов на схему.

Марка	Обозначение	Наименование	Кол.	Масса ед. кг	Примеч
		I.9-6			
	Сборные железобетонные элементы				
		Панель стеновая			
1	3.900-3 вып. 4/82	ПС1-42-62	1	6330	
2	Альбом IV	ПС1А П	2	2693	
3	То же	ПС1А-Л	2	2693	
6	—"—	ПС1Е	1	5948	
7	—"—	ПС1Д	4	6330	
8	—"—	ПС1В-П	1	3587	
	Монолитные железобетонные элемеыты				
		Монолитный участок			
МУ-4л	Лист 35	МУ-4л АI	1		для усредн.
МУ-4л	Лист 35	МУ-4л БI	1		для уплотнит
МУ-4л	Лист 35	МУ-4л ВI	1		для резерв.

1-1

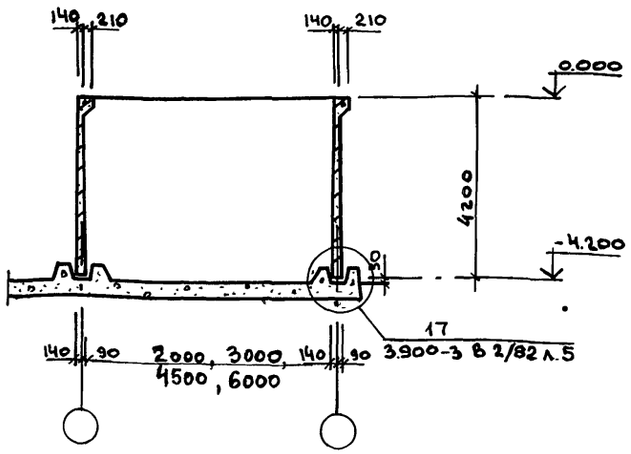

2-2

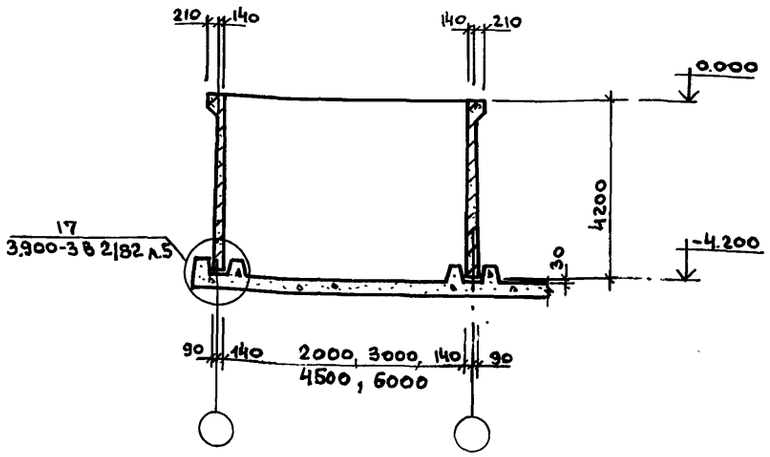

Марка	Обозначение	Наименование	Кол.	Масса ед. кг	Примеч
		II.9-6			
	Сборные железобетонные элементы				
		Панель стеновая			
1	3.900-3 вып. 4/82	ПС1-42-Б2	1	6330	
2	Альбом IV	ПС1А-П	1	2693	
3	То же	ПС1А Л	1	2693	
6	—"—	ПС1Е	1	5948	
7	—"—	ПС1Д	2	6330	
	Монолитные жел. бет. элементы				
	Монолитный участок				
МУ-4	Лист 34	МУ-4АI	1		для усреднит
МУ-4	Лист 34	МУ-4БI	1		для уплотнит
МУ-4	Лист 34	МУ-4ВI	1		для резерв.
		V.9-6			
	Сборные железобетонные элементы				
		Панель стеновая			
1	3.900-3 вып. 4/82	ПС1-42-Б2	1	6330	
3	Альбом IV	ПС1А-Л	1	2693	
2	То же	ПС1А-П	1	2693	
9	—"—	ПС1В-1	1	3587	
7	—"—	ПС1Д	2	6330	
	Монолитные жел. бет. элементы				
	Монолитный участок				
МУ-4п	Лист 35	МУ-4п АI	1		для усреднит
МУ-4п	Лист 35	МУ-4п БI	1		для уплотнит
МУ-4п	Лист 35	МУ-4п ВI	1		для резервум

1. Общие указания см. лист 2
2. Спецификацию узлов на схему см. лист 18
3. Расход материалов на узлы см. лист 17.
4. Сечение 3-3 смотри лист 14

Инв. N подл. | Подпись и дата | Взам. инв. N

				ТМП 902-08-1.88 КЖ
Ст. инж.	Буланова			Блок емкостей очистных сооружений промстоков
Н. контр	Родионова		11.6 88	
Рук. бр.	Родионова			
Зам. нач	Гаврилова			Монтажные схемы стен I.9-6; II.9-6; V.9-6
Нач. отд.	Бондаренко			
ГИП	Булатников			

Стадия	Лист	Листов
Р	10	

МГСПИ

I.12-2

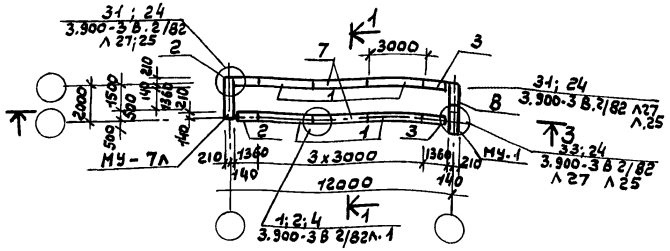

II.12-2

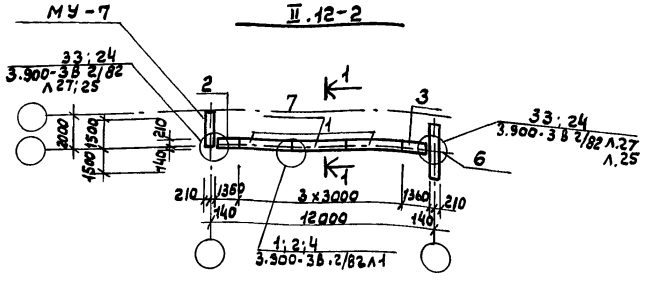

III.12-8

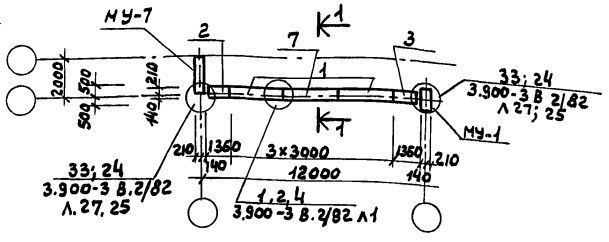

IV.12-2

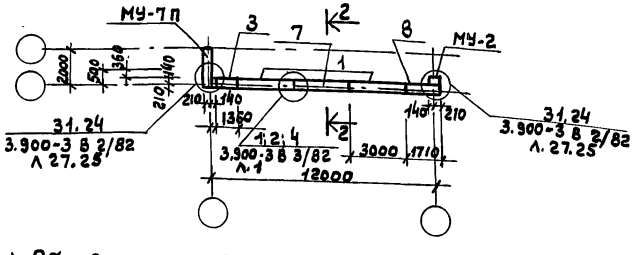

1. Общие указания смотры лист 2

2. Спецификацию узлов на схему см. лист 19

Спецификация элементов на схему.

Марка	Обозначение	Наименование	кол.	Масса ед. кг.	Примеч.
		I.12-2			
		Сборные железобетонные элементы			
		Панель стеновая			
1	3.900-3 Вып. 4/82	ПС1-42-Б2	4	6330	
2	Альбом IV	ПС1А-П	2	2693	
3	То же	ПС1А-Л	2	2693	
7	—— " ——	ПС1Д	2	6330	
8	—— " ——	ПС1В-П	1	3587	
		Монолитные жел. бет. элементы			
		Монолитный участок			
МУ-7Л	Лист 35	МУ-7Л А II	1		для укрепит.
МУ-7Л	Лист 35	МУ-7Л Б II	1		для уплотн.
МУ-7Л	Лист 35	МУ-7Л В II	1		для резерв.
МУ-1	Лист 31	МУ-1	1		
		II.12-2			
		Сборные железобетонные элементы			
		Панель стеновая			
1	3.900-3 Вып. 4/82	ПС1-42-Б2	2	6330	
2	Альбом IV	ПС1А-П	1	2893	
3	То же	ПС1А-Л	1	2693	
6	—— " ——	ПС1Е	1	5948	
7	—— " ——	ПС1Д	1	6330	
		Монолитные жел. бет. элементы			
		Монолитный участок			
МУ-7	Лист 34	МУ-7	1		для укрепит.
МУ-7	Лист 34	МУ-7	1		для уплотнит.
МУ-7	Лист 34	МУ-7	1		для резерв.

V-12-2

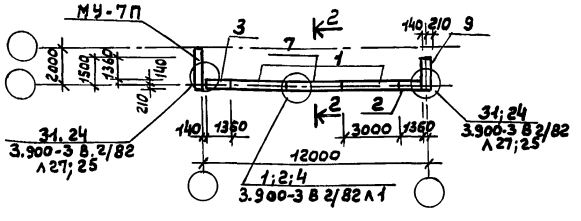

3. Сечения 1-1 ÷ 3-3 см. листы л.14, 10.

4. Расход материалов на узлы см. лист 17.

Марка	Обозначение	Наименование	кол.	Масса ед. кг.	Примеч.
		III.12-2			
		Сборные железобетонные элементы			
		Панель стеновая			
1.	3.900-3 Вып. 4/82	ПС1-42-Б2	2	6330	
2.	Альбом IV	ПС1А-П	1	2693	
3.	То же	ПС1А-Л	1	2693	
7	—— " ——	ПС1Д	1	6330	
		Монолитные жел. бет. элементы			
		Монолитный участок			
МУ-1	Лист 31	МУ-1	1		
МУ-7	Лист 34	МУ-7	1		для укрепит.
МУ-7	Лист 34	МУ-7	1		для уплотнит.
МУ-7	Лист 34	МУ-7	1		для резерв.
		IV.12-2			
		Сборные железобетонные элементы			
		Панель стеновая			
1	3.900-3 Вып. 4/82	ПС1-42-Б2	2	6330	
3	Альбом IV	ПС1А-Л	1	2693	
8	То же	ПС1В-П	1	3587	
7	—— " ——	ПС1Д	1	6330	
		Монолитные жел. бет. элементы			
		Монолитный участок			
МУ-2	Лист 32	МУ-2	1		
МУ-7П	Лист 35	МУ-7П А II	1		для укрепит.
МУ-7П	Лист 35	МУ-7П Б II	1		для уплотнит.
МУ-7П	Лист 35	МУ-7П В II	1		для резерв.
		V.12-2			
		Сборные железобетонные элементы			
		Панель стеновая			
1	3.900-3 Вып. 4/82	ПС1-42-Б2	2	6330	
3	Альбом IV	ПС1А-Л	1	2693	
2	То же	ПС1А-П	1	2693	
9	—— " ——	ПС1В-Л	1	3587	
7	—— " ——	ПС1Д	1	6330	
		Монолитные жел. бет. элементы			
		Монолитный участок			
МУ-7П	Лист 35	МУ-7П А II	1		для укрепит.
МУ-7П	Лист 35	МУ-7П Б II	1		для уплотнит.
МУ-7П	Лист 35	МУ-7П В II	1		для резерв.

				ТМП 902-08-1.88	КЖ
Ст. инж.	Буланова				
Н. контр.	Радионова			Блок емкостей очистных сооружений пристоков	Стадия: Р; Лист: 11; Листов:
Гл. спец.	Радионова				
Зам. нач.	Гаврилова			Монтажные схемы стен I.12-2 ÷ V.12-2	МГСПИ
Нач. отд.	Бондаренко				
ГИП	Булатников				

Инв. N подл. | Подпись и дата | Взам. инв. N

I.12-3

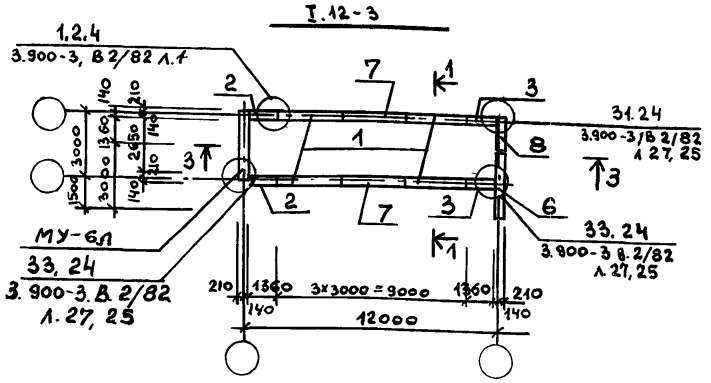

II.12-3

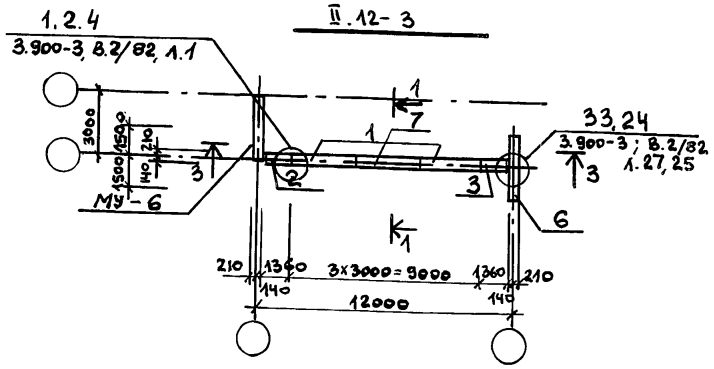

V.12-3

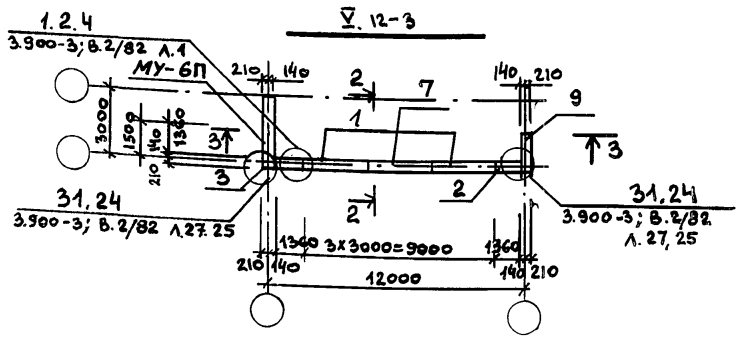

Спецификация элементов на схему.

Марка	Обозначение	Наименование	Кол.	Масса ед. кг.	Примеч.
		I.12-3			
	Сборные железобетонные элементы				
		Панель стеновая			
1	3.900-3 вып. 4/82	ПС1-42-Б2	4	6330	
2	Альбом IV	ПС1А-Л	2	2693	
3	То же	ПС1А-П	2	2693	
7	—"—	ПС1Д	2	6330	
8	—"—	ПС1В-Л	1	3587	
6	—"—	ПС 1Е	1	5948	
	Монолитные	жел. бет. элементы			
	Монолитный участок				
МУ-6Л	Лист 35	МУ-6л АII	1		для усредн.
МУ-6Л	Лист 35	МУ-6 л БII	1		для уплотн.
МУ-6Л	Лист 35	МУ-6 л ВII	1		для резервуар
		II.12-3			
	Сборные железобетонные элементы				
		Панель стеновая			
1	3.900-3 вып. 4/82	ПС1-42-Б2	2	6330	
2	Альбом VI	ПС1А-Л	1	2693	
3	То же	ПС1А-П	1	2693	
6	"	ПС1Е	1	5948	
7	—"—	ПС1Д	1	6330	
	Монолитные	жел.бет. элементы			
	Монолитный участок				
МУ-6	Лист 34	МУ-6-АII	1		для усредн.
МУ-6	Лист 34	МУ-6-БII	1		для уплотн.
МУ-6	Лист 34	МУ-6-ВII	1		для резервир.

Марка	Обозначение	Наименование	Кол.	Масса ед. кг.	Примеч.
		V.12-3			
	Сборные железобетонные элементы				
		Панель стеновая			
1	3.900-3 вып. 4/82	ПС1-42-Б2	2	6330	
3	Альбом IV	ПС1А-П	1	2693	
2	То же	ПС1А-Л	1	2693	
9	—"—	ПС1В-П	1	3587	
7	—"—	ПС1Д	1	6330	
	Монолитные	жел. бет. элементы			
	Монолитный участок				
МУ-6П	Лист 35	МУ-6п АII	1		для усредн.
МУ-6П	Лист 35	МУ-6п БII	1		для уплотн.
МУ-6п	Лист 35	МУ-6п ВII	1		для резервуа

1. Общие указания см. лист 2
2. Спецификацию узлов на схему см. лист 19
3. Расход материалов на узлы см. лист 17
4. Сечения 1-1 ÷ 3-3 см. листы 10; 14

Гл.инж.	Буланова			ТМП 902-08-1.88	КЖ
Н.контр.	Родионова		1.86		
Гл.спец.	Родионова		88		
Зам.нач.	Гаврилова				
Нач.отд.	Бондаренко				
ГИП	Булатников			Блок емкостей очистных сооружений промстоков	Стадия: Р; Лист: 12; Листов:
				Монтажные схемы стен I.12-3; II.12-3; V.12-3	МГСПИ

Инв.№ подл. | Подпись и дата | Взам.инв.№

Альбом II

I.12-4.5

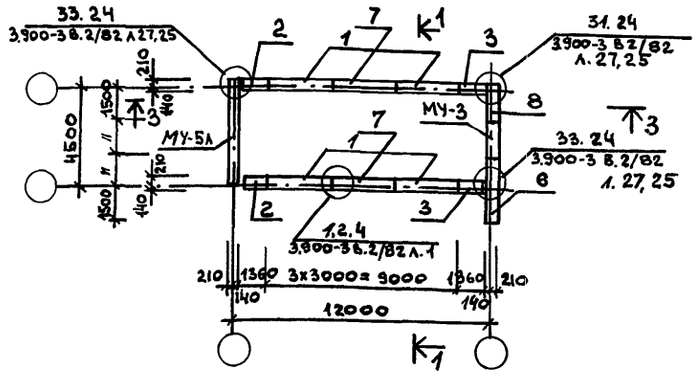

II.12-4.5

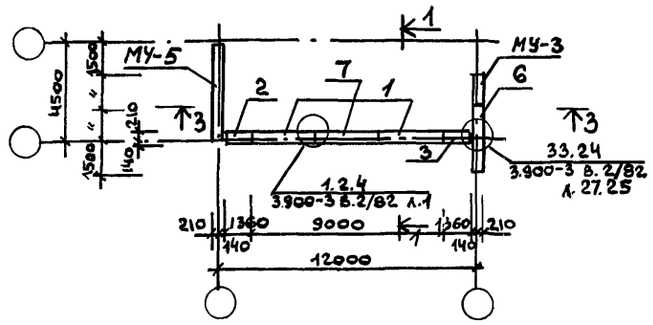

V.12-4.5

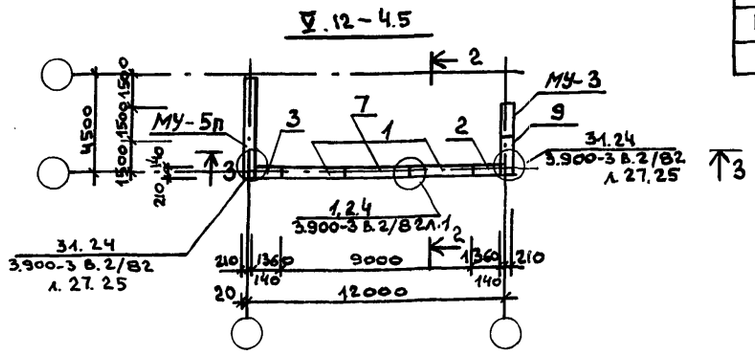

Спецификация элементов на схему.

Марка	Обозначение	Наименование	Кол.	Масса ед. кг.	Примеч.
		I.12-4.5			
	Сборные железобетонные элементы				
		Панель стеновая			
1	3.900-3 вып. 4/82	ПС1-42-Б2	4	6330	
2	Альбом IV	ПС1А-П	2	2693	
3	то же	ПС1А-Л	2	2693	
6	—"—	ПС1Е	1	5948	
7	—"—	ПС1Д	2	6330	
8	—"—	ПС1В-П	1	3587	
	Монолитные железобетонные элементы				
		Монолитный участок			
МУ-3	лист 33	МУ-3	1	-	
МУ-5л	лист 35	МУ-5л А II	1	-	для усреднит
МУ-5л	лист 35	МУ-5л Б II	1	-	для уплотнит
МУ-5л	лист 35	МУ-5л В II	1	-	для резервуар
		II.12-4.5			
	Сборные железобетонные элементы				
		Панель стеновая			
1	3.900-3 вып. 4/82	ПС1-42-Б2	2	6330	
2	Альбом IV	ПС1А-П	1	2693	
3	то же	ПС1А-Л	1	2693	
6	—"—	ПС1Е	1	5948	
7	—"—	ПС1Д	1	6330	
	Монолитные железобетонные элементы				
		Монолитный участок			
МУ-5	лист 34	МУ-5К-А II	1	-	для усреднит
МУ-5	лист 34	МУ-5К-Б II	1	-	для уплотнит
МУ-5	лист 34	МУ-5К-В II	1	-	для резервуар
МУ-3	лист 33	МУ-3	1	-	

Марка	Обозначение	Наименование	Кол.	Масса ед. кг.	Примеч.
		V.12-4.5			
	Сборные железобетонные элементы				
		Панель стеновая			
1	3.900-3 вып. 4/82	ПС1-42-Б2	2	6330	
3	Альбом III	ПС1А-Л	1	2693	
2	то же	ПС1А-П	1	2693	
9	—"—	ПС1В-Л	1	3587	
7	—"—	ПС1Д	1	6330	
	Монолитные железобетонные элементы				
		Монолитный участок			
МУ-5п	лист 34	МУ-5п А II	1	-	для усреднит
МУ-5п	лист 34	МУ-5п Б II	1	-	для уплотнит
МУ-5п	лист 34	МУ-5п В II	1	-	для резервуар
МУ-3	лист 33	МУ-3	1	-	

1. Общие указания см. лист 2.
2. Спецификацию узлов на схему см. лист 18.
3. Расход материалов на узлы см. лист 17.
4. Сечения 1-1 ÷ 3-3 см. листы 10;14.

Инв. № подл. | Подпись и дата | Взам. инв. №

				ТМП 902-08-1.88 КЖ			
Ст. инж.	Буланова			Блок емкостей очистных сооружений промстоков	Стадия	Лист	Листов
Н. контр.	Родионова		17.6 88		Р	13	
Гл. спец.	Родионова			Монтажные схемы стен I.12-4.5; II.12-4.5; V.12-4.5	МГСПИ		
Зам. нач.	Гаврилова						
Нач. отд.	Бондаренко						
ГИП	Булатников						

I. 12-6

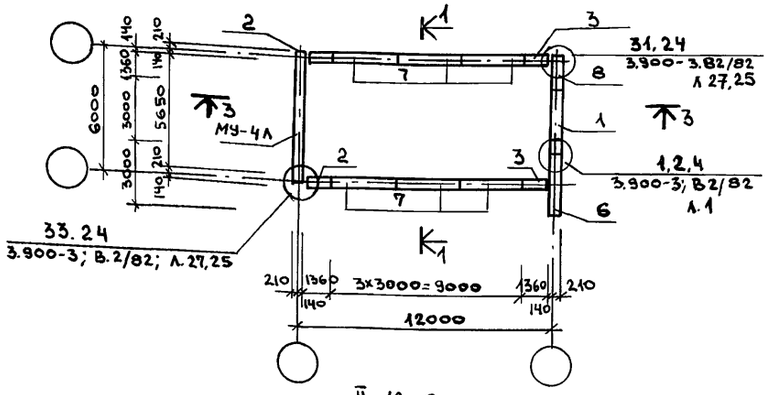

II.12-6

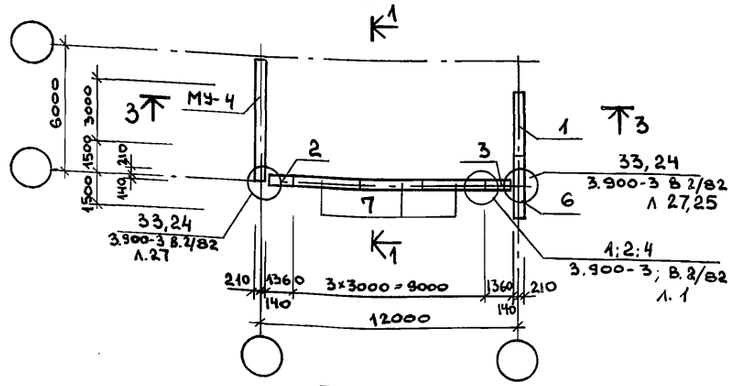

V.12-6

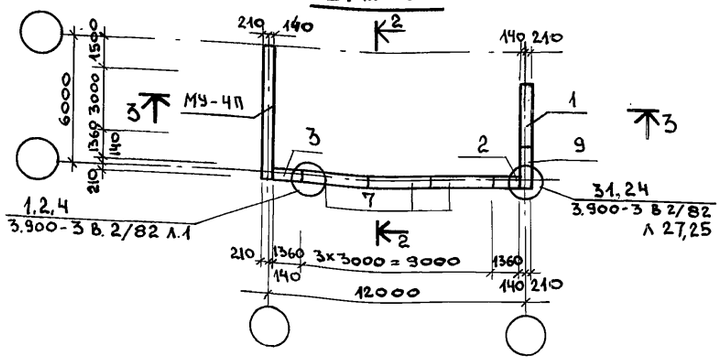

Спецификация элементов на схему

Марка	Обозначение	Наименование	Кол.	Масса ед. кг.	Примеч.
		I.12-6			
	Сборные железобетонные элементы				
		Панель стеновая			
1	3.900-3 вып. 4/82	ПС 1-42-Б2	1	6330	
2	Альбом IV	ПС 1А-П	2	2693	
3	То же	ПС 1А-Л	2	2693	
7	—"—	ПС 1Д	6	6330	
8	—"—	ПС 1В-П	1	3587	
6	—"—	ПС 1Е	1	5948	
	Монолитные жел. бет. элементы				
		Монолитный участок			
МУ-4л	Лист 35	МУ-4л А II	1		для усредним.
МУ-4л	Лист 35	МУ-4л Б II	1		для уплотним.
МУ-4л	Лист 35	МУ-4л В II	1		для резервуара

3-3

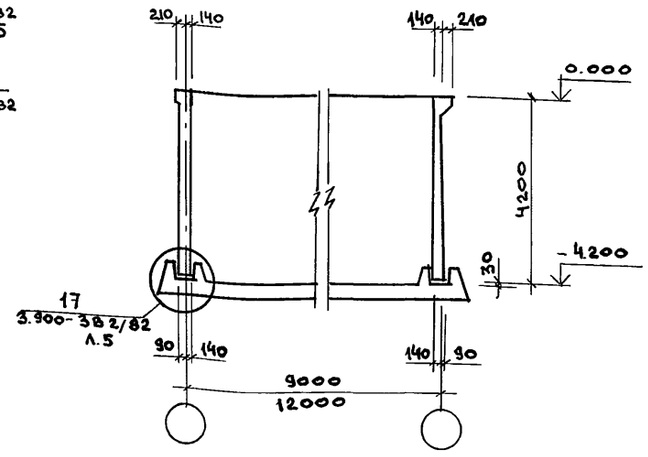

Марка	Обозначение	Наименование	Кол.	Масса ед. кг.	Примеч.
		II.12-6			
	Сборные железобетонные элементы				
		Панель стеновая			
1	3.900-3 вып. 4/82	ПС1-42-Б2	1	6330	
2	Альбом IV	ПС1А-П	1	2693	
3	То же	ПС1А-Л	1	2693	
6	—"—	ПС1Е	1	5948	
7	—"—	ПС1Д	3	6330	
	Монолитные железобетонные элементы				
	Монолитный участок				
МУ-4	Лист 34	МУ-4А II	1		для усреднит.
МУ-4	Лист 34	МУ-4Б II	1		для уплотнит.
МУ-4	Лист 34	МУ-4В II	1		для резервуар.
		V.12-6			
	Сборные железобетонные элементы				
		Панель стеновая			
1	3.900-3 вып. 4/82	ПС1-42-Б2	1	6330	
3	Альбом IV	ПС1А-Л	1	2693	
2	То же	ПС1А-П	1	2693	
9	—"—	ПС1В-Л	1	3587	
7	—"—	ПС1Д	3	6330	
	Монолитные железобетонные элементы				
	Монолитный участок				
МУ-4п	Лист 35	МУ-4п А II	1		для усреднит.
МУ-4п	Лист 35	МУ-4п Б II	1		для уплотнит.
МУ-4п	Лист 35	МУ-4п В II	1		для резерв.

1. Общие указания см. лист 2
2. Спецификацию узлов на схему см. лист 18
3. Расход материалов на узлы см. лист 19
4. Сечения 1-1 и 2-2 см. лист 10

Инв.N подл. | Подпись и дата | Взам.инв.N

				ТМП 902-08-1.88	КЖ
Ст.инж.	Буланова				
Н.контр.	Родионова		19.6	Блок емкостей очистных сооружений промстоков	Стадия: Р; Лист: 14; Листов:
Рук.гр.	Родионова		88		
Зам.нач.	Гаврилова			Монтажные схемы стен I.12-6; II.12-6; V.12-6	МГСПИ
Нач.отд.	Бондаренко				
ГИП	Булатников				

VI. 15-2

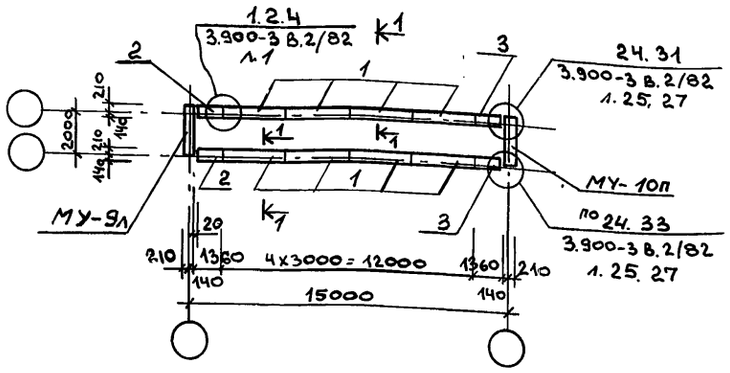

VII. 15-2

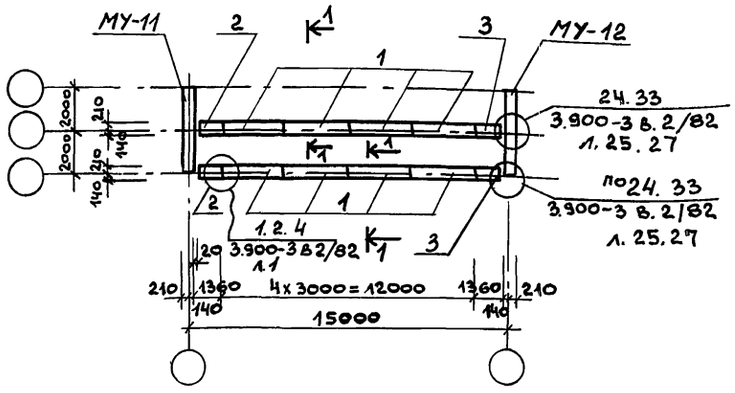

VIII. 15-2

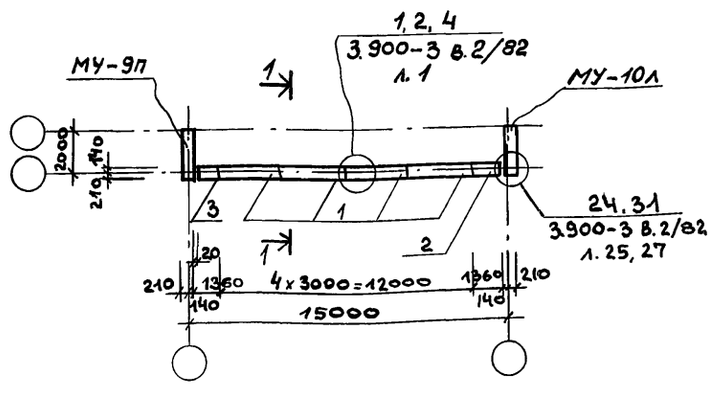

1-1

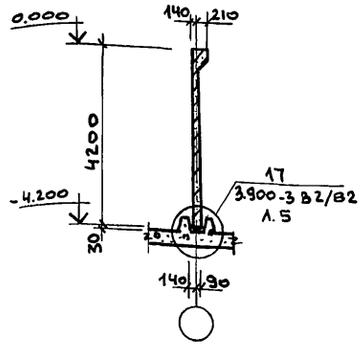

Спецификация элементов на схему.

Марка	Обозначение	Наименование	Кол	Масса ед. кг.	Примеч.
		VI. 15-2			
	Сборные железобетонные элементы				
		Панель стеновая			
1	Альбом IV	ПС 2Г	8	6330	
2	то же	ПС 2Ж-л	2	2697	
3	—"—	ПС 2Ж-п	2	2697	
	Монолитные железобетонные элементы				
		Монолитный участок			
МУ-9л	лист 39	МУ-9л ГI	1		без хим. защиты
МУ-10п	лист 39	МУ-10п ГI	1		
МУ-9л	лист 39	МУ-9л ГI-1	1		с хим. защитой
МУ-10л	лист 39	МУ-10л ГI-1	1		
		VII. 15-2			
	Сборные железобетонные элементы				
		Панель стеновая			
1	Альбом IV	ПС 2Г	8	6330	
2	то же	ПС 2Ж-л	2	2697	
3	—"—	ПС 2Ж-п	2	2697	
	Монолитные железобетонные элементы				
МУ-11	лист 40	МУ-11 ГI	1		без хим. защиты
МУ-12	лист 40	МУ-12 ГI	1		
МУ-11	лист 40	МУ-11 ГI-1	1		с хим. защитой
МУ-12	лист 40	МУ-12 ГI-1	1		

Марка	Обозначение	Наименование	Кол.	Масса ед. кг.	Примеч.
		VIII. 15-2			
	Сборные железобетонные элементы				
		Панель стеновая			
1	Альбом IV	ПС 2Г	4	6330	
2	то же	ПС 2Ж-л	1	2697	
3	—"—	ПС 2Ж-п	1	2697	
	Монолитные железобетонные элементы				
		Монолитный участок			
МУ-9п	лист 39	МУ-9п ГI	1		без хим. защиты
МУ-10л	лист 39	МУ-10л ГI	1		
МУ-9п	лист 39	МУ-9п ГI-1	1		с хим. защитой
МУ-10л	лист 39	МУ-10л ГI-1	1		

1. Общие указания см. лист 2
2. Спецификацию узлов на схему см. лист 20
3. Расход материалов на узлы см. лист 17

				ТМП 902-08-1.88 КЖ	
Ст. инж.	Буланова			Блок емкостей очистных сооружений промстоков	Стадия: Р; Лист: 15; Листов:
Н. контр.	Родионова		14.6		
Рук. гр.	Родионова		88		
Зам. нач.	Гаврилова			Монтажные схемы стен VI. 15-2 ÷ VIII. 15-2	МГСПИ
Нач. отд.	Бондаренко				
ГИП	Булатников				

Инв. N подл. | Подпись и дата | Взам. инв. N

Альбом III

VI. 21-3

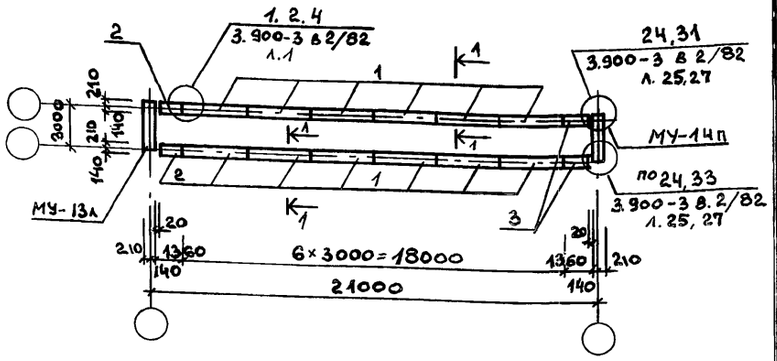

VII. 21-3

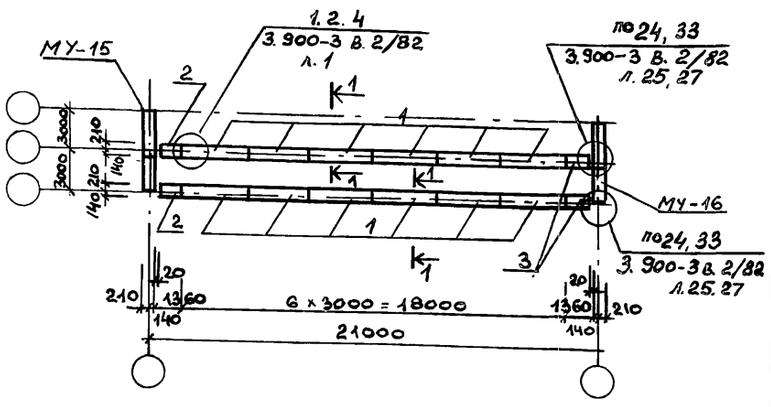

VIII. 21-3

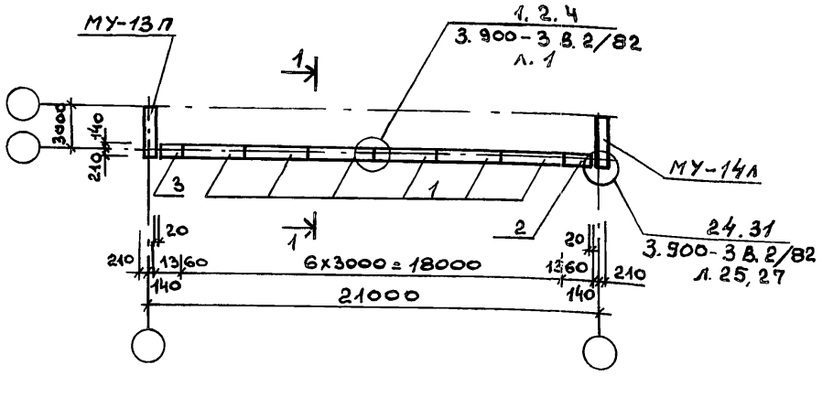

1-1

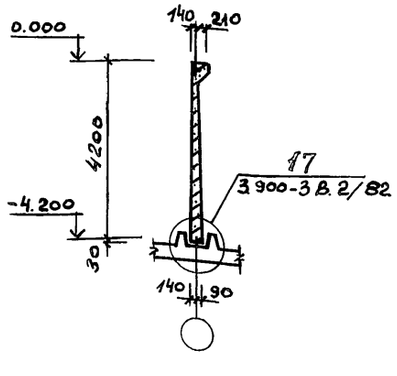

Спецификация элементов на схему

Марка	Обозначение	Наименование	Кол.	Масса ед. кг	Примеч.
		VI. 21-3			
	Сборные железобетонные элементы				
		Панель стеновая			
1	Альбом IV	ПС 2 Г	12	6330	
2	то же	ПС 2 Ж-л	2	2697	
3	—"—	ПС 2 Ж-п	2	2697	
	Монолитные железобетонные элементы.				
		Монолитный участок.			
МУ-13л	лист 39	МУ-13 л Г II	1		Без хим. защиты
МУ-14п	лист 39	МУ-14п Г II	1		
МУ-13л	лист 39	МУ-13 л Г II-1	1		С хим. защитой
МУ-14п	лист 39	МУ-14 п Г II-1	1		
		VII. 21-3			
	Сборные железобетонные элементы				
		Панель стеновая			
1	Альбом IV	ПС 2 Г	12	6330	
2	то же	ПС 2Ж-л	2	2697	
3	—"—	ПС 2 Ж-п	2	2697	
	Монолитные железобетонные элементы				
МУ-15	лист 40	МУ-15 Г II	1		Безхим. защиты
МУ-16	лист 40	МУ-16 Г II	1		
МУ-15	лист 40	МУ-15 Г II-1	1		С хим. защиты
МУ-16	лист 40	МУ-16 Г II-1	1		

Марка	Обозначение	Наименование	Кол.	Масса ед. кг.	Примеч
		VIII. 21-3			
	Сборные железобетонные элементы				
		Панель стеновая			
1	Альбом IV	ПС 2 Г	6	6330	
2	то же	ПС 2Ж-л	1	2697	
3	—"—	ПС 2 Ж-П	1	2697	
	Монолитные железобетонные элементы				
		Монолитный участок			
МУ-13п	лист 39	МУ-13 П Г II	1		Без хим. защиты
МУ-14л	лист 39	МУ-14 л Г II	1		
МУ-14л	лист 39	МУ-14 л Г II-1	1		С хим. защитой
МУ-13п	лист 39	МУ-13 П Г II-1	1		

1. Общие указания см. лист 2
2. Спецификацию узлов на схему см. лист 20
3. Расход материалов на узлы см. лист 17

Гл. инж.	Буланова			ТМП 902-08-1.88 КЖ	
Н. контр.	Родионова		14.86		
Рук. бр.	Родионова		88		
Зн. отд	Гаврилова			Блок емкостей очистных сооружений промстоков	Стадия: Р; Лист: 16; Листов:
Нач. отд	Бондаренко			Монтажные схемы стен VI.21-3 ÷ VIII.21-3	МГСПИ
ГИП	Булатников				

Инв. № подл. | Подпись и дата | Взам. инв. №

Альбом VII

Расход материалов на узлы стен.

Марка	Обозначение	Наименование	Кол	Масса ед. кг	Примеч.
		Узел 1			
		Цем. песч. раствор м300	0,014	м³	
		А III 14 ГОСТ 5781-82	—	2,2	
		Узел 2			
		Цем. песч. раствор м300	0,003	м³	
		А III-12 ГОСТ 5781-82	—	0,9	
		Узел 4			
		Цем. песч. раствор м300	0,026	м³	
		Узел 17			
		Бетон В25, F300, W6	0,1	м³/п.м	стены
		Цем. песч. раствор м300	0,13	м³/п.м	стены
		Узел 24			
	ГОСТ 19177-81	Гернит ф 40	—	3,3	
	ТУ 84-246-75	тиоколовый герметик АН-0,5	—	3,2	
		Цем. песч. раствор м300	0,007	м³	
		Узел 31			
		Бетон В25, F300, W6	0,14	м³	
		А III-6 ГОСТ 5781-82	—	1,15	
		А III-14 ГОСТ 5781-82	—	15,8	
		Узел 33			
		Бетон В25, F300, W6	0,19	м³	
		А III-6 ГОСТ 5781-82	—	1,04	
		А III-14 ГОСТ 5781-82	—	13,4	

Спецификация узлов на схему

Марка	Обозначение	Наименование	Кол.	Масса ед. кг.	Примеч.
		Схема I. 9-2			
	3.900-3 Вып. 2/82 л.1	Узел 1	6		
	То же	Узел 2	6		
	—"—	Узел 4	6		
	3.900-3 Вып 2/82 л.5	Узел 17	19,5 п.м.		
	3.900-3 Вып 2/82 л.25	Узел 24	4		
	3.900-3 Вып 2/82 л. 27	Узел 31	2		
	То же	Узел 33	2		
		Схема II. 9-2			
	3.900-3 Вып. 2/82 л.1	Узел 1	3		
	То же	Узел 2	3		
	—"—	Узел 4	3		
	3.900-3 Вып 2/82 л. 5	Узел 17	12 п.м		
	3.900-3 Вып. 2/82 л 25	Узел 24	2		
	3.900-3 Вып. 2/82 л. 27	Узел 33	2		
		Схемы III 9-2			
	3.900-3 Вып 2/82 л.1	Узел 1	3		
	То же	Узел 2	3		
	—"—	Узел 4	3		
	3.900-3 Вып 2/82 л. 5	Узел 17	9 п. м.		
	3.900-3 Вып. 2/82 л. 25	Узел 24	2		
	3.900-3 Вып. 2/82 л. 27	Узел 33	2		

Спецификация узлов на схему.

Марка	Обозначение	Наименование	Кол	Масса ед. кг.	Примеч.
		Схема IV. 9-2			
	3.900-3 Вып 2/82 л.1	Узел 1	3		
	То же	Узел 2	3		
	—"—	Узел 4	3		
	3.900-3 Вып. 2/82 л. 5	Узел 17	12 п.м.		
	3.900-3 Вып. 2/82 л. 25	Узел 24	2		
	3.900-3 Вып. 2/82 л. 27	Узел 31	2		
		Схема V. 9-2			
	3.900-3 Вып. 2/82 л. 1	Узел 1	3		
	То же	Узел 2	3		
	—"—	Узел 4	3		
	3.900-3 Вып. 2/82 л. 5	Узел 17	13,5 п.м		
	3.900-3 Вып 2/82 л. 25	Узел 24	2		
	3.900-3 Вып. 2/82 л 27	Узел 31	1		
	То же	Узел 33	1		

1. Узлы 1÷33 см. серию 3.900-3. Вып. 2/82.

Инв.№ подл. | Подпись и дата | Взам.инв.№

ТМП 902-08-1.88 КЖ

Гл. инж.	Булатников		
Н. контр.	Радионова		11.88
Рук. бриг.	Радионова		
Зам. нач.	Гаврилова		
Нач. отд.	Бондаренко		
ГИП	Булатников		

Блок емкостей очистных сооружений промстоков.

Стадия: Р | Лист: 17 | Листов:

Расход материалов на узлы стен. Спецификация узлов на схемы

МГСПИ

Альбом II

Спецификация узлов на схему.

Марка	Обозначение	Наименование	Кол	Масса ед.кг.	Примеч.
		Схема I. 9 -	4.5		
	3.900-3 Вып. 2/82 л.1	Узел 1	7		
	То же	Узел 2	7		
		Узел 4	7		
	3.900-3 Вып. 2/82 л. 5	Узел 17	22,5	п.м.	
	3.900-3 Вып. 2/82 л.25	Узел 24	4		
	3.900-3 Вып.2/82 л.27	Узел 31	2		
	То же	Узел 33	2		
		Схема II, 9 -	4.5		
	3.900-3 Вып. 2/82 л.1	Узел 1	4		
	То же	Узел 2	4		
		Узел 4	4		
	3.900-3 Вып. 2/82 л. 5	Узел 17	12	п.м.	
	3.900-3 Вып. 2/82 л. 25	Узел 24	2		
	3.900-3 Вып. 2/82 л. 27	Узел 33	2		
		Схема V, 9 -	4,5		
	3.900-3 Вып. 2/82 л.1	Узел 1	3		
	То же	Узел 2	3		
		Узел 4	3		
	3.900-3 Вып. 2/82 л. 5	Узел 17	10,5	п.м.	
	3.900-3 Вып. 2182 л. 25	Узел 24	2		
	3.900-3 Вып. 2/82 л. 27	Узел 31	2		
		Схема I, 12 -	4,5		
	3.900-3 Вып 2/82 л.1	Узел 1	9		
	То же	Узел 2	9		
		Узел 4	9		
	3.900-3 Вып. 2/82 л.5	Узел 17	28,5	п.м.	
	3.900-3 Вып. 2/82 л. 25	Узел 24	4		
	3.900-3 Вып. 2/82 л.27	Узел 31	2		
	То же	Узел 33	2		

Марка	Обозначение	Наименование	Кол	Масса ед. кг	Примеч
		Схема II. 12 -	4.5		
	3,900-3 Вып2/82 л.1	Узел 1	5		
	То же	Узел 2	5		
	—"—	Узел 4	5		
	3.900-3 Вып. 2/82 л.5	Узел 17	15	п. м.	
	3.900-3 Вып. 2/82 л.25	Узел 24	2		
	3.900-3 Вып. 2/82 л. 27	Узел 33	2		
		Схема V, 12-4	5		
	3.900-3 Вып. 2/82 л. 1	Узел 1	4		
	То же	Узел 2	4		
	—"—	Узел 4	4		
	3.900-3 Вып 2/82 л. 5	Узел 17	10,5	п. м.	
	3.900-3 Вып. 2/82 л. 25	Узел 24	2		
	3.900-3 Вып. 2/82. л. 27	Узел 31	2		
		Схема I, 9-6			
	3.900-3 Вып. 2/82 л.1	Узел 1	9		
	То же	Узел 2	9		
	— "—	Узел 4	9		
	3.900-3 Вып. 2/82 л.5	Узел 17	25,5	п. м.	
	3.900-3 Вып. 2/82 л.25	Узел 24	4		
	3.900-3 Вып. 2/82 л. 27	Узел 31	2		
	То же	Узел 33	2		
		Схема II. 9-6			
	3.900-3 Вып. 2/82 л. 1	Узел 1	5		
	То же	Узел 2	5		
	—"—	Узел 4	5		
	3.900-3 Вып. 2/82 л. 5	Узел 17	15	п. м.	
	3,900-3 Вып. 2/82 л. 25	Узел 24	2		
	3.900-3 Вып. 2/82 л. 27	Узел 33	2		

Марка	Обозначение	Наименование	Кол	Масса ед.кг.	Примеч.
		Схема V. 9-6			
	3.900-3 Вып. 2/82 л.1	Узел 1	4		
	То же	Узел 2	4		
	—"—	Узел 4	4		
	3.900-3 Вып. 2/82 л. 5	Узел 17	13,5	п. м.	
	3,900-3 Вып. 2/82 л.25	Узел 24	2		
	3.900-3 Вып. 2/82 л.27	Узел 31	2		
		Схема I. 12-6			
	3.900-3 Вып. 2/82 л.1	Узел 1	11		
	То же	Узел 2	11		
	— "—	Узел 4	11		
	3.900-3 Вып. 2/82 л.5	Узел 17	31.5	п.м.	
	3.900-3 Вып. 2/82 л.25	Узел 24	4		
	3.900-3 Вып. 2/82 л.27	Узел 31	2		
	То же	Узел 33	2		
		Схема II. 12.6			
	3.900-3 Вып. 2/82 л.1	Узел 1	6		
	То же	Узел 2	6		
	— "—	Узел 4	6		
	3.900-3 Вып. 2/82 л.5	Узел 17	18	п.м.	
	3.900-3 Вып. 2/82 л.25	Узел 24	2		
	3.900-3 Вып. 2/82 л.27	Узел 33	2		
		Схема V. 12-6			
	3.900-3 Вып. 2/82 л.1	Узел 1	5		
	То же	Узел 2	5		
	—"—	Узел 4	5		
	3.900-3 Вып. 2/82 л.5	Узел 17	16.5	п. м.	
	3.900-3 Вып. 2/82 л. 25	Узел 24	2		
	3.900-3 Вып. 2/82 л. 27	Узел 31	2		

1. Общие указания см. лист 2
2. Расход материалов на узел см. лист 17.

Инв. № подл. | Подпись и дата | Взам. инв. №

ТМП 902-08-1.88 КЖ

Ст. инж.	Буланова	
Н. контр.	Родионова	
Рук. бр.	Родионова	
Зам. нач.	Габрилова	
Нач. отд.	Бондаренко	
ГИП	Булатников	

Блок емкостей очистных сооружений промстоков

Стадия	Лист	Листов
Р	18	

Спецификация узлов на схемы

МГСПИ

Альбом II

Спецификация узлов на схему.

Марка	Обозначение	Наименование	Кол	Масса ед. кг	Примеч.
		Схема I 12-2			
	3.900-3 Вып.2/82 л.1	Узел 1	8		
	То же	Узел 2	8		
	—"—	Узел 4	8		
	3.900-3 Вып.2/82.л.5	Узел 17	25,5	п.м.	
	3.900-3 Вып 2/82 л.25	Узел 24	4		
	3-900-3 Вып 2/82 л.27	Узел 31	2		
	То же	Узел 33	2		
		Схема II 12-2			
	3.900-3 Вып.2/82 л.1	Узел 1	4		
	То же	Узел 2	4		
	—"—	Узел 4	4		
	3.900-3 Вып.2/82 л.5	Узел 17	15	п.м	
	3.900-3 Вып.2/82 л.25	Узел 24	2		
	3.900-3 Вып.2/82 л.27	Узел 33	2		
		Схема III 12-2			
	3.900-3 Вып.2/82 л.1	Узел 1	4		
	То же	Узел 2	4		
	—"—	Узел 4	4		
	3.900-3 Вып.2/82 л.5	Узел 17	12	п.м	
	3.900-3 Вып.2/82.л.25	Узел 24	2		
	3.900-3 Вып.2/82 л.27	Узел 33	2		
		Схема IV 12-2			
	3.900-3 Вып 2/82 л.1	Узел 1	4		
	То же	Узел 2	4		
	—"—	Узел 4	4		
	3.900-3 Вып.2/82 л.5	Узел 17	12	п.м.	
	3.900-3 Вып.2/82 л.25	Узел 24	2		
	3.900-3 Вып.2/82 л.27	Узел 31	2		

Марка	Обозначение	Наименование	Кол	Масса ед. кг.	Примеч.
		Схема V. 12-2			
	3.900-3 Вып 2/82 л.1	Узел 1	4		
	То же	Узел 2	4		
	—"—	Узел 4	4		
	3.900-3 Вып. 2/82 л.5	Узел 17	12	пм.	
	3.900-3 Вып.2/82 л.25	Узел 24	2		
	3.900-3 Вып.2/82 л.27	Узел 31	2		
		Схема I. 9-3			
	3.900-3 Вып 2/82 л.1	Узел 1	8		
	То же	Узел 2	8		
	—"—	Узел 4	8		
	3.900-3 Вып 2/82 л.5	Узел 17	22,5	п.м	
	3.900-3 Вып.2/82 л.25	Узел 24	4		
	3.900-3 Вып.2/82 л.27	Узел 31	2		
	То же	Узел 33	2		
		Схема II. 9-3			
	3.900-3 Вып.2/82 л.1	Узел 1	4		
	То же	Узел 2	4		
	—"—	Узел 4	4		
	3.900-3 Вып 2/82 л.5	Узел 17	12	п.м	
	3.900-3 Вып.2/82 л.25	Узел 24	2		
	То же	Узел 33	2		
		Схема V. 9-3			
	3.900-3 Вып.2/82 л.1	Узел 1	3		
	То же	Узел 2	3		
	—"—	Узел 4	3		
	3.900-3 Вып.2/82 л.5	Узел 17	10,5	п.м.	
	3.900-3 Вып.2/82 л.25	Узел 24	2		
	3.900-3 Вып.2/82 л.27	Узел 31	2		

Марка	Обозначение	Наименование	Кол.	Масса ед. кг	Примеч.
		Схема I, 12-3			
	3.900-3 Вып. 2/82 л.1	Узел 1	10		
	То же	Узел 2	10		
	—"—	Узел 4	11		
	3.900-3 Вып.2/82 л.5	Узел 17	285	п.м.	
	3.900-3 Вып.2/82 л.25	Узел 24	4		
	3.900-3 Вып.2/82 л.27	Узел 31	2		
	То же	Узел 33	2		
		Схема II, 12-3			
	3.900-3 Вып.2/82 л.1	Узел 1	5		
	То же	Узел 2	5		
	—"—	Узел 4	5		
	3.900-3 Вып.2/82 л.5	Узел 17	15	п.м	
	3.900-3 Вып 2/82 л.25	Узел 24	2		
	3.900-3 Вып.2/82 л.27	Узел 33	2		
		Схема V, 12-3			
	3.900-3 Вып.2/82 л.1	Узел 1	4		
	То же	Узел 2	4		
	—"—	Узел 4	4		
	3.900-3 Вып.2/82 л.5	Узел 17	13,5	пм.	
	3.900-3 Вып.2/82 л.25	Узел 24	2		
	3.900-3 Вып.2/82 л.27	Узел 31	2		

1. Общие указания см. лист 2
2. Расход материалов на узел см. лист 17.

Инв. № подл. | Подпись и дата | Взам. инв. №

Ст. инж.	Буланова		
Н-контр	Родионова		
Рук. бр.	Родионова		
Зам. нач.	Гаврилова		
Нач. отд.	Бондаренко		
ГИП	Булатников		

ТМП 902-08-1.88 КЖ

Блок емкостей очистных сооружений промстоков.

Стадия	Лист	Листов
Р	19	

Спецификация узлов на схемы

МГСПИ

23275-03 22

Альбом II

Спецификация элементов на схему

Марка	Обозначение	Наименование	Кол	Масса ед.кг.	Примеч.
		VI. 15-2			
	3.900-3 Вып.2/82 л.1	Узел 1	10		
	То же	Узел 2	10		
	—"—	Узел 4	10		
	3.900-3 Вып.2/82 л.5	Узел 17	34	пм	
	3.900-3 Вып.2/82 л.25	Узел 24	4		
	3.900-3 Вып.2/82 л.27	Узел 31	2		
	То же	Узел 33	2		
		VII. 15-2			
	3.900-3 Вып.2/82 л.1	Узел 1	10		
	То же	Узел 2	10		
	—"—	Узел 4	10		
	3.900-3 Вып.2/82 л.5	Узел 17	38	п.м.	
	3.900-3 Вып.2/82 л.25	Узел 24	2		
	3.900-3 Вып.2/82 л.27	Узел 33	2		
		VIII. 15-2			
	3.900-3 Вып.2/82 л.1	Узел 1	5		
	То же	Узел 2	5		
	—"—	Узел 4	5		
	3.900-3 Вып2/82 л.5	Узел 17	19	п.м.	
	3.900-3 Вып2/82 л.25	Узел 24	2		
	3.900-3 Вып.2/82 л.27	Узел 31	2		

Марка	Обозначение	Наименование	Кол	Масса ед.кг.	Примеч.
		VI. 21-3			
	3.900-3 Вып.2/82 л.1	Узел 1	14		
	То же	Узел 2	14		
	—"—	Узел 4	14		
	3.900-3 Вып2/82 л.5	Узел 17	48	п.м.	
	3.900-3 Вып.2/82 л.25	Узел 24	4		
	3.900-3 Вып2/82 л27	Узел 31	2		
	То же	Узел 33	2		
		VII. 21-3			
	3.900-3 Вып.2/82 л.1	Узел 1	14		
	То же	Узел 2	14		
	—"—	Узел 4	14		
	3.900-3 Вып.2/82 л.5	Узел 17	54	п.м	
	3.900-3 Вып.2/82 л.25	Узел 24	4		
	3.900-3 Вып2/82 л.27	Узел 33	4		
		VIII. 21-3			
	3.900-3 Вып.2/82 л.1	Узел 1	7		
	То же	Узел 2	7		
	—"—	Узел 4	7		
	3.900-3 Вып.2/82 л.5	Узел 17	27	п.м.	
	3.900-3 Вып.2/82 л.25	Узел 24	2		
	3.900-3 Вып.2/82 л.27	Узел 31	2		

1. Общие указания см. лист 2
2. Узлы 1 ÷ 33 см. серию 3.900-3 Вып. 2/82

Ст. инж.	Буланова		ТМП 902-08-1.88	КЖ
Н-конт.	Родионова		Блок емкостей очистных сооружений промстоков	Стадия: Р; Лист: 20; Листов:
Рук. др.	Родионова			
Зам. нач.	Гаврилова		Спецификация узлов на схемы VI.15-2 ÷ VIII.15-2 и VI.21-3 ÷ VIII.21-3.	МГСПИ
Нач. отд.	Бондаренко			
ГИП	Булатников			

23275-03 23

Инв.№ подл. | Подпись и дата | Взам. инв.№

Выборка стали на один элемент, кг

Марка элемента	Арматурные изделия: Проволока арм. одиноч. ГОСТ 6727-80 кл. Вр-I ф мм 5	Итого	Арматурная сталь ГОСТ 5781-82 класса А-III ф мм 12	14	Итого	Итого	Закладные изделия: Трубы стальные электросварные ГОСТ 10704-76 108×4	159×4	53×1,4	219×6	133×4	114×4	83×3,5	194×5,5	273×6	Итого	Арматурная сталь ГОСТ 5781-82 кл. А-III ф мм 10	14	Итого	Профильная сталь ГОСТ 19903-74* -δ=10 -δ=12			Итого	Итого	Всего
1	2	3	4	5	6	7	8	9	10	11	12	13	14	15	16	17	18	19	20	21	22	23	24	25	26
МУ-4АI	94,0	94,0	278,0	43,2	321,2	415,2	—	6,4	—	13,2	—	—	—	—	—	19,6	3,85	—	3,85	291,5	—	—	291,5	315,0	730,2
МУ-4АII	94,0	94,0	278,0	43,2	321,2	415,2	—	6,4	—	6,6	—	—	—	—	8,3	21,3	3,85	—	3,85	299,5	—	—	299,5	324,7	739,9
МУ-4БI	94,0	94,0	278,0	43,2	321,2	415,2	—	—	—	—	5,4	2,3	—	5,4	—	13,1	3,85	—	3,85	265,0	—	—	265,0	282,0	697,2
МУ-4БII	94,0	94,0	278,0	43,2	321,2	415,2	—	—	0,55	—	—	2,3	—	16,2	—	19,0	3,85	—	3,85	284,5	—	—	284,5	307,4	722,6
МУ-4ВI	94,0	94,0	278,0	43,2	321,2	415,2	2,2	3,2	—	—	2,7	—	—	—	—	8,1	3,85	—	3,85	224,5	—	—	224,5	236,5	651,7
МУ-4ВII	94,0	94,0	278,0	43,2	321,2	415,2	2,2	3,2	—	—	—	—	—	5,4	—	10,8	3,85	—	3,85	234,5	—	—	234,5	248,2	668,4
МУ-5АI	85,7	85,7	206,53	32,4	239,0	324,7	—	12,8	—	—	—	—	—	—	—	12,8	2,9	4,6	7,5	243,8	10,6	—	254,4	274,7	599,4
МУ-5АII	85,7	85,7	206,53	32,4	239,0	324,7	—	6,4	—	13,2	—	—	—	—	—	19,6	2,9	4,6	7,5	261,4	10,6	—	272,0	298,1	623,8
МУ-5БI	85,7	85,7	206,53	32,4	239,0	324,7	—	—	—	—	8,1	2,3	—	—	—	10,4	2,9	4,6	7,5	225,2	10,6	—	235,8	253,7	578,4
МУ-5БII	85,7	85,7	206,53	32,4	239,0	324,7	—	—	0,55	—	5,4	2,3	—	5,4	—	13,7	2,9	4,6	7,5	235,0	10,6	—	245,6	266,8	591,5
МУ-5ВI	85,7	85,7	206,53	32,4	239,0	324,7	4,4	—	—	—	2,7	—	—	—	—	7,1	2,9	4,6	7,5	186,0	10,6	—	196,6	211,2	535,9
МУ-5ВII	85,7	85,7	206,53	32,4	239,0	324,7	2,2	3,2	—	—	2,7	—	—	—	—	8,1	2,9	4,6	7,5	194,0	10,6	—	204,6	220,2	544,9
МУ-6АI	47,3	47,3	135,25	21,6	156,9	204,2	—	12,8	—	—	—	—	—	—	—	12,8	1,92	2,3	4,22	214,1	5,3	—	219,4	236,4	440,6
МУ-6АII	47,3	47,3	135,25	21,6	156,9	204,2	—	12,8	—	—	—	—	—	—	—	12,8	1,92	2,3	4,22	214,1	5,3	—	219,4	236,4	440,6
МУ-6БI	47,3	47,3	135,25	21,6	156,9	204,2	—	—	—	—	2,7	6,9	—	—	—	9,6	1,92	2,3	4,22	190,2	5,3	—	195,5	209,3	413,5
МУ-6БII	47,3	47,3	135,25	21,6	156,9	204,2	—	—	0,55	—	5,4	2,3	—	5,4	—	13,7	1,92	2,3	4,22	205,2	5,3	—	210,5	228,4	432,6
МУ-6ВI	47,3	47,3	135,25	21,6	156,9	204,2	4,4	—	—	—	2,7	—	—	—	—	7,1	1,92	2,3	4,22	158,2	5,3	—	163,5	174,8	379,0
МУ-6ВII	47,3	47,3	135,25	21,6	156,9	204,2	4,4	—	—	—	2,7	—	—	—	—	7,1	1,92	2,3	4,22	158,2	5,3	—	163,5	174,8	379,0
МУ-7АI	31,3	31,3	89,2	14,4	103,6	134,9	—	6,4	—	—	5,4	—	—	—	—	11,8	0,96	2,3	3,26	176,2	5,3	—	181,5	196,6	331,5
МУ-7АII	31,3	31,3	89,2	14,4	103,6	134,9	—	9,6	—	—	2,7	—	—	—	—	12,3	0,96	2,3	3,26	180,2	5,3	—	185,5	201,1	336,0
МУ-7БI	31,3	31,3	89,2	14,4	103,6	134,9	—	—	—	—	—	6,9	1,5	—	—	8,4	0,96	2,3	3,26	154,2	5,3	—	159,5	171,2	306,1
МУ-7БII	31,3	31,3	89,2	14,4	103,6	134,9	—	—	0,55	—	—	9,2	—	—	—	9,8	0,96	2,3	3,26	157,8	5,3	—	163,1	176,2	311,1
МУ-7ВI	31,3	31,3	89,2	14,4	103,6	134,9	2,2	—	0,4	—	—	—	1,5	—	—	4,1	0,96	2,3	3,26	115,2	5,3	—	120,5	127,9	262,8
МУ-7ВII	31,3	31,3	89,2	14,4	103,6	134,9	4,4	—	—	—	2,7	—	—	—	—	7,1	0,96	2,3	3,26	128,4	5,3	—	133,7	144,1	278,0
МУ-4$\frac{А}{п}$АI	94,9	94,9	278,0	45,0	323,0	417,9	—	6,4	—	13,2	—	—	—	—	—	19,6	3,85	—	3,85	291,5	—	—	291,5	315,0	732,9
МУ-4$\frac{А}{п}$АII	94,9	94,9	278,0	45,0	323,0	417,9	—	6,4	—	6,6	—	—	—	—	8,3	21,3	3,85	—	3,85	299,5	—	—	299,5	324,7	742,6
МУ-4$\frac{А}{п}$БI	94,9	94,9	278,0	45,0	323,0	417,9	—	—	—	—	5,4	2,3	—	5,4	—	13,1	3,85	—	3,85	265,0	—	—	265,0	282,0	699,9
МУ-4$\frac{А}{п}$БII	94,9	94,9	278,0	45,0	323,0	417,9	—	—	0,55	—	—	2,3	—	16,2	—	19,0	3,85	—	3,85	284,5	—	—	284,5	307,4	725,3
МУ-4$\frac{А}{п}$ВI	94,9	94,9	278,0	45,0	323,0	417,9	2,2	3,2	—	—	2,7	—	—	—	—	8,1	3,85	—	3,85	224,5	—	—	224,5	236,5	654,4
МУ-4$\frac{А}{п}$ВII	94,9	94,9	278,0	45,0	323,0	417,9	2,2	3,2	—	—	—	—	—	5,4	—	10,8	3,85	—	3,85	234,5	—	—	234,5	248,2	667,1
МУ-5$\frac{А}{п}$АI	86,4	86,4	206,6	34,2	240,8	327,2	—	12,8	—	—	—	—	—	—	—	12,8	2,9	4,6	7,5	243,8	10,6	—	254,4	274,7	601,9
МУ-5$\frac{А}{п}$АII	86,4	86,4	206,6	34,2	240,8	327,2	—	6,4	—	13,2	—	—	—	—	—	19,6	2,9	4,6	7,5	261,4	10,6	—	272,0	298,1	626,3
МУ-5$\frac{А}{п}$БI	86,4	86,4	206,6	34,2	240,8	327,2	—	—	—	—	8,1	2,3	—	—	—	10,4	2,9	4,6	7,5	225,2	10,6	—	235,8	253,7	580,9
МУ-5$\frac{А}{п}$БII	86,4	86,4	206,6	34,2	240,8	327,2	—	—	0,55	—	5,4	2,3	—	5,4	—	13,7	2,9	4,6	7,5	235,0	10,6	—	245,6	266,8	594,0
МУ-5$\frac{А}{п}$ВI	86,4	86,4	206,6	34,2	240,8	327,2	4,4	—	—	—	2,7	—	—	—	—	7,1	2,9	4,6	7,5	186,0	10,6	—	196,6	211,2	538,4
МУ-5$\frac{А}{п}$ВII	86,4	86,4	206,6	34,2	240,8	327,2	2,2	3,2	—	—	2,7	—	—	—	—	8,1	2,9	4,6	7,5	197,0	10,6	—	207,6	220,2	547,4
МУ-6$\frac{А}{п}$АI	27,4	27,4	144,0	22,8	166,8	194,2	—	12,8	—	—	—	—	—	—	—	12,8	1,92	2,3	4,2	214,1	5,3	—	219,4	236,4	430,6
МУ-6$\frac{А}{п}$АII	27,4	27,4	144,0	22,8	166,8	194,2	—	12,8	—	—	—	—	—	—	—	12,8	1,92	2,3	4,2	214,1	5,3	—	219,4	236,4	430,6
МУ-6$\frac{А}{п}$БI	27,4	27,4	144,0	22,8	166,8	194,2	—	—	—	—	2,7	6,9	—	—	—	9,6	1,92	2,3	4,2	190,2	5,3	—	195,5	209,3	403,5
МУ-6$\frac{А}{п}$БII	27,4	27,4	144,0	22,8	166,8	194,2	—	—	0,55	—	5,4	2,3	—	5,4	—	13,7	1,92	2,3	4,2	205,2	5,3	—	210,5	228,4	422,6
МУ-6$\frac{А}{п}$ВI	27,4	27,4	144,0	22,8	166,8	194,2	4,4	—	—	—	2,7	—	—	—	—	7,1	1,92	2,3	4,2	158,2	5,3	—	163,5	174,8	369,0
МУ-6$\frac{А}{п}$ВII	27,4	27,4	144,0	22,8	166,8	194,2	4,4	—	—	—	2,7	—	—	—	—	7,1	1,92	2,3	4,2	158,2	5,3	—	163,5	174,8	369,0
МУ-7$\frac{А}{п}$АI	17,0	17,0	99,6	15,6	115,2	132,2	—	6,4	—	—	5,4	—	—	—	—	11,8	0,96	2,3	3,26	176,2	5,3	—	181,5	196,6	328,8
МУ-7$\frac{А}{п}$АII	17,0	17,0	99,6	15,6	115,2	132,2	—	9,6	—	—	2,7	—	—	—	—	12,3	0,96	2,3	3,26	180,2	5,3	—	185,5	201,1	333,3
МУ-7$\frac{А}{п}$БI	17,0	17,0	99,6	15,6	115,2	132,2	—	—	—	—	—	6,9	1,5	—	—	8,4	0,96	2,3	3,26	154,2	5,3	—	159,5	171,2	303,4
МУ-7$\frac{А}{п}$БII	17,0	17,0	99,6	15,6	115,2	132,2	—	—	0,55	—	—	9,2	—	—	—	9,8	0,96	2,3	3,26	157,8	5,3	—	163,1	176,2	308,4
МУ-7$\frac{А}{п}$ВI	17,0	17,0	99,6	15,6	115,2	132,2	2,2	—	0,4	—	—	—	1,5	—	—	4,1	0,96	2,3	3,26	115,2	5,3	—	120,5	127,9	260,1
МУ-7$\frac{А}{п}$ВII	17,0	17,0	99,6	15,6	115,2	132,2	4,4	—	—	—	2,7	—	—	—	—	7,1	0,96	2,3	3,26	128,4	5,3	—	133,7	144,1	276,3

Выборка стали на один элемент, кг

Марка элемента	Арматурные изделия: Проволока арм. одиноч. ГОСТ 6727-80 кл. Вр-I ф мм 5	Итого	Арматурная сталь ГОСТ 5781-82 Ат кл. А-III ф мм 8	14	16	Итого	Итого	Закладные изделия: Трубы стальные электро-сварные ГОСТ 10704-76 108×4	159×4	219×6	133×4	Итого	Арматурная сталь ГОСТ 5781-82 кл. А-III ф мм 10	Итого	Профильная сталь ГОСТ 19903-74* -δ=5 -δ=10			Итого	Итого	Всего
1	2	3	4	5	6	7	8	9	10	11	12	13	14	15	16	17	18	19	20	21
МУ-9$\frac{А}{п}$ГI	27,1	27,1	5,4	15,6	306,8	327,8	354,9	2,2	—	—	2,7	4,9	1,44	1,44	0,4	101,1	—	102,5	107,84	462,74
МУ-9$\frac{А}{п}$ГI-1	27,1	27,1	5,4	15,6	306,8	327,8	354,9	—	3,2	6,6	—	9,8	1,44	1,44	0,4	120,5	—	120,9	132,14	487,04
МУ-10$\frac{А}{п}$ГI	27,1	27,1	5,4	15,6	306,8	327,8	354,9	2,2	—	—	—	2,2	—	—	—	32,0	—	32,0	34,2	389,1
МУ-10$\frac{А}{п}$ГI-1	27,1	27,1	5,4	15,6	306,8	327,8	354,9	—	3,2	—	—	3,2	—	—	—	38,6	—	38,6	41,8	396,7
МУ-11ГI	67,4	67,4	4,8	28,8	524,0	552,8	620,2	4,4	—	—	—	4,4	—	—	—	64,0	—	64,0	68,4	688,6
МУ-11ГI-1	67,4	67,4	4,8	28,8	524,0	552,8	620,2	—	6,4	—	—	6,4	—	—	—	77,2	—	77,2	83,6	703,8
МУ-12ГII	111,8	111,8	4,8	43,2	364,0	412,0	523,8	—	6,4	—	—	6,4	—	—	—	77,2	—	77,2	83,6	607,4
МУ-12ГII-1	111,8	111,8	4,8	43,2	364,0	412,0	523,8	—	—	13,2	—	13,2	—	—	—	94,8	—	94,8	108,0	631,8
МУ-13$\frac{А}{п}$ГII	45,4	45,4	7,2	22,8	393,0	423,0	468,4	—	3,2	—	2,7	5,9	2,4	2,4	0,4	137,5	—	137,9	146,2	614,6
МУ-13$\frac{А}{п}$ГII-1	45,4	45,4	7,2	22,8	393,0	423,0	468,4	—	—	13,2	—	13,2	2,4	2,4	0,4	159,1	—	159,5	175,1	643,5
МУ-14$\frac{А}{п}$ГII	45,4	45,4	7,2	22,8	393,0	423,0	468,4	—	3,2	—	—	3,2	—	—	—	38,6	—	38,6	41,8	510,2
МУ-14$\frac{А}{п}$ГII-1	45,4	45,4	7,2	22,8	393,0	423,0	468,4	—	—	6,6	—	6,6	—	—	—	47,4	—	47,4	54,0	522,4
МУ-15ГI	67,4	67,4	4,8	28,8	524,0	552,8	620,2	4,4	—	—	5,4	9,8	2,88	2,88	0,8	202,2	—	203,0	215,7	835,9
МУ-15ГI-1	67,4	67,4	4,8	28,8	524,0	552,8	620,2	—	6,4	13,2	—	19,6	2,88	2,88	0,8	241,0	—	241,8	264,3	884,5
МУ-16ГII	111,8	111,8	4,8	43,2	364,8	412,0	523,8	—	6,4	—	5,4	11,8	4,8	4,8	0,8	275,0	—	275,8	292,4	816,2
МУ-16ГII-1	111,8	111,8	4,8	43,2	364,8	412,0	523,8	—	—	26,4	—	26,4	4,8	4,8	0,8	318,2	—	319,0	350,2	874,0

Ст. техн.	Гудакова			
Н. контр.	Родионова			
Рук. др.	Родионова			
Зам. н. о.	Гаврилова			
Нач. отд.	Бондарева			
ГИП	Булатников			

ТМП 902-08-1.88 КЖ

Блок емкостей очистных сооружений пронотоков

Выборка стали на монолитные участки.

Стадия	Лист	Листов
Р	21	

МГСПИ

Инв. № подл. | Подпись и дата | Взам. инв. №

План покрытия секции 2.0 х 9.0

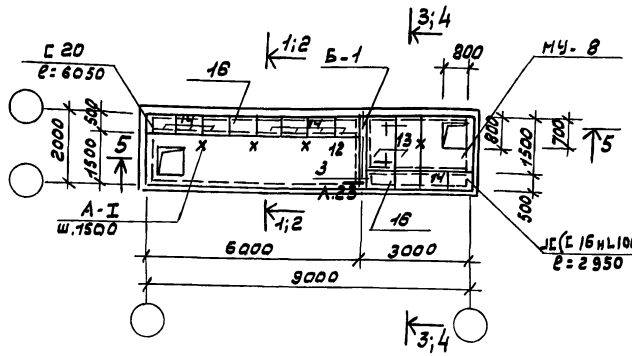

1-1 (первая и последующие секции)

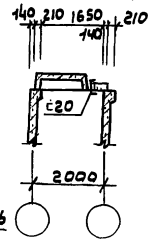

2-2 (последняя секция)

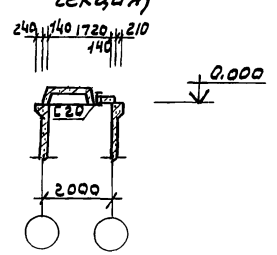

План покрытия секции 2.0 х 1.20

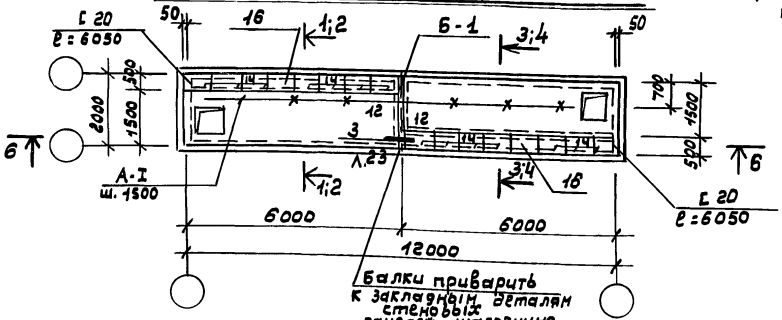

3-3 (первая и последующие секции)

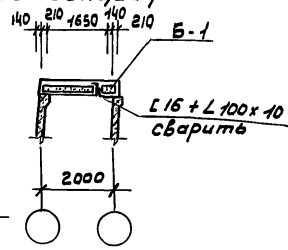

4-4 (последняя секция)

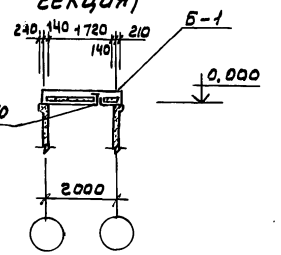

5-5

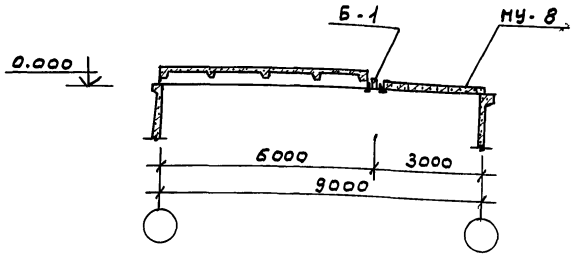

6-6

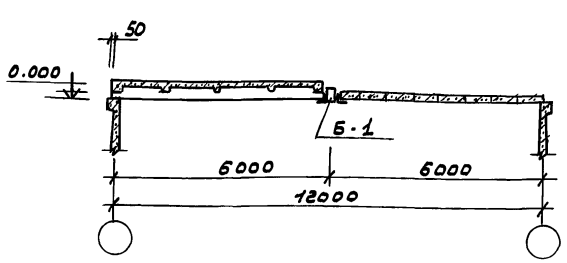

6. Плиты поз. 12 и балки металлические приварить к закладным деталям стеновых панелей и монолитного участка по узлам 1 и 2 на листе 25.

Спецификация элементов на схему

	Обозначение	Наименование	Кол.	Масса ед. кг	Прим.
		План покрытия ячейки 2.0х9.0			
		Сборные железобетонные элементы			
		Плита			
12	Альбом IV	2П1-2АIVТ-А	1	2400	
13	3.006.1-2/82 В.1-2	П 118-8	2	270	
14	— " —	П1-8	10	40	
16	Альбом IV	П1-8-1	2	6.0	
		Монолитные железобетонные элементы			
МУ-8	Лист 38	МУ-8	1		
		Стальные элементы			
		Балка			
Б-1	Альбом IV	Б-1	1	118.86	
		Подвеска			
А1	Альбом IV	А-1	5	1.44	
		Прокат			
	Гост 8509-72*	L 100х10 ℓ=2950		44.5	
	ГОСТ 8240-72*	[16 ℓ=2950		42.0	
		[20 ℓ=6050		111.3	
		План покрытия ячейки 2.0х12.0			
		Сборные железобетонные элементы			
		Плита			
12	Альбом IV	2П1-2АIVТ-А	2	2400	
14	3.006.1-2/82 В.1-2	П1-8	14	40	
16	Альбом IV	П1-8-1	2	6.0	
		Стальные элементы			
		Балка			
Б-1	Альбом IV	Б-1	1	118.86	
		Прокат			
	Гост 8240-72*	[20 ℓ=6050	2	111.3	
		Подвеска			
А-1	Альбом IV	А-1	7	1.44	

1. Общие указания см. лист 2
2. Подвески А-I только для уплотнителей осадка и усреднителей.
3. Отверстия для подвесок сверлить по месту.
4. Швы между плитами заделать цементным раствором
5. Плиты тип 13 и 14 соединить за петли скрутками ф6 АI ℓ=500

ТМП 902-08-1.88			КЖ
Ст. техн.	Худякова		
Гл. спец.	Радионова		
Н. контр.	Радионова		
Гл. спец.	Радионова		
З.н. отд	Гаврилова		
Нач. отд	Бондаренко		
ГИП	Булатников		
Блок емкостей очистных сооружений промстоков	Стадия: Р	Лист: 22	Листов:
Уплотнители осадка, усреднители резервуары запаса воды в=2.0 м. Покрытие к схеме	МГСПИ		

Инв. № подл. | Подпись и дата | Взам. инв. №

План покрытия секции 3.0 х 9.0

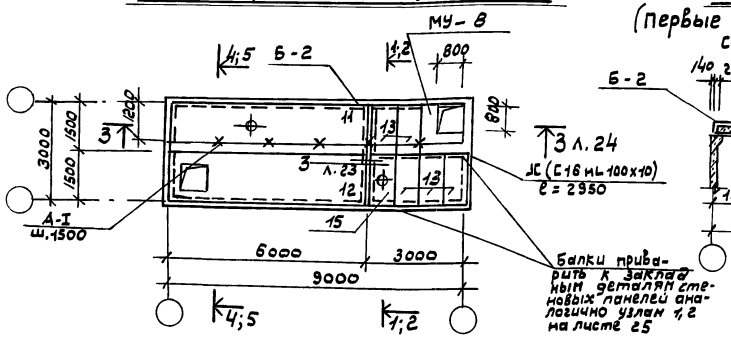

1 – 1
(Первые и последующие секции)

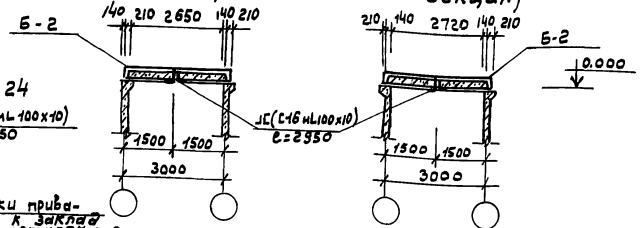

2 – 2
(Последняя секция)

План покрытия секции 3,0 х 12,0

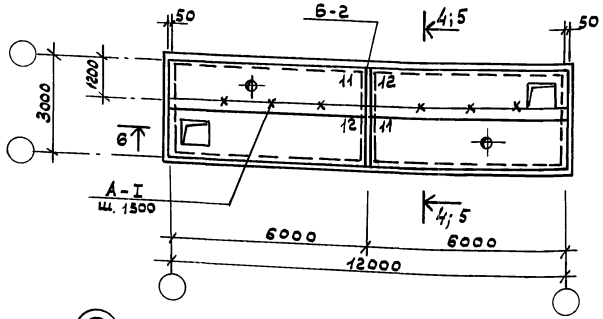

4 – 4
(первые и последующие секции)

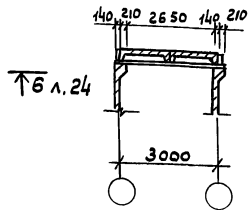

5 – 5
(Последняя секция)

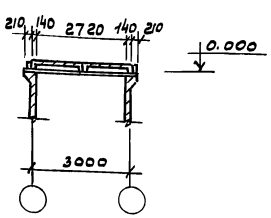

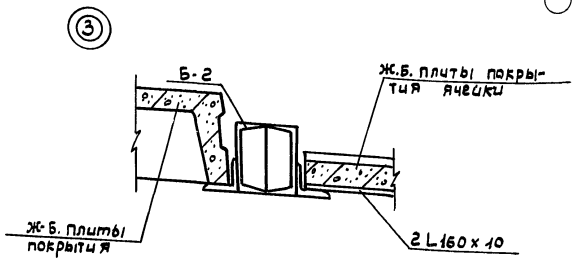

6. Плиты тип 13 соединить между собой за петли скрутками ФбАI ℓ = 500.
7. Плиты поз. 12 и балки металлические приварить к закладным деталям стеновых панелей и монолитного участка по узлам 1 и 2 на листе 25.

Спецификация элементов на схему.

Марка	Обозначение	Наименование	Кол.	Масса ед. кг.	Примеч.
План покрытия ячейки 3,0 х 9,0					
Сборные железобетонные элементы					
		Плита			
11	Альбом IV	2П1-2АIVт-Б	1	2400	
12	—"—	2П1-2АIVт-А	1	2400	
13	3.006.1-2/82 В1.-2	П11д-8	5	270	
15	Альбом IV	П11д-8-1	1	255	
Монолитные железобетонные элементы					
МУ-8	Лист 38	МУ-8	1	—	
Стальные элементы					
		Балка			
Б-2	Альбом IV	Б-2	1	202,1	
		Подвеска			
А-1	Альбом IV	А-1	5	1,44	
		Прокат			
	ГОСТ 8509-72*	L 100 х 10 ℓ=2950		445	
	ГОСТ 8240-72*	С16 ℓ=2950			
План покрытия ячейки 3,0 х 12,0					
Сборные железобетонные элементы					
		Плита			
11	Альбом IV	2П1-2АIVт-Б	2	2400	
12	—"—	2П1-2АIVт-А	2	2400	
Стальные элементы					
		Балка			
Б-2	Альбом IV	Б-2	1	202,1	
		Подвеска			
А-1	Альбом IV	А-1		1,44	

1. Общие указания см. лист 2.
2. Подвески А-1 только для уплотнителей осадка и усреднителей.
3. Сечения 3-3, 6-6 см. лист 24.
4. Отверстия для подвесок сверлить по месту
5. Швы между плитами покрытия заделывать по серии 1.442.1-2

Ст. техн.	Худякова		
Ст. техн.	Аннукова		
Н. контр.	Родионова		
Гл. спец.	Родионова		
Зм. отд.	Гаврилова		
Нач. отд.	Бондаренко		
ГИП	Булатников		

ТМП 902-08-1.88 КЖ

Блок емкостей очистных сооружений проэтоков

Стадия	Лист	Листов
Р	23	

Уплотнители осадка, усреднители резервуары запаса воды В=3м. Покрытие к схемам

МГСПИ

Инв.№ подл. | Подпись и дата | Взам.инв.№

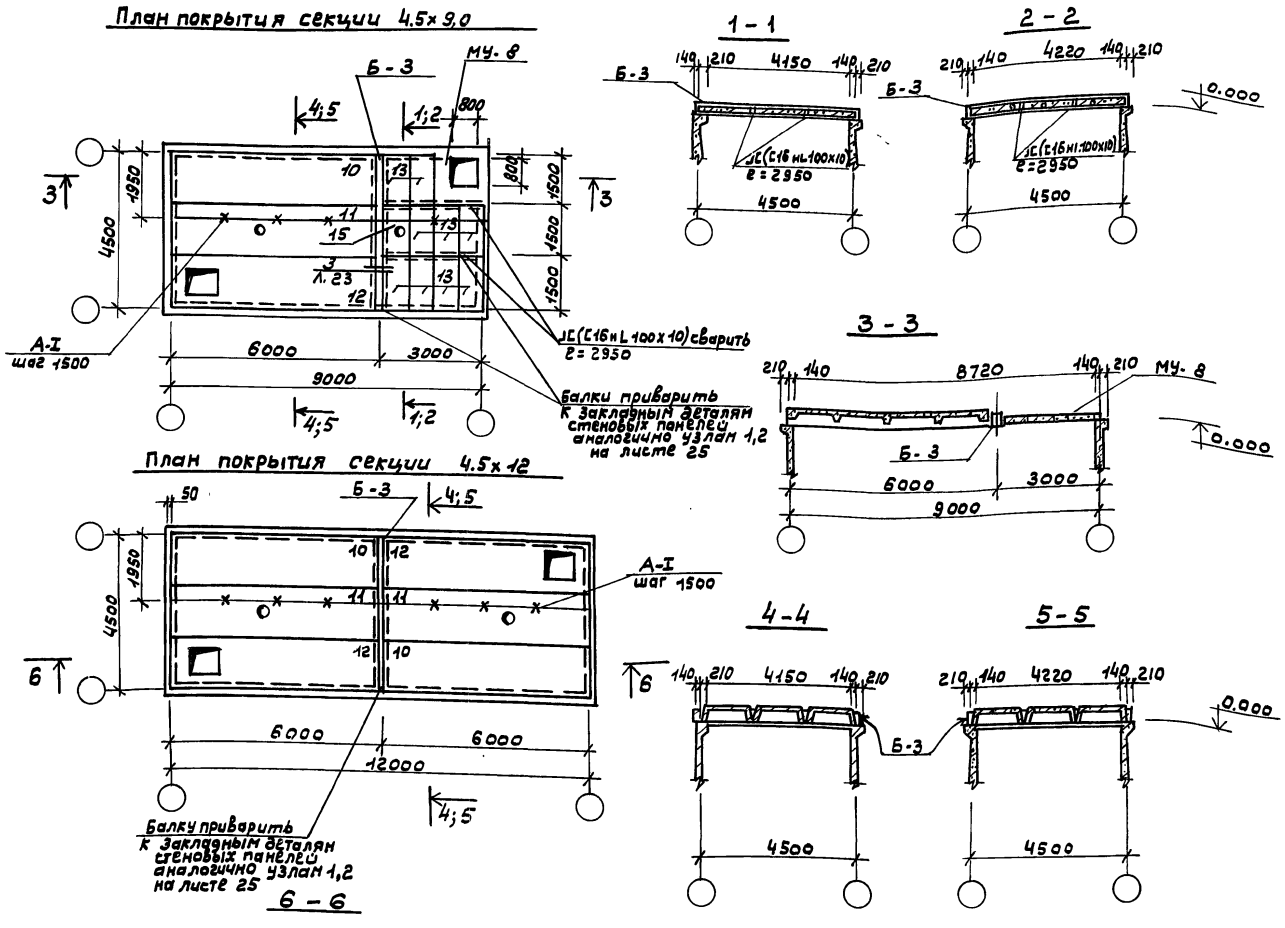

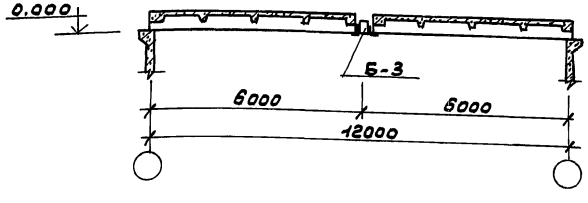

5. Плиты ТИП 13 соединить между собой за петли скрутками ф 6АI ℓ=500
6. Плиты поз. 12 и балки металлические приварить к закладным деталям стеновых панелей и монолитного участка по узлам 1 и 2 на листе 25

Спецификация элементов на схему

Марка	Обозначение	Наименование	Кол.	Масса ед. кг	Примеч.
		План покрытия ячейки 4.5×9.0			
		Сборные железобетонные элементы			
		Плита			
10	1.442.1-2 В.1	2П1-2АIVт	1	2400	
11	Альбом IV	2П1-2АIVт-Б	1	2400	
12	—"—	2П1-2АIVт-А	1	2400	
13	3.006.1-2/82 В.1-2	П11д-8	9	270	
15	Альбом IV	П11д-8-1	1	255	
		Монолитные железобетонные элементы			
МУ-8	лист 38	МУ-8	1	—	
		Стальные элементы			
		Балка			
Б-3	Альбом IV	Б-3	1	353,56	
		Подвеска			
А-1	Альбом IV	А-1	5	1.44	
		Прокат			
	ГОСТ 8509-72*	L 100×10 ℓ=2950	2	44.6	
	ГОСТ 8240-72*	С 16 ℓ=2950	2	42.0	
		План покрытия ячейки 4.5×12			
		Сборные железобетонные элементы			
		Плита			
10	1.442.1-2 В.1	2П1-2АIVт	2	2400	
11	Альбом IV	2П1-2АIVт-Б	2	2400	
12	—"—	2П1-2АIVт-А	2	2400	
		Стальные элементы			
		Балка			
Б-3	Альбом IV	Б-3	1	353,56	
		Подвеска			
А-1	Альбом IV	А-1	7	L44	

1. Общие указания см. лист 2
2. Подвески А-1 только для уплотнителей осадка и усреднителей
3. Отверстия для подвесок сверлить по месту
4. Швы между плитами покрытия заделывать по серии 1.442.1-2

Ст. техн.	Худякова	ТМП 902-08-1.88 КЖ		
Ст. техн.	Янинкова	Блок емкостей очистных сооружений промстоков	Стадия	Лист	Листов
Н. контр.	Родионова		Р	24	
Гл. спец.	Родионова				
З.Н. отд.	Гаврилова	Уплотнители осадка, усреднители, резервуары запаса воды В=4,5м Покрытие к схемам	МГСПИ		
Нач. отд.	Бондаренко				
ГИП	Булатников				

Инв. N подл. | Подпись и дата | Взам. инв. N

Альбом II

План покрытия секции 6×9

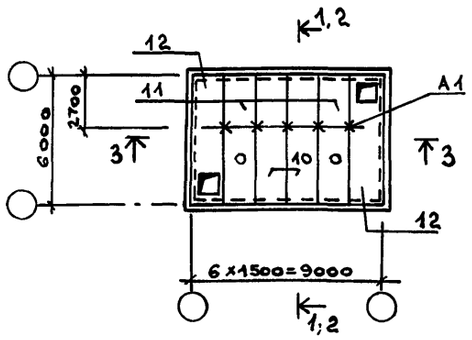

План покрытия секции 6×12

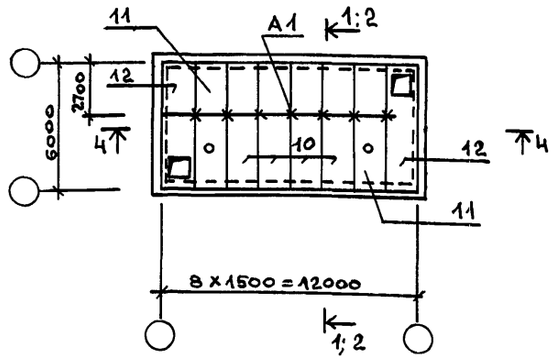

3 – 3

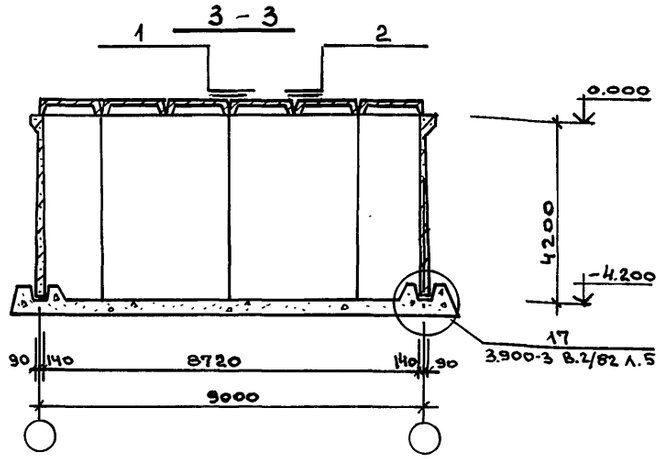

4 – 4

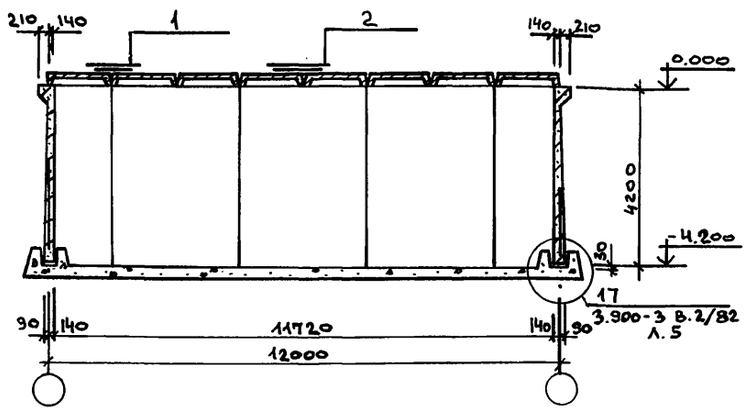

Узел установки А1

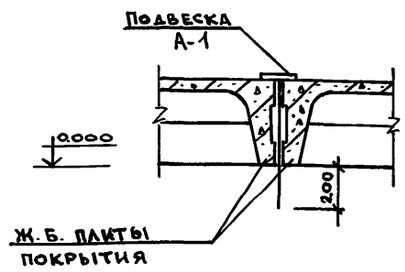

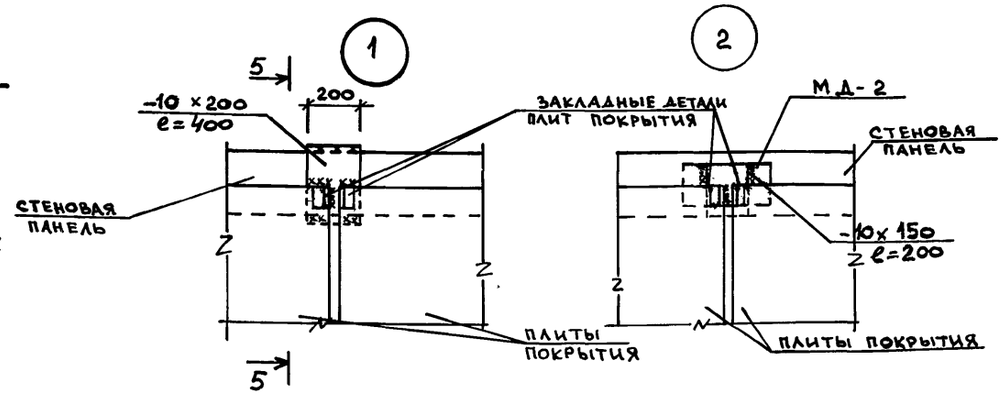

5 – 5

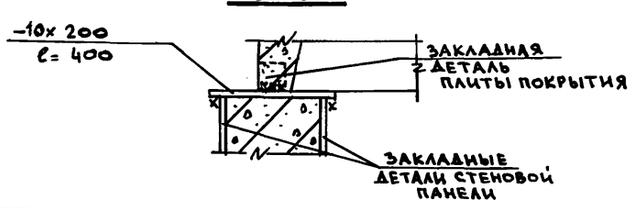

Спецификация элементов на схему

Марка	Обозначение	Наименование	Кол.	Масса ед. кг	Примеч.
	План покрытия ячейки 6×9				
	Сборные железобетонные элементы				
		Плита			
10	1.442.1-2 вып. 1	2П1-2АIVт	2	2400	
11	Альбом IV	2П1-2АIVт-Б	2	2400	
12	—"—	2П1-2АIVт-А	2	2400	
	Стальные элементы				
		Подвеска			
А-1	Альбом IV	А1	5	1,44	
	ГОСТ 19903-74	-10×200 ℓ=400	6	6,3	
	—"—	-10×150 ℓ=200	4	2,4	
	План покрытия ячейки 6×9				
	Сборные железобетонные элементы				
		Плита			
10	1.442.1-2 вып. 1	2П1-2АIVт	4	2400	
11	Альбом IV	2П1-2АIVт-Б	2	2400	
12	—"—	2П1-2АIVт-А	2	2400	
	Стальные элементы				
		Подвеска			
А-1	Альбом IV	А1	7	1,44	
	ГОСТ 19903-74	-10×200 ℓ=400	8	6,3	
	—"—	-10×150 ℓ=200	6	2,4	

1. Общие указания см. лист 2
2. Сечения 1-1, 2-2 см. лист 10
3. Подвески А1 только для уплотнителей осадка и усреднителей
4. Швы между плитами покрытия заделывать по серии 1.442.1-2.
5. Плиты поз. 12 и балки металлические приварить к закладным деталям стеновых панелей и монолитного участка по узлам 1 и 2.

Инв. N подл. | Подпись и дата | Взам. инв. N

		ТМП 902-08-1.88	КЖ
Ст. техн	Анникова		
Ст. инж.	Буланова		
Н-контр.	Родионова		
Рук. бр.	Родионова		
Зам. нач.	Гаврилова		
Нач. отд.	Бондаренко		
ГИП	Булатников		

Блок емкостей очистных сооружений промстоков

Стадия	Лист	Листов
Р	25	

Уплотнители осадка, усреднители, резервуары запаса воды В=6м. Покрытие к схемам 23÷28

МГСПИ

Альбом II

Д.9-2; Д.9-3; Д.9-4.5; Д.9-6

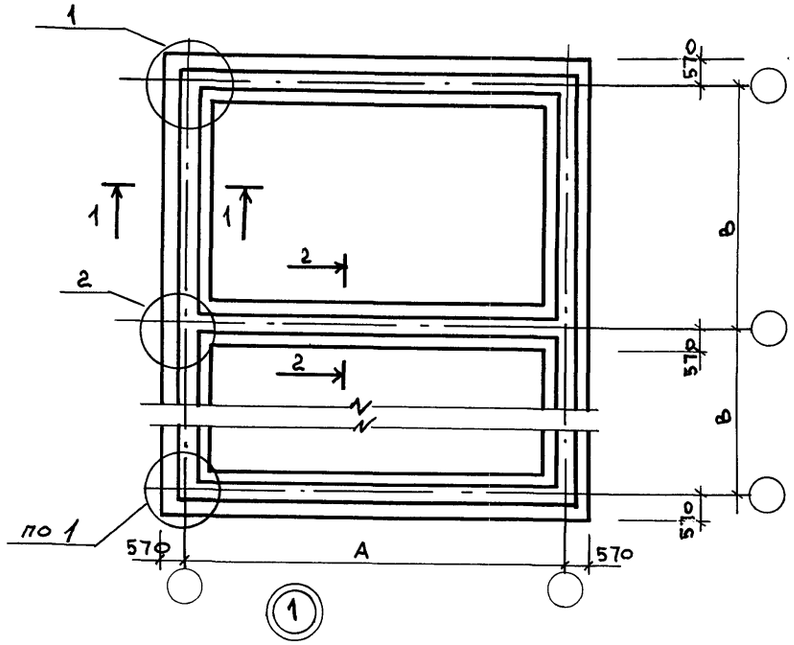

Д.12-2; Д.12-3; Д.12-4.5; Д.12-6; Д.15-2; Д21-3

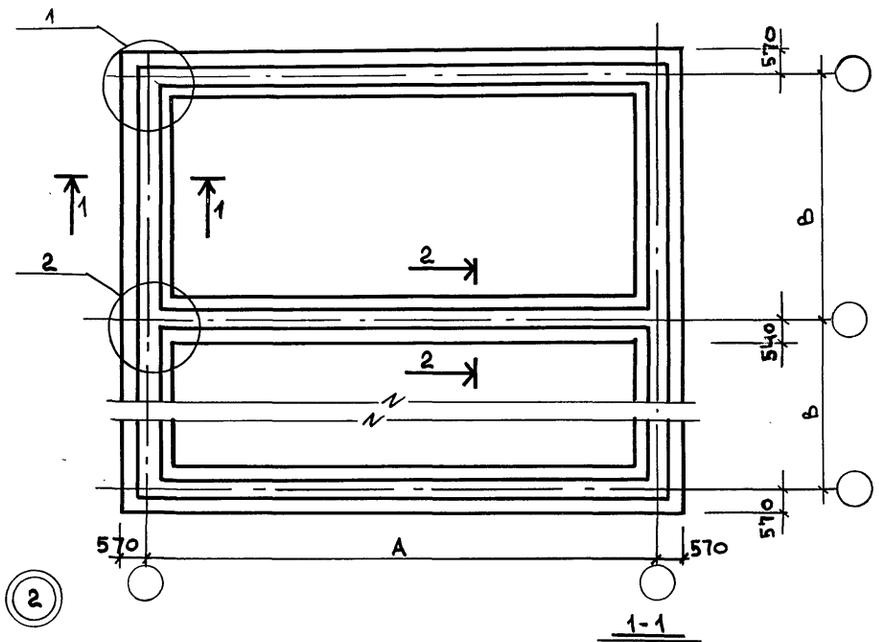

МАРКА	РАЗМЕРЫ мм	
	A	B
Д. 9-2	9000	2000
Д. 9-3		3000
Д. 9-4.5		4500
Д. 9-6		6000
Д. 12-2	12000	2000
Д. 12-3		3000
Д. 12-4.5		4500
Д. 12-6		6000
Д. 15-2	15000	2000
Д. 21-3	21000	3000

1-1

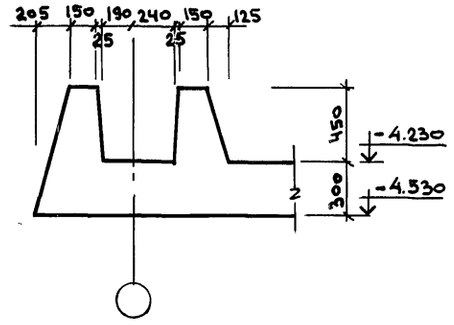

2-2

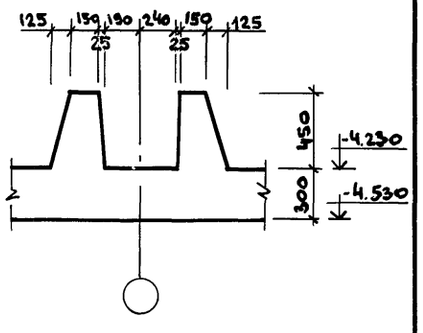

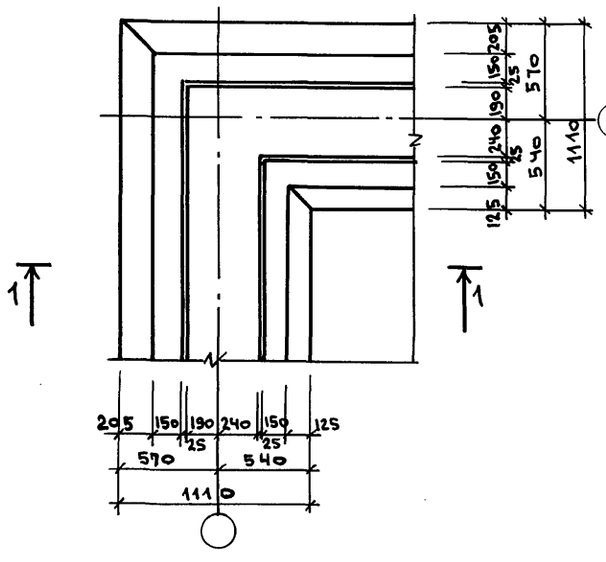

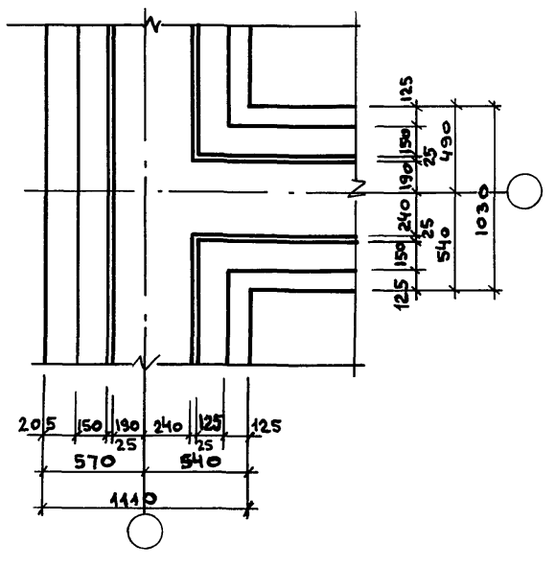

1. Общие указания см. лист 2
2. Армирование см. листы 27÷30
3. Бетон днищ марки В 25

Ст.техн	Балашова		
Ст.инж.	Чеснаков		
Н.контр.	Родионова		
Рук.бр.	Родионова		
Зам.нач.	Гаврилова		
Нач.отд.	Бондаренко		
ГИП	Булатников		

ТМП 902-08-1.88 КЖ

Блок емкостей очистных сооружений промстоков

Стадия	Лист	Листов
Р	26	

Опалубочные планы днищ секций емкостей /А, Б, В, Г/

МГСПИ

Инв.N подл. | Подпись и дата | Взам.инв.N

Альбом II

План нижних сеток

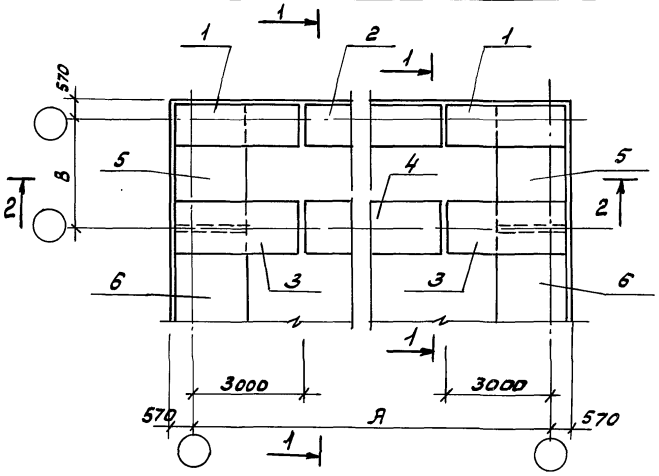

План пространственных каркасов и верхних сеток

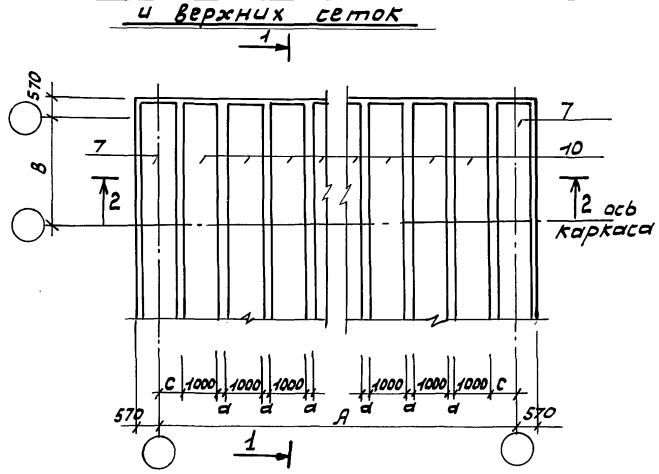

План нижних и верхних соединительных сеток

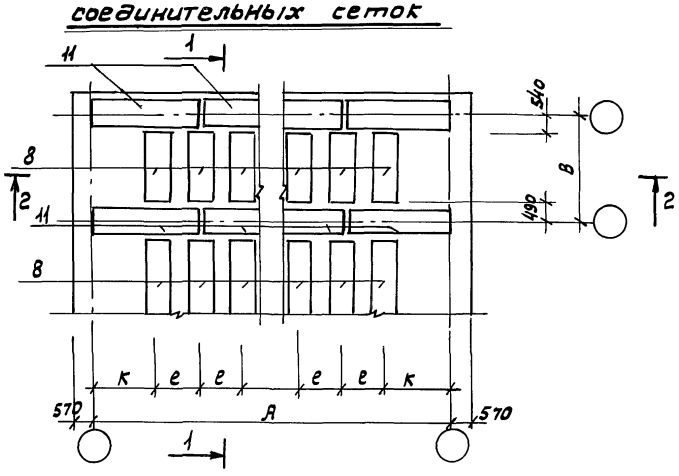

1 - 1

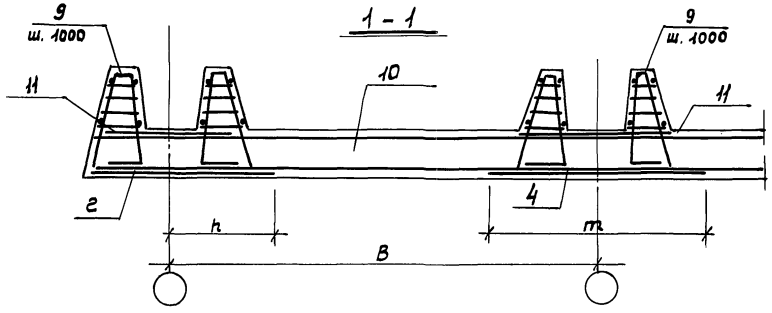

2 - 2

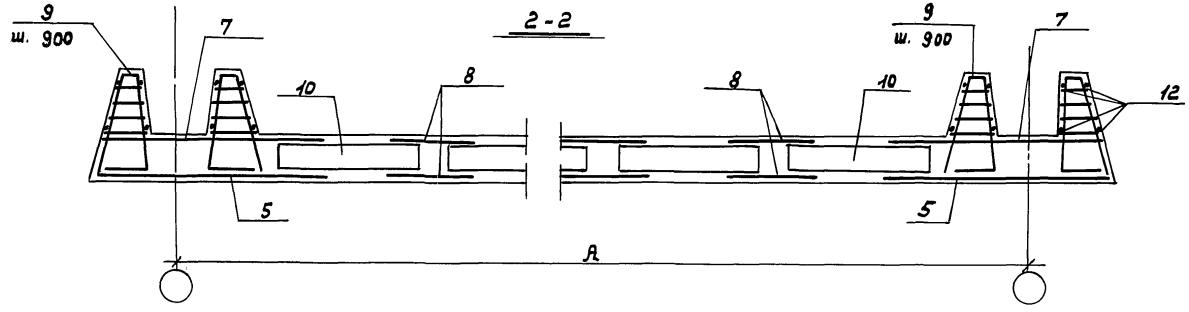

Марка	Размеры мм							
	A	B	C	d	K	e	m	n
Д. 9-2	9000	2000	550	150	1050	1150	1250	650
Д. 9-3	9000	3000	550	150	1050	1150	1750	900
Д. 12-2	12000	2000	700	200	1800	1200	1250	650
Д. 12-3	12000	3000	700	200	1800	1200	1750	900

Марка	Позиции											
	1	2	3	4	5	6	7	8	9	10	11	12
Д. 9-2	с-41	с-42	с-43	с-44	с-45	с-46	с-47	с-48	КР-28	КП-14	с-49	отд. стерж
Д. 9-3	с-50	с-51	с-52	с-53	с-69	с-70	с-56	с=57	КР-28	КП-16	с-49	отд. стерж
Д. 12-2	с-41	с-42	с-43	с-44	с-45	с-46	с-47	с-48	КР-28	КП-14	с-49	отд. стерж
Д. 12-3	с-50	с-51	с-52	с-53	с-69	с-70	с-56	с=57	КР-28	КП-16	с-49	отд. стерж

1. Общие указания смотри лист 2÷3
2. Опалубку смотри лист 26
3. Сетки и каркасы смотри альбом IV
4. Поз. 12 к поз. 9 вязать вязальной проволокой
5. Поз. 12 - ф 8 AI ГОСТ 5781-82

Н. контр.	Радионова		
Ст. техн.	Балашова		
Ст. инж.	Чесноков		
Рук. гр.	Радионова		
Зам. н. о.	Гаврилова		
Нач. отд.	Бондаренко		
ГИП	Булатников		

ТМП 902-08-1.88 КЖ

Блок емкостей очистных сооружений промстоков

Стадия	Лист	Листов
Р	27	

Армирование днищ секций емкостей Д. 9-2; 3, Д. 12-2; 3

МГСПИ

Инв. N подл. | Подпись и дата | Взам. инв. N

Альбом II

План нижних сеток

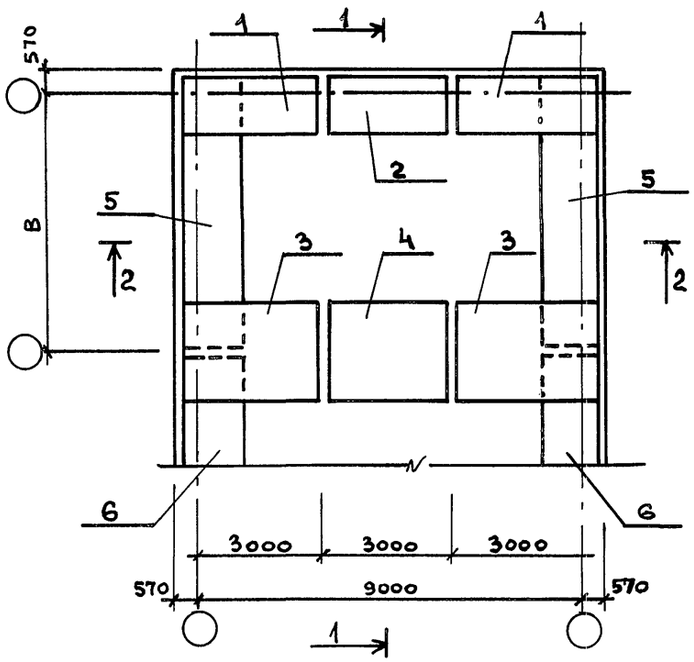

План пространственных каркасов и верхних сеток

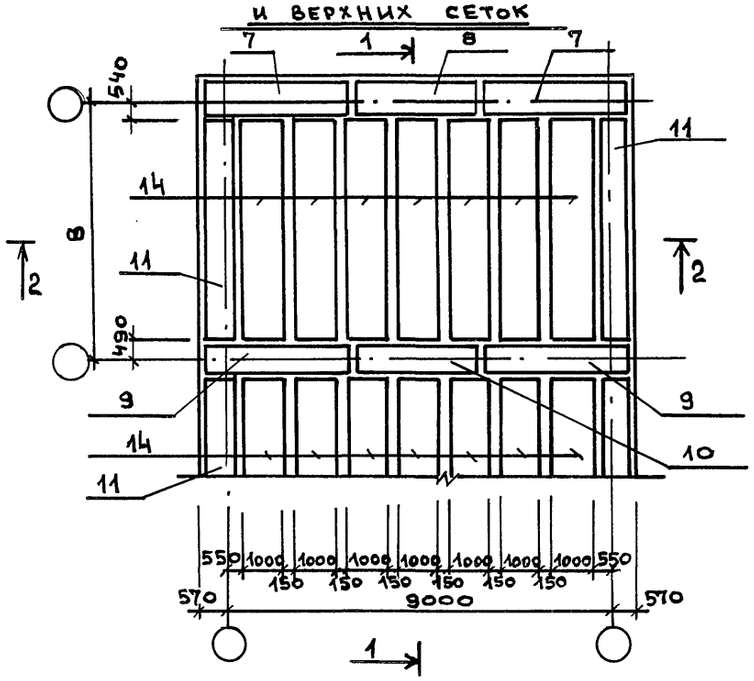

План верхних сеток

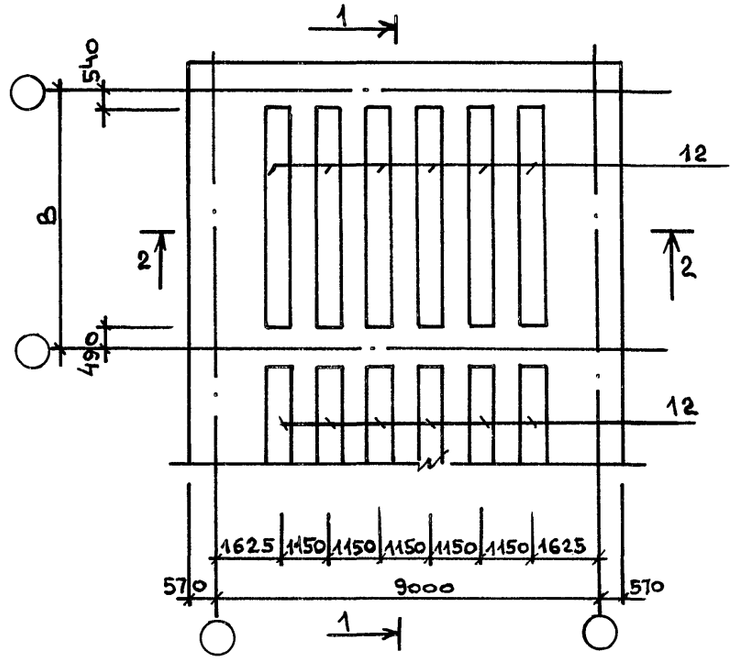

1 - 1

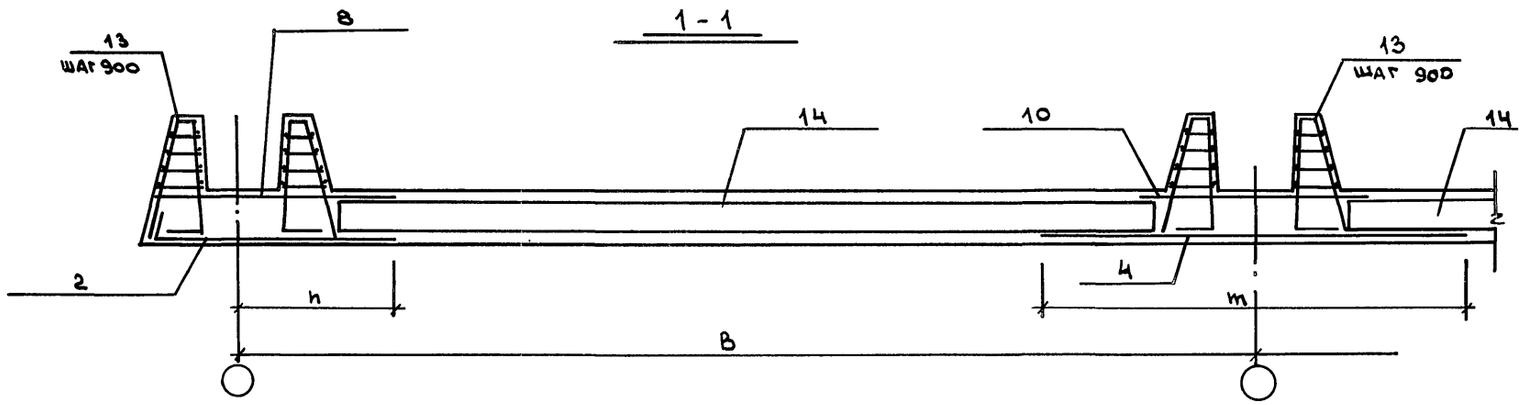

2 - 2

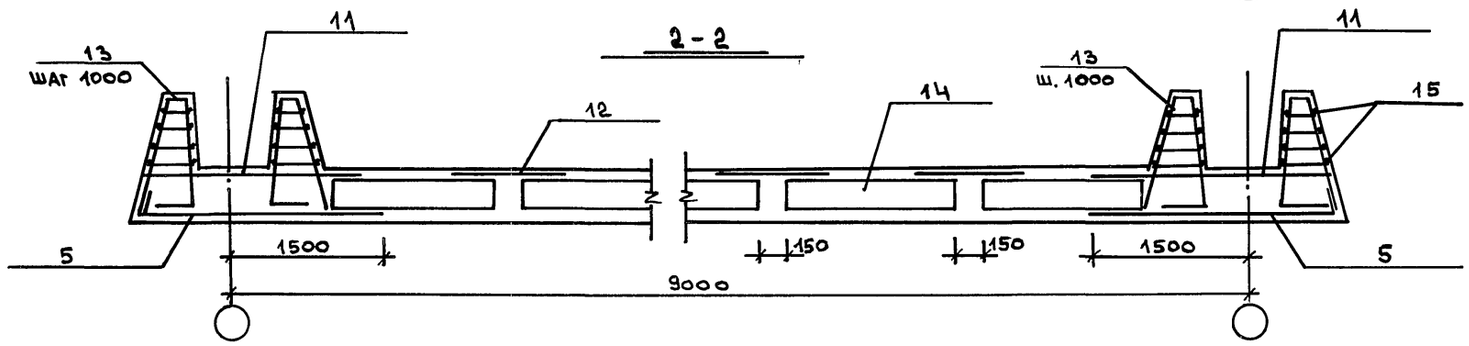

МАРКА	РАЗМЕРЫ мм		
	B	n	m
А.9-4.5	4500	1265	2500
А.9-6	6000	1640	3250

1. Общие указания см. лист 2÷3
2. Опалубку см. лист 26.
3. Сетки и каркасы см. альбом IV

				ТМП 902-08-1.88			КЖ
Ст. техн	Балашова						
Ст. инж	Чеснаков			Блок емкостей очистных сооружений промстоков	Стадия	Лист	Листов
Н. контр	Родионова				Р	28	
Рук. Бр.	Родионова			Армирование днищ секций емкостей А.9-4.5, А.9-6	МГСПИ		
Зам. нач	Гаврилова						
Нач. отд	Бондаренко						
ГИП	Булатников						

Инв. № подл. | Подпись и дата | Взам. инв. №

Альбом III

План нижних сеток

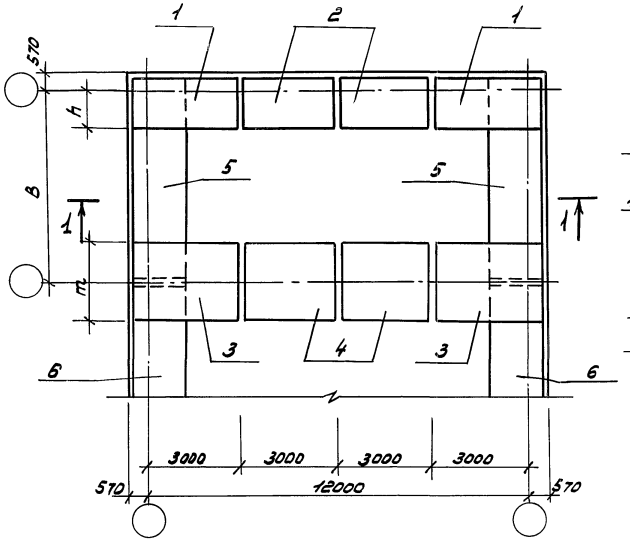

План пространственных каркасов и верхних сеток

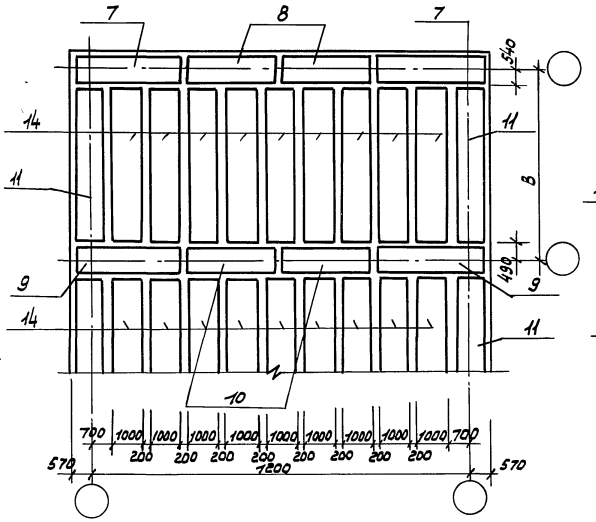

План верхних сеток

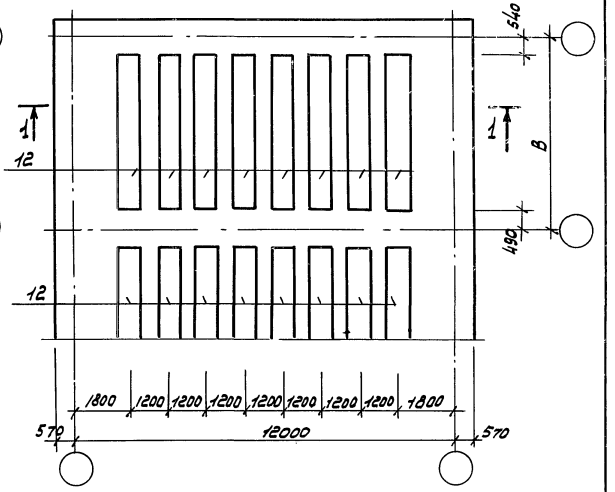

1-1

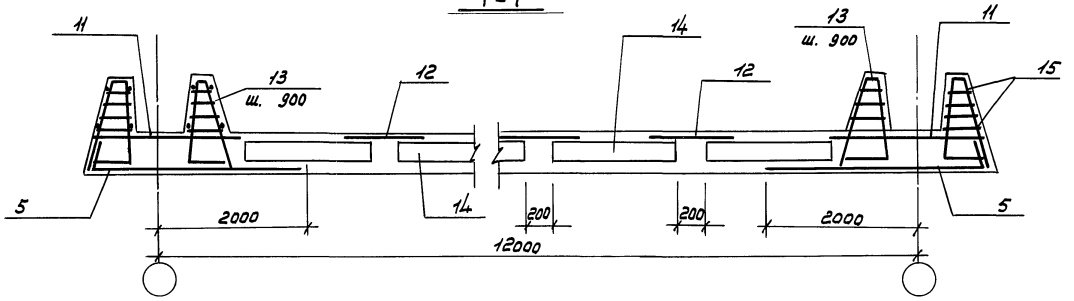

Марка	Размеры мм		
	B	h	m
Д. 12-4,5	4500	1265	2500
Д. 12-6	6000	1640	3250

1. Общие указания смотри листы 2÷3
2. Опалубку смотри лист 26.
3. Сетки и каркасы смотри альбом IV
4. Поз. 15 к поз. 13 вязать вязальной проволокой
5. Поз. 15 - ф 8 AI ГОСТ 5781-82.

Марка	Позиции														
	1	2	3	4	5	6	7	8	9	10	11	12	13	14	15
Д. 9-4,5	С-21	С-22	С-23	С-24	С-25	С-26	С-27	С-28	С-29	С-30	С-31	С-32	КР-28	КП-12	отд. стерж.
Д. 9-5	С-33	С-34	С-35	С-36	С-37	С-38	С-27	С-28	С-29	С-30	С-39	С-40	КР-28	КП-13	отд. стерж.
Д. 12-4.5	С-21	С-22	С-23	С-24	С-25	С-26	С-27	С-28	С-29	С-30	С-31	С-32	КР-28	КП-12	отд. стерж.
Д. 12-6	С-33	С-34	С-35	С-35	С-37	С-38	С-27	С-28	С-29	С-30	С-39	С-40	КР-28	КП-13	отд. стерж.

Инв. № подл. | Подпись и дата | Взам. инв. №

Н. контр.	Родионова		
Ст. техн.	Балашова		
Ст. инж.	Чесноков		
Рук. бр.	Родионова		
Зам. н. о.	Гаврилова		
Нач. отд.	Бондаренко		
ГИП	Булатников		

ТМП 902-08-1.88 КЖ

Блок емкостей очистных сооружений проистоков

Стадия	Лист	Листов
Р	29	

Армирование днищ секций емкостей Д. 12-4.5, Д 12-6

МГСПИ

Альбом II

План нижних сеток

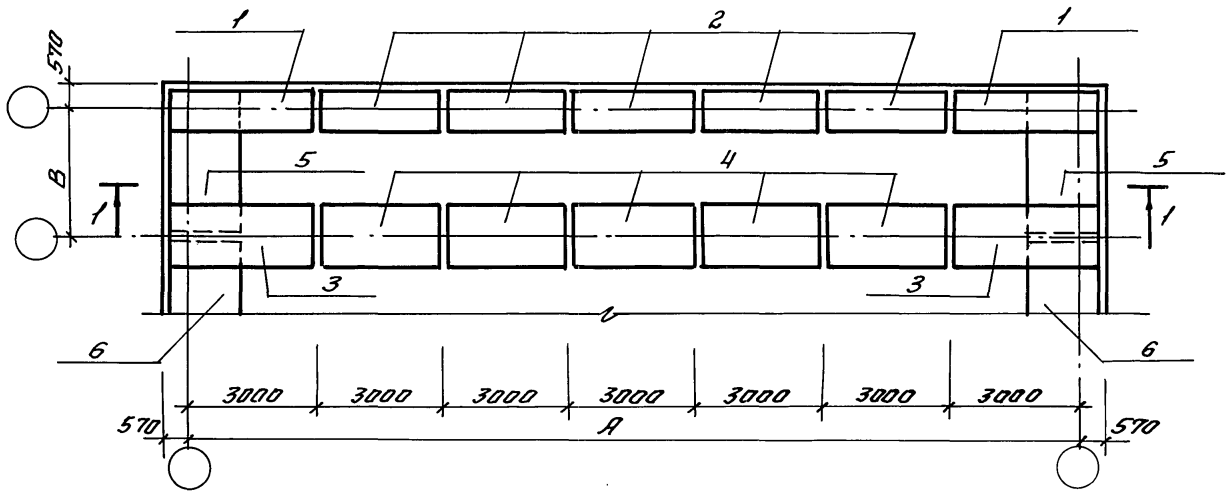

План пространственных каркасов и верхних сеток

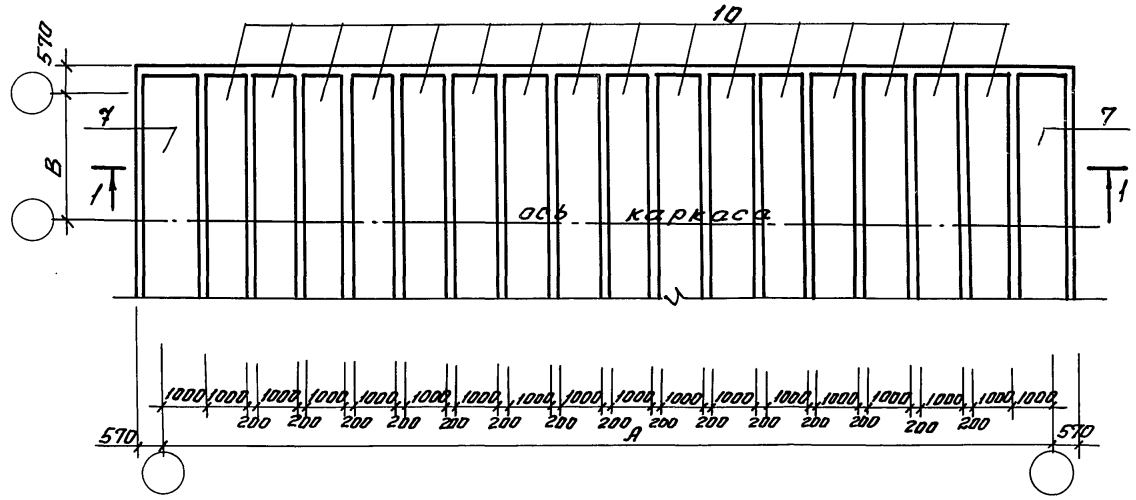

План Верхних и нижних сеток

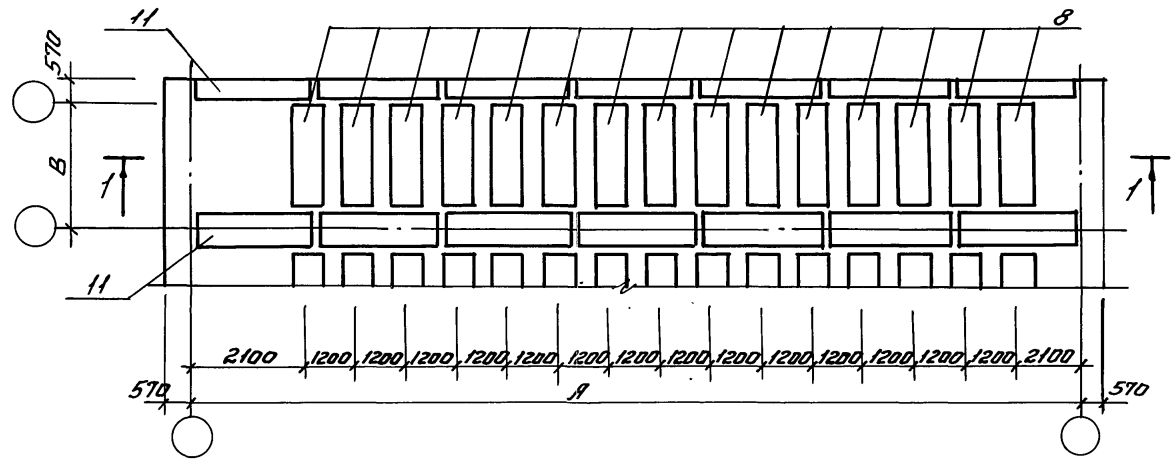

Марка	Размеры мм	
	А	В
Д. 15-2	15000	2000
Д. 21-3	21000	3000

Марка	позиции											
	1	2	3	4	5	6	7	8	9	10	11	12
Д. 15-2	С-54	С-55	С-59	С-60	С-45	С-46	С-61	С-48	КР-28	КП-15	С-49	отд. стержень
Д. 21-3	С-63	С-64	С-65	С-66	С-69	С-70	С-67	С-57	КР-28	КП-11	С-49	отд. стержень

1-1

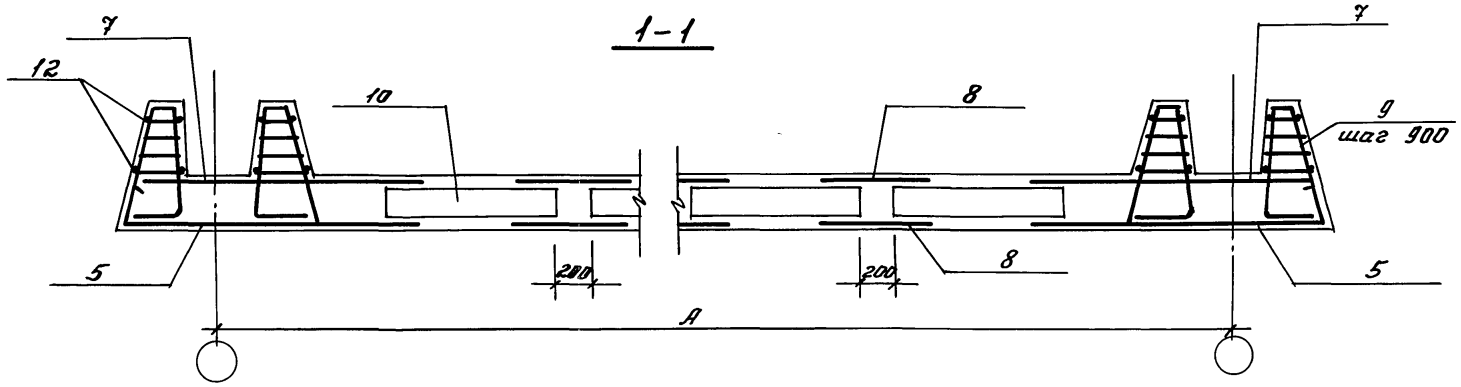

1. Общие указания смотри листы 2÷3
2. Опалубку смотри лист 26.
3. Сетки и каркасы смотри альбом IV
4. Поз. 12 к поз. 9 вязать вязальной проволокой.
5. Поз. 12 – ф8 AI ГОСТ 5781-82

				ТМП 902-08-1.88 КЖ	
Н.контр.	Радионова				
Ст.техн.	Балашова			Блок емкостей очистных сооружений промстоков	Стадия: Р; Лист: 30; Листов:
Ст.инж.	Чесноков				
Рук.гр.	Радионова				
Зам.н.о.	Гаврилова			Армирование днищ секций емкостей Д. 15-2, Д. 21-3	МГСПИ
Нач.отд.	Бондаренко				
ГИП	Булатников				

Инв.№ подл. | Подпись и дата | Взам.инв.№

Альбом II

МУ-1

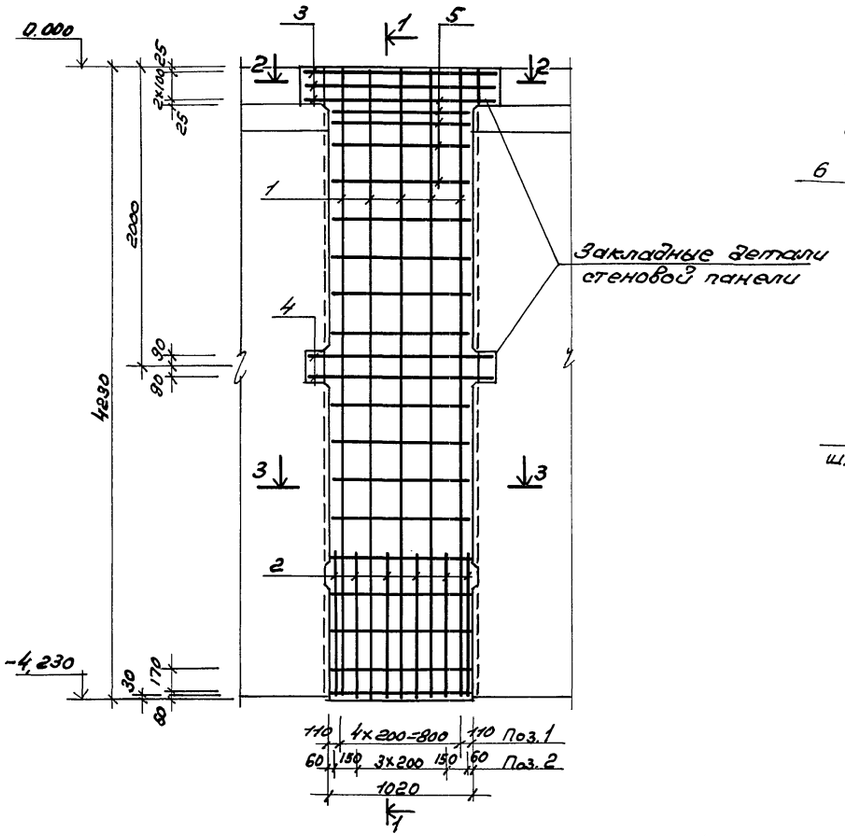

1-1

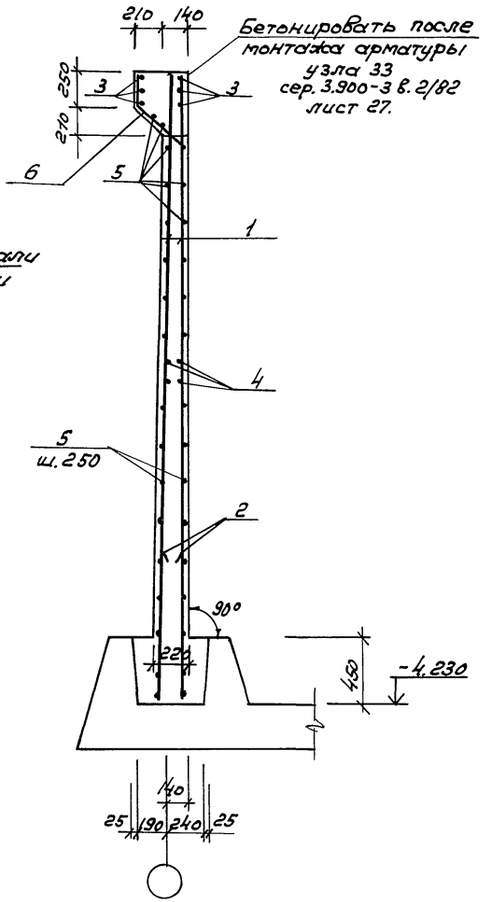

2-2

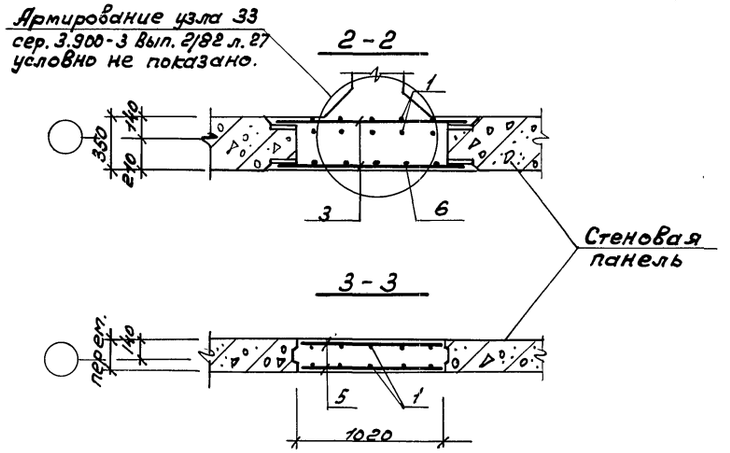

Ведомость деталей

Поз.	Эскиз
6	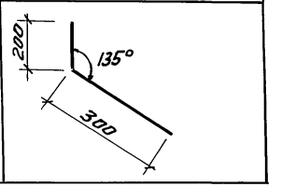

Спецификация на 1 элемент

Формат	Зона	Поз.	Обозначение	Наименование	Кол.	Прим.
				МУ-1		
				Детали		
				АIII-10 ГОСТ 5781-82		
		1		ℓ=4200	10	2.58
		2		ℓ=1000	12	0,62
				АIII-14 ГОСТ 5781-82		
		3		ℓ=1300	6	1,58
		4		ℓ=1250	4	1,51
				ВРI-5 ГОСТ 6727-80		
		5		ℓ=990	32	0,15
		6		ℓ=500	5	0,09
				Материалы		
				Бетон В25, F300, W6	$м^3$	0,82

Ведомость расхода стали на элемент, кг

Марка элемента	Изделия арматурные									Общий расход
	Арматура класса									
	АIII					ВРI				
	ГОСТ 5781-82					ГОСТ 6727-80				
	ф10	ф14			Итого	ф5			Итого	
МУ-1	33.25	15.54			48.79	4.80			4.80	53.59

1. Общие указания см. лист 2
2. Соединения арматуры-вязаные.
3. Защитный слой арматуры /см. пояснит. записку/
4. Позиции 3 и 4 приварить к закладным деталям панелей по узлам 1 и 2 серии 3.900-3 вып. 2/82 лист 1.

				ТМП 902-08-1.88 КЖ			
Ст. инж.	Буланова			Блок емкостей очистных сооружений промстоков.	Стадия	Лист	Листов
Н-контр.	Родионова				Р	31	
Рук. бр.	Родионова						
Зам. нач.	Гаврилова			Монолитный участок стены МУ-1 Опалубка и армирование.	МГСПИ		
Нач. отд.	Бондаренко						
ГИП	Булатников						

Инв. № подл. | Подпись и дата | Взам. инв. №

Альбом II

МУ-2

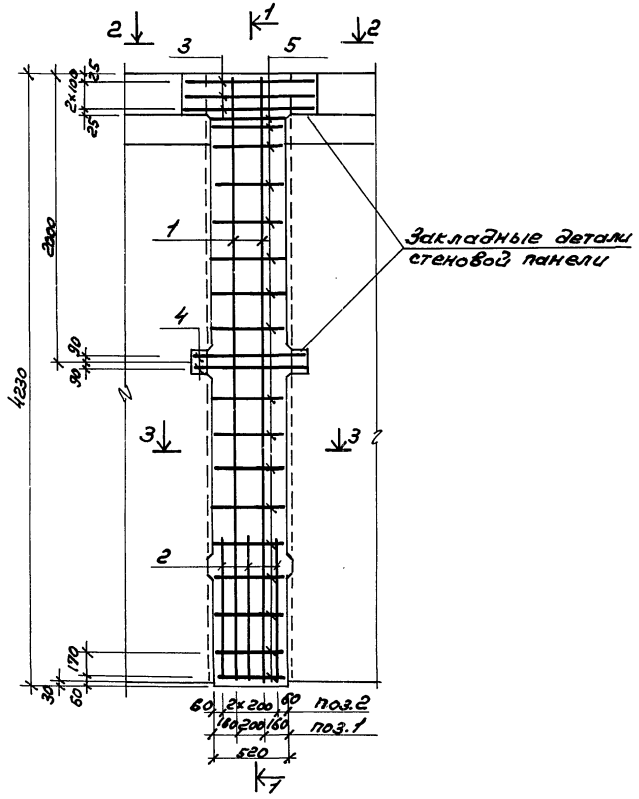

1-1

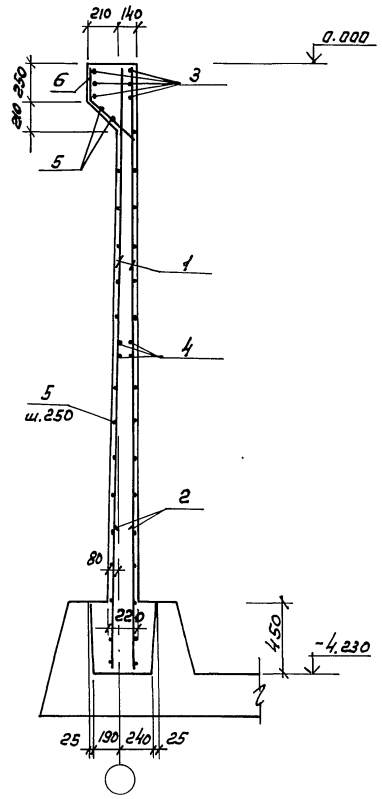

2-2

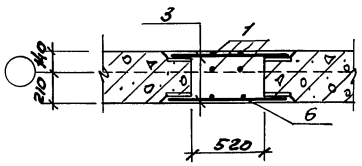

3-3

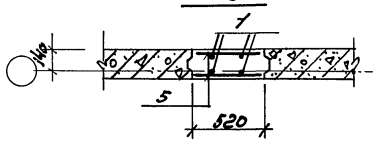

Ведомость деталей

Поз.	Эскиз
6	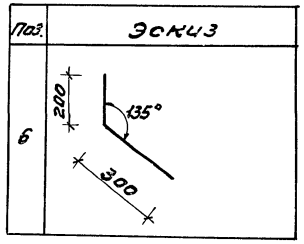

Спецификация арматуры на 1 элемент

Форма	Зона	Поз.	Обозначение	Наименование	Кол	Прим. вес ед., кг
				МУ-2		
				Детали		
				А III-10 ГОСТ 5781-82		
		1		ℓ=4170	4	2,58
		2		ℓ= 1000	6	0,62
				А III-14 ГОСТ 5781-82		
		3		ℓ= 800	6	0,97
		4		ℓ= 750	4	0,91
				Вр I-5 ГОСТ 6727-80		
		5		ℓ= 490	32	0,08
		6		ℓ= 500	2	0,09
				Материалы		
				Бетон В25, F300, W6	м³	0,5

Ведомость расхода арматуры на элемент, кг

Марка элемента	Изделия арматурные							Общий расход
	Арматура класса							
	A III				Вр-I			
	ГОСТ 5781-82				ТУ-14-4-659-75			
	ф14	ф10		Итого	ф5		Итого	
МУ-2	9,5	14,0		23,5	2,6		2,6	26,1

1. Общие указания см. лист 2.
2. Соединения арматуры - вязаные
3. Защитный слой арматуры /см. поясним. записку/
4. Поз. 3 и 4 приварить к закладным деталям панелей по узлам 1 и 2 серии 3.900-3 вып.2/82 лист 1.

				ТМП 902-08-1.88		КЖ
Ст. инж.	Буланова					
Н. контр.	Радионова			Блок емкостей очистных сооружений промстоков	Стадия	Лист	Листов
Рук. гр.	Радионова				Р	32	
Зам. нач.	Гаврилова			Монолитный участок стены МУ-2. Опалубка и армирование	МГСПИ		
Нач. отд.	Бондаренко						
ГИП	Булатников						

Инв.№ подл. | Подп. и дата | Взам.инв.№

Альбом II

МУ-3

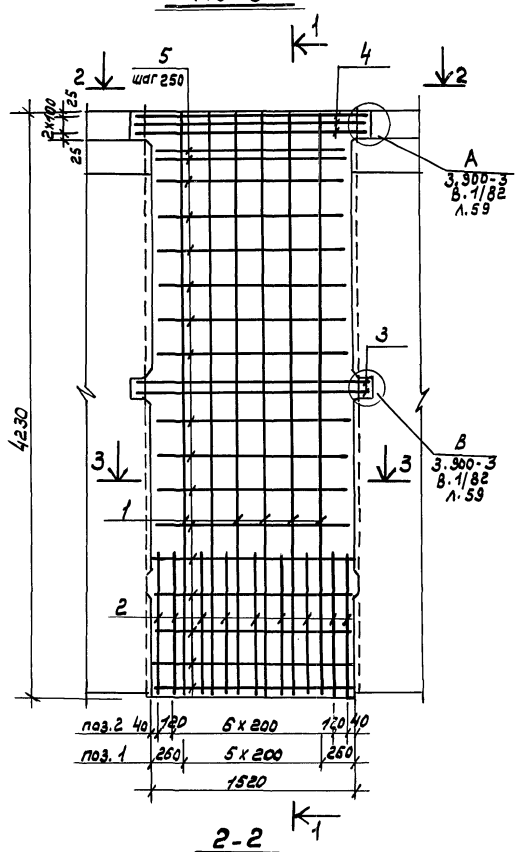

1—1

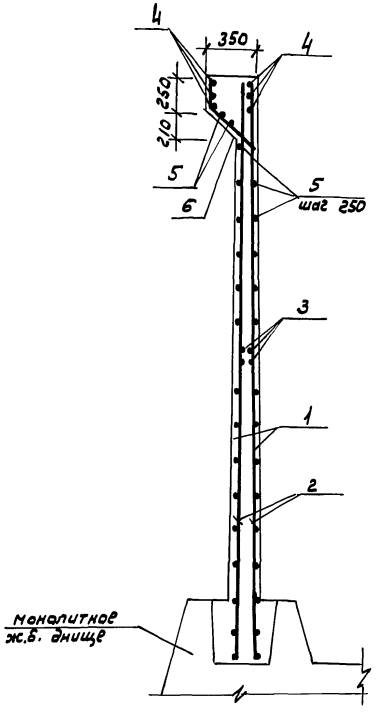

2-2

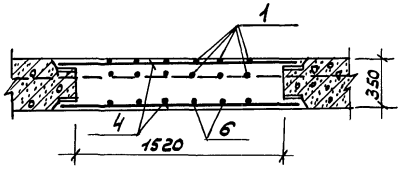

3-3

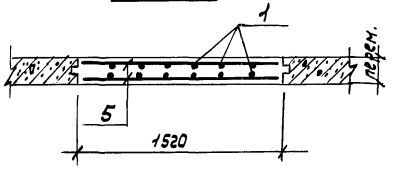

Ведомость деталей

поз.	Эскиз
6	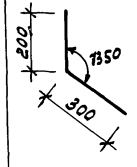

Спецификация арматуры на 1 элемент

Формат	Зона	поз.	Обозначение	Наименование	Кол.	Прим.
				МУ-3		
				Детали		
				AIII-10 ГОСТ 5781-82		
		1		ℓ=4180	12	2.6кг
		2		ℓ=1000	18	0.62кг
				AIII 14 ГОСТ 5781-82		
		3		ℓ=1750	4	2.1кг
		4		ℓ=1800	6	2.2кг
				BpI·5 ГОСТ 6727-80		
		5		ℓ=1500	34	0.2кг
		6		ℓ=500	6	0.09кг
				Материалы:		
				Бетон В25, W6, F300	м³	1.36

Ведомость расхода стали на элемент кг

Марка элемента	Изделия арматурные						Общий расход
	Арматура класса						
	AIII			Bp-I			
	ГОСТ 5781-82			ТУ 14-4-659-75			
	ф 10	ф 14	Итого	ф 5		Итого	
МУ-3	42.4	21.6	64.0	6.8		6.8	70.8

1. Общие указания см. лист 2.
2. Защитный слой арматуры /см. поясним. записку/
3. Соединения арматуры – вязаные.
4. Поз. 3.4 приваривать к закладным деталям панелей по узлам 1 и 2 серии 3.900-3 Вып. 2/82 л.1.

Ст. инж.	Буланова		
Гл. спец.	Родионова		
Н. контр.	Родионова		
Зам. нач.	Гаврилова		
Нач. отд.	Бондаренко		
ГИП	Булатников		

ТМП 902-08-1.88 КЖ

Блок емкостей очистных сооружений промстоков

Стадия	Лист	Листов
Р	33	

Монолитный участок стены МУ-3; Армирование

МГСПИ

Инв. № подл. | Подпись и дата | Взам. инв. №

Альбом III

МУ-4 АI, АII ÷ МУ-7 АI, АII

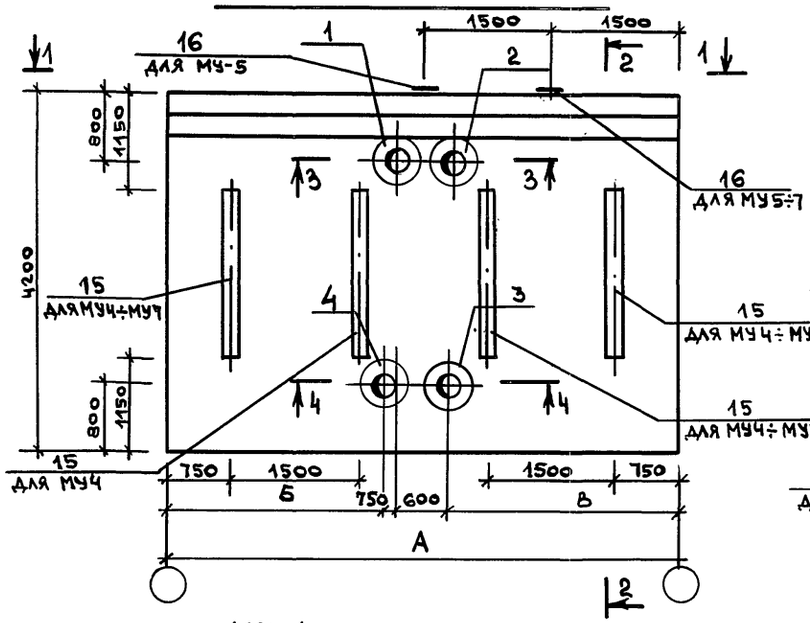

МУ-4 БI, БII ÷ МУ-7 БI, БII

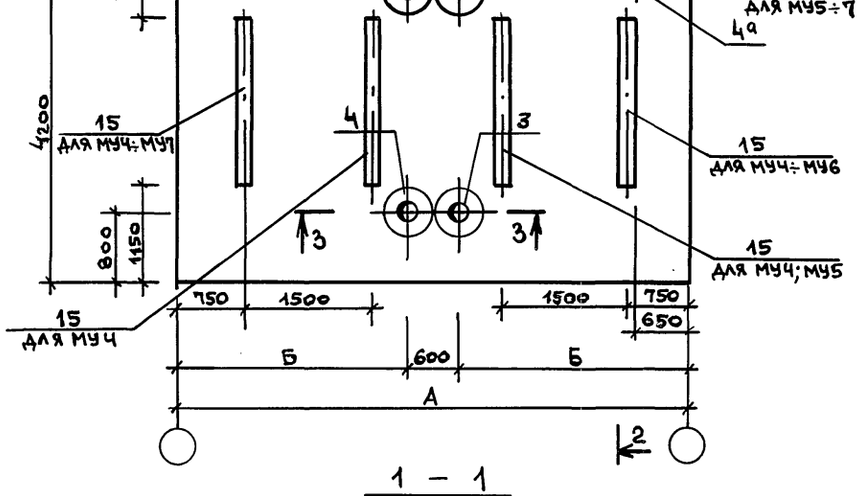

1 — 1

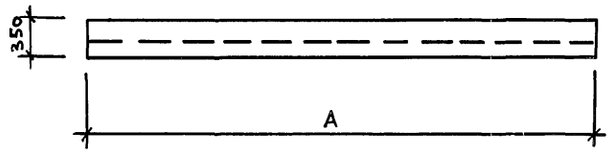

МУ-4 БI, БII ÷ МУ-7 БI, БII

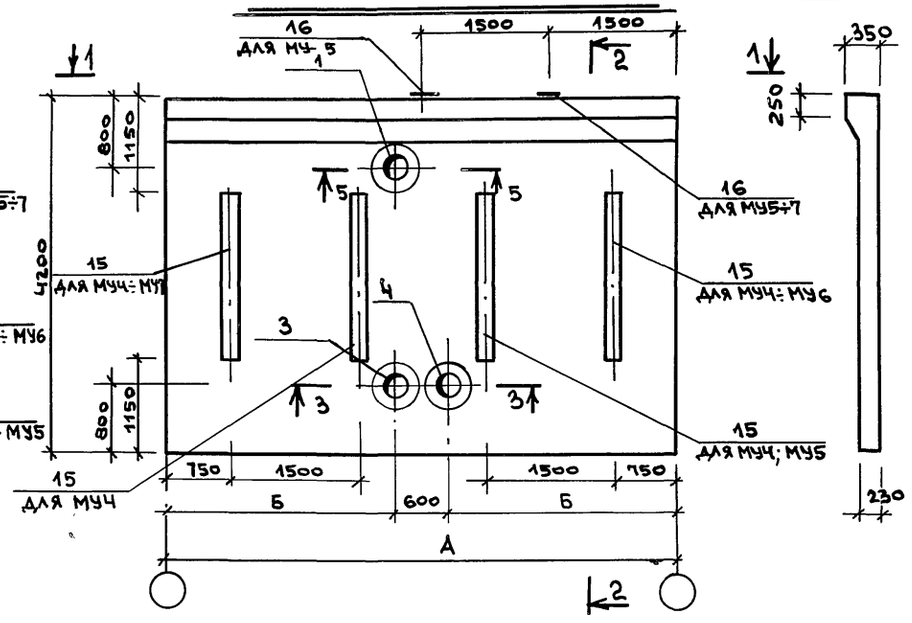

2 — 2

3 — 3

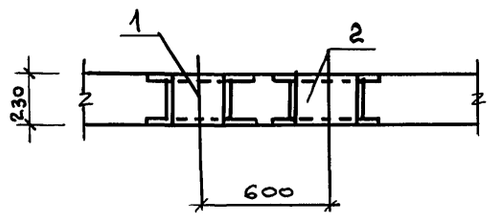

4 — 4

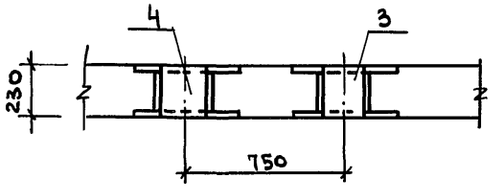

5 — 5

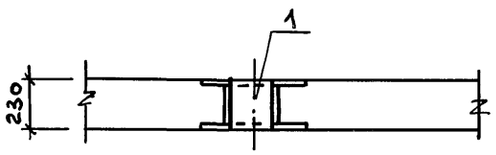

Марка	Размеры в мм		
	А	Б	В
МУ-4АI	6000	2550	2700
МУ-4АII			
МУ-5АI	4500	1800	1950
МУ-5АII			
МУ-6АI, АII	3000	1050	1200
МУ-7АI	2000	550	700
МУ-7АII			
МУ-4БI	6000	2700	—
МУ-4БII			
МУ-5БI	4500	1950	—
МУ-5БII			
МУ-6БI	3000	1200	—
МУ-6БII			
МУ-7БI	2000	700	—
МУ-7БII			
МУ-4ВI	6000	2700	—
МУ-4ВII			
МУ-5ВI	4500	1950	—
МУ-5ВII			
МУ-6ВI ВII	3000	1200	—
МУ-7ВI	2000	700	—
МУ-7ВII			

1. Общие данные см. лист N1
2. Данный чертеж читать совместно с листом N36

Ст. техн.	Худякова		
Н. контр.	Родионова		
Ст. инж.	Чеснаков		
Рук. бр.	Родионова		
Зам. нач.	Гаврилова		
Нач. отд.	Бондаренко		
ГИП	Булатников		

ТМП 902-08-1.88 КЖ

Блок емкостей очистных сооружений промстоков

Монолитные участки стен МУ4÷МУ7 (опалубка)

Стадия	Лист	Листов
Р	34	

МГСПИ

Инв. N подл. | Подпись и дата | Взам. инв. N

МУ-Чл-АI, АII ÷ МУ-7л АI, АII

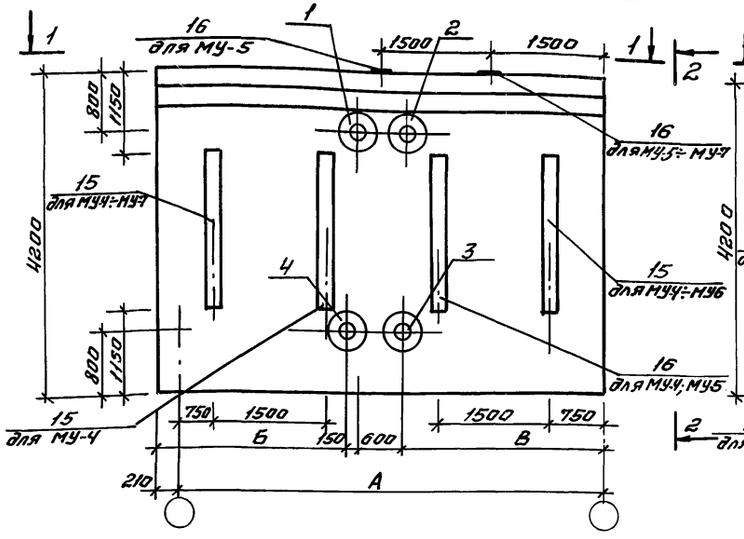

МУ-Чл БI, БII ÷ МУ-7л БI, БII

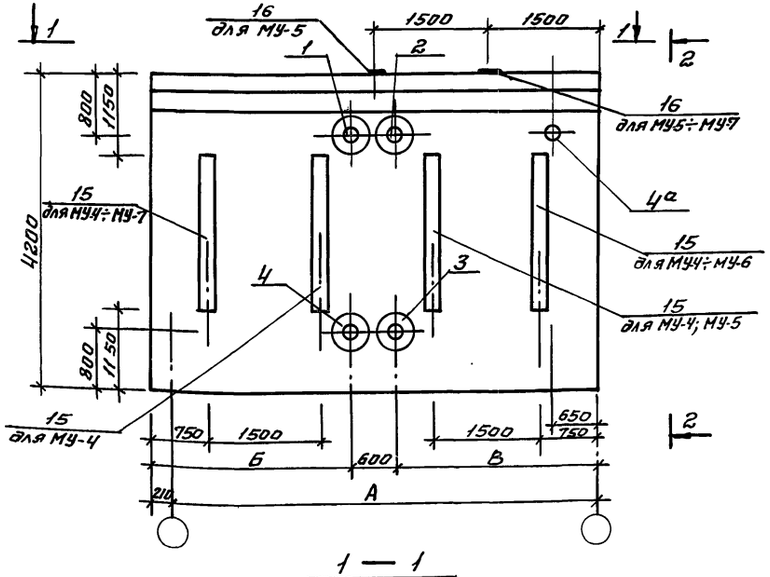

1 — 1

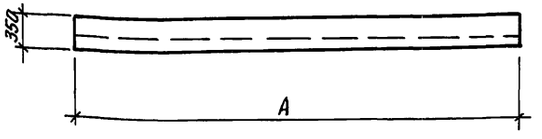

МУ-Чл БI, БII ÷ МУ-7л БI, БII 2-2

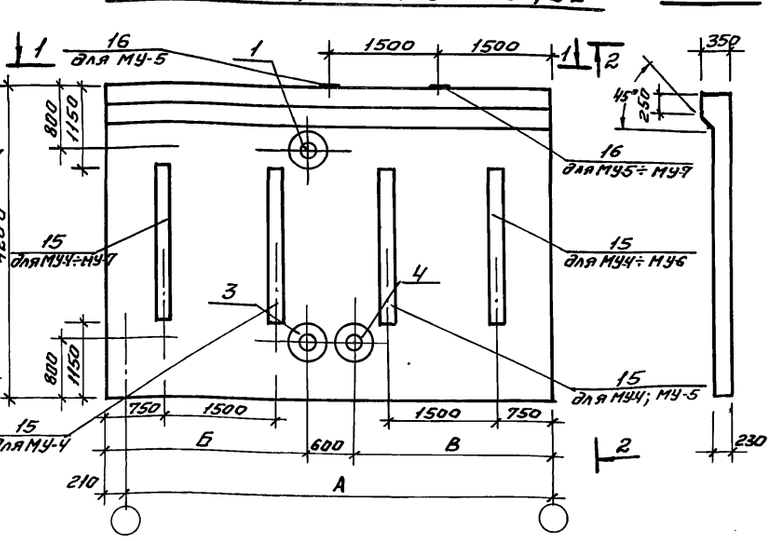

Геометрические характеристики (окончание)

Марка	Размеры в мм		
	А	Б	В
МУ-5л БI, БII	4500	2160	1950
МУ-5п БI, БII	4500	1950	2160
МУ-6л БI, БII	3000	1410	1200
МУ-6п БI, БII	3000	1200	1410
МУ-7л БI, БII	2000	910	700
МУ-7п БI, БII	2000	700	910

Геометрические характеристики (начало)

Марка	Размеры в мм		
	А	Б	В
МУ-Чл АI, АII	6000	2760	2700
МУ-Чп АI, АII	6000	2700	2760
МУ-5л АI, АII	4500	2010	1950
МУ-5п АI, АII	4500	1950	2010
МУ-6л АI, АII	3000	1260	1200
МУ-6п АI, АII	3000	1200	1260
МУ-7л АI, АII	2000	760	700
МУ-7п АI, АII	2000	700	760
МУ-Чл БI, БII	6000	2910	2700
МУ-Чп БI, БII	6000	2700	2910
МУ-5л БI, БII	4500	2160	1950
МУ-5п БI, БII	4500	1950	2160
МУ-6л БI, БII	3000	1410	1200
МУ-6п БI, БII	3000	1200	1410
МУ-7л БI, БII	2000	910	700
МУ-7п БI, БII	2000	700	910
МУ-Чл ВI, ВII	6000	2910	2700
МУ-Чп ВI, ВII	6000	2700	2910

1. Общие данные см. лист N 1.
2. Расположение монолитных участков на плане см. листы NN 7÷16
3. Армирование монолитных участков см. лист N 37.
4. Монолитные участки с индексом „П" и „Л" — зеркальны.
5. Выборку стали смотри лист 21.

				ТМП 902-08-1.88		КЖ
Н.контр.	Радионова					
Ст.техн.	Худякова			Блок емкостей очистных сооружений промстоков	Стадия	Лист	Листов
Ст.инж.	Чеснакова				Р	35	
Рук.гр.	Радионова						
Зам.нач.	Гаврилова			Монолитные участки стен МУ-Чл ÷ МУ-7л (опалубка)	МГСПИ		
Нач.отд	Бондаренко						
ГИП	Булатников						

Инв.№ подл. | Подпись и дата | Взам.инв.№

Альбом II

МУ-4

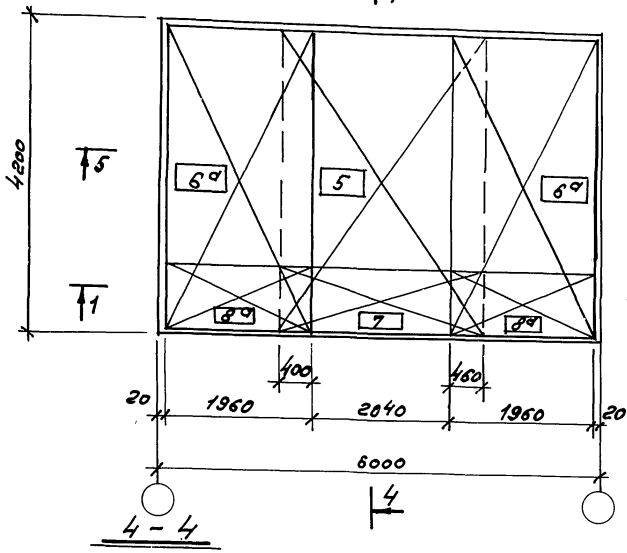

МУ-5

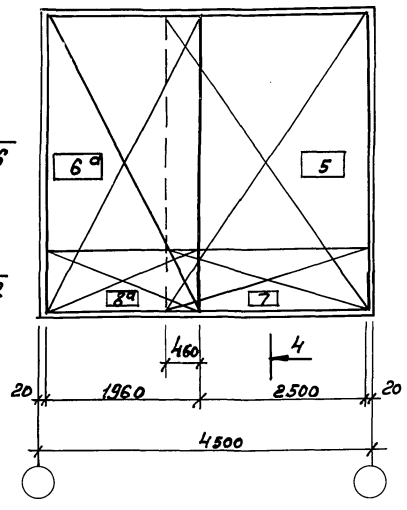

МУ-6

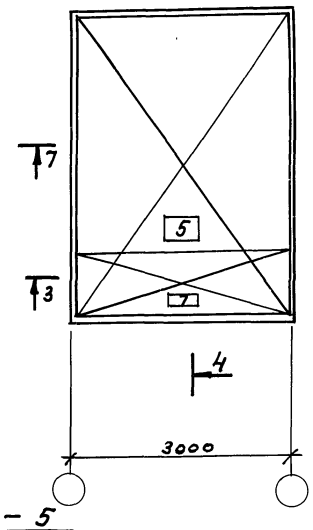

МУ-7

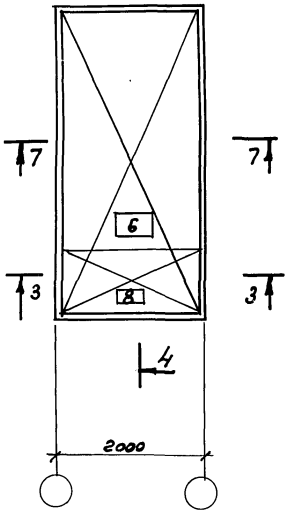

4 - 4

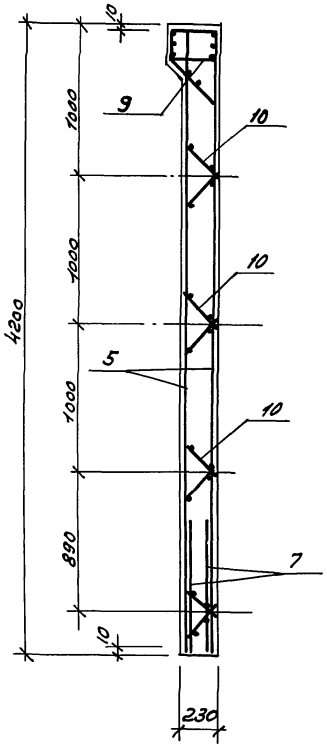

1 - 1

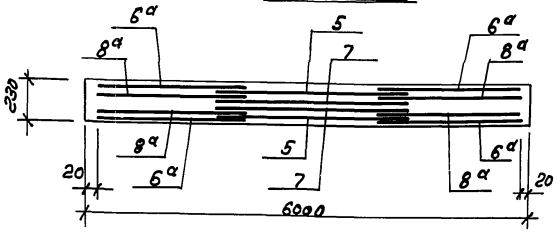

5 - 5

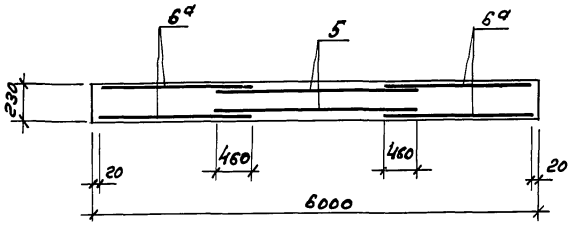

2 - 2

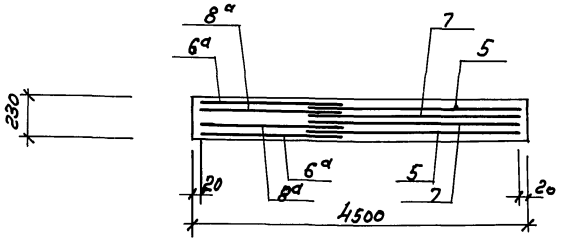

6 - 6

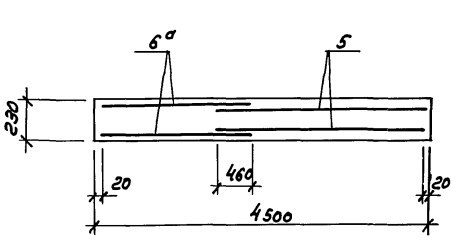

3 - 3

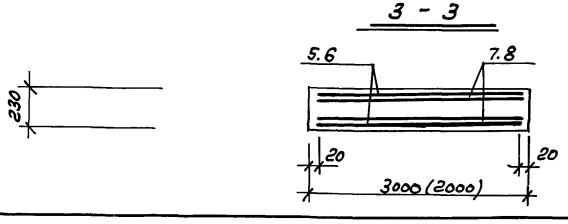

7 - 7

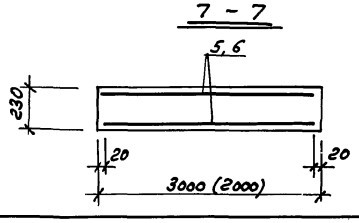

1. Общие данные см. лист N 1.
2. Расположение монолитных участков на плане см. листы NN 7÷16
3. Расход материалов на монолитные участки дан на листе N. 41÷43
4. Опалубку монолитных участков см. лист N. 34
5. Вертикальные арматурные сетки стыкуются между собой внахлестку (без сварки) в направлении распределительной арматуры.
6. Выборку арматуры см. лист 21.

Ст. инж.	Чесноков		
Н. контр.	Родионова		
Рук. гр.	Родионова		
Зав. отд.	Гаврилова		
Нач. отд.	Бондаренко		
ГИП	Булатников		

ТМП 902-08-1.88 КЖ

Блок емкостей очистных сооружений промстоков

Стадия	Лист	Листов
Р	36	

Монолитные участки стен МУ-4, МУ-5, МУ-6 и МУ-7 (армирование)

МГСПИ

Инв. N подл. | Подпись и дата | Взам. инв. N

МУ – 4л

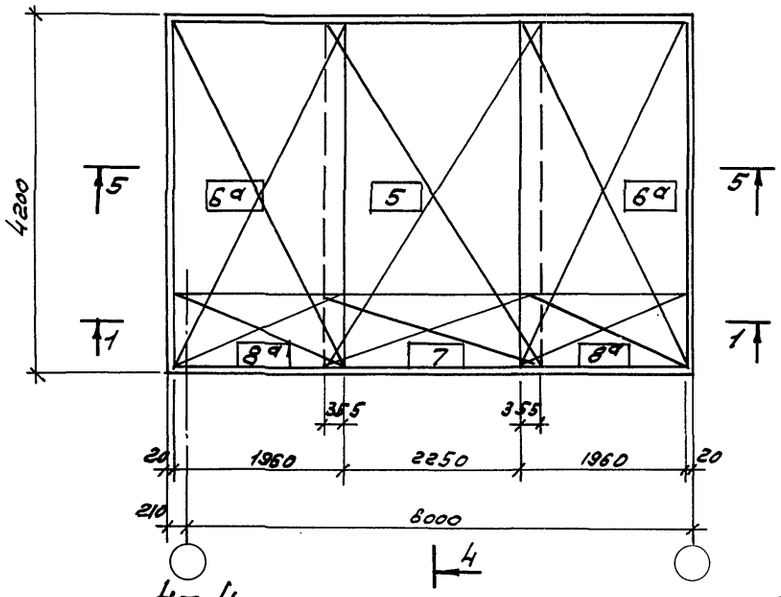

МУ- 5л

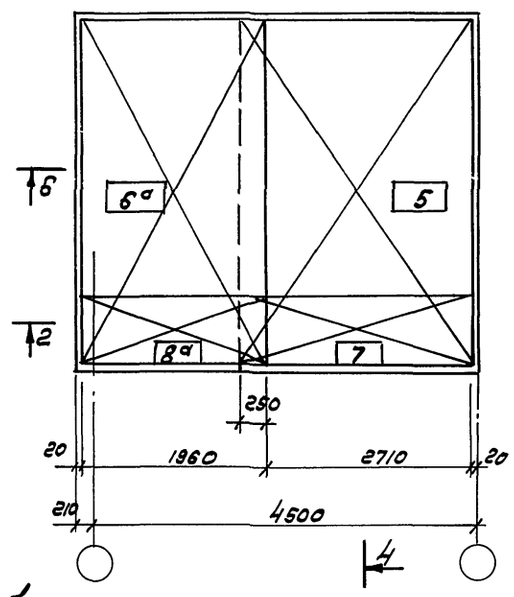

МУ- 6 л

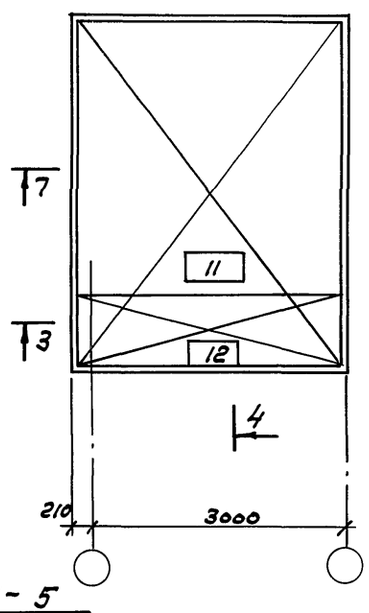

МУ- 7л

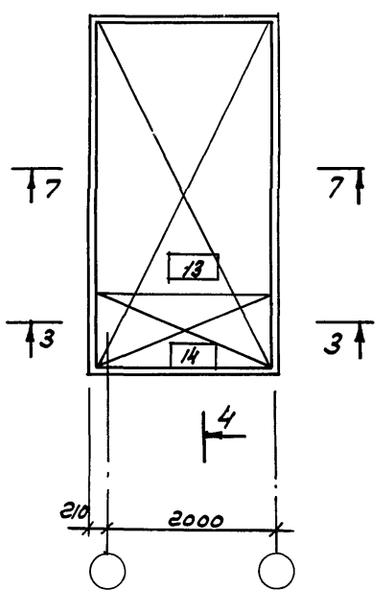

4 – 4

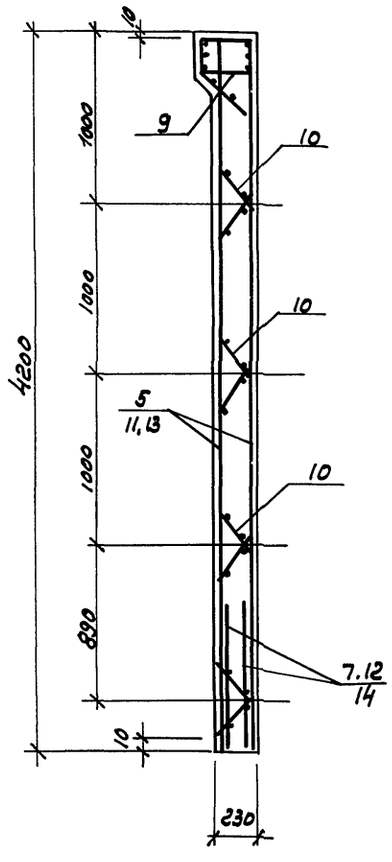

1 – 1

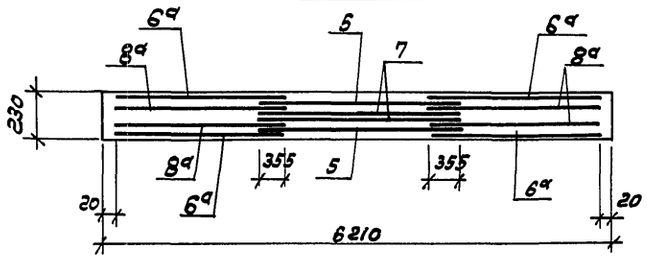

5 – 5

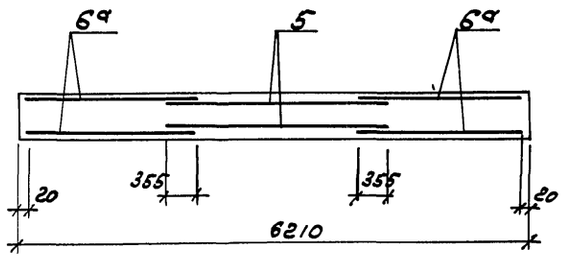

2 – 2

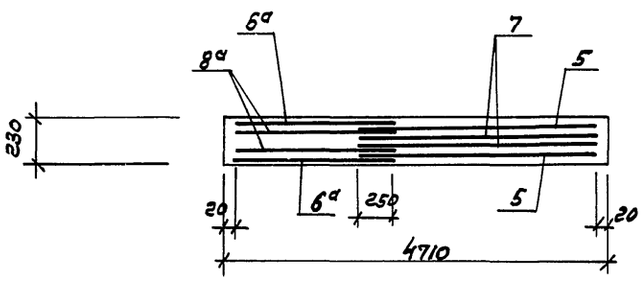

6 – 6

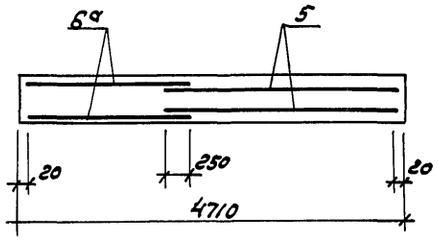

3 – 3

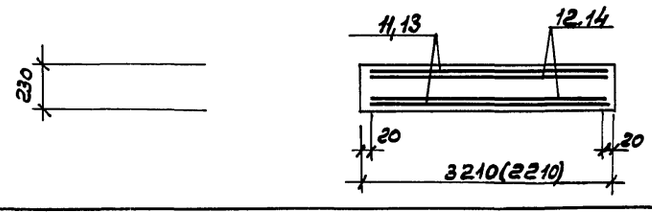

7 – 7

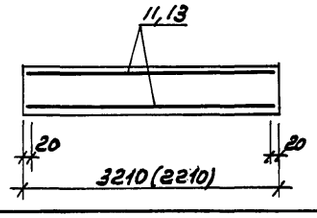

1. Общие данные см. лист N 1
2. Расположение монолитных участков на плане см. листы NN 7÷14
3. Расход материалов на монолитные участки дан на листе N 43, 44.
4. Опалубку монолитных участков см. лист N35
5. Вертикальные арматурные сетки стыкуются между собой внахлестку (без сварки) в направлении распределительной арматуры.
6. Выборку арматуры см. лист 21.

Ст. инж.	Чесноков		
Н. контр	Радионова		
Рук. бр.	Радионова		
З-н. отд.	Гаврилова		
Нач. отд	Бондаренко		
ГИП	Булатников		

ТМП 902-08-1.88 КЖ

Блок емкостей очистных сооружений промстоков

Стадия	Лист	Листов
Р	37	

Монолитные участки стен МУ-1л – МУ-7л (армирование)

МГСПИ

Инв. № подл. | Подпись и дата | Взам. инв. №

Альбом II

Опалубочный план МУ-8

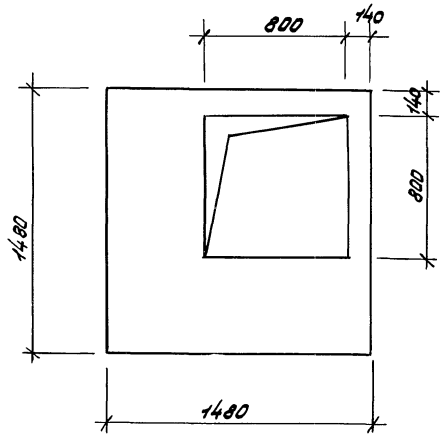

1 – 1

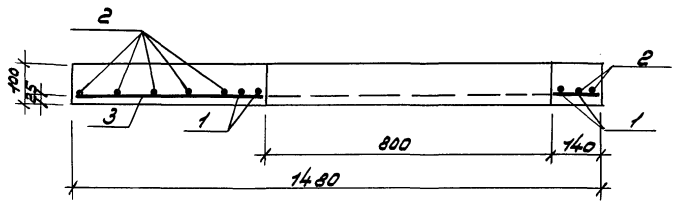

2 – 2

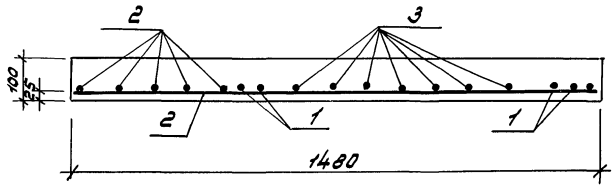

Армирование МУ-8

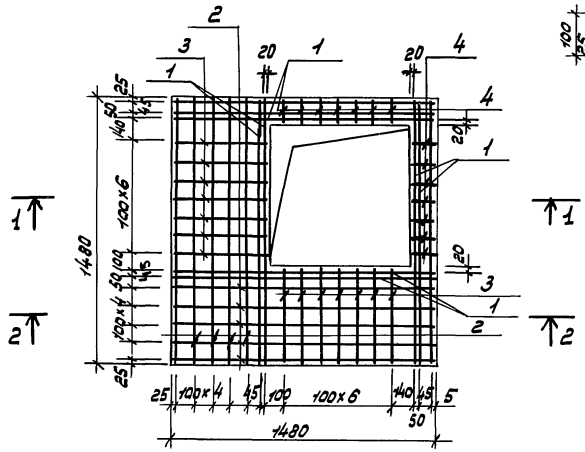

Спецификация на 1 элемент

Формат	Зона	Поз.	Обозначение	Наименование	Кол.	Примеч.
				МУ-8		
				A III - 14 ГОСТ 5781-82		
		1		ℓ = 1450	8	1.75
				A III - 10 ГОСТ 5781-82		
		2		ℓ = 1450	12	0,90
		3		ℓ = 510	14	0,32
		4		ℓ = 110	14	0.07
				Материалы		
				Бетон В25		0,16

Ведомость расхода стали на элемент, кг

Марка элемента	Изделия арматурные. Арматура класса A III ГОСТ 5781-82						Общий расход
	ф 14	ф 10				Итого	
МУ-8	14,0	16,26				30,26	30.26

1. Общие указания см. лист 2
2. Расположение МУ-8 см. листы 22, 23, 24.

Ст. техн.	Худякова		
Н. контр.	Родионова		
Рук. бр.	Родионова		
Зав. н. о.	Гаврилова		
Нач. отд.	Бондаренко		
ГИП	Булатников		

ТМП 902-08-1.88 КЖ

Блок емкостей очистных сооружений проностоков

Стадия	Лист	Листов
Р	38	

Монолитный участок МУ-8
Опалубка, армирование

МГСПИ

23275-03 41

Инв. N подл. | Подпись и дата | Взам. инв. N

Альбом IV

МУ-9лгI; МУ-9лгI-1; МУ-13лгII

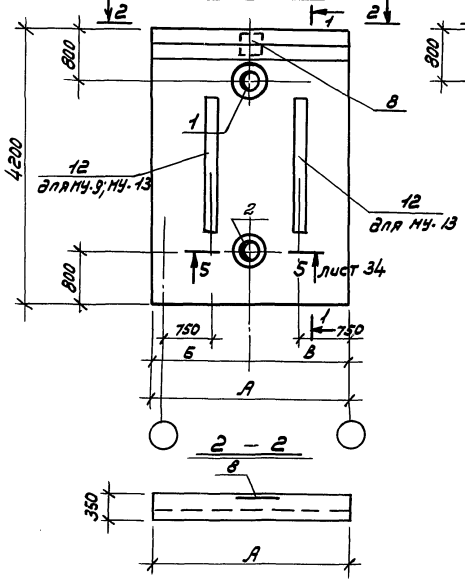

МУ-10лгI; МУ-10лгI-1; МУ-14лгII

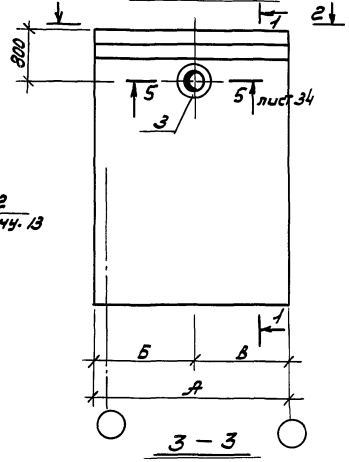

1-1

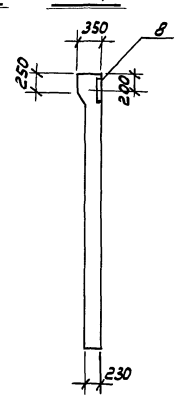

2-2

3-3

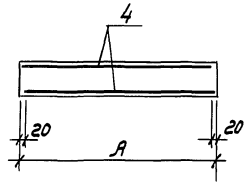

Армирование

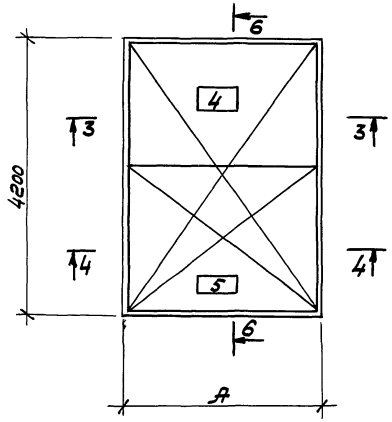

4-4

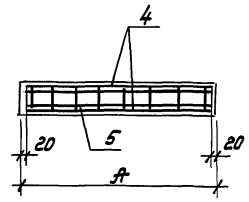

6-6

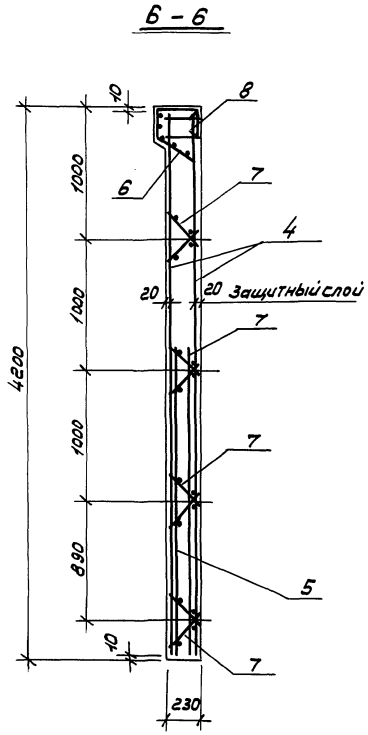

Марка	Размеры мм		
	А	Б	В
МУ-9лгI	2210	1210	1000
МУ-9лгI-1			
МУ-10лгI			
МУ-10лгI-1			
МУ-13лгII	3210	1710	1500
МУ-13лгII-1			
МУ-14лгII			
МУ-14лгII-1			
МУ-9пгI	2210	1000	1210
МУ-9пгI-1			
МУ-10пгI			
МУ-10пгI-1			
МУ-13пгII	3210	1500	1710
МУ-13пгII-1			
МУ-14пгII			
МУ-14пгII-1			

1. Общие данные см. лист №1.
2. Данный лист читать совместно с листами 44÷45
3. Арматурные сетки и каркасы разработаны в альбоме IV данного проекта.
4. Выборку стали см. лист 21
5. МУ. с индексом „П" и „Л" зеркальны.

Ст. техн.	Худякова		
Н. контр.	Родионова		
Ст. инж.	Чесноков		
Рук. гр.	Родионова		
Зам. н.о.	Гаврилова		
Нач. отд.	Бондаренко		
ГИП	Булатников		

ТМП 902-08-1.88 КЖ

Блок емкостей очистных сооружений промстоков

Стадия	Лист.	Листов
Р	39	

Монолитные участки стен отстойников МУ-9, МУ-10, МУ-13, МУ-14 опалубка, армирование

МГСПИ

Инв. № подл. | Подпись и дата | Взам. инв. №

Альбом II

МУ-15гI; МУ-15гI-1
МУ-16гII; МУ-16гII-1

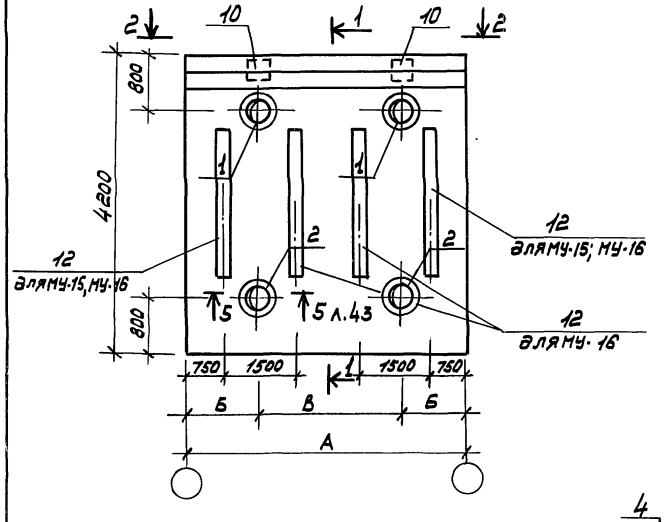

МУ-11гI; МУ-11гI-1
МУ-12гII; МУ-12гII-1

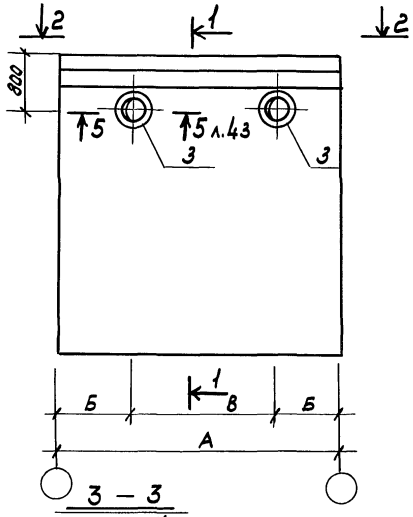

1 — 1

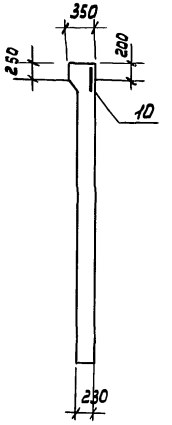

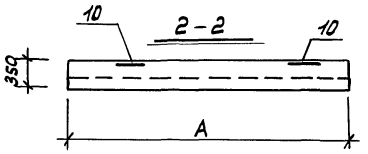

3 — 3

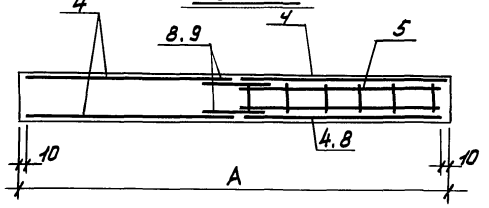

4 — 4

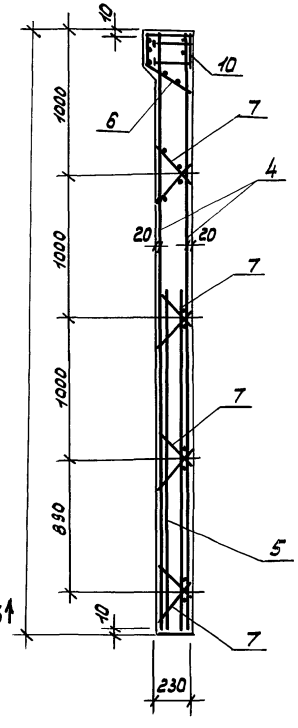

Марка	Размеры мм		
	А	Б	В
МУ-11гI	4000	1000	2000
МУ-11гI-1			
МУ-15гI			
МУ-15гI-1			
МУ-12гII	6000	1500	3000
МУ-12гII-1			
МУ-16гII			
МУ-16гII-1			

1. Общие указания см. лист № 2
2. Данный лист читать совместно с листами № 44, 45
3. Арматурные сетки и каркасы разработаны в альбоме IV данного проекта
4. Выборку стали см. лист 21.

МУ-11; МУ-15
(Армирование)

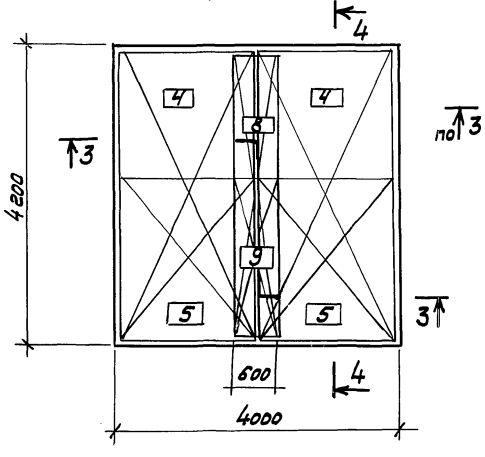

МУ-12; МУ-16
(Армирование)

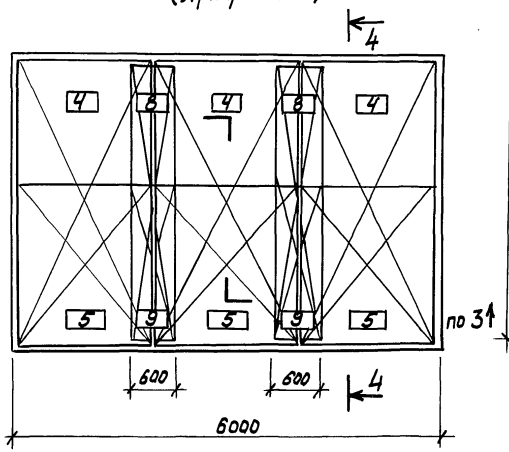

				ТМП 902-08 - 1.88			КЖ
Ст. техник	Худякова						
Н. контр.	Родионова			Блок емкостей очистных сооружений промстоков	Стадия	Лист	Листов
Ст. инж.	Чеснаков				Р	40	
Рук. Бр.	Родионова						
Зам. н.о.	Гаврилова			Монолитные участки стен отстойников МУ-11; МУ-12; МУ-15; МУ-16 опалубка и армирование	МГСПИ		
Нач. отд.	Бондаренко						
ГИП	Булатников						

Инв. № подл. | Подпись и дата | Взам. инв. №

Альбом II

Формат	Зона	Поз.	Обозначение	Наименование	Кол.	Примечание
				МУ-4АI		
				Закладные изделия		
		2,4	Альбом IV	МН-2	2	
		1,9	Альбом IV	МН-4	2	
		15	Альбом IV	МД-1	4	
				Арматурные изделия		
		5	Альбом IV	Сетка С-9	2	
		6а	Альбом IV	Сетка С-13	4	
		7	Альбом IV	Сетка С-11	2	
		8а	Альбом IV	Сетка С-14	4	
		9	Альбом IV	Каркас КП-7	1	
		10	Альбом IV	Каркас КР-16	8	
				Материалы		
				Бетон В15	6,01	$м^3$
				МУ-4АII		
				Закладные изделия		
		2,4	Альбом IV	МН-2	2	
		3	Альбом IV	МН-4	1	
		1	Альбом IV	МН-9	1	
		15	Альбом IV	МД-1	4	
				Арматурные изделия		
				см. МУ-4АI		
				Материалы		
				Бетон В15	6,01	$м^3$
				МУ-4БI		
				Закладные изделия		
		1,3	Альбом IV	МН-5	2	
		2	Альбом IV	МН-6	1	
		4	Альбом IV	МН-8	1	
		15	Альбом IV	МД-1	4	
				Арматурные изделия		
				см. МУ-4АI		
				Материалы		
				Бетон В15	6,01	$м^3$
				МУ-4БII		
				Закладные изделия		
		2	Альбом IV	МН-6	1	
		1,3,4	Альбом IV	МН-8	3	
		4а		Труба $\frac{53\times14\ ГОСТ\ 10704\text{-}76^{*}}{В\ ст\ 2сп\ ГОСТ\ 8731\text{-}74}$ $\ell=300$	1	
		15	Альбом IV	МД-1	4	
				Арматурные изделия		
				и материалы		
				см. МУ-4АI		

Формат	Зона	Поз.	Обозначение	Наименование	Кол.	Примечание
				МУ-4ВI		
				Закладные изделия		
		3	Альбом IV	МН-1	1	
		4	Альбом IV	МН-2	1	
		1	Альбом IV	МН-5	1	
		15	Альбом IV	МД-1	4	
				Арматурные изделия		
				и материалы		
				см. МУ-4АI		
				МУ-4ВII		
				Закладные изделия		
		3	Альбом IV	МН-1	1	
		4	Альбом IV	МН-2	1	
		1	Альбом IV	МН-8	1	
		15	Альбом IV	МД-1	4	
				Арматурные изделия		
				и материалы		
				см. МУ-4АI		
				МУ-5АI		
				Закладные изделия		
		1,2,3,4	Альбом IV	МН-2	4	
		16	Альбом IV	МД-2	2	
		15		МД-1	3	
				Арматурные изделия		
		5	Альбом IV	Сетка С-9	2	
		6а	Альбом IV	Сетка С-13	2	
		7	Альбом IV	Сетка С-11	2	
		8а	Альбом IV	Сетка С-14	2	
		9	Альбом IV	Каркас КП-8	1	
		10	Альбом IV	Каркас КР-17	8	
				Материалы		
				Бетон В15	4,5	$м^3$
				МУ-5АII		
				Закладные изделия		
		2,4	Альбом IV	МН-2	2	
		3	Альбом IV	МН-4	2	
		16	Альбом IV	МД-2	2	
		15	Альбом IV	МД-1	3	
				Арматурные изделия		
				и материалы		
				см. МУ-5АI		

Формат	Зона	Поз.	Обозначение	Наименование	Кол.	Примеч.
				МУ-5БI		
				Закладные изделия		
		1,3,4	Альбом IV	МН-5	3	
		2	Альбом IV	МН-6	1	
		16	Альбом IV	МД-2	2	
		15	Альбом IV	МД-1	3	
				Арматурные изделия		
				и материалы		
				см. МУ-5АI		
				МУ-5БII		
				Закладные изделия		
		1,3	Альбом IV	МН-5	2	
		2	Альбом IV	МН-6	1	
		4	Альбом IV	МН-8	1	
		4а		Труба $\frac{53\times14\ ГОСТ\ 10704\text{-}76^{*}}{В\text{-}ст\ 2сп\ ГОСТ\ 8731\text{-}74}$ $\ell=300$	1	
		16	Альбом IV	МД-2	2	
		15	Альбом IV	МД-1	3	
				Арматурные изделия		
				и материалы		
				см. МУ-5АI		
				МУ-5В.I		
				Закладные изделия		
		3,4	Альбом IV	МН-1	2	
		1	Альбом IV	МН-5	1	
		16	Альбом IV	МД-2	2	
		15	Альбом IV	МД-1	3	
				Арматурные изделия		
				и материалы		
				см. МУ-5АI		

1. Общие данные см. лист N 1.

Взам. инв. N | Подпись и дата | Инв. N подл.

Ст. инж.	Чеснаков		
Н. контр.	Родионова		
Рук. гр.	Родионова		
З. н. отд.	Гаврилова		
Нач. отд.	Бондаренко		
ГИП	Булатников		

ТМП 902-08-1.88 КЖ

Блок емкостей очистных сооружений промстоков

Спецификация изделий, материалов на монолитные участки стен. (начало)

Стадия	Лист	Листов
Р	41	

МГСПИ

23275-03 44

Альбом II

Формат	Зона	Поз.	Обозначение	Наименование	Кол.	Примеч.
				МУ-5ВII		
				Закладные изделия		
		3	Альбом IV	МН-1	1	
		4	Альбом IV	МН-2	1	
		1	Альбом IV	МН-5	1	
		16	Альбом IV	МД-2	2	
		15	Альбом IV	МД-1	3	
				Арматурные изделия		
				и материалы		
				см. МУ-5АI		
				МУ-6АI		
				Закладные изделия		
		1÷4	Альбом IV	МН-2	4	
		16	Альбом IV	МД-2	1	
		15	Альбом IV	МД-1	2	
				Арматурные изделия		
		5	Альбом IV	Сетка С-9	2	
		7	Альбом IV	Сетка С-11	2	
		9	Альбом IV	Каркас КП-9	1	
		10	Альбом IV	Каркас КР-18	8	
				Материалы:		
				Бетон В15	3,2	$м^3$
				МУ-6АII		
				см. МУ-6АI		
				МУ-6БI		
				Закладные изделия		
		1	Альбом IV	МН-5	1	
		2,3,4	Альбом IV	МН-6	3	
		16	Альбом IV	МД-2	1	
		15	Альбом IV	МД-1	2	
				Арматурные изделия		
				и материалы		
				см. МУ-6АI		
				МУ-6БII		
				Закладные изделия		
		2	Альбом IV	МН-6	1	
		4	Альбом IV	МН-8	1	
		1,3	Альбом IV	МН-5	2	
		4а		Труба $\frac{53\times1,4\ ГОСТ\ 10704-76^*}{8\ ст\ 2\ сп\ ГОСТ\ 8731-74}$ е=300	1	
		16	Альбом IV	МД-2	1	
		15	Альбом IV	МД-1	2	

Формат	Зона	Поз.	Обозначение	Наименование	Кол.	примеч.
				Арматурные изделия		
				и материалы		
				см. МУ-6АI		
				МУ-6ВI		
				Закладные изделия		
		3,4	Альбом IV	МН-1	2	
		1	Альбом IV	МН-5	1	
		16	Альбом IV	МД-2	1	
		15	Альбом IV	МД-1	2	
				Арматурные изделия		
				и материалы		
				см. МУ-6АI		
				МУ-6ВII		
				см. МУ-6ВI		
				МУ-7АI		
				Закладные изделия		
		3,4	Альбом IV	МН-2	2	
		1,2	Альбом IV	МН-5	2	
		16	Альбом IV	МД-2	1	
		15	Альбом IV	МД-1	1	
				Арматурные изделия		
		6	Альбом IV	Сетка С-10	2	
		8	Альбом IV	Сетка С-12	2	
		9	Альбом IV	Каркас КП-40	1	
		10	Альбом IV	Каркас КР-19	8	
				Материалы		
				Бетон В15	2,2	$м^3$
				МУ-7АII		
				Закладные изделия		
		2,3,4	Альбом IV	МН-2	3	
		1	Альбом IV	МН-5	1	
		16	Альбом IV	МД-2	1	
		15	Альбом IV	МД-1	1	
				Арматурные изделия		
				и материалы		
				см. МУ-7АI		
				МУ 7БI		
				Закладные изделия		
		1,3,4	Альбом IV	МН-6	3	
		2	Альбом IV	МН-7	1	
		16	Альбом IV	МД-2	1	

Формат	Зона	Поз.	Обозначение	Наименование	Кол.	Примеч.
		15	Альбом IV	МД-1	1	
				Арматурные изделия		
				и материалы		
				см. МУ-7АI		
				МУ-7БII		
				Закладные изделия		
		1÷4	Альбом IV	МН-6	4	
		4а		Труба $\frac{53\times1,4\ ГОСТ\ 10704-76^*}{8\ ст\ 2\ сп\ ГОСТ\ 8731-74}$ е=300	1	
		16	Альбом IV	МД-2	1	
		15	Альбом IV	МД-1	1	
				Арматурные изделия		
				и материалы		
				см. МУ-7АI		
				МУ-7ВI		
				Закладные изделия		
		3	Альбом IV	МН-1	1	
		4	Альбом IV	МН-3	1	
		1	Альбом IV	МН-7	1	
		16	Альбом IV	МД-2	1	
		15	Альбом IV	МД-1	1	
				Арматурные изделия		
				и материалы		
				см. МУ-7АI		
				МУ-7ВII		
				Закладные изделия		
		3,4	Альбом IV	МН-1	2	
		1	Альбом IV	МН-5	1	
		16	Альбом IV	МД-2	1	
		15	Альбом IV	МД-1	1	
				Арматурные изделия		
				и материалы		
				см. МУ-7АI		

1 Общие данные см. лист N 1

Инв. N подл. | Подпись и дата | Взам. инв.

Ст. инж.	Чеснаков		
Н. контр.	Родионова		
Рук. бр.	Родионова		
З.н. отд.	Гаврилова		
Н. отд.	Бондаренко		
ГИП	Булатников		

ТМП 902-08-1.88 КЖ

Блок емкостей очистных сооружений промстоков

Спецификация изделий, материалов на монолитные участки стен. (окончание)

Стадия	Лист	Листов
Р	42	

МГСПИ

Альбом IV

Формат	Зона	Поз.	Обозначение	Наименование	Кол	Примеч.
				МУ-4лАI; МУ-4пАI		
				Закладные изделия		
			Альбом IV	поз. 1,2,3,4; 15 см.		
				МУ-4АI		
				Арматурные изделия		
			Альбом IV	поз.5,6а,7,8а, 10 см. МУ-4АI		
		9	Альбом IV, лист 38	КП 23	1	
				Материалы		
				Бетон В 15	6,2	м³
				МУ-4лАII; МУ-4пАII		
				Закладные изделия		
			Альбом IV	Поз. 1,2,3,4,15 см. МУ-4АII		
				Арматурные изделия		
				см. МУ-4лАI, МУ-4пАI		
				Материалы		
				Бетон В15	6,2	м³
				МУ-4лБI; МУ-4пБI		
				Закладные изделия		
			Альбом IV	поз 1.2.3.4,15см МУ-4БI		
				Арматурные изделия		
				и материалы		
				см. МУ-4лАI; МУ-4пАI		
				МУ-4лБII; МУ-4пБII		
				Закладные изделия		
			Альбом IV	поз.1.2.3.4,4а, 15 см.		
				МУ-4БII		
				Арматурные изделия		
				и материалы		
				см. МУ-4лАI; МУ-4пАI		
				МУ-4лВI, МУ-4пВI		
				Закладные изделия		
			Альбом IV	поз. 1,3,4,15 см.		
				МУ-4ВI		
				Арматурные изделия		
				и материалы		
				см. МУ-4лАI, МУ-4пАI		
				МУ-4лВII; МУ-4пВII		
				Закладные изделия		
			Альбом IV	поз. 1,3,4,15 см.		
				МУ-4ВII		
				Арматурные изделия		
				и материалы		
				см. МУ-4лАI; МУ-4пАI		

Формат	Зона	Поз.	Обозначение	Наименование	Кол	Примеч.
				МУ-5лАI, МУ-5пАI		
				Закладные изделия		
			Альбом IV	поз. 1,2,3,4,15,16 см.		
				МУ-5АI		
				Арматурные изделия		
			Альбом IV	поз. 5,6а,7,8а, 10 см МУ-5АI		
		9	Альбом IV, лист 38	КП 22	1	
				Материалы		
				Бетон В 15	4,7	м³
				МУ-5лАII, МУ-5пАII		
				Закладные изделия		
			Альбом IV	поз. 1.2,3,4,15,16 см.		
				МУ-5АII		
				Арматурные изделия		
				и материалы		
				см. МУ-5лАI, МУ-5пАI		
				МУ-5лБI; МУ-5пБI		
				Закладные изделия		
			Альбом IV	поз. 1,2,3,4, 15, 16 см.		
				МУ-5БI		
				Арматурные изделия		
				и материалы		
				см. МУ-5лАI, МУ-5пАI		
				МУ-5лБII; МУ-5пБII		
				Закладные изделия		
			Альбом IV	поз. 1,2,3,4,4а, 15, 16 см.		
				МУ-5БII		
				Арматурные изделия		
				и материалы		
				см. МУ-5лАI, МУ-5пАI		
				МУ-5лВI; МУ-5пВI		
				Закладные изделия		
			Альбом IV	поз. 1,3,4,15,16 см.		
				МУ-5ВI		
				Арматурные изделия		
				и материалы		
				см. МУ-5лАI, МУ-5пАI		
				МУ-5лВII; МУ-5пВII		
				Закладные изделия		
			Альбом IV	поз. 1,3,4,15,16 см.		
				МУ-5ВII		
				Арматурные изделия		
				и материалы		
				см. МУ-5лАI, МУ-5пАI		

Формат	Зона	Поз.	Обозначение	Наименование	Кол	Примеч.
				МУ-6лАI, МУ-6пАI		
				Закладные изделия		
			Альбом IV	поз. 1,2,3,4,15,16 см МУ-6АI		
				Арматурные изделия		
		12	Альбом IV лист 22	сетка С-17	2	
		11	Альбом IV лист 21	сетка С-19	2	
		9	Альбом IV лист 38	Каркас КП-20	1	
		10	Альбом IV лист 50	Каркас КР-39	8	
				Материалы		
				Бетон В 15	3,2	м³
				МУ-6лАII; МУ-6пАII		
				Закладные изделия		
			Альбом IV	поз. 1,2,3,4,15,16 см.		
				МУ-6АII		
				Арматурные изделия		
				и материалы		
				см. МУ-6лАI, МУ-6пАI		
				МУ-6лБI, МУ-6пБI		
				Закладные изделия		
			Альбом IV	поз. 1,2,3,4, 15,16 см.		
				МУ-6БI		
				Арматурные изделия		
				и материалы		
				см. МУ-6лАI, МУ-6пАI		
				МУ-6лБII; МУ-6пБII		
				Закладные изделия		
			Альбом IV	поз. 1,2,3,4,4а, 15,16 см.		
				МУ-6БII		
				Арматурные изделия		
				и материалы		
				см. МУ-6лАI, МУ-6пАI		

1. Общие данные см. лист №1

			ТМП 902-08-1.88 КЖ		
Ст. инж.	Чесноков		Блок емкостей очистных сооружений промстоков	Стадия	Лист	Листов
Рук. бр.	Родионова			Р	43	
Н. контр.	Родионова		Спецификация изделий, материалов на монолитные участки стен (начало)	МГСПИ		
Зм. отд.	Гаврилова					
Нач. отд.	Бондаренко					
ГИП	Булатников					

Инв. N подл. | Подпись и дата | Взам. инв. N

Формат	Зона	Поз.	Обозначение	Наименование	Кол.	Примеч.
				МУ-6лВI; МУ-6лВI		
				Закладные изделия		
			Альбом IV	поз.1,3,4,15,16 см.		
				МУ-6ВI		
				Арматурные изделия		
				и материалы		
				см. МУ-6лАI, МУ-6лАI		
				МУ-6лВII; МУ-6лВII		
				Закладные изделия		
			Альбом IV	поз.1,3,4,15,16 см.		
				МУ-6ВII		
				Арматурные изделия		
				и материалы		
				см. МУ-6лАI; МУ-6лАI		
				МУ-7лАI; МУ-7лАI		
				Закладные изделия		
			Альбом IV	поз.1,2,3,4,15,16 см.		
				МУ-7АI		
				Арматурные изделия		
		14	Альбом IV лист 22	сетка С-18	2	
		13	Альбом IV лист 21	сетка С-20	2	
		9	Альбом IV лист 38	Каркас КП-19	1	
		10	Альбом II лист 50	Каркас КР-40	8	
				Бетон В15	2,2	м³
				МУ-7лАII; МУ-7лАII		
				Закладные изделия		
			Альбом IV	поз.1,2,3,4,15, 16 см		
				МУ-7АII		
				Арматурные изделия		
				и материалы		
				см. МУ-7лАI, МУ-7лАI		
				МУ-7лБI; МУ-7лБI		
				Закладные изделия		
			Альбом IV	поз.1,2,3,4,15,16, см.		
				МУ-7БI		
				Арматурные изделия		
				и материалы		
				см. МУ-7лАI, МУ-7лАI		
				МУ-7лБII; МУ-7лБII		
				Закладные изделия		
			Альбом IV	поз.1,2,3,4,4а, 11, 12 см.		
				МУ-7БII		
				Арматурные изделия		
				и материалы		
				см. МУ-7лАI, МУ-7лАI		

Формат	Зона	Поз.	Обозначение	Наименование	Кол.	Примеч.
				МУ-7лВI; МУ-7лВI		
				Закладные изделия		
			Альбом IV	поз. 1.3.4, 15, 16 см.		
				МУ-7ВI		
				Арматурные изделия		
				материалы		
				см. МУ-7лАI, МУ-7лАI		
				МУ-7лВII; МУ-7лВII		
				Закладные изделия		
			Альбом IV	поз. 1,3,4, 15, 16 см.		
				МУ-7ВII		
				Арматурные изделия		
				и материалы		
				см. МУ-7лАI, МУ-7лАI		
				МУ-9лгI; МУ-9лгI		
				Закладные изделия		
		1	Альбом IV	мн-1	1	
		2	Альбом IV	мн-5	1	
		12	Альбом IV	мд-1	1	
		8	Альбом IV	мд-4	1	
				Арматурные изделия		
		4	Альбом IV	Сетка С-71	2	
		5	Альбом IV	Каркас КП-25	1	
		6	Альбом IV	Каркас КП-19	1	
		7	Альбом IV	Каркас КР-40	2	
				Материалы		
				Бетон В15	2,1	м³
				МУ-9лгI-1; МУ-9лгI-1		
				Закладные изделия		
		1	Альбом IV	мн-2	1	
		2	Альбом IV	мн-4	1	
		12	Альбом IV	мд-1	1	
		8	Альбом IV	мд-4	1	
				Арматурные изделия		
				и материалы		
				см. МУ-9лгI; МУ-9лгI.1		
				МУ-10лгI; МУ-10лгI		
				Закладные изделия		
		3	Альбом IV	мн-1	1	

Формат	Зона	Поз.	Обозначение	Наименование	Кол.	Примеч.
				Арматурные изделия		
				и материалы		
				см. МУ-9лгI; МУ-9лгI		
				МУ-10лгI-1; МУ-10лгI-1		
				Закладные изделия		
		3	Альбом IV	мн-2	1	
				Арматурные изделия		
				и материалы		
				см. МУ-9лгI; МУ-9лгI		
				МУ-13лгII; МУ-13лгII		
				Закладные изделия		
		1	Альбом IV	мн-2	1	
		2	Альбом IV	мн-5	1	
		12	Альбом IV	мд-1	2	
		8	Альбом IV	мд-4	1	
				Арматурные изделия		
		4	Альбом IV	Сетка С-72	2	
		5	Альбом IV	Каркас КП-26	1	
		6	Альбом IV	Каркас КП-20	1	
		7	Альбом IV	Каркас КР-39	2	
				Материалы:		
				Бетон В15	3,1	м³

1. Общие данные см. лист №1

Инв.№подл. | Подпись и дата | Взам.инв.№

				ТМП 902-08-1.88	КЖ
Н. контр.	Родионова				
Ст. инж.	Чесноков			Блок емкостей очистных сооружений проностоков	Стадия: Р; Лист: 44; Листов:
Рук. гр.	Родионова				
З. Н. отд.	Гаврилова			Спецификация изделий материалов на монолитные участки стен (продолжение)	МГСПИ
Нач. отд.	Бондаренко				
ГИП	Булатников				

Альбом IV

Формат	Зона	Поз.	Обозначение	Наименование	Кол.	Примеч.
				МУ-13лгII-1; МУ-13пгII-1		
				Закладные изделия		
		1	Альбом IV	мн-4	1	
		2	Альбом IV	мн-4	1	
		12	Альбом IV	мд-1	2	
		8	Альбом IV	мд-4	1	
				Арматурные изделия и материалы		
				см. МУ-13лгII; МУ-13пгII		
				МУ-14лгII; МУ-14пгII		
				Закладные изделия		
		3	Альбом IV	мн-2	1	
				Арматурные изделия и материалы		
				см. МУ-13лгII; МУ-13пгII;		
				МУ-14лгII-1; МУ-14пгII-1		
				Закладные изделия		
		3	Альбом IV	мн-4	1	
				Арматурные изделия и материалы		
				см. МУ-13лгII; МУ-13пгII		
				МУ-11гII		
				Закладные изделия		
		3	Альбом IV	мн-2	2	
				Арматурные изделия		
		4	Альбом IV	сетка С-73	4	
		5	Альбом IV	каркас КП-24	2	
		6	Альбом IV	каркас КП-21	1	
		7	Альбом IV	каркас КР-41	2	
		8	Альбом IV	сетка С-76	2	
		9	Альбом IV	сетка С-77	2	
				Материалы:		
				Бетон В15	3,9	м³
				МУ-15гI		

Формат	Зона	Поз	Обозначение	Наименование	Кол.	Примеч.
				Закладные изделия		
		1	Альбом IV	мн-1	2	
		2	Альбом IV	мн-5	2	
		12	Альбом IV	мд-1	2	
		10	Альбом IV	мд-4	2	
				Арматурные изделия и материалы		
				см. МУ-11гII		
				МУ-11гI-1		
				Закладные изделия		
		3	Альбом IV	мн-2	2	
				Арматурные изделия и материалы		
				см. МУ-11гI		
				МУ-12гII		
				Закладные изделия		
		3	Альбом IV	мн-2	2	
				Арматурные изделия		
		6	Альбом IV	Каркас КП-7	1	
		7	Альбом IV	Каркас КР-16	2	
		4	Альбом IV	сетка С-73	6	
		5	Альбом IV	Каркас КП-24	3	
		8	Альбом IV	сетка С-76	4	
		9	Альбом IV	сетка С-77	4	
				Материалы:		
				Бетон В15	5,8	м³
				МУ-12гII-1		
				Закладные изделия		
		3	Альбом IV	мн-4	2	
				Арматурные изделия и материалы		
				см. МУ-12гII		
				МУ-15гI1		
				Закладные изделия		

Формат	Зона	Поз	Обозначение	Наименование	Кол.	Примеч.
		1	Альбом IV	мн-2	2	
		2	Альбом IV	мн-4	2	
		12	Альбом IV	мд-1	2	
				Арматурные изделия и материалы		
				см. МУ-11гI		
				м-16гII		
				Закладные изделия		
		1	Альбом IV	мн-2	2	
		2	Альбом IV	мн-5	2	
		12	Альбом IV	мд-1	4	
		10	Альбом IV	мд-4	2	
				Арматурные изделия и материалы		
				см. МУ-12гII		
				МУ-16гII-1		
				Закладные изделия		
		1	Альбом IV	мн-4	2	
		2	Альбом IV	мн-4	2	
		12	Альбом IV	мд-1	4	
		10	Альбом IV	мд-4	2	
				Арматурные изделия и материалы		
				см. МУ-12гII		

1. Общие указания см. лист №2

				ТМП 902-08-1.88		КЖ
Ст. инж.	Чесноков			Блок емкостей очистных сооружений промстоков	Стадия	Лист	Листов
Н. контр.	Радионова				Р	45	
Рук. гр.	Радионова						
Зав. отд.	Гаврилова			Спецификация изделий, материалов монолитных участков стен (окончание).	МГСПИ		
Н. отд.	Бондаренко						
ГИП	Булатников						

23275-03 48

Инв.№ подл. | Подпись и дата | Взам. инв.№

Альбом IV

План на отм. -3.060

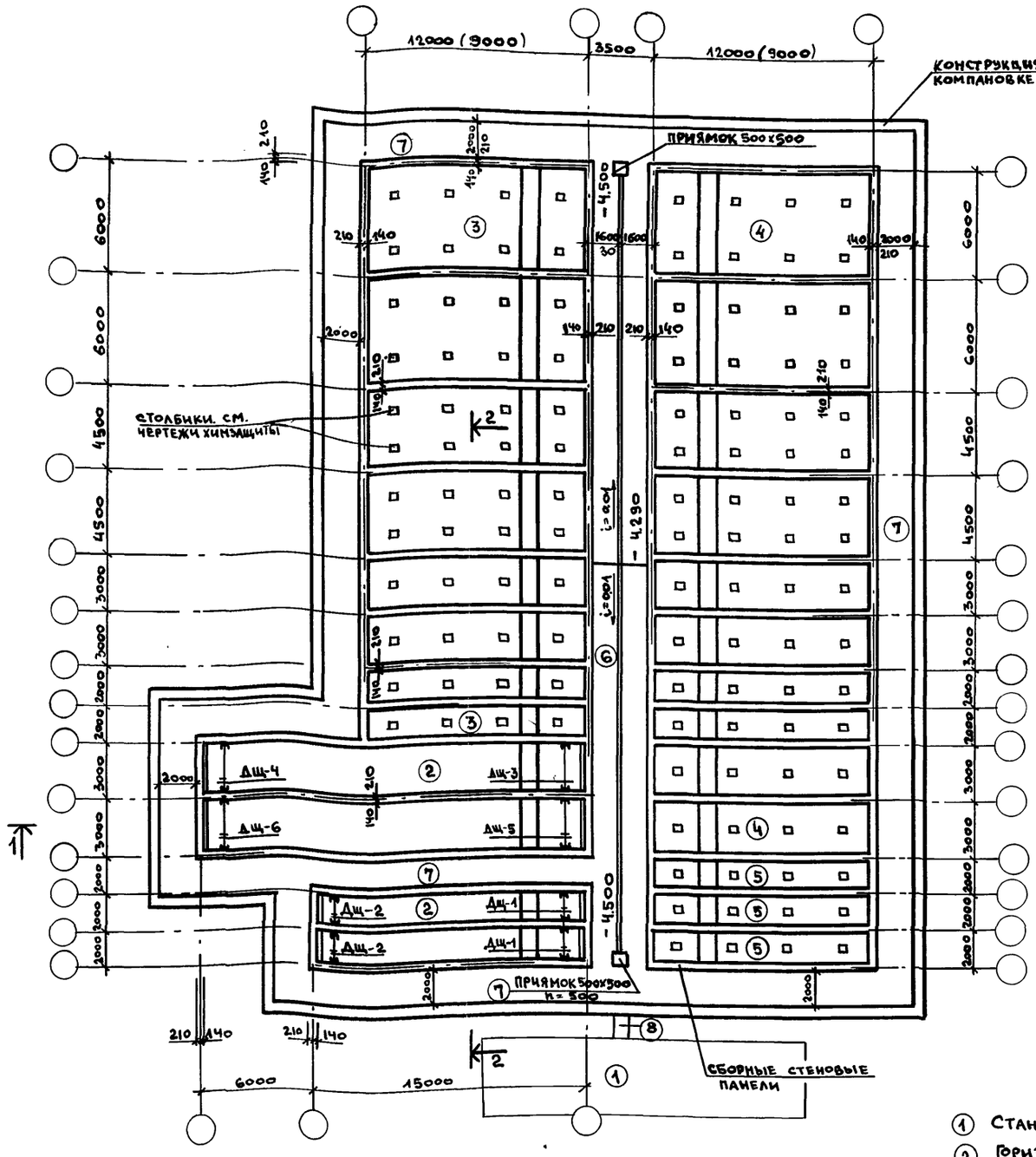

План кровли

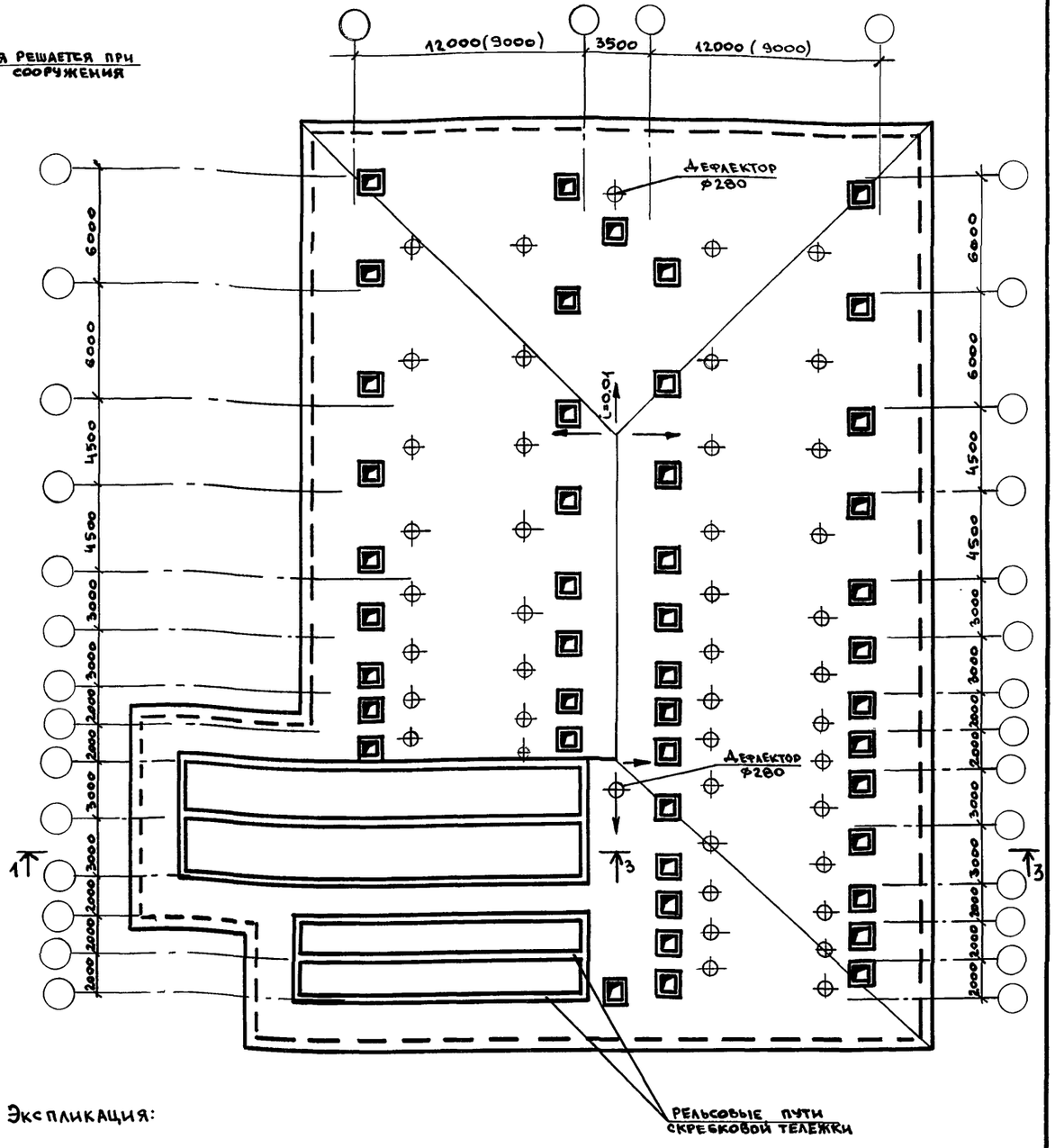

1. Монтажную схему конструкций емкостей смотри лист 48.
2. Деревянные щиты ДЩ1 ÷ ДЩ6 смотри альбом IV ТМП 60600, 60700.

Экспликация:

1. Станция очистки стоков
2. Горизонтальные отстойники (Г)
3. Усреднители (А)
4. Уплотнители осадка (Б)
5. Резервуары воды (В)
6. Камера обслуживания
7. Коридор для контроля протечек стен блоков
8. Коммуникационный канал.

				ТМП 902-08-1.88		КЖ
Ст. техн.	Худякова					
Н. контр.	Родионова		14.6	Блок емкостей очистных сооружений промстоков.	Стадия: Р	Лист: 46	Листов:
Рук. гр.	Павлов					
Рук. бр.	Родионова					
З.н.отд.	Гаврилова			Пример компановки очистных сооружений. Планы.	МГСПИ	
Нач.отд.	Бондаренко					
ГИП	Булатников					

Инв. № подл. | Подпись и дата | Взам. инв. №

Разрез 1-1

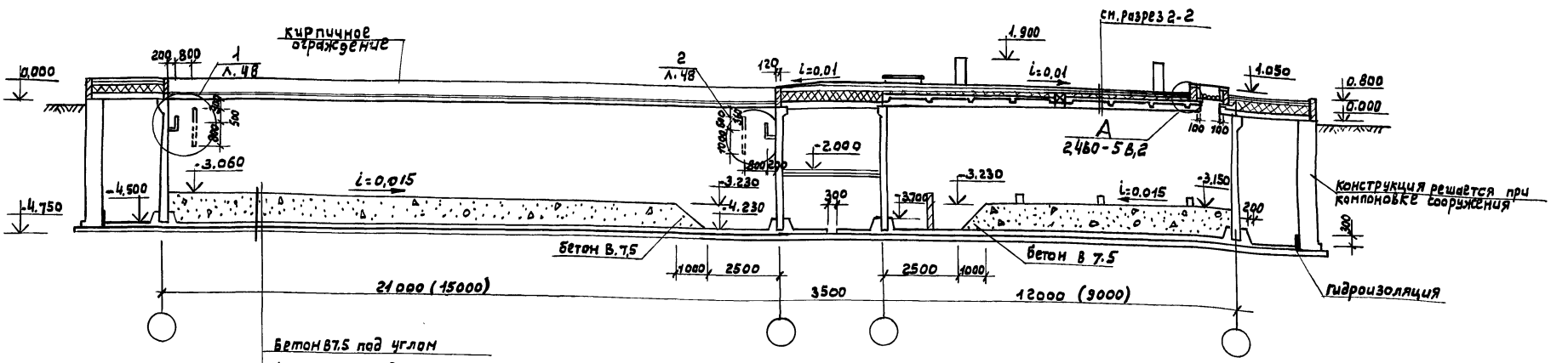

Бетон В7.5 под углом
Монолитная фундаментная плита-300
стяжка из цементно-песчаного раствора 20 мм
битумно-рулонная изоляция-30
стяжка из цементно-песчаного раствора – 20 мм.
бетонная подготовка из бетона В 7.5 – 100

Разрез 2-2

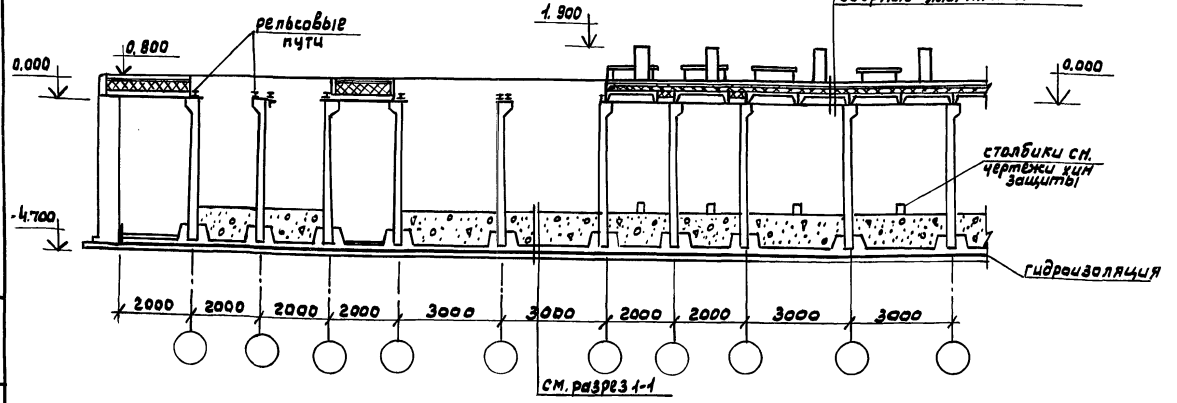

Бетонная тротуарная плитка на цем.-песч. растворе
Чехол гидроизола марки ГМ на битумной мастике марки МБК-Г-65
цементная стяжка 20-60 мм
пенобетон γ=500 кг/м^3 – 120
обмазка горячим битумом за 2 раза
сборные ж.б. плиты

3-3

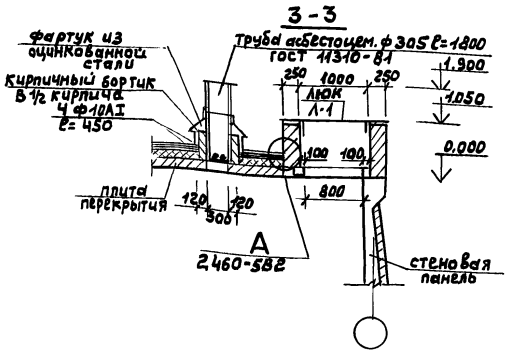

1. Общие указания см. лист 2.
2. Данный лист см. совместно с листом 46.
3. За отм. ± 0,000 принят верх стеновых панелей.

Рук. гр.	Павлов		
Ст. инж.	Буланова		
Н. контр.	Родионова		
Рук. бр.	Родионова		
Зам. н. отд.	Гаврилова		
Нач. отд.	Бондаренко		
ГИП	Булатников		

ТМП 902-08-1.88 КЖ

Блок емкостей очистных сооружений промстоков

Стадия	Лист	Листов
Р	47	

Пример компановки очистных сооружений Разрезы.

МГСПИ

23275-03 50

Инв. N подл. | Подпись и дата | Взам. инв. N

Альбом II

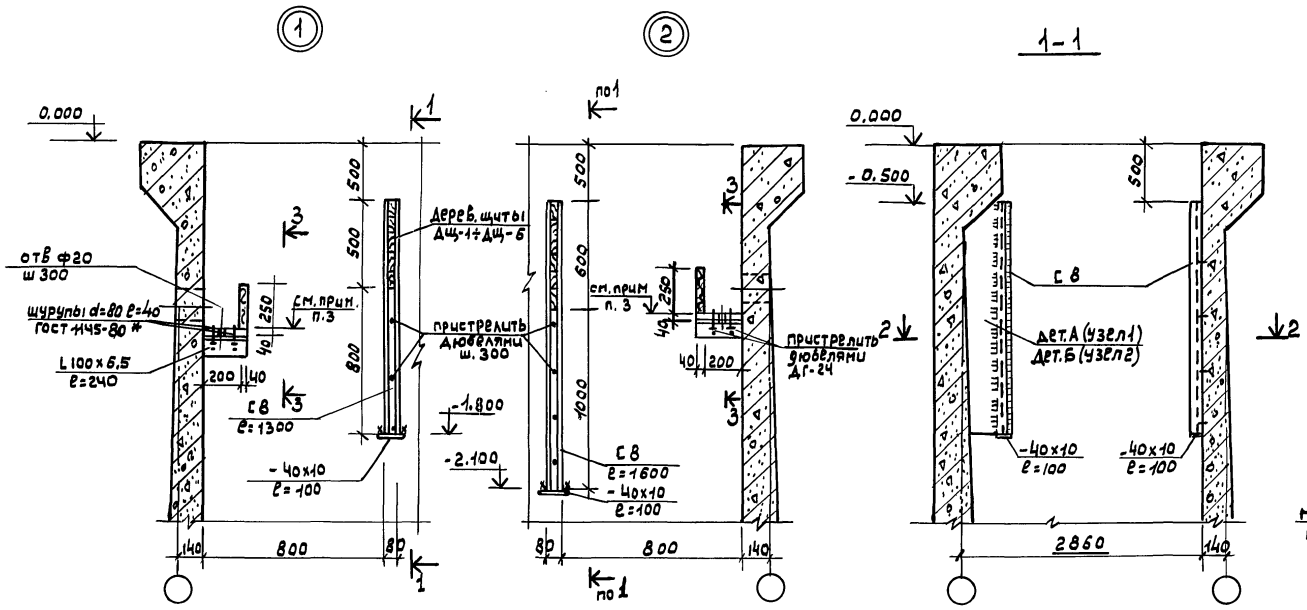

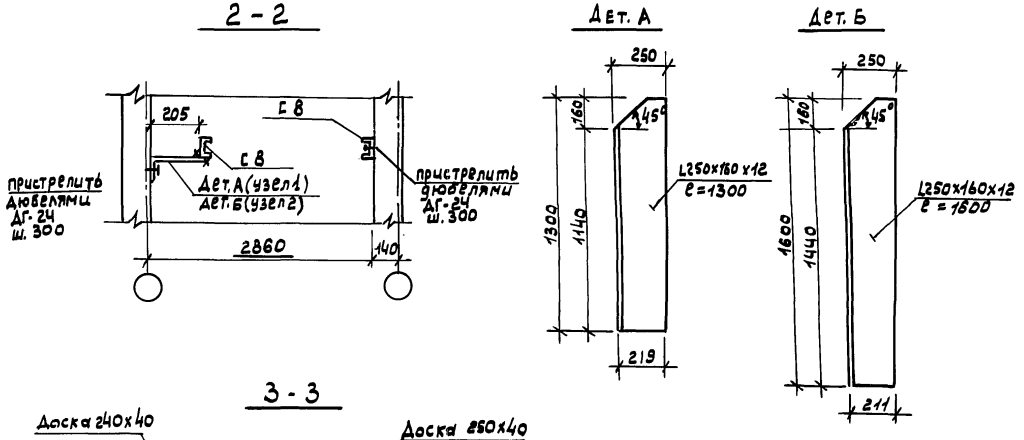

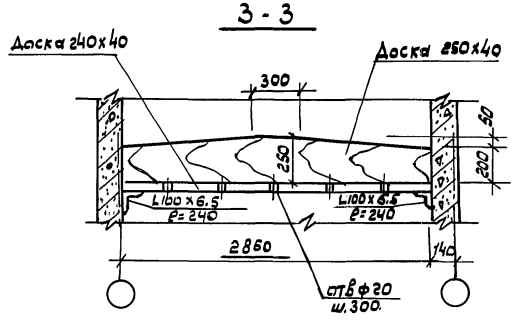

Монтажная схема конструкций емкостей

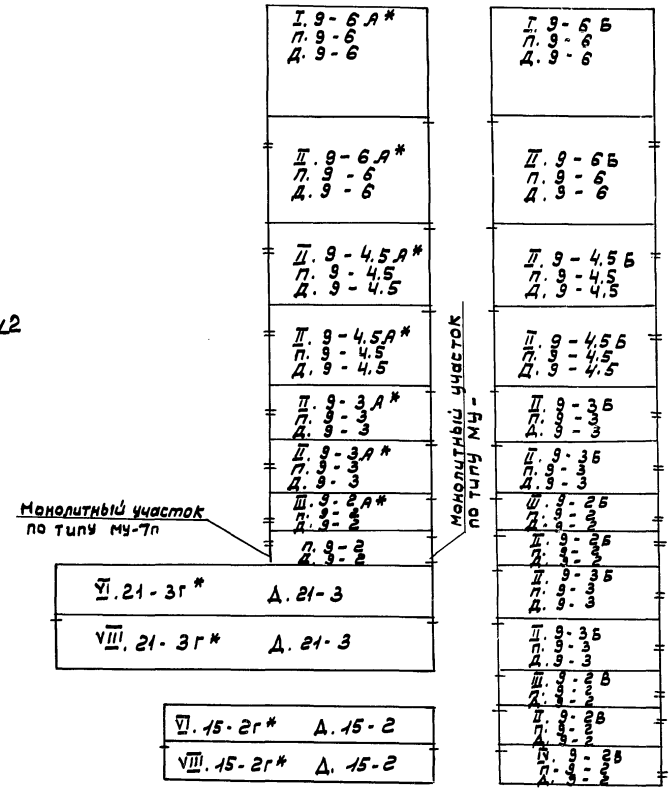

1. Общие указания см. лист 2
2. Узлы замаркированы на листе 47
3. Отметку лотка брать по чертежам „ТВ" (Альбом I)
4. Марка деревянных щитов определяется при разработке конкретного проекта. Щиты разработаны в Альбоме IV
5. Секции со * зеркальны основным.

				ТМП 902-08-1.88 КЖ			
Ст. инж	Буланова			Блок емкостей очистных сооружений промстоков	Стадия	Лист	Листов
Н. контр	Родионова				Р	48	
Рук. бр.	Родионова						
Зам. нач	Гаврилова			Узлы 1.2. Монтажная схема конструкций.	МГСПИ		
Нач. отд.	Бондаренко						
ГИП	Булатников						

Инв. N подл. | Подпись, дата | Взам. инв. N

Монтажная схема рельсовых путей отстойника L=21,0 м

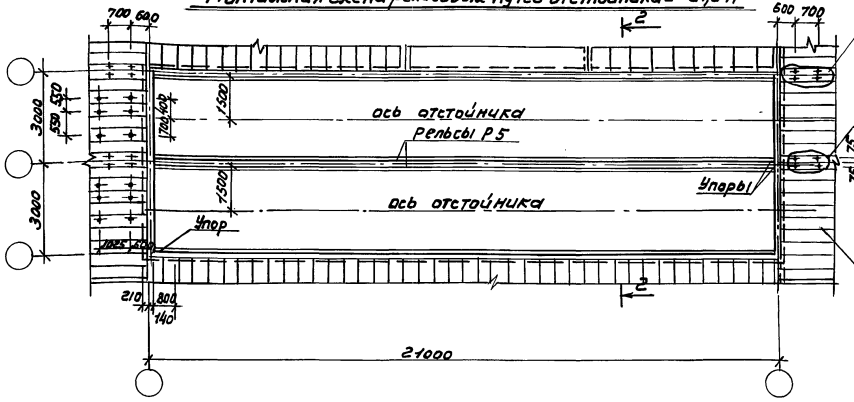

1

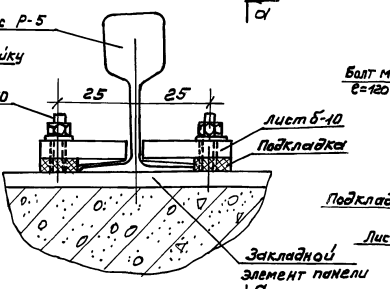

а – а

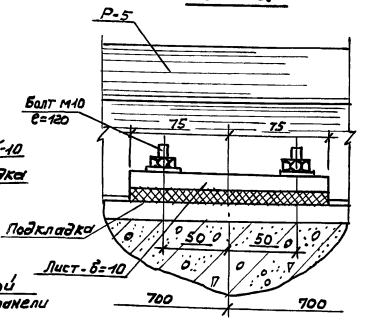

Раскладку плиток выполнять по конкретному проекту

Монтажная схема рельсовых путей отстойника L=15,0 м

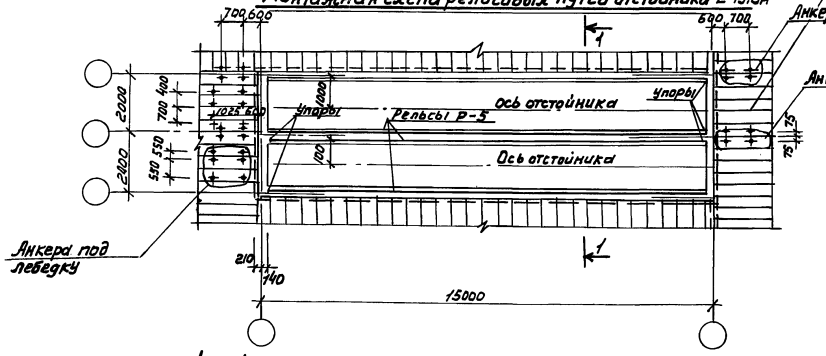

2

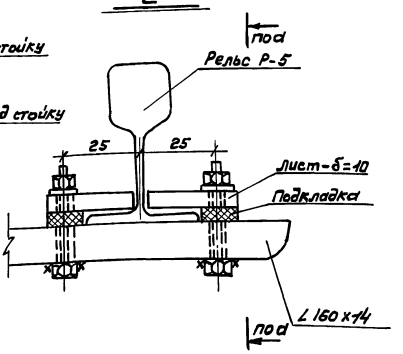

1 – 1

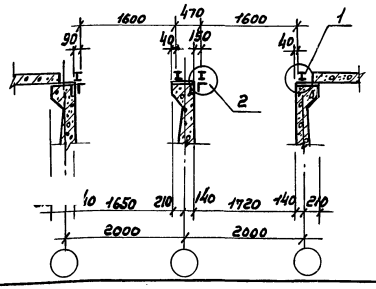

2 – 2

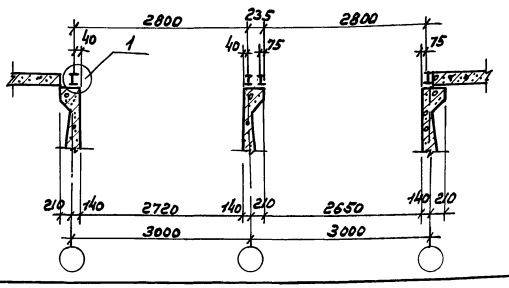

1. Общие данные см. лист №1
2. Расположение отстойников на плане см. лист №46
3. Анкерные болты под лебедку и стойки, их крепления к перекрытию разрабатываются в конкретном проекте.

				ТМП 902-08-188	КЖ
Ст. техн.	Худякова				
Н. контр.	Родионов			Блок емкостей очистных сооружений промстоков	Стадия: Р; Лист: 49; Листов:
Ст. инж.	Чесноков				
Рук. бр.	Родионов			Монтажные схемы рельсовых путей отстойников	МГСПИ
З.н. отд.	Габриелова				
Нач. отд.	Бондаренко				
ГИП	Булатник				

23275-03

gost.e-ecolog.ru