ТИПОВОЙ ПРОЕКТ

817-2-1.91

Весовая с автомобильными весами грузоподъемностью 40т на 1 проезд

В железобетонных конструкциях

Альбом 1

ПЭ Общая пояснительная записка стр. 3-6
ТХ Технология производства стр. 7
АС Архитектурно-строительные решения стр. 8-22
ЭМ Силовое электрооборудование стр. 23-25

25230-01

Отпускная цена на момент реализации, указана в счет-накладной

Привязан

Инв. №

gost.e-ecolog.ru

ТИПОВОЙ ПРОЕКТ

817-2-1.91

Весовая с автомобильными весами грузоподъемностью 40т на 1 проезд

в железобетонных конструкциях

Альбом 1

ПЕРЕЧЕНЬ АЛЬБОМОВ

Альбом 1	ПЗ	Общая пояснительная записка
	ТХ	Технология производства
	АС	Архитектурно-строительные решения
	ЭМ	Силовое электрооборудование
Альбом 2	СО	Спецификации оборудования
Альбом 3	ВМ	Ведомости потребности в материалах
Альбом 4	С	Сметы

Разработан
проектным институтом
«Гипроагротехпром»
г. Иваново

Утвержден
Главагропромпроектом при
комиссии Совета Министров СССР
по продовольствию и закупкам
приказ № 31 от 12. 07.91г.
Введен в действие
институтом «Гипроагротехпром»
приказ № 410 от 29.11.91г.

Директор института В.В. Баранов
Главный инженер проекта В.И. Глезин

Привязан

Инв. №

Содержание альбома 1

№ № листов	Наименование и обозначение документов Наименование листа	Стр.
	ТП 817-2-1.91 ПЗ	
1-4	Общая пояснительная записка	3
	Технология производства	
	ТП 817-2-1.91 ТХ	
1	Общие данные. План расположения технологического оборудования на отм. 0,000. Разрезы А-А, Б-Б.	7
	Архитектурно-строительные решения	
	ТП 817-2-1.91 АС	
1	Общие данные (начало)	8
2	Общие данные (окончание)	9
3	Планы на отм. 0,000 и минус 1,640	10
4	Фасады 5-1, А-В. Разрезы 1-1, 2-2	11
5	Фрагмент 1. План кровли. План полов на отм. 0,000 и минус 1,640.	12
6	Узлы 1-11. Сечение 3-3.	13
7	Схема расположения фундаментов	14
8	Фрагменты 1,2	15
9	Схема расположения сеток стен приямка. Сечение 1-1	16
10	Схема расположения верхних и нижних сеток приямка и перекрытия на отм. минус 0,140	17
11	Схемы расположения колонн, прогонов, ферм и балок покрытия, прогонов стен.	18
12	Узлы 11-16	19

№ № листов	Наименование и обозначение документов Наименование листа	Стр.
АС.У.01.00	Колонна (1К63.3-2а, 1К63.3-2б)	20
АС.У.02.00	Ферма 1ФТ6-3АIIIт	20
АС.У.03.00	Настил НС1	21
АС.У.04.00	Люк Л1	22
АС.У.05.00	Изделие соединительное (МС1, МС2, МС3)	22
АС.У.06.00	Изделие закладное (МН2, МН3)	22
	Силовое электрооборудование	
	ТП 817-2-1.91 ЭМ	
1	Общие данные	
2	План расположения электрического оборудования и прокладки силовых и осветительных сетей связи в осях А-Б, 1-5, на отм. 0,000 в осях Б-В	23 24
3	Принципиальные схемы питающей и распределительной сети.	25

Альбом 1

1. Общая часть

Типовой проект „Весовая с автомобильными весами грузоподъемностью 40т на 1 проезд" разработан на основании плана типового проектирования Госстроя СССР на 1990г, раздел VI, пункт ТФ6.6.17 и задания на разработку, утвержденного главным научно-проектным управлением по строительству государственной комиссии Совета Министров СССР по продовольствию и закупкам.

Типовой проект разработан для строительства в районах со следующими природно-климатическими условиями:

- расчетная зимняя температура наружного воздуха минус 30°С;
- нормативное значение ветрового давления - 0,23 кПа (23 кгс/м²);
- нормативное значение веса снегового покрова - 0,98 кПа (100 кгс/м²);
- рельеф территории - спокойный, грунтовые воды отсутствуют;
- грунты - непучинистые, непросадочные со следующими нормативными характеристиками: $\varphi^н = 0,49$ рад (28°); $C^н$ 2 кПа (0,02 кгс/см²); $E = 14,7$ МПа (150 кгс/см²); $\gamma = 1,8$ т/м³.

Коэффициент безопасности по грунту $K_г = 1,0$.

Класс ответственности здания - III.

Коэффициент надежности по назначению - 0,95.

2. Технология производства

Весовая с автомобильными весами грузоподъемностью 40 т на один проезд предназначена для взвешивания грузов, поступающих на автотракторном и другом мобильном транспорте.

Строительство весовой предусматривается в составе складских и производственных комплексов и баз организаций, колхозов и совхозов (хозяйств).

В весовой применены весы автомобильные ВА 2019 с пределами взвешивания от 0,2 до 40 т с платформой размерами 3×16м и ручным управлением.

В данном проекте предусматривается размещение весового устройства весов под навесом, а указательного прибора весов в помещении весовщика, отапливаемом в холодное время года. Кроме этого, согласно паспортным данным по установке весов, по обе стороны весового устройства имеются горизонтальные площадки необходимой длины. На случай попадания воды в приямок весовой, его пол выполнен с уклоном в сторону специального углубления, из которого по мере накопления вода откачивается с помощью ручного насоса на отмостку помещения весовщика.

Конструктивные решения весов и навеса для весового устройства позволяют взвешивать транспорт с грузом общей массой до 40 т, максимальным расстоянием между крайними колесными осями 15м, шириной до 4м, высотой до 4,6 м.

Установка, эксплуатация, обслуживание и поверка весов, а также мероприятия по технике безопасности должны проводиться и соблюдаться согласно заводскому техническому описанию-паспорту по установке и эксплуатации весов.

Весы должны обслуживаться обученным персоналом - весовщиками из штата хозяйства.

Режим работы весовой и количество весовщиков, равное количеству смен работы, определяются исходя из потребности хозяйства в зависимости от движения грузов в данное время года.

Обеспечение весовщиков бытовыми помещениями и общественным питанием предусматривается организовать в соответствующих помещениях ближайших зданий складских и производственных комплексов хозяйства.

Для оказания первой медицинской помощи в помещении весовщика установить медицинскую аптечку. Квалифицированное медицинское обслуживание проводится в медпунктах складских и производственных комплексов хозяйства и в ближайших учебных учреждениях.

3. Архитектурно-строительные решения.

Объемно-планировочное решение

Здание весовой с автомобильными весами грузоподъемностью 40т на один проезд в плане прямоугольное с размерами 21,0×6,0м. с помещением весовщика с размерами в плане 4,12×3,92м. Высота до низа несущих конструкций в весовой 4,8м, в помещении весовщика 2,4м.

4. Электрооборудование

Электроснабжение весовой предусмотрено по воздушному вводу. Напряжение 380/220В с заземленной нейтралью.

По классификации ПУЭ гл. 1-2-17 электроприемники весовой по надежности электроснабжения относятся к потребителям III категории.

Установленная мощность электроприемников составляет 6,085 кВт. Расчетная мощность составляет 5,5 кВт.

Годовой расход электроэнергии 6,05 МВт.ч.

Учет электроэнергии предусмотрен электросчетчиком, установленным в операторской.

Распределительные сети выполнить кабелем АВВГз открыто на скобах и проводом АПВ в электросварных трубах.

5. Связь и сигнализация

Телефонизацию весовой выполнить прокладкой кабеля ТППБ 10×2×0,5, внутреннюю сеть - проводом ТРП 2×0,4 открыто.

Радиофикацию выполнить по воздушному вводу на радиостойку. Внутреннюю сеть радиофикации выполнить проводом ПТПЖ 2×1,2 открыто.

6. Противопожарные мероприятия

При эксплуатации весовой должны соблюдаться требования „Общесоюзных правил пожарной безопасности для объектов сельскохозяйственного производства" (ППБ-04-76), утвержденных с дополнениями 13.12.85г. Согласно указанным правилам весовая обеспечена первичными средствами пожаротушения. Кроме указанного в спецификации оборудования первичных средств пожаротушения - 2-х огнетушителей ОХВП-10 и 2 ящиков с песком необходима предусмотреть войлок или кошму размером 2×2 м.

В соответствии со СНиП 2.04.02-84 „Водоснабжение. Наружные сети и сооружения" расчетный расход воды на наружное пожаротушение составляет 10 л/с и осуществляется из пожарных гидрантов, расположенных на кольцевой водопроводной сети.

Инв.№ подл. | Подпись и дата | Взам.инв.№

				Привязан	
Инв.№					
Нач.отд.ТХ	Рекин		5.91	ТП 817-2-1.91 ПЗ	
Нач.отд.АС	Осокин		5.91		
Нач.отд.ЭТ	Кутин		4.91		
Нач.отд	Ольков		5.91	Общая пояснительная записка	Стадия Р; Лист 1; Листов 4
ГИП	Лавин				Гипроагротехпром г. Иваново
Н.контр.	Антонычева		10.91		

25230-01 4 Копировал Трулкова Формат А2

Альбом 1

Таблица 1

Основные технико-экономические показатели

Наименование	Количество	
	по разработанному проекту	по аналогу т.п.416-7-26.87 приведенному в аналог. вид
1. Грузоподъемность автовесов, т	40	40
2. Общая площадь, м²	193	163,6
3. Площадь застройки, м²	148,2	175,2
4. Строительный объем, м³	926,4	926,2
5. Затраты производства, тыс.руб	2,82	3,31
- на расчетную единицу, руб.	14,63	20,23
6. Приведенные затраты, тыс.руб	5,15	7,37
- на расчетную единицу, руб.	26,68	45,05
7. Сметная стоимость строительства, тыс.руб	23,27/35,73	35,18/53,78
- на расчетную единицу, руб.	120,57	215,04
строительно-монтажных работ, тыс.руб.	18,39/28,51	24,64/38,20
- на расчетную единицу, руб.	95,28	150,61
оборудование, тыс.руб.	4,88/7,22	10,53/15,59
8. Сметная стоимость строительства с учетом привязки, тыс.руб.	27,19/46,07	40,62/67,93
- на расчетную единицу, руб.	140,88	248,29
9. Затраты построечные, чел.ч.	2508	2745
- на 1 млн. руб СМР	136378	111401
10. Цемент, приведенный к М400, т	50,25	47,75
- на расчетную единицу, кг	260	292
- на 1 млн. руб СМР, кг	2732463	1937906
11. Сталь, приведенная к классу A-I и Ст-3, т	17,36	20,85
- на расчетную единицу, кг	90	127,44
- на 1 млн. руб. СМР, кг	943991	846185
12. Лесоматериалы, приведенные к круглому лесу, м³	45,08	36,42
- на расчетную единицу, м³	0,23	0,22
- на 1 млн. руб. СМР, м³	2451	1478
13. Годовой расход электроэнергии, тыс.квт	6,05	5,55
- на расчетную единицу, квт.ч	31,35	33,92
14. Экономический эффект, тыс.руб.	3,55	

1. За расчетную единицу принята общая площадь, м².
2. В числителе приведена стоимость в ценах 1984 года, в знаменателе - в ценах 1991 года.

Рекомендации по рациональной организации строительства

При разработке проекта организации строительства объекта необходимо руководствоваться требованиями СНиП 3.01.01-85„Организация строительного производства." Строительство объекта необходимо осуществлять поточным методом, что сократит продолжительность строительства. Общая продолжительность строительства определяется в соответствии со СНиП 1.04.03-85„ Нормы продолжительности строительства и задела в строительстве предприятий зданий и сооружений". Все строительно-монтажные работы выполнять в строгом соответствии с указаниями, требованиями соответствующих глав СНиП, регламентирующих правила производства и приемки работ, а также с правилами противопожарной техники и „Техники безопасности в строительстве" СНиП III-4-80".

При выполнении земляных работ применят следующие механизмы:

- при разработке траншей - экскаватор, оборудованный обратной лопатой емкостью ковша 0,25-0,65м³;
- при разработке котлованов-экскаватор с оборудованием драглайна;
- при работах по вертикальной планировке, обратной засыпке котлованов и траншей при дорожном строительстве - бульдозеры мощностью 75-108 л.с.;
- при уплотнении грунта - пневмотрамбовки.

Монтаж конструкций здания выполнять краном марки КС-1562А грузоподъемностью 5т, при движении крана по периметру здания, в соответствии с типовыми технологическими картами. Состав основных машин и механизмов выбирается с учетом наличия их в распоряжении подрядной строительной организации.

Потребность строительства в энергоресурсах, воде, временных зданиях и сооружениях, а также численность работающих кадров определяется по „Расчетным нормативам для составления проектов организации строительства" часть I и V, а также по стоимости строительно-монтажных работ и плановой годовой выработке в подрядной строительной организации (ЦНИИОМТП г. Москва. Стройиздат 1973-1974 г.г.) В качестве временных зданий и сооружений рекомендуется использовать инвентарные передвижные здания и при возможности существующие здания, удовлетворяющие санитарно-гигиеническим требованиям.

Производство монтажных, бетонных и железобетонных работ в зимних условиях

При среднесуточной температуре ниже 5°С и минимальной ниже 0°с бетонные работы следует выполнять, используя метод электропрогрева бетона в сочетании с методом „термоса".

Перед установкой сборных железобетонных элементов в зимнее время, их необходимо очистить от снега и наледи при помощи разогретого в калориферах сжатого воздуха или механической щетки.

Швы, воспринимающие расчетные усилия, заделывают бетоном или раствором после предварительного обогрева стыкуемых поверхностей до положительной температуры с последующим прогревом или обогревом омоноличенного стыка.

В конце рабочего дня необходимо укрывать щитами или рулонными материалами стаканы фундаментов, швы между плитами покрытия.

Конструкции из монолитного бетона необходимо укрывать сразу после окончания бетонирования.

Таблица 2

Перечень основных строительных машин и механизмов

Наименование	Марка	Кол.	Примеч.
Экскаватор	Э0-4112	1	
Бульдозер	Д3-42	1	
Автомобильный кран	КС-1562А	1	
Вибратор площадочный	И8-31А	2	
Сварочный агрегат	АСБ-300-7	2	
Компрессор	КС-9	1	
Пневматическая трамбовка	И-157	2	
Насос водоотливной	НЦС-15	2	
Автомашина бортовая	ЗИЛ-130	по расчету	груз. 5,0т
Автосамосвал	ЗИЛ-ММЗ-555	по расчету	груз. 4,5т
Седельный тягач	ЗИЛ-130-81В0	1	груз. 14,4т
Полуприцеп универсальный	ПС-090Б	1	груз. 50т

Взам.инв.№ | Подпись и дата | Инв.№ подл.

Привязан

Инв.№

ТП 817-2-1.91 ПЗ Лист 2

25230-01 5 Копировал Болотова Формат А2

Альбом 1

Приложение 1

Схема стройгенплана

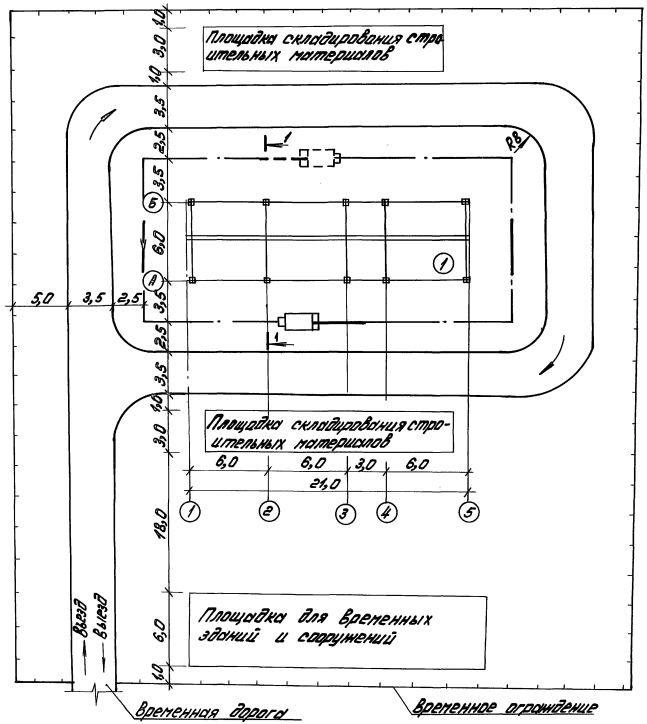

1-1

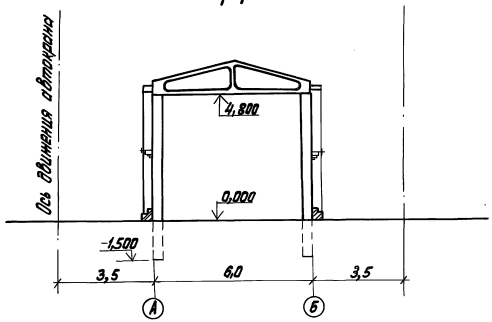

Экспликация зданий (сооружений)

Номер на схеме	Наименование здания (сооружения)	Примеч.
1	Весовая с автомобильными весами грузоподъёмностью 40 тонн на один проезд (в железобетонных конструкциях)	

1. Схема стройгенплана разработана на основании схемы генплана весовой с автомобильными весами грузоподъёмностью 40 тонн на один проезд.
2. Схема стройгенплана показана на период монтажа надземной части здания. Монтаж предусматривается вести автокраном типа КС-15628.
3. Максимальная масса монтируемых элементов 1,45т - колонны железобетонные.
4. Конструкция временной автодороги определяется при привязке проекта.

Привязан

Инв.№

ТП 817-2-1.91 ПЗ

Лист 3

25230-01 6 Копировал Максимова Формат А2

Инв.№ подл. | Подп. и дата | Взам.инв.№

Альбом 1

Приложение 2

График производства работ

Наименование работ	Объем работ		Труд., чел.-дн.	Машины		Продол. в днях	Кол. стен	Число рабочих в смену	Состав бригады	Месяцы строительства		
	Ед. изм.	Кол.		Наименование	Кол.					1	2	3
Земляные работы	м³	522	46	Экскаватор	1	6	1,5	5	Машинисты, землекопы	—		
Устройство фундаментов	м³	102,9	87	Автокран	1	12	1,5	5	Машинист, бетонщики, монтажники	—		
Устройство каркаса	м³	7,7	47		1	6	1,5	5		—		
Металлические конструкции	т	3,6			—	—	—	—				
Устройство стен	м²	225,7	28		1	4	1,5	5			—	
Заполнение проемов	м²	7,74	2,07		1	1	1,5	3			-	
Монтаж покрытия и устройство кровли	м²	166	12	Подъемник	1	2	1,5	4	Кровельщики		-	
Устройство перегородок	м²	2	0,85	Автокран	1	1	1,5	3	Монтажники		-	
Устройство полов	м²	254	6,1	Вибраторы	2	4	1,5	5	Бетонщики,		—	
Отделочные работы	м²	702	18	Штукатурный агрегат	1	2	1,5	5	Маляры, штукатуры		-	
Разные работы	м³ здан.	926,4	1,8	—	—	1	1,5	2	Разнорабочие	— —	— —	— —
Внутренние электромонтажные работы	тыс. руб.	0,45	14	—	—	2	1,5	4	Электромонтажники			-
Монтаж слаботочных сетей	тыс. руб.	0,07	3,0	—	—	1	1,5	3	Электромонтажники			—
Монтаж технологического оборудования	тыс. руб.	5,22	27,0	—	-	6	1,5	3	Наладчики			—

Инв. № подл. | Подп. и дата | Взам. инв. №

Привязан:

Инв. №

ТП 817-2-1.91 ПЗ

Лист 4

Копировал: Трофимова 25230-01 7 Формат А2

Альбом 1

Ведомость рабочих чертежей основного комплекта

Лист	Наименование	Примечание
1	Общие данные. План расположения технологического оборудования на отм. 0.000, разрезы А-А, Б-Б	

Ведомость ссылочных и прилагаемых документов

Обозначение	Наименование	Примечание
	Ссылочные документы	
5.800-1	Чертежи оборудования и оснастки для ремонта сельхозтехники	
выпуск 3	Шкафы, лари, ящики, подставки	
0304.00.000	Ящик для песка	
	Прилагаемые документы	
-ТХ.СО	Спецификация оборудования	Альбом 2

Ведомость основных комплектов рабочих чертежей

Обозначение	Наименование	Примечание
-ТХ	Технология производства	
-АС	Архитектурно-строительные решения	
-ЭМ	Силовое электрооборудование	

Спецификация к плану расположения оборудования

Марка, поз.	Обозначение	Наименование	Кол.	Масса ед. кг	Примеч.
		Весы автомобильные			
		ВА 2019. Наибольший			
		предел взвешивания 40т	1	5200	
		В том числе:			
1		Устройство весовое	1		
1а		Указательный прибор	1		
2		Ручной насос РПН 1,3/30	1	20	
3	0304, 5.800-1, вып.3	Ящик для песка	2	40	

Инв.№ подл. | Подп. и дата | Взам. инв.№ | Инв.№ дубл. | Подп. и дата

Типовой проект разработан в соответствии с действующими нормами и правилами и предусматривает мероприятия, обеспечивающие взрывную, взрывопожарную и пожарную безопасность при эксплуатации здания.

Главный инженер проекта В.И. Глезин

План расположения оборудования на отм. 0.000

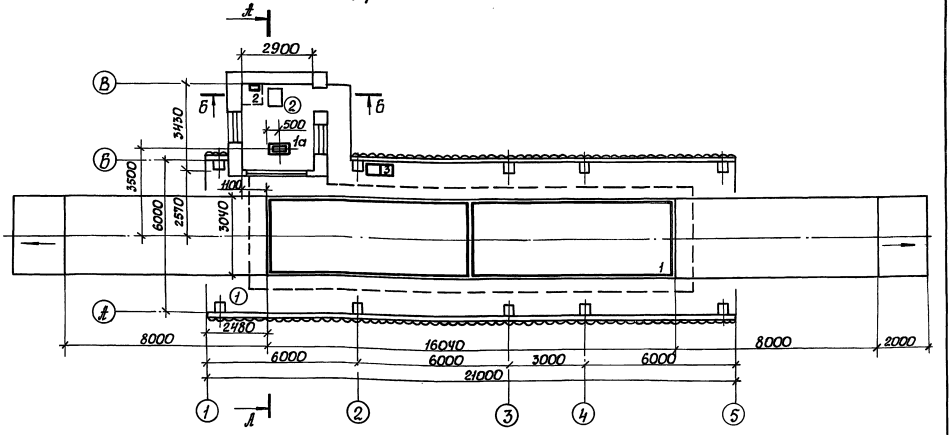

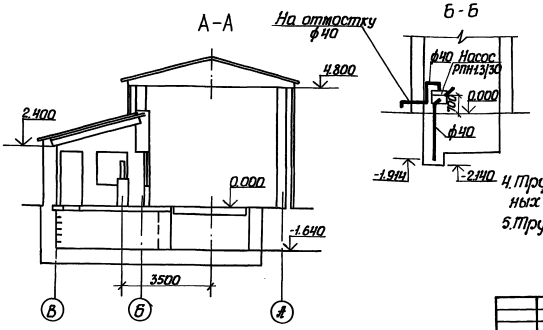

Экспликация помещений

Номер по плану	Наименование	Категория производства по взрывной, взрывопожарной и пожарной опасности
1	Навес весового устройства	
2	Помещение весовщика	Д

4. Трубопровод выполнить из стальных водогазопроводных неоцинкованных легких труб по ГОСТ 3262-75.
5. Трубопровод покрыть масляной краской два раза.

Общие указания.

1. Часть ВК разработана в соответствии с требованиями СНиП 2.04.01-85 „Внутренние водопровод и канализация здания".
2. Внутреннее пожаротушение проектом не предусматривается.*
3. Удаление воды из подвала должно производиться ручным насосом РПН 1.3/30 по мере ее накопления и выкачиваться на отмостку.

Инв. №				Привязан	
Рук. гр.	Жижин		6.12.91		
Гл. спец.	Бушуйстов		6.12.91		
Нач. отд.	Рехин		6.12.91		
ГИП	Глезин		6.12.91	ТП 817-2-1.91 -ТХ	
Н. контр.	Антонычева		6.12.91		
				Весовая с автомобильными кранами, оборудованная на один пролет (с железобетонными конструкциями)	Стадия: Р; Лист: 1; Листов: 1
				Общие данные. План расположения технологического оборудования на отм. 0.000. Разрезы А-А, Б-Б	Нитрогортехпром г. Иваново

25230-01 8 Копировал Сокольская Формат А2

Альбом 1

Ведомость рабочих чертежей основного комплекта

Лист	Наименование	Примеч.
1	Общие данные (начало)	
2	Общие данные (окончание)	
3	Планы на отм. 0,000 и минус 1,640	
4	Фасады 5-1, А-В. Разрезы 1-1, 2-2	
5	Фрагмент 1. План кровли. План полов на отм. 0,000 и минус 1,640	
6	Узлы 1-11. Сечение 3-3	
7	Схема расположения фундаментов	
8	Фрагменты 1,2	
9	Схема расположения сеток стен приятка. Сечение 1-1	
10	Схема расположения верхних и нижних сеток приятка и перекрытия на отм. минус 0,140	
11	Схемы расположения колонн, прогонов, ферм и балок покрытия, прогонов стен	
12	Узлы 11-16	

Ведомость ссылочных и прилагаемых документов

Обозначение	Наименование	Примечание
	Ссылочные документы	
ГОСТ 12506-81	Окна деревянные для производственных зданий. Типы, конструкция и размеры	
ГОСТ 16233-77	Листы асбестоцементные волнистые унифицированного профиля 54/200 и детали к ним. Технические условия	
ГОСТ 24022-80	Фундаменты железобетонные сборные под колонны сельскохозяйственных зданий. Технические условия	
ГОСТ 23279-85	Сетки арматурные сварные для железобетонных конструкций и изделий. Общие технические условия	
ГОСТ 24698-81	Двери деревянные наружные для жилых и общественных зданий. Типы, конструкция и размеры	
1.038.1-1	Перемычки железобетонные для зданий с кирпичными стенами	
Выпуск 1	-перемычки брусковые для жилых и общественных зданий. Рабочие чертежи	
1.063.1-1	Железобетонные стропильные фермы для покрытий зданий с уклоном асбестоцементной кровли 1:4	
Выпуск 0	-материалы для проектирования	
Выпуск 1	-фермы пролетом 6,9,12 и 18м. Рабочие чертежи	
Выпуск 2	-арматурные и закладные изделия. Рабочие чертежи.	
1.400-6/76	Унифицированные закладные детали сборных железобетонных конструкций зданий промышленных предприятий	
Выпуск 1	-закладные детали конструкций одноэтажных зданий. Рабочие чертежи	
1.823.1-2	Колонны железобетонные для сельскохозяйственных производственных зданий	
Выпуск 1	Колонны. Рабочие чертежи	
Выпуск 2	Арматурные и закладные изделия. Рабочие чертежи	
1.860.9-10	Кровли из асбестоцементных волнистых крупноразмерных листов (ВК) неотапливаемых зданий сельскохозяйственного назначения	
Выпуск 0	-материалы для проектирования	
Выпуск 1	-узлы. Рабочие чертежи	
Выпуск 2	-изделия соединительные. Рабочие чертежи	
2.430-2	Типовые архитектурно-строительные детали одноэтажных промышленных неотапливаемых зданий со стенами из асбестоцементных волнистых листов	
Выпуск 1	-детали стен из асбестоцементных волнистых листов УВ	
3.900-3	Сборные железобетонные конструкции емкостных сооружений для водоснабжения и канализации	
Выпуск 7	-изделия для круглых колодцев	
Часть 2	-арматурные изделия	
	Прилагаемые документы	
АС.И.01.00	Колонна (1К63.3-2а, 1К63.3-2б)	
АС.И.02.00	Ферма 1ФТ6-3А III т	
АС.И.03.00	Настил НС1	
АС.И.04.00	Люк Л1	
АС.И.05.00	Изделие соединительное (мс1, мс2, мс3)	
АС.И.06.00	Изделие закладное (мн2, мн3)	
АС.ВМ	Ведомость потребности в материалах	Альбом 2

Типовой проект разработан в соответствии с действующими нормами и правилами и предусматривает мероприятия, обеспечивающие взрывную, взрывопожарную и пожарную безопасность при эксплуатации здания

Главный инженер проекта В.Н. Глезин

Инв. №	Вехлова		5.09.91
Рук. гр.	Муковня		3.09.91
Гл. спец.	Павлинов		3.9.91
Нач. отд.	Осокин		5.09
ГИП	Глезин		
Н. контр.	Антонычева		11.1991

Привязан

ТП 817-2-1.91 АС

Весовая с автомобильными весами грузоподъемностью 40т на 1 один проезд (в железобетонных конструкциях)

Стадия	Лист	Листов
Р	1	12

Общие данные (начало)

Гипроагротехпром г. Иваново

Копировал Трофимова

25230-01 9

Формат А2

Инв. № подл. | Подп. и дата | Взам. инв. №

Альбом 1

Ведомость отделки помещений

Площадь, $м^2$

Наименование или номер помещения	Потолок		Стены или перегородки		Низ стен или перегородок (панель)			Примечание
	Площадь	Вид отделки	Площадь	Вид отделки	Площадь	Вид отделки	Высота, мм	
1	197,8	Известковая окраска	322,6	Известковая окраска				
2	15,84	Известковая окраска	22,8 12,0	Штукатурка известковая окраска	10,8	Водоэмульсионная окраска	1500	
3	59,5	Известковая окраска	81,9	Известковая окраска				

Общие указания

1. За условную отметку 0,000 принята отметка чистого пола, что соответствует абсолютной отметке ▭.
2. Степень огнестойкости здания - II.
3. Сварку выполнять электродом типа Э-42 ГОСТ 9467-75. Сварные швы по ГОСТ 5264-80.
4. По периметру здания устроить асфальтовую отмостку шириной 700мм.
5. Все металлические элементы и детали должны быть очищены до 3-ей степени очистки согласно ГОСТ 9.402-80 и покрыты двумя слоями густотертой масляной краски для наружных работ ГОСТ 8292-85 по одному слою грунтовки ГФ-021 ГОСТ 25129-82.
6. Все деревянные элементы должны быть покрыты пропиточным составом ТХЭФ-ПТ (трихлорэтилфосфат ТУ 6-05-1611-78 50-70%, петролатум ОСТ 38-01117-76 30-50%).
7. Все работы по антикоррозионной защите выполнять в соответствии с требованиями СНиП 3.04.03-85 „Защита строительных конструкций и сооружений от коррозии".
8. Горизонтальную гидроизоляцию стен выполнить из слоя цементного раствора состава 1:2 толщиной 30мм на отм. минус 0,030.
9. Кирпичные стены и цоколь выполнять из кирпича марки КР75/1650/15 ГОСТ 535-80 на растворе марки 25. Кладку с наружной стороны выполнять с расшивкой швов, с внутренней - в подрезку.
10. Проектом предусмотрено производство строительно-монтажных работ в летних условиях в соответствии с действующими нормативными документами по производству работ.
11. Устройство фундаментов, кладка, монтаж стальных конструкций должны выполняться в соответствии со СНиП 3.03.01-87 „Несущие и ограждающие конструкции".
Кровельные работы и устройство полов выполнять в соответствии со СНиП 3.04.01-87 „Изоляционные и отделочные работы".
Производство работ выполнять в соответствии со СНиП III-4-80 „Техника безопасности в строительстве".
12. При выполнении строительно-монтажных работ необходимо установить контроль за выполнением правил пожарной безопасности в строительстве.
13. Производство строительно-монтажных работ в зимних условиях должно осуществляться в строгом соответствии с требованиями глав СН и П 3.03.01-87, СН и П 3.02.01-87 „Земляные сооружения, основания и сооружения".
Земляные работы, устройство фундаментов, монтаж колонн, устройство полов предусматривается выполнять в весенне-летний-осенний период, тем самым создавая фронт для работ, выполнение которых в зимних условиях не требует значительных дополнительных затрат.

При отсутствии возможности выполнения перечисленных работ не в зимний период необходимо предусмотреть следующие основные мероприятия, обеспечивающие качественное выполнение строительно-монтажных работ в зимний период:
- грунт, подлежащий разработке в зимних условиях предохранять от промерзания вспахиванием и боронованием;
- в случае вынужденных перерывов в работе необходимо утеплить вскрытый грунт теплоизоляционными материалами;
- при температуре наружного воздуха 0°С открытые части забетонированных конструкций должны укрываться немедленно вслед за окончанием бетонирования теплоизоляционным слоем из опилок толщиной 400мм;
- заполнение бетонной смесью или раствором зазоров и швов между сборными конструкциями должно производиться смесями приготовленными на подогретых материалах с применением быстроотвердеющих или высокоэкзотермических цементов;
- в бетоне заполнения и прилегающих к нему части конструкций должна поддерживаться положительная температура до достижения материалом заполнения 70 или 100% проектной прочности в зависимости от сроков загружения конструкций;
- заделку стыков между фундаментами и колоннами вести только при положительных температурах

При кладке кирпичных стен в зимних условиях применять для кладки проектные марки раствора до минус 20°С, а при температуре ниже минус 20°С на одну марку выше с добавлением поташа (K_2SO_3) в количестве к массе цемента:
при t от 0 до минус 5°С - 5%;
при t от минус 6°С до минус 15°С - 10%;
при t от минус 16°С до минус 30°С - 12%.

Температура раствора в момент его применения должна быть не ниже 10°С при температуре воздуха до минус 10°С;
15°С от минус 10°С до минус 20°С;
20°С ниже минус 20°С.

Ведомость спецификаций

Лист	Наименование	Примечание
5	Спецификация заполнения дверных и оконных проемов и перемычек	
8	Спецификация к схеме расположения фундаментов	
10	Спецификация на стены и днище приямка, перекрытие на отм. минус 0,140	
11	Спецификация к схемам расположения колонн, прогонов, ферм и балок покрытия	
12	Спецификация на узлы	

Инж.	Вехлова		3.09.91
Рук.гр.	Пуковня		3.09.91
Гл.спец.	Павлинов		3.7.91
Нач.отд.	Осокин		5.09
ГИП	Глезин		
Н.контр.	Антонычева		19.09.91

ТП 817-2-1.91 АС

Весовая с автомобильными весами грузоподъемностью 40т на один проезд (в железобетонных конструкциях)

Стадия	Лист	Листов
Р	2	

Общие данные (окончание)

Гипроагротехпром г. Иваново

Привязан

Инв. №

Инв. № подл. | Подп. и дата | Взам. инв. №

Копировал Трофимова 25230-01 10 Формат А2

Альбом 1

План на отм. 0,000

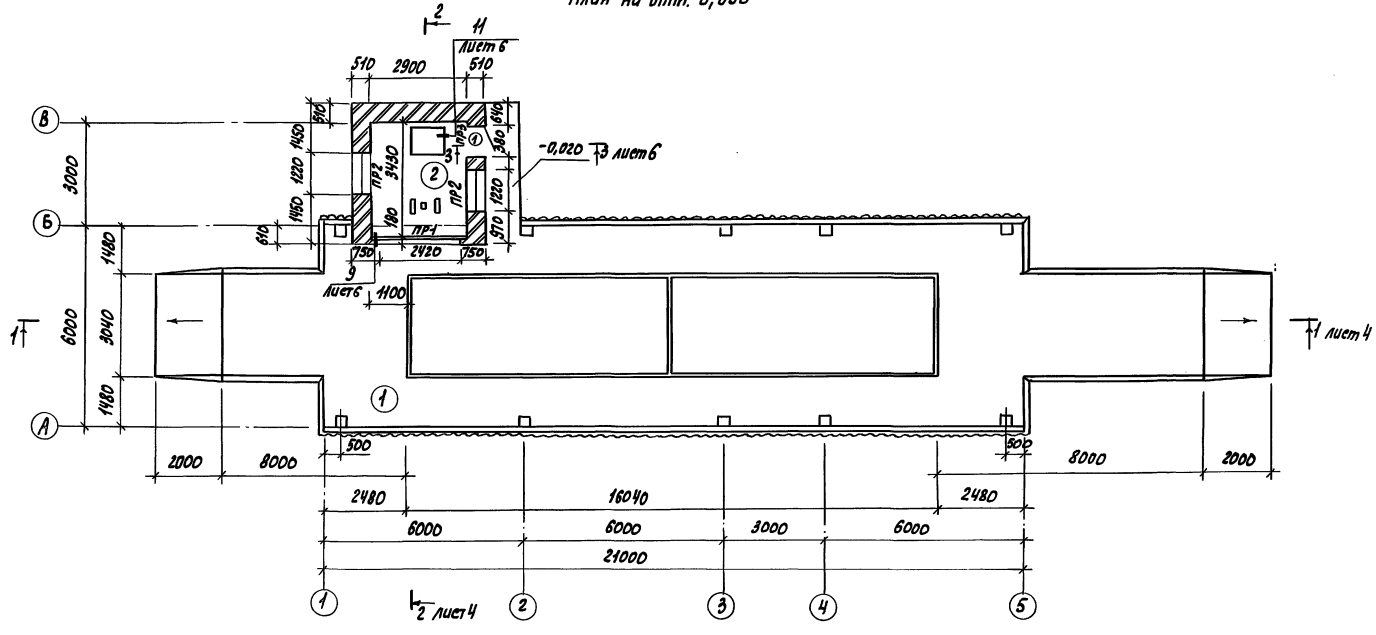

План на отм. минус 1,640

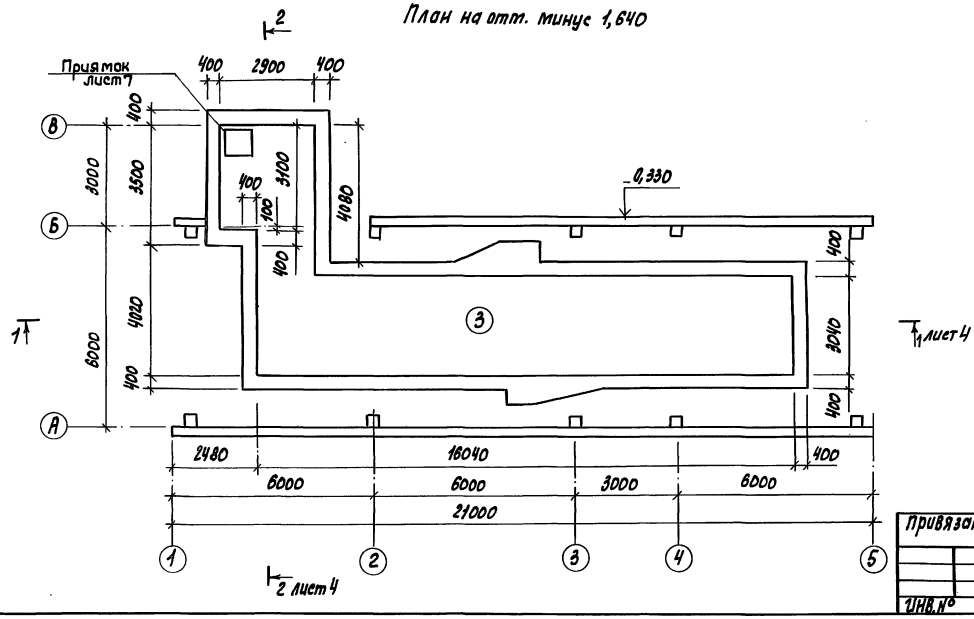

Ведомость проемов дверей

Марка, поз.	Размер проема, мм
1	910×2070

Экспликация помещений

Номер по плану	Наименование	Площадь, м²	Категория производства по взрывной, взрыво-пожарной и пожарной опасности
1	Навес весового устройства	123,6	
2	Помещение весовщика	9,9	Д
3	Приямок	59,5	

Изм.	Кол. уч.	Лист	№ док.	Подп.	Дата
Разраб.	Никитинская			3.09.91	
Пров.	Пушкин			3.09.91	
Т.контр.	Курлин			3.09.91	
Н.контр.	Шкуратова			3.09.91	
ГИП	Глезин			5.09.91	

ТП 817-2-1.91 АС

Весовая с автомобильными весами грузоподъемностью 40 т на один проезд (Железобетонных конструкциях)

Планы на отм. 0,000 и минус 1,640

Стадия	Лист	Листов
Р	3	

Гипроагротехпром г. Иваново

Привязан

Инв. № подл. | Подп. и дата | Взам. инв. № | Инв. № дубл. | Подп. и дата

Копировал Трофимова

25230-01 11

Формат А2

Альбом 1

Фасад 5-1

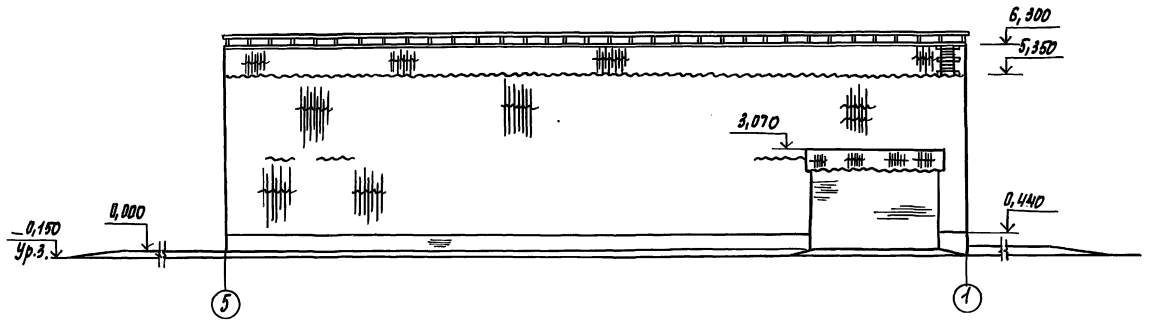

Фасад А-В

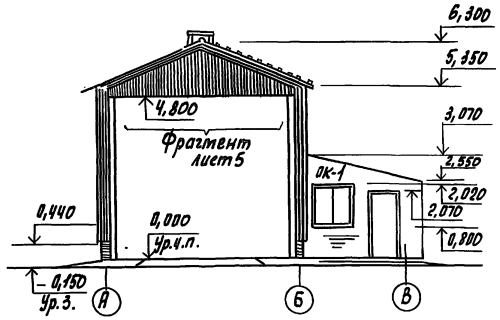

Разрез 1-1

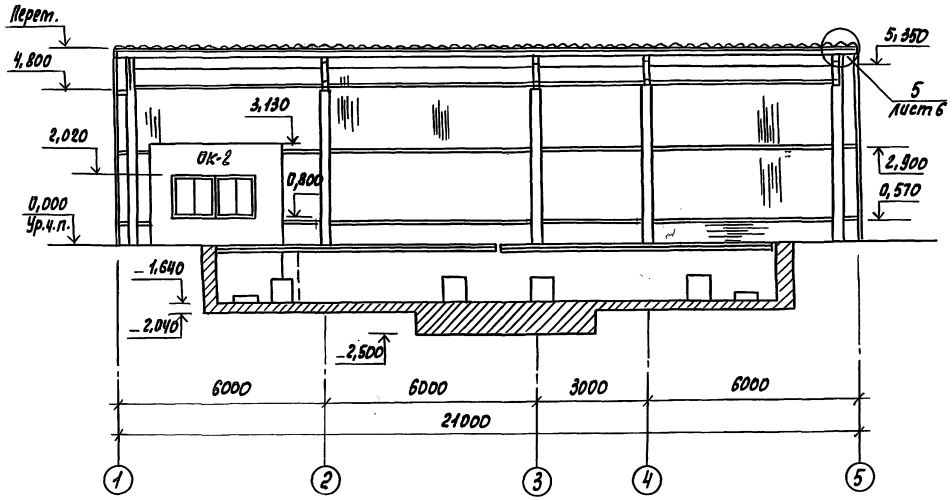

Разрез 2-2

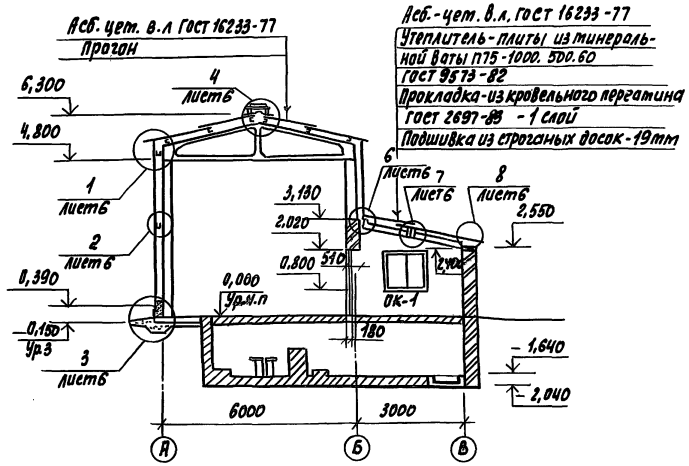

Изм.	Кол.уч.	Лист	№ док.	Подп.	Дата		
Нач.отд.	Осокин					ТП 817-2-1.91 АС	
ГИП	Глезин						
Гл.спец.	Павлинов						
Рук.гр.	Тукавыя						
Н.контр.	Антоничева					Весовая с автомобильными весами грузоподъемностью 10т на один проезд (в железобетонных контурах)	Стадия: Р; Лист: 4; Листов:
						Фасады 5-1, А-В; Разрезы 1-1, 2-2	Гипроагротехпром г. Иваново

Привязан

Инв.№ подл. | Подп. и дата | Взам. инв.№

Копировал Трофимова

25230-01 12

Формат А2

Альбом 1

Фрагмент

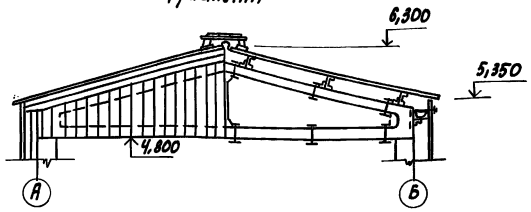

План кровли

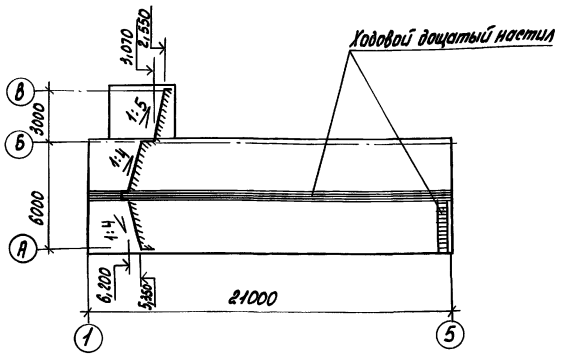

План полов на отм. 0,000

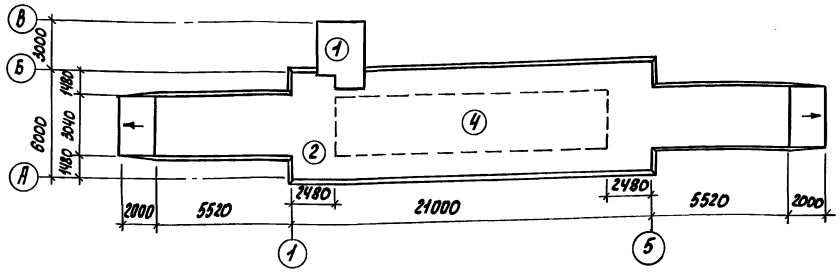

План полов на отм. минус 1,640

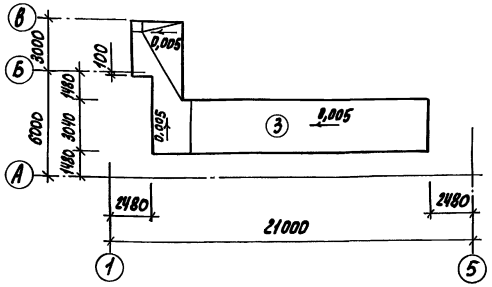

Схема расположения элементов заполнения оконных проемов

ОК1

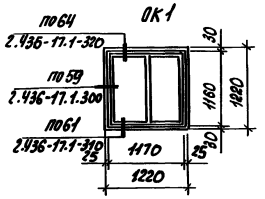

ОК2

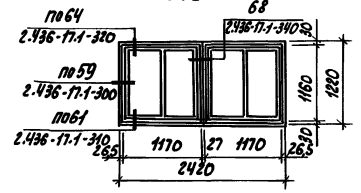

Спецификация заполнения дверных и оконных проемов и перемычек

Марка, поз.	Обозначение	Наименование	Кол	Масса ед., кг	Примеч.
1	ГОСТ 24698-81	Дверь ДН 21-9	1		
		Окна			
ОК1	ГОСТ 12506-81	СВД 12-12	2		
ОК2	ГОСТ 12506-81	СВД 12-12	2		
		Перемычки			
2	1.038.1-1.1 020000-04	2ПБ 16-2	6	65	
3	1.038.1-1.1 050000	2ПБ 29-4	4	120	
4	1.038.1-1.1 090000	3ПБ13-37	1	85	
5	1.038.1-1.1 090000-04	3ПБ18-37	2	119	
6	1.038.1-1.1 010000-01	1ПБ13-1	3	25	

Ведомость перемычек

Марка, поз.	Схема сечения
ПР1	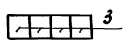
ПР2	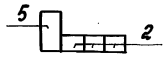
ПР3	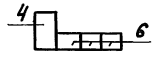

Экспликация полов

Наименование или номер помещения по проекту	Тип пола по проекту	Схема пола или номер узла по серии	Элементы пола и их толщина, мм	Площадь пола, м²
2	1	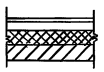	Покрытие- цементно-песчаный раствор марки 200 -20 Прослойка- цементно-песчаный раствор марки 150-40 Теплоизоляция -керамзитобетон γ= 600кг/м3 -80 Основание- плита перекрытия	9,9
1	2	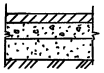	Покрытие- асфальтобетон -50 Прослойка- щебеночное основание -180 Песчаная подготовка -200 Основание- грунт основания	135,65
3	3	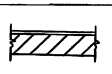	Покрытие- цементно- песчаный раствор марки 200 (устройство уклонов) Основание -ж.-б. плита	59,5
1	4	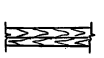	Дощатый настил -130	48,76

Устройство уклонов полов в приямке выполнить после монтажа оборудования по месту до установки дощатого настила

Изм.	Кол.уч.	Лист	№ док.	Подп.	Дата	
Инв.№ подл.	Подп. и дата	Взам.инв.№				

Изм.	Максимова		5.09.91	ТП 817-2-1.91 АС			
Рук.гр.	Муковнин		5.09.91				
Гл.спец.	Павлинов		5.9.91				
Нач.отд.	Лескин		5.09				
ГИП	Глезин						
Н.контр.	Житничева		1991	Весовая с автотильными весами грузоподъемностью 40т на проезд (конструкции железобетонные)	Стадия	Лист	Листов
					Р	5	
				Фрагмент 1. План кровли. План полов на отм. 0,000 и минус 1,640	Гипроагротехпром г. Иваново		

Привязан

Инв.№

Копировал Трофимова

25230-01 13

Формат А2

Альбом 1

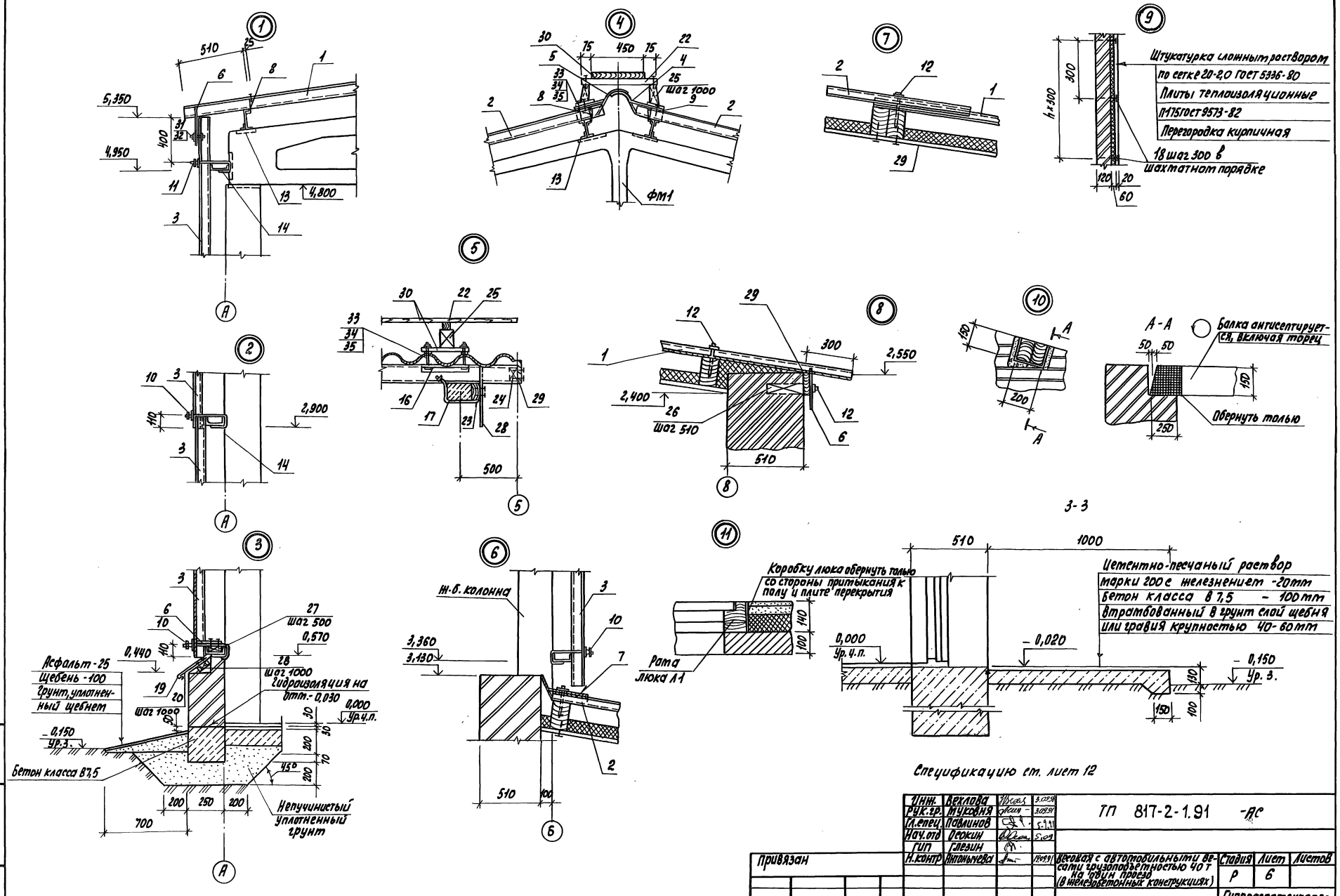

Спецификацию см. лист 12

Инж.	Веклова		3.09.91	ТП 817-2-1.91 -АС
Рук.гр.	Муковня		3.09.91	
Гл.спец.	Павлинов		5.9.91	
Нач.отд	Осокин		5.09	
ГИП	Глезин			
Н.контр	Антонычева		19.09.91	Весовая с автомобильными весами грузоподъемностью 40 т на один проезд (в железобетонных конструкциях)

Стадия	Лист	Листов
Р	6	

Узлы 1-11. Сечение 3-3

Гипроагротехпром г. Иваново

Привязан

Инв №

Подп. и дата

Взам инв №

Копировал Трофимова

25230-01 14

Формат А2

Альбом 1

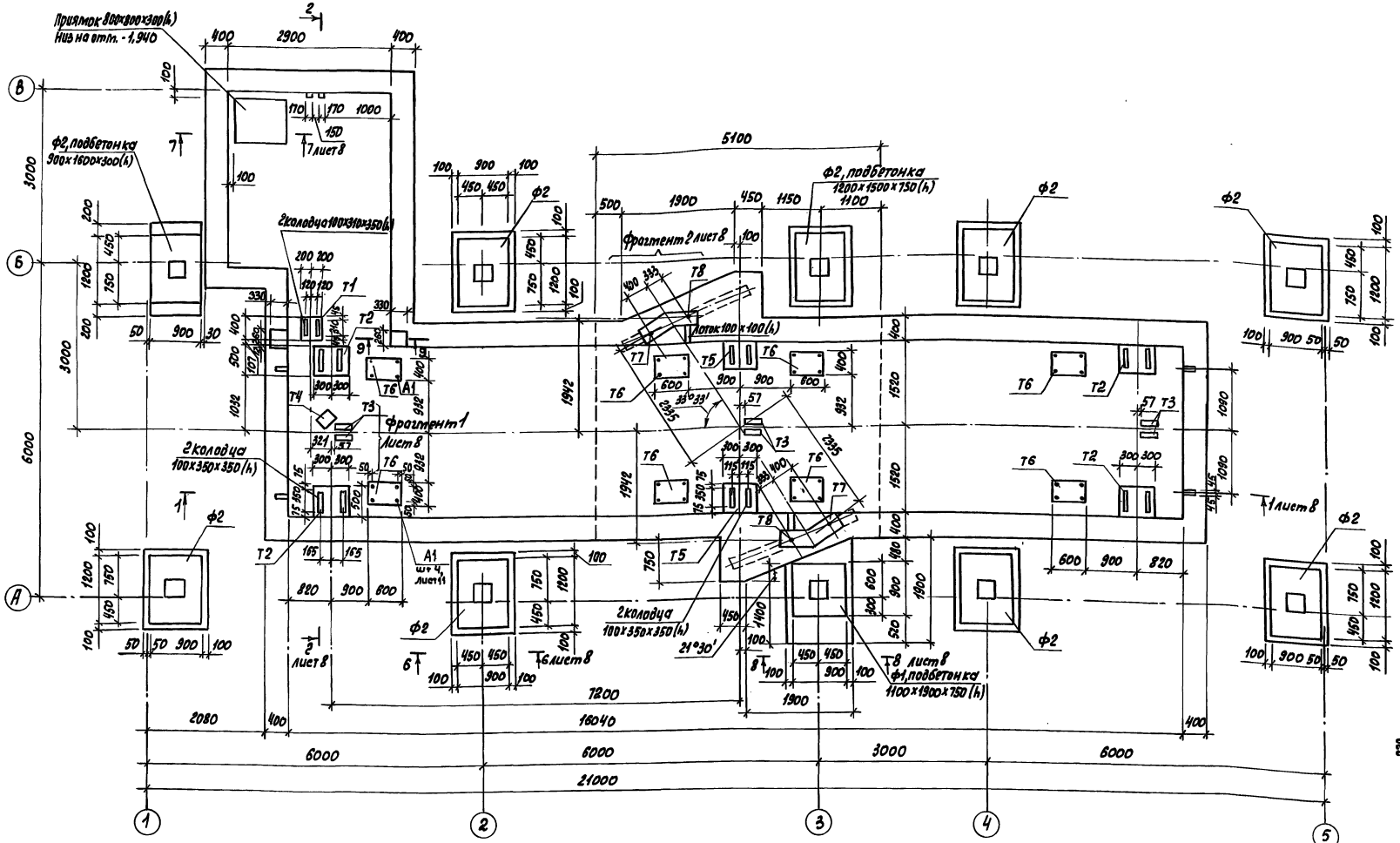

1. Грунты в основании непучинистые, непросадочные с нормативными значениями характеристик $\gamma = 1,81 т/м^3$, $\varphi^н = 0,49$ рад (28°), $c^н = 2$ кПа (0,02 кгс/см²), $E = 14,7$ Мпа (150 кгс/см²). Коэффициент безопасности по грунту $K_г = 1,0$, грунтовые воды отсутствуют.
2. Отметка низа фундаментов ф1 и ф2 – минус 1,750. Фундаменты выполнить по бетонной подготовке из бетона марки 100 размером 1100 х 1400 х 300 (h) мм, кроме оговоренных на схеме расположения фундаментов.
3. Стены и днище подвала, опорные тумбы выполнить из бетона класса В15.
4. Опорные тумбы Т1, Т2, Т5 должны иметь подливку толщиной 80 мм.
5. Колодцы в опорных тумбах и подливку залить штрабным бетоном после установки и выверки закладных частей весового устройства.
6. Таблица нормативных нагрузок на фундаменты и спецификация к схеме расположения фундаментов даны на листе 8
7. Устройство фундаментов выполнять после получения оборудования.
8. Поз. 13 привязать к сеткам по ГОСТ 14098-85
9. Под приямок выполнить бетонную подготовку из бетона класса В7,5 толщиной 100 мм

Гип	Глезин			
Н. контр.	Антонычева		12.91	

Привязан

Инв. № подл. | Подп. и дата | Взам. инв. № | Инв. № отд. тх | Инв. № отд. вк | Рязин | Пищулин | Арх. отд. | 1 гл.

Изм.	Кол. уч.	Лист	№ док.	Подп.	Дата	ТП 817-2-1.91 АС
Гип	Глезин					
Н. контр.	Антонычева				12.91	
Гл. спец.	Павлинов				5.91	
Нач. отд.	Осокин				5.91	
Рук. гр.	Муковня				5.91	
Гип	Микитинская				5.91	

Весовая с автомобильными весами грузоподъемностью 40 тонн одним грузом (в железобетонных конструкциях)	Стадия	Лист	Листов
	Р	7	
Схема расположения фундаментов	Гипроагротехпром г. Иваново		

Копировал Трофимова

25230-01 15 Формат А2

Альбом 1

1-1

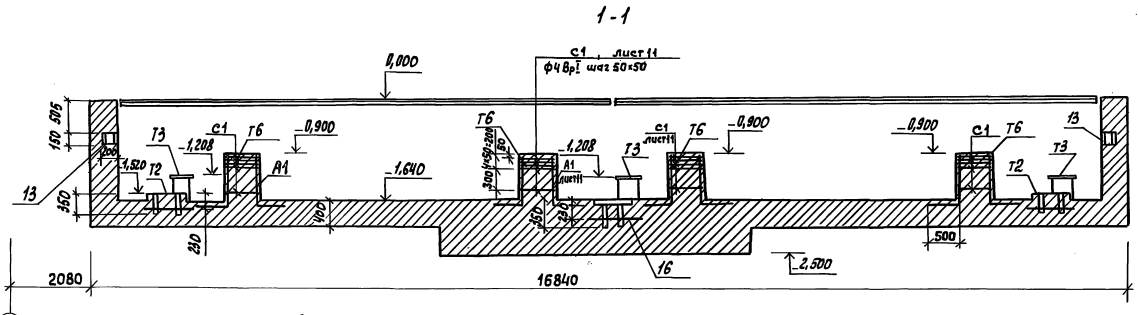

2-2

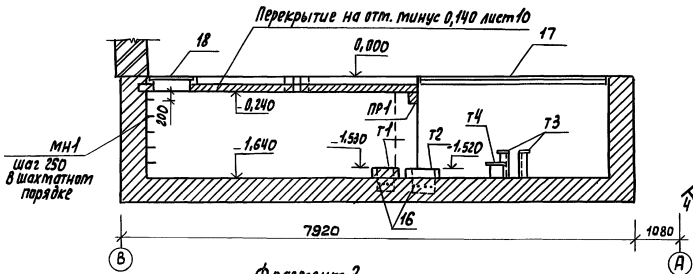

Фрагмент 1

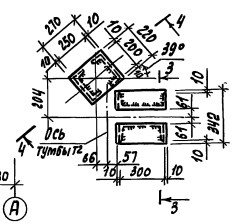

3-3

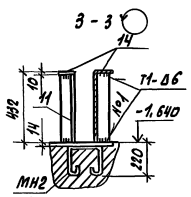

Фрагмент 2

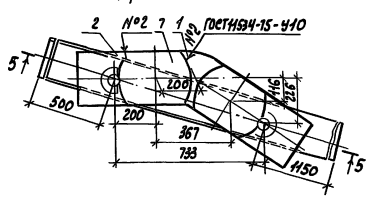

6-6 (8-8)

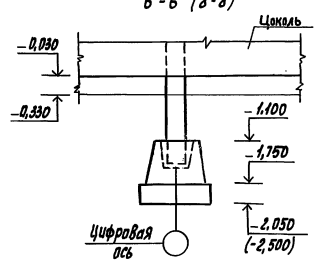

4-4

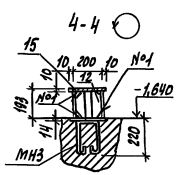

5-5

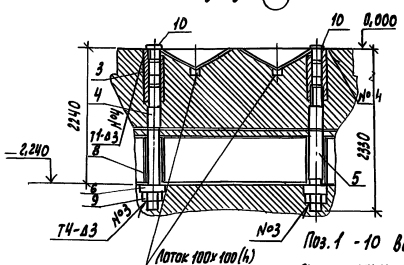

7-7

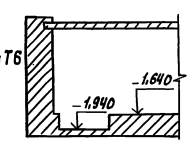

Таблица нормативных нагрузок на верхний обрез фундаментов ц Т6

Схема	Натер оси	N, кН	M, кН.м	Q, кН
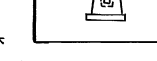	1, 5	49,1	7,5	3,0
	2	78,6	15,0	6,0
	3, 4	64,0	11,3	4,5
	Т6	100,0		

Поз. 1 - 10 выполнить по паспорту „ Весы автомобильные стационарные ВА 2019. Руководство по эксплуатации ДЯД 2.791.068 РЭ" ПО „ Весоизмеритель" г. Арта вир

Спецификация к схеме расположения фундаментов

Марка, поз.	Обозначение	Наименование	Кол.	Масса ед., кг	Примеч.
		Фундаменты			
Ф1	ГОСТ 24022-80	1Ф 9.9-1	1	900	
Ф2	ГОСТ 24022-80	1Ф 12.9-2	9	1200	
ПР1	1.038.1-1.1 130000	Перемычка 5ПБ25-37	1	338	
		Тумбы			
Т1		Т1	1		
Т2		Т2	4		
Т3		Т3	3		
Т4		Т4	1		
Т5		Т5	2		
Т6		Т6	8		
Т7		Т7	2		
Т8		Т8	2		
		Изделия закладные			
МН1	3.900-3, вып. 1. ч. 2	Скоба МН1	5	0,80	
1		Вставка ЗД-1	2	3,6	см. примеч.
2		Боковина ЗД-2	4	2,45	
3		Втулка ЗД-3	4	1,9	
4		Шпилька ЗД-4	2	85,2	
5		Шпилька ЗД-5	2	56,2	
6		Планка ЗД-6	4	6,1	
7		Направляющая ЗД-7	4	5,2	
8		Балка ЗД-8	2	192,6	
9		Гайка М64-6Н.6Г ГОСТ 10605-72	4	2,0	
10		Пробка для ЗД3	4	2,3	
МН2	АС.И.06.00	Изделие закладное МН2	3	13,4	
МН3	АС.И.06.00-01	МН3	1	6,7	
11		Швеллер 20 ГОСТ 8240-89 / Вст3пс6 ГОСТ 535-88 L=422	6	13,4	
12		Швеллер 20 ГОСТ 8240-89 / Вст3пс6-1 ГОСТ 14771-76* L=183	2	3,4	
13		Двутавр 20 ГОСТ 8239-89 / Вст3пс5-1 ГОСТ 535-88* L=150	4	3,2	
14		Лист 6-А ГОСТ 19903-74 / Вст3кп2 ГОСТ 535-88 110×320	6	2,8	
15		220×210	1	4,7	
16		ФВ1-III ГОСТ 5781-82 L=950	28	0,4	
17	АС.И.03.00	Настил НС1	2		
18	АС.И.04.00	Люк Л1	1		
		Материалы			
		Бетон класса В 7,5	7,1		м³ подбет.
		Бетон класса В 15	82,1		м³ подбет.

Гип	Мишкинеева		1.91
Рук. гр.	Тихвина		3.91
Гл. спец.	Павлинов		5.91
Нач. отд	Осокин		5.91
ГИП	Глезин		
Н. контр.	Житомирева		11.91

ТП 817-2-1.91 АС

Весовая автомобильная весами грузоподъемностью 40т на один проезд (в железобетонных конструкциях)

Фрагменты 1,2

Стадия	Лист	Листов
Р	8	

Гипроагротехпром г. Иваново

Привязан

Инв. №

Копировал Графитова

25230-01 16 Формат А2

Инв. № подл. | Подп. и дата | Взам. инв. №

Альбом 1

Схема расположения сеток стен приямка

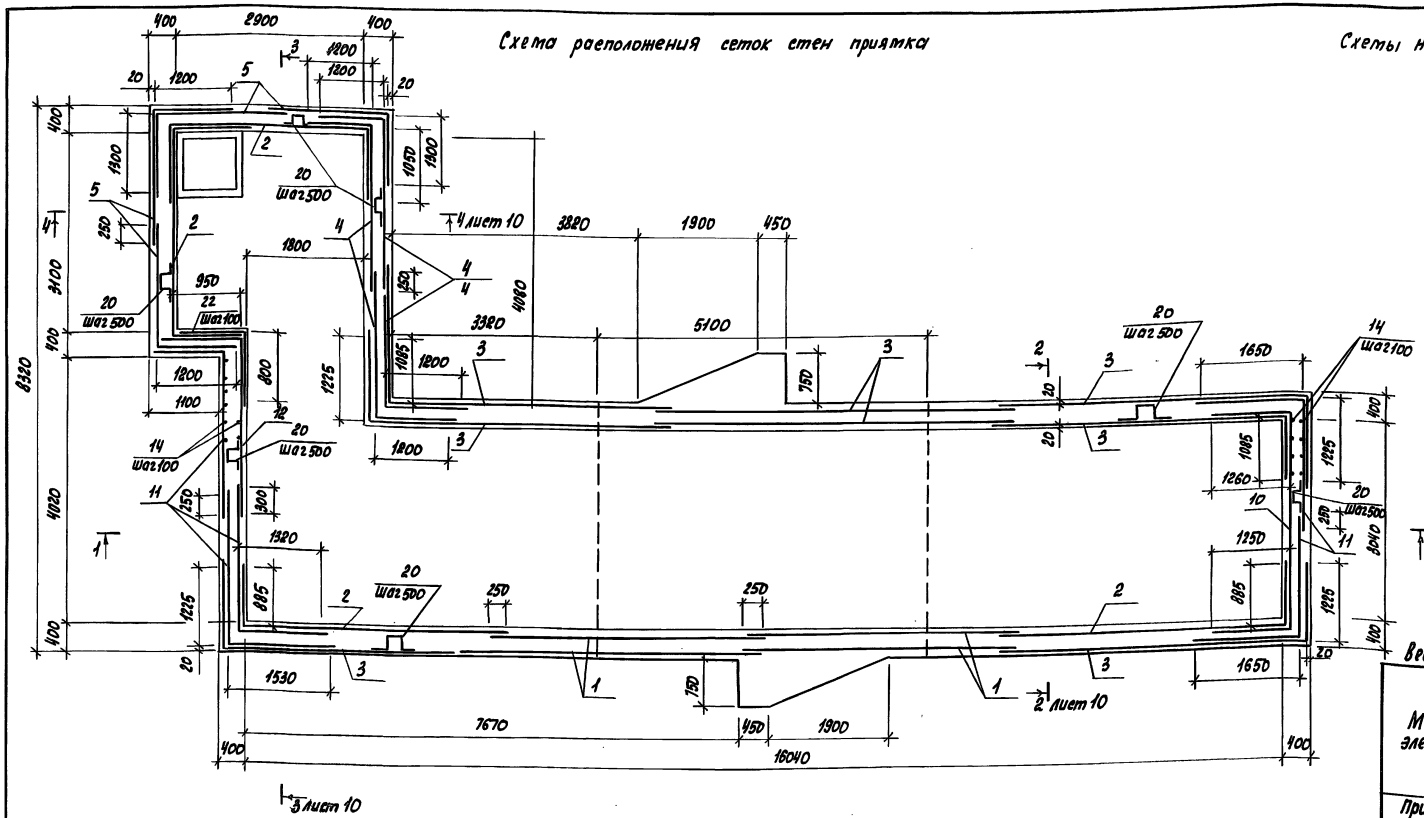

Схемы нагрузок на стены и днище приямка

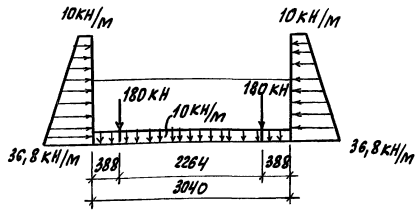

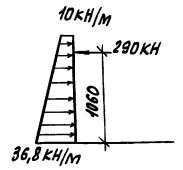

1-1

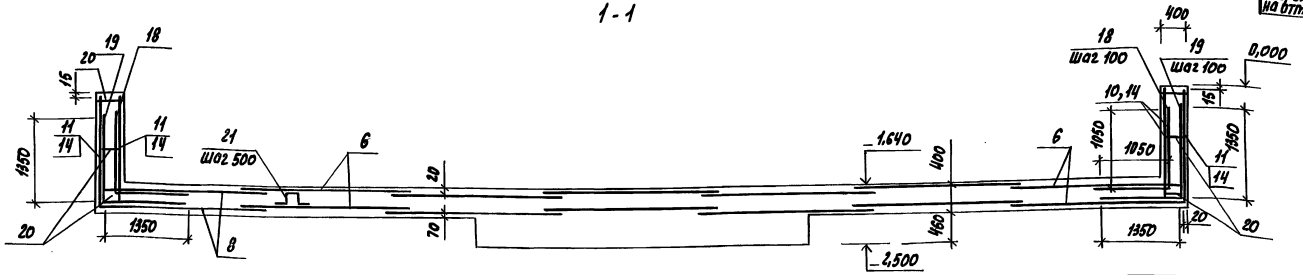

Ведомость расхода стали на элемент, кг

Марка элемента	Изделия арматурные							Всего
	Арматура класса							
	А-I		А-III					
	ГОСТ 5781-82							
	ф8	Итого	ф8	ф10	ф12		Итого	
Приямок	172,0	172,0	1603,5	3529,8	1465,5		6598,8	6770,8
Перекрытие на отм. минус 0,140			252,10		29,08		281,24	281,24

1. Монолитное перекрытие на отм. минус 0,140 выполнить из бетона класса в 15.
2. Защитный слой бетона в стенах приямка - 20 мм, в днище для верхних сеток - 20 мм, для нижних - 70 мм.
3. Сетки в местах опирания перекрытия обрезать по месту.
4. Спецификацию смотри лист 10.
5. Опорные тумбы (лист 7) выполнить одновременно с днищем.

Исп.	Микалинская		3.09.91
Рук.гр.	Туковая		3.09.91
Гл.спец.	Павлинов		5.1.91
Нач.отд.	Осокин		5.09
Гип	Глезин		
Н.контр.	Антонычева		19.09.91

ТП 817-2-1.91 АС

Привязан

Инв.№

Весовая с автомобильными весами грузоподъемностью 40т на один проезд (в железобетонных конструкциях)

Схема расположения сеток стен приямка. Сечение 1-1

Стадия	Лист	Листов
Р	9	

Гипроагротехпром г. Иваново

Копировал Трофимова

25230-01 17

Формат А2

Инв.№ подл. | Подп. и дата | Взам. инв.№

Альбом 1

Схема расположения верхних и нижних сеток днища приямка

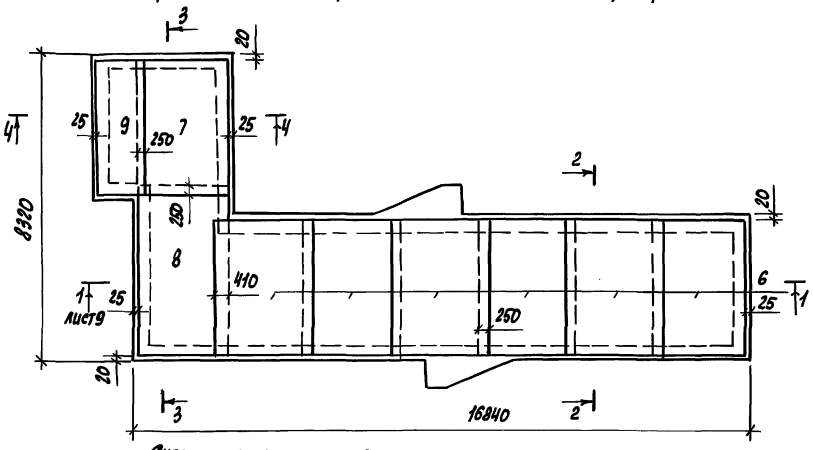

2 - 2

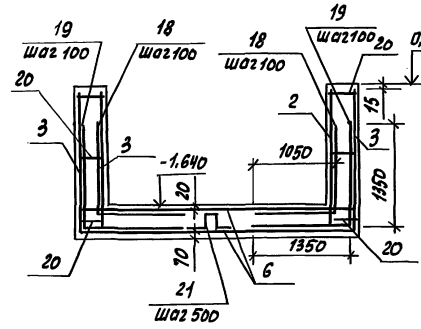

Схема расположения перекрытия на отм. минус 0,140

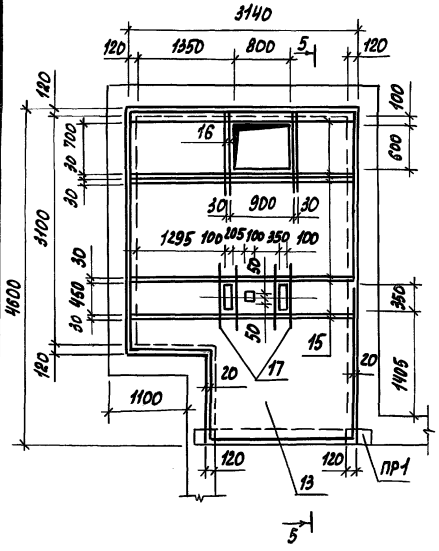

3 - 3

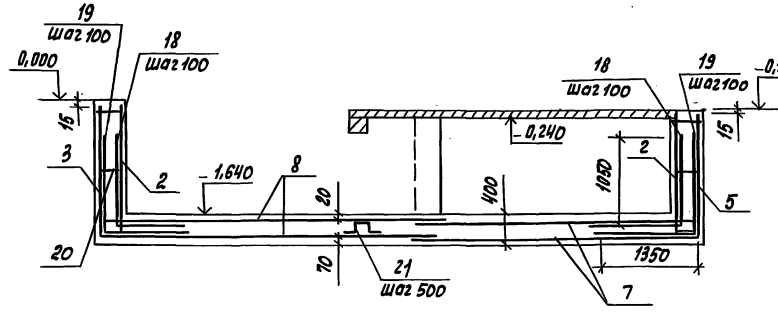

4 - 4

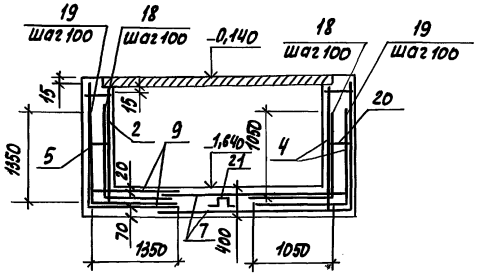

5 - 5

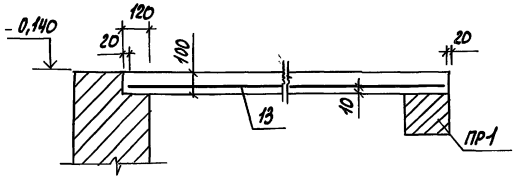

Спецификация на стены и днище приямка, перекрытие на отм. минус 0,140

Формат	Зона	Поз.	Обозначение	Наименование	Кол. на исп. приямок	Кол. на исп. перекрыт.		Примечание
				Детали				
				Сетки сварные				
				ГОСТ 23279-85				
Б4		1		4с $\frac{8А III-100}{8А III-100}$ 195х425	4			66,7 кг
Б4		2		4с $\frac{8А III-100}{8А III-100}$ 195х505	4			79,2 кг
Б4		3		4с $\frac{8А III-100}{8А III-100}$ 195х575	8			90,1 кг
Б4		4		4с $\frac{8А III-100}{8А III-100}$ 195х355	4			37,03 кг
Б4		5		4с $\frac{8А III-100}{8А III-100}$ 195х325	4			34,6 кг
Б4		6		4с $\frac{10А III-100}{10А III-100}$ 265х380 $\frac{50}{25}$	12			125,4 кг
Б4		7		4с $\frac{10А III-100}{10А III-100}$ 255х385	2			123,1 кг
Б4		8		4с $\frac{10А III-100}{10А III-100}$ 255х475	2			151,7 кг
Б4		9		4с $\frac{10А III-100}{10А III-100}$ 185х345	2			80,4 кг
Б4		10		2с $\frac{12А III-100}{12А III-100}$ 195х565	1			199,0 кг
Б4		11		2с $\frac{12А III-100}{12А III-100}$ 195х365	5			128,9 кг
Б4		12		2с $\frac{12А III-100}{12А III-100}$ 195х385	1			135,9 кг
Б4		13		4с $\frac{8А III-100}{8А III-100}$ 310х456 $\frac{30}{50}$		1		252,16 кг
				12А-III ГОСТ 5781-82				
Б4		14		ℓ=1950	281			1,73 кг
Б4		15		ℓ=3100		8		2,75 кг
Б4		16		ℓ=1150		4		1,02 кг
Б4		17		ℓ=850		4		0,75 кг
				10А-III ГОСТ 5781-82				
Б4		18		ℓ=2100	438			1,3 кг
Б4		19		ℓ=2700	438			1,7 кг
А4		20	АС. И. 05.00	Изделие соединительное МС1	312			
А4		21	-01	МС2	392			
Б4		22		Ф8А-III ГОСТ 5781-82 ℓ=1600	21			0,6 кг
				Материалы				
				Бетон класса В15		1,3		м³

Исп.	Микитинская		3.09.91	ТП 817-2-1.91 АС
Рук.гр.	Туковня		3.09.91	
Гл.спец.	Павлинов		5.9.91	
Нач.отд.	Осокин		5.09	
ГИП	Глезин			
Н.контр.	Антоньмева		19.09.91	Весовая с автомобильными весами грузоподъемностью 40т на один проезд (в железобетонных конструкциях)
				Схема расположения верхних и нижних сеток приямка и перекрытия на отм. минус 0,140

Стадия	Лист	Листов
Р	10	

Гипроагротехпром г. Иваново

Привязан

Инв. №

Копировал Трофимова

25230-01 18

Формат А2

Инв. № подл. | Подп. и дата | Взам. инв. №

Альбом 1

Схема расположения колонн, прогонов и ферм покрытия

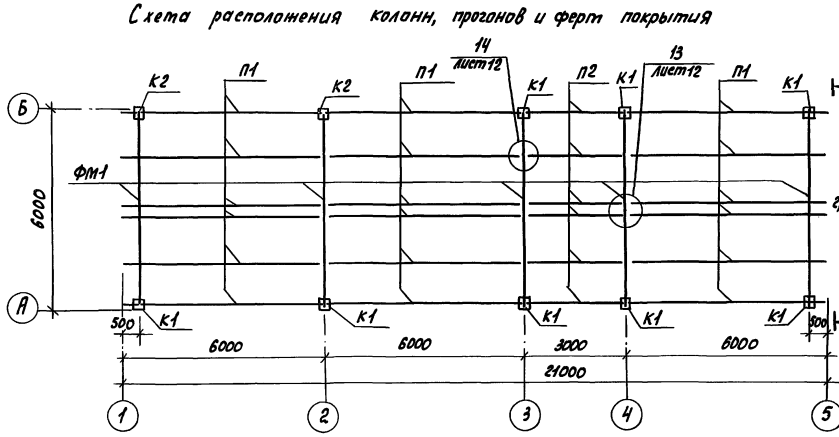

1-1

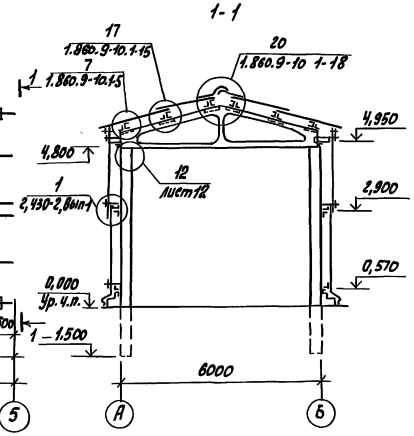

Схема расположения прогонов стен по оси А

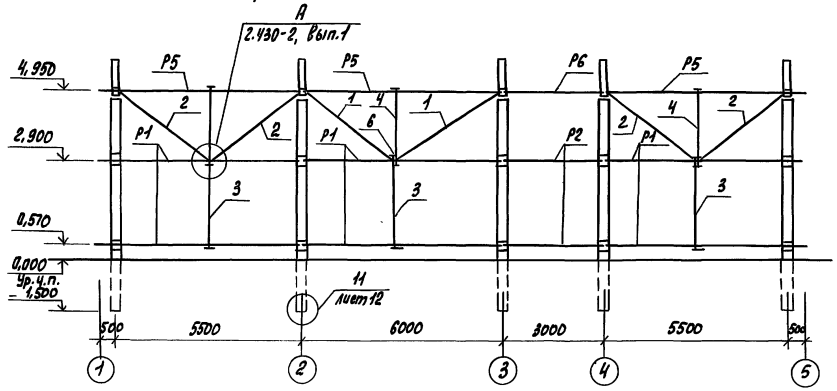

Схема расположения балок покрытия

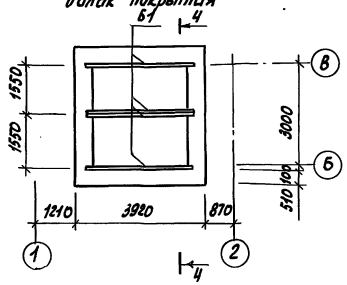

4-4

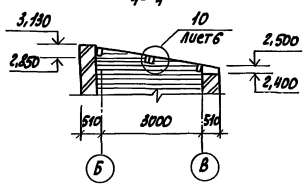

Схема расположения прогонов стен по оси Б

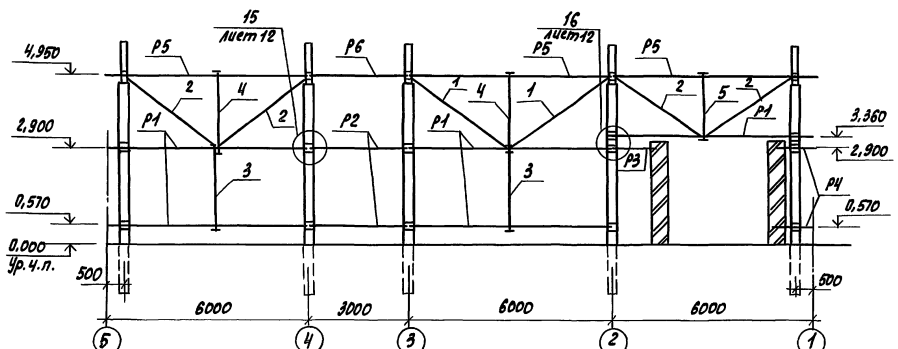

Спецификация к схемам расположения колонн, прогонов, ферм и балок покрытий

Марка, поз.	Обозначение	Наименование	Кол.	Масса ед., кг	Примеч.
		Колонны			
К1	АС.И.01.00	1К63.3-2а	8	1420	
К2	-01	1К63.3-2б	2	1420	
ФМ1	АС.И.02.00	Ферма 1Ф76-3А III т	5	1000	
А1	лист 8	Ф12А-III ГОСТ 5781-82 ℓ=1220	32	1,08	
		Швеллер 16 ГОСТ 8240-89 / ВСТ3ПС6 ТУ14-1-3023-80			
П1		ℓ=5980	18	84,92	
П2		ℓ=2980	6	42,32	
		Швеллер 14 ГОСТ 8240-89 / ВСТ3ПС6 ТУ14-1-3023-80			
Р1		ℓ=5980	11	73,6	
Р2		ℓ=2980	4	36,7	
Р3		ℓ=1460	1	17,96	
Р4		ℓ=1120	2	13,78	
		Швеллер 16 ГОСТ 8240-89 / ВСТ3ПС6 ТУ14-1-3023-80			
Р5		ℓ=5980	6	84,92	
Р6		ℓ=2980	2	42,32	
С1	лист 8		40	1,46	
		Ф10А-I ГОСТ 5781-82			
1		ℓ=3600	4	2,22	
2		ℓ=3000	8	1,85	
3		ℓ=2450	5	1,51	
		Уголок 63×63×5-8 ГОСТ 8509-86 / ВСТ3КП2 ГОСТ 535-88			
4		ℓ=2000	5	9,62	
5		ℓ=1500	1	7,2	
6		Лист 6-40 ГОСТ 19903-74 / ВСТ3КП2 ГОСТ 14637-89 60×150	12	0,3	
Б1		Балка			
		Пиломатериал 100×150 (h)	4		0,05 м³
		ГОСТ 24454-80 ℓ=3400			
		Болт М10-6g×40.58.016 ГОСТ 7798-70	22		
		Гайка М10-6Н.5 ГОСТ 5915-70	22		
		Шайба 10.01.08 кп016 ГОСТ 11371-78	22		

Инж.	Вехлова		3.09.91
Рук. гр.	Муковня		3.09.91
Гл. спец	Павлинов		6.9.91
Нач. отд	Осокин		5.09
ГИП	Глезин		
Н. контр.	Антонычева		10.09.91

ТП 817-2-1.91 АС

Привязан

Инв. №

Весовая с автомобильными весами грузоподъемностью 40 т на один проезд (в железобетонных конструкциях)

Стадия	Лист	Листов
Р	11	

Схемы расположения колонн, прогонов, ферм и балок покрытия прогонов стен

Гипроагротехпром г. Иваново

Копировал Трофимова

25230-01 19

Формат А2

Инв. № подл. | Подп. и дата | Взам. инв. №

Альбом 1

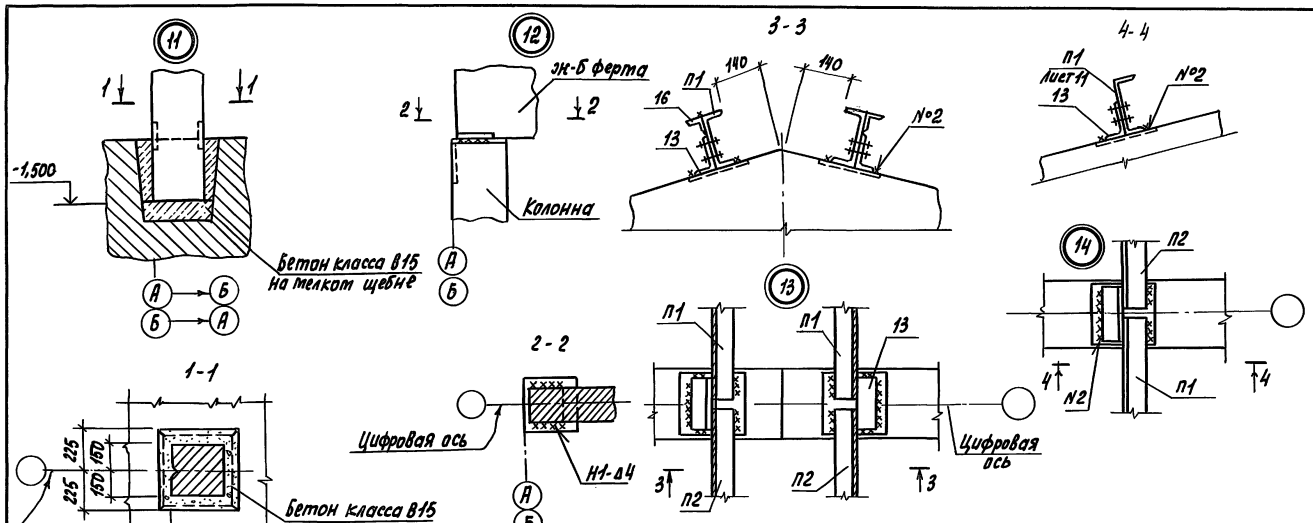

Спецификация на узлы

Марка, поз.	Обозначение	Наименование	Кол.	Масса ед., кг	Приме-чание
		Асбестоцементные волнистые листы ГОСТ 16233-77			
1		УВ-1,5-2000	46	40	
2		УВ-1,5-1750	46	35	
3		УВ-6-2500	84	39	
4	ГОСТ 16233-77	Деталь перекрывающая КУ-1	21	8	
5	ГОСТ 16233-77	Деталь перекрывающая КУ2	21	8	
6	ГОСТ 16233-77	Гребенка ГУ	86	3,1	
7	ГОСТ 16233-77	Деталь переходная ПУ	5	7,0	
		Изделие соединительное			
8	1.860.9-10.2-1-2	МС2	168	0,30	
9	1.860.9-10.2-7	МБ1	42	0,04	
10	2.430-2, вып.1	М1	168	0,17	
11	2.430-2, вып.1	М2	84	0,18	
12	2.430-2, вып.1	МШ1	24	0,0525	
13		Уголок 100х63х8-В ГОСТ 8510-86 ℓ=150 деталь 2 ГОСТ 535-88	30	1,48	
		Уголок 125х80х10-В ГОСТ 8510-86 деталь 6 ГОСТ 535-88			
14		ℓ=250	30	3,12	
15		ℓ=120	2	1,5	
16		Уголок 50х50х5-А ГОСТ 8509-86 ℓ=420 деталь 3 ГОСТ 535-88	44	1,58	
17		ФВА-1 ГОСТ 5781-82 ℓ=1000	30	0,395	
18		Штырь ℓ=180	84	0,028	
		Проволока 5-В ГОСТ 3282-74			
19		ОЦ 6-ПН-Н-0,8 ГОСТ 1999-80 Горячего цинкования Лист 6-Б ГОСТ 19903-74 деталь 2 ГОСТ 14637-89	2	52,75	
20		40х300	44	0,37	
21		ОЦ 6-ПН-Н-0,8 ГОСТ 1999-80 Хл-М1-1 ГОСТ 14918-80 250х400	2	0,52	
		Пиломатериалы			
		ГОСТ 24454-80 Е			
		Бруски			
22		60х60х600	22		0,048 м³
23		50х100х6140	4		0,123 м³
24		50х140х500	12		0,042 м³
		Бобышки			
25		120х150х100	44		0,08 м³
26		60х120х250	7		0,014 м³

Марка, поз	Обозначение	Наименование	Кол.	Масса ед., кг	Приме-чание
		Бобышки			
27		60х140х100	86		0,072 м³
28		40х70х100	44		0,012 м³
		Доски			
29		S19			0,34 м³
30		S40			0,33 м³
31		Винт самонарезающий 6х1,15х25.01.016 ГОСТ 10621-80	106		
32		Шайба ф 6 ГОСТ 6958-78 ГОСТ 11371-78	106		
33		Болт М8-6g х 125.58 ГОСТ 7798-70	176		
34		Шайба 08.01.08 кп ГОСТ 11371-78	176		
35		Гайка М8-6Н.5 ГОСТ 5915-70	176		
		Материалы			
		Сетка 20-2,0 ГОСТ 5336-80	3,2		м²
		Плита ПГ175-1000.500.60 ГОСТ 25613-83	0,14		м³
		Бетон класса В7,5	2,8		м³

Привязан

Инв. №

ГИП	Глезин		12.01.91
Н.контр.	Антонычева		12.01.91

ТП 817-2-1.91 АС

Весовая с автомобильными весами грузоподъемностью 40 т на двух опорах в железобетонных конструкциях

Стадия	Лист	Листов
Р	12	

Узлы 11-16

Гипроагротехпром г. Иваново

Копировал Трофимова

25230-01 20

Формат А2

Инв. № подл. | Подп. и дата | Взам. инв. №

Рис.1

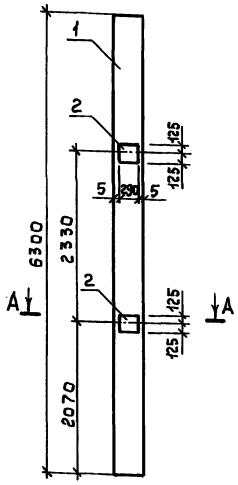

Рис.2

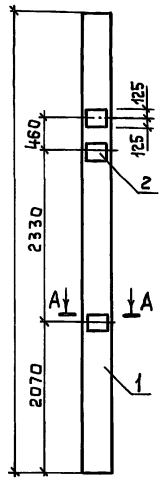

А-А (1:20)

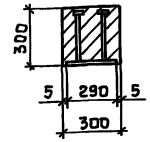

Обозначение	Марка	Рис.
АС.И.01.00	1К63.3-2д	1
-01	1К63.3-2б	2

Формат	Зона	Поз.	Обозначение	Наименование	Кол. на изд. –	Кол. на изд. 01	Примеч.
				Сборочные единицы			
		1	1.823.1-2.1 100-30	Колонна 1К63.3-2	1	1	
		2	1.400-6/76	Изделие закладное М19-8	2	3	

Ведомость расхода стали на дополнительные закладные изделия, кг

Марка элемента	Изделия закладные: Арматура класса А-III ГОСТ 5781-82 Ф14		Итого	Прокат марки Ст3 кп2 ГОСТ 103-76 S10		Итого	Всего
1К63.3-2д	2,6		2,6	13,0		13,0	16,6
1К63.3-2б	3,9		3,9	19,5		19,5	23,4

Техн.	Михайленко		3.09.91
Рук.гр.	Муковня		3.09.91
Гл.спец.	Павликов		5.11.91
Нач.отд.	Осокин		5.09
ГИП	Глезин		
Н.контр.	Янтарычева		11.09.91

ТП 817-2-1.91 АС.И.01.00

Колонна (1К63.3-2д, 1К63.3-2б)

Стадия	Масса	Масштаб
Р	142,0	1:50
Лист	Листов 1	

Гипродортехпром г. Иваново

Привязан

Инв.№

Инв.№подл. | Подпись и дата | Взам.инв.№

Копировал Крайнова

Формат А3

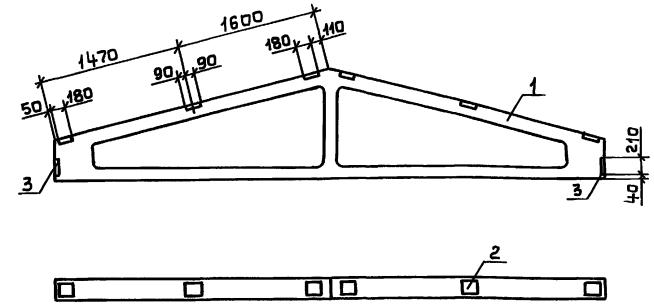

Ведомость расхода стали на дополнительные закладные изделия, кг

Марка элемента	Изделия закладные: Арматура класса А-III ГОСТ 5781-82 Ф12		Итого	Прокат марки Ст3 кп2 ГОСТ 103-76 S8		Итого	Всего
1ФТ6-3АIIIт	3,4		3,4	18,0		18,0	21,4

Формат	Зона	Поз.	Обозначение	Наименование	Кол.	Примеч.
				Сборочные единицы		
		1	1.063.1-1.01-1-01	Ферма 1ФТ6-3АIIIт		
				Изделия закладные		
		2	1.063.1-1.02-0170-01	М4	6	
		3	1.063.1-1.02-0170-02	М5	2	

Техн.	Михайленко		3.09.91
Рук.гр.	Муковня		3.09.91
Гл.спец.	Павликов		5.11.91
Нач.отд.	Осокин		5.09
ГИП	Глезин		
Н.контр.	Янтарычева		11.09.91

ТП 817-2-1.91 АС.И.02.00

Ферма 1ФТ6-3АIIIт

Стадия	Масса	Масштаб
Р	1000	1:40
Лист	Листов 1	

Гипродортехпром г. Иваново

Привязан

Инв.№

Инв.№подл. | Подпись и дата | Взам.инв.№

Копировал Крайнова

Формат А3

Альбом 1

А-А

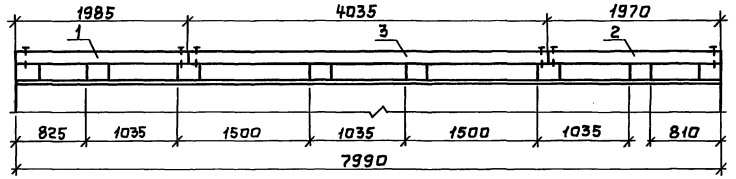

Б-Б

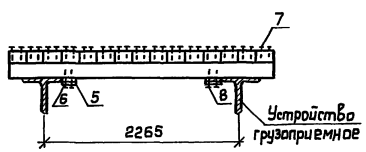

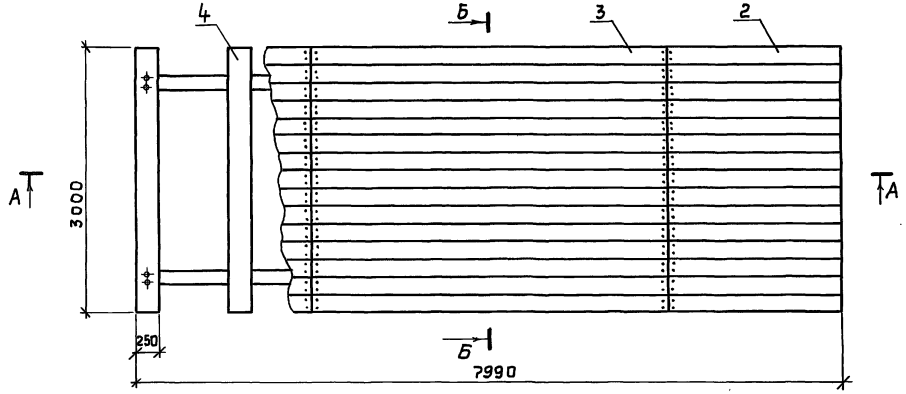

Формат	Зона	Поз.	Обозначение	Наименование	Кол.	Примеч.
				Детали		
				Лиломатериалы ГОСТ 24454-80		
БЧ		1		Брус 150×200×1985	15	0,06 м³
БЧ		2		Брус 150×200×1970	15	0,06 м³
БЧ		3		Брус 150×200×4035	15	0,12 м³
БЧ		4		Брус 180×260×3000	8	0,14 м³
БЧ		5		Доска 13×100×3995	4	0,01 м³
БЧ		6		Доска 32×150×250	16	0,001 м³
				Стандартные изделия		
		7		Гвозди К8,0×250 ГОСТ 4028-63	180	
		8		Гвозди ТП6,0×150 ГОСТ 4028-63	48	

1. Все боковые поверхности досок и брусьев, соприкасающиеся между собой и конструкциями из других материалов, должны быть обработаны пастами, остальные поверхности концентрированными водными растворами антисептиков.
2. Крепежные изделия окрасить масляной краской.

Техн.	Михайленко		3.09.91
Рук.гр.	Мукавня		3.09.91
Гл.спец.	Павлинов		5.1.11
Нач.отд.	Осокин		5.09
ГИП	Глезин		
Н.контр.	Антонычева		10.09.91

Привязан

Инв.№

ТП 817-2-1.91 АСИ.03.00

Настил НС1

Стадия	Масса	Масштаб
Р	3105	1:40
Лист	Листов 1	

Гипродортехпром г. Иваново

Копировал Крайнова

25230-01 22

Формат А2

Инв.№ подл. | Подпись и дата | Взам.инв.№

Альбом 1

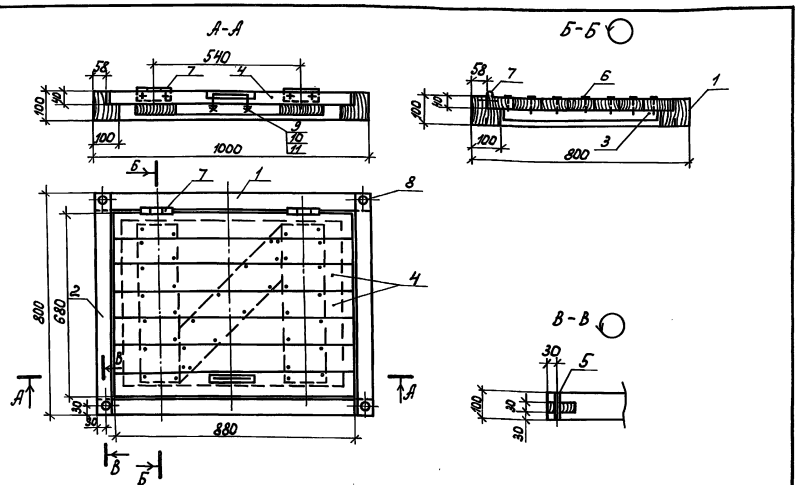

Формат	Зона	Поз.	Обозначение	Наименование	Кол.	Примеч.
				Детали		
				Пиломатериалы ГОСТ 24454-80		
Б4		1		Брус 100×100×1000	2	0,01 м³
Б4		2		Брус 100×100×800	2	0,008 м³
Б4		3		Доска 40×150×580	3	0,004 м³
Б4		4		Доска 40×100×880	7	0,002 м³
Б4		5		Нагель 15×140	4	
А4		11	АС.Ц.05.00-02	Изделие соединительное МС3	1	
				Стандартные изделия		
		6		Гвозди К4×120 ГОСТ 4028-63	40	
		7		Петля ПН1-130 ГОСТ 5088-78	2	
		8		Шуруп 1-4,5×30 ГОСТ 1145-80	4	
		9		Шайба 10.01.08кп ГОСТ 11371-78	2	
		10		Гайка М10-6Н.5 ГОСТ 5915-70	2	

Техн.	Михайленко		3.09.91
Рук. гр.	Муковня		3.09.91
Гл. спец.	Павлинов		5.7.91
Нач. отд.	Осокин		5.09
ГИП	Глезин		
Н. контр.	Антоньичева		12.09.91

ТП 817-2-1.91 АС.Ц.04.00

Люк Л1

Стадия	Масса	Масштаб
Р	10,0	1:10

Лист | Листов 1

Гипроагротехпром г. Иваново

Привязан

Инв. №

Инв. № подл. | Подпись и дата | Взам. Инв. №

Копировал Каргина

Формат А3

Альбом 1

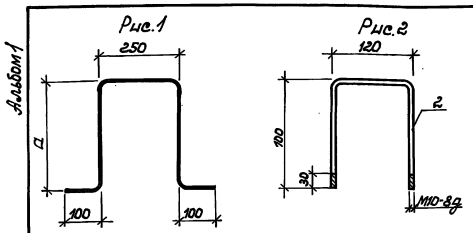

Обозначение	Марка	Рис	Размеры, мм ф	ℓ разв.	а	Масса, кг
АС.Ц.05.00	МС1	1	8	780	330	0,44
-01	МС2	1	8	740	290	0,40
-02	МС3	2	10	320		0,25

Техн.	Михайленко		3.09.91
Рук. гр.	Муковня		3.09.91
Гл. спец.	Павлинов		5.7.91
Нач. отд.	Осокин		5.09
ГИП	Глезин		
Н. контр.	Антоньичева		12.09.91

ТП 817-2-1.91 АС.Ц.05.00

Изделие соединительное (МС1, МС2, МС3)

Стадия	Масса	Масштаб
Р	См. табл.	1:25

Лист | Листов 1

А-I ГОСТ 5781-82

Гипроагротехпром г. Иваново

Привязан

Инв. №

Инв. № подл. | Подпись и дата | Взам. Инв. №

Копировал Каргина

Формат А4

Альбом 1

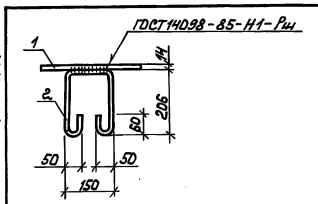

Обозначение	Марка	Размеры, мм А	Б	В	Г	Масса, кг
АС.Ц.06.00	МН2	320	342	100	142	13,4
-01	МН3	220	220	60	100	6,7

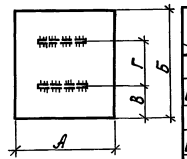

Формат	Зона	Поз.	Обозначение	Наименование	Кол. на исп. —	D1	Примечание
				Детали			
Б4		1	АС.Ц.06.01	Лист Б-14 ГОСТ 19903-74 / ВСт3кп2 ГОСТ 14637-89 320×342	1		12,03 кг
			D2	220×220		1	5,32 кг
Б4		2	D3	ф12А-I ГОСТ 5781-82 ℓ=782	2	2	0,69 кг

Техн.	Михайленко		3.09.91
Рук. гр.	Муковня		3.09.91
Гл. спец.	Павлинов		5.7.91
Нач. отд.	Осокин		5.09
ГИП	Глезин		
Н. контр.	Антоньичева		12.09.91

ТП 817-2-1.91 АС.Ц.06.00

Изделие закладное (МН2, МН3)

Стадия	Масса	Масштаб
Р	См. табл.	1:10

Лист | Листов 1

Гипроагротехпром г. Иваново

Привязан

Инв. №

Инв. № подл. | Подпись и дата | Взам. Инв. №

Копировал Каргина

25230-01 23

Формат А4

Альбом 1

Ведомость рабочих чертежей основного комплекта

Лист	Наименование	Примеч.
1	Общие данные	
2	Планы расположения электрического оборудования	
	и прокладки силовых, осветительных и сетей	
	связи в осях А-Б, 1-5, на отм. 0,000	
	в осях Б-В	
3	Принципиальные схемы питающей и	
	распределительной сети	

Ведомость ссылочных и прилагаемых документов

Обозначение	Наименование	Примеч.
	Ссылочные документы	
5.407-112	Установка одиночных навесных и	
	протяжных ящиков, коробок с зажи-	
	мами и щитков освещения и то-	
	коподводы	
5.407-91	Установка светильников с ртут-	
	ными лампами высокого давления	
	и лампами накаливания в произ-	
	водственных помещениях	
3.407-82	Вводы линий электропередачи	
	до 1кВ в здания	
3.407-150	Заземляющие устройства опор	
	ВП 0,4; 6-10; 20 и 35кВ	
	Прилагаемые документы	
ЭМ.СО	Спецификация оборудования	
СС.СО	Спецификация оборудования	
ЭМ.ВМ	Ведомость потребности в материалах	
СС.ВМ	Ведомость потребности в материалах	

Типовой проект разработан в соответствии с действующими нормами и правилами и предусматривает мероприятия, обеспечивающие взрывную, взрывопожарную и пожарную безопасность при эксплуатации здания

Гл. инженер проекта Глезин

Общие указания

Исходными данными для разработки проекта являются задания архитектурно-строительного отдела.

Электроснабжение весовой предусмотреть от наружных сетей с заземленной нейтралью на напряжение 380/220 В по воздушному вводу.

Электроприемники весовой, согласно классификации ПУЭ по степени надежности электроснабжения относятся к потребителям III категории.

На вводе в здание предусмотреть учет электроэнергии.

Электроотопление.

В помещении весовщика необходимо предусмотреть электроотопление в зависимости от температуры наружного воздуха. Для электроотопления установить электрические печи ПЭТ-4. мощностью 1,0 кВт напряжением 220 В.

Распределительную сеть выполнить кабелем АВВГз на скобах в металлорукаве.

Электроосвещение

Выбор освещенности произведен в соответствии со СНиП II-4-79 „Естественное и искусственное освещение" Нормы проектирования.

Светильники установить в комнате весовщика - НСО-02, в весовой - подвесные пыленепроницаемые НСП 11-100, у входа в здание и в приятке весовой - пыленепроницаемый плафон НПП03-100.

Необходимо предусмотреть рабочее и переносное освещение. Напряжение ламп рабочего освещения - 220 В, переносного освещения - 36 В. Осветительный щиток типа ЯОУ и ящик с понижающим трансформатором типа ЯТП-0,25 установить в комнате весовщика.

Групповую сеть электроосвещения выполнить кабелем АВВГз на скобах в весовой и в комнате весовщика, проводом АПВ в стальной трубе - в приятке весовой.

Телефонизация

Телефонизацию автовесовой выполнить прокладкой кабеля ТППБ10×2×0,5, внутреннюю сеть - проводом ТРП 2×0,4 открыто.

Радиофикация

Радиофикацию выполнить по воздушному вводу на радиостойку. Внутреннюю сеть радиофикации выполнить проводом ПТПЖ 2×1,2 открыто.

Зануление

Для обеспечения безопасности обслуживающего персонала от поражения электрическим током, все металлические корпуса электрооборудования, нормально не находящиеся под напряжением занулить.

Зануление выполнить путем подключения корпусов электрооборудования к нулевому проводу сети.

На вводе в здание выполнить повторное заземление нулевого провода, применительно к эскизам на листе ЭС-04 серии 3.407-150.

Молниезащита.

Согласно „Инструкции по устройству молниезащиты зданий и сооружений" РД 34.21.122-87 здание весовой молниезащите не подлежит (ожидаемое количество поражений молнией в год N=0,028 для районов с интенсивностью грозовой деятельности 80 ч и более в год).

Условные обозначения:

- Аппарат учета электроэнергии
- Печь электрическая
- Тр Прокладка в электросварных трубах (стальных)
- Мр Прокладка в гибких металлических рукавах

Инв. №				Привязан	
Инж.	Кириллова		30.5.91		
Рук. гр.	Дыдыкин		30.5.91	ТП 817-2-1.91 ЭМ	
Гл. спец.	Сидоров		6.9.91		
Нач. отд.	Кутин		6.9.91		
ГИП	Глезин				
Н. контр.	Антонычева		3.4.93	Весовая с автотобильными весами грузоподъемностью 40т на один проезд (в железобетонных конструкциях)	Стадия: Р; Лист: 1; Листов: 3
				Общие данные	Типроагротехпром г. Иваново

Копировал Трофимова 25230-01 24 Формат А2

Инв. № подл. | Подп. и дата | Взам. инв. №

Альбом 1

План

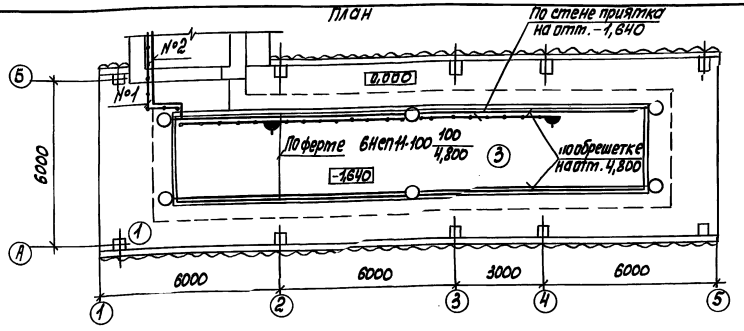

План на отм. 0,000

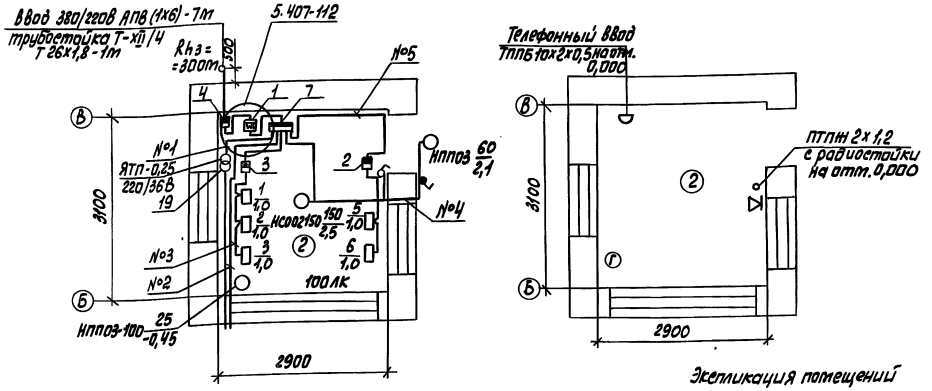

Экспликация помещений

Материал плану	Наименование
1	Навес весового устройства
2	Помещение весовщика
3	Приямок

Данные о групповых щитках с автоматическими выключателями

Номер щитка	Тип	Установленная мощность кВт	Номера автоматических выключателей				Ток расцепителя, А	
			Однополюсные		Трехполюсные		На вводе	На линиях
			Занятые	резервные	Занятые	резервные		
ЩО	ЯОУ-8501	6,085	1-5	6	–	–	–	16

Ведомость узлов установки электрического оборудования на плане расположения

Поз.	Обозначение	Наименование	Кол.	Примеч.
1	5.407-112	Настенная установка осветительного щитка ЯОУ-8501	1	Приложительно
2	5.407-112	Настенная установка ящика с понижающим трансформатором ЯТП-0,25	1	Приложительно
3	5.407-83 (А455)	Установка выключателей и розеток	4	
4	5.407-91 (А234)	Установка светильников с лампами накаливания под перекрытием	9	Приложительно

Спецификация

Марка, поз.	Обозначение	Наименование	Кол.	Примеч.
		Телефонизация		
ТА-72	РРО.218.060 ТУ	Аппарат телефонный системы АТС ТА-72	1	
		Кабель ТППБ 10х2х0,5 ГОСТ 22498-88Е	2	м
		Провод ТРП 2х0,4 ТУ16.К04.005-89	3	м
		Радиофикация		
	ГОСТ 5961-89	Громкоговоритель 0,15ВА ОБ6-301	1	
РС-1Т		Радиостойка РС1-1300*48 Траверса 1Т	1	
ТАПВ-10Т	ТУ 45-74-ТГО.433.004 ТУ	Трансформатор 10ВТ ТАПВ-10Т	1	
		Круг В2Г ГОСТ 2590-88 от Ст3 ГОСТ 535-88	16	м
П1	3.407-82	Профиль защитный	2	

Гип	Кириллова			ТП 817-2-1.91		ЭМ	
Рук. гр.	Дырыкин						
Гл. спец.	Сидоров						
Нач. отд.	Кутин						
Гип	Глезин						
Н. контр.	Литвинычева			Ведомость с автоматическими выключателями, групповых щитков, вводного устройства, трансформаторной подстанции, электрического освещения и проводной связи, проектируемых сетей связи и сигнализации. Планы расположения электрического оборудования и проводной связи. Планы наружных сетей связи и сигнализации. Кабельный журнал.	Стадия	Лист	Листов
					Р	2	
					Гипрогортех прот г. Иваново		

Привязан

Инв. №

Копировал Трофитова

25230-01 25 Формат А2

Инв. № подл. | Подп. и дата | Взам. инв. №

Принципиальная схема питающей сети

Магистраль	Участок сети 1	Аппарат отходящей линии (ввода) обозначение тип Iном, А расцепителя или плавкая вставка, А	Участок сети 2	Аппарат ввода в распределительные устройства или пусковой аппарат, обозначение тип, Iном, А расцепителя или плавкая вставка, А уставка теплового реле, А	Участок сети 3	Кабель, провод				Труба		Распределительное устройство или электроприемник			
						Обозначение	Марка	Кол., число жил и сечение	Длина, м	Обозначение на плане	Длина, м	Обозначение	Руст или Iном кВт	Iраст или Iном Iпуск А	Наименование, тип, обозначение чертежа принципиальной схемы
		QF Выключатель автоматический АП 50Б-3МТ 63		Сач.И 672Л	1	МГ-1	АПВ	4(1х6)	7	МГ-1 Тр 26	1		6,085 5,5	9,74	Ввод 380/220В на Т XII/4
					2	МГ-2	АПВ	4(1х6)	1,0	Тр 26	0,5				
		—		ПВ 3-60	1	МГ-3	АПВ	4(1х6)	1,0	Тр 26	0,5		—	—	Щиток освещения ЯОУ-8501

Принципиальная схема распределительной сети

Распределительное устройство	Аппарат отходящей линии (ввода) Обозначение тип Iном., А расцепитель или плавкая вставка, А.	Участок сети 1	Пусковой аппарат обозначение тип Iном, А расцепитель или плавкая вставка, А Уставка теплового реле, А	Участок сети 2	Кабель, провод				Труба		Электроприемник			
					Обозначение	Марка	Кол., число жил и сечение	Длина, м	Обозначение на плане	Длина, м	Обозначение	Руст или Iном кВт	Iраст или Iном Iпуск А	Наименование тип, обозначение чертежа принципиальной схемы
ШР1 ЯОУ-8501	АЕ-1031-1 25/16		—	1	—	АВВГз	2х2,5	2			ЯТП-125	0,25	1,13	Переносное освещение
				2	—	АПВ	2(1х2,0)	15	Тр 26	15				
	АЕ-1031-1 25/16		—	1	—	АВВГз	2х2,5	45			-	0,625	2,84	Рабочее освещение
	АЕ-1031-1 25/16		1- QF АП 50Б-2 63	1	1-Н1	АВВГз	3х4	3			ПЭТ-4	1,0	4,55	Печь электрическая tн=-30°С
				2	1-Н2	АВВГз	3х4	1	Мр20	1				
				-							ПЭТ-4	1,0	4,55	Печь электрическая tн=-30°С
				2	2-Н2	АВВГз	3х4	2	Мр20	1				
				-							ПЭТ-4	1,0	4,55	Печь электрическая tн=-30°С
				2	3-Н2	АВВГз	3х4	2	Мр20	1				
	АЕ-1031-1 25/16		2-QF АП 50Б-2 63	1	4-Н1	АВВГз	3х4	4			ПЭТ-4	1,0	4,55	Печь электрическая tн=-30°С
				2	4-Н2	АВВГз	3х4	2	Мр20	1				
				-							ПЭТ-4	1,0	4,55	Печь электрическая tн=-30°С
				2	5-Н2	АВВГз	3х4	2	Мр20	1				
	АЕ-1031-1 25/16		—	1	—	АВВГз	2х2,5	15			—	0,21	0,95	Рабочее освещение
	АЕ-1031-1 25/16													Резерв

Копировал Графитова

Инв. № подл. | Подпись и дата | Взам. инв. №

Изм.	Кол.уч.	Лист	№ док.	Подпись	Дата
ГИП	Ивановский				
Нач.отд.	Сидоров				
Рук.гр.	Ершин				
Н.контр.	Шитикова				

ТП 817-2-1.91

Типовой проект однотрансформаторной комплектной трансформаторной подстанции мощностью 100 кВА с распределительными сетями напряжением 0,4 кВ. Однолинейные принципиальные схемы питающей и распределительной сетей

25230-01 (26) ФЗ

Стадия | Лист | Листов
Р | 3 |

ЭМ

Копировал

Формат А2

gost.e-ecolog.ru