ТИПОВОЙ ПРОЕКТ

815-47.86

ЖИЖЕСБОРНИК ЕМКОСТЬЮ 100М^3

Пояснительная записка. Архитектурно-строительные решения

АЛЬБОМ I

25631-01
Отпускная цена
на момент реализации
указана в счет-накладной

				Привязан
Инв.№				

gost.e-ecolog.ru

ТИПОВОЙ ПРОЕКТ

815-47.86

ЖИЖЕСБОРНИК ЕМКОСТЬЮ 100 м^3

СОСТАВ ПРОЕКТА

Альбом I Пояснительная записка. Архитектурно - строительные решения
Альбом II Строительные изделия
Альбом III Ведомости потребности в материалах
Альбом IV Сметы

АЛЬБОМ I

Разработан
институтом Гипронисельхоз

Главный инженер института В.А. Чернояров
Главный инженер проекта А.А. Кузнецов

Утвержден Госагропромом СССР,
приказ от 27.06.86 г. №15 - ЭГ.
Введен в действие институтом
Гипронисельхоз, приказ от 23.09.86 г.
№121 - п

				Привязан	
Инв. №				25631-01 2	

СОДЕРЖАНИЕ

Лист	Наименование	Стр.
	Содержание	2
ПЗ-1,2	Пояснительная записка	3.4
	Основной комплект рабочих чертежей марки АС	
1	Общие данные /начало/	5
2	Общие данные /продолжение/	6
3	Общие данные /продолжение/	7
4	Общие данные /окончание/	8
5	Днище Дм. Сборочный чертеж	9
6	Днище Дм. Схема армирования	10
7	Днище Дм. Сопряжение пакетов в углах	11
8	Днище Дм. Приямок ПЯм	12
9	Схемы расположения панелей стеновых и плит перекрытия	13
10	Разрез А-А. Спецификация	14
11	Узел I, II, III. Сечение 2-2	15

Общая часть

Типовой проект „Жижесборник емкостью 100 м³" разработан в соответствии с заданием N 70Т на переработку типового проекта N 815-26 утвержденного Главсельстройпроектом МСХ СССР 25.02.85г. и на основании плана типового проектирования на 1985 г. тема 6,7,2.

Переработка типового проекта выполнена с целью возможности полного (без остатка) забора жижи из емкости, самовысасывающими мобильными средствами. Для этой цели сокращена высота емкости с увеличением ее площади застройки.

Область применения проекта

1. Расчетная зимняя температура наружного воздуха минус 20°, 30° С (основное решение) и 40° С.
2. Скоростной напор ветра для I географического района 0.26кПа (27 кгс/м²).
3. Вес снегового покрова для III географического района 0.98кПа (100кгс/м²).
4. Рельеф территории – спокойный, грунтовые воды отсутствуют, грунты непученистые, непросадочные со следующими нормативными характеристиками:

   нормативный угол внутреннего трения $\varphi^н$=0.49 рад или 28°;

   нормативное удельное сцепление $C^н$=2кПа (0.02 кгс/см²);

   модуль деформации нескальных грунтов E=14.7мПа (150кгс/см²);

   плотность грунта γ=1.8 т/м³;

   коэффициент безопасности по грунту Кг=1.

   Проект разработан без учета сейсмических воздействий.

Технико-экономические показатели

N п/п	Наименование	Единица измерения	Количество	
			по проекту	по аналогу 815-26
1	2	3	4	5
1.	Мощность	т	100	100
2.	Расчетный показатель	одна тонна хранимой жижи		
3.	Строительный объем	м³	177.78	177.16
4	Площадь застройки	м²	57.35	41.2
5	Общая сметная стоимость	тыс. руб.	5.6	7.52
6	Тоже на расчетный показатель	руб.	56.10	75.20
7	Строительно-монтажных работ	тыс. руб.	5.61	7.52
8	Стоимость строительно-монтажных работ на 1м² площади застройки	руб.	98.50	183.00
9	Трудозатраты построечные	чел. дн.	78	109.86
12	Расход основных строительных материалов:			
	цемента, приведенного к марке М400	т	18.10	–
	то же на расчетный показатель	"	0,18	–
	сталь, приведенная к классу AI и С38/23	"	4.88	–
	то же на расчетный показатель	"	0,05	–
	бетон и железобетон	м³	40.62	–
	в том числе:			
	монолитный	"	27.33	–
	сборный	"	13.29	–
	лесоматериалов, приведенных к круглому лесу	м³	0.41	–

Технология производства

Жижесборник предназначен для сбора навозных стоков влажностью более 98% от животноводческих помещений и кратковременного хранения стоков.

Выгрузка навозных стоков предусматривается машинами для внесения жидких органических удобрений типа МЖТ грузоподъемностью от 4 до 16 т или РЖУ-3.6.

Емкость жижесборника при привязке должна быть рассчитана на 10 суток (6ти суточное выдерживание-карантинирование и 3х-4х суточное обеззараживание с помощью химических реогентов.

				815-47.86 – ПЗ
ГИП	Кузнецов		11.86г.	
Гл.спец.	Лурье			Пояснительная записка 25631-01 4
				Стадия: Р; Лист: 1; Листов: 2
				ГИПРОНИСЕЛЬХОЗ

Формат А4

Во избежание образования осадка необходимо производить своевременное перемешивание жижи насосами типа НЖ.Н не реже одного раза в 6 дней и обязательно перед забором жижи.

В период эксплуатации заезд транспорта на покрытие не допускается. Временная нагрузка (1тс/м²) 9.8кПа учитывает возможность установки на поверхности земли трактора Т-150К параллельно стене при расстоянии от нее до края колеса 0.5м.

Архитектурно-строительное решение.

Жижесборник представляет собой заглубленную в землю ж.бетонную емкость в плане прямоугольной формы с люками для забора жижи и вентиляционными шахтами с дефлекторами для проветривания емкости. Монолитное ж.бетонное днище, сборные ж.бетонные панели стеновые и плиты перекрытия предусмотрены из бетона повышенной плотности класса В25 по водонепроницаемости W6. Днище на сульфатостойком цементе по ГОСТ 22266-76, панели стеновые и плиты перекрытия на портланцементе или шлакопортланцементе по ГОСТ 10178-76.

В качестве крупного заполнителя применять фракционный щебень из-верженных невыветрившихся пород (количество отмучиваемых частиц не более 0.5% по массе), в качестве мелкого заполнителя чистый песок с модулем крупности 2-2.5. В бетон армированных конструкций добавлять ингибиторы коррозии стали НН-ТБН (1.8+0.1% от массы цемента).

При привязке проекта необходимо учитывать возможность подъезда транспортных средств к жижесборнику, обеспечение обдува ветром вытяжных шахт и необходимость согласования места расположения жижесборника с органами санитарно-эпидемических служб. Жижесборники по взрывной опасности относятся к производству категории - Е.

Основные положения по производству строительно-монтажных работ

Основные положения разработаны в соответствии с „Инструкцией по типовому проектированию (СН 227-82) с использованием действующих нормативных документов.

Основные объемы земляных работ рекомендуется выполнять в летнее время и в соответствии со СНиП III-8-76.

При производстве земляных работ котлован должен быть защищен от попадания поверхностных вод с прилегающих территорий.

Сооружение жижесборника рекомендуется выполнять в следующей технологической последовательности:

отрывка котлована экскаватором, оборудованным обратной лопатой, с емкостью ковша 0.5м³;

устройство бетонной подготовки; устройство монолитного железобетонного днища; монтаж сборных железобетонных панелей стеновых с последовательным замоноличиванием стыков бетоном; монтаж сборных железобетонных плит покрытия, смотровых колодцев и вентиляционных колонок; гидроизоляция стен двумя слоями мастики; обмазка плит покрытия битумом в 2слоя; обратная засыпка грунтом плит покрытия; уплотнение грунта пневматическими трамбовками.

Основным критерием при выборе монтажного крана является соответствие его технических параметров (грузоподъемности, вылета стрелы, высоты подъема крюка) весовым характеристикам монтируемых конструкций.

Монтаж сборных железобетонных панелей и плит покрытия выполнять с помощью автокрана типа МК-16 грузоподъемностью 16тонн со стрелой длиною 15м при движении его по периметру котлована. Уплотнение бетона днища выполнять с помощью площадочного вибратора.

Производство строительно-монтажных работ, включая работы в зимних условиях, должно осуществляться в строгом соответствии с требованиями соответствующих глав третьей части СНиП с соблюдением правил техники безопасности.

Испытание жижесборника на прочность и непроницаемость производится путем заполнения его водой до засыпки котлована при положительной температуре наружного воздуха. Пригодность жижесборника для эксплуатации определяется величиной потерь воды согласно СНиП 3.05.03-85.

Мероприятия по технике безопасности.

При соблюдении техники безопасности необходимо руководствоваться:

- правилами по технике безопасности в животноводстве, утвержденными МСХ СССР и Президиумом ЦК профсоюза рабочих и служащих сельского хозяйства и заготовок от 16мая 1969г.
- инструкцией по технике безопасности на животноводческих фермах и комплексах по выращиванию и откорму крупного рогатого скота, утвержденный МСХ СССР от 25мая 1977г.
- правилами по технике безопасности и противопожарной охране изложенных в инструкциях по эксплуатации оборудования заводов-изготовителей.

Перед посещением жижесборника только в случае его ремонта необходимо выполнить проветривание его и проверку на отсутствие отравляющих и взрывоопасных газов.

4

Альбом I

Ведомость рабочих чертежей основного комплекта марки АС

Лист	Наименование	Примечание
1	Общие данные (начало)	
2	Общие данные (продолжение)	
3	Общие данные (продолжение)	
4	Общие данные (окончание)	
5	Днище Дм. Сборочный чертеж	
6	Днище Дм. Схема армирования	
7	Днище Дм. Сопряжение пакетов в углах	
8	Днище Дм. Приямок ПЯм	
9	Схемы расположения панелей стеновых и	
	плит перекрытия	
10	Разрез А-А. Спецификация	
11	Узлы I, II, III. Сечение 2-2	

Ведомость основных комплектов рабочих чертежей.

Обозначение	Наименование	Примечание
АС	Архитектурно-строительные решения	Альбом I

Ведомость ссылочных и прилагаемых документов

Обозначение	Наименование	Примечание
	Ссылочные документы	
3.900-3 вып.I/82, 2/82, 4/82ч.1,2	Сборные железобетонные конструкции	
	емкостных сооружений для водоснаб-	
	жения и канализации	
1.442.1-2 вып.I	Плиты перекрытий железобетонные	
	ребристые высотой 400мм	
1.494-32	Зонты и дефлекторы вентиляцион-	
	ных систем	
ГОСТ 3634-79	Люки чугунные для смотровых	
	колодцев	
ГОСТ 1839-80	Трубы и муфты асбестоцементные	
	для безнапорных трубопроводов	
	Технические условия	
ГОСТ 6482.1-79	Трубы железобетонные безнапорные.	
	Конструкции и размеры	
	Прилагаемые документы	
Альбом II	Строительные изделия	
Альбом III	Ведомости потребности в материалах	

Типовой проект разработан в соответствии с действующими нормами и правилами и предусматривает мероприятия, обеспечивающие взрывную, взрывопожарную и пожарную безопасность при эксплуатации здания.

Главный инженер проекта /Кузнецов/

Взам. инв.№ | Подпись и дата | Инв.№ подл.

Привязан

Инв.№

815-47.86-АС

ГИП	Кузнецов		11.86г
Нач.отд.	Висогузов		11.86
Н.контр.	Харламова		
Гл.конст.	Олешко		
Гл.спец.	Янковский		
Рук.гр.	Левинская		
Инж.	Лабузова		

Жижесборник емкостью 100м³

Стадия	Лист	Листов
Р	1	11

Общие данные (начало)

ГИПРОНИСЕЛЬХОЗ

Ведомость спецификаций

Лист	Наименование	Примечание
10	Спецификация элементов на жижесборник	

Ведомость объемов сборных бетонных и железобетонных конструкций по рабочим чертежам основного комплекта марки АС

Наименование группы элементов в конструкции	Код	Кол. м³	Примечание
Архитектурно-строительные элементы			
зданий и сооружений	589421	12.68	
Плиты перекрытий	584221	5.7	
Детали смотровых колодцев	585521	0.25	
Всего бетона и железобетона		18.63	

Материалы на изготовление сборных бетонных и железобетонных конструкций учтены в ведомости потребности в материалах и отдельно не учитываются.

Общие указания

I. Общая часть

1.1. Комплект АС разработан на основании заданий: технологического, сантехнического и электротехнического.

1.2. Класс ответственности сооружения - III

1.3. Категория производства по взрывной опасности - Е.

1.4. Степень огнестойкости сооружения - II

1.5. Природно-климатические условия строительства приведены в пояснительной записке.

1.6. За условную отметку 0.000 принят уровень верха днища, что соответствует абсолютной отметке ____

2. Основные расчетные положения и нагрузки

2.1. Конструкция емкости принята с гибкими угловыми стыками. шпоночного типа и с жесткими соединениями панелей в уровне обвязочной балки в соответствии с рекомендациями серии 3.900-3 вып. 1/82, 2/82.

2.2. Временная нагрузка на поверхности земли от трактора Т-150К с прицепом МЖТ-10 сосредоточенная на одно колесо 37.2 кН (3,8 тс) или равномерно-распределенная 9.8 кПа (1тс/м²) на глубине 0.7м.

2.3. Расчет конструкций и подбор панелей стеновых произведен на следующее сочетание нагрузок:

1) в период гидравлического испытания - на давление воды и массу перекрытия без учета обратной засыпки котлована (расчетная схема 1);

2) в период эксплуатации - на активное боковое давление грунта обвалования и все нагрузки, указанные в таблице нагрузок (расчетная схема 2).

2.4. Панели стеновые работают по балочной схеме, опорные усилия передаются на обвязочную балку панелей стеновых с распоркой в местах приварки плит перекрытия.

6

Привязан

Инв.N

		815-47.86-АС	
ГИП	Кузнецов		11.86
Нач.отд.	Висогузов		11.86
Н.контр.	Харламова		
Гл.конст.	Олешко		
Гл.спец.	Янковский		
Рук.гр.	Левинская		
Инженер	Лавузова		
		Жижесборник емкостью 100м³	Стадия: Р; Лист: 2; Листов:
		Общие данные (продолжение)	ГИПРОНИСЕЛЬХОЗ

25631-01 7 Формат А3

Инв.N подл. | Подпись и дата

Альбом I

Расчетная схема I

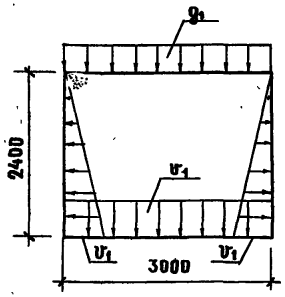

Расчетная схема 2

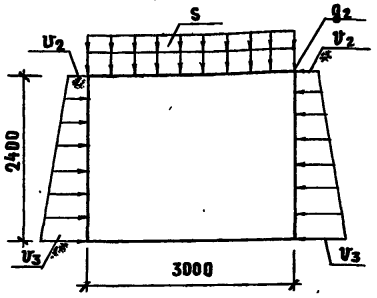

2.5. Днище жижесборника рассчитано на изгиб из своей плоскости, как плита на упругом основании, приближенным способом на действие реактивных усилий от заделки панелей и нагрузки от жидкости.

2.6. Заезд транспорта на перекрытие жижесборника проектом не предусмотрен.

Стадия	Наименование нагрузок	Обозначение	Нормат. нагр.	Коэф. перег.	Расч. нагр.	Примечание
Испытание	Масса перекрытия жижесборника, кПа (кгс/м²)	g_1	2.62 (267)	1.1	2.9 (294)	
	Давление воды, находящейся в емкости, кПа (кгс/м²)	v_1	23.5 (2400)	1.0	23.5 (2400)	
Эксплуатация	Масса перекрытия жижесборника, кПа (кгс/м²) с учетом грунтовой насыпи	g_2	14.9 (1527)	1.1	16.4 (1680)	Основной вариант
	Снеговая нагрузка кПа (кгс/м²)	S	0.98 (100)	1.4	1.37 (140)	
	Давление грунта на стенку емкости (φ=28°, ρ=1.8т/м³) с учетом нагрузки от транспорта кН (кгс) на 1м стены	v_2	8.1 (820)	1.15	0.4 (943)	Основной вариант
		v_3	23.5 (2400)	1.15	27.0 (2760)	

3. Мероприятия по антикоррозионной защите.

3.1. Степень агрессивного воздействия навоза на железобетонные и бетонные конструкции из бетона повышенной плотности - среднеагрессивная

3.2. Монолитные железобетонные конструкции днища, панели стеновые и плиты перекрытия выполнить из бетона повышенной плотности марки по водонепроницаемости W6.

3.3 В качестве вяжущего для бетона принять:
для днища - сульфатостойкий цемент по ГОСТ 22266-76;
для панелей стеновых и плиты перекрытия - портландцемент или шлакопортландцемент по ГОСТ 10178-76.

3.4. В качестве крупного заполнителя для бетонных конструкций применять фракционированный щебень изверженных невыветрившихся пород (количество отмучиваемых частиц не более 0.5% по массе).

3.5. В качестве мелкого заполнителя применять чистый песок (отмучиваемых частиц не более 1.0% по массе) с модулем крупности 2-2.5

Инв.N подл. | Подпись и дата | Взам. инв.N | ТО Яковлева

Привязан

Инв.N

ГИП	Кузнецов		11.86	815-47.86-АС	
Нач.отд.	Вислогузов		11.86		
Н.контр.	Харламова			Жижесборник емкостью 100м³	Стадия: Р; Лист: 3; Листов:
Гл.конст.	Олешко				
Гл.спец.	Янковский			Общие данные (продолжение)	ГИПРОНИСЕЛЬХОЗ
Рук.гр.	Левинская				
Инж.	Лабузова				

25631-01 8

Формат А3

3.6. Вода для затворения бетонной смеси должна удовлетворять требованиям ГОСТ 23732-79.

3.7. Для обеспечения требуемой толщины защитного слоя бетона под арматуру следует устанавливать специальные прокладки из плотного цементно-песчаного раствора состава 1:2, асбестоцемента или из пластмассы.

Предусматривать стальные прокладки или фиксаторы, выходящие на поверхность бетона, не допускается.

3.8. Поверхности из монолитного железобетона, выходящие в навозосборник, необходимо „зажелезнить."

3.9. Защиту стен жижесборника по подготовленной поверхности выполнить двумя слоями битумно-латексно-кукерсольной мастики (ТУ-400-2-51-76) с армированием швов между панелями стеновыми полосками стеклосетки СС-1 (ТУ 6-11-99-75) шириной 300 мм по двум слоям грунтовки из 30%-ного раствора битума в бензине. Общая толщина покрытия 600 мм.

Указания по производству работ

4.1 Работы по возведению жижесборника, в том числе в зимнее время, вести в соответствии с требованиями соответствующих глав третьей части СНиП; „Руководства по комплексной защите железобетонных конструкций животноводческих и птицеводческих комплексов, ферм, зданий и сооружений от воздействия агрессивных сред (ЦНИИЭП сельстрой, НИИЖБ, Гипронисельхоз, М., 1981)

4.2 Испытание жижесборника на водонепроницаемость производится после устройства перекрытия и обвязочной балки путем заполнения водой до низа перекрытия при положительной температуре наружного воздуха и до засыпки котлована в соответствии с требованиями СНиП 3.05.03-85 „Тепловые сети".

8

				815-47.86-АС		
ГИП	Кузнецов		11.86			
Нач. отд.	Вислогузов		11.86	Жижесборник емкостью 100 м³	Стадия: Р	Лист: 4	Листов:
Н. контр.	Харламова						
Гл. конст	Олешко						
Гл. спец.	Янковский			Общие данные (окончание)	ГИПРОНИСЕЛЬХОЗ		
Рук. гр.	Левинская						
Инж.	Лабузова						
Привязан							
Инв.№							

25631-01 9 Формат А3

Альбом I

Дм

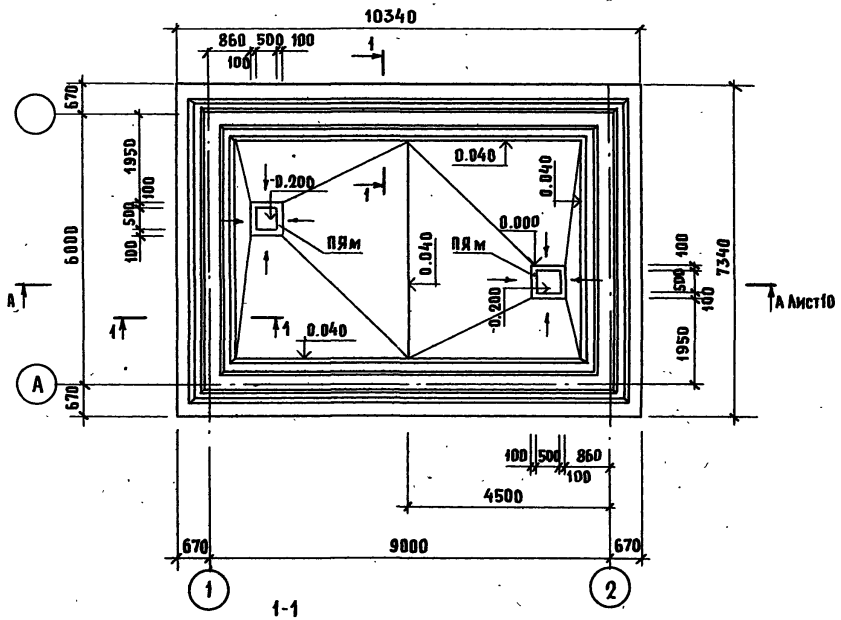

1-1

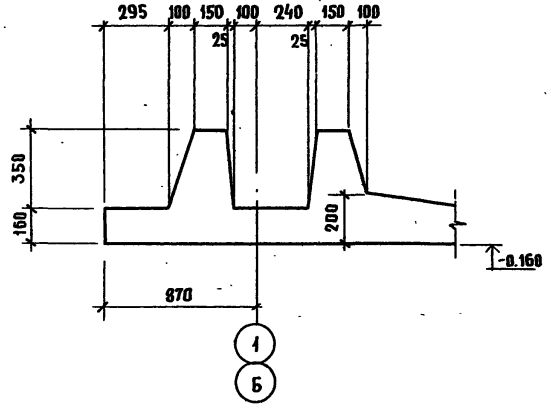

Спецификация элементов на днище Дм

Марка поз.	Обозначение	Наименование	Кол.	Масса ед. кг	Примечание
2	КЖИ С1.000	Сетка арматурная С9	2		
3	КЖИ С1.000	Сетка арматурная С10	4		
4	Лист 6	С 8АIII-100 / 8АIII-100 3600×7300 50 ГОСТ 8478-81	3	209.2	
ПК1	КЖИ ПК1.000	Пакет ПК1	10		
ПК5	КЖИ ПК2.000	ПК5	2		
ПК6	КЖИ ПК2.000	ПК6	2		
УН	Лист 6	Сопряжение пакетов			
		Угол наружный УН	4	4.2	
УВ	Лист 6	Сопряжение пакетов			
		Угол внутренний УВ	4	3.0	
1	Лист 6	⌀8АТ ГОСТ 5781-82 ℓ=660	228	0.3	
пям	Лист 8	Приямок пям	2		
		Материалы			
		Бетон класса В25, W6	17.0		м³

1. Требования к бетону см. п 3.3 лист 3
2. Армирование днища см. лист 6

9

ГИП	Кузнецов		11.86
Нач.отд.	Вислогузов		11.86
Н.контр.	Харламова		
Гл.конст.	Олешко		
Гл.спец.	Янковский		
Рук. гр.	Левинская		
Ст. инж.	Коршунова		

Привязан

Инв. N

815-41.86-АС

Железобетонный емкостью 100 м³

Стадия	Лист	Листов
Р	5	

Днище Дм
Сборочный чертеж

ГИПРОНИСЕЛЬХОЗ

25631-01 10

Формат А3

Инв.N подл. | Подпись и дата | Взам. инв.N

Альбом I

Раскладка нижних сеток

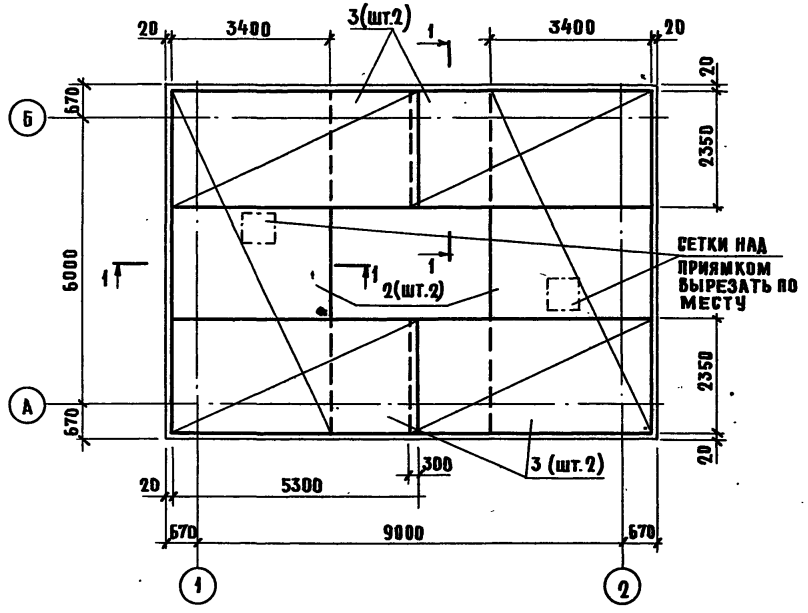

Раскладка верхних сеток и пакетов

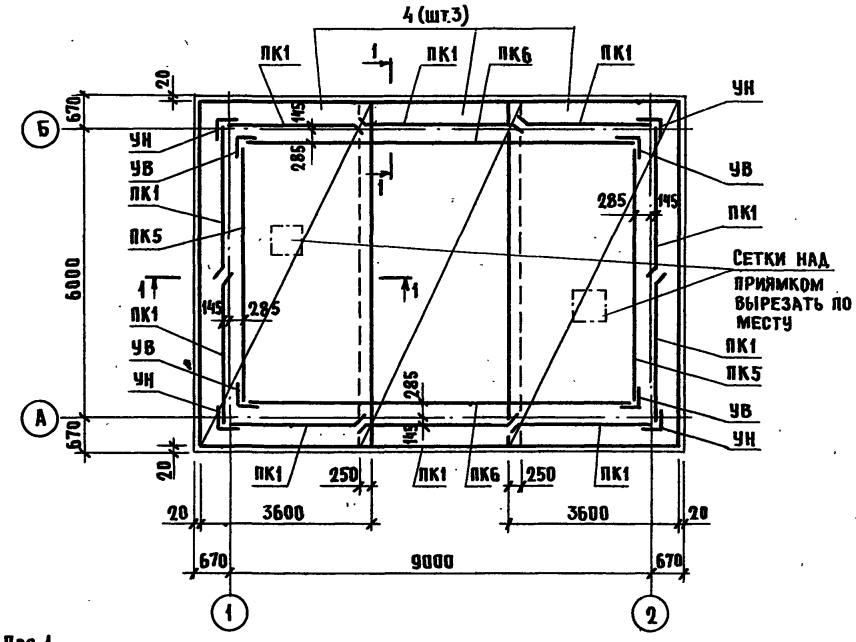

1-1

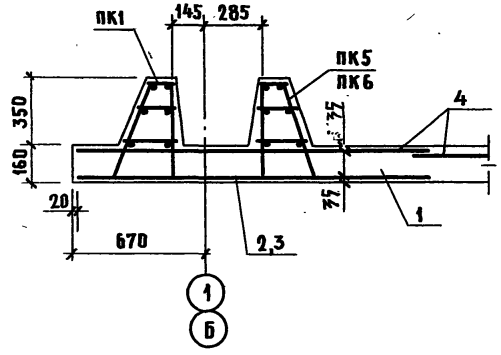

Поз. 1

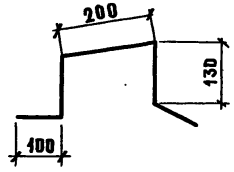

Положение верхних сеток обеспечивается установкой фиксаторов поз. 1, количество их должно составить 3шт. на 1м²

10

Привязан	
Инв. N	

				815-47.86-АС
ГИП	Кузнецов		11.86	
Нач. отд.	Вислогузов		11.86	Жижесборник емкостью 100 м³
Н. контр.	Харламова			
Гл. констр.	Олешко			
Гл. спец.	Янковский			Днище Дм
Рук. гр.	Левинская			Схема армирования
Ст. инж.	Коршунова			

Стадия	Лист	Листов
Р	6	

ГИПРОНИСЕЛЬХОЗ

25631-01 11

Формат А3

Инв. N подл. | Подпись и дата

Альбом I

Сопряжение пакетов в углах

УН (наружном)

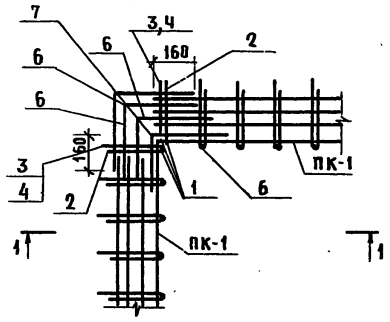

УВ (внутреннем)

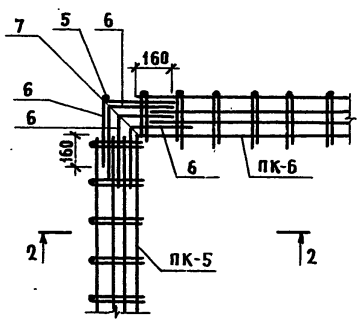

1-1

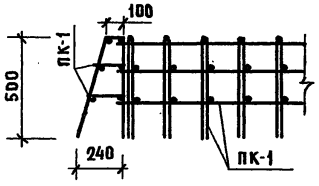

2-2

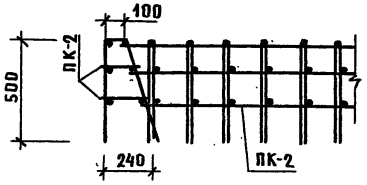

Стык пакетов в плане

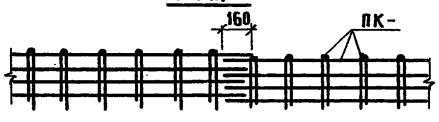

Ведомость деталей

Поз.	Эскиз
2	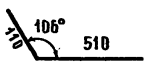
6	
7	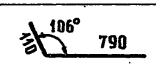

Спецификация арматуры сопряжения пакетов в углах

Формат	Зона	Поз.	Обозначение	Наименование	Кол.	Примечание
				УН		
				Детали		
БЧ		1	-001	ф12 А III ГОСТ 5781-82 ℓ=500	3	0.4 кг
БЧ		2*	-002	ф 8 А I ГОСТ 5781-82 ℓ=620	2	0.2 кг
БЧ		3	-01	ℓ=170	2	0.1 кг
БЧ		4	-02	ℓ=210	2	0.1 кг
БЧ		6	-03	ℓ=720	6	0.3 кг
БЧ		7	-04	ℓ=900	1	0.4 кг
				УВ		
				Детали		
БЧ		5	-003	ф16 А III ГОСТ 5781-82 ℓ=500	1	0.8 кг
БЧ		6	-001 -03	ф 8 А I ГОСТ 5781-82 ℓ=720	6	0.3кг
БЧ		7	-04	ℓ=900	1	0.4 кг

* Поз. 2,6,7 - см. ведомость деталей

Ведомость расхода стали на элемент, кг

Марка элемента	Изделия арматурные										Общий расход
	Арматура класса										
	Вр-1		А-I		А-III					Всего	
	ГОСТ 6727-80		ГОСТ 5781-82								
	ф5	Итого	ф8	Итого	ф8	ф10	ф12	ф16	Итого		
Дм	37.2	37.2	343.6	343.6	629.0	807.6	75.8	109.0	1621.4	2002.2	2002.2

11

ГИП	Кузнецов		11.86
Нач. отд.	Вислогузов		11.86
Н. контр.	Харламова		
Гл. конст.	Олешко		
Гл. спец.	Янковский		
Рук. гр.	Левинская		
Ст. инж.	Корщунова		

Привязан

Инв. N

815-47.86-АС

Жижесборник емкостью 100 м³

Стадия	Лист	Листов
Р	7	

Днище Дм. Сопряжение пакетов в углах.

ГИПРОНИСЕЛЬХОЗ

Взам. инв. N | Подпись и дата | Инв. N подл.

Альбом I

План приямка



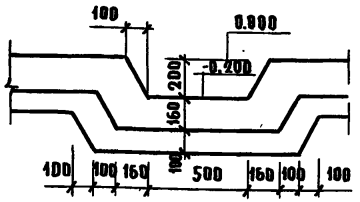

Армирование приямка

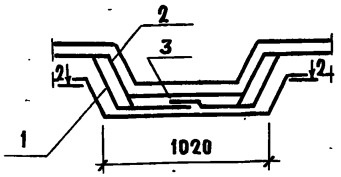

2-2

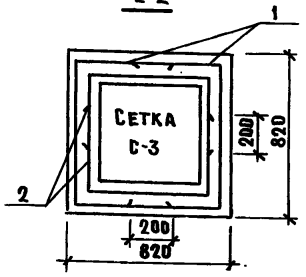

Спецификация элементов приямка

Формат	Зона	Поз.	Обозначение	Наименование	Кол.	Примечание
				Сборочные единицы		
БЧ		1	Лист 8	С $\frac{58р1-100}{58р1-100}$ 850×1950 ГОСТ 8478-81	2	5.0 кг
БЧ		2	Лист 8	С $\frac{58р1-100}{58р1-100}$ 850×1250 ГОСТ 8478-81	2	3.5 кг
БЧ		3	Лист 8	С $\frac{58р1-100}{58р1-100}$ 850×650 ГОСТ 8478-81	1	1.6 кг

Схема гиба сетки-1

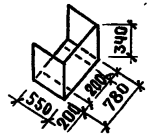

Раскрой сетки-1

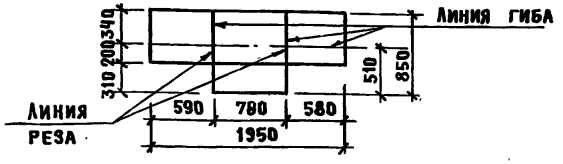

1. Защитный слой бетона принять 20мм

12

Схема гиба сетки-2

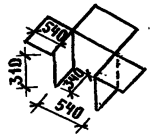

Раскрой сетки-2

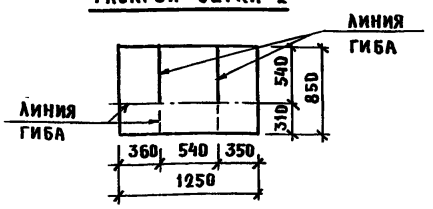

Привязан

Инв. N

ГИП	Кузнецов		11.86
Нач. отд.	Вислогузов		11.86
Н. контр.	Харламова		
Гл. конст.	Олешко		
Гл. спец.	Янковский		
Рук. гр.	Левинская		
Инжен.	Самарина		

815-47.86 – АС

Жижесборник емкостью 100 м³

Стадия	Лист	Листов
Р	8	

Днище Дм
Приямок ПЯм

ГИПРОНИСЕЛЬХОЗ

25631-01 13

Формат А3

Инв. N подл. | Подпись и дата

АЛЬБОМ I

СХЕМА РАСПОЛОЖЕНИЯ ПАНЕЛЕЙ СТЕНОВЫХ

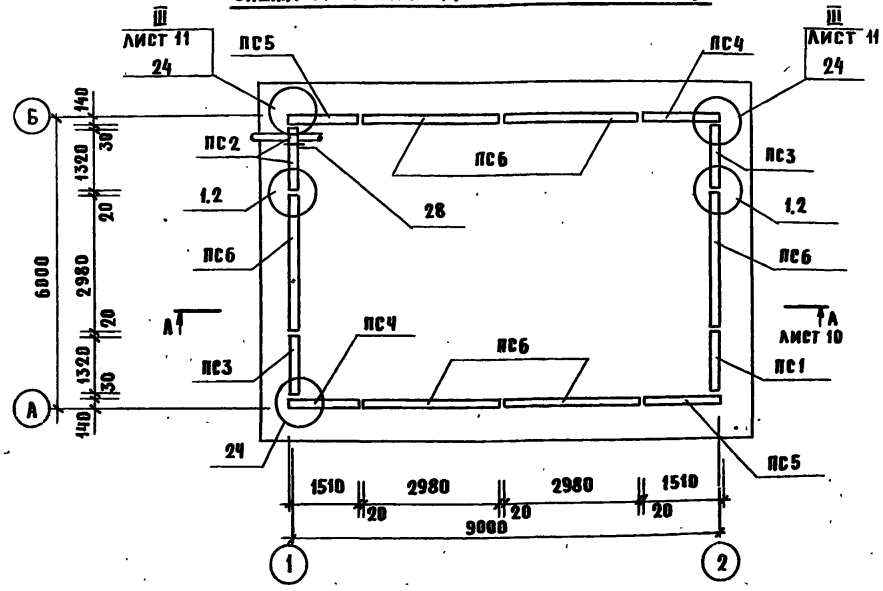

СХЕМА РАСПОЛОЖЕНИЯ ПЛИТ ПЕРЕКРЫТИЯ

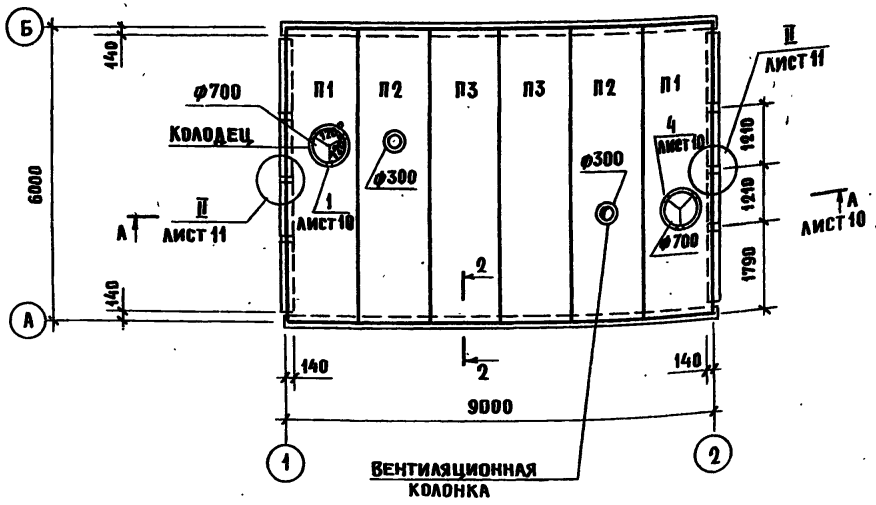

ВЕНТИЛЯЦИОННАЯ КОЛОНКА

Общий вид

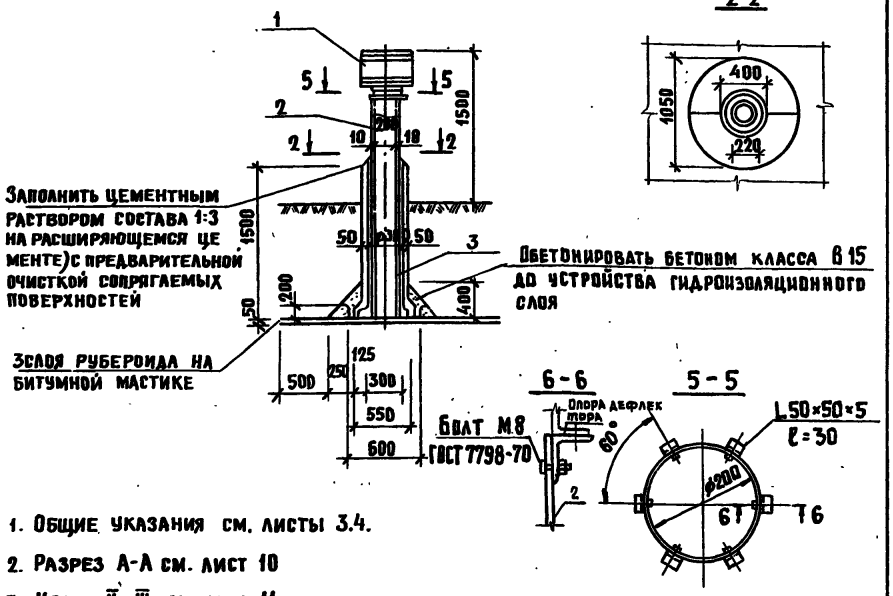

1. Общие указания см. листы 3.4.
2. Разрез А-А см. лист 10
3. Узлы II, III см. лист 11
4. Узлы приняты по серии 3.900-3 вып. 2/82
5. Швы между плитами перекрытия зачеканить бетоном класса В25 на мелком заполнителе

Привязан			
Инв.N			

13

21874-01

				815-47.86 - АС			
ГИП	КУЗНЕЦОВ		11.86	ЖИЖЕСБОРНИК ЕМКОСТЬЮ 100 м³	Стадия	Лист	Листов
НАЧ.ОТД	ВИСЛОГУЗОВ		11.86		Р	9	
Н.КОНТР.	ХАРЛАМОВА						
ГЛ.КОНСТ.	ОЛЕШКО						
ГЛ.СПЕЦ.	ЯНКОВСКИЙ			СХЕМА РАСПОЛОЖЕНИЯ ПАНЕЛЕЙ СТЕНОВЫХ И ПЛИТ ПЕРЕКРЫТИЙ	ГИПРОНИСЕЛЬХОЗ		
РУК. ГР.	ЛЕВИНСКАЯ						
СТ. ИНЖ.	ПОРТНОВА						

25631-01 14

ФОРМАТ А3

ОВ	НАГИНСКАЯ		
ГЛ. СПЕЦ	ЯЛТАНСКАЯ		
ВЗАМ. ИНВ.N			
ПОДПИСЬ И ДАТА			
ИНВ.N ПОДЛ.			

Альбом I

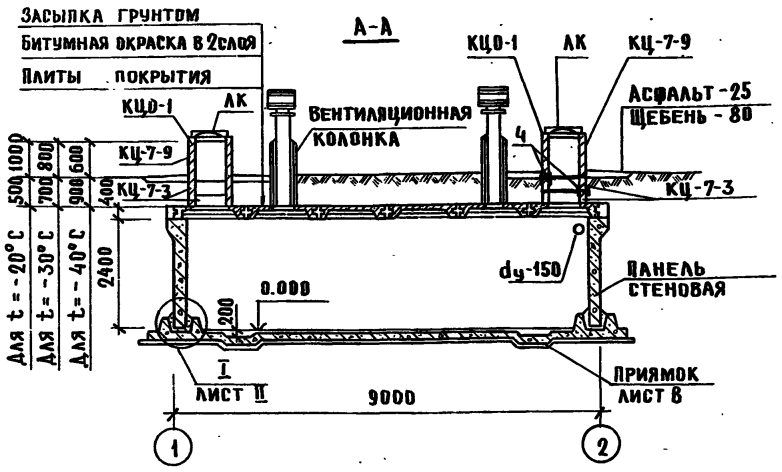

Марка поз.	Обозначение	Наименование	Кол.	Масса, ед. кг	Примечание
3	ГОСТ 6482.1-79	Бетонная труба d_y-300	2	72.0	
4	Лист 9	Двутавр 10 ГОСТ 8239-72 / ВСт3кп2 ГОСТ 535-79 ℓ=100	12	1.0	
		Узлы			
	3.900-3 вып.2/82	Узел 1	10		
	3.900-3 вып.2/82	Узел 2	10		
	3.900-3 вып.2/82	Узел 24	4		
	3.900-3 вып.2/82	Узел 28	1		
	Лист 11	Узел I	4		
	Лист 11	Узел II	6		
	Лист 11	Узел III	4		

Спецификация сборных элементов на жижесборник

Марка поз.	Обозначение	Наименование	Кол.	Масса, ед. кг	Примечание
КЦО-1	3.900-3 вып. 7 ч. 1	Кольцо опорное КЦО-1	2	50.0	
КЦ-7-3	3.900-3 вып. 7 ч. 1	Кольцо стеновое КЦ-7-3	4	130	
КЦ-7-9	3.900-3 вып. 7 ч. 1	КЦ-7-9	2	380	
П1	КЖИ-2П1-6 А IV-Т-П-1	Плита перекрытия 2П1-6А IV-Т-П-1	2	2400	
П2	КЖИ-2П1-6 А IV-Т-П-2	Плита перекрытия 2П1-6А IV-Т-П-2	2	2400	
П3	1.442.1-2 вып. 1	2П1-6А IV-Т-П	2	2400	
		Панели стеновые			
ПС 1	КЖИ-ПС1А^{а}-24-Б2.000	ПС 1А^{а}-24-Б2	1		
ПС 2	КЖИ-ПС1А^{а}-24-Б2^{а}	ПС 1А^{а}-24-Б2^{а}	1		
ПС 3	КЖИ-ПС1А^{а}-24-Б2.000	ПС 1А^{б}-24-Б2	2		
ПС 4	КЖИ-ПС1А^{а}-24-Б2.000	ПС 1Б^{а}-24-Б2	2		
ПС 5	КЖИ-ПС1А^{а}-24-Б2.000	ПС 1Б^{б}-24-Б2^{а}	2		
ПС 6	КЖИ-ПС1А^{а}-24-Б2^{а}	ПС1 -24-Б2^{а}	6		
		Стальные элементы			
МС1		Изделия закладные МС1	6		
МН1	3.900-3 вып. 2/82	МН1	4		
НД1		Лист 510×100×150 ГОСТ19903-74 / ВСт3кп2 ГОСТ 535-79	6	1.2	
АК	ГОСТ 3634-79	Люк чугунный АК	2	65.0	
1	1.494-32 Д.00.000	Дефлектор вентиляцион-			
		ной колонки	2	8.0	
2	ГОСТ 1839-80	Асбестоцементная			
		труба d_y-200	2	51.0	

14

ГИП	Кузнецов		11.86
Нач. отд.	Вислогузов		11.86
Н. контр.	Харламова		
Гл. конст.	Олешко		
Гл. спец.	Янковский		
Рук. гр.	Левинская		
Ст. инж.	Портнова		

Привязан

Инв. №

815-47.86-АС

Жижесборник емкостью 100 м³

Стадия	Лист	Листов
Р	10	

Разрез А-А
Спецификация

ГИПРОНИСЕЛЬХОЗ

25631-01 15 Формат А3

Инв. № подл. | Подпись и дата

Альбом I

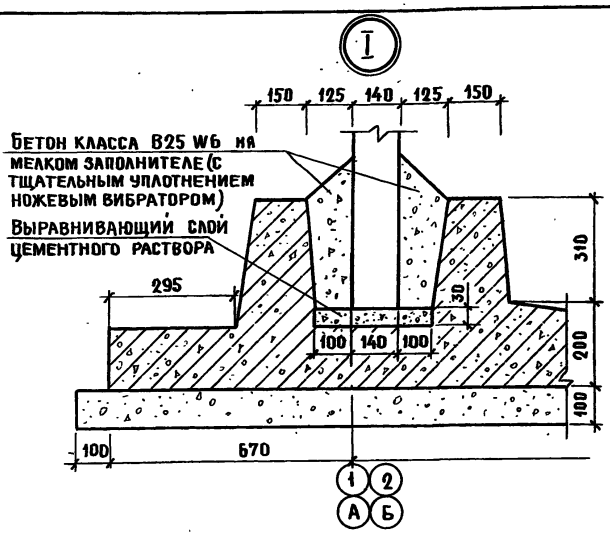

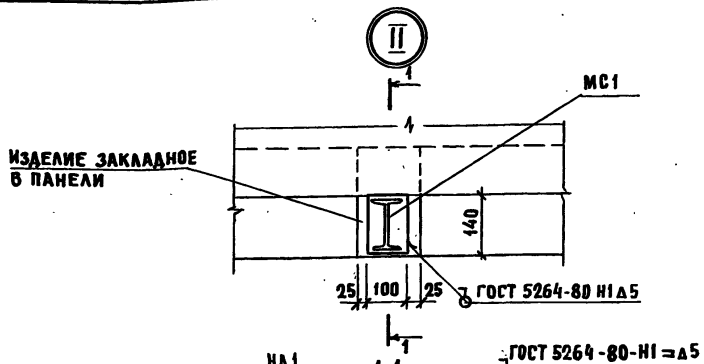

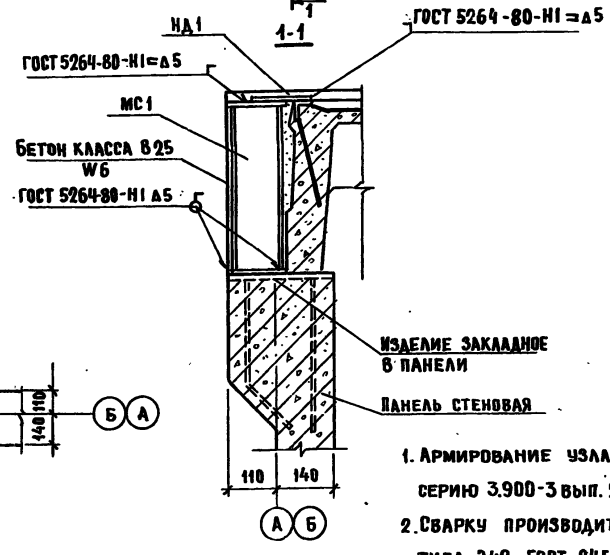

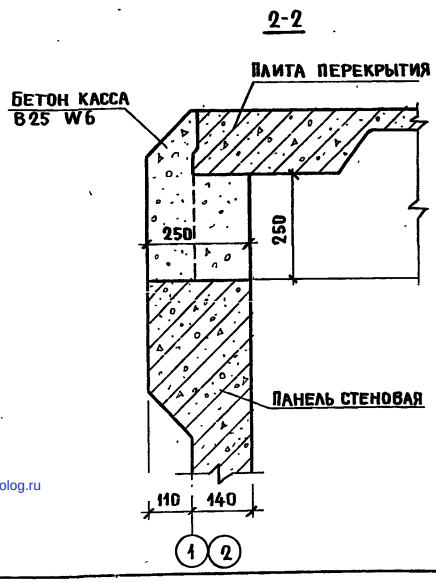

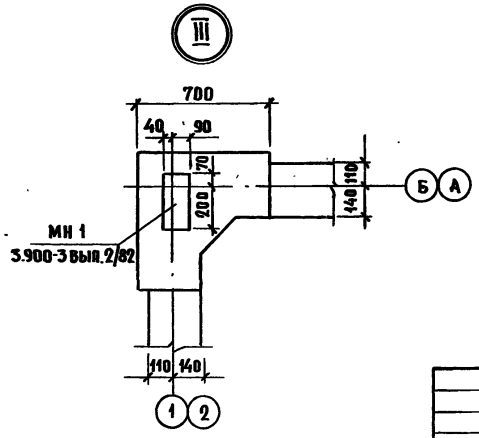

1. Армирование узла III см. серию 3.900-3 вып. 2/82 Узел 31.
2. Сварку производить электродами типа Э42 ГОСТ 9467-75

15

ГИП	Кузнецов		11.86
Нач. отд.	Висагузов		11.86
Н. контр.	Харламова		
Гл. конст.	Олешко		
Гл. спец.	Янковский		
Рук. гр.	Левинская		
Ст. инж.	Грудцинова		

Привязан

Инв. N

815-47.86-АС

Жижесборник емкостью 100 м³

Узлы I, II, III. Сечение 2-2

Стадия	Лист	Листов
Р	11	

ГИПРОНИСЕЛЬХОЗ

25631-01 (16)

Формат А3

Инв. N подл. | Подпись и дата | Взам. инв. N

gost.e-ecolog.ru