ТИПОВОЙ ПРОЕКТ

416-7-267.87

АВТОМОБИЛЬНЫЕ ВЕСЫ ГРУЗОПОДЪЁМНОСТЬЮ 60 ТОНН НА ОДИН ПРОЕЗД С ДЛИНОЙ ПЛАТФОРМЫ 18 МЕТРОВ

АЛЬБОМ II

СТРОИТЕЛЬНЫЕ ИЗДЕЛИЯ

Ц 00523-02

				Привязан
Инв. №				

gost.e-ecolog.ru

ТИПОВОЙ ПРОЕКТ
416-7-267.87

АВТОМОБИЛЬНЫЕ ВЕСЫ ГРУЗОПОДЪЕМНОСТЬЮ 60 ТОНН НА ОДИН ПРОЕЗД С ДЛИНОЙ ПЛАТФОРМЫ 18 МЕТРОВ

АЛЬБОМ II

Альбом I – Общая пояснительная записка. Архитектурно-строительные решения. Конструкции железобетонные Силовое электрооборудование Связь, сигнализация. Отопление и вентиляция.
Альбом II – Строительные изделия.
Альбом III – Спецификации оборудования.
Альбом IV – Ведомости потребности в материалах.
Альбом V – Сметы.

РАЗРАБОТАН
проектным институтом
„Куйбышевский Промзернопроект"

Главный инженер института В. И. Денисов
Главный инженер проекта Р. М. Резник

УТВЕРЖДЁН ГлавУПКС Минхлебопродуктов СССР
Приказ №25-2-9/483 от 11 августа 1986 г.
Введён в действие
„Куйбышевским Промзернопроектом"
Приказ №22 от 26 сентября 1986 г.

				Привязан	
Инв.№					

Ц 00323-02 2

Содержание альбома

Обозначение	Наименование	Стр.
-КЖИ-	Технические требования	5
-КЖИ-01.0.00	Элемент ПЗ-1-1	6
-КЖИ-01.0.00 ГЧ	Элемент ПЗ-1-1. Габаритный чертёж	7,8
-КЖИ-01.0.00 СБ	Элемент ПЗ-1-1. Сборочный чертеж	9,10
-КЖИ-01.1.00	Каркас пространственный КП-1	11
-КЖИ-01.2.00	Каркас пространственный КП-2	11
-КЖИ-01.0.10	Каркас плоский КР-1	12
-КЖИ-01.0.20	Сетка арматурная С-1	12
-КЖИ-01.0.30	Сетка арматурная С-2	13
-КЖИ-01.0.40	Сетка арматурная С-3	13
-КЖИ-01.0.50	Изделие закладное М1	14
-КЖИ-01.1.04	Стержень	14
-КЖИ-01.2.02	Стержень	15
-КЖИ-02.0.00	Элемент ПЗ-2	15
-КЖИ-02.0.00 СБ	Элемент ПЗ-2 Сборочный чертеж	16,17
-КЖИ-02.0.10	Сетка арматурная С-4	16
-КЖИ-02.0.20	Сетка арматурная С-5	18
-КЖИ-02.0.01	Петля	19
-КЖИ-03.0.00	Элемент ПЗ-41	19

Обозначение	Наименование	Стр.
-КЖИ-03.0.00 ГЧ	Элемент ПЗ-41. Габаритный чертеж	20
-КЖИ-03.0.00 СБ	Элемент ПЗ-41. Сборочный чертеж	21
-КЖИ-03.1.00	Каркас пространственный КП-3	22
-КЖИ-03.0.10	Изделие закладное М2	22
-КЖИ-03.0.20	Изделие закладное М3	23
-КЖИ-04.0.00	Колонна К-48-6-1	23
-КЖИ-04.0.00 ГЧ	Колонна К-48-6-1. Габаритный чертеж	24
-КЖИ-04.0.00 СБ	Колонна К-48-6-1. Сборочный чертёж	25
-КЖИ-04.1.00	Каркас пространственный КП-4	26
-КЖИ-04.1.10	Каркас плоский КР-2	27
-КЖИ-04.1.20	Изделие закладное М4	27
-КЖИ-06.0.00	Опорная плита ОП5-4а	28
-КЖИ-06.0.00 СБ	Опорная плита ОП5-4а. Сборочный чертёж	28
-КЖИ-07.0.00	Балка 1БСТ6-5АIIIт-а	29
-КЖИ-07.0.00 СБ	Балка 1БСТ6-5АIIIт-а. Сборочный чертёж	29

Типовой проект 416-7-257.87 Альбом II

Инв. № подл. | Подпись и дата | Взам. инв. №

Копировал Формат А3

Обозначение	Наименование	Стр.
-КЖИ-08.0.00	Фундамент ФО1	30
-КЖИ-08.0.00СБ	Фундамент под оборудование ФО1. Сборочный чертёж	31
-КЖИ-08.0.10	Сетка арматурная С-6	32
-КЖИ-09.0.00	Фундамент ФО2	32
-КЖИ-09.0.00СБ	Фундамент ФО2. Сборочный чертёж	33
-КЖИ-09.0.10	Сетка арматурная С-7	34
-КЖИ-10.0.00	Фундамент ФО3	35
-КЖИ-11.0.00	Фундамент ФО4	35
-КЖИ-10.0.00СБ	Фундамент ФО3. Сборочный чертеж	36
-КЖИ-11.0.00СБ	Фундамент ФО4. Сборочный чертеж	37
-КЖИ-10.0.10	Сетка арматурная С-8	38
-КЖИ-11.0.10	Сетка арматурная С-9	38
-КЖИ-12.0.00	Фундамент ФО5	39
-КЖИ-13.0.00СБ	Фундамент ФО6	39
-КЖИ-12.0.00СБ	Фундамент ФО5. Сборочный чертёж	40
-КЖИ-13.0.00СБ	Фундамент ФО6. Сборочный чертёж	41
-КЖИ-12.0.10	Сетка арматурная С-10	42
-КЖИ-13.0.10	Сетка арматурная С.11	42
-КЖИ-14.0.00	Фундамент ФО-7	43
-КЖИ-14.0.00СБ	Фундамент ФО7. Сборочный чертёж	43

Обозначение	Наименование	Стр.
-КЖИ-14.0.10	Сетка арматурная С.12	44
-КЖИ-14.0.20	Сетка арматурная С-13	44
-КЖИ-ФО1÷ФО7	Ведомость расхода стали на элемент фундаментов ФО1-ФО7	45
-КЖИ-Р1-0.10	Каркас плоский КР-3	46
-КЖИ-Р1-0.20	Каркас плоский КР-4	46
-КЖИ-Р1-0.30	Каркас плоский КР-5	47
-КЖИ-Р1-0.40	Каркас плоский КР-6	47
-КЖИ-ПМ1.0.10	Каркас плоский КР-7	48
-КЖИ-ПМ2.0.10	Каркас плоский КР-8	49
-КЖИ-ПМ2.0.20	Каркас плоский КР-9	49
-КЖИ-ПМ2.0.30	Каркас плоский КР-10	50
-КЖИ-ПМ2.0.40	Каркас плоский КР-11	50
-КЖИ-ПМ2.0.50	Каркас плоский КР12	51
-КЖИ-ПМ2.0.60	Сетка арматурная С-14	51
-КЖИ-ПМ2.0.70	Сетка арматурная С-15	52
-КЖИ-ПМ2.0.80	Сетка арматурная С-16	52
-КЖИ-ФМ1-1.00	Каркас пространственный КП5	53

Инв.№ подл. | Подпись и дата | Взам.инв.№

Обозначение	Наименование	Стр.
-КЖИ-ФМ1.0.10	Сетка С-17	54
-КЖИ-ФПМ1.1.00	Каркас пространственный КП-6	54
-КЖИ-ФПМ2.1.00	Каркас пространственный КП-7	55
-КЖИ-ФПМ2.0.10	Каркас плоский КР-13	55
-КЖИ-ФПМ2.0.20	Каркас плоский КР-14	56
-КЖИ-УМ5-0.10	Каркас плоский КР-15	56
-КЖИ-Ст1.1.00	Каркас пространственный КП-8	57
-КЖИ-Ст1.1.10	Каркас плоский КР-16	57
-КЖИ-Ф2.1.00	Каркас пространственный КП-9	59
-КЖИ-Ф2.1.10	Каркас плоский КР-17	59
-КЖИ-МН27.0.00	Изделие закладное МН27	59
-КЖИ-МН28.0.00	Изделие закладное МН28	59
-КЖИ-МН29.0.00	Изделие закладное МН29	60
-КЖИ-06.0.10	Изделие закладное М5	60
-КЖИ-МС100.0.00	Изделие закладное МС100	61
-КЖИ-МС11.0.00	Изделие закладное МС11	61
-КЖИ-МС12.0.00	Изделие закладное МС12	62
-КЖИ-МС15.0.00	Изделие закладное МС15	62

Инв. № подл. | Подпись и дата | Взам. инв. №

Копировал Фокина Формат А3

Альбом II

Типовой проект 416-7-267.87

Технические требования

1. В настоящий альбом включены железобетонные изделия, отличающиеся от изделий действующих типовых серий наличием дополнительных закладных деталей (балки), изделия индивидуальные (элементы подземной части, колонны) и такие сетки и каркасы. Сборные железобетонные изделия должны изготовляться в соответствии с требованиями следующих нормативных документов:

ГОСТ 13015-81. Изделия железобетонные и бетонные. Общие технические требования."
ГОСТ 5781-82" Сталь горячекатаная для армирования железобетонных конструкций"
ГОСТ 10922-75. Арматура и закладные детали сварные для железобетонных конструкций. Технические требования и методы испытаний."
СН 393-78 „ Инструкция по сварке соединений арматуры и закладных деталей железобетонных конструкций"
ГОСТ 10180-78. Бетоны. Методы определения прочности на сжатие и растяжение."
ГОСТ 8829-77 „ Конструкции и изделия железобетонные сборные. Методы испытаний и оценки прочности жесткости и трещиностойкости."

2. Армирование изделий предусмотрено сварными каркасами и сетками из сталей класса А-I; А-III.
3. Арматурные сетки и каркасы изготовлять при помощи контактной точечной сварки согласно ГОСТ 14098-85.
4. Испытание всех видов арматуры на растяжение обязательно.
5. Дуговую сварку закладных деталей производить электродами Э42 ГОСТ 9467-75.
6. Проектное положение закладных деталей должно обеспечиваться закреплением их в пространственных арматурных каркасах или в опалубке.
7. Допускаемые отклонения от размеров изделий не должны превышать:
   для колонн по длине + 10 , - 15мм,
   по размеру сечения + 5 мм,
   для элементов ПЗ-1-1, ПЗ-2, ПЗ-4-1: по длине и ширине +10,-15мм; по толщине ± 10мм.
8. Допускаемые отклонения в изделиях от толщины защитного слоя бетона рабочей арматуры не должны превышать величин:
   при толщине защитного слоя 10мм - + 3 мм ;
   при толщине защитного слоя 20мм и более + 5мм.
9. Стальные закладные детали, устанавливаемые в теле изделий, должны иметь размеры отвечающие проектным, с отклонениями в плане не более +5мм. и должны соответствовать ГОСТу 10922-75.
10. Смещение осей с проектного положения допускается не более чем на 10мм для элементов ПЗ-1-1, ПЗ-2, ПЗ-4-1 и не более 5мм для колонн.
11. При перевозке и складировании изделий их необходимо укладывать на деревянные прокладки, расположенные в местах установки монтажных петель.
12. Каждое сборное железобетонное изделие должно иметь хорошо видимую маркировку, выполненную несмываемой краской.
13. Для районов строительства с расчётной температурой воздуха ниже -30°С не должна применяться арматура класса А-I с марками стали Вст3кп2, Вст3пс3 и назначается в соответствии СНиП 2.03.01-84.
14. Закладные детали сборных железобетонных элементов и соединительные детали, указанные на соответствующих чертежах марки КЖИ и КЖ, должны защищаться от коррозии цинковым покрытием толщиной 120 мкм.
15. Марку бетона по морозостойкости бетонных и железобетонных конструкций принимать не менее F50.

Инв.№ подл. | Подпись и дата | Взам.инв.№

Привязан

Инв.№

ТП 416-7-267.87 -КЖИ

Инженер	Шуточкина		Технические требования	Стадия	Лист	Листов
Рук.гр.	Харин			РП		1
Гл.спец.	Бурдаев			Министерство хлебопродуктов СССР „Куйбышевский Промзернопроект"	
Н.контр.	Колчин				
Нач.отд	Елифанов				

4 00523-02 6

Копировал Фокина Формат А3.

Альбом II

Типовой проект 416-7-267.87

Формат	Зона	Поз.	Обозначение	Наименование	Кол.	Примечание
				Документация		
А3			-КЖИ-01.0.00 ГЧ	Габаритный чертеж		
А3			-КЖИ-01.0.00 СБ	Сборочный чертеж		
				Сборочные единицы		
А4		1	-КЖИ-01.1.00	Каркас пространственный КП-1	2	
А4		2	-КЖИ-01.2.00	То же КП-2	1	
А4		3	-КЖИ-01.0.10	Каркас плоский КР-1	2	
А4		4	-КЖИ-01.0.20	Сетка арматурная С-1	2	
А4		5	-КЖИ-01.0.30	То же С-2	2	
А4		6	-КЖИ-01.0.40	" С-3	1	
А4		7	-КЖИ-01.0.50	Изделие закладное М1	8	
				Детали		
Б4		8	-КЖИ-01.0.01	ф20 А III ГОСТ 5781-82*, L=2093	9	
Б4		9	1.400-9, Вып.1	УП1-14	2	
Б4		10	1.400-9, Вып.1	УП2-8	3	
Б4		11	-КЖИ-01.0.03	ф18 А I ГОСТ 5781-82*, L=3024	10	
				Материалы		
				Бетон класса В22,5	2,4	м³

Привязан

Инв.№

Взам.инв.№ | Подпись и дата | Инв.№ подл.

Гл.инж.	Лунева		
Рук.гр.	Хорин		
Гл.спец.	Бурдаев		
Н.контр.	Колчин		
Нач.отд.	Епифанов		

Т.П. 416-7-267.87 -КЖИ-01.0.00

Элемент ПЗ-1-1

Стадия	Лист	Листов
РП	1	

Министерство хлебопродуктов СССР
Куйбышевский "Промзернопроект"

Копировал Фокина Формат А4

Альбом II

Типовой проект 416-7-267.87

Взам.инв.№ | Подпись и дата | Инв.№ подл.

Типовой проект 416-7-267.87 Альбом II

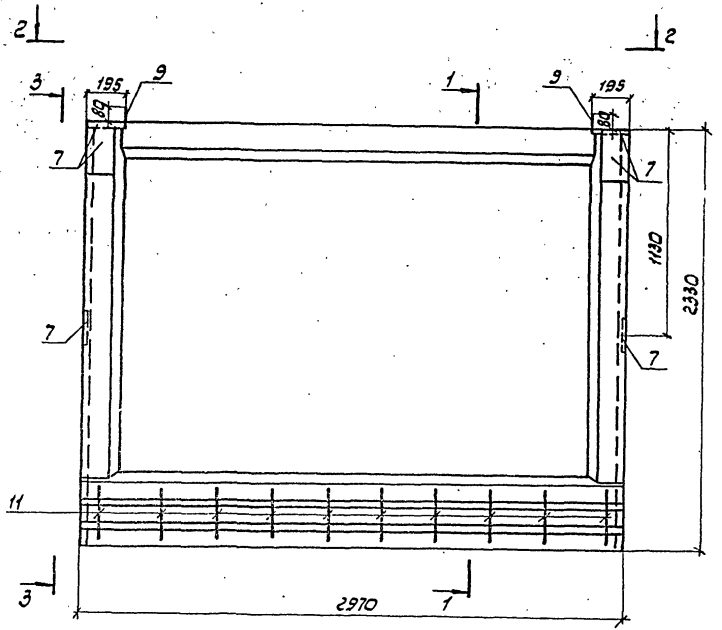

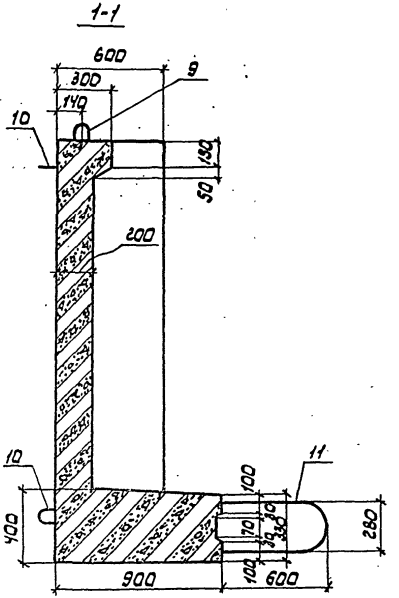

Привязан			
Инв. №			

Ст. инж.	Лунева		
Рук. гр.	Хорин		
Гл. спец.	Бурдаев		
Н. контр.	Колчин		
Нач. отд.	Епифанов		

Т.П. 416-7-267.87 КЖИ-01.0 00 ГЧ

Элемент ПЭ-1-1

Габаритный чертеж

Стадия	Масса	Масштаб
РП		

Лист 1 | Листов 2

Минхлебопродуктов СССР „Куйбышевский" ПРОМЗЕРНОПРОЕКТ

Копировал Пичугина

Формат А3

4 00523-02 8

Инв. № подл.	Подпись и дата	Взам. инв. №

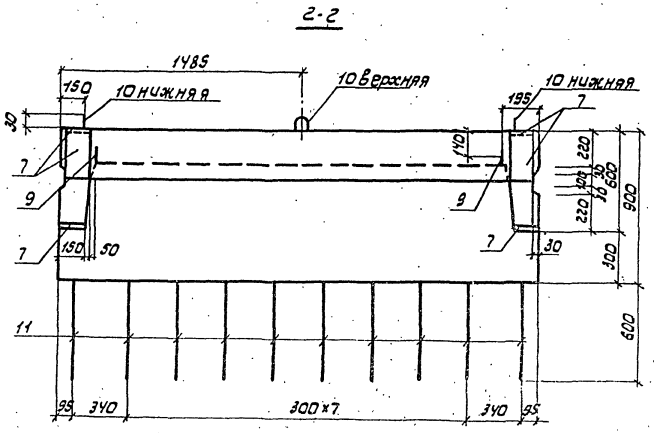

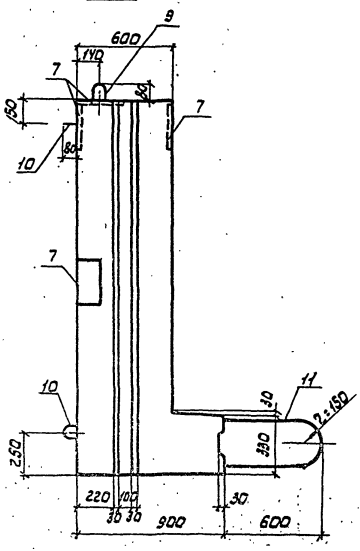

Типовой проект 416-7-267.87 Альбом II

Инв. № подл.	Подпись и дата	Взам. инв. №

Привязан

Инв. №

Т.П. 416-7-267.87. КЖИ-01 0:00 ГЧ

Лист 2

Ц 00523-02 9 Копировал Пинугина Формат А3

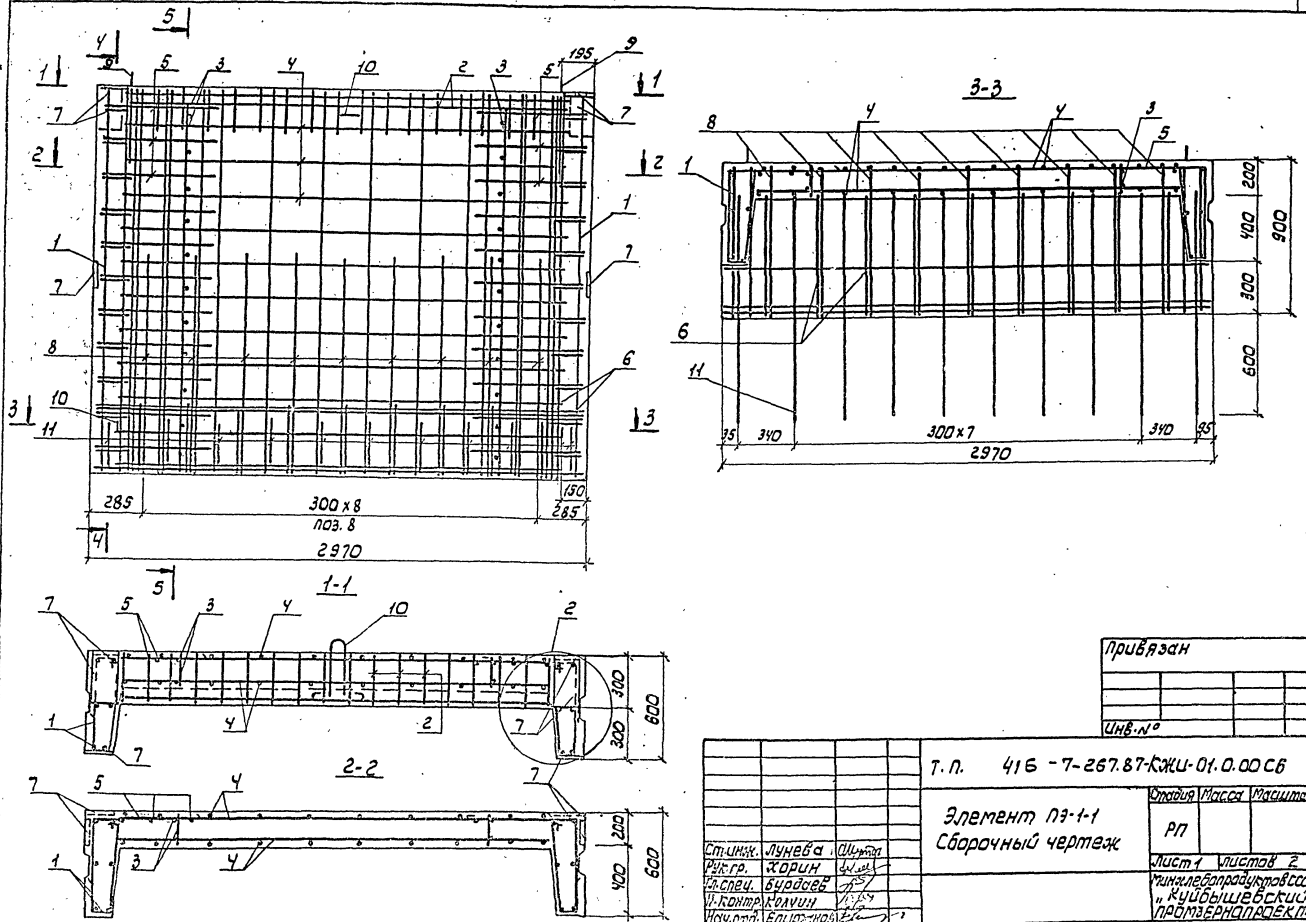

Типовой проект 416-7-267.87 Альбом II

Инв. № подл.	Подпись и дата	Взам. инв. №

Привязан

Инв. №

Ст. инж.	Лунева		
Рук. гр.	Хорин		
Гл. спец.	Бурдаев		
Н. контр.	Колчин		
Нач. отд.	Епишинов		

Т. П. 416-7-267.87-КЖИ-01.0.00 СБ

Элемент ПЭ-1-1
Сборочный чертеж

Стадия	Масса	Масштаб
РП		

Лист 1 Листов 2

Минхлебопродуктов СССР
„Куйбышевский"
Промзернопроект

Копировал Пичугина Формат А3

Ц00523-02 10

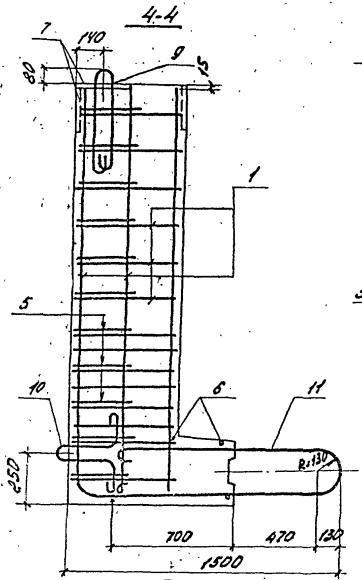

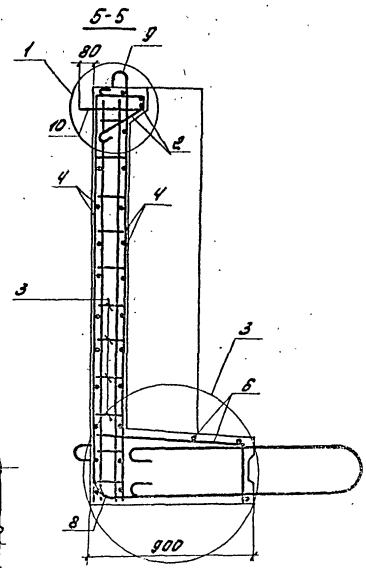

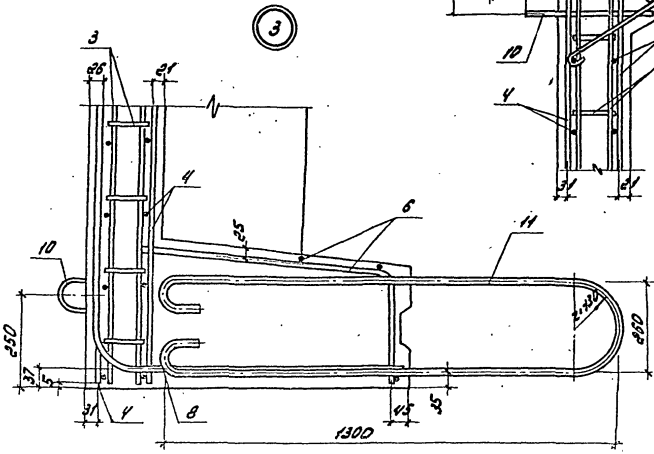

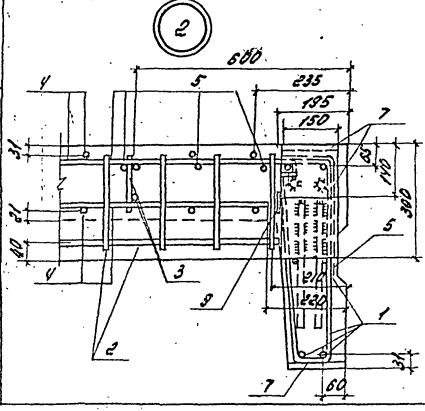

Ведомость расхода стали на элемент, кг

Марка элемента	Изделия арматурные									Изделия закладные						Общий расход
	Арматура класса								Всего	Арматура класса			Прокат марки		Всего	
	AI				AIII					AIII			В ст3 кп2 ГОСТ 380-71*			
	ГОСТ 5781-82*				ГОСТ 5781-82*					ГОСТ 5781-82*			ГОСТ 103-76*			
	ф8	ф10	ф22	Итого	ф10	ф12	ф20	Итого		ф22		Итого	16	Итого		
Элемент ПЗ-1-1	39.5	57.6	9.1	116.2	18.6	95.2	111.8	225.6	341.8	57.8		57.8	45.2	45.2	103	444.8

Привязан

Инв.№ подл. | Подпись и дата | Взам. инв.№

Т.П. 416-7-267.87 КЖИ-01.0.00СБ Лист 2

Ц00523-02 11

Копировал Фокина Формат А3

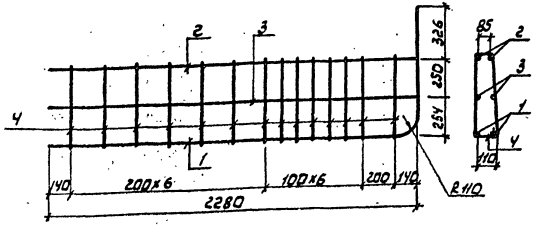

Формат	Зона	Поз.	Обозначение	Наименование	Кол.	Примечание
				Детали		
БЧ		1	КЖИ-01.1.01	ф 20 AIII, ГОСТ 5781-82* L=3063	2	7.6кг
БЧ		2	КЖИ-01.1.02	ф 20 AIII, ГОСТ 5781-82* L=2265	2	5.6кг
БЧ		3	КЖИ-01.1.03	ф 10 AIII, ГОСТ 5781-82* L=2265	2	1.4кг
ВЧ		4	КЖИ-01.1.04	Стержень	14	

Привязан

Инв.№

Инв.№ подл. | Подпись и дата | Взам.инв.№

Т.П. 416-7-267.87 КЖИ-01.1.00			
Каркас пространственный КП-1	Стадия	Масса	Масштаб
	РП	37.6	
	Лист 1	Листов 1	
	Минхлебопродуктов СССР, Куйбышевский Промстройниипроект		

Ст.инж.	Лунева	
Рук.гр.	Харин	
Гл.спец.	Бурдаев	
Н.контр.	Колчин	
Нач.отд.	Епифанов	

Формат А4

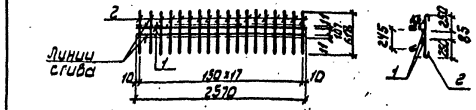

Формат	Зона	Поз.	Обозначение	Наименование	Кол.	Примечание
				Детали		
БЧ		1	КЖИ-01.2.01	ф 20 AIII, ГОСТ 5781-82* L=2570	2	6.4кг
ВЧ		2	КЖИ-01.2.02	Стержень	18	

Привязан

Инв.№

Инв.№ подл. | Подпись и дата | Взам.инв.№

Т.П. 416-7-267.87 КЖИ-01.2.00			
Каркас пространственный КП2	Стадия	Масса	Масштаб
	РП	18.2	
	Лист 1	Листов 1	
	Минхлебопродуктов СССР, Куйбышевский Промстройниипроект		

Ст.инж.	Лунева	
Рук.гр.	Харин	
Гл.спец.	Бурдаев	
Н.контр.	Колчин	
Нач.отд.	Епифанов	

Формат А4

Копировал Личугина

Типовой проект 416-7-267.87 Альбом II

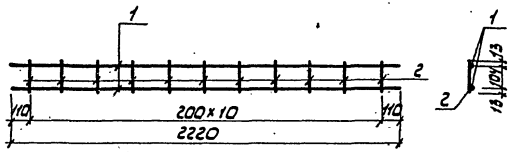

Формат	Зона	Поз.	Обозначение	Наименование	Кол.	Примечание
				Детали		
				ф8 AI ГОСТ 5781-82*		
БЧ		1	КЖИ-01.0.11	ℓ = 2220	2	0.9 кг
БЧ		2	КЖИ-01.0.12	ℓ = 190	11	0.1 кг

Привязан

Инв. № подл. | Подпись и дата | Взам. инв. №

Т.П. 416-7-267.87-КЖИ-01.0.10

Каркас плоский КР-1

Стадия	Масса	Масштаб
РП	2.9	

Лист 1 Листов 1

Минхлебопродуктов СССР "Куйбышевский Промзернопроект"

Ст.инж.	Лунева	
Рук.гр.	Харин	
Гл.спец.	Бурдаев	
Н.контр.	Волчин	
Нач.отд.	Елифанов	

Формат А4

Альбом II

Типовой проект 416-7-267.87

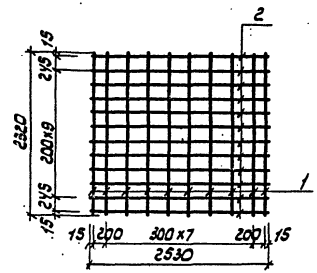

Формат	Зона	Поз.	Обозначение	Наименование	Кол.	Примечание
				Детали		
				ф12 AIII ГОСТ 5781-82*		
БЧ		1	КЖИ-01.0.21	ℓ = 2320	10	2,1 кг
БЧ		2	КЖИ-01.0.22	ℓ = 2530	12	2.3 кг

Привязан

Инв. № подл. | Подпись и дата | Взам. инв. №

Т.П. 416-7-267.87-КЖИ-01.0.20

Сетка арматурная С-1

Стадия	Масса	Масштаб
РП	48.6	

Лист 1 Листов 1

Минхлебопродуктов СССР "Куйбышевский Промзернопроект"

Ст.инж.	Лунева	
Рук.гр.	Харин	
Гл.спец.	Бурдаев	
Н.контр.	Волчин	
Нач.отд.	Елифанов	

Копировал Пичугина 4005-23-02 13 Формат А4

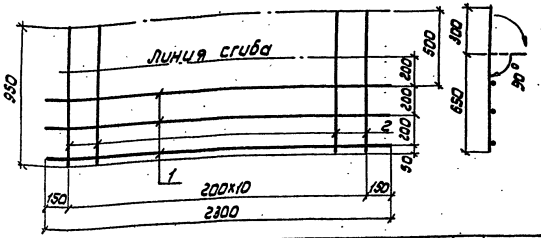

Формат	Зона	Поз.	Обозначение	Наименование	Кол.	Примечание
				Детали		
БУ		1	КЖИ-01.0.31	ФВАI ГОСТ 5781-82* ℓ=2300	3	0.9 кг
БУ		2	КЖИ-01.0.32	ФVОАIII ГОСТ 5781-82* ℓ=950	11	0.6 кг

Привязан

Инв.№

Т.П. 416-7-267.87 КЖИ-01.0.30

Сетка арматурная С-2

Стадия	Масса	Масштаб
Р	9.3	

Лист 1 Листов 1

Минхлебопродуктов СССР „Куйбышевский промэрнопроект"

Ст.инж.	Лунева	
Рук.гр.	Хорин	
Гл.спец.	Бурдаев	
Н.контр.	Колчин	
Нач.отд.	Епифанов	

Инв.№ подл. | Подпись и дата | Взам.инв.№

Формат А4

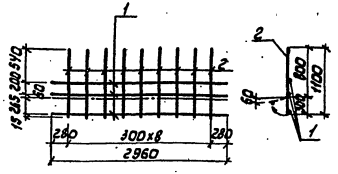

Формат	Зона	Поз.	Обозначение	Наименование	Кол.	Примечание
				Детали		
				ФВАI, ГОСТ 5781-82*		
БУ		1	КЖИ-01.0.41	ℓ=2960	3	1.2 кг
БУ		2	КЖИ-01.0.42	ℓ=1100	9	0.4 кг

Привязан

Инв.№

Т.П. 416-7-267.87-КЖИ-01.0.40

Сетка арматурная С-3

Стадия	Масса	Масштаб
Р	7.2	

Лист 1 Листов 1

Минхлебопродуктов СССР „Куйбышевский промэрнопроект"

Ст.инж.	Лунева	
Рук.гр.	Хорин	
Гл.спец.	Бурдаев	
Н.контр.	Колчин	
Нач.отд.	Епифанов	

Инв.№ подл. | Подпись и дата | Взам.инв.№

Копировал Пичугина 4-00533-02 Формат А4

Типовой проект 416-7-267.87 Альбом II

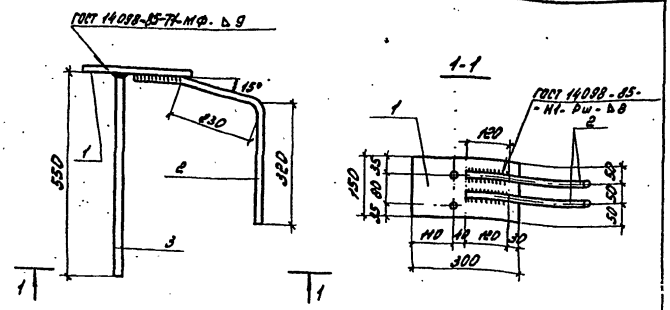

Формат	Зона	Поз	Обозначение	Наименование	Кол.	Примечание
				Детали		
Б4		1	-КЖИ-01.0.51	Полоса 18×150 ГОСТ 103-76* / Ст3кп2 ГОСТ 535-79*		
				ℓ=300	1	5.7кг
Б4		2	-КЖИ-01.0.52	ФВ2А III ГОСТ 5781-82*, ℓ=660	2	2 кг
Б4		3	-КЖИ-01.0.53	ФВ2А III, ГОСТ 5781-82*, ℓ=550	2	1.6кг

Привязан

Инв.№ подл. | Подпись и дата | Взам.инв.№

Т.П. 416-7-267.87 -КЖИ-01.0.50

Изделие закладное М1

Стадия	Масса	Масштаб
РП	12.9	
Лист	Листов 1	

Министерство жилищного строительства СССР "Куйбышевский Промэнергопроект"

Ст.инж. Лунева
Рук.гр. Хорин
Гл.спец. Бурдоев
Н.контр. Ключин
Нач.отд. Елифанов

Копировал Фокина Формат А4

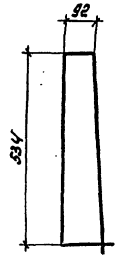

Длина развертки 1464 мм.

Привязан

Инв.№ подл. | Подпись и дата | Взам.инв.№

Т.П. 416-7-267.87 -КЖИ-01.1.04

Стержень

Стадия	Масса	Масштаб
РП	0.6	
Лист	Листов 1	

Министерство жилищного строительства СССР "Куйбышевский Промэнергопроект"

ФВ1 ГОСТ 5781-82*

Ст.инж. Лунева
Рук.гр. Хорин
Гл.спец. Бурдоев
Н.контр. Ключин
Нач.отд. Елифанов

Ц 00523-02 15

Копировал Фокина Формат А4

Типовой проект 416-7-267.87 Альбом II

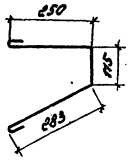

Длина развертки 768 мм

Формат	Зона	Поз.	Обозначение	Наименование	Кол.	Примечание
				Документация		
А3			-КЖИ-02.0.00СБ	Сборочный чертёж		
				Сборочные единицы		
А4		1	-КЖИ-02.0.10	Сетка арматурная С-4	1	
А4		2	-КЖИ-02.0.20	То же С-5	1	
				Детали		
А4		3	-КЖИ-02.0.01	Петля	6	
А4		4	1.400-3, Вып. 1	УП 2-5	4	
				Материалы		
				Бетон класса В22,5	1,46	м³

Типовой проект 416-7-267.87 Альбом II

Привязан

Инв. № подл. | Подпись и дата | Взам. инв. №

Т.П. 416-7-267-87 -КЖИ-02.0.00

Ст. инж.	Лунева		Элемент ПЗ-2	Стадия	Лист	Листов
Рук. гр.	Хорин			РП		1
Гл. спец.	Бурдаев			Министерство хлебопродуктов СССР «Куйбышевский Промзернопроект»		
Н. контр.	Колчин					
Нач. отд.	Елифанов					

Ц 00523-02 16

Копировал Фокина Формат А4

Типовой проект 416-7-267.87 Альбом II

Привязан

Инв. № подл. | Подпись и дата | Взам. инв. №

Т.П. 416-7-267-87 -КЖИ-01.2.02

Ст. инж.	Лунева		Стержень	Стадия	Масса	Масштаб
Рук. гр.	Хорин			РП	0,3	
Гл. спец.	Бурдаев			Лист	Листов 1
Н. контр.	Колчин		ФВЛ I, ГОСТ 5781-82*	Министерство хлебопродуктов СССР «Куйбышевский Промзернопроект»	
Нач. отд.	Елифанов				

Копировал Фокина Формат А4

Типовой проект 416-7-267.87 Альбом II

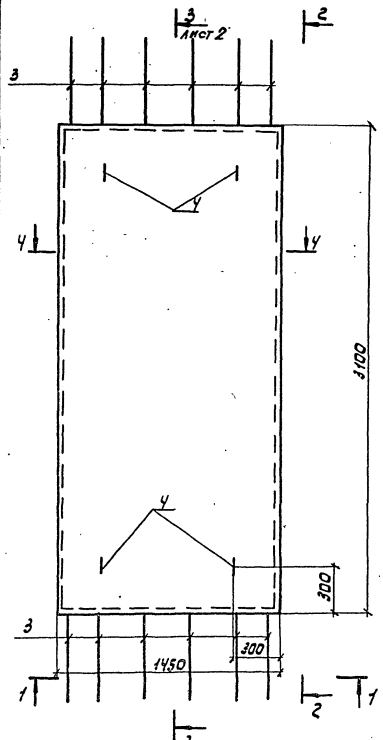

2-2

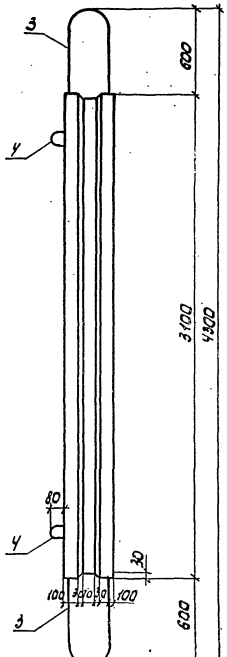

1-1

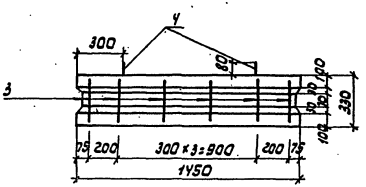

Инв.№ подл.	Подпись и дата	Взам.инв.№

Привязан

Инв.№

Ст.инж.	Лунева	
Рук.гр.	Хорин	
Гл.спец.	Бурдаев	
Н.контр.	Колчин	
Нач.отд.	Елифанов	

Т.П. 416-7-267.87-КЖИ-02.0.00 СБ

Элемент ПЭ-2
Сборочный чертеж

Стадия	Масса	Масштаб
РП		

Лист 1 Листов 2

Минэлевопродуктов СССР
«Куйбышевский»
ПРОМЗЕРНОПРОЕКТ

Ц00523-02 17

Копировал Пичугина Формат А3

Типовой проект 416-7-267.87 Альбом II

Инв. № подл. | Подпись и дата | Взам. инв. №

3-3

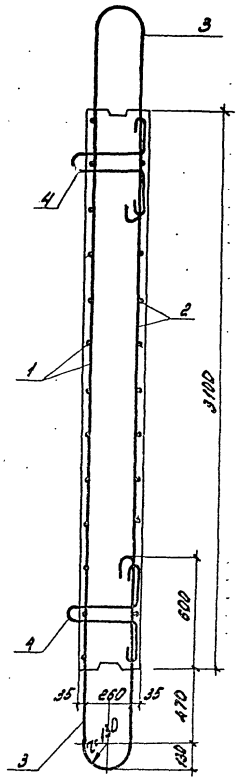

4-4

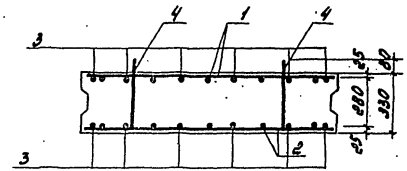

Ведомость расхода стали на элемент, кг

Марка элемента	Изделия арматурные								
	Арматура класса								Всего
	А I				А III				
	ГОСТ 5781-82*				ГОСТ 5781-82*				
	ф14	ф18		Итого	ф12	ф20		Итого	
Элемент ПЗ-2	5.6	92.4		98	47.3	38		85.3	183.3

Привязан

Инв. №

Т.П. 416-7-267.87 -КЖИ-02.0.00СБ

Лист 2

Ц00523-02 18

Копировал Фокина

Формат А3

Типовой проект 416-7-267.87 Альбом II

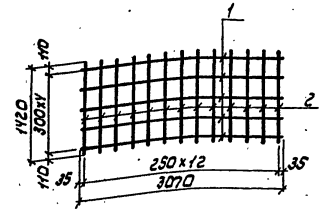

Формат	Зона	Поз.	Обозначение	Наименование	Кол.	Примечание
				Детали		
				ф 20 AIII, ГОСТ 5781-82, ℓ=3070	5	7.6 кг
БЧ		1	КЖИ-02.0.11	ф 12 AIII, ГОСТ 5781-82, ℓ=1420	13	1.3 кг
БЧ		2	КЖИ-02.0.12			

Привязан

Инв. №

Инв. № подл. | Подпись и дата | Взам. инв. №

Т.П. 416-7-267.87-КЖИ-02.0.10			
Сетка арматурная С-4	Стадия	Масса	Масштаб
	РП	54.9	
	Лист 1	Листов 1	
Ст. инж. Лунева	Минхлебопродуктов СССР «Куйбышевский промзернопроект»		
Рук. гр. Харин			
Гл. спец. Бурдаев			
Н. контр. Колчин			
Нач. отд. Епифанов			

Формат А4

Типовой проект 416-7-267.87 Альбом II

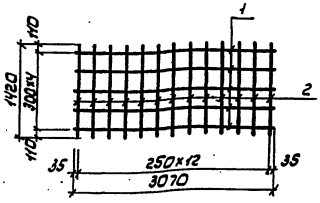

Формат	Зона	Поз.	Обозначение	Наименование	Кол.	Примечание
				Детали		
				ф 12 AIII, ГОСТ 5781-82		
БЧ		1	КЖИ-02.0.21	ℓ=3070	5	2.7 кг
БЧ		2	КЖИ-02.0.22	ℓ=1420	13	1.3 кг

Привязан

Инв. №

Инв. № подл. | Подпись и дата | Взам. инв. №

Т.П. 416-7-267.87-КЖИ-02.0.20			
Сетка арматурная С-5	Стадия	Масса	Масштаб
	РП	30.4	
	Лист 1	Листов 1	
Ст. инж. Лунева	Минхлебопродуктов СССР «Куйбышевский промзернопроект»		
Рук. гр. Харин			
Гл. спец. Бурдаев			
Н. контр. Колчин			
Нач. отд. Епифанов			

Копировал Пичугина

Ц00523-02 13 Формат А4

Типовой проект 416-7-267.87 Альбом II

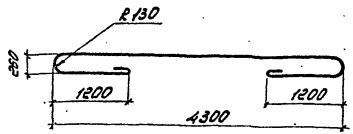

Длина развертки 7689 мм

Привязан

Инв.№

Т.П. 416-7-267.87 —КЖИ-02.0.01

Петля

Стадия Р | Масса 15.4 | Масштаб

Лист | Листов 1

Ст. инж. Лунева
Рук. гр. Хорин
Гл. спец. Бурдаев
Н. контр. Колчин
Нач. отд. Епифанов

Ф 18.81, ГОСТ 5781-82*

Министерство хлебопродуктов СССР "Куйбышевский "Промзернопроект"

Копировал Фокина

Формат А4

Типовой проект 416-7-267.87 Альбом II

Формат	Зона	Поз.	Обозначение	Наименование	Кол.	Примечание
				Документация		
А3			—КЖИ-03.0.00ГЧ	Габаритный чертеж		
А3			—КЖИ-03.0.00СБ	Сборочный чертеж		
				Сборочные единицы		
А4		1	—КЖИ-03.1.00	Каркас пространственный КП1	1	
А4		2	—КЖИ-03.0.10	Изделие закладное М1	1	
А4		3	—КЖИ-03.0.20	То же М2	7	
				Детали		
А4		4	1.400-9, вып. 1	УП 1-10	2	
				Материалы		
				Бетон класса В22.5	2.01	м³

Привязан

Инв.№

Т.П. 416-7-267.87 —КЖИ-03.0.00

Элемент ПЗ-41

Стадия РП | Лист 1 | Листов

Ст. инж. Лунева
Рук. гр. Хорин
Гл. спец. Бурдаев
Н. контр. Колчин
Нач. отд. Епифанов

Министерство хлебопродуктов СССР "Куйбышевский Промзернопроект"

400523-02 20

Копировал Фокина

Формат А4

Типовой проект 416-7-267.87 альбом II

Инв.№ подл. | Подпись и дата | Взам.инв.№

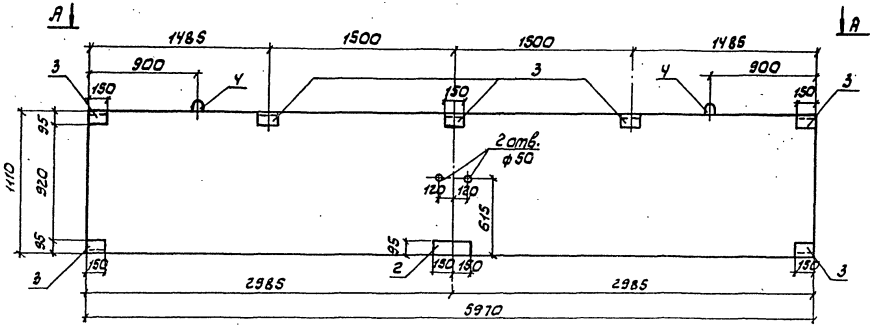

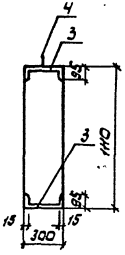

А-А

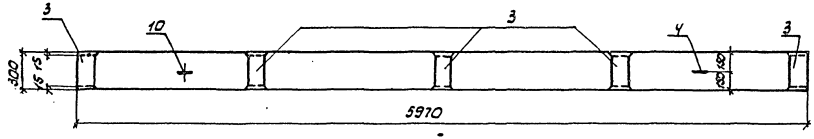

Привязан

Инв.№

Т.П. 416-7-267.87			КЖИ-03.0.00Гч
Элемент ПЗ-41 Габаритный чертеж		Стадия	Масса	Масштаб
		РП		
		Лист 1	Листов 1
		Минхлебопродукта СССР Куйбышевский промэлеваторпроект	

Ст.инж.	Пунева	
Рук.гр.	Харин	
Гл.спец.	Бурдаев	
Н.контр.	Колчин	
Нач.отд.	Епифанов	

Копировал Пичугина Формат А3

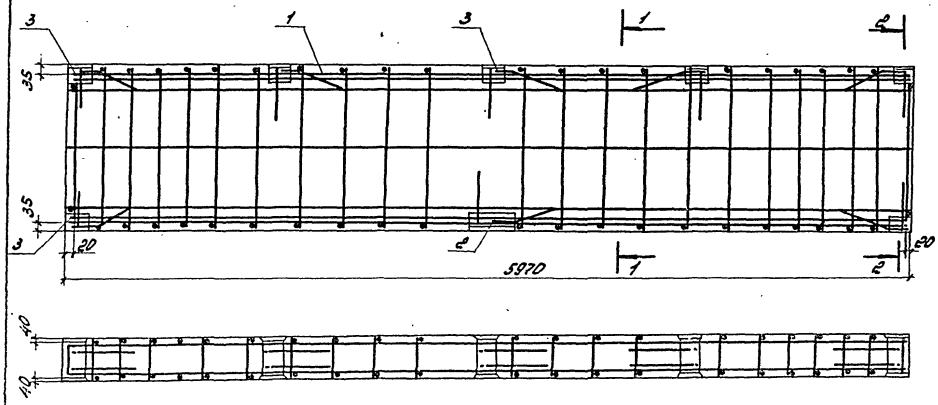

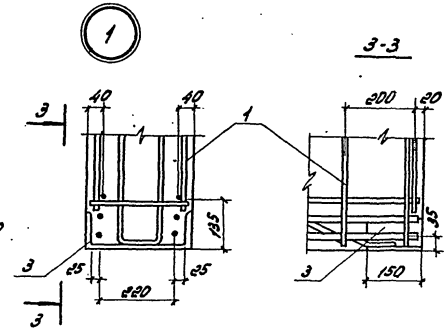

Ведомость расхода стали на элемент, кг

Марка элемента	Изделия арматурные								Изделия закладные							Общий расход
	Арматура класса							Всего	Арматура класса			Прокат марки			Всего	
	AI				AIII				AIII			Вст3 кп2 ГОСТ 380-71*				
	ГОСТ 5781-82*				ГОСТ 5781-82*				ГОСТ 5781-82*			ГОСТ 8240-72*				
	ф8	ф16		Итого	ф16		Итого		ф16		Итого	С30		Итого		
Элемент ПЗ-41	24	4.4		28.4	131.8		131.6	160	24		24	43.1		43.1	67.1	227.1

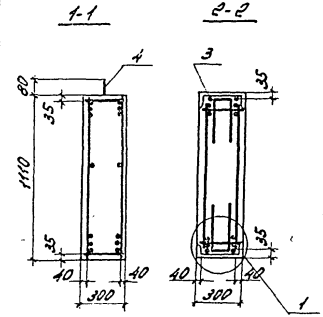

Т.П. 416-7-267.87 – КЖИ-03.0.00СБ

Элемент ПЗ-41. Сборочный чертеж.

Стадия	Масса	Масштаб
РП		

Лист | Листов 1

Министерство хлебопродуктов СССР "Куйбышевский Промзернопроект"

Гл. инж.	Лунева	
Рук. гр.	Хорин	
Гл. спец.	Бурдаев	
Н. контр.	Колчин	
Нач. отд.	Епифанов	

Привязан

Инв. №

Ц 00523-02 22

Копировал Фокина

Формат А3

Типовой проект 416-7-267.87 Альбом II

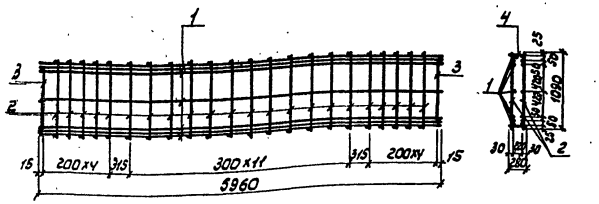

Формат	Зона	Поз.	Обозначение	Наименование	Кол.	Примечание
				Детали		
Б4		1	КЖИ-03.1.01	ф16 А III, ГОСТ 5781-82*, ℓ=5960	14	9.4 кг
Б4		2	КЖИ-03.1.02	ф8 А I, ГОСТ 5781-82* ℓ=1090	44	0.4 кг
Б4		3	КЖИ-03.1.03	ℓ=910	4	0.4 кг
Б4		4	КЖИ-03.1.04	ℓ=280	48	0.1 кг

Привязан

Инв. №

Т.П. 416-7-267.87 - КЖИ-03.1.00

Каркас пространственный КП-3

Стадия	Масса	Масштаб
РП	155.6	

Лист 1 Листов 1

Минхлебопродуктов СССР „Куйбышевский ПРОМЗЕРНОПРОЕКТ"

Ст. инж.	Лунева	
Рук. гр.	Хорин	
Гл. спец.	Бурдаев	
Н. контр.	Колчин	
Нач. отд.	Епифанов	

Инв. № подл. | Подпись и дата | Взам. инв. №

Формат А4

Типовой проект 416-7-267.87 Альбом II

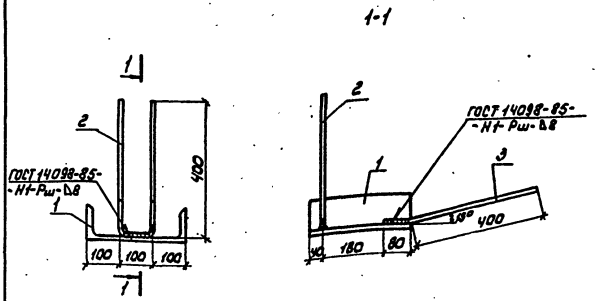

Формат	Зона	Поз.	Обозначение	Наименование		Примечание
				Детали		
Б4		1	КЖИ-03.0.11	Швеллер N30 ГОСТ 8240-72 / Вст3кп2 ГОСТ 535-79*	1	9.5 кг
				ф16 А III, ГОСТ 5781-82*		
Б4		2	КЖИ-03.0.12	ℓ=900	1	1,4 кг
Б4		3	КЖИ-03.0.13	ℓ=480	2	0,8 кг

Привязан

Инв. №

Т.П. 416-7-267.87 - КЖИ-03.0.10

Изделие закладное М2

Стадия	Масса	Масштаб
РП	12.5	

Лист 1 Листов 1

Минхлебопродуктов СССР „Куйбышевский ПРОМЗЕРНОПРОЕКТ"

Ст. инж.	Лунева	
Рук. гр.	Хорин	
Гл. спец.	Бурдаев	
Н. контр.	Колчин	
Нач. отд.	Епифанов	

Инв. № подл. | Подпись и дата | Взам. инв. №

Копировал Пичугина Формат А4

Ц00523-02 23

Типовой проект 416-7-267.87

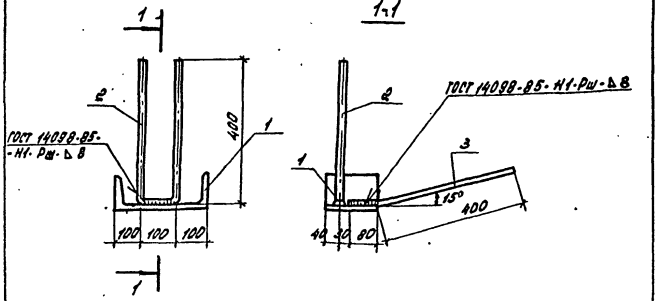

Формат	Зона	Поз.	Обозначение	Наименование	Кол.	Примечание
				Детали		
БУ		1	-КЖИ-03.0.21	Швеллер 30 ГОСТ 8240-72 / Ст3кп2 ГОСТ 535-79* / ℓ=1.8 м / Ф16 А III, ГОСТ 5781-82*	1	4.8 кг
БУ		2	-КЖИ-03.0.22	ℓ: 900	1	1.4 кг
БУ		3	-КЖИ-03.0.23	ℓ: 480	2	0.8 кг

Привязан

Инв.№

Инв.№ подл. | Подпись и дата | Взам.инв.№

Т.П. 416-7-267.87-КЖИ-03.0.20

Изделие закладное М3

Стадия	Масса	Масштаб
Р	7.8	

Лист	Листов 1

Министерство хлебопродуктов СССР "Куйбышевский Промзернопроект"

Гл.инж.	Лунева	
Рук. гр.	Хорин	
Гл. спец.	Бурдаев	
Н.контр.	Колчин	
Нач. отд.	Епифанов	

Копировал Фокина Формат А4

Альбом II

Типовой проект 416-7-267.87

Формат	Зона	Поз.	Обозначение	Наименование	Кол.	Примечание
				Документация		
А3			-КЖИ-04.0.00ГЧ	Габаритный чертёж		
А3			-КЖИ-04.0.00СБ	Сборочный чертёж		
				Сборочные единицы		
А3		1	-КЖИ-04.1.00	Каркас пространственный КЖ4	1	
				Материалы		
				Бетон класса В22.5	0.43	м³

Привязан

Инв.№

Инв.№ подл. | Подпись и дата | Взам.инв.№

Т.П. 416-7-267.87-КЖИ-04.0.00

Колонна К 48-6-1

Стадия	Лист	Листов
РП	1	1

Министерство хлебопродуктов СССР Куйбышевский "Промзернопроект"

Гл.инж.	Лунева	
Рук. гр.	Хорин	
Гл. спец.	Бурдаев	
Н.контр.	Колчин	
Нач. отд.	Епифанов	

4 00523-02 24

Копировал Фокина Формат А4

Типовой проект 416-7-267.87 Альбом II

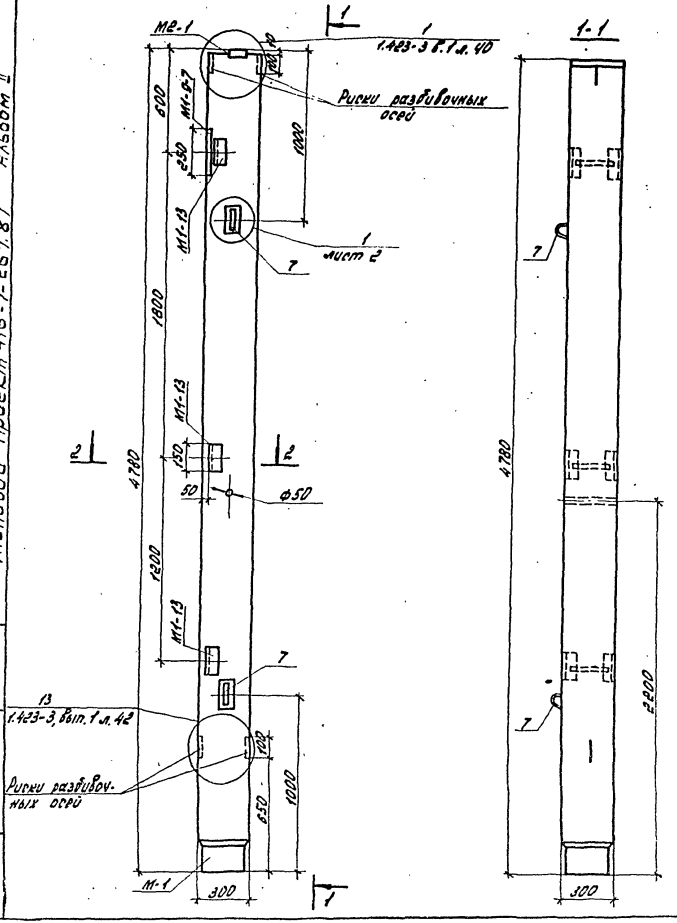

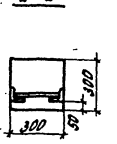

1. Колонну К48-6-1 выполнить в опалубке колонны К48-6 серии 1.423-3 вып.1 с изменениями и дополнениями согласно данному чертежу.

Привязан

Инв. №

Взам. инв. №

Подпись и дата

Инв. № подл.

Гл. инж.	Лунева		
Рук. гр.	Хорин		
Гл. спец.	Бурбаев		
Н. контр.	Колчин		
Нач. отд.	Епифанов		

ТП 416-7-267.87-КЖИ-04.0.00ГЧ

Колонна К48-6-1
Габаритный чертёж

Стадия	Масса	Масштаб
РП		
Лист	Листов 1	

Министерство химической промышленности СССР "Куйбышевский Промэнергопроект"

Ц00523-02 25

Копировал Фокина

Формат А3

Типовой проект 416-7-267.87 альбом II

Армирование колонны

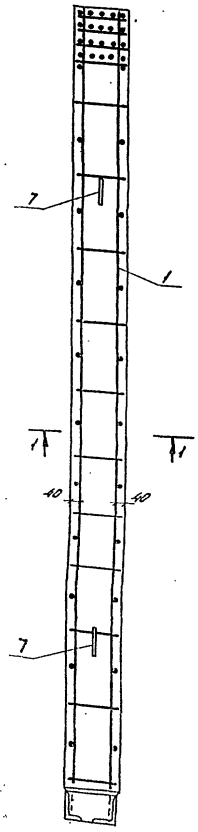

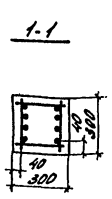

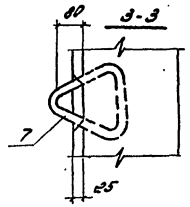

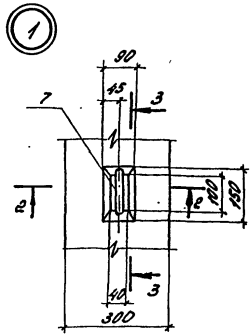

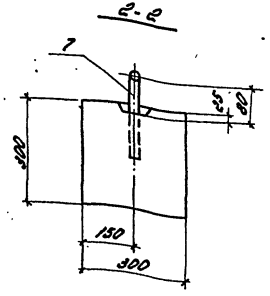

Ведомость расхода стали на элемент, кг

Марка элемента	Изделия арматурные							Изделия закладные										Общий расход
	Арматура класса						Всего	Арматура класса				Прокат марки					Всего	
	AI ГОСТ 5781-82*				AIII ГОСТ 5781-82**			AIII ГОСТ 5781-82**				ВСТ3 КП2 ГОСТ 380-71**						
	ф6	ф8	ф12	Итого	ф25	Итого		ф12	ф14		Итого	-10	-20	163×5	219×10	Итого		
К48-6-1	3.5	4.4	1.3	9.2	73.2	73.2	82.4	0.7	3.6		4.3	6.5	6.4	4.3	82		39.2	43.5	125.9

Т.П. 416-7-267.87 -КЖИ-04.0.00.06

Колонна К48-6-1

Сборочный чертеж

			Стадия	Масса	Масштаб
			РП		
Гл. инж.	Лунева		Лист	Листов 1	
Рук. гр.	Харин		Министерство химического и нефтяного машиностроения СССР "Куйбышевский Промжилпроект"		
Гл. спец.	Бурдаев				
Н. контр.	Колчин				
Констр.	Елифонов				

Привязан

Инв. №

Инв. № подл. | Подпись и дата | Взам. инв. №

Ц 00523-02 26

Копировал Фокина

Формат А3

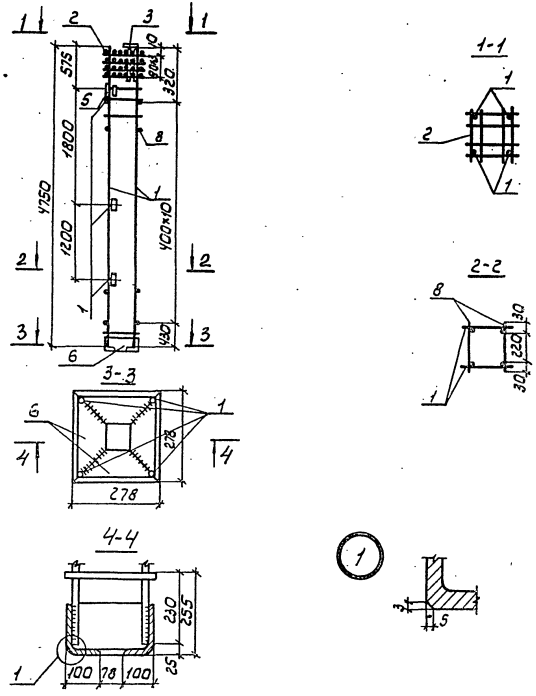

Формат	Зона	Поз.	Обозначение	Наименование	Кол.	Примечание
				Сборочные единицы		
А4		1	КЖИ-04.1.10	Каркас плоский КР2	2	
		2	1.423-3. вып.2 л.115	Сетка арматурная С1	4	
		3	1.423-3, вып.2 л.125	Изделие закладное М2-1	1	
		4	1.423-3, вып.2 л.141	То же М1-13	3	
		5	1.400-6/76, вып.1 л.51	" М1-9-7	1	
А4		6	КЖИ-04 1.20	" М4	1	
		7	1.423-3. вып.2 л.142	Петля М12-150	2	
				Детали		
		8	1.423-3. вып.2 л.34	Стержни отдельные поз.2	22	

Типовой проект 416-7-267.87 Альбом II

Инв.№ подл. | Подпись и дата | Взам.инв.№

Привязан

Инв.№

Ст.инж.	Лунева		
Рук.гр.	Хорин		
Гл.спец.	Бурдаев		
Н.контр.	Калчин		
Нач.отд.	Епифанов		

Т.П. 416-7-267.87-КЖИ-04.1.00

Каркас пространственный КП-4

Стадия	Масса	Масштаб
РП	125.9	

Лист | Листов 1

Минхлебопродуктов СССР „Куйбышевский ПРОМЗЕРНОПРОЕКТ"

Ц00523-02 27

Копировал Пц,-

Формат А3

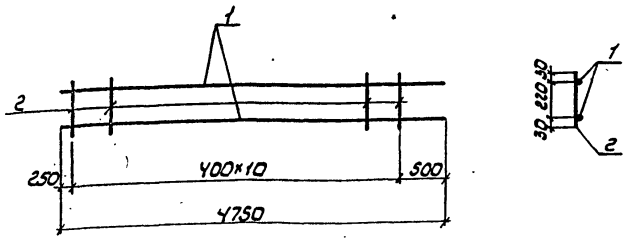

Формат	Зона	Поз.	Обозначение	Наименование	Кол.	Примечание
				Детали		
БЧ		1	КЖИ-04.1.11	ф25 AIII ГОСТ 5781-82* ℓ=4750	2	18.3кг
БЧ		2	КЖИ-04.1.12	ф6 AI ГОСТ 5781-82* ℓ=280	11	0.1кг

Привязан

Инв.№

Ст.инж.	Лунева		
Рук.гр.	Харин		
Гл.спец.	Бураев		
Н.контр.	Колчин		
Нач.отд.	Елиханов		

ТП 416-7-267.87-КЖИ-04.1.10

Каркас плоский КР-2

Стадия	Масса	Масштаб
Р П	37.7	
Лист 1	Листов 1	

Минхлебопродуктов СССР «Куйбышевский промзернопроект»

Копировал Пичугина Формат А4

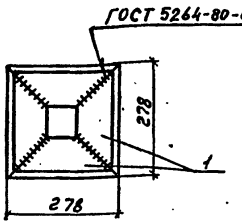

Формат	Зона	Поз.	Обозначение	Наименование	Кол.	Примечание
				Деталу		
БЧ		1	КЖИ-04.1.21	Уголок 160×100×10 ГОСТ 8510-72* / Ст3кп2 ГОСТ 535-79*		
				ℓ=278	Ч	5.5кг

Привязан

Инв.№

Ст.инж.	Лунева		
Рук.гр.	Харин		
Гл.спец.	Бураев		
Н.контр.	Колчин		
Нач.отд.	Елиханов		

ТП 416-7-267.87-КЖИ-04.1.20

Изделие закладное М4

Стадия	Масса	Масштаб
Р П	22	
Лист 1	Листов 1	

Минхлебопродуктов СССР «Куйбышевский промзернопроект»

Копировал Пичугина Формат А4

Альбом II

Типовой проект 416-7-267.87

Формат	Зона	Поз.	Обозначение	Наименование	Кол.	Примечание
				Документация		
А4			КЖИ-06.0.00 СБ	Сборочный чертеж		
				Сборочные единицы		
		1	1.225-2, вып.5	Опорная плита ОП5-4	1	
А4		2	КЖИ-06.0.10	Изделие закладное М5	1	8.7 кг

Привязан

Инв. №

Т.п. 416-7-267.87- КЖИ-06.0.00

Ст.инж.	Лунева	
Рук.гр.	Хорин	
Гл.спец.	Бурдаев	
Н.контр.	Колчин	
Нач.отд.	Епифанов	

Опорная плита ОП5-4а

Стадия	Лист	Листов
РП	1	1

Минхлебопродуктов СССР „Куйбышевский ПРОМЗЕРНОПРОЕКТ"

Копировал

Формат А4

Взам.инв.№ | Подпись и дата | Инв.№ подл.

Альбом II

Типовой проект 416-7-267.87

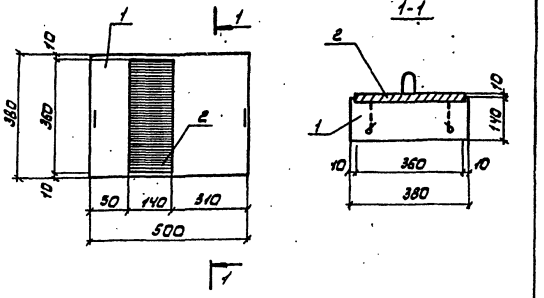

Ведомость расхода стали на дополнительные закладные изделия на элемент, кг

Марка эл-та	Изделия закладные							Общий расход
	Арматура класса			Прокат марки			Всего	
	А III			В ст.3 КП2 ГОСТ 380-71*				
	ГОСТ 5781-82*			ГОСТ 103-76*				
	Ф14		Итого	-20		Итого		
ОП5-4а	0.8		0.8	7.9		7.9	8.7	8.7

1. Опорную плиту ОП5-4а выполнить в опалубке плиты ОП5-4 серии 1.225-2 вып.5 с дополнениями согласно данному чертежу

Привязан

Инв.№

Т.п. 416-7-267.87- КЖИ-06.0.00 СБ

Опорная плита ОП5-4а. Сборочный чертеж

Стадия	Масса	Масштаб
Р	70	

Лист | Листов 1

Минхлебопродуктов СССР „Куйбышевский ПРОМЗЕРНОПРОЕКТ"

Ст.инж.	Лунева	
Рук.гр.	Хорин	
Гл.спец.	Бурдаев	
Н.контр.	Колчин	
Нач.отд.	Епифанов	

Копировал Личугина

Формат А4

Взам.инв.№ | Подпись и дата | Инв.№ подл.

Альбом II

Типовой проект 416-7-267.87

Формат	Зона	Поз.	Обозначение	Наименование	Кол.	Примечание
				Документация		
А4			КЖИ-07.0.00 СБ	Сборочный чертеж		
				Сборочные единицы		
		1	1.462.1-10/80 Вып.1.2	Балка 1БСТ6-5А III т	1	
		2	1.462.1-10/80 Вып.2	Изделие закладное М7	2	
		3	1.462.1-10/80 Вып.2	То же М8	1	

Привязан

Инв. №

Т.П. 416-7-267.87-КЖИ-07.0.00

Ст. инж.	Лунева	
Рук. гр.	Хорин	
Гл. спец.	Бурдаев	
Н. контр.	Колчин	
Нач. отд.	Епифанов	

Балка 1БСТ6-5А III т-а

Стадия	Лист	Листов
РП	1	1

Минхлебопродуктов СССР „Куйбышевский Промзернопроект"

Копировал: Лучугина

Формат А4

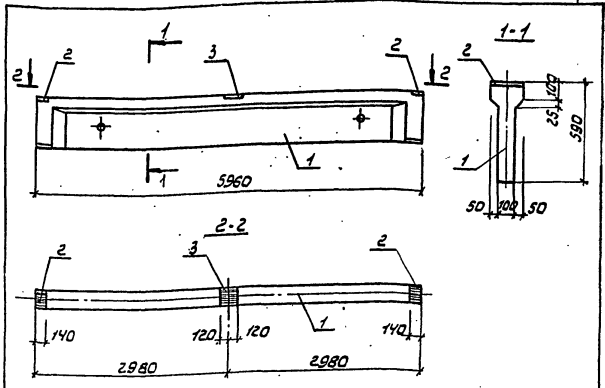

Ведомость расхода стали на дополнительные закладные изделия на элемент, кг

Марка эл-та	Изделия закладные							Общий расход
	Арматура класса			Прокат марки			Всего	
	А III			В ст3 кп2 ГОСТ 380-71*				
	ГОСТ 5781-82*			ГОСТ 103-76*				
	ф10		Итого	-8		Итого		
1БСТ6-5А III т-а	0.8		0.8	6.6		6.6	7.4	7.4

1. Балку 1БСТ6-5А III т-а выполнить в опалубке балки 1БСТ6-5А III т серии 1.462.1-10/80 вып.1.2 с дополнениями согласно данному чертежу

Привязан

Инв. №

Т.П. 416-7-267.87-КЖИ-07.0.00 СБ

Балка 1БСТ6-5А III т-а Сборочный чертеж

Стадия	Масса	Масштаб
РП	1150	

Лист 2 Листов 2

Минхлебопродуктов СССР „Куйбышевский Промзернопроект"

Ст. инж.	Лунева	
Рук. гр.	Хорин	
Гл. спец.	Бурдаев	
Н. контр.	Колчин	
Нач. отд.	Епифанов	

Копировал: Лучугина

Формат А4

4 00523-02 30

Типовой проект 416-7-267.87 Альбом II

Формат	Зона	Поз.	Обозначение	Наименование	Кол.	Примечание
				Документация		
А3			-КНИ-08.0.00СБ	Сборочный чертеж		
				Сборочные единицы		
А4		1	-КНИ-08.0.10	Сетка арматурная С-6	2	
		2	3.400-6/76	Изделие закладное МИ4-48	4	
				Детали		
А4		3	1.400-9, Вып.1	УПГ-2	2	
				Материалы		
				Бетон класса В15	0,36	м³

Привязан

Инв.№

Инв.№ подл. | Подпись и дата | Взам.инв.№

Т.П. 416-7-267.87-КНИ-08.0.00

Ст.инж.	Лунев	
Рук.гр.	Горин	
Гл.спец.	Бурдаев	
Н.контр.	Калугин	
Нач.отд.	Епифанов	

Фундамент ФО1

Стадия	Лист	Листов
РП		1

Министерство хлебопродуктов СССР
Куйбышевский "Промзернопроект"

Копировал Фокина Формат А4

Инв.№ подл. | Подпись и дата | Взам.инв.№

Типовой проект 416-7-267.87 Альбом II
Инв.№подл. | Подпись и дата | Взам.инв.№

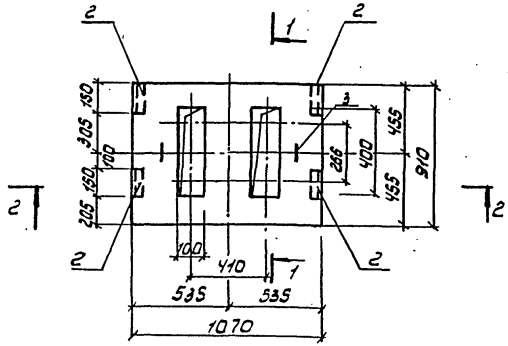

2-2

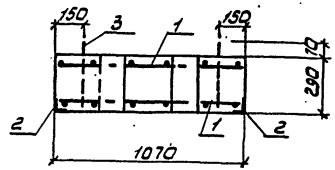

Ведомость расхода стали на элемент
см. стр. 45

1-1

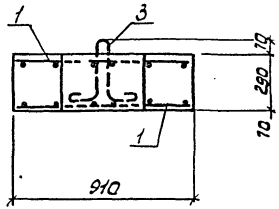

Привязан

Инв.№

Т.П. 416-7-267.87 ГЖИ-08.0.00СБ				
Фундамент под оборудование ФО1 Сварочный чертеж			Стадия	Масса	Масштаб
			РП		
			Лист 2	Листов 2	
Ст.инж.	Гоголева		Минхлебопродуктов СССР «Куйбышевский промзернопроект»		
Рук.гр.	Харин				
Гл.спец.	Зурдаев				
Н.контр.	Колчин				
Нач.отд.	Епифанов				

4.00523-02 32

Копировал Пичугина Формат А3

Типовой проект 416-7-267.87 Альбом II

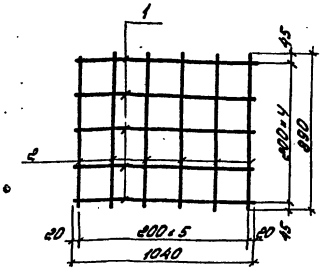

Формат	Зона	Поз.	Обозначение	Наименование	Кол.	Примечание
				Детали		
				ФБП III ГОСТ 5781-82*		
БУ		1	-КЖИ-08.0.11	ℓ=1040	5	0.2кг
БУ		2	-КЖИ-08.0.12	ℓ=890	6	0.2кг

Привязан

Инв.№

Взам.инв.№ | Подпись и дата | Инв.№ подл.

Ст.инж.	Лунева		
Рук.гр.	Харин		
Гл.спец.	Буздев		
Н.контр.	Колчин		
Нач.отд.	Епифанов		

ТП 416-7-267.87-КЖИ-08.0.10

Сетка арматурная С-6

Стадия	Масса	Масштаб
РП	2.2	
Лист	Листов 1	

Министерство хлебопродуктов СССР Хуйбышевский "Промзернопроект"

Копировал Фокина Формат А4

Типовой проект 416-7-267.87 Альбом II

Формат	Зона	Поз.	Обозначение	Наименование	Кол.	Примечание
				Документация		
А3			-КЖИ-09.0.00СБ	Сборочный чертеж		
				Сборочные единицы		
А4		1	-КЖИ-09.0.18	Сетка арматурная С-7	4	
		2	3.400-6/78.	Изделие закладное МУ-48	4	
				Детали		
А4		3	1.400-9 вып.1	УП 1-4	2	
				Материалы		
				Бетон класса В15	0.29	м³

Привязан

Инв.№

Взам.инв.№ | Подпись и дата | Инв.№ подл.

Ст.инж.	Лунева		
Рук.гр.	Харин		
Гл.спец.	Буздев		
Н.контр.	Колчин		
Нач.отд.	Епифанов		

Т.П. 416-7-267.87-КЖИ-09.0.00

Фундамент Ф02

Стадия	Лист	Листов
РП		1

Министерство хлебопродуктов СССР Хуйбышевский "Промзернопроект"

Ц00523-02 33

Копировал Фокина Формат А4

Типовой проект 416-7-267.87 Альбом II
Инв.№ подл. | Подпись и дата | Взам.инв.№

2 колодца
250×100×220(h)

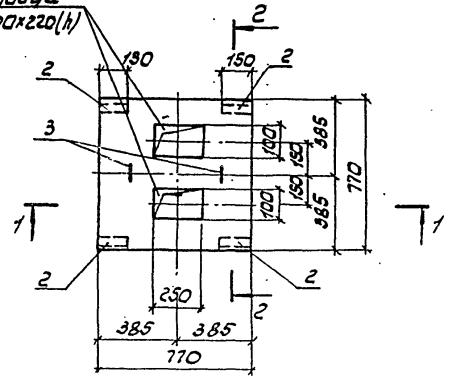

2-2

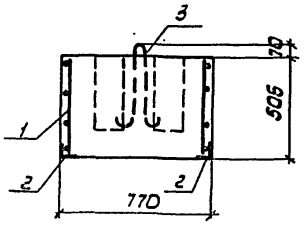

Ведомость расхода стали на элемент
см. стр 45

1-1

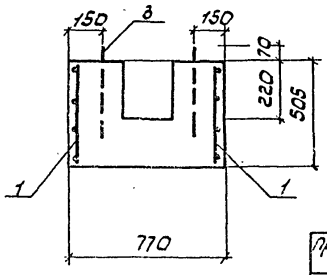

привязан			
Инв.№			
Ст.инж.	Гогалева		
Рук.гр.	Харин		
Гл.спец.	Бурдачев		
Н.контр.	Калугин		
Нач.отд.	Епифанов		

Т.П. 416-7-267.87. КЖИ-09.0.00 СБ

Фундамент ФОГ
Сборочный чертеж

Стадия	Масса	Масштаб
РП		
Лист 2	Листов 2	

Минхлебопродуктов СССР
Куйбышевский
Промзернопроект

Копировал Пичугина Формат А3
400523-02 34

Типовой проект 416-7-267.87 Альбом II

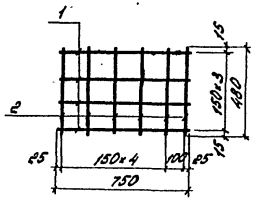

Формат	Зона	Поз	Обозначение	Наименование	Кол.	Примечание
				Детали		
				ФБА III, ГОСТ 5781-82*		
Б4		1	-КЖИ-09.0.11	ℓ=750	4	0.2кг
Б4		2	-КЖИ-09.0.12	ℓ=480	6	0.1кг

Привязан

Инв. № подл. | Подпись и дата | Взам. инв. №

Инв. №

ТП 416-7-267.87 -КЖИ-09.0.10

Сетка арматурная С-7

Стадия	Масса	Масштаб
РП	1.4	
Лист	Листов 1	

Министерство хлебопродуктов СССР
Куйбышевский "Промзернопроект"

Гл. инж.	Лунева	
Рук. гр.	Хорин	
Гл. спец.	Бурдов	
Н. контр.	Колчин	
Нач. отд.	Епифанов	

Копировал Фокина Формат А4

Ц00523-02 35

Альбом II

Типовой проект 416-7-267.87

Формат	Зона	Поз.	Обозначение	Наименование	Кол.	Примечание
				Документация		
А3			КЖИ-10.0.00СБ	Сборочный чертеж		
				Сборочные единицы		
А4		1	КЖИ-10.0.10	Сетка арматурная С8	4	2.6кг
		2	3.400-6/76	Изделие закладное МИ4-48	4	0.9кг
				Детали		
А4		3	КЖИ-09.0.02	Петля	2	
				Материалы		
				Бетон класса В15	0.52	$м^3$

Привязан

Инв. №

Т.П. 416-7-267.87-КЖИ-10.0.00

Фундамент ФО3

Ст.инж.	Лунева	
Рук.гр.	Хорин	
Гл.спец.	Бурдаев	
Н.контр.	Колчин	
Нач.отд.	Епифанов	

Стадия	Лист	Листов
РП	1	2

Минхлебопродуктов СССР „Куйбышевский Промзернопроект"

Формат А4

Инв. № подл. | Подпись и дата | Взам. инв. №

Альбом II

Типовой проект 416-7-267.87

Формат	Зона	Поз.	Обозначение	Наименование	Кол.	Примечание
				Документация		
А3			КЖИ-11.0.00СБ	Сборочный чертеж		
				Сборочные единицы		
А4		1	КЖИ-11.0.10	Сетка арматурная С9	4	1.3кг
		2	3.400-6/76	Изделие закладное МИ4-48	4	0.9кг
				Детали		
А4		3	КЖИ-09.0.02	Петля	2	
				Материалы		
				Бетон класса В15	0.28	$м^3$

Привязан

Инв. №

Т.П. 416-7-267.87 КЖИ-11.0.00

Фундамент ФО4

Ст.инж.	Лунева	
Рук.гр.	Хорин	
Гл.спец.	Бурдаев	
Н.контр.	Колчин	
Нач.отд.	Епифанов	

Стадия	Лист	Листов
РП	1	2

Минхлебопродуктов СССР „Куйбышевский Промзернопроект"

Копировал Пичугина Формат А4

400523-02 36

Инв. № подл. | Подпись и дата | Взам. инв. №

Типовой проект 416-7-267.87 Альбом II

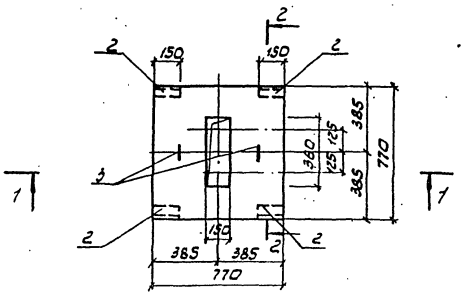

2-2

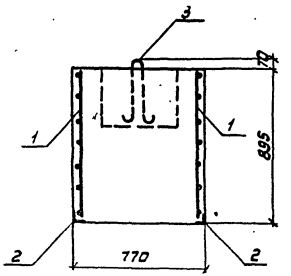

1-1

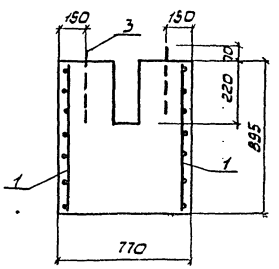

Ведомость расхода стали на элемент см. стр. 45

Привязан			
Инв. №			

Ст.инж.	Гоголева		
Рук.гр.	Хорин		
Гл.спец.	Бурдаев		
Н.контр.	Колчин		
Нач.отд.	Епифанов		

ТП 416-7-267.87-КЖИ-10.0.00 СБ

Фундамент ФОЗ

Сборочный чертеж

Стадия	Масса	Масштаб
РП		

Лист 2 Листов 1

Мин хлебопродуктов СССР Куйбышевский "ПРОМЗЕРНОПРОЕКТ"

Ц00523-02 37

Копировал Личугина Формат А3

Инв. № подл.	Подпись и дата	Взам. инв. №

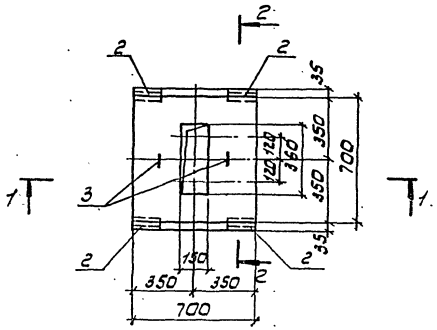

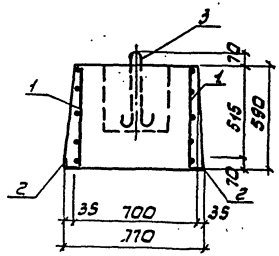

Ведомость расхода стали на элемент см. стр. 45.

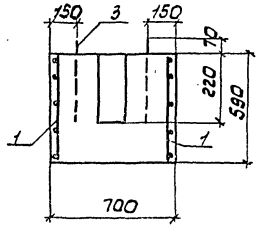

Привязан			
Инв. №			

Ст. инж.	Гоголева		
Рук. гр.	Хорин		
Гл. спец.	Бурдаев		
Н. контр.	Колчин		
Нач. отд.	Епифанов		

Т.П. 416-7-267.87-КЖИ-11.0.00 СБ

Фундамент ФОУ
Сборочный чертеж

Стадия	Масса	Масштаб
РП		

Лист 2 | Листов 1

Минжлебопродуктов СССР „Куйбышевский промэрнопроект"

Копировал Пичугина Формат А3

Инв. № подл. | Подпись и дата | Взам. инв. №

Типовой проект 416-7-267.87 Альбом II

Типовой проект 416-7-267.87 Альбом II

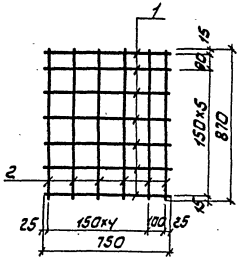

Формат	Зона	Поз.	Обозначение	Наименование	Кол.	Примечание
				Детали		
				ф6А III, ГОСТ 5781-82*		
Б4		1	КЖИ-10.0.11	e = 750	7	0.2кг
Б4		2	КЖИ-10.0.12	e = 870	6	0.2кг

Привязан

Инв. №

Т.П. 416-7-267.87-КЖИ-10.0.10

Сетка арматурная С-8

Стадия	Масса	Масштаб
РП	2.6	

Лист 1 Листов 1

Минхлебопродуктов СССР «Куйбышевский Промзернопроект»

Ст. инж.	Лунева	
Рук. гр.	Хорин	
Гл. спец.	Бурдаев	
Н. контр.	Колчин	
Нач. отд.	Епифанов	

Инв. № подл. | Подпись и дата | Взам. инв. №

Формат А4

Типовой проект 416-7-267.87 Альбом II

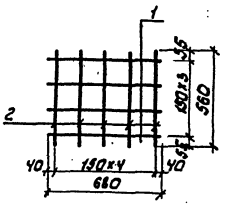

Формат	Зона	Поз.	Обозначение	Наименование	Кол.	Примечание
				Детали		
				ф6А III, ГОСТ 5781-82*		
Б4		1	КЖИ-11.0.11	e = 680	4	0.2кг
Б4		2	КЖИ-11.0.12	e = 560	5	0.1кг

Привязан

Инв. №

Т.П. 416-7-267.87-КЖИ-11.0.10

Сетка арматурная С8

Стадия	Масса	Масштаб
РП	1.3	

Лист 1 Листов 1

Минхлебопродуктов СССР «Куйбышевский Промзернопроект»

Ст. инж.	Лунева	
Рук. гр.	Хорин	
Гл. спец.	Бурдаев	
Н. контр.	Колчин	
Нач. отд.	Епифанов	

Инв. № подл. | Подпись и дата | Взам. инв. №

Ц00523-02 39

Копировал Пичугина Формат А4

Типовой проект 416-7-267.87 Альбом II

Формат	Зона	Поз.	Обозначение	Наименование	Кол.	Примечание
				Документация		
А3			КЖИ-12.0.00 СБ	Сборочный чертеж		
				Сборочные единицы		
А4		1	КЖИ-12.0.10	Сетка арматурная С10	4	2.2кг
		2	3.400-6/76	Изделие закладное МИ4-48	4	0.9кг
				Детали		
А4		3	КЖИ-09.0.02	Петля	2	
				Материалы		
				Бетон класса В15	0.41	$м^3$

Привязан

Инв. №

Т.П. 416-7-267.85-КЖИ-12.0.00

Ст.инж.	Лунева	
Рук.гр.	Хорин	
Гл.спец.	Бурдаев	
Н.контр.	Колчин	
Нач.отд.	Епифанов	

Фундамент Ф05

Стадия	Лист	Листов
РП	1	2

Минхлебопродуктов СССР „Куйбышевский ПРОМЗЕРНОПРОЕКТ"

Формат А4

Инв. № подл. | Подпись и дата | Взам. инв. №

Типовой проект 416-7-267.5 Альбом II

Формат	Зона	Поз.	Обозначение	Наименование	Кол.	Примечание
				Документация		
А3			КЖИ-13.0.00 СБ	Сборочный чертеж		
				Сборочные единицы		
А4		1	КЖИ-13.0.10	Сетка арматурная С11	4	1.3кг
		2	3.400-6/76	Изделие закладное МИ4-48	4	0.9кг
				Детали		
А4		3	КЖИ-09.0.00	Петля	2	
				Материалы		
				Бетон класса В15	0.27	$м^3$

Привязан

Инв. №

Т.П. 416-7-267.87-КЖИ-13.0.00

Ст.инж.	Лунева	
Рук.гр.	Хорин	
Гл.спец.	Бурдаев	
Н.контр.	Колчин	
Нач.отд.	Епифанов	

Фундамент Ф06

Стадия	Лист	Листов
РП	1	2

Минхлебопродуктов СССР „Куйбышевский ПРОМЗЕРНОПРОЕКТ"

Копировал Пичугина Формат А4

Инв. № подл. | Подпись и дата | Взам. инв. №

Типовой проект 416-7-267.87 Альбом II

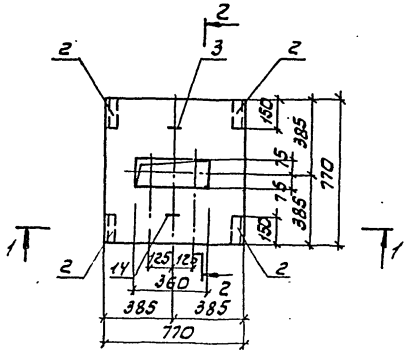

1-1

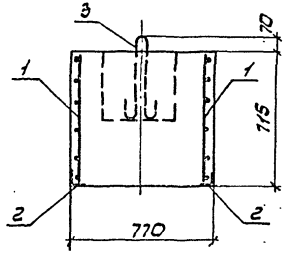

2-2

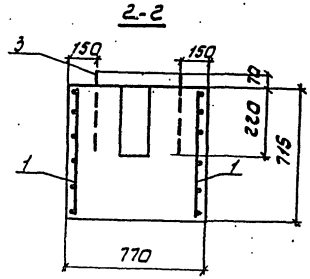

Ведомость расхода стали на элемент
см. стр. 45

Инв.№ подл. | Подпись и дата | Взам.инв.№

Привязан

Инв.№

Т.П. 416-7-267.87 КЖИ-12.0-00 СБ			
Фундамент ФО5 Сборочный чертеж	Стадия	Масса	Масштаб
	РП		
	Лист 2	Листов 2	
	Минхлебопродуктов СССР «Куйбышевский ПРОМЗЕРНОПРОЕКТ»		

Гл.инж.	Гоголева	
Рук.гр.	Харин	
Гл.спец.	Бурдаев	
Н.контр.	Колчин	
Нач.отд.	Елифанов	

Ц 00523-02 11

Копировал Пичугина Формат А3

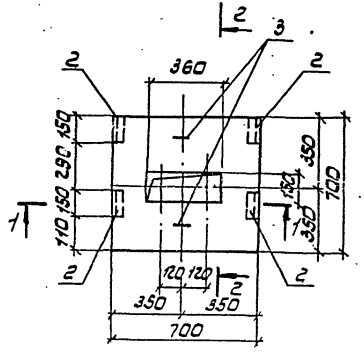

2-2

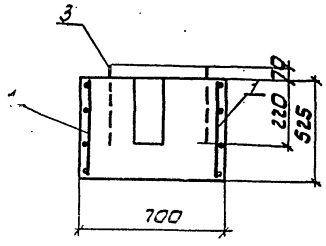

Ведомость расхода стали на элемент см. стр. 45

1-1

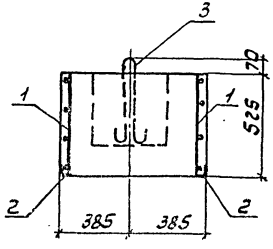

Типовой проект 416-7-276.87 Альбом II

Инв. № подл.	Подпись и дата	Взам. инв. №

Ст. инж.	Гоголева		
Рук. гр.	Хорин		
Гл. спец.	Бурдаев		
Н. контр.	Волчин		
Нач. отд.	Ерифанов		

Т.П. 416-7-267.87 КЖИ-13.0.00СБ

Фундамент ФО6
Сборочный чертеж

Стадия	Масса	Масштаб
РП		

Лист 2 Листов 2

Минхлебопродуктов СССР „Куйбышевский ПРОМЗЕРНОПРОЕКТ"

Копировал Личугина Ц00523-02 42 Формат А3

Привязан

Инв. №

Типовой проект 416-7-267.87 Альбом II

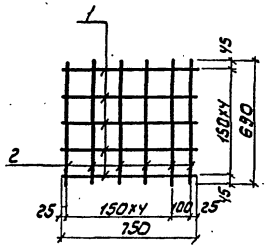

Формат	Зона	Поз.	Обозначение	Наименование	Кол.	Примечание
				Детали		
				ф6 AIII, ГОСТ 5781-82*		
БЧ		1	КЖИ-12.0.11	ℓ=750	5	0.2кг
БЧ		2	КЖИ-12.0.12	ℓ=690	6	0.2кг

Привязан

Инв.№

Т.П. 416-7-267.87-КЖИ-12.0.10

Сетка арматурная С-10

Стадия	Масса	Масштаб
РП	2.2	

Лист 1 Листов 1

Минхлебопродуктов СССР "Куйбышевский промэернапроект"

Ст.инж.	Лунева	
Рук.гр.	Харин	
Гл.спец.	Бурдаев	
Н.контр.	Колчин	
Нач.отд.	Елифанов	

Инв.№ подл. | Подпись и дата | Взам.инв.№

Формат А4

Типовой проект 416-7-267.87 Альбом II

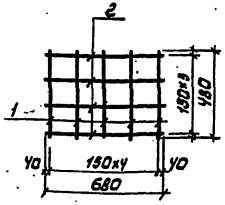

Формат	Зона	Поз.	Обозначение	Наименование	Кол.	Примечание
				Детали		
				ф6 AIII, ГОСТ 5781-82*		
БЧ		1	КЖИ-13.0.11	ℓ=480	5	0,1кг
БЧ		2	КЖИ-13.0.12	ℓ=680	4	0,2кг

Привязан

Инв.№

Т.П. 416-7-267.87-КЖИ-13.0.10

Сетка арматурная С-11

Стадия	Масса	Масштаб
РП	1.3	

Лист 1 Листов 1

Минхлебопродуктов СССР "Куйбышевский промэернапроект"

Ст.инж.	Лунева	
Рук.гр.	Харин	
Гл.спец.	Бурдаев	
Н.контр.	Колчин	
Нач.отд.	Елифанов	

Инв.№ подл. | Подпись и дата | Взам.инв.№

Копировал Пучугина

Ц00523-02 43

Формат А4

Типовой проект 416-7-267.87 Альбом II

Формат	Зона	Поз.	Обозначение	Наименование	Кол.	Примечание
				Документация		
А4			КЖИ-14.0.00 СБ	Сборочный чертеж		
				Сборочные единицы		
А4		1	КЖИ-14.0.10	Сетка арматурная С-12	2	
А4		2	КЖИ-14.0.20	То же С-13	2	
		3	3.400-6/76	Изделие закладное МЧ-48	2	0.9кг
				Детали		
А4		1	КЖИ-09.0.02	Петля	2	
				Материалы		
				Бетон класса В15	0.24	$м^3$

Привязан

Инв. №

ТП 416-7-267.87-КЖИ-14.0.00

Фундамент ФО7

Ст. инж.	Лунева	
Рук. гр.	Хорин	
Гл. спец.	Бурдаев	
Н. контр.	Колчин	
Нач. отд.	Епифанов	

Стадия	Лист	Листов
РП	1	2

Минхлебопродуктов СССР Куйбышевский ПРОМЗЕРНОПРОЕКТ

Формат А4

Инв. № подл. | Подпись и дата | Взам. инв. №

Типовой проект 416-7-267.87 Альбом II

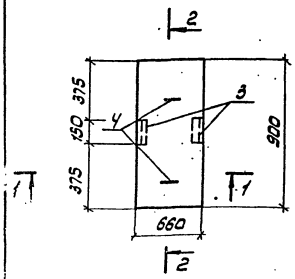

1-1

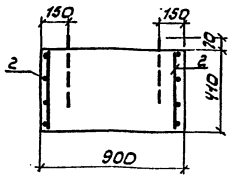

Ведомость расхода стали на элемент см. стр 45.

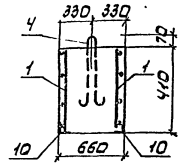

Привязан

Инв. №

ТП 416-7-267.87-КЖИ-14.0.00 СБ

Фундамент ФО-7 Сборочный чертеж

Ст. инж.	Лунева	
Рук. гр.	Хорин	
Гл. спец.	Бурдаев	
Н. контр.	Колчин	
Нач. отд.	Епифанов	

Стадия	Масса	Масштаб
РП		

Лист 2 | Листов 2

Минхлебопродуктов СССР Куйбышевский ПРОМЗЕРНОПРОЕКТ

Ц00523-02 44

Копировал Пичугина Формат А4

Инв. № подл. | Подпись и дата | Взам. инв. №

Типовой проект 416-7-267.87 Альбом II

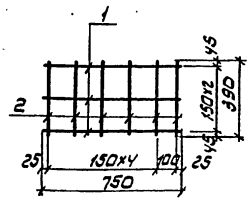

Формат	Зона	Поз.	Обозначение	Наименование	Кол.	Примечание
				Детали		
				ф 6 А III, ГОСТ 5781-82*		
БЧ		1	КЖИ-14.0.11	ℓ=750	3	0.2 кг
БЧ		2	КЖИ-14.0.12	ℓ=390	6	0.1 кг

Привязан

Инв. №

Инв. № подл. | Подпись и дата | Взам. инв. №

Т.П. 416-7-267.87-КЖИ-14.0.10

			Стадия	Масса	Масштаб
Ст. инж.	Лунева		Сетка арматурная С-12	РП	1.2
Рук. гр.	Харин			Лист 1	Листов 1
Гл. спец.	Бурдаев			Минхлебопродуктов СССР „Куйбышевский ПРОМЗЕРНОПРОЕКТ"	
Н. контр.	Колчин				
Нач. отд.	Епифанов				

Копировал Пичугина Формат А4

Типовой проект 416-7-267.87 Альбом II

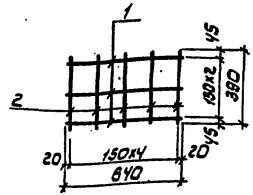

Формат	Зона	Поз.	Обозначение	Наименование	Кол.	Примечание
				Детали		
				ф 6 А III, ГОСТ 5781-82*		
БЧ		1	КЖИ-14.0.21	ℓ=640	3	0.1 кг
БЧ		2	КЖИ-14.0.22	ℓ=390	5	0.1 кг

Привязан

Инв. №

Инв. № подл. | Подпись и дата | Взам. инв. №

ТП 416-7-267.87-КЖИ-14.0.20

			Стадия	Масса	Масштаб
Ст. инж.	Лунева		Сетка арматурная С13	РП	0.8
Рук. гр.	Харин			Лист 1	Листов 1
Гл. спец.	Бурдаев			Минхлебопродуктов СССР „Куйбышевский ПРОМЗЕРНОПРОЕКТ"	
Н. контр.	Колчин				
Нач. отд.	Епифанов				

Ц 00 523-02 45

Копировал Пичугина Формат А4

Ведомость расхода стали на элемент, кг

Марка эл-та	Изделия арматурные								Изделия закладные							Общий расход
	Арматура класса							Всего	Арматура класса			Прокат марки			Всего	
	А I				А III				А III			В ст3 кп2 ГОСТ 380-71*				
	ГОСТ 5781-82*				ГОСТ 5781-82*				ГОСТ 5781-82*			ГОСТ 8509-72*				
	ф10	ф16		Итого	ф6		Итого		ф8		Итого	L63x5		Итого		
Ф01	1.2			1.2	4.4		4.4	5.6	0.8		0.8	2.8		2.8	3.6	9.2
Ф02	1.2			1.2	5.6		5.6	6.8	0.8		0.8	2.8		2.8	3.6	10.4
Ф03	1.2			1.2	10.4		10.4	11.6	0.8		0.8	2.8		2.8	3.6	15.2
Ф04	1.2			1.2	5.2		5.2	6.4	0.8		0.8	2.8		2.8	3.6	10.0
Ф05	1.2			1.2	8.8		8.8	10.0	0.8		0.8	2.8		2.8	3.6	13.6
Ф06	1.2			1.2	5.2		5.2	6.4	0.8		0.8	2.8		2.8	3.6	10.0
Ф07	1.2			1.2	4		4	5.2	0.4		0.4	1.4	—	1.4	1.8	7

Привязан

Инв. №

Т.п. 416-7-267.87- Кжи Ф01÷Ф07

Ведомость расхода стали на элемент фундаментов Ф01÷Ф07

Стадия	Масса	Масштаб
РП		

Лист 1 | Листов 1

Минхлебопродуктов СССР „Куйбышевский" ПРОМЗЕРНОПРОЕКТ

Ст. инж.	Лунева	
Рук. гр.	Хорин	
Гл. спец.	Бурдаев	
Н. контр.	Колчин	
Нач. отд.	Епиханов	

Копировал Пичугина Формат А3

Ц00523-02 46

Инв. № подл. | Подпись и дата | Взам. инв. №

Главный проект 416-7-267.87 Альбом II

Типовой проект 416-7-267.87 Альбом II

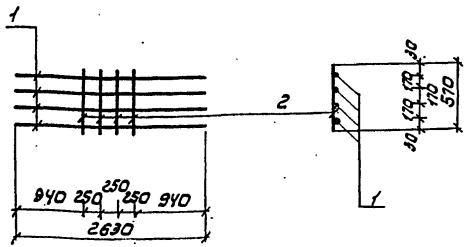

Формат	Зона	Поз.	Обозначение	Наименование	Кол.	Примечание
				Детали		
БЧ		1	КЖИ-Р1-0.11	ф 22 А III, ГОСТ 5781-82, ℓ=2630	4	7.8 кг
БЧ		2	КЖИ-Р1-0.12	ф 6 А I, ГОСТ 5781-82, ℓ=570	4	0.1 кг

Привязан

Инв. №

Инв. № подл. | Подпись и дата | Взам. инв. №

ТП 416-7-267.87-КЖИ-Р1-0.10

			Стадия	Масса	Масштаб
Ст. инж.	Лунева		РП	31.6	
Рук. гр.	Харин		Лист 1	Листов 1	
Гл. спец.	Бурдаев		Минхлебопродуктов СССР, Куйбышевский промэрнопроект		
Н. контр.	Колчин				
Нач. отд.	Епифанов				

Каркас плоский КР-3

Формат А4

Типовой проект 416-7-267.87 Альбом II

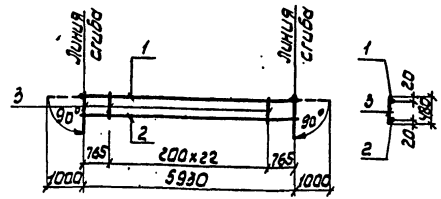

Формат	Зона	Поз.	Обозначение	Наименование	Кол.	Примечание
				Детали		
				ф 22 А III, ГОСТ 5781-82		
БЧ		1	КЖИ-Р1.0.21	ℓ= 7930	1	23,6 кг
БЧ		2	КЖИ-Р1.0.22	ℓ= 5930	1	17,7 кг
БЧ		3	КЖИ-Р1.0.23	ф 6 А I, ГОСТ 5781-82, ℓ= 480	23	0,1 кг

Привязан

Инв. № подл. | Подпись и дата | Взам. инв. №

ТП 416-7-267.87 КЖИ-Р1.0.20

			Стадия	Масса	Масштаб
Ст. инж.	Лунева		РП	43.6	
Рук. гр.	Харин		Лист 1	Листов 1	
Гл. спец.	Бурдаев		Минхлебопродуктов СССР, Куйбышевский промэрнопроект		
Н. контр.	Колчин				
Нач. отд.	Епифанов				

Каркас плоский КР-4

400523-02 47

Копировал Пичугина Формат А4

Типовой проект 416-7-267.87 Альбом II

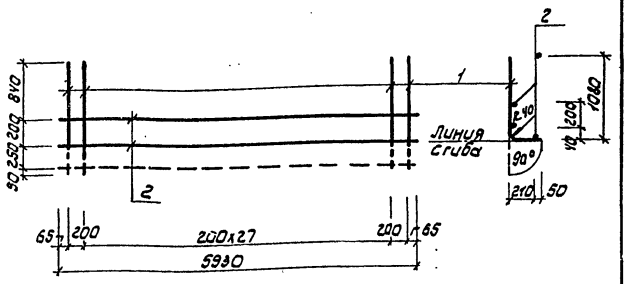

Формат	Зона	Поз.	Обозначение	Наименование	Кол.	Примечание
				Детали		
5Y		1	КЖИ-Р1.0.31	ф12АIII, ГОСТ 5781-82, е=1350	30	1.2кг
5Y		2	КЖИ-Р1.0.32	ф6АI, ГОСТ 5781-82, е=5930	3	1.3кг

Привязан

Инв. №

ТП 416-7-267.87-КЖИ-Р1.0.30

Каркас плоский КР-5

Стадия	Масса	Масштаб
РП	39.9	

Лист 1 | Листов 1

Минхлебопродуктов СССР „Куйбышевский Промзернопроект"

Ст.инж. Лунева
Рук.гр. Хорин
Гл.спец. Бурдаев
Н.контр. Колчин
Нач.отд. Епифанов

Инв. № подл. | Подпись и дата | Взам. инв. №

Формат А4

Типовой проект 416-7-267.87 Альбом II

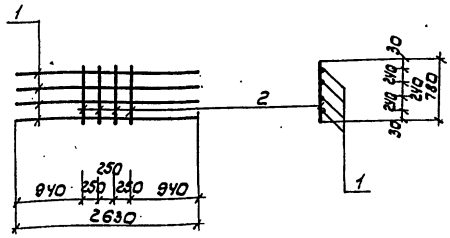

Формат	Зона	Поз.	Обозначение	Наименование		Примечание
				Детали		
5Y		1	КЖИ-Р1.0.41	ф22АIII ГОСТ 5781-82, е=2630	4	7.8кг
5Y		2	КЖИ-Р1.0.42	ф6АI, ГОСТ 5781-82, е=780	4	0,2кг

Привязан

Инв. №

ТП 416-7-267.87-КЖИ Р1.0.40

Каркас плоский КР-6

Стадия	Масса	Масштаб
РП	32	

Лист 1 | Листов 1

Минхлебопродуктов СССР „Куйбышевский Промзернопроект"

Ст.инж. Молчанова
Рук.гр. Хорин
Гл.спец. Бурдаев
Н.контр. Колчин
Нач.отд. Епифанов

Инв. № подл. | Подпись и дата | Взам. инв. №

Копировал Пичугина Формат А4

Ц00523-02 48

Типовой проект 4.16-7-267.87 Альбом II

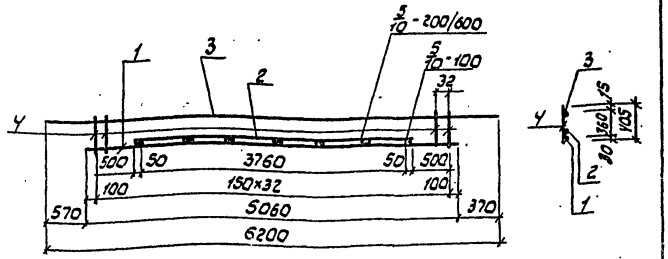

Зона	Поз.	Обозначение	Наименование	Кол.	Примечание
			Детали		
			ф25АIII, ГОСТ 5781-82*		
БЧ	1	КЖИ-ПМ1.0.11	ℓ=5080	1	19.5кг
БЧ	2	КЖИ-ПМ1.0.12	ℓ=3880	1	14.9кг
БЧ	3	КЖИ-ПМ1.0.13	ф12АIII, ГОСТ 5781-82*, ℓ=6200	1	5.5кг
БЧ	У	КЖИ-ПМ1.0.14	ф8АIII, ГОСТ 5781-82*, ℓ=405	33	0.2кг

Привязан

Инв.№

Взам.инв.№ | Подпись и дата | Инв.№ подл.

ТП 4.16-7-267.87-КЖИ-ПМ1.0.10

Ст.инж.	Лунева		
Рук.гр.	Ссорин		
Гл.спец.	Бурдаев		
Н.контр.	Колчин		
Начотд.	Елифанов		

Каркас плоский КР-7

Стадия	Масса	Масштаб
РП	40.1	
Лист 1	Листов 1	

Минхлебопродуктов СССР Куйбышевский ПРОМСТРОЙНИИПРОЕКТ

Копировал Пичугина Формат А4

Типовой проект 4.16-7-267.87 Альбом III

Т.П.

Стадия	Масса	Масштаб
Лист	Листов	

Минхлебопродуктов СССР Куйбышевский ПРОМСТРОЙНИИПРОЕКТ

Взам.инв.№ | Подпись и дата | Инв.№ подл.

Копировал Ц00523-02 49 Формат А4

Типовой проект 416-7-267.87 Альбом II

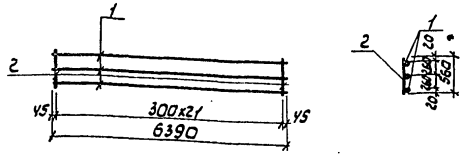

Формат	Зона	Поз.	Обозначение	Наименование	Кол.	Примечание
				Детали		
БЧ		1	КЖИ-ПМ2-0.11	ф22 А III, ГОСТ 5781-82*, е=6390	3	19кг
БЧ		2	КЖИ-ПМ2-0.12	ф10 А III, ГОСТ 5781-82*, е=560	22	0.3кг

Привязан

Инв. №

Т.П. 416-7-267.87- КЖИ-ПМ2-0.10

Каркас плоский КР-8

Стадия	Масса	Масштаб
РП	63.6	

Лист 1 Листов 1

Инв. № подл. | Подпись и дата | Взам. инв. №

Ст.инж.	Лунева	
Рук.гр.	Хорин	
Гл.спец.	Бурдаев	
Н.контр.	Колчин	
Нач.отд.	Епифанов	

Минхлебопродуктов СССР „Куйбышевский Промзернопроект"

Формат А4

Типовой проект 416-7-267.87 Альбом II

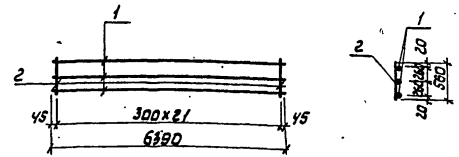

Формат	Зона	Поз.	Обозначение	Наименование	Кол.	Примечание
				Детали		
БЧ		1	КЖИ-ПМ2-0.21	ф16 А III, ГОСТ 5781-82*, е=6390	3	10.1кг
БЧ		2	КЖИ-ПМ2-0.22	ф8 А I, ГОСТ 5781-82*, е=560	22	0,2кг

Привязан

Инв. №

Т.П. 416-7-267.87- КЖИ-ПМ2-0.20

Каркас плоский КР-9

Стадия	Масса	Масштаб
РП	34.7	

Лист 1 Листов 1

Инв. № подл. | Подпись и дата | Взам. инв. №

Ст.инж.	Лунева	
Рук.гр.	Хорин	
Гл.спец.	Бурдаев	
Н.контр.	Колчин	
Нач.отд.	Епифанов	

Минхлебопродуктов СССР „Куйбышевский Промзернопроект"

Копировал Пичугина 100523-02 50 Формат А4

Типовой проект 416-7-267.87 Альбом II

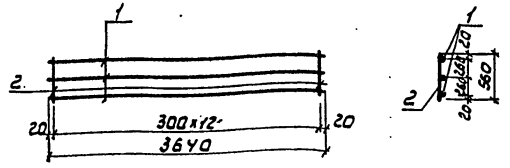

Формат	Зона	Поз	Обозначение	Наименование		Примечание
				Детали		
5Ч		1	КЖИ-ПМ2-0.31	ф22АIII, ГОСТ5781-82*, е=3640	3	10.8кг
5Ч		2	КЖИ-ПМ2-0.32	ф10АI, ГОСТ 5781-82*, е=560	13	0.3кг

Привязан

Инв. №

Т.П. 416-7-267.87 – КЖИ-ПМ2-0.30

Каркас плоский КР-10

Стадия	Масса	Масштаб
РП	36.3	

Лист 1 | Листов 1

Минхлевопродуктов СССР „Куйбышевский ПРОМЗЕРНОПРОЕКТ"

Ст.инж.	Лунева	Шутов
Рук.гр.	Хорин	
Гл.спец.	Бурдаев	
Н.контр.	Колчин	
Нач.отд.	Епифанов	

Инв.№ подл. | Подпись и дата | Взам.инв.№

Формат А4

Типовой проект 416-7-267.87 Альбом II

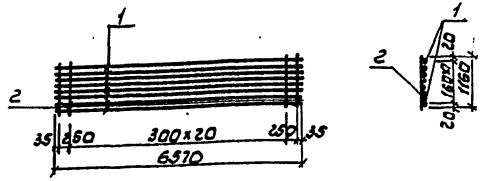

Формат	Зона	Поз.	Обозначение	Наименование	Кол	Примечание
				Детали		
6Ч		1	КЖИ-ПМ2-0.41	ф22АIII, ГОСТ5781-82*, е=6570	8	19.6кг
6Ч		2	КЖИ-ПМ2-0.42	ф10АI, ГОСТ5781-82*, е=1160	23	0.7кг

Привязан

Инв. №

Т.П. 416-7-267.87 – КЖИ-ПМ2-0.40

Каркас плоский КР-11

Стадия	Масса	Масштаб
РП	172.9	

Лист 1 | Листов 1

Минхлевопродуктов СССР „Куйбышевский ПРОМЗЕРНОПРОЕКТ"

Ст.инж.	Лунева	Шутов
Рук.гр.	Хорин	
Гл.спец.	Бурдаев	
Н.контр.	Колчин	
Нач.отд.	Епифанов	

Инв.№ подл. | Подпись и дата | Взам.инв.№

Копировал Пичугина 51 Формат А4

Ц00523-02

Типовой проект 416-7-267.87 Альбом II

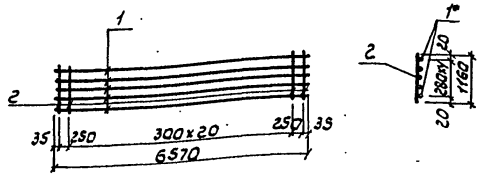

Формат	Зона	Поз.	Обозначение	Наименование	Кол.	Примечание
				Детали		
54		1	КЖИ-ПМ2-0.51	ф22АIII, ГОСТ5781-82*, е=6570	5	19.6кг
54		2	КЖИ-ПМ2-0.52	ф10АI ГОСТ5781-82*, е=1160	23	0.7кг

Привязан

Инв. №

Т.п. 416-7-267.87-КЖИ-ПМ2-0.50

Каркас плоский КР-12

Стадия	Масса	Масштаб
РП	114.1	

Лист 1 | Листов 1

Минхлебопродуктов СССР „Куйбышевский ПРОМЗЕРНОПРОЕКТ"

Ст.инж.	Лунева	
Рук.гр.	Хорин	
Гл.спец.	Бурдаев	
Н.контр.	Колчин	
Нач.отд.	Епифанов	

Инв.№ подл. | Подпись и дата | Взам.инв.№

Формат А4

Типовой проект 416-7-267.87 Альбом II

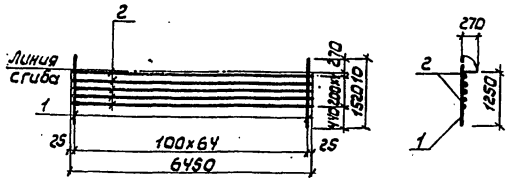

Формат	Зона	Поз.	Обозначение	Наименование	Кол.	Примечание
				Детали		
54		1	КЖИ-ПМ2-0.61	ф12АIII, ГОСТ5781-82*, е=1520	65	1.3кг
54		2	КЖИ-ПМ2-0.62	ф10АIII, ГОСТ5781-82*, е=6450	5	4.0кг

Привязан

Инв. №

Т.п. 416-7-267.87-КЖИ-ПМ2-0.60

Сетка арматурная С-14

Стадия	Масса	Масштаб
РП	104.5	

Лист 1 | Листов 1

Минхлебопродуктов СССР „Куйбышевский ПРОМЗЕРНОПРОЕКТ"

Ст.инж.	Лунева	
Рук.гр.	Хорин	
Гл.спец.	Бурдаев	
Н.контр.	Колчин	
Нач.отд.	Епифанов	

Инв.№ подл. | Подпись и дата | Взам.инв.№

Копировал Пичугина 52 Формат А4

Ц 00523-02

Типовой проект 4.16-7-267.87 Альбом II

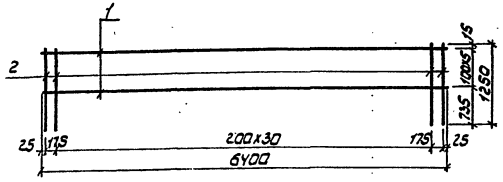

Формат	Зона	Поз.	Обозначение	Наименование	Кол.	Примечание
				Детали		
БЧ		1	КЖИ-ПМ2-0.71	ф12 AIII, ГОСТ 5781-82, l=6400	6	5.7 кг
БЧ		2	КЖИ-ПМ2-0.72	ф10 AIII, ГОСТ 5781-82, l=1250	33	0.8 кг

Привязан

Инв. №

Инв. № подл. | Подпись и дата | Взам. инв. №

Ст. инж.	Лунева		
Рук. гр.	Харин		
Гл. спец.	Бурдаев		
Н. контр.	Калин		
Нач. отд.	Епифанов		

ТП 416-7-267.87-КЖИ-ПМ2-0.71

Сетка арматурная С-15

Стадия	Масса	Масштаб
РП	60.6	

Лист 1 Листов 1

Минжилвоблпромстройсервис «Куйбышевский промзерноПроект»

Копировал Пичугина Формат А4

Типовой проект 4.16-7-267.87 Альбом II

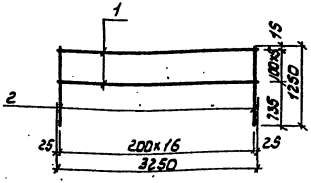

Формат	Зона	Поз.	Обозначение	Наименование	Кол.	Примечание
				Детали		
БЧ		1	КЖИ-ПМ2-0.81	ф12 AIII, ГОСТ 5781-82, l=3250	6	2.9 кг
БЧ		2	КЖИ-ПМ2-0.82	ф10 AIII, ГОСТ 5781-82, l=1250	17	0.8 кг

Привязан

Инв. №

Инв. № подл. | Подпись и дата | Взам. инв. №

Ст. инж.	Лунева		
Рук. гр.	Харин		
Гл. спец.	Бурдаев		
Н. контр.	Калин		
Нач. отд.	Епифанов		

ТП 416-7-267.87 - КЖИ-ПМ2-0.80

Сетка арматурная С-16

Стадия	Масса	Масштаб
РП	31	

Лист 1 Листов 1

Минжилвоблпромстройсервис «Куйбышевский промзерноПроект»

Цоо 5-23-02 53

Копировал Пичугина Формат А4

Типовой проект 416-7-267.87 Альбом II

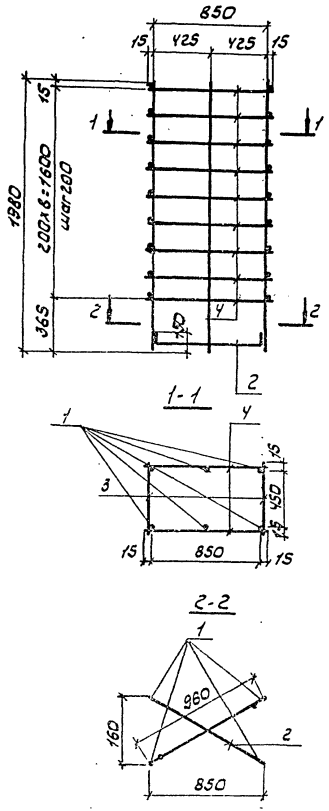

Формат	Зона	Поз	Обозначение	Наименование	Кол	Примечание
				Детали		
				Ф16АIII ГОСТ 5781-82*		
БУ		1	КЖИ-ФМ1.1.01	l=1980	6	3.1кг
БУ		2	КЖИ-ФМ1.1.02	l=1180	2	1.9кг
				Ф6АI ГОСТ 5781-82*		
БУ		3	КЖИ-ФМ1.1.03	l=480	18	0.1кг
БУ		4	КЖИ-ФМ1.1.04	l=880	18	0.2кг

Привязан

Инв. №

Т.П. 416-7-267.87-КЖИ-ФМ1.1.00

Каркас пространственный КП6

Стадия	Масса	Масштаб
РП	27.8	

Лист 1 Листов 1

Минлеспродуктов СССР Куйбышевский промзернопроект

Ст.инж.	Лунева	
Рук.гр.	Харин	
Гл.спец.	Бурдаев	
Н.контр.	Колчин	
Нач.отд.	Епифанов	

Инв. № подл. | Подпись и дата | Взам. инв. №

Копировал Пичугина 1500 523-02 54 Формат А3

Типовой проект 416-7-267.87 Альбом II

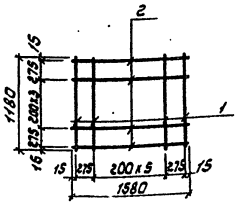

Формат	Зона	Поз.	Обозначение	Наименование	Кол.	Примечание
				Детали		
				ф 16 А III, ГОСТ 5781-82*		
64		1	КЖИ-Фм1.0.11	l=1180	9	1.9кг
64		2	КЖИ-Фм1.0.12	l=1580	7	2.5кг

Привязан

Инв. №

Т.п. 416-7-267.87- КЖИ-Фм1.0.10

Сетка арматурная С-17

Стадия	Масса	Масштаб
РП	34.6	

Лист 1 Листов 1

Минхлебопродуктов СССР «Куйбышевский Промзернопроект»

Ст.инж.	Лунева	
Рук.гр.	Хорин	
Гл.спец.	Бурдаев	
Н.контр.	Колчин	
Нач.отд.	Епифанов	

Инв.№ подл. | Подпись и дата | Взам.инв.№

Формат А4

Типовой проект 416-7-267.87 Альбом II

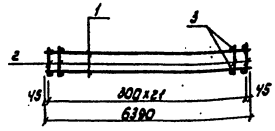

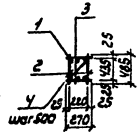

Формат	Зона	Поз.	Обозначение	Наименование	Кол.	Примечание
				Детали		
64		1	КЖИ-ФПм1.1.01	ф 18 А III, ГОСТ 5781-82*, l=6390	6	12.8кг
				ф 6 А I, ГОСТ 5781-82*		
64		2	КЖИ-Фпм1.1.02	l=485	22	0,1кг
64		3	КЖИ-Фпм1.1.03	l=270	22	0,06кг
64		4	КЖИ-ФПм1.1.04	l=550	13	0,1кг

Привязан

Инв. №

Т.п. 416-7-267.87- КЖИ-ФПм1.1.00

Каркас пространственный КП-6

Стадия	Масса	Масштаб
РП	81.6	

Лист 1 Листов 1

Минхлебопродуктов СССР «Куйбышевский Промзернопроект»

Ст.инж.	Лунева	
Рук.гр.	Хорин	
Гл.спец.	Бурдаев	
Н.контр.	Колчин	
Нач.отд.	Епифанов	

Инв.№ подл. | Подпись и дата | Взам.инв.№

Копировал Пичугина 100523-02 55 Формат А4

Типовой проект 416-7-267.87 Альбом II

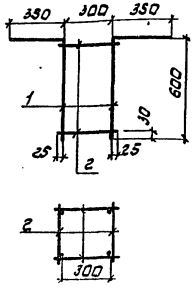

Формат	Зона	Поз.	Обозначение	Наименование	Кол.	Примечание
				Детали		
5Ч		1	КЖИ-ФПМ2.1.01	ф10АIII, ГОСТ 5781-82*, е=950	4	0.6 кг
5Ч		2	КЖИ-ФПМ2.1.02	ф10АI, ГОСТ 5781-82*, е=350	8	0.2 кг

Привязан

Инв. №

Т.П. 416-7-267.87-КЖИ-ФПМ2.1.00

Каркас пространственный КП-7

Стадия	Масса	Масштаб
РП	4	

Лист 1 | Листов 1

Минхлебопродуктов СССР „Куйбышевский" ПРОМЗЕРНОПРОЕКТ

Ст. инж.	Лунева	Шута
Рук. гр.	Хорин	
Гл. спец.	Бурдаев	
Н. контр.	Колчин	
Нач. отд.	Епифанов	

Инв. № подл. | Подпись и дата | Взам. инв. №

Копировал Пичугина Формат А4

Типовой проект 416-7-267.87 Альбом II

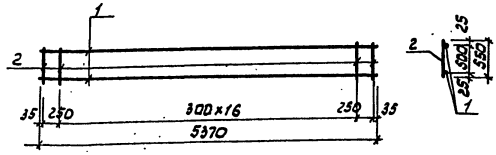

Формат	Зона	Поз.	Обозначение	Наименование	Кол.	Примечание
				Детали		
5Ч		1	КЖИ-ФПМ2.0.11	ф16АIII, ГОСТ 5781-82*, е=5370	2	8.5 кг
5Ч		2	КЖИ-ФПМ2.0.12	ф10АI, ГОСТ 5781-82*, е=550	19	0.3 кг

Привязан

Инв. №

ТП 416-7-267.87-КЖИ-ФПМ2.0.10

Каркас плоский КР-13

Стадия	Масса	Масштаб
РП	22.7	

Лист 1 | Листов 1

Минхлебопродуктов СССР „Куйбышевский" ПРОМЗЕРНОПРОЕКТ

Ст. инж.	Лунева	Шута
Рук. гр.	Хорин	
Гл. спец.	Бурдаев	
Н. контр.	Колчин	
Нач. отд.	Епифанов	

Инв. № подл. | Подпись и дата | Взам. инв. №

Ц00523-02 56

Копировал Пичугина Формат А4

Типовой проект 416-7-267.87 Альбом II

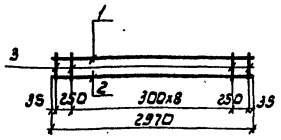

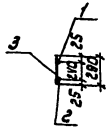

Формат	Зона	Поз.	Обозначение	Наименование	Кол.	Примечание
				Детали		
БЧ		1	КЖИ-ФПМ2-1.21	ф28 А III, ГОСТ 5781-82*, е=2970	1	14.3 кг
БЧ		2	КЖИ-ФПМ2.1.22	ф16 А III, ГОСТ 5781-82*, е=2970	1	4.7 кг
БЧ		3	КЖИ-ФПМ2.1.23	ф10 А I, ГОСТ 5781-82*, е=290	11	0.2 кг

Привязан

Инв. №

Т.П. 416-7-267.87 КЖИ-ФПМ2. 0.20

Каркас плоский КР-14

Стадия	Масса	Масштаб
РП	21.2	

Лист 1 Листов 1

Минхлебопродуктов СССР "Куйбышевский Промзернопроект"

Ст.инж.	Лунева	Шутов
Рук.гр.	Хорин	
Гл.спец.	Бурдаев	
Н.контр.	Колчин	
Нач.отд.	Епифанов	

Инв. № подл. | Подпись и дата | Взам. инв. №

Формат А4

Типовой проект 416-7-267.87 Альбом II

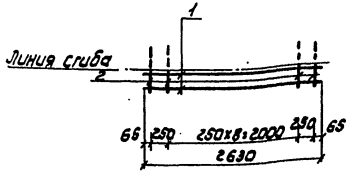

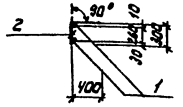

Формат	Зона	Поз.	Обозначение	Наименование	Кол.	Примечание
				Детали		
БЧ		1	КЖИ-УМ5.0.11	ф12 А III, ГОСТ 5781-82*, е=2630	2	2.5 кг
БЧ		2	КЖИ-УМ5.0.12	ф6 А I, ГОСТ 5781-82*, е=700	11	0.2 кг

Привязан

Инв. №

Т.П. 416-7-267.87- КЖИ-УМ5.0.10

Каркас плоский КР-15

Стадия	Масса	Масштаб
РП	6.8	

Лист 1 Листов 1

Минхлебопродуктов СССР "Куйбышевский Промзернопроект"

Ст.инж.	Лунева	Шутов
Рук.гр.	Хорин	
Гл.спец.	Бурдаев	
Н.контр.	Колчин	
Нач.отд.	Епифанов	

Инв. № подл. | Подпись и дата | Взам. инв. №

400523-02 57

Копировал Пичугина Формат А4

Типовой проект 416-7-267.87 Альбом II

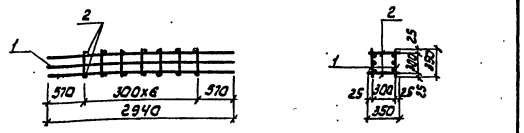

Формат	Зона	Поз.	Обозначение	Наименование	Кол.	Примечание
				Сборочные единицы		
9Ч		1	КЖИ-СТ1.1.10	Каркас плоский КР-16	2	
				Детали		
БЧ		2	КЖИ-СТ1.1.01	ф6 AI, ГОСТ 5781-82 ℓ=350	14	0.1кг

Привязан

Инв. № подл. | Подпись и дата | Взам. инв. №

Инв. №

Ст. инж.	Лунева	
Рук. гр.	Харин	
Гл. спец.	Бурдаев	
Н. контр.	Колчин	
Нач. отд.	Елифанов	

Т.П. 416-7-267.87-КЖИ-СТ1.1.00

Каркас пространственный КП-8

Стадия	Масса	Масштаб
РП	18.4	

Лист 1 Листов 1

Минхлебопродуктов СССР „Куйбышевский ПРОМЗЕРНОПРОЕКТ"

Формат А4

Типовой проект 416-7-267.87 Альбом II

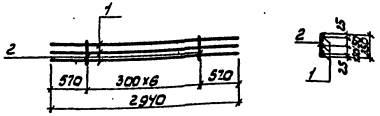

Формат	Зона	Поз.	Обозначение	Наименование	Кол.	Примечание
				Детали		
БЧ		1	КЖИ-СТ1.1.11	ф12 AIII, ГОСТ 5781-82 ℓ=2940	3	2.6кг
БЧ		2	КЖИ-СТ1.1.12	ф6 AI, ГОСТ 5781-82 ℓ=350	7	0.1кг

Привязан

Инв. № подл. | Подпись и дата | Взам. инв. №

Инв. №

Ст. инж.	Лунева	
Рук. гр.	Харин	
Гл. спец.	Бурдаев	
Н. контр.	Колчин	
Нач. отд.	Елифанов	

Т.П. 416-7-267.87-КЖИ-СТ1.1.10

Каркас плоский КР-16

Стадия	Масса	Масштаб
РП	8.5	

Лист 1 Листов 1

Минхлебопродуктов СССР „Куйбышевский ПРОМЗЕРНОПРОЕКТ"

Цос 623-02 58

Копировал Личугина Формат А4

Типовой проект 416-7-267.87 Альбом II

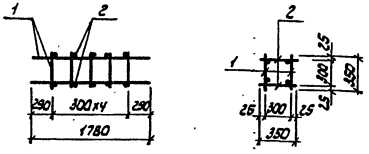

Формат	Зона	Поз.	Обозначение	Наименование	Кол.	Примечание
				Сборочные единицы		
А4		1	КЖИ-Ф2-1.10	каркас плоский КР-17	2	
				Детали		
Б4		2	КЖИ-Ф2-1.01	ф6АI; ГОСТ 5781-82*; e=350	10	0,1кг

Привязан

Инв. №

Т.П. 416-7-267.87- КЖИ-Ф2-1.00

Каркас пространственный КП9

Стадия	Масса	Масштаб
РП	8.4	

Лист 1 Листов 1

Минхлевопродуктов СССР „Куйбышевский Промзернопроект"

Ст.инж.	Молчанова	
Рук.гр.	Хорин	
Гл.спец.	Бурдаев	
Н.контр.	Колчин	
Нач.отд.	Епифанов	

Инв. № подл. | Подпись и дата | Взам. инв. №

Типовой проект 416-7-267.87 Альбом II

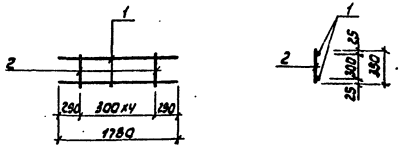

Формат	Зона	Поз.	Обозначение	Наименование	Кол.	Примечание
				Детали		
Б4		1	КЖИ-Ф2-1.11	ф12АIII, ГОСТ 5781-82*; e=1780	2	1.6кг
Б4		2	КЖИ-Ф2-1.12	ф6АI; ГОСТ 5781-82*; e=350	5	0,1кг

Привязан

Инв. №

Т.П. 416-7-267.87- КЖИ-Ф2-1.10

Каркас плоский КР-17

Стадия	Масса	Масштаб
РП	3.7	

Лист 1 Листов 1

Минхлевопродуктов СССР „Куйбышевский Промзернопроект"

Ст.инж.	Молчанова	
Рук.гр.	Хорин	
Гл.спец.	Бурдаев	
Н.контр.	Колчин	
Нач.отд.	Епифанов	

Инв. № подл. | Подпись и дата | Взам. инв. №

Ц00523-02 59

Копировал Пичугина Формат А4

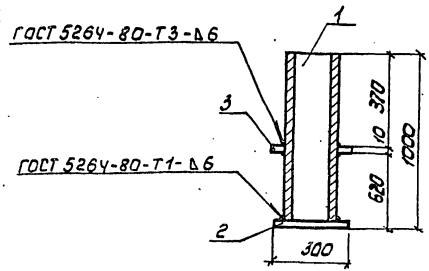

Формат	Зона	Поз.	Обозначение	Наименование	Кол.	Примечание
				Детали		
БЧ		1	КЖИ-МН27.0.01	Труба 273х7х1000 ГОСТ 10704-76 / Δ ст 3 кп2 ГОСТ 10705-80	1	45.9 кг
БЧ		2		заглушка		
		2	КЖИ-МН27.0.02	Лист 10 ГОСТ 19903-74* / Δ ст 3 кп2 ГОСТ 16523-70*	1	5.5 кг
БЧ		3	КЖИ-МН28.0.00	Изделие закладное МН28	1	5.5 кг

Привязан

Инв.№

Т.П. 416-7-267.87-КЖИ-МН27 0.00

Ст.инж.	Лунева	
Рук.гр.	Харин	
Гл.спец.	Бурдаев	
Н.контр.	Колчин	
Нач.отд.	Елизаров	

Изделие закладное МН27

Стадия	Масса	Масштаб
РП	62.4	
Лист 1	Листов 1	

Минхлебопродуктов СССР "Куйбышевский промзернопроект"

Формат А4

Типовой проект 416-7-267.87 Альбом II

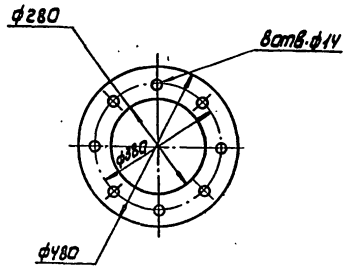

Привязан

Инв.№

Т.П 416-7-267.87-КЖИ-МН28-0.00

Ст.инж.	Лунева	
Рук.гр.	Харин	
Гл.спец.	Бурдаев	
К. контр.	Колчин	
Нач.отд.	Елизаров	

Изделие закладное МН28

Стадия	Масса	Масштаб
РП	5.5	
Лист 1	Листов 1	

Лист 10 ГОСТ 19903-74* / Δ ст 3 кп2 ГОСТ 16523-70*

Минхлебопродуктов СССР "Куйбышевский промзернопроект"

Копировал Пичугина 400523-02 60 Формат А4

Типовой проект 416-7-267.87 Альбом II

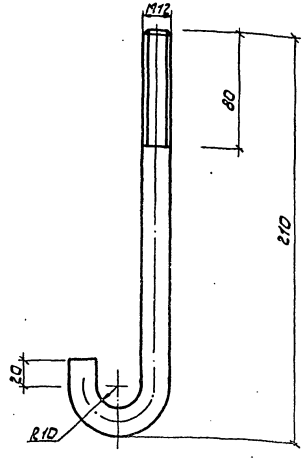

Длина развертки 240мм

Привязан

Инв. №

Т.П. 416-7-267.87-КЖИ-МН29.0.00

Изделие закладное МН29

Стадия	Масса	Масштаб
РП	0.2	

Лист 1 Листов 1

Минхлебопродуктов СССР „Куйбышевский промзернопроект"

Круг Ф12 ГОСТ 2590-71* / ВСТ3 КП2 ГОСТ 535-79

Ст.инж.	Лунева	
Рук.гр.	Хорин	
Гл.спец.	Бурдаев	
Н.контр.	Колчин	
Нач.отд.	Епифанов	

Инв. № подл. | Подпись и дата | Взам. инв. №

Формат А4

Типовой проект 416-7-267.87 Альбом II

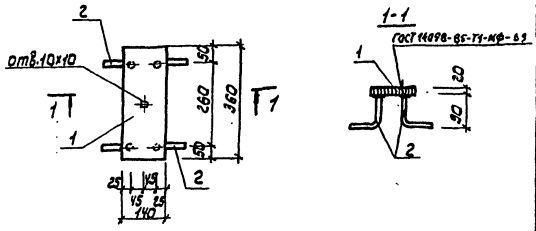

Формат	Зона	Поз.	Обозначение	Наименование	Кол.	Примечание
				Детали		
Б4		1	КЖИ-06.0.11	Полоса 20×140 ГОСТ 103-78* / ВСТ3 КП2 ГОСТ 535-79 e=360	1	7.9 кг
Б4		2	КЖИ-06.0.12	Ф14 АIII, ГОСТ 5781-82* e=200	4	0.2 кг

1. Поз. 2 приварить к поз. 1 под слоем флюса

Привязан

Инв. №

Т.П. 416-7-267.87-КЖИ-06.0.10

Изделие закладное М1

Стадия	Масса	Масштаб
РП	8.7	

Лист 1 Листов 1

Минхлебопродуктов СССР „Куйбышевский промзернопроект"

Ц00523-02 61

Ст.инж.	Лунева	
Рук.гр.	Хорин	
Гл.спец.	Бурдаев	
Н.контр.	Колчин	
Нач.отд.	Епифанов	

Инв. № подл. | Подпись и дата | Взам. инв. №

Копировал Пичугина

Формат А4

Типовой проект 416-7-267.87 Альбом II

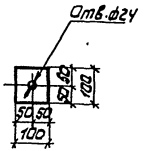

Инв.№ подл. | Подпись и дата | Взам.инв.№

Привязан

Инв.№

Т.П. 416-7-267.87-КЖИ-МС100.0.00

			Стадия	Масса	Масштаб
Изделие закладное МС100			РП	1.6	
			Лист 1	Листов 1	
Ст.инж.	Лунева		Минхлебопродуктов СССР "Куйбышевский промзернопроект"		
Рук.гр.	Харин				
Гл.спец.	Бурдаев				
Н.контр.	Колчин				
Нач.отд.	Елифанов				

Полоса 20×100 ГОСТ 103-76* / Ст3 кп2 ГОСТ 535-79*

Формат А4

Типовой проект 416-7-267.87 Альбом II

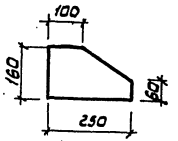

Инв.№ подл. | Подпись и дата | Взам.инв.№

Привязан

Инв.№

Т.П. 416-7-267.87-КЖИ-МС11.0.00

			Стадия	Масса	Масштаб
Изделие закладное МС11			РП	4.4	
			Лист 1	Листов 1	
Ст.инж.	Лунева		Минхлебопродуктов СССР "Куйбышевский промзернопроект"		
Рук.гр.	Харин				
Гл.спец.	Бурдаев				
Н.контр.	Колчин				
Нач.отд.	Елифанов				

Лист 20 ГОСТ 19903-74* / В ст 3 кп2 ГОСТ 16523-70*

Копировал Пичугина

Цоо523-02 62 Формат А4

2455-02

Типовой проект 416-7-267.87 Альбом II

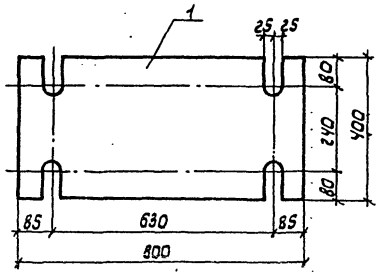

Привязан

Инв. №

Т.п. 416-7-267.87-Кжи МС12.0.00

Изделие закладное МС12

Стадия	Масса	Масштаб
РП	50.2	

Лист 1 | Листов 1

Минхлебопродуктов СССР „Куйбышевский Промзернопроект"

Лист: 20 ГОСТ 19903-74* / ВСТ3 КП2 ГОСТ 16523-70*

Рук. гр.	Харин	
Гл. спец.	Бурдаев	
Н. контр.	Колчин	
Нач. отд.	Епифанов	

Инв. № подл. | Подпись и дата | Взам. инв. №

Формат А4

gost.e-ecolog.ru

Типовой проект 416-7-267.87 Альбом II

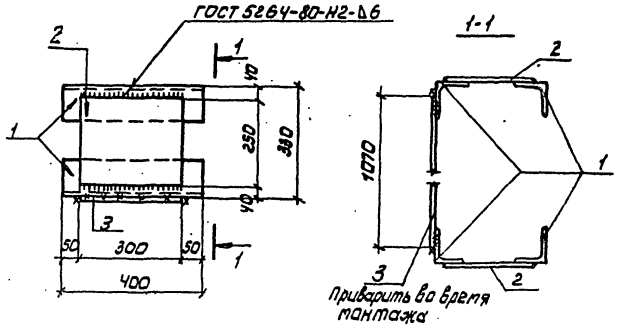

Формат	Зона	Поз.	Обозначение	Наименование	Кол.	Примечание
				Детали		
54		1	КЖИ-МС15.0.01.	Уголок 90×90×7 ГОСТ 8509-72* / ВСТ3 КП2 ГОСТ 535-79* e=400	4	3,9 кг
54		2	КЖИ-МС15.0.02	Полоса 10×250 ГОСТ 103-76* / ВСТ3 КП2 ГОСТ 535-79* e=300	2	5,9 кг
54		3	КЖИ-МС15.0.03	Полоса 10×300 ГОСТ 103-76* / ВСТ3 КП2 ГОСТ 535-79* e=1070	1	25,2 кг

Привязан

Инв. №

Т.п. 416-7-267.87-Кжи-МС15.0.00

Изделие закладное МС15

Стадия	Масса	Масштаб
РП	52.4	

Лист 1 | Листов 1

Минхлебопродуктов СССР „Куйбышевский Промзернопроект"

Ст. инж.	Малчанова	
Рук. гр.	Харин	
Гл. спец.	Бурдаев	
Н. контр.	Колчин	
Нач. отд.	Епифанов	

Инв. № подл. | Подпись и дата | Взам. инв. №

Копировал Пичугина 400523-02

Формат А4