ТИПОВОЙ ПРОЕКТ

416-7-267.87

АВТОМОБИЛЬНЫЕ ВЕСЫ ГРУЗОПОДЪЕМНОСТЬЮ 60 ТОНН НА ОДИН ПРОЕЗД С ДЛИНОЙ ПЛАТФОРМЫ 18 МЕТРОВ

АЛЬБОМ I

ОБЩАЯ ПОЯСНИТЕЛЬНАЯ ЗАПИСКА.

АРХИТЕКТУРНО-СТРОИТЕЛЬНЫЕ РЕШЕНИЯ.

КОНСТРУКЦИИ ЖЕЛЕЗОБЕТОННЫЕ.

СИЛОВОЕ ЭЛЕКТРООБОРУДОВАНИЕ.

СВЯЗЬ, СИГНАЛИЗАЦИЯ.

ОТОПЛЕНИЕ И ВЕНТИЛЯЦИЯ.

Ц 00523-01

Привязан

Инв. №

gost.e-ecolog.ru

ТИПОВОЙ ПРОЕКТ
416-7-267.87

АВТОМОБИЛЬНЫЕ ВЕСЫ ГРУЗОПОДЪЁМНОСТЬЮ 60 ТОНН НА ОДИН ПРОЕЗД С ДЛИНОЙ ПЛАТФОРМЫ 18 МЕТРОВ

АЛЬБОМ I

СОСТАВ ПРОЕКТА

Альбом I – Общая пояснительная записка. Архитектурно-строительные решения. Конструкции железобетонные. Силовое электрооборудование. Связь, сигнализация. Отопление и вентиляция.

Альбом II – Строительные изделия.

Альбом III – Спецификации оборудования.

Альбом IV – Ведомости потребности в материалах.

Альбом V – Сметы.

РАЗРАБОТАН

проектным институтом
„Куйбышевский Промзернопроект"

Главный инженер института В. И. Денисов

Главный инженер проекта Р. М. Резник

УТВЕРЖДЁН Глав. УПКС Минхлебопродуктов СССР

Приказ №25-2-9/483 от 11 августа 1986 г.
Введён в действие
„Куйбышевским Промзернопроектом"
Приказ №22 от 26 сентября 1986 г.

Привязан

Инв. №

4.00523-01 1

Типовой проект 416-7-26787 Альбом I

Содержание альбома

Лист	Наименование	стр.
	Пояснительная записка	
ПЗ-1	Пояснительная записка (начало)	3
ПЗ-2	Пояснительная записка (продолжение)	4
ПЗ-3	Пояснительная записка (окончание)	5
	Архитектурно-строительные решения	
АР-1	Общие данные	6
АР-2	План на отм. 0,000. Разрезы 1-1; 2-2	7
АР-3	Узлы 1÷4. Спецификация	8
АР-4	Фасады 1-5; А-В; В-А. План кровли	9
АР-5	Планы полов. Экспликация полов. Ведомость	
	перемычек. Спецификации	10
АР-6	Окна ОК-1÷ОК-3. Узлы 1,2.	11
АР-7	Гидроизоляция подземной части	12
	Конструкции железобетонные	
КЖ-1	Общие данные	13
КЖ-2	Схемы расположения элементов подземной части.	14
КЖ-3	Подземная часть. Узлы 7÷13. Сечение а-а	15
КЖ-4	Участки монолитные Ум-1 ÷ Ум-4.	16
КЖ-5	Рама Р-1. Сборочный чертеж. Участок монолитный Ум-5	17
КЖ-6	Рама Р-1. Армирование	18
КЖ-7	Схема расположения фундаментов под оборудование	19
КЖ-8	Схемы расположения элементов сборных стен	
	подземной части. Вариант I	20
КЖ-9	Фундаментная монолитная плита ФМ-1. Вариант I	21
КЖ-10	Плита монолитная Пм-1	22

Лист	Наименование	стр.
КЖ-11	Плита перекрытия Пм-2. Варианты I и II	23
КЖ-12	Схема расположения элементов стен, днища	
	и фундаментов. Вариант II	24
КЖ-13	Плита ФМ-2. Узлы. Сечения. Спецификация. Вариант II	25
КЖ-14	Схема расположения каркасов стен Ст-1.	
	Участки монолитные. Ум-6. Ум-7. Вариант II	26
КЖ-15	Фундамент монолитный Фм-1. Фундамент сборный Ф-2	27
КЖ-16	Схемы расположения колонн, балок и плит	
	покрытия, стеновых панелей. Спецификация	28
КЖ-17	Узлы 1÷3	29
	Санитарно-техническая часть	
ОВ-1	Общие данные	30
ОВ-2	Отопление. План. Схема отопления	31
	Электротехническая часть	
ЭМ-1	Общие данные	32
ЭМ-2	Электрооборудование	33
СС-1	Общие данные	34
СС-2	План на отм. 0,000. Схемы	35

Альбом I

Типовой проект 416-7-267.87

Альбом I. Часть 1. Книга 1. 330 экз. 3.1

1. Общая часть

Типовой проект автомобильных весов грузоподъемностью 60 тонн на один проезд с длиной платформы 18 метров разработан на основании задания на корректировку типового проекта 416-7-185, утвержденного Госагропромзернопроектом Министерства заготовок СССР 1 августа 1985 г.

1.1. Настоящим проектом приняты к установке весы марки 5043 РС60 ДЦ24 АБ ТУ25-06.2086-83.

Весы позволяют взвешивать в стотике разнообразные грузы, перевозимые безрельсовым транспортом. Наибольший предел взвешивания - 60 т.

Весы могут применяться на хлебоприемных и зерноперерабатывающих предприятиях, в сельском хозяйстве и в других отраслях народного хозяйства, когда требуется автоматизация процесса взвешивания и документированная регистрация результатов взвешивания.

Подъездные пути должны быть прямыми на протяжении не менее длины грузоподъёмного устройства весов с каждой стороны с асфальтовым покрытием толщиной 40 мм или другим покрытием, равнозначным по прочности и должны располагаться в одной горизонтальной плоскости с грузоподъёмным устройством.

Перед въездом на грузоподъёмное устройство весов под светофором необходимо установить дорожный запрещающий знак 3.12 ГОСТ 10807-78, ограничивающий нагрузку на ось до 10 тс.

Скорость въезда и съезда автомобиля не должна превышать 5 км/час.

1.2. Проектом учитываются следующие условия строительства:

— расчётная зимняя температура наружного воздуха
-20°С, -30°С, -40°С;

— скоростной напор ветра для III географического района
- 0,45 кПа (45 кгс/м²);

— вес снегового покрова для IV географического района
- 1,47 кПа (150 кгс/м²).

Рельеф территории спокойный, без подработки горными выработками, с обычными геологическими условиями. Тип местности - А.

Грунты в основании непучинистые, непросадочные со следующими нормативными характеристиками:

Нормативный угол внутреннего трения $\varphi^н$ = 0,49 рад (28°);

Нормативное удельное сцепление $C^н$ = 2 кПа (0,02 кгс/см²);

Модуль деформации нескольких грунтов E = 14,7 мПа (150 кгс/см²);

Плотность грунта γ = 1,8 т/м³;

Коэффициент безопасности по грунту $K_г$ = 1

В основном варианте проекта грунтовые воды отсутствуют.

При наличии грунтовых вод ниже поверхности земли на 1м в проекте разработан вариант защиты подземной части весов наружной оклеечной гидроизоляцией.

1.3. Сооружение автовесов - II степени огнестойкости, с естественным освещением помещений, с неорганизованным отводом воды с кровли. Помещение весовщика - отапливаемое.

1.4. Ответственность сооружения II класса, коэффициент надежности по назначению γ_n = 0,95.

1.5. Помещение весовщика по задачам зрительных работ относится к I группе, освещенность принята по IV разряду зрительных работ. Освещенность проездов принята по VIII разряду.

2. Строительные решения

2.1. Автомобильные весы состоят из весовой платформы с подземной частью, навесом и помещения весовщика.

2.2. Подземная часть платформы имеет размер в плане 18×6м, глубиной 2,2м, помещение весовщика размером 3,35×6м.

Навес имеет размеры в плане 24×6м (8 осях) и высоту 4,8м (до низа балок).

2.3. Подземная часть весов запроектирована из сборных железобетонных элементов с участками замоноличивания (основной вариант) и служит фундаментом колонн каркаса и стен здания.

В проект включены варианты подземной части из бетонных блоков стен подвалов ГОСТ 13579-78 (I) и унифицированных дырчатых блоков по серии 3.004.1-9 (II).

2.4. Фундаменты колонн навеса в осях 1 и 5 - отдельностоящие, железобетонные.

2.5. Перекрытие подземной части помещения весовщика - железобетонное монолитное. Проектом также предусматривается сборно-монолитное перекрытие для вариантов подземной части из блоков стен подвалов (I) и дырчатых блоков серии 3.004.1-9 (II).

2.6. Навес - одноэтажный с пролётом 6м.

2.7. Колонны сборные железобетонные изготавливаются в опалубке колонн серии 1.423-3.

Балки покрытия - по серии 1.462.1-10/80

Плиты покрытия - по ГОСТу 22701.0-77

Стеновые панели - по серии 1.432-15. Наружные и внутренние стены помещения весовщика, участки стен навеса из силикатного кирпича М75 на растворе М25.

Неизменяемость конструкций обеспечивается жесткими узлами заделки колонн.

2.8. Кровля - рулонная из 4-х слоёв рубероида (ГОСТ 10923-82) по слоям (толщиной 2мм) горячей кровельной битумной мастики.

Для верхнего слоя кровельного ковра применяется рубероид марки РКУ-350Б, для нижних слоев - РПП-300Б.

В местах примыкания кровли к стенам и на карнизных участках выполняется дополнительное усиление кровли тремя слоями рубероида.

3. Противопожарные мероприятия

Противопожарные мероприятия предусмотрены проектом в соответствии со СНиП 2.01.02-85 „Противопожарные нормы"; СНиП 2.09.02-85 „Производственные здания".

4. Мероприятия по ограничению шума и вибрации

В производственных помещениях автовесов нет машин и механизмов с шумовыми характеристиками, требующими специальных строительно-акустических мероприятий защиты от шума.

5. Охрана окружающей среды

В производственных помещениях автовесов нет источников выбросов вредных веществ в атмосферу, требующих оборудования и аппаратуры для очистки выбросов.

6. Антикоррозийная защита строительных конструкций

6.1. Рабочие чертежи разработаны для условий строительства при отсутствии агрессивных агентов в атмосфере и внутри помещений.

6.2. Стальные конструкции, закладные и соединительные детали, для которых доступно периодическое возобновление защитного покрытия, окрашиваются эмалями по грунтовке.

Стальные конструкции, закладные и соединительные детали, для которых возобновление антикоррозийного покрытия недоступно, защищаются металлическими (цинковыми) покрытиями.

6.3. При привязке рабочих чертежей к конкретной площадке мероприятия по антикоррозийной защите следует назначать, руководствуясь указаниями СНиП 2.03.11-85 „Защита строительных конструкций от коррозии" с учётом местных условий.

7. Указания по монтажу

При монтаже сборных железобетонных конструкций следует руководствоваться указаниями:

— СНиП III-16-80 „Бетонные и железобетонные конструкции сборные. Правила производства и приёмки работ";

— серии 2.432-2 вып.1 „Монтажные узлы панельных стен неотапливаемых одноэтажных производственных зданий с железобетонными каркасами";

— серии 2.460-2 вып.2 „Монтажные детали сборных железобетонных конструкций покрытий одноэтажных промышленных зданий", а также указаниями, приведенными на чертежах.

8. Электрооборудование

8.1. Напряжение силовой сети принято 380/220 В с глухозаземленной нейтралью. Установленная мощность $P_у$ = 1,61 кВт.

8.2. Питание пульта управления весами и электроосвещение помещений выполнено от ящика распределительного ЯАЕ 23-12.

Пульт управления, цифровой указатель, светофоры поставляются комплектно с весами.

8.3. Освещенность помещений принята в соответствии с „Правилами техники безопасности и производственной санитарии для хлебоприёмных пунктов и предприятий системы заготовок" и СНиП II-4-79.

				Привязан			
Инв. №				ТП 416-7-267.87			113
Гл.инж.	Гоголева						
Рук.гр.	Ермакова						
Рук.гр.	Рейнгольд						
Рук.гр.	Хорин			Автомобильные весы грузоподъёмностью 60 тонн на один проезд с длиной платформы 18 м	Стадия	Лист	Листов
Гл.спец.	Бурдаев				РП	1	3
Нач.стр.отд.	Епифанов			Общая пояснительная записка (начало).	Министерство хлебопродуктов СССР Куйбышевский "Промзернопроект"		
Нач.тех.отд.	Шепелинский						
Н.контр.	Колчин						
Гл.инж.пр.	Резник						

Копировал Фокина

Ц 90523-01 4

Формат А2

Необходимая минимальная освещенность, количество и мощность ламп, а также высота подвеса светильников над полом указаны на соответствующих чертежах.

8.4. Зануление корпусов аппаратуры, ящиков распределительных и т.п. выполнено присоединением их к нулевой жиле питающего кабеля.

9. Отопление и вентиляция

9.1. Проект отопления разработан для климатических районов с расчётной наружной температурой $t=-20°C$; $t=-30°C$; $t=-40°C$. В качестве теплоносителя принята вода с параметрами 95°-70°C от котельной промплощадки.

9.2. Нагревательные приборы - чугунные радиаторы типа М140-АО. Внутренняя температура в помещении принята 18°C.

9.3. Вентиляция в помещении весовщика - естественная через форточки.

10. Основные положения организации строительства

10.1. Настоящий раздел составлен в соответствии с требованиями СН 227-82 (п. 3.3) на основании технических решений типового проекта и нормативных документов Госстроя СССР по организации строительного производства.

10.2. Строительство предусматривается на территории действующего предприятия или на отдельной площадке.

Продолжительность строительства автомобильных весов грузоподъёмностью 60 тонн на один проезд по данным строительства аналогичных объектов составляет 2 месяца.

Строительство осуществляется по типовым организационно-технологическим схемам производства работ с применением рациональных комплектов существующих строительных машин, механизмов, оборудования и приспособлений.

10.3. В первую очередь выполняются объектные подготовительные работы, связанные с освоением и инженерной подготовкой строительной площадки и обеспечивающие возведение автовесов индустриальными методами в установленные сроки:

— расчистка и планировка участка;
— устройство автопроездов, установка строительных механизмов;
— электро и водоснабжение стройплощадки и мест производства работ.
— установка мобильных (инвентарных) временных сооружений;
— организация складского хозяйства.

10.4. Организация строительной площадки автомобильных весов на территории действующего (нового строящегося) предприятия должна быть взаимоувязана с генеральным планом (общеплощадочным стройгенпланом) этого предприятия и соответствовать основным принципам размещения строительного хозяйства, требованиям техники безопасности и охраны труда.

10.5. Временное инженерное обеспечение строительной площадки производится от существующих источников и сетей действующего предприятия или от постоянных проектируемых сетей при строительстве нового предприятия.

10.6. Снабжение основными материалами и конструкциями предусматривается централизованно.

10.7. Строительные и монтажные работы производятся в технологической последовательности, указанной в календарном графике (для основного варианта).

Календарный график

Наименование работ	Ед. изм.	Количество: основн. вариант	Количество: с блоками УДБ	Количество: с блоками ФБС	Трудоёмк. чел. дн.: на един. измерен.	Трудоёмк. чел. дн.: всего	число рабочих в смену	кол-во смен	продолжит. работ (дн.)	Месяцы и рабочие дни (при 5-ти неделе): 1	1	1	2	2	2
										1 8	9 15	16 22	1 8	9 15	16 22
Земляные работы	м³	580	671	671	0,09	52 (62) [62]	4	2	7 (8) [8]	—	—				
Бетонные и железобетонные работы	м³	136	242	194	0,6	82 (144) [116]	6	2	7 (12) [10]		—				
Каркас и покрытие	м³	16	16	16	1,5	24	6	1	4			—			
Монтаж металлоконструкций	т	1,9	1,9	1,9	1,9	4	2	1	2			—			
Стены кирпичные	м³	46	46	46	0,3	14	6	1	2				—		
Стены панельные	м²	140	140	140	0,25	35			6						
Устройство кровли	м²	187	187	187	0,14	26	3	1	8					—	
Заполнение проемов	м²	76	76	76	0,25	19	3	1	6					—	
Устройство полов	м²	92	92	92	0,1	9	3	1	3						—
Отделочные работы	м²	1269	1269	1269	0,03	38	5	1	8						—
Разные работы	%		30			106 (127) [118]	3	1	35 (42) [39]	—	—	—	—	—	—
Монтаж технологического оборудования						48	4	1	12			—	—	—	—

Всего — 457 (550) [513] } Варианты - УДБ и ФБС

10.8. Земляные, бетонные, монтажные работы, устройство полов и кровли, внутренние общестроительные, отделочные и специализированные работы выполняются по типовым схемам комплексной механизации с применением инвентарных монтажных приспособлений, соблюдением норм строительного производства и требований техники безопасности.

Земляные работы выполняются при помощи экскаватора одноковшового с обратной лопатой (ковш 0,4-0,5 м³). Разработка грунта производится сплошным котлованом. Обратная засыпка и планировка грунта производится бульдозером. Армирование монолитных железобетонных конструкций выполняется с применением собранных на стройплощадке пространственных армокаркасов. В инвентарной сборно-разборной опалубке подача бетонной смеси в конструкции способом „Кран-бадья".

Для возведения автовесов используется самоходный стреловой кран на гусеничном или пневмоходу грузоподъемностью 16-20 тонн, осуществляющий монтаж конструкций и подачу материалов при движении по периметру здания. При осуществлении строительства в зимний период необходимо предусматривать мероприятия, указанные в соответствующих группах и документах СНиП, часть 3, по видам работ и конструктивным элементам. При строительстве на участках с высоким уровнем грунтовых вод производится строительное водопонижение. Способ определяется по местным условиям при привязке проекта.

Схема стройгенплана

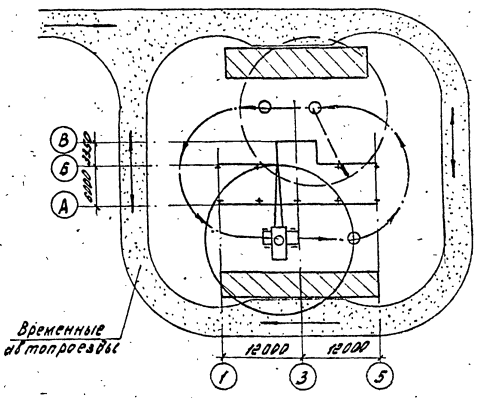

Типовой проект 416-7-267.87 Альбом I

Ст. инж.	Гоголева		
Рук. гр.	Ермакова		
Рук. гр.	Рейнгольд		
Рук. гр.	Хорин		
Гл. спец.	Бурдаев		
Нач. стр. отд.	Епифанов		
Нач. тех. отд.	Цепетильников		
Н. контр.	Колдин		
Гл. инж. пр.	Резник		

Привязан

Инв. №

ТП 416-7-267.87 -ПЗ

Автомобильные весы грузоподъёмностью 60 тонн на один проезд с длиной платформы 18 м

Стадия	Лист	Листов
РП	2	

Общая пояснительная записка (продолжение).

Министерство хлебопродуктов СССР „Куйбышевский Промзернопроект"

Инв. № | Подпись и дата | Взам. инв. №

11. Экономическая часть

11.1. В разработанном типовом проекте принятые строительные решения и оборудование соответствуют достижениям отечественной науки и техники.

11.2. Проект содержит традиционные строительные решения, т.к. применено серийно выпускаемое отечественное оборудование и типовые серии строительных конструкций.

11.3. Выполнено сравнение показателей автовесов на один проезд с показателями типового проекта-аналога 416-7-185 „Автомобильные весы грузоподъёмностью 60т. на один проезд с длиной платформы 18м".

Показатели изменения сметной стоимости строительно-монтажных работ, затрат труда и расхода основных строительных материалов приведены в таблице:

Показатели	Разработанный типовой проект	Проект-аналог (т.п. 416-7-185)	Изменение показателей: снижение + увеличение −
1. Общая сметная стоимость, тыс. руб.	46,85	39,17	—
2. Сметная стоимость строительно-монтажных работ, тыс. руб.	32,82	25,18	—
3. Общая площадь, м²	163,6	159	—
4. Площадь застройки, м²	175,2	174	—
5. Строительный объём здания, м³	1233,8	1308	+
6. Стоимость общая на расчётный показатель, тыс. руб.	780,83	652,83	—
7. Стоимость строительно-монтажных работ 1м² общей площади, руб.	200,6	158,36	—
8. Построечные трудовые затраты, чел. дн.	457,03	508	+
9. То же, на расчётный показатель, чел. дн.	7,6	8,47	+
10. То же, на 1 млн. руб. строительно-монтажных работ, чел. дн.	13,9	20,2	+
Расход материалов			
11. Цемент (приведенный к М 400), т.	63,59	29,7**	—
12. То же, на 1м² общей площади, т	0,40	0,187	—
13. То же, на 1 млн. руб. строительно-монтажных работ, т	1,94	1,18	—
14. Сталь (приведенная к классам М и С38/23), т	27,77	27	—
15. То же, на 1м² общей площади, т	0,17	0,17	
16. То же, на расчётный показатель, т	0,46	0,45	—
17. То же, на 1 млн. руб. строительно-монтажных работ, т	0,845	1,07	—
18. Лесоматериалы (приведенные к круглому лесу), м³	48,50	2*) *) без учёта настила на грузоподъёмном устройстве	—
19. То же, на 1 млн. руб. строительно-монтажных работ, м³	1,48	0,079	—

Количество расчётных единиц — 1×60=60.

За расчётный показатель принята приёмная способность устройства — 1 тонна.

Показатели разработанного типового проекта приведены в нормах и ценах 1984 года для варианта из сборных железобетонных элементов с участками замоноличивания.

Показатели проекта-аналога приведены в нормах и ценах 1969 года.

**В проекте-аналоге при подсчёте объёма монолитного бетона не были учтены в показателях бетон для замоноличивания швов сборных конструкций, бетонная подготовка, лёгкий бетон.

Типовой проект 416-7-267.87 Альбом I

Ст. инж.	Гоголева		
Рук. гр.	Ермакова		
Рук. гр.	Рейнгольд		
Рук. гр.	Хорин		
Гл. спец.	Бурдаев		
Нач. стр. отд.	Епифанов		
Нач. тех. отд.	Щепетильников		
Н. контр.	Колчин		
Гл. инж. пр.	Резник		

ТП 416-7-267.87 ПЗ

Автомобильные весы грузоподъёмностью 60 тонн на один проезд с длиной платформы 18м

Общая пояснительная записка (окончание)

Стадия	Лист	Листов
РП	3	

Министерство хлебопродуктов СССР „Куйбышевский Промзернопроект"

Ц 0 0583-01 6

Привязан

Инв. №

Типовой проект 416-7-267.87 Альбом I

Ведомость основных комплектов рабочих чертежей

Обозначение	Наименование	Примечание
АР	Архитектурно-строительные решения	Альбом I
КЖ	Конструкции железобетонные	Альбом I
ОВ	Отопление и вентиляция	Альбом I
ЭМ	Электросиловое оборудование	Альбом I
СС	Связь и сигнализация	Альбом I

Ведомость рабочих чертежей основного комплекта АР

Лист	Наименование	Примечание
1	Общие данные	
2	План на отм. 0,000. Разрезы 1-1; 2-2	
3	Узлы 1÷4. Спецификация	
4	Фасады 1-5; А-В; В-А. План кровли	
5	Планы полов. Экспликация полов. Ведомость перемычек. Спецификации.	
6	Окна ОК1 ÷ ОК3. Узлы 1,2	
7	Гидроизоляция подземной части	

Ведомость ссылочных и прилагаемых документов

Обозначение	Наименование	Примечание
	Ссылочные документы	
ГОСТ 12506-81	Окна деревянные для производственных зданий	
ГОСТ 14624-84	Двери деревянные для производственных зданий	
Серия 1.038.1-1 Вып. 1,12	Перемычки железобетонные для зданий с кирпичными стенами	
Серия 1.431-6	Кирпичные перегородки для одноэтажных и многоэтажных производственных зданий	
Серия 1.436-8 Вып. 2	Окна панельные стальные с заполнением профильным стеклом коробчатого и швеллерного типа	
Серия 2.430-20 Вып. 2	Узлы стен из кирпича одноэтажных зданий промышленных предприятий	
Серия 2.436-8 Вып. 2	Архитектурные детали оконных проёмов с панелями, заполненными профильным стеклом	
Серия 2.436-14 Вып. 0; 1	Узлы окон с деревянными переплётами по ГОСТ 12506-81	
Серия ИИ-03-03 альбом 71-64	Индустриальные строительные изделия для гражданского строительства	
	Прилагаемые документы	
АР ВМ	Ведомость потребности в материалах	Альбом III

Ведомость спецификаций

Лист	Наименование	Примечание
АР3	Спецификация на узлы 3,4	
АР5	Спецификация перемычек, Спецификация элементов заполнения дверных проемов	
АР6	Спецификация элементов заполнения оконных проемов	
АР7	Спецификация на гидроизоляцию	

Ведомость отделки помещений

Площадь, м²

Наименование или номер помещения	Потолок: Площадь	Потолок: Вид отделки	Стены или перегородки: Площадь	Стены или перегородки: Вид отделки	Низ стен или перегородок (панель): Площадь	Низ стен или перегородок (панель): Вид отделки	Низ стен или перегородок (панель): Высота, мм	Примечание
Тамбур, помещение весовщика	4,4 15,2	Известковая окраска	27 39,4	Штукатурка, окраска ВА-27А	—	—	—	Потолок-белый, Стены-светлых тонов
Навес, подземная часть	144 128,5	Известковая окраска	291,6 113,5	Известковая окраска	—	—	—	

Рабочие чертежи марки АР выполнены в соответствии с действующими строительными нормами и правилами и предусматривают мероприятия, обеспечивающие взрывную, взрывопожарную и пожарную безопасность при соблюдении правил безопасности при эксплуатации здания.

Гл. инженер проекта . Р.М. Резник

Гл. инженер проекта (привязавший проект)

1. Общие указания

1.1. Архитектурно-строительная часть автомобильных весов 5043 РС-80Ц24АБ разработана на основании „Руководства по эксплуатации П.О. „Весоизмеритель" Министерства приборостроения, средств автоматизации и систем управления.

1.2. За условную отметку 0.000 принят уровень верха платформы, что соответствует абсолютной отметке .

1.3. Сооружение автовесов - II степени огнестойкости.

1.4. Стены помещения оператора весов выполнять из силикатного кирпича марки 75 ГОСТ 379-79 на растворе марки 25. Ограждение весовой - сборные железобетонные панели серии 1.432-15. Горизонтальную гидроизоляцию стен и отмостку смотри узел 2 на листе АР3, водоизоляционный ковер кровли - на листе АР2.

1.5. Кладку лицевых поверхностей наружных стен помещения весовщика и весовой производить из отборного силикатного кирпича с расшивкой швов, а внутренних поверхностей стен помещения весовщика - впустошовку с последующей штукатуркой. Наружные поверхности стен окрашиваются силикатной краской светлых тонов. Столярные изделия окрашиваются масляной краской за 2 раза по грунтовке.

Металлические конструкции окрашиваются эмалевыми красками ПФ (ГОСТ 6465-76*) по грунтовке ГФ-021 (ГОСТ 25129-82)

1.6. Проект разработан для строительства в летних условиях. При использовании его для строительства в зимних условиях должны быть учтены указания по проектированию конструкций, возводимых в зимнее время, согласно соответствующих глав СНиП.

Привязан

Инв. №

Т.П. 416-7-267.87 – АР

Ст. инж.	Чижова		
Ст. инж.	Колчанова		
Рук. гр.	Хорин		
Гл. спец.	Бурдаев		
Нач. отд.	Епифанов		
Нач. тех. отд.	Цветинович		
Н. контр.	Колчин		
Гл. инж. пр.	Резник		

Автомобильные весы грузоподъемностью 80 тонн на один проезд с длиной платформы 18 м

Стадия	Лист	Листов
РП	1	7

Общие данные

„Куйбышевский Промзернопроект"

Ц00523-01 4

Инв. № подл. | Подпись и дата | Взам. инв. №

Типовой проект 416-7-267.87 Альбом I

План на отм. 0,000

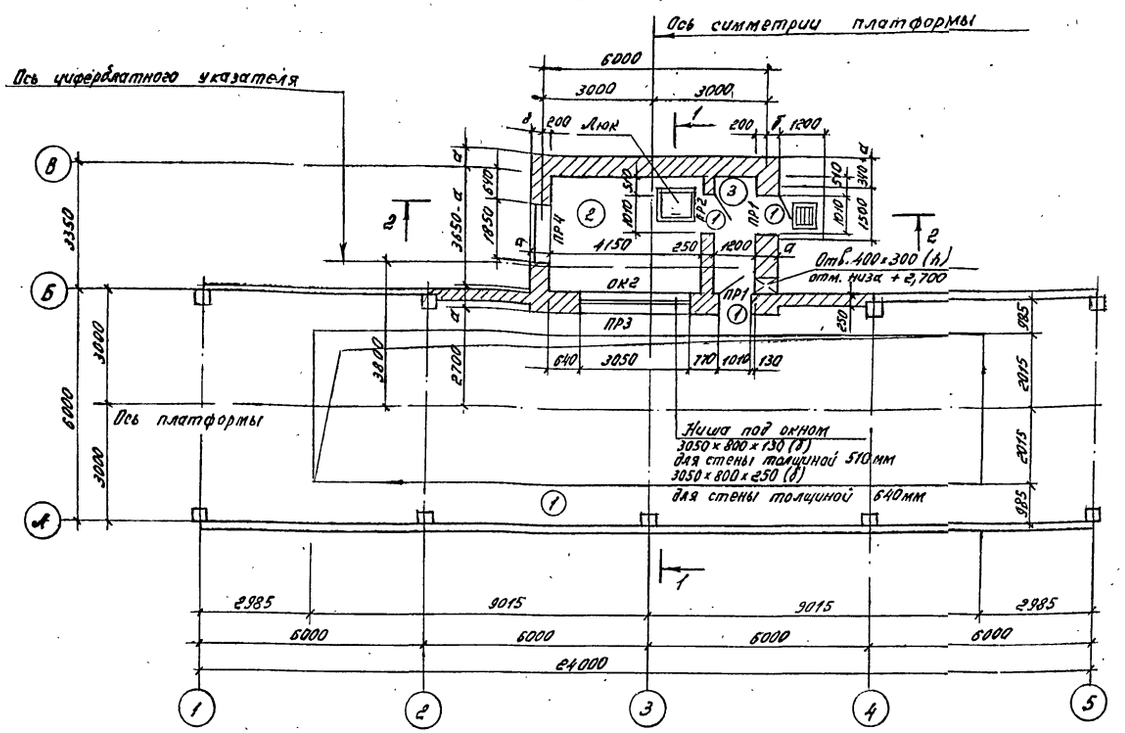

Разрез 1-1

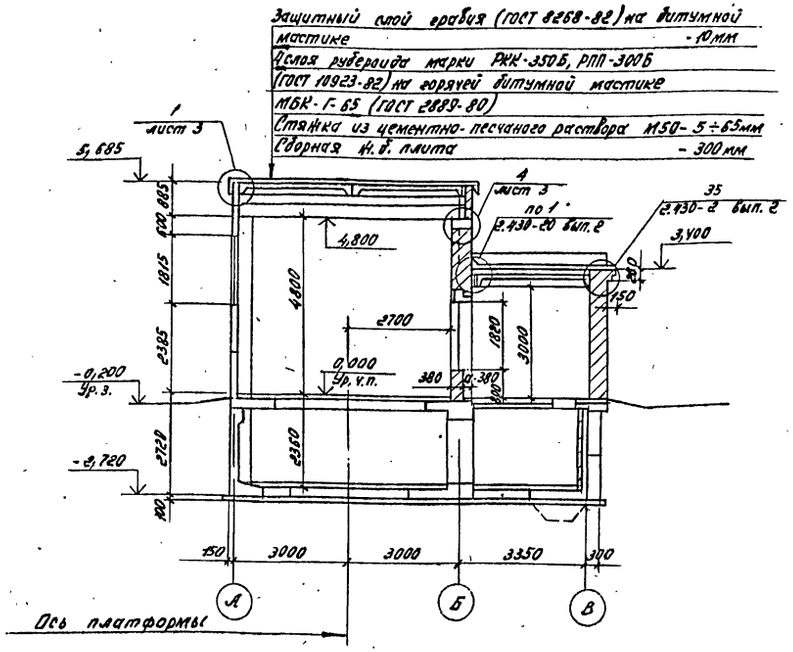

Разрез 2-2

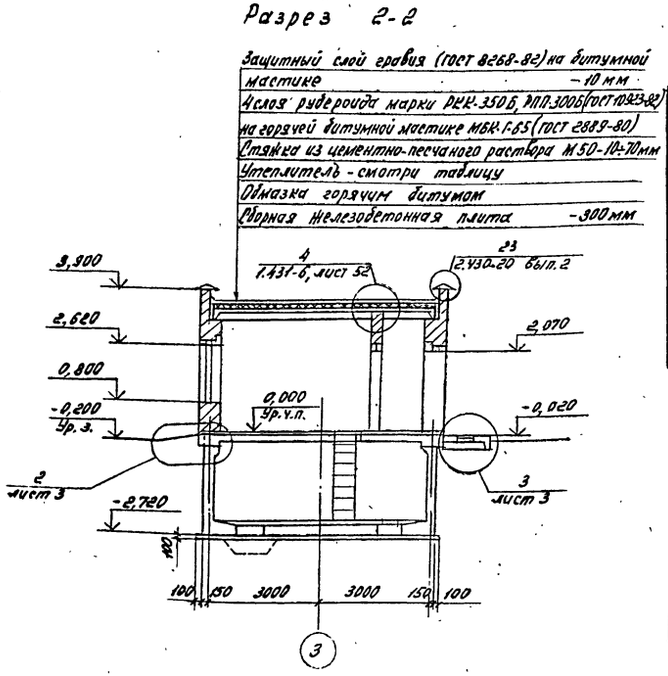

Экспликация помещений

Номер по плану	Наименование	Площадь, м²
1	Навес	144
2	Помещение весовщика	15,2
3	Тамбур	4,4

Пенобетон теплоизоляционный неавтоклавного твердения, марки по средней плотности (объёмной массе) Пл 500, класса прочности на сжатие В1 (ГОСТ 25485-82).

Таблица толщин стен и утеплителя

Температура наружного воздуха в град.	Кирпичные стены мм		Утеплитель (пенобетон) (см. примечание)
	а	б	
-20°С	380	180	100 мм
-30°С	510	310	140 мм
-40°С	640	440	180 мм

Ст. инж.	Чижова		
Ст. инж.	Молчанова		
Рук. гр.	Хорин		
Гл. спец.	Бурдаев		
Нач. отд.	Епифанов		
Нач. тех. отд.	Цепетильников		
Н. контр.	Колчин		
Гл. инж. пр.	Резник		

ТП 416-7-267.87 -АР

Автомобильные весы грузоподъёмностью 60 тонн на один проезд с длиной платформы 18 м

Стадия	Лист	Листов
РП	2	

План на отм. 0,000. Разрезы 1-1; 2-2

„Куйбышевский Промзернопроект"

Привязка

Инв. №

Копировал Фокина

ЦО 2483-01 8

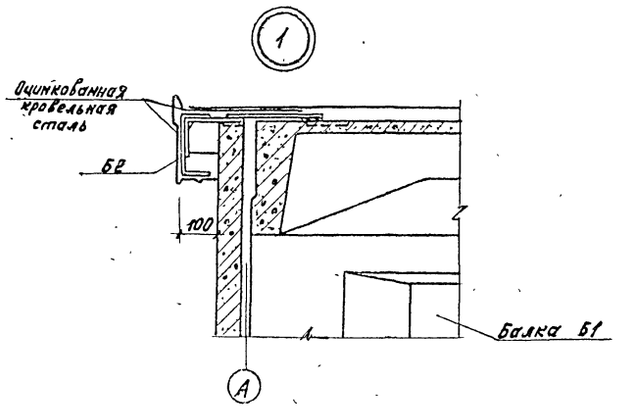

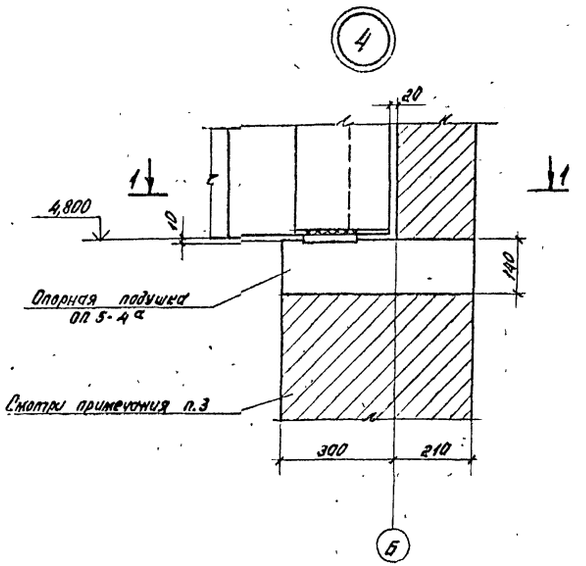

Спецификация на узлы 3,4

Марка, поз.	Обозначение	Наименование	Кол.	Масса ед.кг	Примечание
МР	ИИ-03-03 альбом 71-64	Решетка для вытирания ног МР	1	12,71	
		Сетка арматурная С $\frac{4Вр1-100}{4Вр1-100}$ 500 ГОСТ 8478-81	3,95	1,04	

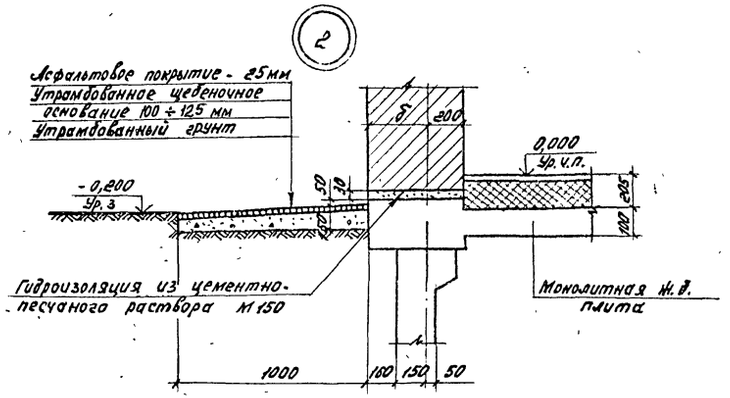

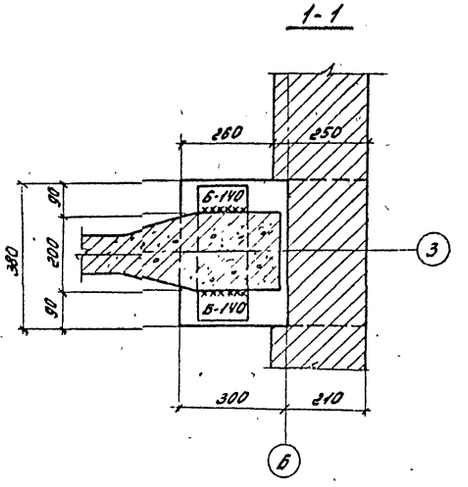

1. Данный лист смотреть совместно с листом АР-2.
2. Узлы замаркированы на листе АР-2.
3. Кирпичную пилястру с отм. 3,400 до 4,800 армировать сетками С $\frac{4Вр1-100}{4Вр1-100}$ 500 по ГОСТ 8478-81 через 2 ряда кладки.

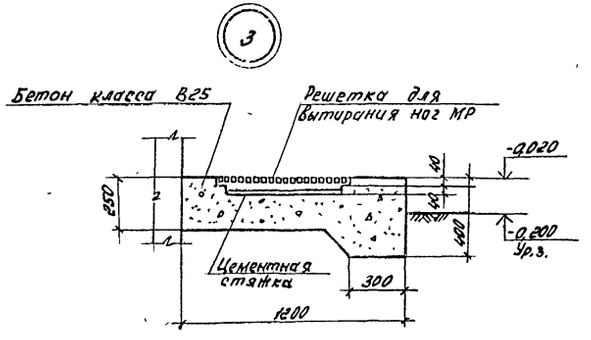

Типовой проект 416-7-267.87

Альбом I

Инв. № подл.	Подпись и дата	Взам. инв. №

Ст.инж.	Чижова		Т.П. 416-7-267.87	-АР
Ст.инж.	Гоголева			
Рук.гр.	Хорин		Автомобильные весы грузоподъемностью 60 тонн на один проезд с длиной платформы 18 м	Стадия: РП; Лист: 3; Листов:
Гл.спец.	Бурдаев			
Нач.отд.	Епифанов		Узлы 1÷4. Спецификация.	„Куйбышевский Промзернопроект"
Н.контр.	Колчин			
Гл.инж.пр.	Резник			

Привязан

Инв. №

Ц00523-01 9

Копировал Фокина

Формат А2

Фасад 1-5

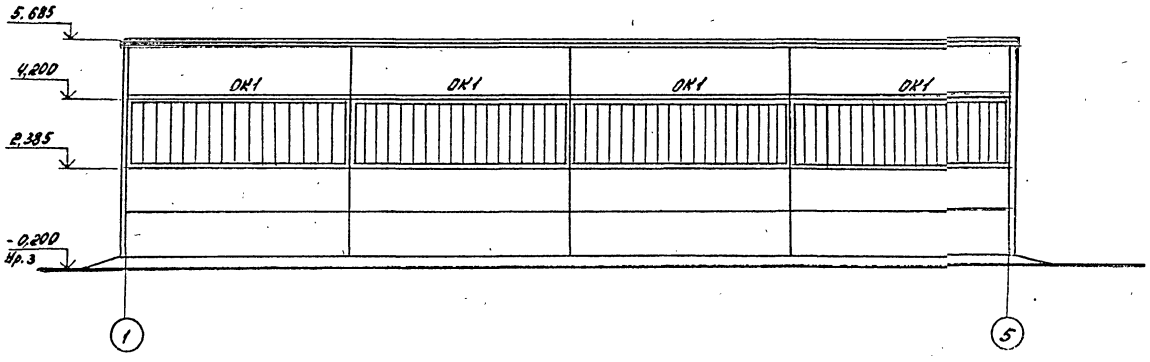

Фасад А-В

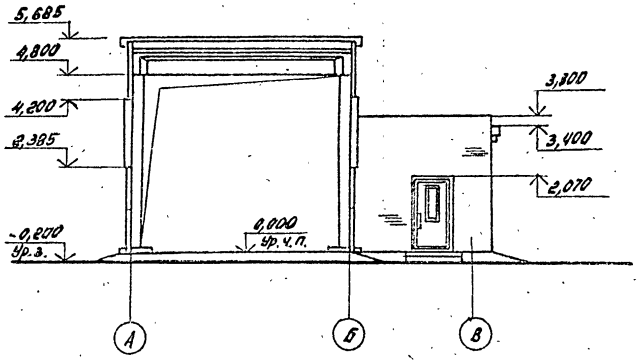

Фасад В-А

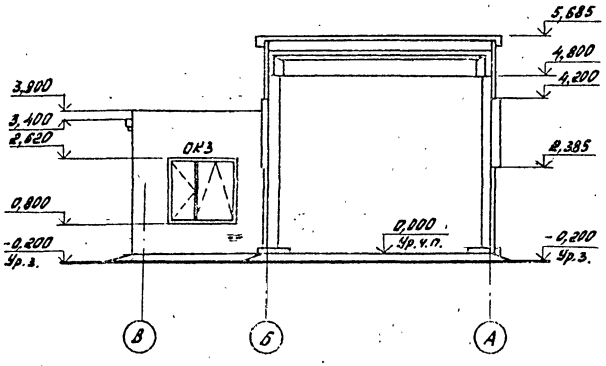

План кровли

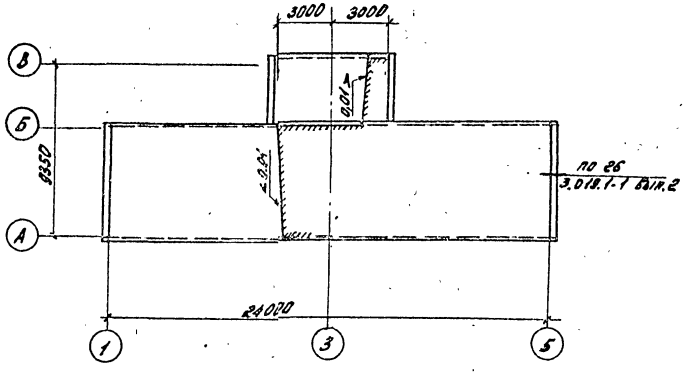

				ТП 416-7-267.87	-АР
	Ст. инж.	Чижова			
	Ст. инж.	Молчанова			
Привязан	Рук. гр.	Хорин		Автомобильные весы грузоподъемностью 60 тонн на один проезд с длиной платформы 18 м	Стадия / Лист / Листов
	Гл. спец.	Бурдаев			РП / 4
	Нач. отд.	Епифанов			
	Нач. тех. отд.	Целетинников		Фасады 1÷5; А-В; В-А.	Куйбышевский
	Н. контр.	Колчин		План кровли	Промзернопроект
Инв. №	Гл. инж. пр.	Резник			

ЦОD523-01 10 ~~2455-01~~

Копировал Фокина

Формат А2

Типовой проект 416-7-267.87

Альбом I

Инв. № подл. | Подпись и дата | Взам. инв. №

Типовой проект 416-7-267.87 Альбом I

Планы полов

На отм. 0,000

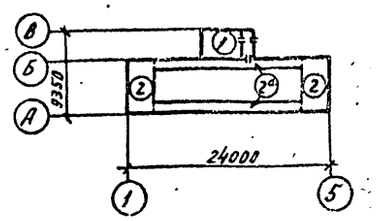

На отм. -2,300

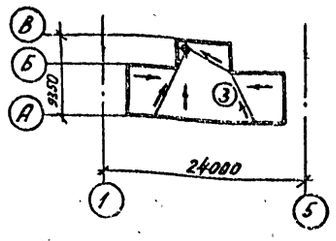

Экспликация полов

Наименование или номер помещения по проекту	Тип пола по проекту	Схема пола или номер узла по серии	Элементы пола и их толщины	Площадь пола м²
Помещение весовщика, тамбур	1	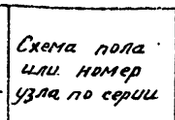	1. Покрытие-линолеум поливинилхлоридный ГОСТ 7251-77 2. Прослойка из холодной мастики на водостойких вяжущих -1мм 3. Стяжка-легкий бетон -20мм 4. Легкий бетон D=1100÷1200кг/м³-180мм 5. Ж.б. плита	15,2 4,4
Проезжая часть	2 2а	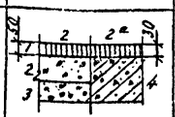	1. Покрытие-асфальтобетон-30мм 2. Подготовка из бетона класса В15 -150мм 3. Утрамбованный щебнем грунт 4. Ж.б. плита	35,8 35,5
Подземная часть	3	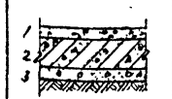	1. Покрытие-бетон класса В15 с железнением поверхности 0÷60мм 2. Ж.б. плита 3. Подготовка из бетона класса В5	128,5

Ведомость перемычек

Марка, поз.	Схема сечения
ПР1	
ПР2	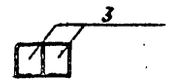
ПР3	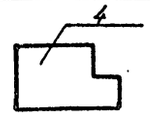
ПР4	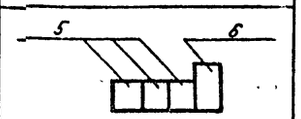

Ведомость проемов ворот и дверей.

Марка, поз.	Размер проема в мм
1	1010 х 2070

Спецификация перемычек

Марка, поз.	Обозначение	Наименование	Кол.	Масса ед, кг	Примечание
1	1.038.1-1, Вып.1	2ПБ16-2	6	65	
2	1.038.1-1, Вып.1	3ПБ16-37	2	102	
3	1.038.1-1, Вып.1	1ПБ13-1	2	25	
4	1.038.1-1, Вып.12	7ПГ35-52	1	1135	
5	1.038.1-1, Вып.1	2ПБ19-3	3	81	
6	1.038.1-1, Вып.1	3ПБ21-8	1	137	

Спецификация элементов заполнения дверных проемов и пиломатериалов на платформу.

Марка, поз.	Обозначение	Наименование	Кол.	Масса ед, кг	Примечание
1	ГОСТ 14624-84	Дверь ДНО 21-10ЛП	3		
		Платформа -шт.1			
		Брус-2х8-190х290 ГОСТ 8486-86	62		13,66 м³
		Брус-2х8-150х200 ГОСТ 8486-86	12		2,16 м³
		Брус-2х8-100х200 ГОСТ 8486-86	4		0,72 м³
		Брусок-2х8-50х200 ГОСТ 8486-86	70		3,6 м³

1. Деревянный настил на грузоподъемном устройстве весов изготавливать из пиломатериалов хвойных пород влажностью не более 22%.
2. Перед установкой детали настила пропитать антисептиками и покрыть нефтяным битумом.

Инв.№ подл. | Подп. и дата | Взам.инв.№

Привязан

Инв.№

Ст. инж.	Чижова		ТП 416-7-267.87 —АР
Ст. инж.	Молчанова		
Рук. гр.	Хорин		Автомобильные весы грузоподъемностью 60 тонн на один проезд с длиной платформы 18 м. — Стадия: РП; Лист: 5; Листов:
Гл. спец.	Бурдаев		
Нач. отд.	Елифанов		Планы полов. Экспликация полов. Ведомость перемычек. Спецификации. — Куйбышевский Промстройпроект
Н. контр.	Колчин		
Гл. инж. пр	Резник		

Ц 00523-01 11 Копировал Ягольцова Формат А2

Типовой проект 416-7-267.87 Альбом 1

ОК1 (шт. 6)

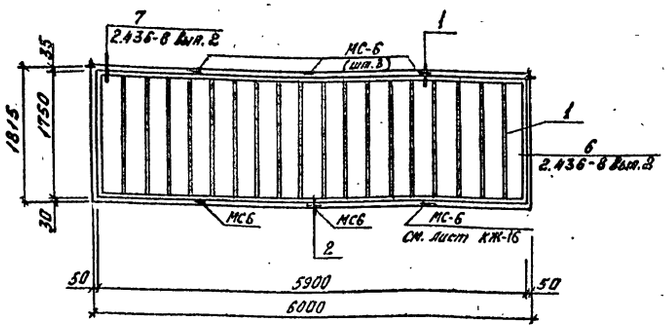

ОК2 (шт. 1)

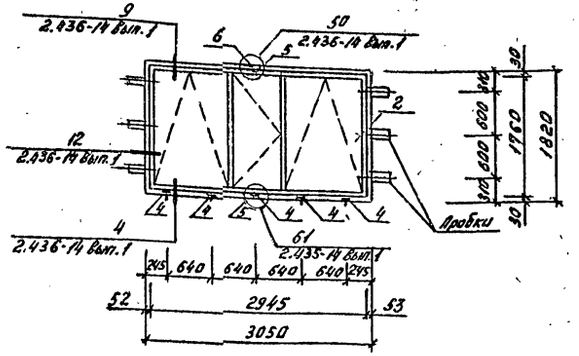

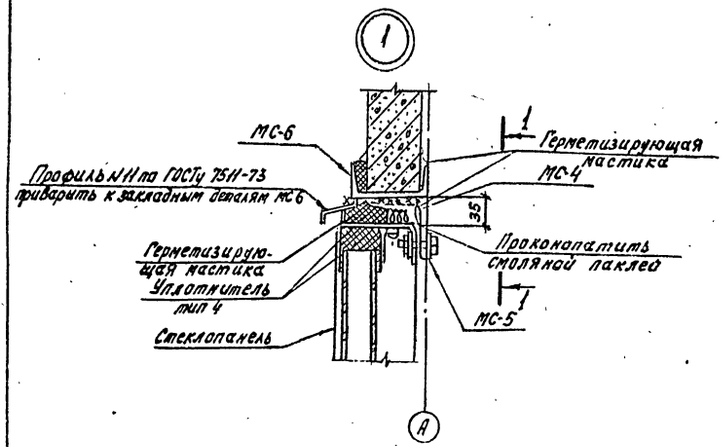

ОК3 (шт. 1)

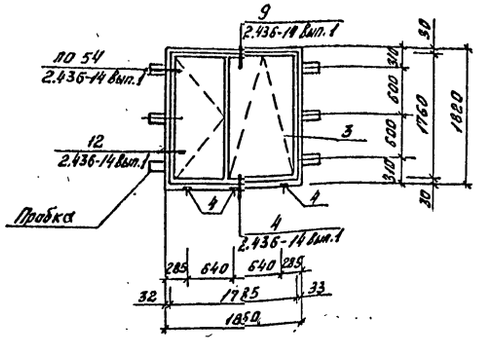

1-1

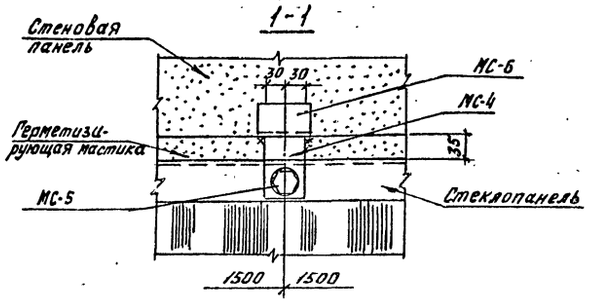

2-2

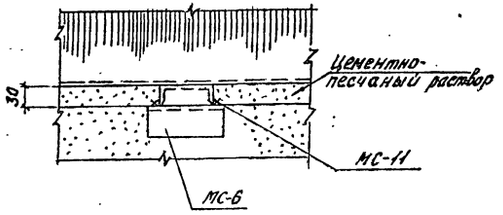

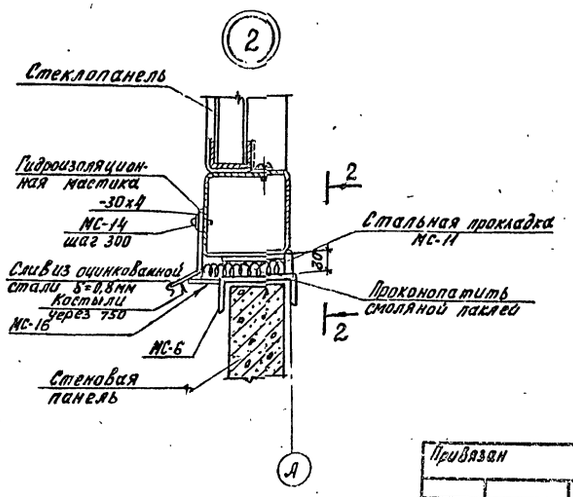

Спецификация элементов заполнения оконных проемов

Марка, поз.	Обозначение	Наименование	Кол.	Масса ед., кг	Примечание
		ОК1 (шт. 6)			
1	1.436-8 Вып.2	Стеклопанель ПШП 5.9×1.75	1	350	
МС-2	2.436-8 Вып. 2	Элемент крепления МС-2	2	0,98	
МС-4	2.436-8 Вып. 2	То же МС-4	3	0,65	
МС-5	2.436-8 Вып. 2	" МС-5	3	0,14	
МС-11	2.436-8 Вып. 2	" МС-11	5	0,49	
МС-14	2.436-8 Вып. 2	" МС-14	20	0,0034	
МС-16	АР-6	Полоса 4х60 ГОСТ 103-76* / Вст3кл2 ГОСТ 535-79 ℓ=100	7	0,2	
НН1	1.436-8 Вып. 2	Нащельник наружный НН1	7	7,4	На все оконные проемы
НН23	1.436-8 Вып. 2	То же НН23	4	4,7	
НВ1	1.436-8 Вып. 2	Нащельник внутренний НВ1	7	5,8	
СЛ3	1.436-8 Вып. 2	Слив СЛ3	1	9,4	
Профиль N11	ГОСТ 7511-73	Профиль N11	6,0п.м.	2,55	
		ОК2 (шт. 1)			
2	ГОСТ 12506-81	Окно ПВД 18-30.2	1		
4	2.436-14 Вып.1	Изделие закладное МС10	5	0,16	
5	2.436-14 Вып.1	Изделие крепежное МС3	4	0,34	
6	1.400-15 Вып. 1	Изделие закладное МН 407-1	1	3,0	В процессе кладки
ФС1	2.436-14 Вып.1	Изделие фасонное ФС1	3,05п.м.	1,1	
ПО28.15.45	ГОСТ 6785-80	Плита подоконная ПО 28.15.45	1	47	
		ОК3 (шт.1)			
3	ГОСТ 12506-81	Окно ПВД 18-18.2	1		
4	2.436-14 Вып. 1	Изделие закладное МС10	3	0,16	
ФС1	2.436-14 Вып.1	Изделие фасонное ФС1	1,85п.м.	1,1	
ПО18.20.35	ГОСТ 6785-80	Плита подоконная ПО 18.20.35	1	24	

1. Узлы „1" и „2" разработаны по типу узлов серии 2.436-8 Вып. 2.
2. Оконные проемы замаркированы на листах АР2 и АР4.
3. Крепление оконных блоков к кирпичным стенам производить на шурупах к деревянным пробкам (250×120×65мм), закладываемым в процессе кладки стен.

Привязан		Ст. инж.	Чижова		ТП 416-7-267.87 — АР		
		Рук. гр.	Хорин		Автомобильные весы грузоподъемностью 60 тонн на один проезд с длиной платформы 18м	Стадия	Лист	Листов
		Гл. спец.	Бурдаев			РП	6	
		Нач. отд.	Епифанов		Окна ОК1 ÷ ОК3. Узлы 1, 2	Куйбышевский Промзернопроект	
Инв. №		Н. контр.	Колчин				
		Гл. инж. пр.	Резник				

Копировал Огольцов

Формат А2

Ц 00523-01

12

Инв. № подл. | Подпись и дата | Взам. инв. №

Типовой проект 416-7-267.87 Альбом I

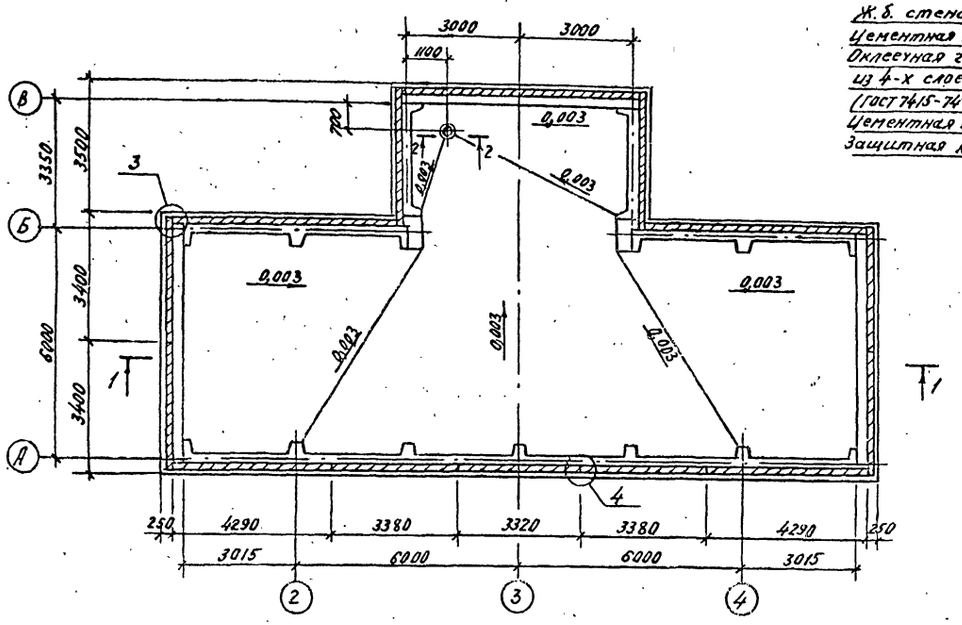

1 - 1.

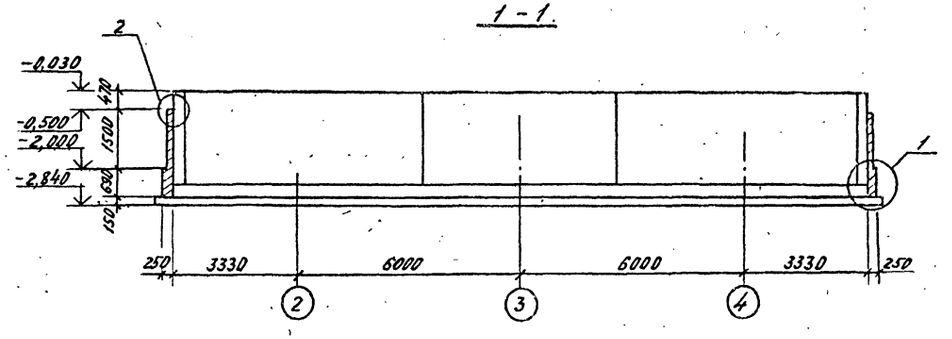

2 - 2.

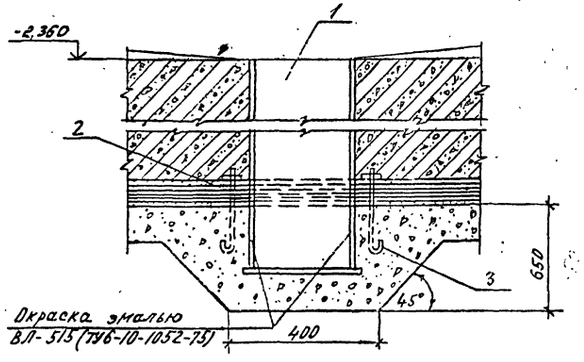

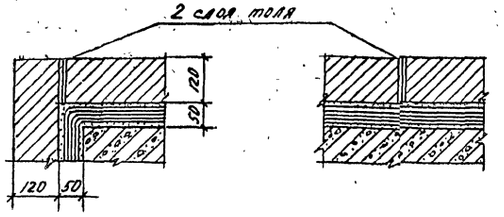

Ж.б. стена
Цементная стяжка - 15мм
Оклеечная гидроизоляция
из 4-х слоев гидроизола
(ГОСТ 7415-74*) - 20мм
Цементная стяжка - 15мм
Защитная кирпичная стенка

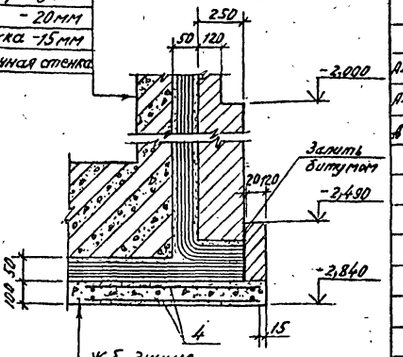

Ж.б. днище
Стяжка из цементно-
песчаного раствора - 15мм
Оклеечная гидроизоляция
из 4-х слоев гидроизола
(ГОСТ 7415-74*) - 20мм
Цементная стяжка - 15мм
Подготовка из бетона
класса В 12.5 - 100мм

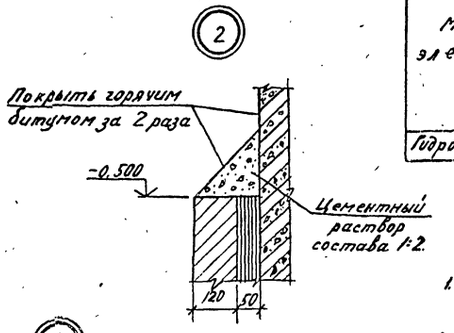

Спецификация на гидроизоляцию

Формат	Зона	Поз.	Обозначение	Наименование	Кол	Примечание
				Сборочные единицы		
				Изделия закладные		
А4		1	КЖИ-МН27.0.00	МН27	1	62,4 кг
А4		2	КЖИ-МН28.0.00	МН28	1	5,5 кг
А4		3	КЖИ-МН29.0.00	МН29	8	0,21 кг
				Стандартные изделия		
		4		Сетка арматурная		
				с 4 Вр I - 200 / 6 А III - 200 - 1290		
				ГОСТ 8478-81	583	п.м
				Материалы:		
				Бетон класса В 12.5	15,4	м³

Ведомость расхода стали на элемент, кг

Марка элемента	Изделия арматурные					Изделия закладные						Общий расход
	Арматура класса				Всего	Арматура класса	Прокат марки			Всего		
	Вр-I ГОСТ 6727-80*		А-III ГОСТ 5781-82*			А-III ГОСТ 5781-82*	Вст3кп2 ГОСТ 19903-74*		ГОСТ 10704-76			
	Ø4	Итого	Ø8	Итого		Ø12	Итого	δ=10	Итого	d=273х7	Итого	
Гидроизоляция	40,0	40,0	148,3	148,3	188,3	1,7	1,7	11	11	45,9	45,9	62,6	250,9

1. Гидроизоляцию выполнять согласно СН 301-65* и СНиП III-20-74.
2. Устойчивость против всплытия обеспечивается при уровне грунтовых вод:
   в период строительства на отм. — 1,6 м,
   в период эксплуатации на отм. — 0,5 м.

Т.П. 416-7-267.87 — АР

Ст. инж.	Чижова		
Ст. инж.	Молуанова		
Рук. гр.	Хорин		
Гл. спец.	Бурдаев		
Нач. отд.	Епифанов		
Н. контр.	Колчин		
Гл. ин. пр.	Резник		

Привязан

Инв. №

Автомобильные весы грузоподъемностью 60 тонн на один проезд с длиной платформы 18 м

Гидроизоляция подземной части. —

Стадия	Лист	Листов
РП	7	

Куйбышевский Промзернопроект

Копировал Осколкова

Ц 00523-01 13

Типовой проект 416-7-267.87 Альбом I

Ведомость рабочих чертежей основного комплекта КЖ

Лист	Наименование	Примечание
1	Общие данные	
2	Схемы расположения элементов подземной части	
3	Подземная часть. Узлы 7÷13. Сечение а-а	
4	Участки монолитные Ум-1 ÷ Ум-4	
5	Рама Р-1. Сборочный чертеж. Участок монолитный Ум-5	
6	Рама Р-1. Армирование	
7	Схема расположения фундаментов под оборудование	
8	Схемы расположения элементов сборных стен подземной части. Вариант I	
9	Фундаментная монолитная плита ФПм-1. Вариант I	
10	Плита монолитная Пм-1	
11	Плита перекрытия Пм-2. Варианты I и II	
12	Схема расположения элементов стен, днища и фундаментов. Вариант II	
13	Плита ФПм-2. Узлы. Сечения. Спецификация. Вариант II	
14	Схема расположения каркасов стен Ст-1. Участки монолитные Ум-6, Ум-7, Вариант II	
15	Фундамент монолитный Фм-1. Фундамент сборный Ф-2	
16	Схемы расположения колонн, балок и плит покрытия, стеновых панелей. Спецификация	
17	Узлы 1÷3	

Ведомость ссылочных и прилагаемых документов (начало)

Обозначение	Наименование	Примечание
	Ссылочные документы	
ГОСТ 8478-81	Сетки сварные для ж.б. конструкций	
ГОСТ 13579-78	Блоки бетонные для стен подвалов	
ГОСТ 22701.0-77 ÷ ГОСТ 22701.5-77	Плиты ж.б. ребристые предварительно напряженные 6×3м для покрытий производственных зданий	
1.400-6/76 вып.1	Унифицированные закладные детали сборных ж.б. конструкций зданий промышленных предприятий	
1.410-3 вып.1	Сетки сварные для армирования железобетонных конструкций	
1.423-3 вып.2	Железобетонные колонны прямоугольного сечения для 1-этажных производственных зданий	
1.432-15 вып.1	Стеновые панели неотапливаемых производственных зданий с шагом колонн 6м	

Рабочие чертежи марки КЖ выполнены в соответствии с действующими строительными нормами и правилами и предусматривают мероприятия, обеспечивающие взрывную взрывопожарную и пожарную безопасность при соблюдении установленных правил безопасности при эксплуатации здания

Главный инженер проекта Резник

Главный инженер проекта (привязавший проект)

Инв.№ подл. | Подпись и дата | Взам.инв.№

Ведомость ссылочных и прилагаемых документов (окончание)

Обозначение	Наименование	Примечание
1.436-8, вып.1,2	Окна панельные стальные с заполнением профильным стеклом короб. и швеллер. типа	
1.439-2	Стальные изделия креплений панельных стен 1-этажных производственных зданий с ж.б. каркасами	
1.450.3-3, вып. 0,2, ч.2	Стальные лестницы, площадки, стремянки и ограждения	
1.462.1-10/80, вып. 1,2	Железобетонные балки пролетами 6 и 9 м для покрытий зданий	
2.432-2, вып. 1	Монтажные узлы панельных стен неотапливаемых одноэтажных производственных зданий с ж.б. каркасами	
2.460-2, вып. 2	Монтажные детали сборных ж.б. конструкций покрытий одноэтажных промышленных зданий	
3.400-6/76	Унифицированные закладные детали сборных ж.б. конструкций инженерных сооружений промышленных предприятий	
UU-03-03 Альбом 71-64	Арматурные и закладные изделия. Рабочие чертежи металлических изделий	
3.004.1-9	Сборные железобетонные унифицированные дырчатые блоки для фундаментов под машины	
	Прилагаемые документы	
-КЖИ	Строительные изделия	Альбом II
-КЖВМ	Ведомость потребности в материалах	Альбом IV

Ведомость объемов сборных бетонных и железобетонных конструкций по рабочим чертежам основного комплекта

Номер строки	Наименование группы элементов конструкции	Код	Кол. м³	Примечание
1	Блоки фундаментов	581 120	60,19	
2	Плиты фундаментов	581 320	20,44	
3	Колонны	582 120	4,50	
4	Балки стропильные	582 210	2,25	
5	Панели стеновые	583 110	9,60	
6	Плиты покрытий	584 110	9,63	
7	Перемычки	582 800	0,87	
8	Опорные плиты и подоконные доски	589 420	0,06	
	Всего бетона и железобетона		107,54	

Материалы на изготовление сборных бетонных и железобетонных конструкций учтены в ведомости потребности в материалах и отдельно не учитываются.

Ведомость спецификаций

Лист	Наименование	Примечание
КЖ-2	Спецификация к схемам расположения элементов подземной части	
КЖ-4	Спецификация монолитных участков Ум1÷Ум-4	
КЖ-5	Спецификация рамы Р-1 и монолитного участка Ум-5	
КЖ-7	Спецификация к схеме расположения фундаментов под оборудование	
КЖ-8	Спецификация к схемам расположения элементов сборных стен подземной части	
КЖ-9	Спецификация фундаментной плиты ФПм-1	
КЖ-10	Спецификация монолитной плиты Пм-1	
КЖ-11	Спецификация перекрытия Пм-2 (отм. - 0,030)	
КЖ-12	Спецификация к схемам расположения элементов стен, днища и фундаментов	
КЖ-13	Спецификация фундаментной плиты ФПм-2	
КЖ-14	Спецификация стен Ст-1, участков монолитных Ум-6, Ум-7	
КЖ-15	Спецификация к схеме расположения элементов сборного фундамента Ф-2	
КЖ-15	Спецификация фундаментов Фм-1 и Ф-2	
КЖ-16	Спецификация к схемам расположения колонн, балок и плит покрытия, стеновых панелей	

Общие указания

1. Рабочие чертежи разработаны для условий строительства при отсутствии агрессивных агентов в атмосфере и внутри помещений.
2. Для арматуры железобетонных конструкций приняты требуемые нормами толщина защитного слоя и плотность бетона.
3. Для стальных конструкций, закладных и соединительных деталей предусмотрены защитные покрытия согласно СНиП 2.03.11-85 „Защита строительных конструкций от коррозии"
4. Расчетные нагрузки на конструкции даны на чертежах комплекта.

				Привязан			
Инв.№							
				Т.П. 416-7-267.87			-КЖ
Ст. инж.	Молчанова						
Рук. гр.	Хорин			Автомобильные весы грузоподъемностью 60 тонн на один проезд с длиной платформы 18 м	Стадия	Лист	Листов
Гл. спец.	Бурдаев				РП	1	17
Нач. отд.	Епифанов						
Нач. тех. отд.	Шепетильников			Общие данные	Министерство хлебопродуктов СССР „Куйбышевский Промзернопроект"		
Н. контр.	Колчин						
Гл. инж. пр.	Резник						

Ц00523-01 14

Копировал Фокина Формат А2

Типовой проект 416-7-267.87 Альбом I

Инв.№ подл. | Подпись и дата | Взам. инв.№

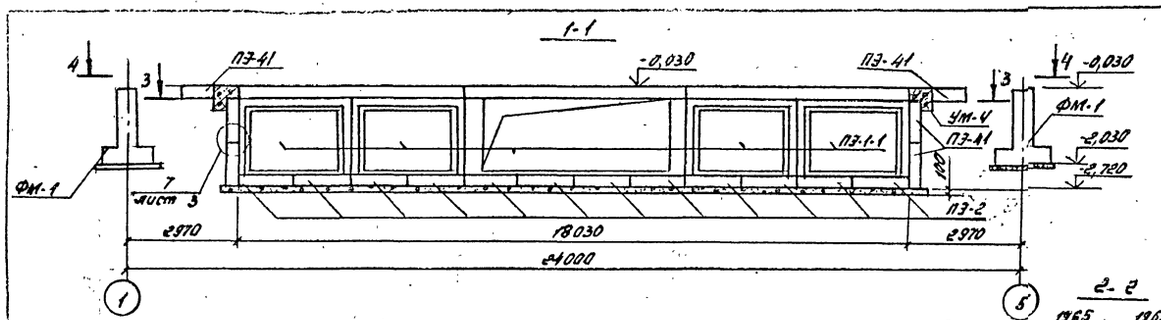

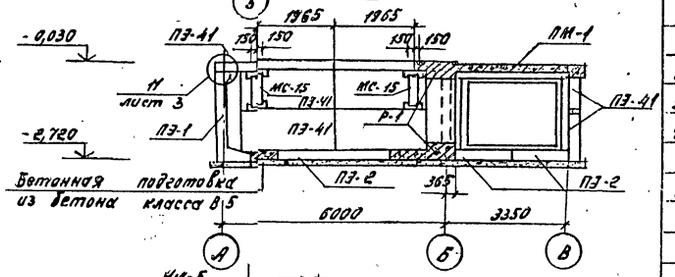

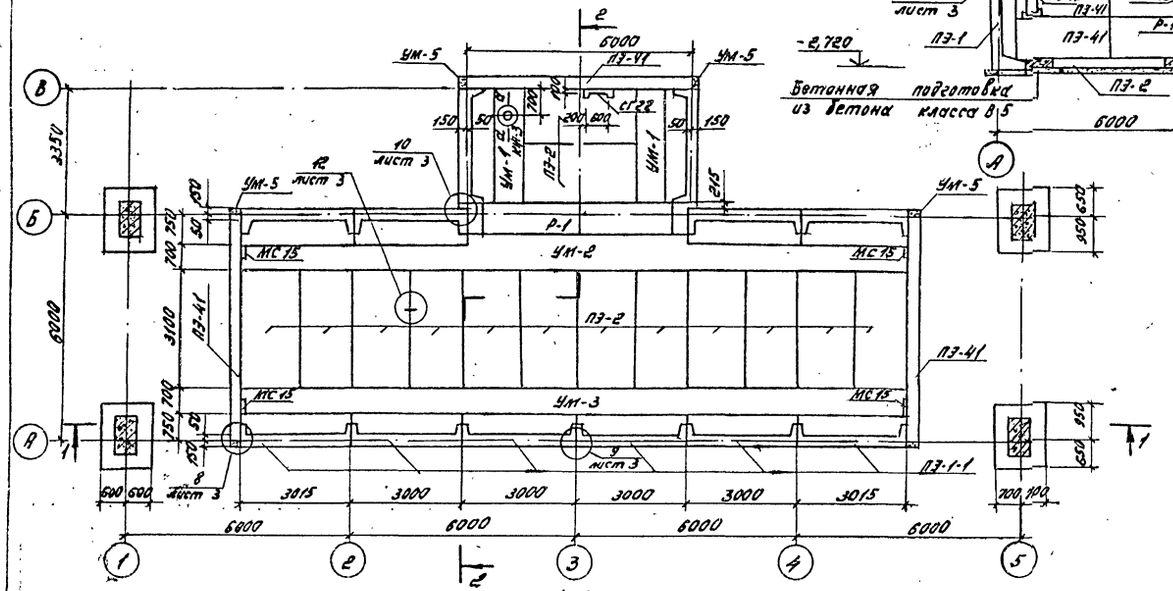

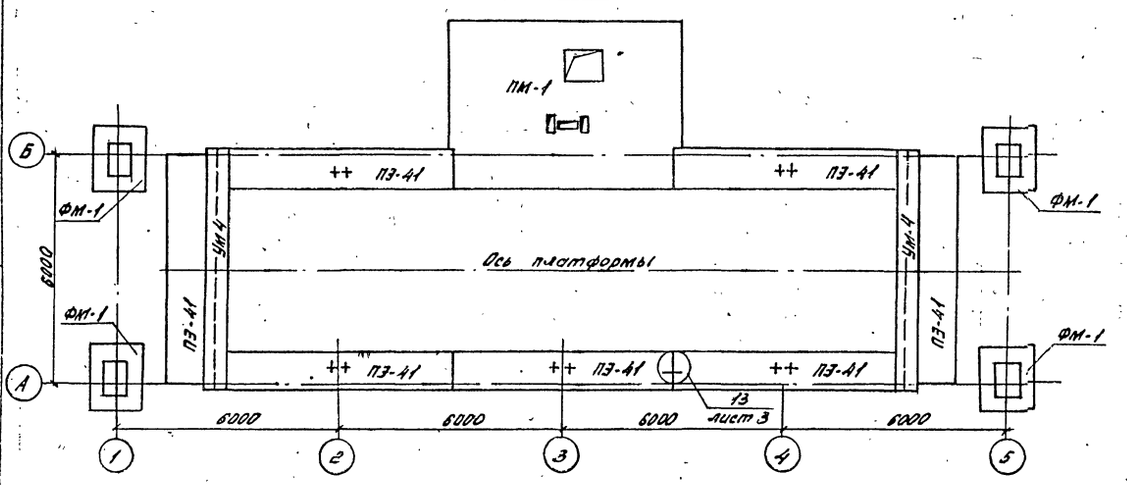

Спецификация к схемам расположения элементов подземной части

Марка, поз.	Обозначение	Наименование	Кол.	Масса ед., кг	Приме-чание
		Сборные ж.б. конструкции			
ПЗ-1-1	КЖИ-01.0.00	Элемент ПЗ-1-1	12	6000	
ПЗ-2	КЖИ-02.0.00	То же ПЗ-2	14	3650	
ПЗ-41	КЖИ-03.0.00	" ПЗ-41	13	4100	
		Монолитные ж.б. конструкции			
ФМ-1	КЖ-15	Фундамент ФМ-1	4		
Р-1	КЖ-5, КЖ-6	Рама Р-1	1		
ПМ-1	КЖ-10	Плита ПМ-1	1		
УМ-1	КЖ-4	Участок монолитный УМ-1	2		
УМ-2	КЖ-4	То же УМ-2	1		
УМ-3	КЖ-4	" УМ-3	1		
УМ-4	КЖ-4	" УМ-4	2		
УМ-5	КЖ-5	" УМ-5	6		
		Стальные элементы			
МС-1	КЖ-3	Полоса 18×150 ГОСТ 103-76* Вст3кп2 ГОСТ 535-79 L=200	23	2,4	
МС-2	КЖ-3	Полоса 18×300 ГОСТ 103-76* Вст3кп2 ГОСТ 535-79 L=300	7	4,7	
МС-3	КЖ-3	Полоса 10×100 ГОСТ 103-76* Вст3кп2 ГОСТ 535-79 L=300	4	2,4	
МС-4	КЖ-3	Полоса 10×10 ГОСТ 103-76* Вст3кп2 ГОСТ 535-79 L=500	2	3,0	
МС-15	КЖИ-МС15.0.00	МС-15	4	52,4	
СГ-22	1.450.3-3; Вып. 0, 24.2	Стремянка СГ-22	1	43,6	
МН-27		Изделие закладное МН-27	1	62,4	

1. Данный лист читать совместно с листом КЖ-3.
2. Грунты в основании непучинистые, непросадочные со следующими нормативными характеристиками:
   - Нормативный угол внутреннего трения $\varphi^н = 0,49$ рад (28°);
   - Нормативное удельное сцепление $C^н = 2$ кПа (0,02 кгс/см²);
   - Модуль деформации нескальных грунтов $E = 14,7$ мПа (150 кгс/см²)
   - Плотность грунта $\gamma = 1,8$ т/м³;
   - Коэффициент безопасности по грунту $K_г = 1$

				Т.П. 416-7-267.87			-КЖ
Инж.	Шуточкина						
Ст. инж.	Толочнова						
Рук. гр.	Хорин			Автомобильные весы грузоподъемностью 60 тонн на один проезд с длиной платформы 18 м	Стадия	Лист	Листов
Гл. спец.	Бурдаев				РП	2	-
Нач. отд.	Епифанов						
Нач. тех. отд.	Щепетильников			Схемы расположения элементов подземной части	"Куйбышевский Промзернопроект"		
Н. контр.	Колчин						
Гл. инж. пр.	Резник						
Привязан							
Инв.№					ЦОБ523-01 15		

Копировал Фонина Формат А2

Типовой проект 416-7-267.87 Альбом I

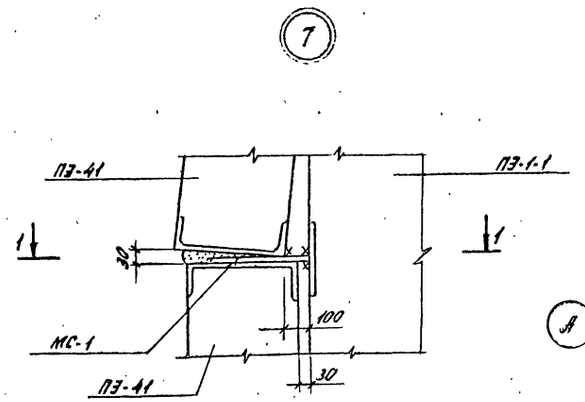

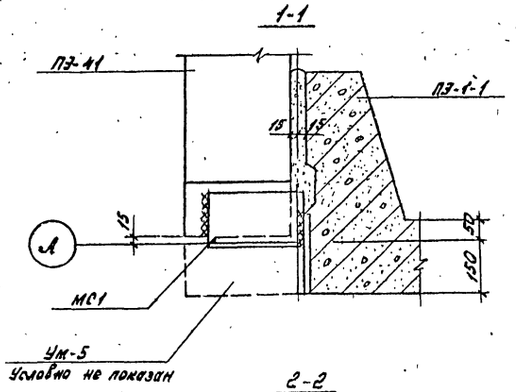

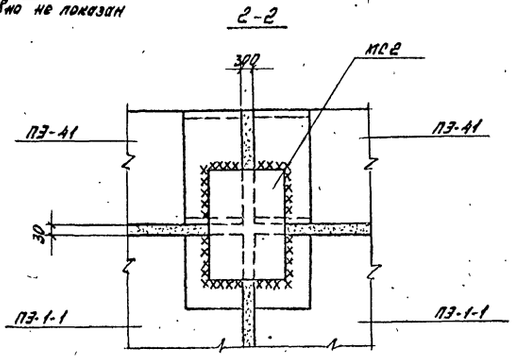

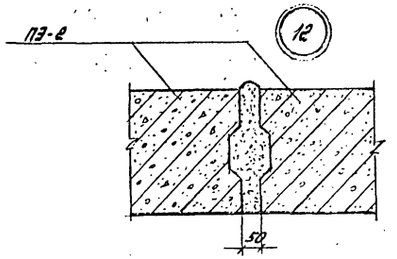

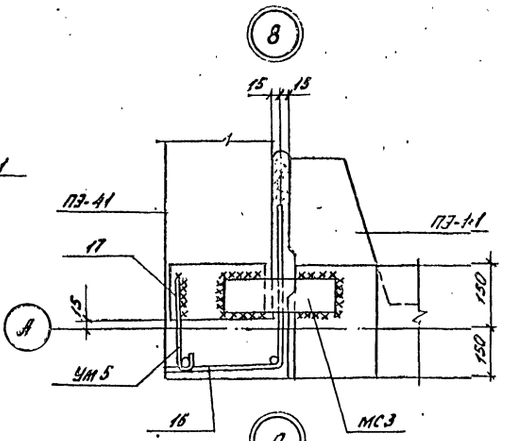

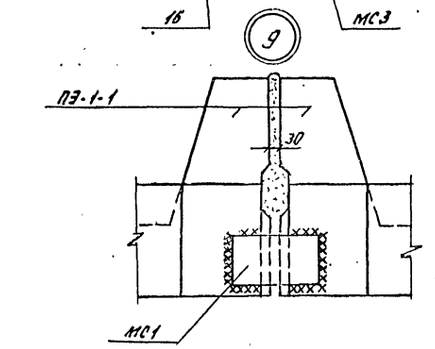

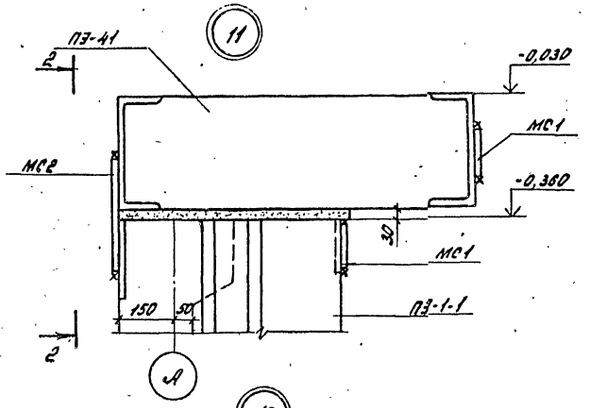

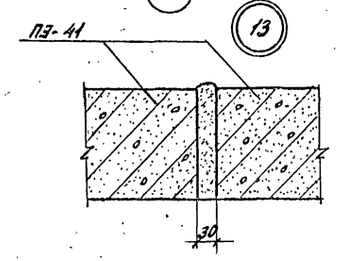

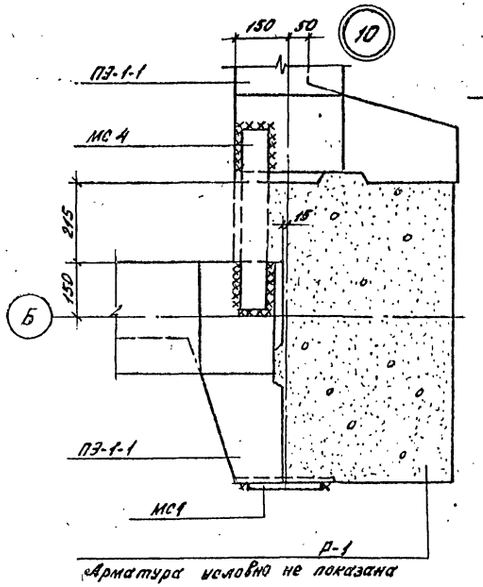

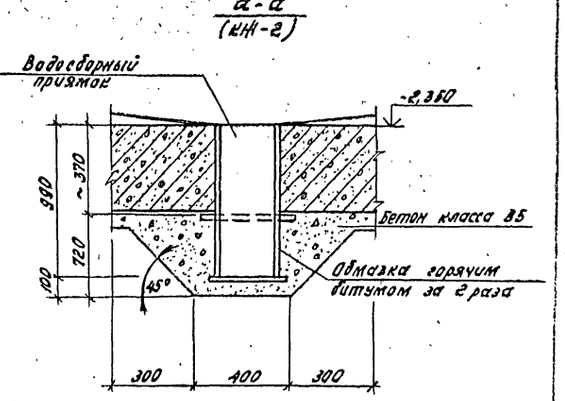

1. Швы между сборными железобетонными элементами заполнять цементным раствором марки 200.
2. Узлы замаркированы на листе КН-2.
3. Сварку соединительных элементов МС выполнять непрерывным швом толщиной, равной наименьшей толщине свариваемого элемента, электродами Э-42 ГОСТ 9467-75.

Инв.№ подл. | Подпись и дата | Взам.инв.№

Привязан					Т.П. 416-7-267.87 -КН		

Типовой проект 416-7-267.87 Альбом I

Участки монолитные: УМ-1 ÷ УМ-3

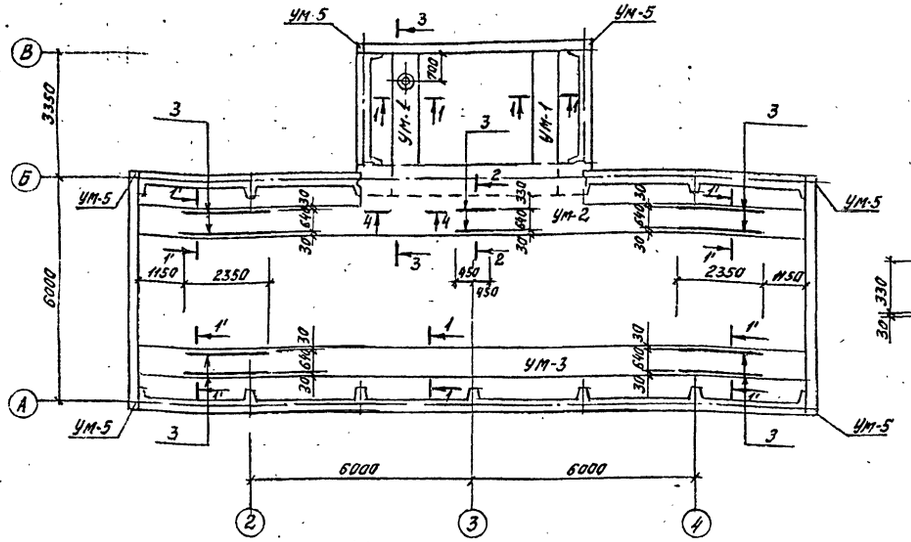

1-1; 1'-1'

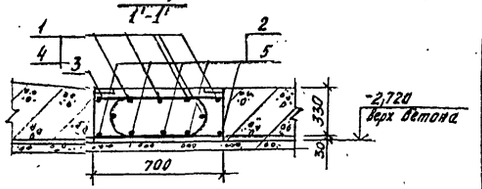

2-2

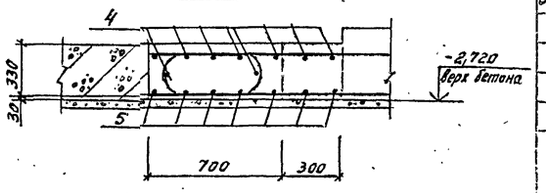

Участки монолитные УМ-4

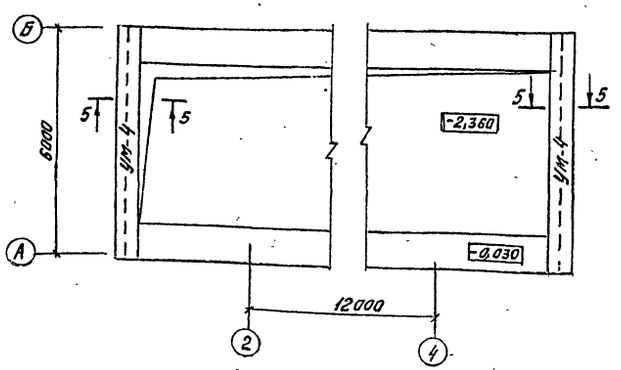

3-3

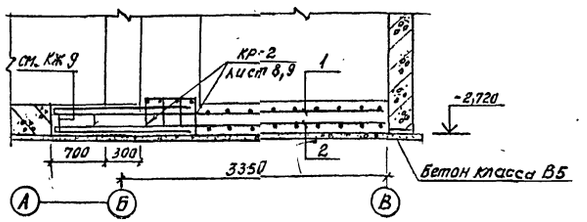

Участки УМ-4 бетонировать после установки обрамления

4-4

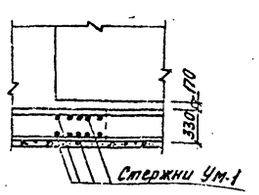

5-5

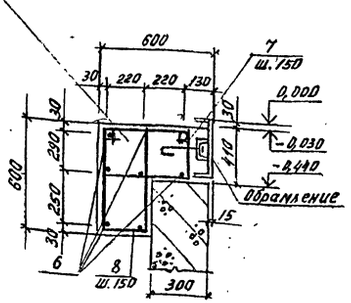

Ведомость деталей

Поз.	Эскиз
7	510; 300; 450; 370
8	610; 230; 550; 290

Спецификация монолитных участков УМ-1 ÷ УМ-4

Формат	Зона	Поз.	Обозначение	Наименование	Кол.	Примечание
				УМ-1 шт.2		
				Детали		
БЧ		1	-0.01	ф22 А III ГОСТ 5781-82*		
				ℓ=4100	7	12,2 кг
БЧ		2	-0.02	ф25 А III ГОСТ 5781-82*		
				ℓ=4100	5	15,8 кг
				Материалы		
				Бетон класса В15	0,8	м³
				УМ-2 шт.1		
		3	серия 3.400-6/76. лист 16	Изделие закладное МН1-1	11,2	п.м.
				Детали		
БЧ		4	-0.03	ф22 А III ГОСТ 5781-82*		
				ℓ=3800	4,6	11,3 кг
БЧ		5	-0.04	ф25 А III ГОСТ 5781-82*		
				ℓ=3800	34	14,6 кг
				Материалы		
				Бетон класса В15	5,1	м³
				УМ-3 шт.1		
		3	серия 3.400-6/76 лист 16	Изделие закладное МН1-1	10,4	п.м
				Детали		
БЧ		4	-0.03	ф22 А III ГОСТ 5781-82*		
				ℓ=3800	42	11,3 кг
БЧ		5	-0.04	ф25 А III ГОСТ 5781-82*		
				ℓ=3800	30	14,6 кг
				Материалы		
				Бетон класса В15	4,2	м³
				УМ-4 шт.2		
				Детали		
БЧ		6	-0.05	ф12 А III ГОСТ 5781-82*		
				ℓ=6280	8	5,6 кг
				ф10 А III ГОСТ 5781-82*		
БЧ		7	-0.06	ℓ=1630	42	1,0 кг
БЧ		8	-0.07	ℓ=1680	42	1,0 кг
				Материалы		
				Бетон класса В15	1,6	м³

Ведомость расхода стали на элемент, кг

Марка элемента	Изделия арматурные							Изделия закладные					Общий расход
	Арматура класса						Всего	Арматура класса		Прокат марки		Всего	
	А I		А III					А III		ВСт3 Кп2			
	ГОСТ 5781-82*							ГОСТ 5781-82		ГОСТ 19903-74			
	ф10	Итого	ф12	ф22	ф25	Итого		ф8	Итого	δ=6	Итого		
УМ-1				85,5	78,9	164,4	164,4						164,4
УМ-2				520,9	497,4	1018,3	1018,3	6,0	6,0	30,0	30,0	36,0	1054,3
УМ-3				475,6	438,9	914,5	914,5	5,0	5,0	29,0	29,0	34,0	948,5
УМ-4	85,8	85,8	44,6			44,6	130,4						130,4

1. Монолитные участки УМ-5 смотри лист КЖ-3, КЖ-5
2. Изделие закладное МН 1-1 в сечениях 1'-1'; 2-2 условно не показано.
3. Обрамление поставляется в комплекте весов.

Привязан	Ст. инж.	Молчанова	
	Рук. гр.	Хорин	
	Гл. спец.	Бурдаев	
	Нач. отд.	Епифанов	
	Н. контр.	Колчин	
Инв. №	Гл. инж. пр.	Резник	

ТП 416-7-267.87 КЖ

Автомобильные весы грузоподъемностью 60 тонн на один проезд с длиной платформы 18 м

Стадия	Лист	Листов
РП	4	

Участки монолитные УМ-1 ÷ УМ-4

Мин. хлебопродуктов СССР „Куйбышевский Промзернопроект"

Копировал Огольцов Формат А2

Инв. № подл. | Подпись и дата | Взам. инв. №

4.00523-01.17 2455-01

Альбом I

Типовой проект 416-7-267.87

Инв.№ подл. | Подпись и дата | Взам. инв.№

Р-1
План

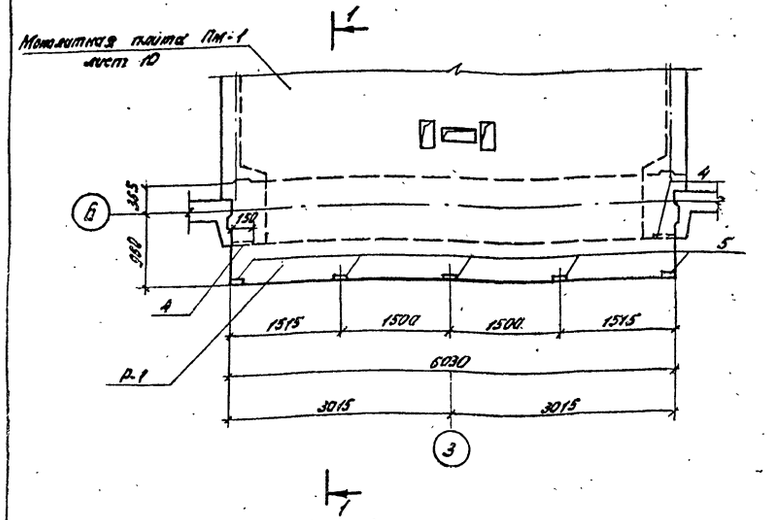

1-1

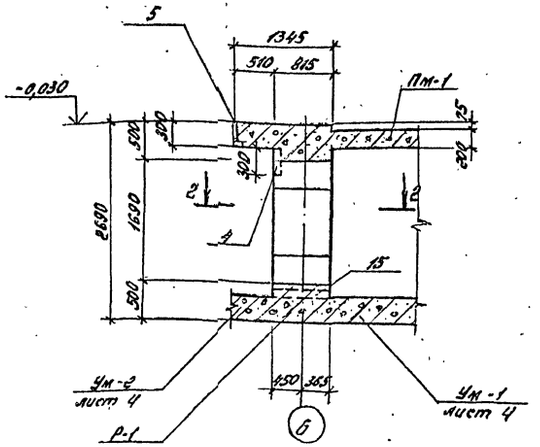

2-2

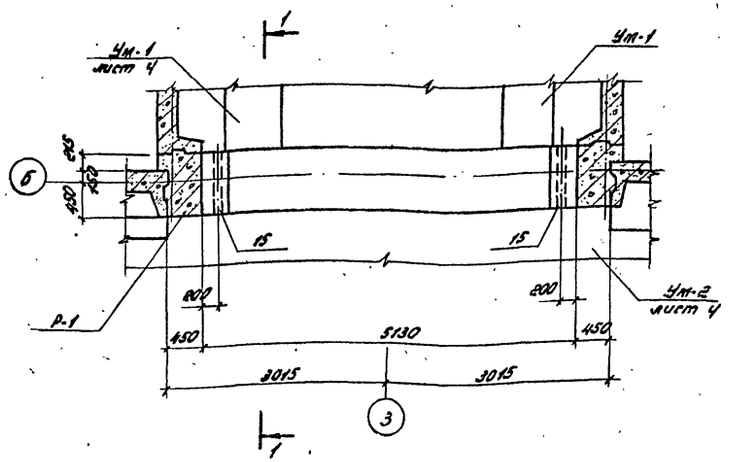

Ведомость деталей

Поз.	Эскиз
11	430
12	150, 180, 150
13	430, 150, 355, 310
14	430, 800, 355, 800
6	1600, R130, 1600
11	250

Спецификация рамы Р-1 и участка монолитного Ум-5

Формат	Зона	Поз.	Обозначение	Наименование	Кол.	Примечание
				Рама Р-1 шт. 1		
				Сборочные единицы		
А4		1	КЖИ-Р1-0.10	Каркас плоский Кр-6	4	
А4		2	КЖИ-Р1-0.20	То же Кр-4	8	
А4		3	КЖИ-Р1-0.30	" Кр-5	1	
				Изделия закладные		
А4		4	КЖИ-01.0.50	М1	2	
А4		5	КЖИ-03.0.20	М3	5	
				Детали		
Б4		6	КЖИ-Р1-0.01	ф20 AI ГОСТ 5781-82*		
				ℓ=3850	20	9,5кг
				ф12 AIII ГОСТ 5781-82*		
Б4		7	-0.02	ℓ=1500	16	1,3кг
Б4		8	-01	ℓ=1000	80	0,9кг
Б4		9	-02	ℓ=2630	6	2,4кг
				ф6 AI ГОСТ 5781-82*		
Б4		10	-0.03	ℓ=570	45	0,1кг
Б4		11	-01	ℓ=580	28	0,1кг
Б4		12	-02	ℓ=600	22	0,1кг
Б4		13	-03	ℓ=2165	8	0,5кг
Б4		14	-04	ℓ=2465	8	0,6кг
Б4		15	-0.04	Труба Дн=102; ℓ=815	2	
				Материалы		
				Бетон класса В15	1,2	м³
				Участок монолитный Ум5 шт.6		КЖ-6
				Сборочные единицы		
А4		16	КЖИ-Ум5-0.10	Каркас плоский Кр-15	1	
				Детали		
Б4		17	КЖИ-Ум5-0.01	ф6 AI ГОСТ 5781-82*		
				ℓ=310	2	0,1кг
				Материалы		
				Бетон класса В15	0,16	м³

Ведомость расхода стали на элемент, кг

Марка элемента	Изделия арматурные						Всего	Изделия закладные								Всего	Общий расход
	Арматура класса							Арматура класса	Прокат марки								
	AI			AIII				AIII	Вст3кп2								
	ГОСТ 5781-82*			ГОСТ 5781-82*				ГОСТ 5781-82*	ГОСТ 8240-72		ГОСТ 10704-76		ГОСТ 19903-74				
	ф6	ф20	Итого	ф12	ф22	Итого		ф16	ф22	Итого	С30	Итого	Труба Дн=102	Итого	Б=16	Итого		
Р-1	47,7	190	237,7	177,2	455,2	632,4	872,1	14,7	14,5	29,2	23,9	23,9	13,9	13,9	11,3	11,3	78,3	950,4
Ум-5	1,9		1,9	6,0		6,0	7,9											7,9

1. Рама Р-1 замаркирована на листе КЖ-6.
2. Участок монолитный Ум-5 см. на листе КЖ-3 узел 8.
3. ПМ-1, Ум-1, Ум-2 бетонировать неразрывно с Р-1.

Привязан

Инв.№

				ТП 416-7-267.87 -КЖ			
Ст.инж.	Молчанова			Автомобильные весы грузоподъёмностью 60 тонн на один проезд с длиной платформы 18 м.	Стадия	Лист	Листов
Рук.гр.	Юрин				РП	5	
Гл.спец.	Бурдаев			Рама Р-1. Сборочный чертеж. Участок монолитный Ум-5	"Куйбышевский Промэнергопроект"		
Нач.отд.	Епифанов						
Н.контр.	Колчин						
Гл.инж.пр.	Резник						

Копировал Факина

Ц00523-01 18 2455-01 Формат А2

Типовой проект 416-7-267.87 Альбом I

Р-1

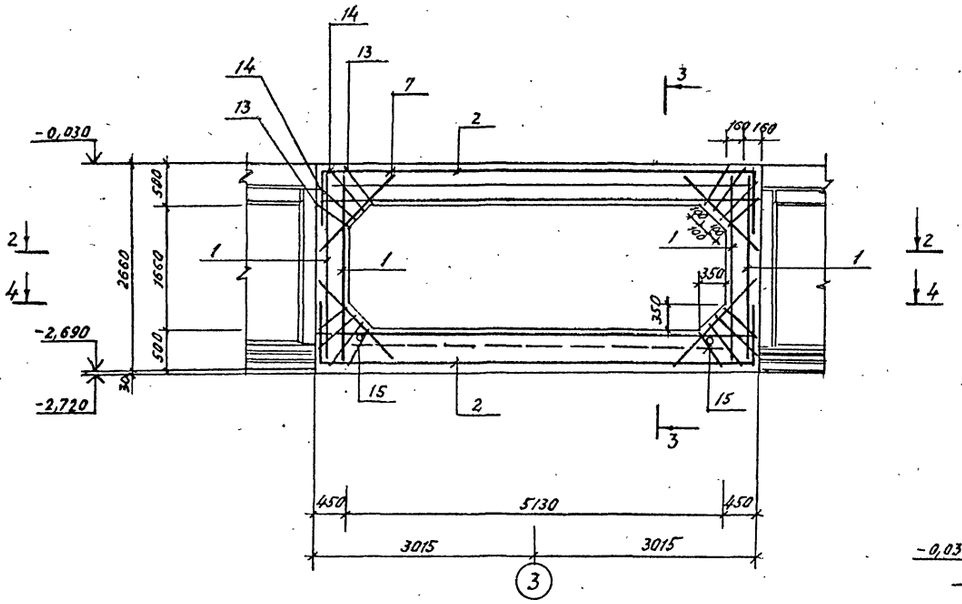

4 — 4

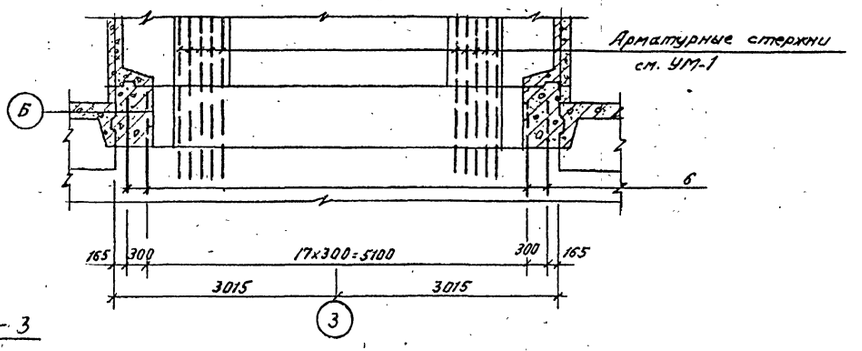

3 — 3

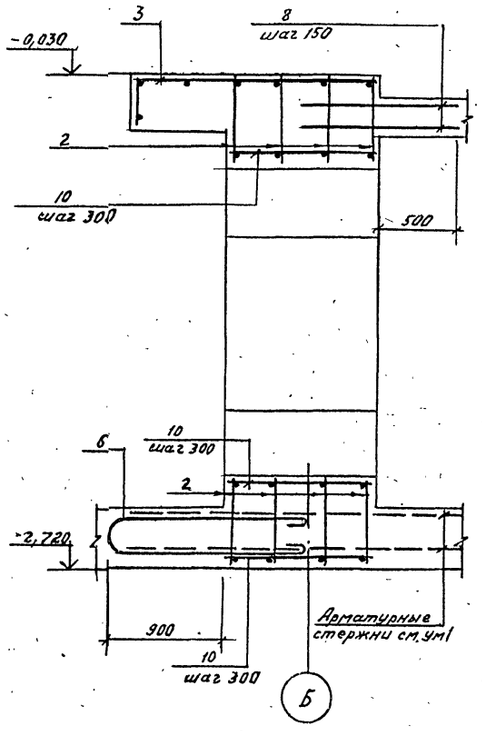

2 — 2.

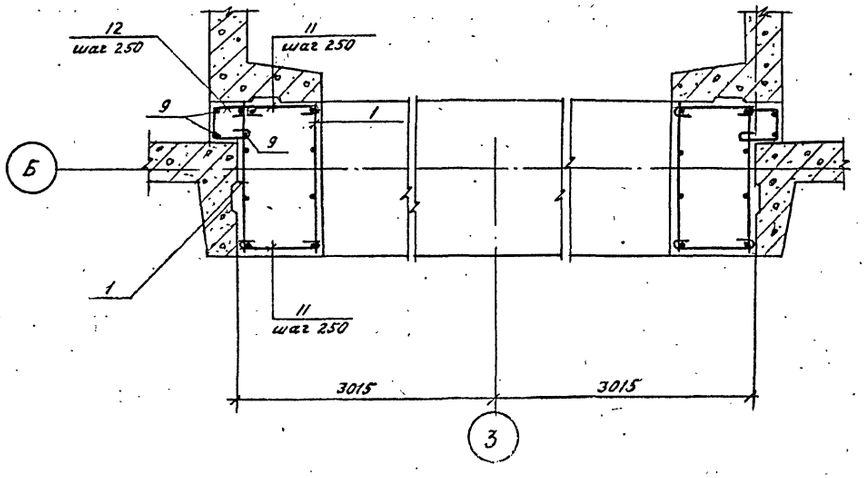

1. Сборочный чертеж рамы, одиночные стержни и расход материалов даны на листе КЖ-5
2. Каркасы разработаны в альбоме II.
3. Позицию 10 приварить к продольным стержням каркасов в каждом пересечении.

Привязан	Ст. инж.	Молчанова		Т.П. 416-7-267.87	КЖ
	Рук. гр.	Хорин			
	Гл. спец.	Бурдаев		Автомобильные весы грузоподъемностью 60 тонн на один проезд с длиной платформы 18 м.	Стадия: РП; Лист: 6; Листов:
	Нач. отд.	Ерофанов		Рама Р-1. Армирование.	Мин. хлебопродуктов СССР «Куйбышевский Промзернопроект»
Инв. №	Н. контр.	Колчин			
	Гл. инж. пр.	Резник			

Копировал Огольцова

Схема расположения фундаментов под оборудование

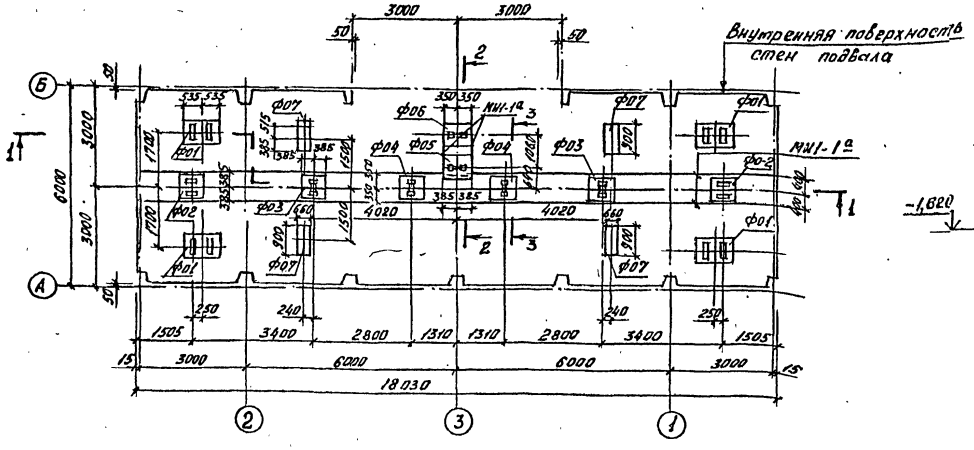

1-1

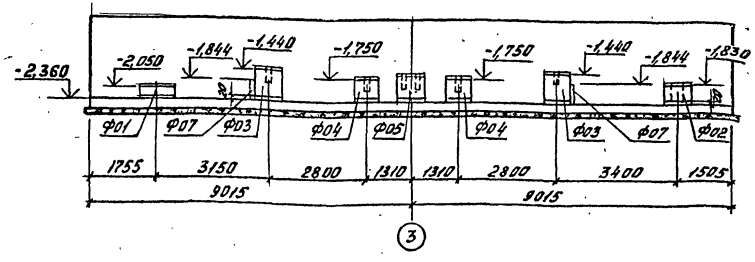

2-2

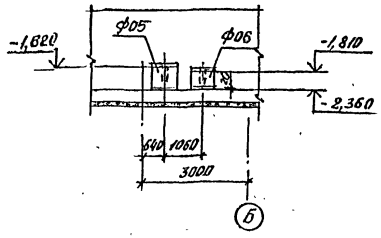

3-3

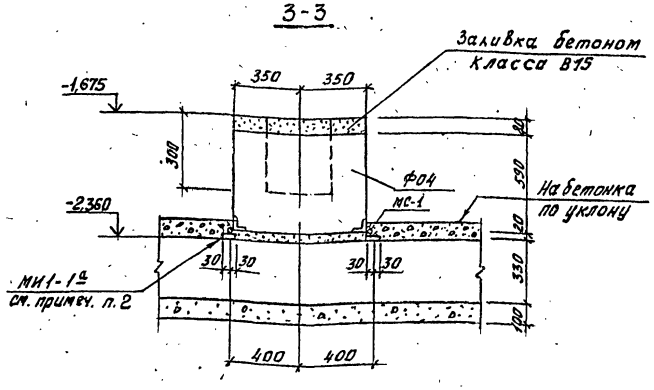

Таблица нагрузок

Марка фундам.	Обознач. нагрузки	Величина нагрузки кг	Направлен. нагрузки	Примечание
Ф01	P_1	30400	Вниз	
Ф02	P_2	7480	"	
Ф03	P_3	1020	"	
Ф04	P_4	600	Вверх	
Ф05	P_5	960	Вниз	
Ф06	P_6	580	Вверх	
Ф07	P_7	4500	Вниз	

Спецификация элементов к схеме расположения фундаментов под оборудование

Марка поз.	Обозначение	Наименование	Кол.	Масса ед., кг	Примечание
		Фундаменты:			
Ф01	КЖИ-08.0.00	Ф01	4	840	
Ф02	КЖИ-09.0.00	Ф02	2	720	
Ф03	КЖИ-10.0.00	Ф03	2	1270	
Ф04	КЖИ-11.0.00	Ф04	2	720	
Ф05	КЖИ-12.0.00	Ф05	1	1030	
Ф06	КЖИ-13.0.00	Ф06	1	770	
Ф07	КЖИ-14.0.00	Ф07	4	480	
МИ1-1а	3.400-6/76 лист 16	Закладное изделие	40	п.м.	
МС-1	КЖ-7	ф20 А-I, ГОСТ 5781-82, L=100	56	0,25	
		Бетон класса В15			1 м³

1. Сборные ж.б. фундаменты под оборудование Ф01÷Ф07 уложить на железобетонные плиты подземной части по слою цементного раствора М200 толщиной 20мм и приварить к закладным деталям МИ1-1а.
2. Закладные детали МИ1-1а уложить в слое цементного раствора δ=20мм и заанкерить в швах между плитами через 1,5м.
3. Закладная деталь МИ1-1а отличается от типовой детали МИ1-1 по серии 3.400-6/76 только шагом анкерующих стержней, который принят 1,5м.
4. Подливку фундаментов и заливку анкерных болтов производить бетоном класса В15 на мелком заполнителе.
5. Толщина заливки над поверхностью сборных фундаментов:
   - для основного варианта -75мм;
   - для варианта из блоков -115мм;
   - для варианта из блоков УШБ-35мм.
6. Монолитные фундаменты под оборудование разработаны в "Руководстве по эксплуатации весов".

Типовой проект 416-7-267.87 Альбом I

Инв. № подл. | Подпись и дата | Взам. инв. №

Т.П. 416-7-267.87 КЖ

Ст. инж.	Молчанова		
Рук. гр.	Хорин		
Гл. спец.	Бурдаев		
Нач. отд.	Ефифанов		
Нач. тех. отд.	Чернигинский		
Н. контр.	Колчин		
Гл. инж. пр.	Резник		

Привязан

Инв. №

Автомобильные весы грузоподъемностью 60 тонн на один проезд с длиной платформы 18м

Стадия	Лист	Листов
РП	7	

Схема расположения фундаментов под оборудование

Мин. хлебопродуктов СССР "Куйбышевский Промзернопроект"

Копировал Гесьцов

Формат А2

ЦОД523-0 Инв. 20

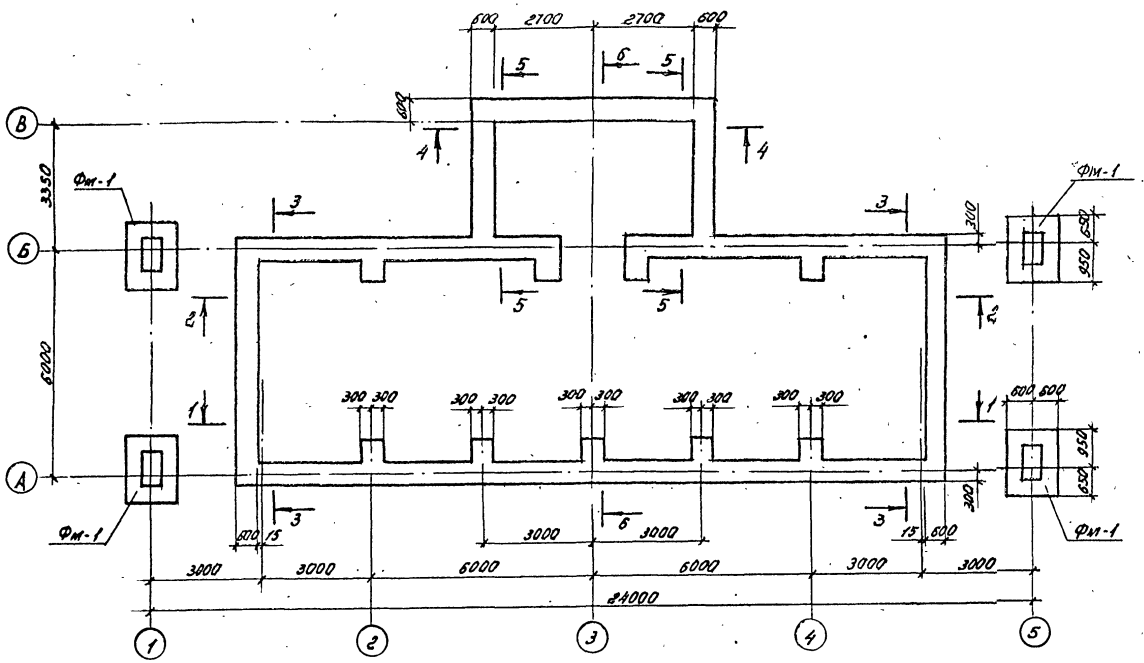

Спецификация к схеме расположения элементов сборных стен подземной части

Марка, поз.	Обозначение	Наименование	Кол.	Масса ед.кг	Примечание
		Фундаментные блоки			
1	ГОСТ 13579-78	ФБС 24.6.6-Т	47	1960	
2	То же	ФБС 12.6.6-Т	31	960	
3	"	ФБС 9.6.6-Т	28	700	
		Фундаменты			
Фм-1	КЖ-15	Фм-1	4		
Пм-2	КЖ-11	Пм-2	1		
ФПм-1	КЖ-9	ФПм-1	1		
		Материалы			
		Бетон класса В7.5	1,5	м³	

1-1

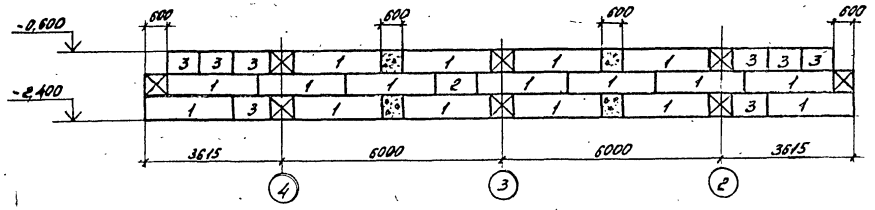

3-3

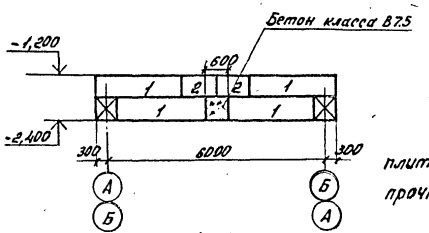

2-2

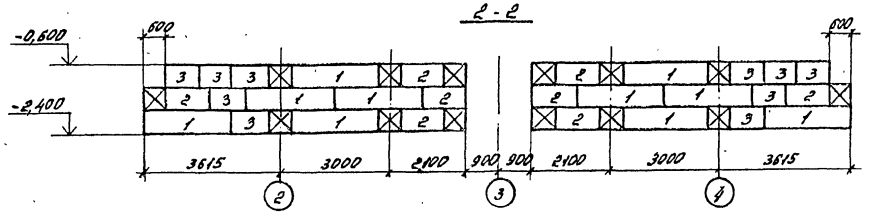

4-4

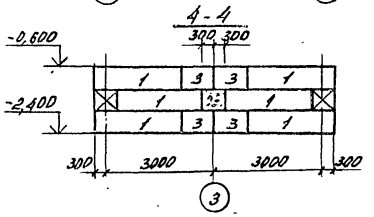

Б-Б

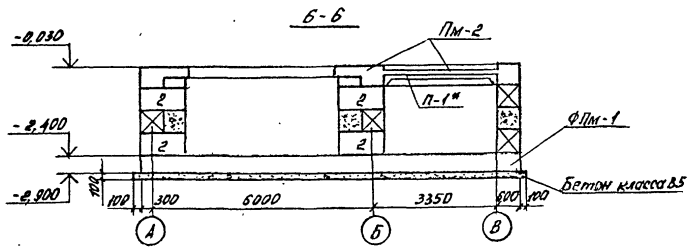

5-5

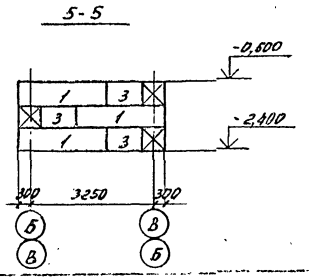

1. Швы между блоками заполнять цементным раствором м 100.

2. Обратную засыпку пазух производить после устройства плиты Пм-2 и набора бетоном плиты 70% проектной прочности.

3. В случае устройства проезжей части автодороги вдоль автовесов, расстояние от оси „А" до бортового камня должно быть не менее 3 м метров согласно СНиП II-83-80 „Генеральные планы промышленных предприятий."

					ТП 416-7-26.87 -КЖ		
Привязан							
	Ст.инж.	Молчанова		Автомобильные весы грузоподъёмностью 60 тонн на один проезд с длиной платформы 18 м.	Стадия	Лист	Листов
	Рук.гр.	Хорин			РП	8	
	Гл.спец.	Бурдаев					
	Нач.отд.	Елиранов		Схемы расположения элементов сборных стен подземной части. Вариант I	„Куйбышевский Промзернопроект"		
Инв.№	Н.контр.	Колчин					
	Гл.инж.пр.	Резник					

Копировал Фомина Формат А2

Типовой проект 416-7-26.87 Альбом I

Инв.№ подл. | Подпись и дата | Взам.инв.№

Типовой проект 416-7-267.87 Альбом I

Схема расположения нижних и верхних сеток.

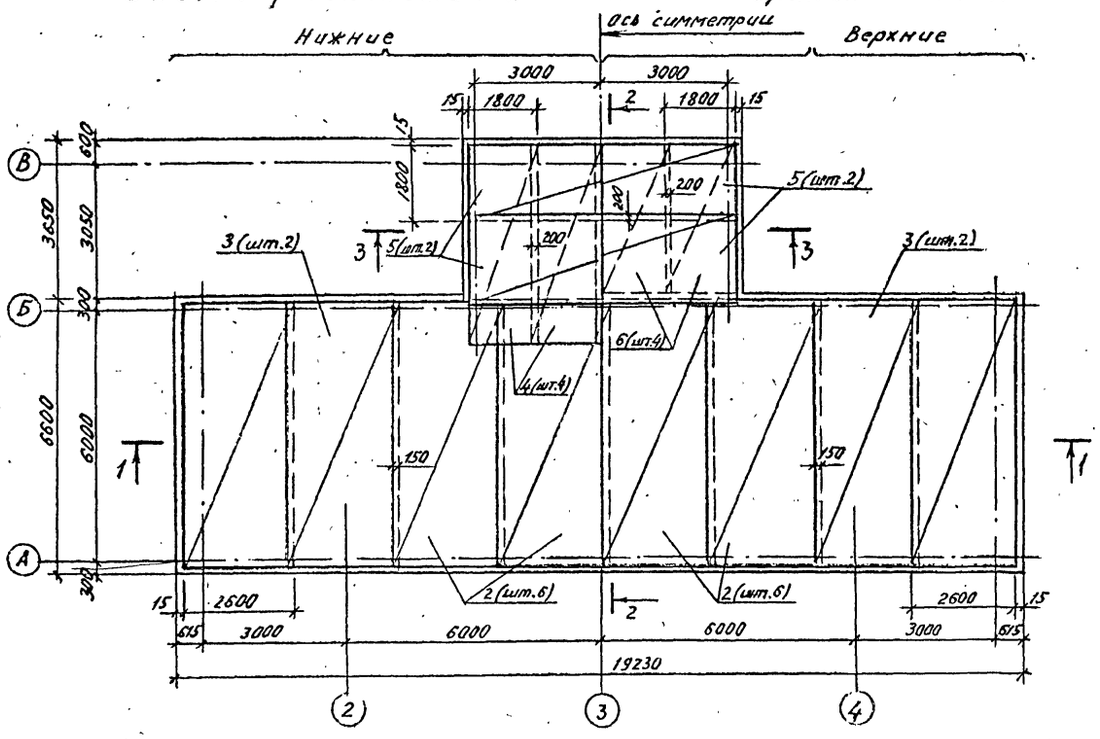

Узел сопряжения арматуры каркасов.

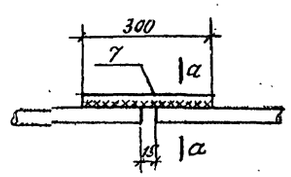

а — а.

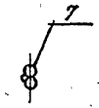

Спецификация фундаментной плиты ФПМ-1.

Формат	Зона	Поз.	Обозначение	Наименование.	Кол.	Примечание.
				Плита ФПМ-1 - шт.1		
				Сборочные единицы		
				Каркас пространственный		
А4		1	КЖИ-ФПМ1-1.00	КП-6	14	
				Сетки арматурные		
		2	1.410-3, вып.1	1с 16АIII/10АI 265×655	12	
		3	1.410-3, вып.1	1с 16АIII/10АI 245×655	4	
		4	1.410-3, вып.1	1с 16АIII/10АI 185×475	4	
		5	1.410-3, вып.1	1с 12АIII/8АI 205×655	4	
		6	1.410-3, вып.1	1с 12АIII/8АI 185×355	4	
				Детали		
Б4		7	-0.01	ф18 АIII ГОСТ 5781-82*		
				ℓ=300	48	0,6кг
		8	3.400-6/76 лист 7	Закладное изделие МН3-10	64	см. примеч. п.4
				Материалы.		
				Бетон класса В15	75,5	кг

1 — 1

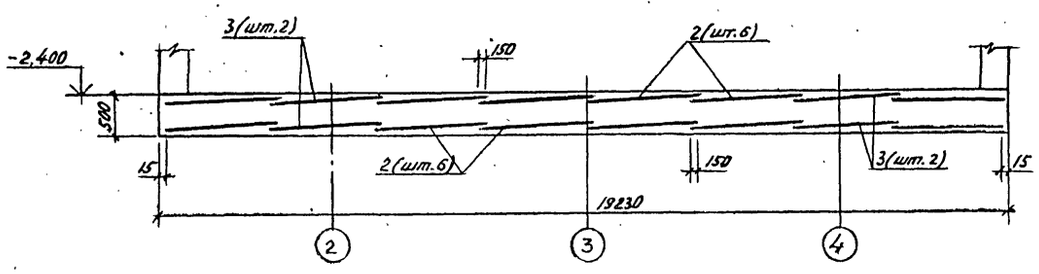

Ведомость расхода стали на элемент, кг

Марка элемента	Изделия арматурные									Изделия закладные			Общий расход
	Арматура класса								Всего	Арматура класса		Всего	
	А-III					А-I				А-III			
	ГОСТ 5781-82*					ГОСТ 5781-82*				ГОСТ 5781-82*			
	ф18	ф16	ф12		Итого	ф10	ф8	ф6	Итого	ф18	Итого		
ФПМ-1	1073,5	2573,7	382,0		4029,2	318,9	53,1	51,7	423,7	44529	28,8	28,8	28,8	4481,7

1. При бетонировании плиты заложить МН-27 по листу АР-7.
2. Сварку производить электродами Э-42 ГОСТ 9467-75.
3. Подготовка из бетона условно не показана.
4. Закладные изделия МН3-10 заложить по листу КЖ-13.

2 — 2

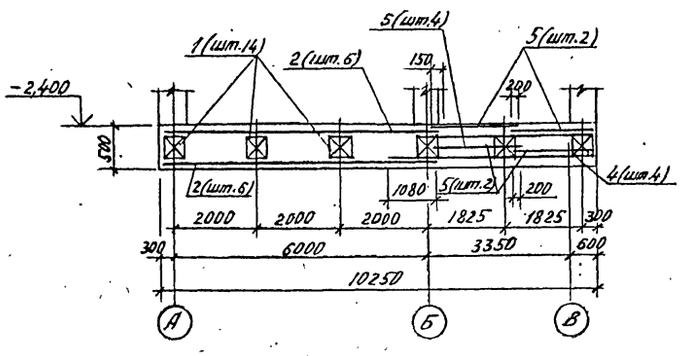

3 — 3

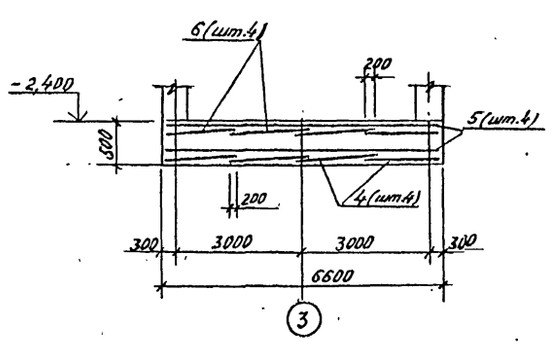

					Т.П. 416-7-267.87	КЖ
Привязан		Гл. инж.	Молчанова		Автомобильные весы грузоподъемностью 60 тонн, на один проезд S длиной платформы 18 м.	Стадия: РП; Лист: 9; Листов:
		Рук. гр.	Хорин			
		Гл. спец.	Бурдаев			
		Нач. отд.	Ефремов		Фундаментная монолитная плита ФПМ-1. Вариант I.	Мин. хлебопродуктов СССР "Куйбышевский Промзернопроект"
Инв. №		Н. контр.	Колчин			
		Гл. инж. пр.	Резник			

Копировал Огольцова Ц00523-01 формат А2

Типовой проект 416-7-267.87 Альбом I

Пм-1

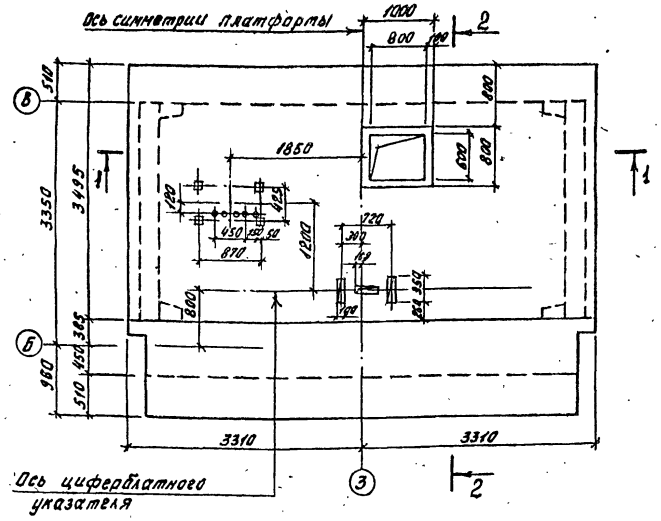

Раскладка верхних и нижних арматурных сеток

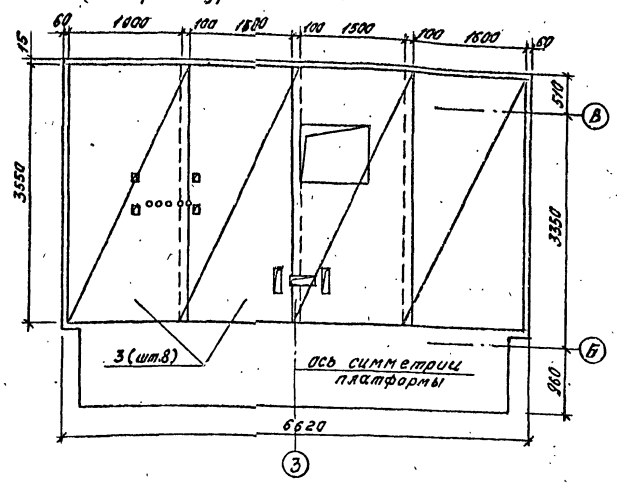

Спецификация монолитной плиты Пм-1.

Формат	Зона	Поз.	Обозначение	Наименование	Кол.	Примечание
				Плита Пм-1 - шт.1		
				Детали		
				ф16 А-III 5781-82°		
БЧ		1	КЖИ - Пм1 - 0.01	l= 3550	4	5,6кг
БЧ		2	0.02	l= 2000	20	3,2кг
				Стандартные изделия		
		3		Сетка арматурная		
				С $\frac{8АIII-100}{4ВР1-250}$ 1700×3550		
				ГОСТ 8478-81	8	
				Материалы:		
				Бетон класса В15	4,8	м³

1-1

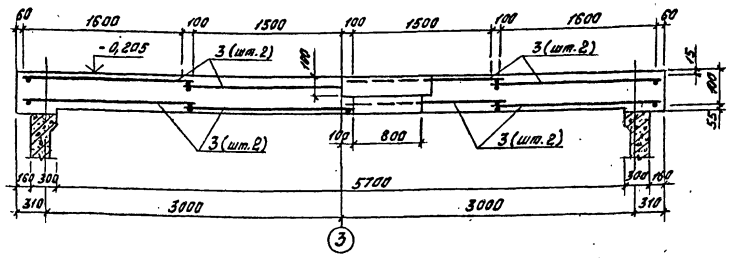

Раскладка окаймляющей арматуры

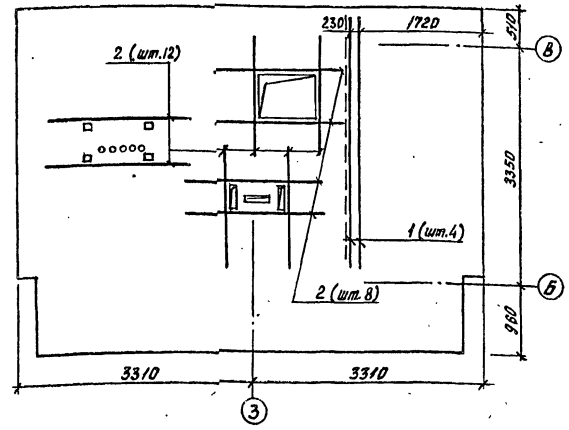

Ведомость расхода стали на элемент, кг

Марка элемента	Изделия арматурные							Изделия закладные			Общий расход
	Арматура класса						Всего	Прокат марки		Всего	
	А-III			ВР-1							
	ГОСТ 5781-82°			ГОСТ 6727-80				ГОСТ			
	ф16	ф8	Итого	ф4	ф	Итого			Итого		
ПМ-1	85,6	203,6	289,2	20,3		20,3	309,5				309,5

1. Плиту ПМ-1 бетонировать совместно с рамой Р-1
2. Арматура, попадающая в отверстие, вырезается и заводится за окаймляющую.

2-2

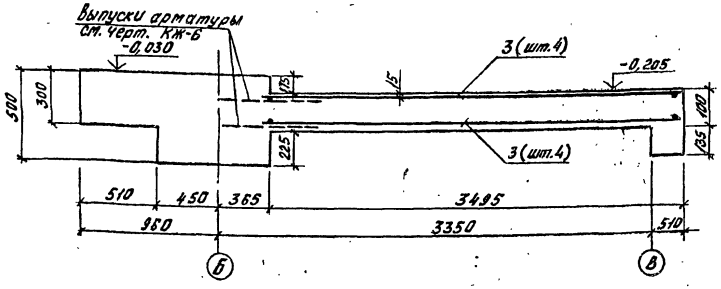

Согласовано:

Инв. № подл.	Подпись и дата	Взам. инв. №	Инв. № подл.

Привязан

Инв. №

Ст. инж.	Молчанова	
Рук. гр.	Хорин	
Гл. спец.	Бурдаев	
Нач. отд.	Епифанов	
Н. контр.	Колчин	
Гл. инж. пр.	Резник	

ТП 416-7-267.87 КЖ

Автомобильные весы грузоподъемностью 60 тонн на один проезд с длиной платформы 18 м

Стадия	Лист	Листов
РП	10	

Плита монолитная ПМ-1

Мин. хлебопродуктов СССР Куйбышевский "Промзернопроект"

Копировал Огольцов Формат А2

Ц00523-01-23

Типовой проект 467-7-267.87 Альбом I

Схема армирования Пм-2

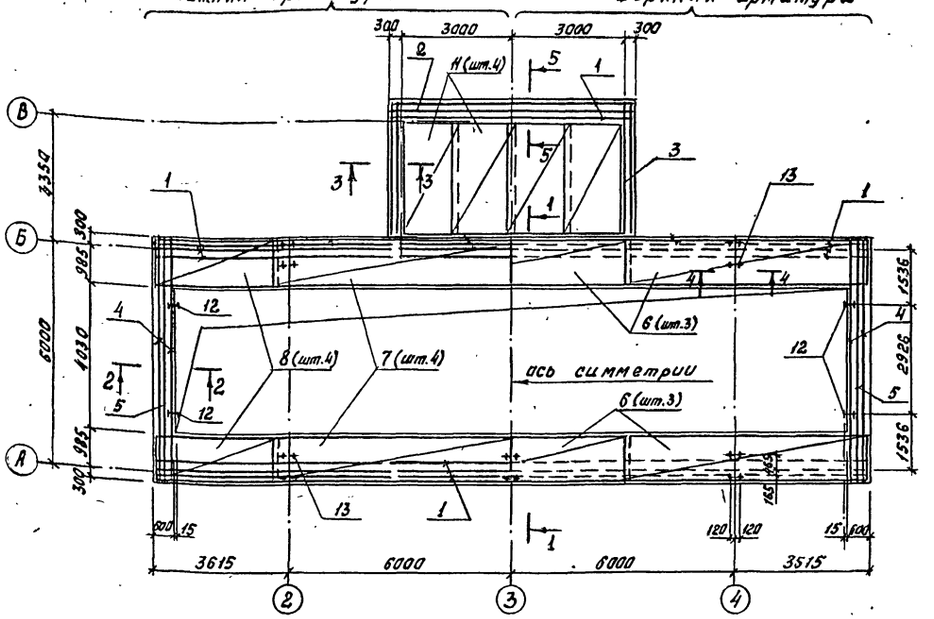

1-1

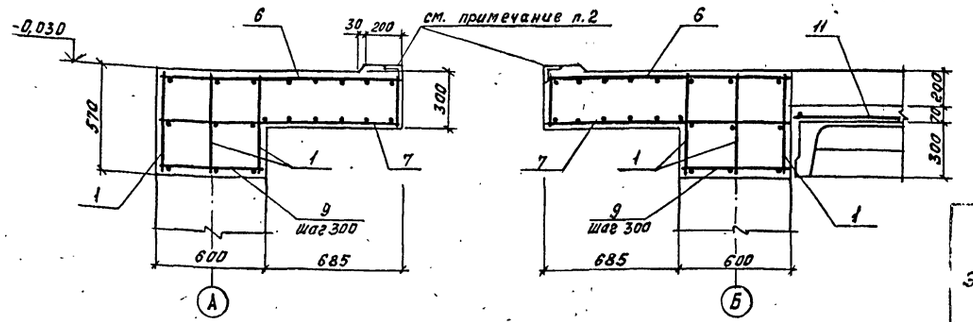

2-2

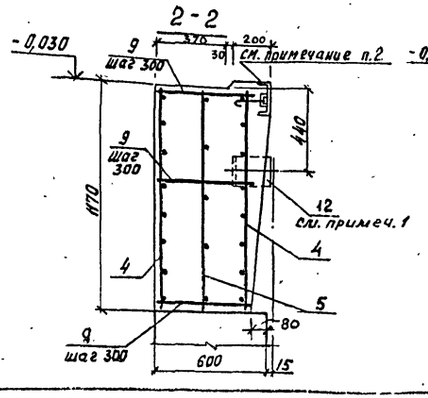

3-3

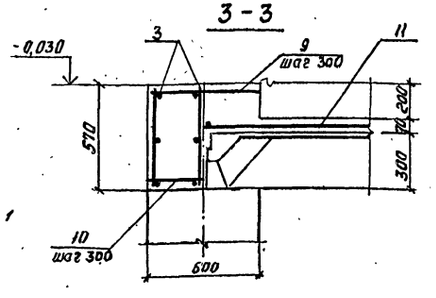

4-4

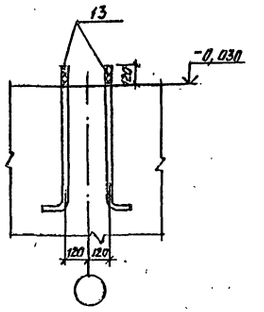

5-5

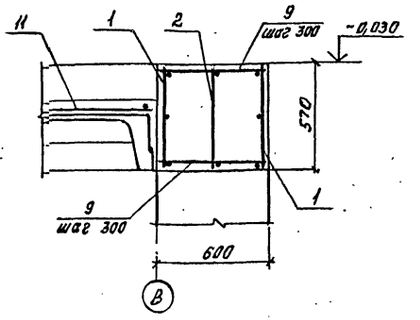

Спецификация перекрытия Пм-2 (отм.-0,030)

Формат	Зона	Поз.	Обозначение	Наименование	Кол.	Примечание
				Плита Пм-2- шт.1		
				Сборочные единицы		
А4		1	КЖИ-Пм2.0.10	Каркас плоский КР-8	20	
А4		2	КЖИ-Пм2.0.20	То же КР-9	1	
А4		3	КЖИ-Пм2.0.30	" КР-10	4	
А4		4	КЖИ-Пм2.0.40	" КР-11	4	
А4		5	КЖИ-Пм2.0.50	" КР-12	2	
				Сетки арматурные		
А4		6	КЖИ-Пм2.0.60	С-14	6	
А4		7	КЖИ-Пм2.0.70	С-15	4	
А4		8	КЖИ-Пм2.0.80	С-16	4	
				Детали		
				Ф10 А-I ГОСТ 5781-82*		
Б4		9	-0.01	l=570	340	3,5 кг
Б4		10	-0.02	l=270	26	1,7 кг
		11		Стандартные изделия / сетка арматурная		
				С $\frac{8А III-100}{4В Р1-250}$ 1700×3020 ГОСТ 8478-81	4	
				Изделия закладные		
		12		Двутавр $\frac{23Б1ТУ14-2-24-72}{ВСт3ПС6-1ТУ14-1-3023-80}$	4	3,2 кг
		13		Болт 2.1 М20×600 ВСт3 ПС2		
				ГОСТ 24379.1-80	20	1,4 кг
				Материалы:		
				Бетон класса В15	33,8	м³

Ведомость расхода стали на элемент, кг.

Марка элемента	Изделия арматурные														Изделия закладные					Общий расход
	Арматура класса													Всего	Прокат марки				Всего	
	А-III							А-I				ВР-1				ВСт3ПС6-1		ВСт3 ПС2			
	ГОСТ 5781-82*							ГОСТ 5781-82*				ГОСТ 6727-80				ТУ 14-2-24-72		ГОСТ 24379.1-80			
	Ф8	Ф10	Ф12	Ф16	Ф22		Итого	Ф8	Ф10		Итого	Ф4		Итого		I 2351	Итого	Болты 2.1М20×600	Итого		
Пм-2	434,9	274,9	724	30,3	2095		3548,5	4,9	1503		1507,9	10		10	5066,4	12,8	12,8	28	28	40,8	5134

1. Поз. 12 приварить к арматуре
2. Обрамление заводской поставки установить до бетонирования.

				ТП 416-7-267.87 КЖ			
Привязан	Ст. инж.	Молчанова		Автомобильные весы грузоподъемностью 60 тонн на один проезд с длиной платформы 18 м	Стадия	Лист	Листов
	Рук. гр.	Хорин			РП	11	
	Гл. спец.	Бурдаев					
	Нач. отд.	Епифанов		Плита перекрытия Пм-2 Варианты I и II	Мин. хлебопродуктов СССР „Куйбышевский Промзернопроект"		
	Н. контр.	Колчин					
Инв. №	Гл. инж. пр.	Резник					

Копировал Огольцов Формат А2

Ц00523-01. 24

Инв. № подл. | Подпись и дата | Взам. инв. №

Типовой проект 416-7-267.87 Альбом I

Спецификация элементов к схемам расположения элементов стен, днища и фундаментов.

Марка поз.	Обозначение	Наименование	Кол.	Масса	Примечание
		Фундаментные блоки.			
1.	Серия 3.004.1-9	Дырчатый блок ФБП12-1	14	500	С рабочей арматурой ф 12 А III ГОСТ 5781-82
2.	"	То же ФБП18-1	2	800	
3.	"	" ФБП24-1	11	1000	
4.	"	" ФБП42-1	4	1900	
5.	"	" ФБП48-1	2	2100	
6.	"	" ФБП54-1	9	2400	
7	"	" ФБП66-3	38	2900	
		Монолитные конструкции			
ФПм-2	КЖ-13	Плита ФПм-2	1		
Ф-2	КЖ-15	Фундамент Ф-2	4		
Пм-2	КЖ-11	Плита Пм-2	1		
Ум-6	КЖ-14	Участок монолитный Ум-6	4		
Ум-7	КЖ-14	То же Ум-7	2		

Схема расположения элементов стен и фундаментов.

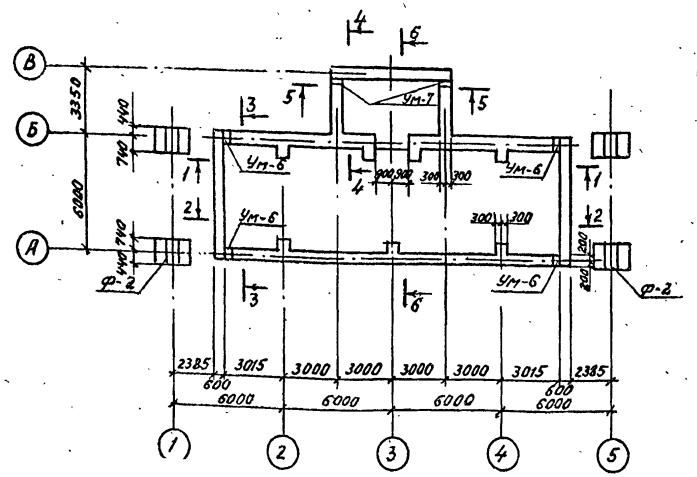

Схема расположения элементов днища.

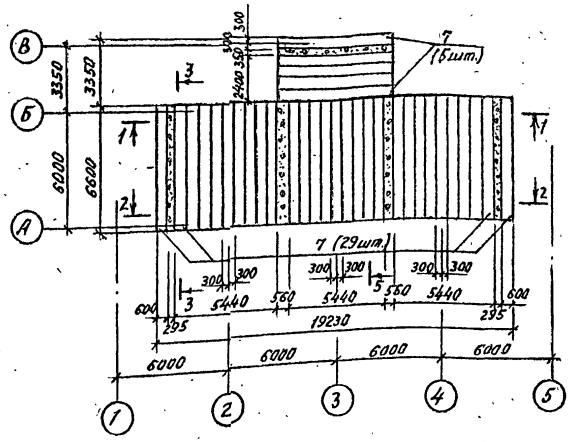

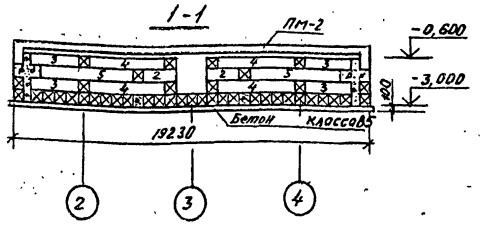

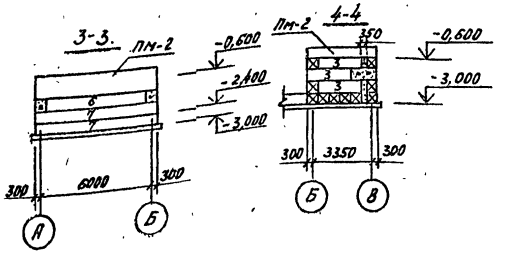

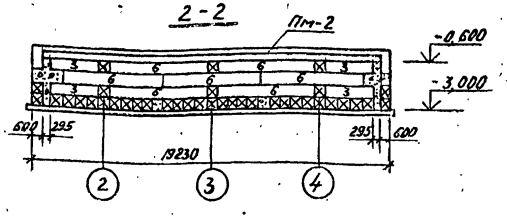

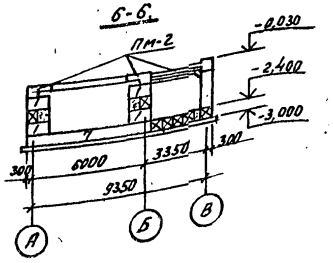

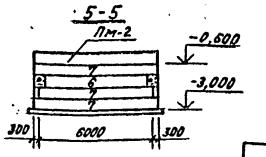

1. Блоки днища и стен монтировать на цементном растворе М-100.
2. По сборным элементам днища устраивается монолитная ж/бетонная плита ФПм-2.
3. На разрезах плита ФПм-2 условно не показана.
4. Армирование вертикальных пустот стен и их заполнение бетоном см. на листе КЖ-14
5. В первую очередь монтировать блоки по осям 2,3,4, а затем все остальные в направлении от осевых блоков днища.
6. Блоки днища монтировать с зазором 5 мм.

Т.П. 416-7-267.87 КЖ

Ст. инж.	Гоголева		
Рук. гр.	Хорин		
Гл. спец.	Бурдаев		
Нач. отд.	Епифанов		
Нач. тех. от.	Щепетильников		
Н. контр.	Колчин		
Гл. инж. пр.	Резник		

Привязан

Инв. №

Автомобильные весы грузоподъемностью 60 тонн на один проезд с длиной платформы 18 м

Схема расположения элементов стен, днища и фундаментов. Вариант II.

Стадия	Лист	Листов
РП	12	

Мин. хлебопродуктов СССР „Куйбышевский Промзернопроект"

Копировал Огольцова

Формат А2

Ц00523-01 25

Инв. № подл. | Подпись и дата | Взам. инв. №

Типовой проект 416-7-267.87 Альбом I

Спецификация фундаментной плиты ФПМ-2

Формат	Зона	Позиция	Обозначение	Наименование	Кол.	Примечание
				Сборочные единицы		
				Каркас пространственный		
А4		1	КЖИ-ФПМ-2-1.00	КП 7	39	4,0 кг
А4		2	КЖИ-ФПМ-2-0.10	Каркас плоский КР-13	10	22,7 кг
А4		3	КЖИ-ФПМ-2-0,20	То же КР-14	4	21,2 кг
				Детали.		
Б4		4	-0.01	Ф10 АI ГОСТ 5781-82* ℓ=950	8	0,59 кг
Б4		5	-0.02	ℓ=270	90	0,17 кг
Б4		6	-0.03	ℓ=550	102	0,34 кг
				Закладные изделия.		
		7	3.400-6/76 лист 7	МН3-10	64	1,4
				Стандартные изделия.		
				Сетки арматурные.		
		8	ГОСТ 8478-81	$\frac{5Вр1-100}{5Вр1-100}$ 1540×12000 ГОСТ 8478-81	4	77,2 кг
		9	"	$\frac{5Вр1-100}{5Вр1-100}$ 1540×2700 ГОСТ 8478-81	4	11,8 кг
				Материалы.		
				Бетон класса В15	47,3	м³

Плита ФПМ-2.

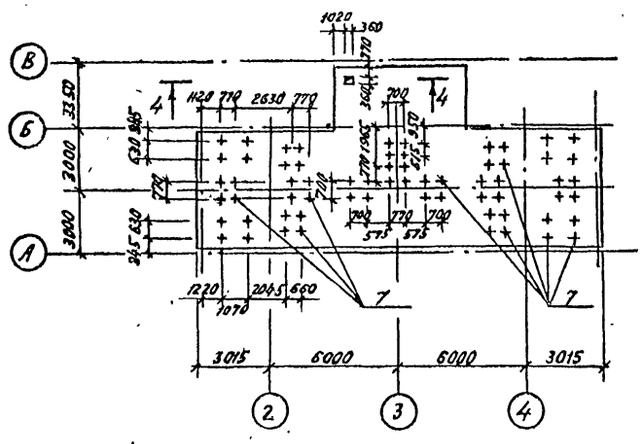

1-1.

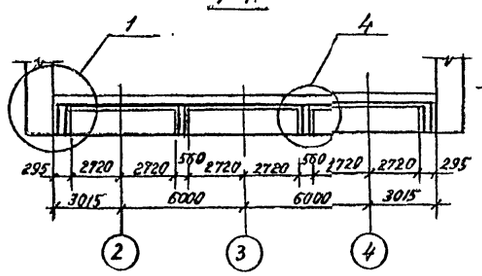

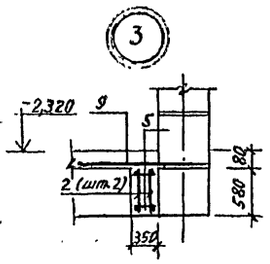

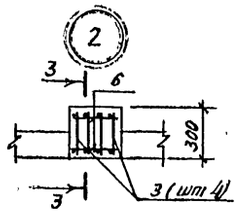

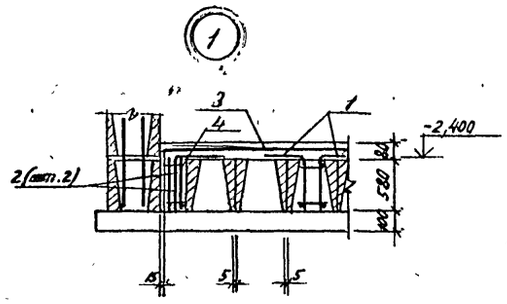

Схема расположения сеток.

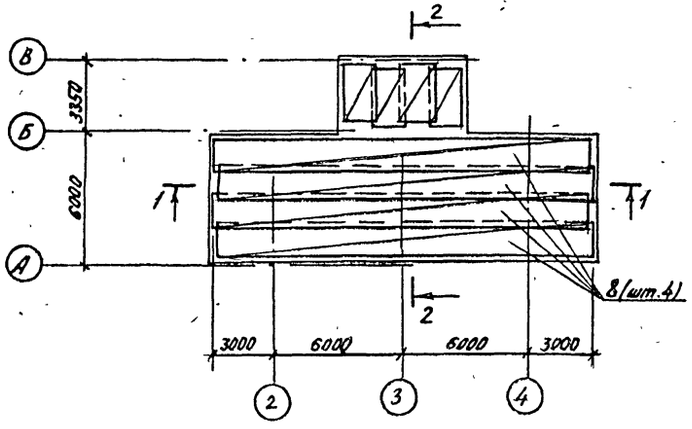

2-2.

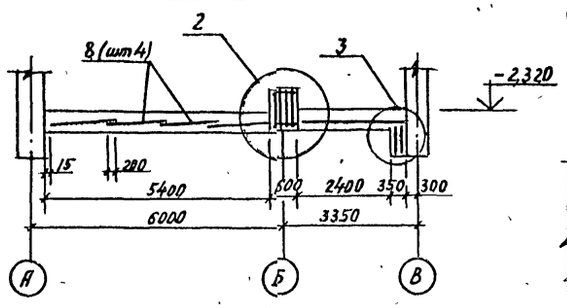

4-4.

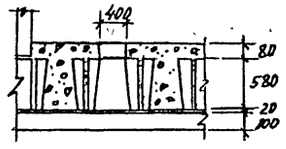

3-3.

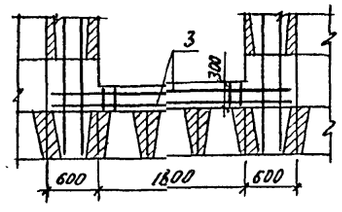

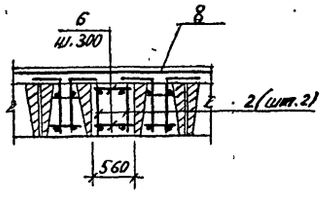

Ведомость расхода стали на элемент, кг.

Марка элемента	Изделия арматурные											Изделия закладные.					Общий расход
	Арматура класса										Всего	Арматура класса		Прокат марки		Всего	
	А III				А-I			Вр-1				А III		Вст 3 кп 2			
	ГОСТ 5781-82*				ГОСТ 5781-82*			ГОСТ 6727-80				ГОСТ 5781-82*		ГОСТ 19903-74*			
	Ф28	Ф16	Ф10	Итого	Ф10		Итого	Ф5		Итого		Ф8	Итого	δ=6	Итого		
	57,2	120,8	93,6	272	98		98	356		356	626	19,2	19,2	70,4	70,4	89,6	815,6

Ведомость деталей.

Поз.	Эскиз
4	600 / 350

Т.П. 416-7-267.87 КЖ							
Привязан	Ст. инж.	Гоголева		Автомобильные весы грузоподъемностью 60 тонн на один проезд с длиной платформы 18 м.	Стадия	Лист	Листов
	Рук. гр.	Хорин			РП	13	
	Гл. спец	Бурдаев		Плита ФПМ-2. Узлы. Сечения. Спецификация. Вариант II	Мин хлебопродуктов СССР „Куйбышевский Промзернопроект"		
	Нач отд.	Епифанов					
	Н контр.	Колчин					
Инв. №	Гл инж пр	Резник					

Копировал Огольцова Формат А2

ЦОО 523-01 26 0455-01

Типовой проект 416-7-267.87 Альбом I

Схема расположения каркасов стен Ст-1

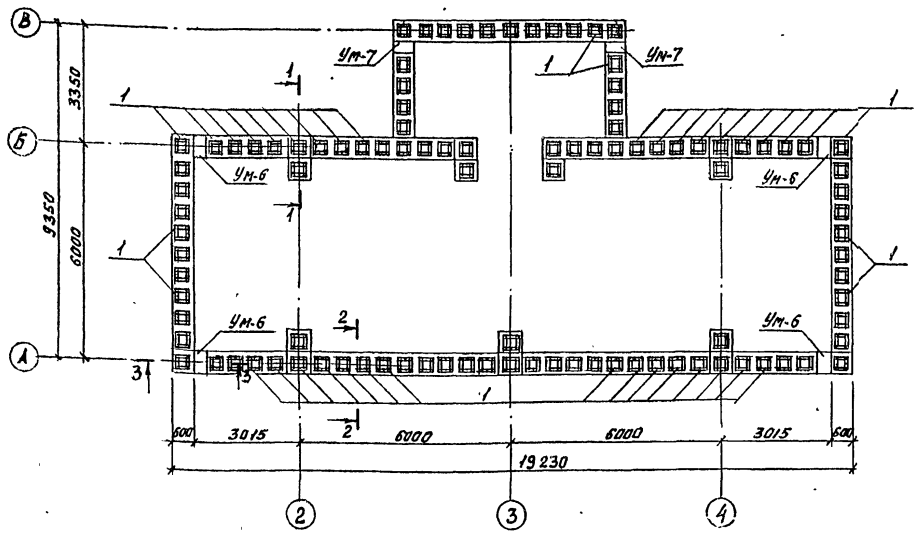

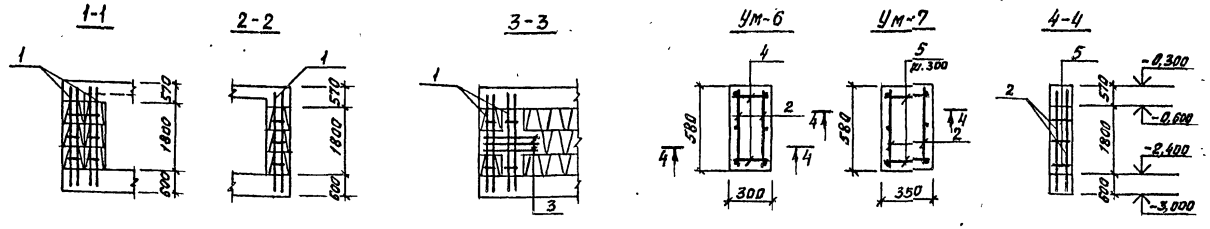

Спецификация стен Ст1, участков монолитных Ум6 и Ум7

Формат	Зона	Поз.	Обозначение	Наименование	Кол-во	Примечание
				Стены Ст-1		
				Сборочные единицы		
А4		1	КЖИ-Ст 1-1.00	Каркас пространственный КП-8	103	
				Материалы		
				Бетон класса В15	41,2	м³
				Ум-6		
				Сборочные единицы		
А4		2	КЖИ-Ст1-1.10	Каркас плоский КР-1	8	8,5 кг
				Детали		
Б4		3	-0.01	ф12 AIII ГОСТ 5781-82* ℓ=1770	6	1,57 кг
Б4		4	-0.02	ф6 AI ГОСТ 5781-82* ℓ=150	7	0,03 кг
				Материалы:		
				Бетон класса В15	0,76	м³
				Ум-7		
				Сборочные единицы		
А4		2	КЖИ-Ст1-1.10	Каркас плоский КР-16	4	8,5 кг
				Детали		
Б4		3	-0.01	ф12 AIII ГОСТ 5781-82* ℓ=1770	6	1,57 кг
Б4		5	-0.03	ф6 AI ГОСТ 5781-82* ℓ=200	19	0,04 кг
				Материалы:		
				Бетон класса В15	0,79	м³

Ведомость расхода стали на элемент, кг

Марка элемента	Изделия арматурные						Всего	Общий расход кг
	Арматура класса							
	A-I			A-III				
	ГОСТ 5781-82*			ГОСТ 5781-82*				
	6		итого	12		Итого		
Ст-1	288,4		288,4	1606,8		1606,8	1895,2	1895,2
Ум-6	1,6		1,6	25		25	26,6	26,6
Ум-7	1,7		1,7	25		25	26,7	26,7

1. Заполнение вертикальных пустот блоков производить бетоном класса В15 после установки пространственных каркасов
2. Укладку бетонной смеси производить с применением виброуплотнения

Привязан

Инв. №

Ст. инж.	Гоголева		
Рук. гр.	Харин		
Гл. спец.	Бурбаев		
Нач. отд.	Елифанов		
Н. контр.	Колчин		
Гл. инж. пр.	Резчик		

ТП 416-7-267.87 – КЖ

Автомобильные весы грузоподъемностью 60 тонн на один проезд с длиной платформы 18 м

Стадия: РП | Лист: 14 | Листов:

Схема расположения каркасов стен Ст-1. Участки монолитные Ум-6, Ум-7. Вариант II

Мин. хлебопродуктов СССР Куйбышевский "Промзернопроект"

Копировал Скольцов Формат А2

Ц00523-01 27

Типовой проект 416-7-267.87 Альбом I

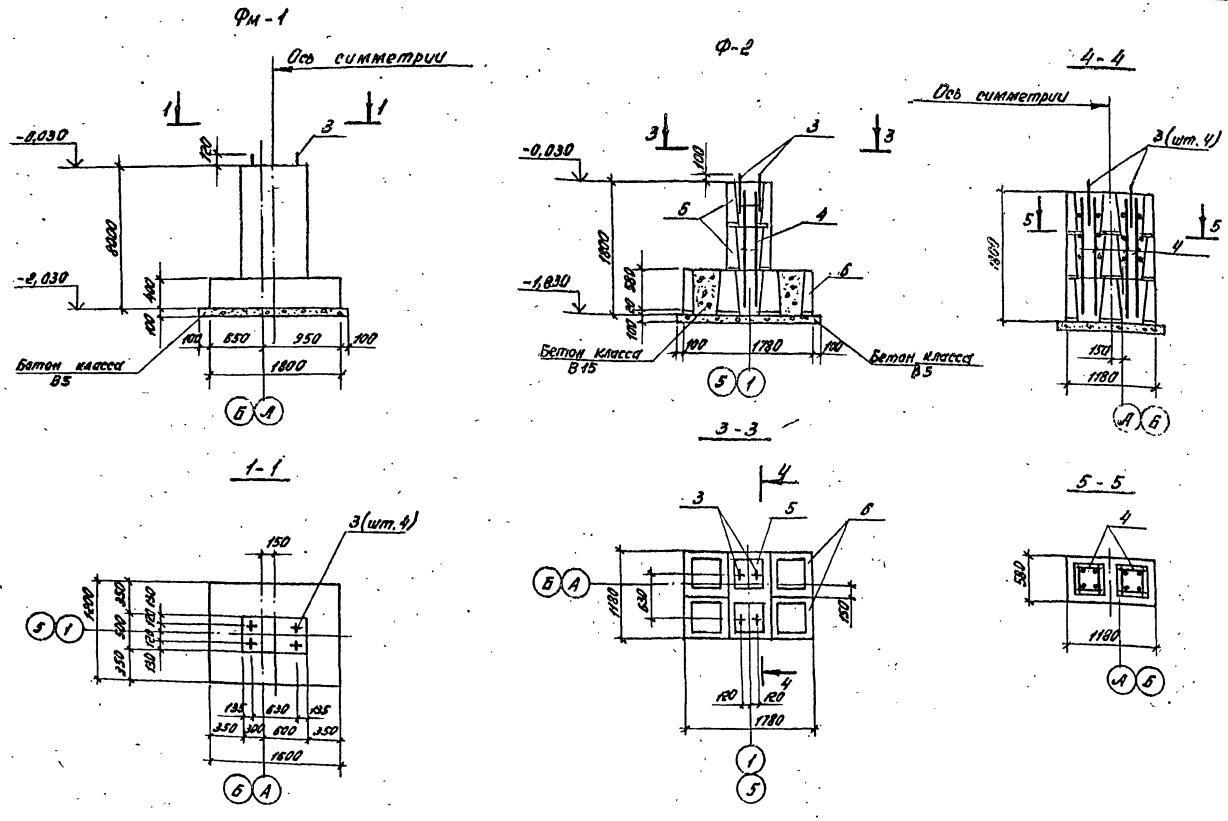

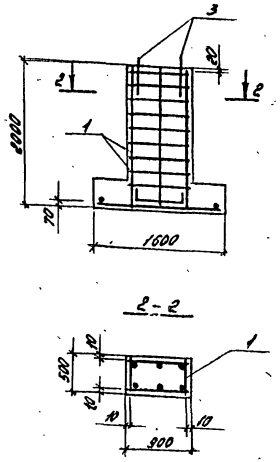

Спецификация к схеме расположения элементов сборного фундамента Ф-2

Марка, поз.	Обозначение	Наименование	Кол.	Масса ед., кг	Примечание
		Фундаментные блоки			
5	3.004.1-9	Дырчатый блок ФБП12-1	2	500	
6	"	То же ФБП18-1	2	800	

Спецификация фундаментов Фм-1 и Ф-2

Формат	Зона	Поз.	Обозначение	Наименование	Кол.	Примечание
				Фундамент Фм-1		
				Сборочные единицы		
А3		1	КЖИ-Фм1-1.00	Каркас пространственный		
				КП5	1	
А4		2	КЖИ-Фм1-0.10	Сетка арматурная		
				С-1	1	
				Стандартные изделия		
		3		Изделие закладное		
				Болт 1.1м 20×600 Вст 3пс2		
				ГОСТ 24379.1-80	4	1,8 кг
				Материалы		
				Бетон класса В15	1,73	м³
				Фундамент Ф-2		
				Сборочные единицы		
А4		4	КЖИ-Ф2-1.00	Каркас пространственный		
				КП9	2	
				Стандартные изделия		
		3		Изделие закладное		
				Болт 1.1м 20×600 Вст 3пс2		
				ГОСТ 24379.1-80	4	1,8 кг
				Материалы		
				Бетон класса В15	0,37	м³

Ведомость расхода стали на элемент, кг

Марка элемента	Изделия арматурные							Изделия закладные				Общий расход
	Арматура класса						Всего	Прокат марки			Всего	
	А-III			А-I								
	ГОСТ 5781-82*			ГОСТ 5781-82*				ГОСТ 24379.1-80				
	ф16	ф12	Итого	ф6		Итого		Болты 1.1м20×600		Итого		
Фм-1	61,9		61,9	5,5		5,5	67,4	7,2		7,2	7,2	74,6
Ф-2		12,8	12,8	4		4	16,8	7,2		7,2	7,2	24

1. Блоки монтировать на цементном растворе марки 100.
2. Заполнение вертикальных пустот блоков производить бетоном класса В15.
3. При привязке ненужный тип фундамента исключить.

Привязан	Ст. инж.	Молчанова		Автомобильные весы грузоподъёмностью 60 тонн на один проезд с длиной платформы 18 м	Стадия	Лист	Листов
	Рук. гр.	Хорин			РП	15	
	Гл. спец.	Бурдаев					
	Нач. отд.	Епифанов		Фундамент монолитный Фм-1. Фундамент сборный Ф-2	„Куйбышевский Промзернопроект"		
	Н. контр.	Колчин					
Инв. №	Гл. инж. пр.	Резник					

ТП 416-7-267.87-КЖ

Копировал Фокина

ЦО 0523-01 28

Формат А2

Типовой проект 416-7-267.87 Альбом I

Схема расположения колонн и балок покрытия

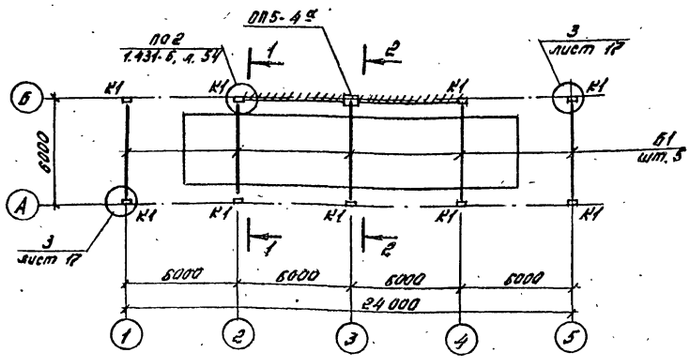

1-1

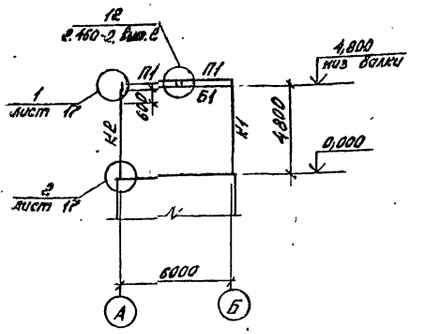

Схема расположения плит покрытия

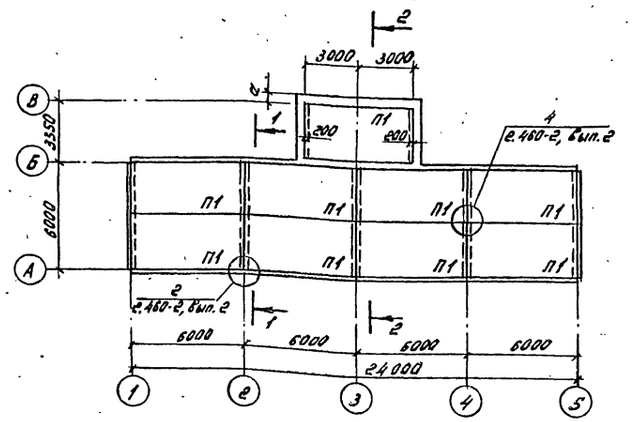

2-2

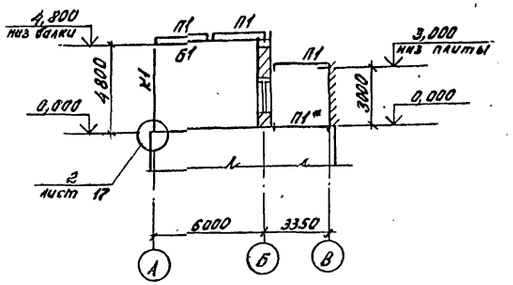

Схемы расположения стеновых панелей в осях 1-5

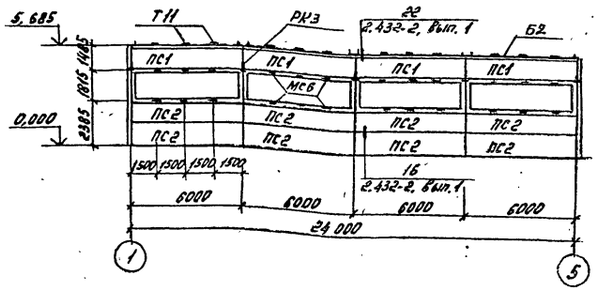

в осях 2-1; 5-4

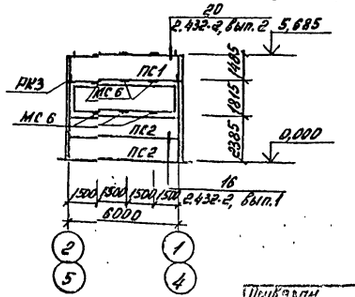

Спецификация к схемам расположения колонн, балок, плит покрытия, стеновых панелей

Марка, поз.	Обозначение	Наименование	Кол.	Масса ед., кг	Примечание
К1	КЖИ-04.0.00	Колонна К48-6-1	9	1150	
Б1	КЖИ-07.0.00	Балка 1БСТ6-5АIII-Т-а	5	1150	
Б2	1.439-2 лист 6	Балка Б1	8	80,5	
П1	ГОСТ 22701.0-77÷ГОСТ 22701.5-77	Плита ПГ-4АIV Т-1	9	2650	с дополн. закладн. МЭ
ПС1	1.432-15, вып. 1	Панель подкарнизная ПС 600.15-7 ВР II-Т-1	6	1550	
ПС2	То же	Панель рядовая ПС 600.12-1 ВР II-Т-1	12	1220	
ОП5-4а	КЖИ-06.0.00 СБ	Опорная плита	1		
		Соединительные изделия			
РК3	1.439-2, лист 5	Опорная консоль	9	4,2	
Т1	То же, лист 10	Элемент крепления Т1	24	0,5	
Т2	"	То же Т2	12	0,3	
Т5	"	" Т5	12	0,6	
Т11	"	" Т11	12	2,6	
Т32	" лист 11	" Т32	12	0,6	
МС-6	КЖ-4	Швеллер 10 ГОСТ 8240-72 / В Ст3 кп2 ГОСТ 535-79 С-100	48	0,86	
МС100	КЖИ-МС10 0.0.00	МС 100	36	1,5	
МС11	КЖИ-МС11.0.00	МС 11	27	4,4	
МС12	КЖИ-МС12.0.00	МС 12	9	50,2	
МС13	КЖ-3	Болт 5М24х600 В Ст3 ПС2 ГОСТ 2131-82	24	2,71	
—		ф 12АI ГОСТ 5781-82*	—		10 кг
МС10	1.431-6	Элемент крепления МС10	20	0,30	

П1* - Плита П1 - для вариантов подземной части из унифицированных дырчатых блоков УДБ и бетонных блоков стен подвалов. Всего П1 - 10 шт.

Инж.	Шуточкина		Т.П. 416-7-267.87 - КЖ	
Ст. инж.	Молчанова			
Рук. гр.	Корин		Автомобильные весы грузоподъемностью 60 тонн на один проезд с длиной платформы 18 м	Стадия: РП; Лист: 16; Листов:
Гл. спец.	Бурдаев			
Нач. отд.	Епифанов			
Нач. тех. отд.	Шпетильников		Схемы расположения колонн, балок и плит покрытия, стеновых панелей. Спецификация	Министерство хлебопродуктов СССР „Куйбышевский Промзернопроект"
Н. контр.	Колчин			
Гл. инж. пр.	Резник			

Привязан

Инв. №

Копировал Фокина

Формат А2

Инв. № подл. | Подпись и дата | Взам. инв. №

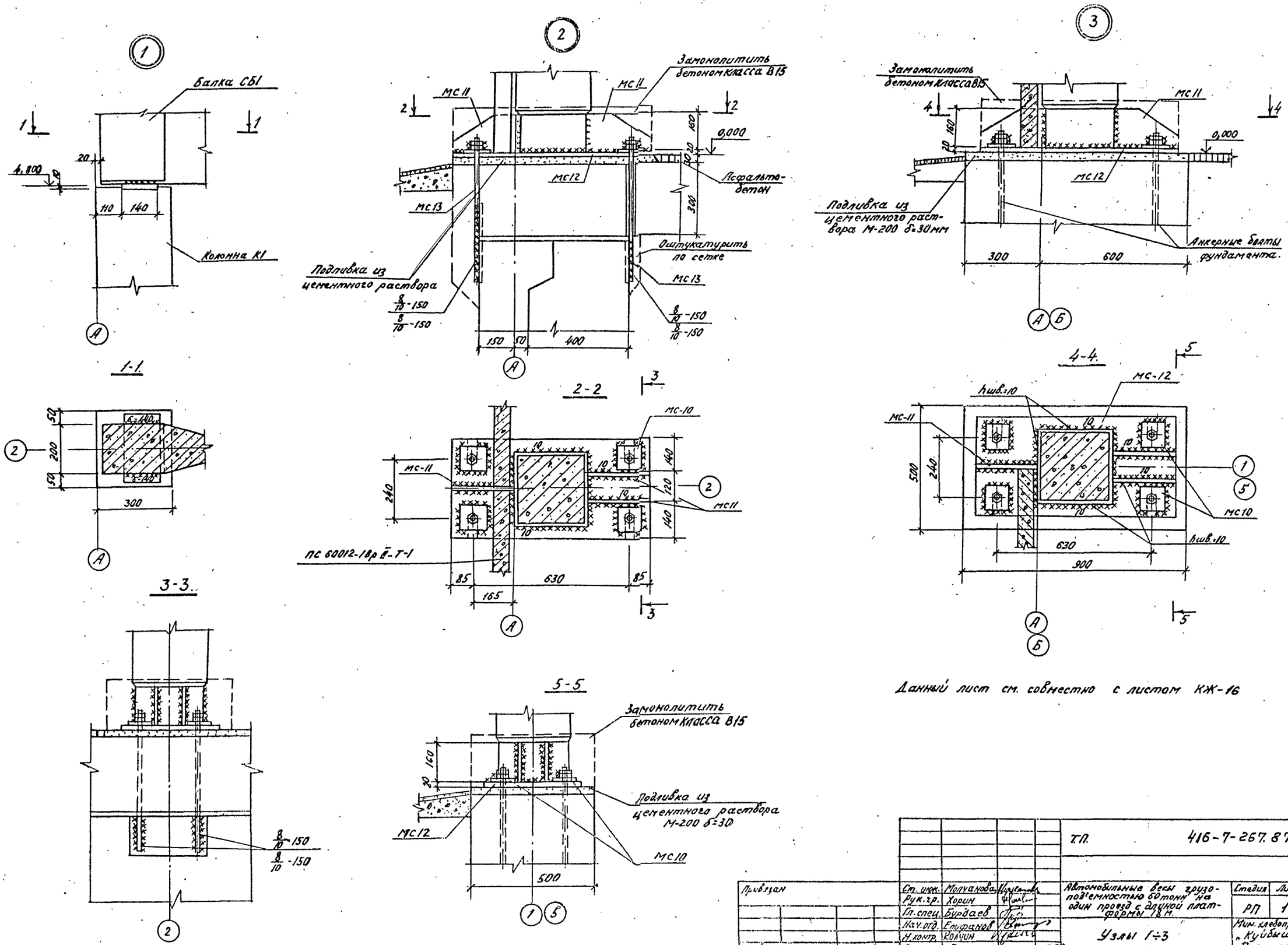

Данный лист см. совместно с листом КЖ-16

Типовой проект 416-7-267.87 Альбом I

Т.П.	416-7-267.87 - КЖ						
Привязан	Ст. инж.	Молчанова		Автомобильные весы грузоподъемностью 60 тонн на один проезд с длиной платформы 18 м.	Стадия	Лист	Листов
	Рук. гр.	Хорин			РП	17	
	Гл. спец.	Бурдаев					
	Нач. отд.	Епифанов		Узлы 1÷3	Мин. хлебопродуктов СССР „Куйбышевский Промзернопроект"		
	Н. контр.	Колчин					
Инв. №	Гл. инж. пр.	Резник					

Копировал Огольцова Формат А2

Ц0Д523-01 30 2455-01

Типовой проект 467-7-267.87 Альбом I

Ведомость рабочих чертежей основного комплекта

Лист	Наименование	Примечание
1	Общие данные	
2	Отопление. План, схема отопления	

Ведомость ссылочных и прилагаемых документов

Обозначение	Наименование	Примечание
	Ссылочные документы	
4.904-69	Детали крепления санитарно-технических приборов и трубопроводов	
5.903-2 вып. 0,1	Воздухосборники для систем отопления и теплоснабжения вентиляционных установок.	
3.903-9 вып. 0,1	Изоляция трубопроводов надземной прокладки тепловых сетей	
	Прилагаемые документы	
ОВ СО	Спецификация оборудования	Ал. III
ОВ ВМ	Ведомость потребности в материалах	Ал. IV

Общие указания

Данный проект отопления разработан для климатических районов с расчетными отопительными температурами наружного воздуха: -20°С; -30°С; -40°С. Источник теплоснабжения: котельная промплощадки. Теплоноситель - вода с параметрами 95-70°С из теплосети. Коэффициенты теплопередачи строительных конструкций приняты в соответствии со СНиП II-3-79 ч. II.

Система отопления принята тупиковая с верхней разводкой.

В качестве нагревательных приборов приняты чугунные радиаторы типа М140-АО. Удаление воздуха из системы отопления предусмотрено через воздухосборник. Регулирование теплоотдачи нагревательными приборами осуществляется кранами двойной регулировки. На схеме указан уклон труб равный 0,003. Диаметры труб, не указанные на схеме принять равными 15 мм. Трубопроводы, проложенные в неотапливаемом помещении заизолировать пухшнуром из минеральной ваты с покрытием фольгоизолом. Ввод теплосети принят надземный. Трубопроводы и нагревательные приборы окрасить масляной краской за 2 раза

План - схема

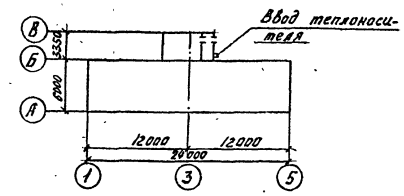

Основные показатели по чертежам отопления и вентиляции

Наименование здания (сооружения), помещения	Объем, м³	Периоды года при tн, °С	Расход тепла, Вт (ккал/ч)				Расход холода, Вт, (ккал/ч)	Установлен. мощн. эл. двигат, кВт
			На отопление	На вентиляцию	На горячее водоснабжение	Общий		
Автовесы	45,6	-20	4890 (4200)	—	—	4890 (4200)		—
(будка весов-		-30	5820 (5000)	—	—	5820 (5000)		—
щика)		-40	6400 (5500)	—	—	6400 (5500)		—

Рабочие чертежи марки ОВ выполнены в соответствии с действующими нормами и правилами и предусматривают мероприятия, обеспечивающие пожарную безопасность при соблюдении установленных правил при эксплуатации здания

Главный инженер проекта Р.Н. Резник

Главный инженер проекта (привязавший типовой проект)

Инв. № подл.	Подпись и дата	Взам. инв. №	

Инв. №			
Инженер	Жук	Жук	
Рук. груп.	Горшенина		
Гл. спец.	Никитенко		
Нач. отд.	Ефимов		
Нач. тех. отд.	Щепетильников		
Н. контр.	Никитенко		
Гл. инж. пр.	Резник		

Привязан

Т.П. 416-7-267.87 ОВ

Автомобильные весы грузоподъёмность 60тн на один проезд с длиной платформы 18м

Стадия	Лист	Листов
Р	1	2

Общие данные

Министерство хлебопродуктов СССР „Куйбышевский Промзернопроект"

Копировал Огольцов Ц00523-01 31 Формат А2

Альбом I

Типовой проект 416-7-267.87

План на отм. 0,000

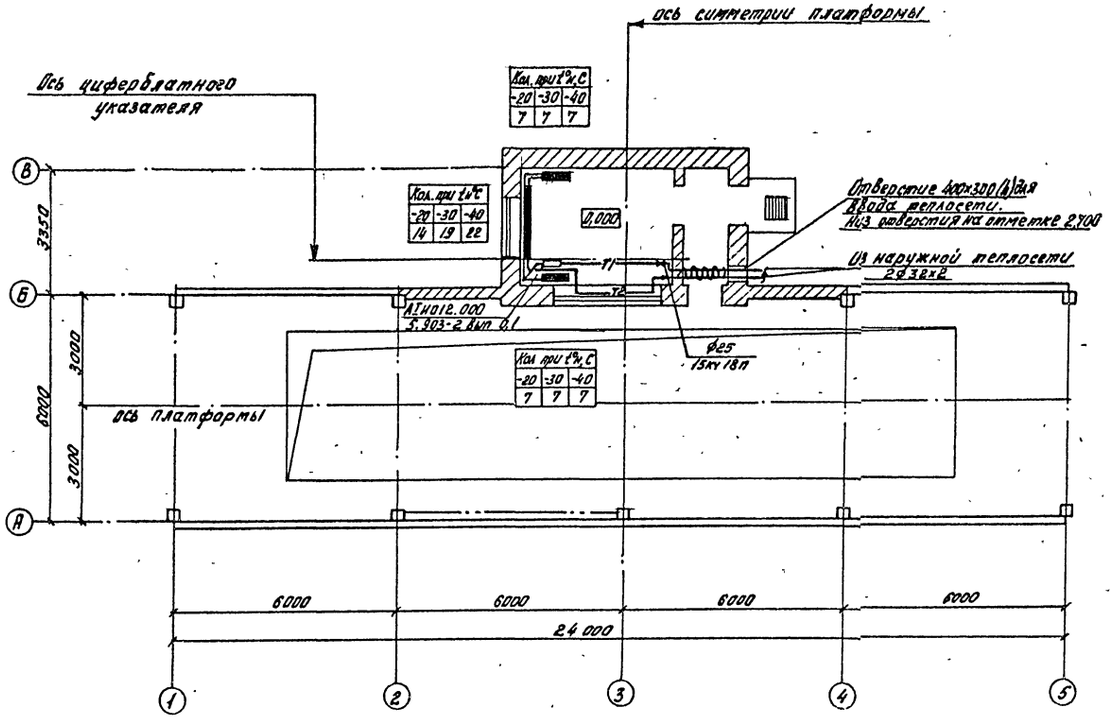

Схема системы отопления.

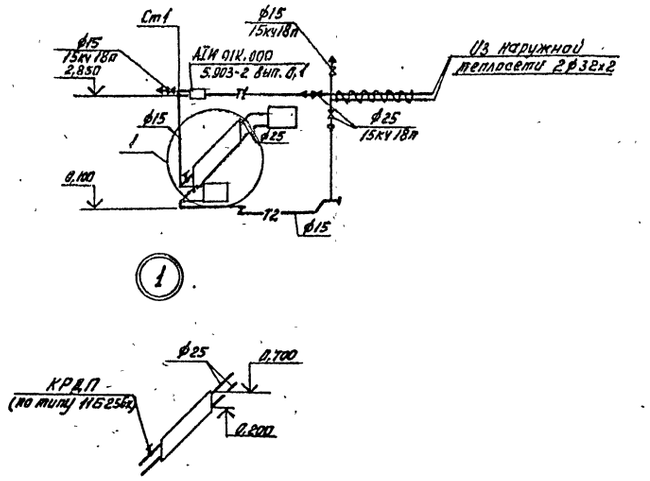

				ТП 416-7-267.87- ОВ	
	Инженер	Жук			
Привязан	Гл. спец.	Никитенко		Автомобильные весы грузоподъемностью 60тн на один проезд с длиной платформы 18м	Стадия: Р; Лист: 2; Листов:
	Нач. отд.	Ефимов			
	Нач. тех. отд.	Шелегильский		Отопление. План. Схема отопления	Министерство хлебопродуктов СССР Куйбышевский "Промзернопроект"
Инв. №	Н. контр.	Никитенко			
	Гл. инж. пр.	Резник			

Копировал Осольцов

Формат А2

Ц00523-01 32

Альбом I

Типовой проект 416-7-267.87

Ведомость рабочих чертежей основного комплекта

Лист	Наименование	Примечание
1	Общие данные	
2	План на отм. 0,000. щиток освещения	

Обозначение	Наименование	Примечание
	Прилагаемые документы	
ЭМ. СО	Спецификация оборудования	А. III
	Ведомость потребности	
ЭМ. ВМ	в материалах.	А IV

Ведомость ссылочных и прилагаемых документов

Обозначение	Наименование	Примечание.
	Ссылочные документы	
Серия 4.702-I	Узлы и детали установки технологического оборудования для предприятий по хранению и переработке зерна.	
4.407-255	Узлы и детали для прокладки кабелей.	
5.407-19	Установка одиночных светильников с лампами накаливания.	

Ведомость объемов электромонтажных работ

Наименование работ	Един. изм	Кол-во	Примечание
1. Герметизация вводов кабеля при числе кабелей до 20.	шт	7	
2. Разделки кабеля АВВГз 2×2,5мм²	шт	4	
3. АКПсВГ 4×2,5мм²	шт	2	
4. КГ 3×1,6+1×1мм²	шт	2	
5. Монтаж электрооборудования комплектного с весами	компл.	1	

Общие указания.

1. Настоящий проект разработан на основании строительной части проекта и в соответствии с действующими „Правилами устройства электроустановок".
2. Производственные помещения автомобильных весов относятся к помещениям с нормальной средой. Электроприемники в отношении надежности электроснабжения относятся к III категории.
3. Напряжение сети питания принято 380/220В с глухозаземленной нейтралью.
4. Установленная мощность составляет Ру=1.61кВт.
5. Освещенность помещений принята в соответствии со СНиП II-4-79.

Условные обозначения, не вошедшие в ГОСТ 2.754-72.

Выключатель однополюсный защищенный

Соединитель штепсельный защищенный

- номер позиции оборудования по спецификации на плане
- номер позиции установочного изделия по спецификации на плане.

(1) $\frac{2\times150}{2.5}$ (100) N помещ. $\frac{\text{количество ламп} \times \text{мощность Вт}}{\text{высота установки, м}}$ Освещенность Лк.

Рабочие чертежи марки ЭМ выполнены в соответствии с действующими нормами и правилами и предусматривают мероприятия, обеспечивающие пожаробезопасность при соблюдении установленных правил безопасности при эксплуатации электроустановок и здания.

Главный инженер проекта Р.М. Резник

Главный инженер проекта (привязавший типовой проект)

Инв. № подл. | Подпись и дата | Взам. инв. №

Инв. №			
Инженер	Лукьянова		
Рук. гр	Ермакова		
Гл. спец	Рыськин		
Нач. отд	Тютелов		
Нач. тех. отд	Перетильников		
Нормок	Кочнев		
ГИП	Резник		

Привязан

Т.П. 416-7-267.87 -ЭМ

Автомобильные весы грузоподъемностью 60т на один проезд с длиной платформы 18м

Стадия	Лист	Листов
РП	1	2

Общие данные.

Минхлебопродуктов СССР „Куйбышевский Промзернопроект"

Копировал

400523-01_33

План на отм. 0,000

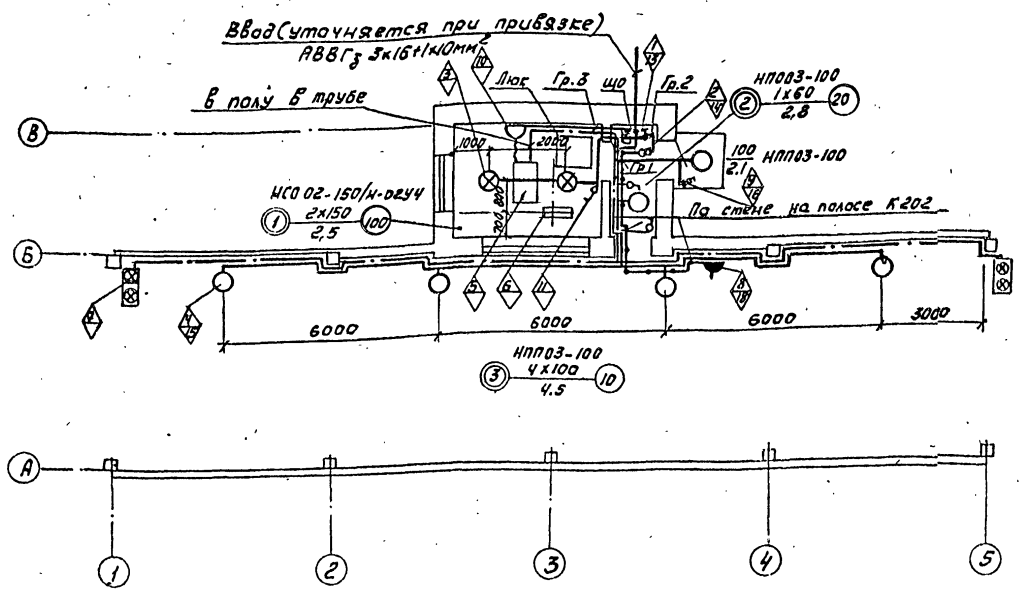

Спецификация

Марка поз.	Обозначение	Наименование	Кол	Масса ед.кг	Примечание
		Электрооборудование			
1		Ящик распределительный ЯАЕ23-12	1	10,0	
2		Ящик с понизительным трансформатором ЯТП-0.25-23	1	9,0	
3		Светильник подвесной с рассеивателем из силикатного стекла НСО 02-150/Н-08УЧ	2	1,6	
4		Светильник потолочный пыле-влагозащищенный НПП-03-100-001УЗ	6	3,6	
5		Пульт управления весами	1		комплектно с весами
6		Циферблатный указатель.	1		
7		Светофор	2		
8		Соединитель штепсельный ШГП-10-3-Е-УХЛ1	1	0,65	
9		Выключатель пакетный ПВ2-10/УЧ-56Б	1	0,6	
10		Розетка РШ30-0-К-25/380УЧ	1		Комплект. с пультом
		Материалы			
11		Выключатель инд. 02.1.1-01	3	0,067	
12		Коробка ответвительная У-409	13	0,57	
	Серия 4.702-I	Типовые конструкции и детали по установке электрооборудования серия 4.702-I			
13		УН504-04	1	0,95	
14		УН504-07	1	0,95	
15		УН512	6	0,15	
16		УН518	1	0,19	
17		УН519	13	0,19	
18		УН523	1	0,15	

Щиток освещения

Щиток N1 Ящик распределительный ЯАЕ23-12
Автоматы типа АЕ1030 и АЕ2030 ток
NN групп
Мощность Вт
NN помещений
Марка провода или кабеля
Сечение

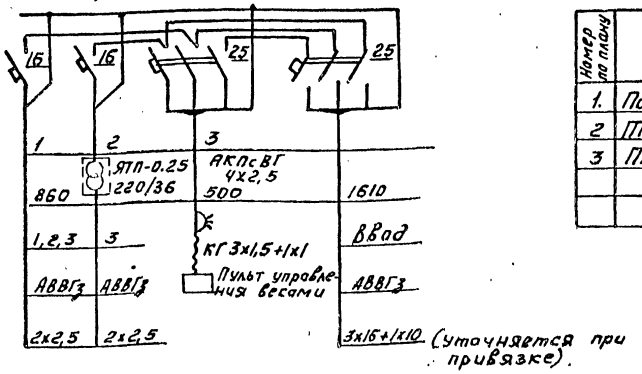

Экспликация помещений

Номер по плану	Наименование
1.	Помещение весовщика
2	Тамбур
3	Платформа весов

Т.П. 416-7-267.87 -ЭМ

Привязан:

Инв.№

Инженер	Пукьянова	
Рук.гр.	Ермакова	
Гл.спец	Рыськин	
Нормок	Кочнев	
Нач.отд	Тютелов	

Автомобильные весы грузоподъемностью 60т. на один проезд с длиной платформы 18м.

Стадия	Лист	Листов
РП	2	

План на отм. 0,000. Щиток освещения

Минхлебопродуктов СССР „Куйбышевский Промзернопроект"

Альбом I

Типовой проект 416-7-267.87

Подпись и дата | Взам.инв.№

Копировал Ход

Формат А2

ЦОО523-01 34

Альбом I

Типовой проект 416-7-267.87

Инв.№ подл. | Подпись и дата | Взам.инв.№

Ведомость рабочих чертежей основного комплекта СС

Лист	Наименование	Примечание
1	Общие данные	
2	План на отметке 0,000. Схемы.	

Ведомость ссылочных и прилагаемых документов

Обозначение	Наименование	Примечание
	Ссылочные документы	
Серия 4.702-1 ал.I	Установки технологического оборудования для предприятий по хранению и переработке зерна	
Узлы и детали		
	Прилагаемые документы	
СС. СО.	Спецификации оборудования	А.III
СС. ВМ.	Ведомость потребности в материалах	А.IV

Ведомость объемов электромонтажных работ

Наименование работ	Ед. изм.	Количество	Примечание
1. Телефонизация			
1. Установка и монтаж телефонного аппарата	шт	1	
2. Установка и монтаж телефонной коробки.	шт	1	
3. Прокладка кабеля (провода) по стене	м	10	
4. Защита кабеля уголком	м	3	
5. Устройство переходов через стену	шт	1	
6. Траншея 100х0,9х0,5	м	100	
7. Прокладка кабеля в траншее	м	100	
8. Устройство ввода в здание	шт	1	
9. Монтаж соединительной муфты	шт	1	
2. Электрофикация			
10. Установка и монтаж электрочасов	шт	1	
11. Прокладка провода по стене	м	10	
3. Радиофикация			
12. Установка и монтаж громкоговорителя	шт	1	
13. Прокладка провода по стене	шт	15	
14. Переход провода через перекрытие	шт	1	
15. Установка трубостойки	шт	1	
16. Заземление трубостойки	шт	1	
4. Пожарная сигнализация			
17. Установка и монтаж ручных извещателей на стене	шт	1	
18. Прокладка провода по стене	м	5	
19. Устройство переходов через стену	шт	1	
20. Впаивание резисторов в УПР	шт	2	
21. Впаивание резисторов в Ук-2п	шт	1	
22. Впаивание диодов в Ук-2п	шт	2	

Условные обозначения не установленные стандартом

— — — Кабель (провод) комплексной телефонной сети, проложенный по стене

— . — То же, радиофикации

Общие указания

Проектом предусматривается телефонизация пожарная сигнализация, электрофикация и радиофикация автовесов.

Для включения абонентов в узел связи объекта при привязке необходимо уточнить длину кабеля комплексной телефонной сети и включение радиостойки в абонентскую радиотрансляционную сеть

Рабочие чертежи марки СС выполнены в соответствии с действующими нормами и правилами и предусматривают мероприятия обеспечивающие пожарную безопасность при соблюдении установленных правил безопасности при эксплуатации электроустановок и здания

Главный инженер проекта Р.М. Резник
(привязавший типовой проект)

Привязан:

Инв.№

ТП 416-7-267.87 СС

Инженер	Наумова		
Рук. гр.	Зайцева		
Гл. спец.	Медведенко		
Нач. отд.	Тюгелев		
Нач. сект.	Шелепугина		
Н. контр.	Коунев		
Гл. инж. пр.	Резник		

Автомобильные весы грузоподъемностью 50 тонн на один проезд одной платформы 18 м

Стадия	Лист	Листов
РП	1	2

Общие данные

Министерство хлебопродуктов СССР «Куйбышевский Промзернопроект»

Копировал: Ж-2 Ц00523-01 35 Формат А2

Типовой проект 416-7-267.87 Альбом I

План на отм. 0,000

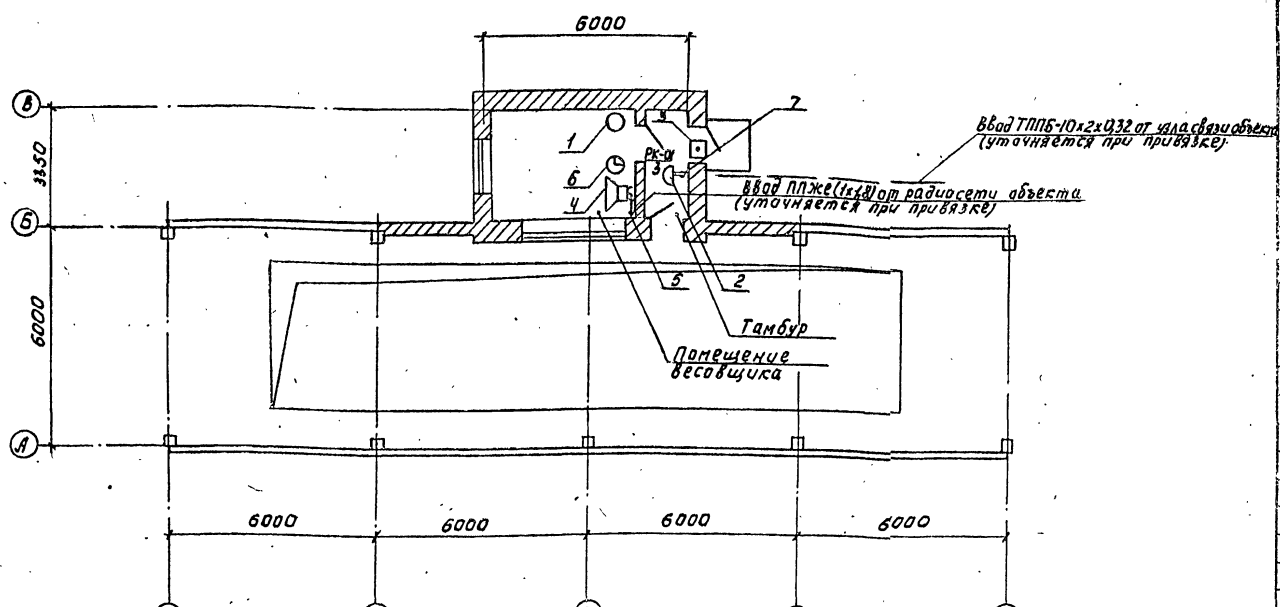

Схема комплексной телефонной сети

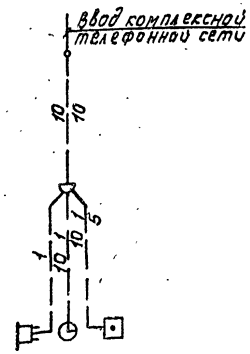

Схема радиотрансляционной сети

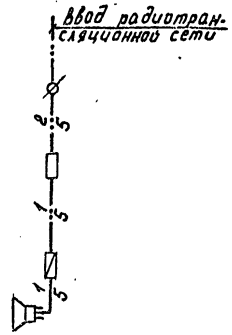

Схема включения ручного извещателя в станцию „Топаз" с применением ИПР

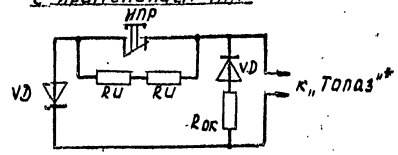

* Тип станции уточняется при привязке. Резисторы и диоды поставляются комплектно с „Топаз"

Спецификация

Марка поз.	Обозначение	Наименование	кол-во	Примечание
1		Аппарат телефонный		
		„Спектр" ТА-1146	1	шт
2		Коробка телефонная		
		распределительная		
		КРТ-10х2	1	шт
3		Извещатель пожарный		
		ручной ИПР	1	шт
4		Громкоговоритель або-		
		нентский мощностью 0,25 Вт	1	
		„Тайга-304"	1	шт
5		Трубостойка 0,8 РСТ-		
		-1600-01	1	шт
6		Электрочасы вторич-		
		ные односторонние для		
		помещений ВЧС1-М2 ПВ-		
		-2Р-400-302К	1	шт
	ГОСТ 22498-77 Е	Кабель телефонный город-		
		ской емкостью 10х2х0,32		
		ТППБ (уточняется при привязке)	0,1	км
	ГОСТ 22498-77 Е	То же, голый 10х2х0,32 ТПП	0,01	км
	ГОСТ 20575-75	Провод телефонный ем-		
		костью 1х2х0,5 ТРП	0,025	км
	ГОСТ 10254-75* Е	Провод радиотрансляци-		
		онный емкостью 1х18 ПП Ж		
		(уточняется при привязке)	0,02	км
	ГОСТ 10254-75* Е	То же, 2х0,6 ПГП Ж	0,005	км
	ГОСТ 10254-75* Е	То же, 2х12	0,005	км
7		Муфта соединительная		
		емкостью 10х2 ПСКМ	1	шт
		Коробка ответвительная УК-2п	2	шт
		Коробка ограничительная УК-2р	1	шт
	ГОСТ 8509-72	Уголок равнополочный 50х50х5	12 / 43,3	м / кг
	ГОСТ 103-76	Сталь полосовая 4х40	10 / 1,3	м / кг
	ГОСТ 2590-71	Сталь круглая ф8мм	10 / 4	м / кг

Привязан			ТП 416-7-267.87 – СС	
Инженер	Наумова		Автомобильные весы грузоподъемностью 60 тонн на один проезд с одной платформы 18 м	Стадия: РП; Лист: 2; Листов:
Рук. гр.	Зайчева			
Гл. спец.	Медведенко		План на отм. 0,000 Схемы	Министерство хлебопродуктов СССР „Куйбышевский Промзернопроект"
Н. контр.	Кочнев			
Нач. отд.	Тютелов			
ИКВ N				

Копировал: Ф.

Формат А2

Ц.00523-01 (36)

gost.e-ecolog.ru