ТИПОВОЙ ПРОЕКТ

501-3-8

СМОТРОВАЯ КАНАВА

ДЛЯ ТЕПЛОВОЗО-ВАГОННЫХ ДЕПО

ПРОМЫШЛЕННЫХ ЖЕЛЕЗНЫХ ДОРОГ

КОЛЕИ 1520мм

АЛЬБОМ 1

ПОЯСНИТЕЛЬНАЯ ЗАПИСКА. ЧЕРТЕЖИ. ЗАКАЗНЫЕ СПЕЦИФИКАЦИИ.

901/

gost.e-ecolog.ru

ТИПОВОЙ ПРОЕКТ

501-3-8

СМОТРОВАЯ КАНАВА

ДЛЯ ТЕПЛОВОЗО-ВАГОННЫХ ДЕПО

ПРОМЫШЛЕННЫХ ЖЕЛЕЗНЫХ ДОРОГ

КОЛЕИ 1520мм

АЛЬБОМ 1

СОСТАВ ПРОЕКТА:

АЛЬБОМ I. ПОЯСНИТЕЛЬНАЯ ЗАПИСКА. ЧЕРТЕЖИ. ЗАКАЗНЫЕ СПЕЦИФИКАЦИИ

АЛЬБОМ II. СМЕТЫ

Разработан Харьковским отделением всесоюзного проектного и научно исследовательского института промышленного транспорта Промтрансниипроект и Харьковским Промстройниипроектом

Главный инженер Отделения А.Г.Мирошников
Главный инженер проекта В.В.Литовченко
Главный инженер института Н.Ф.Довгий
Главный инженер проекта Л.М.Монин

Техно-рабочий проект утвержден Госстроем СССР. Протокол №38 от 26.07.1979г.
Введен в действие институтом Промтрансниипроект. Приказ №361 от 16.11.79г.

Альбом I

Типовой проект 501-3-8

Ведомость основных комплектов

Обозначение	Наименование	Примечание
КЖ	Конструкции железобетонные	
ЭЛ	Электроосвещение	

Ведомость чертежей основного комплекта

Формат	Лист	Наименование	Примечание
	1	Содержание и пояснительная записка	стр. 2
		Марка „КЖ"	
	1	Общие данные	„ 3
		Смотровые канавы из монолитного железобетона	
	2	Смотровая канава ℓ=18.0м. План. Разрезы 1-1÷3-3	„ 4
	3	Смотровая канава ℓ=21.0м. План. Разрезы 1-1÷3-3.	„ 5
	4	Узлы „1" ÷ „3"	„ 6
	5	Армирование канавы ℓ=18.0м, ℓ=21.0м.	„ 7
	6	Армирование канавы ℓ=18.0м, ℓ=21.0м. Спецификации.	„ 8
		Смотровые канавы из сборных железобетонных элементов	
	7	Смотровая канава ℓ=18.0м. План. Разрезы 1-1÷3-3.	„ 9
	8	Смотровая канава ℓ=21.0м. План. Разрезы 1-1÷3-3.	„ 10
	9	Узлы „4" ÷ „7".	„ 11
	10	Узел „8". Деталь замоноличивания стеновых панелей.	„ 12
		Ведомость чертежей марки „КЖИ"	смотрите КЖ-1
		Марка „ЭЛ"	
	1	Заглавный лист.	„ 13
	2	Электроосвещение. План. Схема.	„ 14
	3	Электроосвещение. Установка светильника и штепсельной розетки в нишах.	„ 15
		Заказные спецификации	„ 27,28

Ведомость чертежей марки „КЖИ" смотрите лист КЖ-1 (стр.3)

Типовой проект разработан в соответствии с действующими нормами и правилами и предусматривает мероприятия, обеспечивающие взрывную, взрывопожарную и пожарную безопасность при эксплуатации здания.

Главный инженер проекта Г. Монин Г.

Согласовано: ХОПТИИПромстрой Ченяк; Гл. конструктор отд. Жилищно-гражданского строительства Ковтун; ХОПТИИПромстрой Рук. гр. Фридланд

Инв. № подл. | Подпись и дата | Взам. инв. №

Пояснительная записка

Общая часть.

Смотровые канавы, разработанные в настоящем проекте, предназначены для выполнения ремонтных работ и осмотра тепловозов и вагонов в отапливаемых зданиях депо и закрытых пунктах экипировки.

Рабочие чертежи смотровых канав разработаны для применения в условиях сухих непучинистых грунтов, при отсутствии грунтовых вод, в районах с сейсмичностью не выше 6 баллов. Нормативные характеристики грунтов, служащих основанием смотровых канав:

Сцепление – $C^{н}$=0.02 кг/см²

Угол внутреннего трения – $\varphi^{н}$=28°

Объемный вес – $\gamma^{н}$=1.8т/м³

Модуль деформации – E=150кг/см².

В проекте длины канав приняты равными 18 и 21 м.

Канавы разработаны в двух вариантах:

- из монолитного железобетона
- из сборных железобетонных элементов.

Класс сооружения – I.

Расчет конструкций произведен в соответствии со СНиП II-Д.7-62* – „Мосты и трубы. Нормы проектирования" и СН-200-62 – „Технические условия проектирования железнодорожных, автодорожных и городских мостов и труб" на нагрузки от подвижного состава железных дорог по классу К-14 и временной нагрузки на призме обрушения за стенами канавы 1.0т/м².

В случае применения канав для строительства на открытом воздухе или в неотапливаемых зданиях, а также для других геологических условий проект должен быть скорректирован при привязке.

Конструктивные решения

А. Смотровые канавы из монолитного железобетона

Канавы запроектированы из монолитного железобетона марки 200. Марка бетона по морозостойкости $M_{рз}$.50.

Для стока воды по днищу канавы устраивается набетонка с уклоном в сторону приямка.

Под днищем устраивается подготовка из бетона марки 50 толщиной 100 мм.

Б. Смотровые канавы из сборных железобетонных элементов.

Конструкции и основные технические решения приняты в соответствии с типовым проектом №501-4 „Смотровые канавы из сборных железобетонных элементов", разработанного институтом „Гипропромтрансстрой".

В данном проекте, для возможности компановки канавы длиной 21м из сборных железобетонных элементов, дополнительно разработана стеновая панель длиной 3м, изготавливаемая в опалубке панели длиной 6м.

Канавы состоят из фундаментных плит и панелей продольных стен.

Под днищем канавы устраивается песчаная подготовка толщиной 100мм. Поверхность подготовки должна быть тщательно сневилирована. При пластичных и мягкопластичных грунтах, основание уплотняется слоем щебня или гравия.

Стеновые панели устанавливаются в пазы фундаментных плит и после тщательной инструментальной проверки проектного положения, замоноличиваются путем сварки закладных деталей и зачеканки зазоров бетоном марки 300 на мелком гравии (фракциями 3-4мм).

Стыки между плитами заполняются цементным раствором состава 1:2 марки 100.

Изготовление сборных железобетонных фундаментных плит и стеновых панелей предусматривается в заводских условиях.

Бетонирование стеновых плит производить в горизонтальном положении нишами вниз. Распалубку производить только после достижения бетоном 100% проектной прочности. С особой тщательностью следует производить монтаж стеновых плит. Смещение оси рельса и оси стены не должно превышать 10мм. Смещение верха стеновых плит от низа плит по горизонтали не допускается.

В. Решения общие для всех канав.

Смотровые канавы армируются сварными сетками, которые объединяются в пространственные каркасы перед установкой в опалубку. При этом должно быть обращено особое внимание на тщательную установку закладных деталей.

Арматурные сетки изготавливать с применением контактной сварки в соответствии с ГОСТ 10922-75 „Арматурные изделия и закладные детали сварные для железобетонных конструкций" и „Инструкцией по сварке соединений арматуры и закладных деталей железобетонных конструкций" (СН 393-78).

Для входа в канаву по торцам запроектированы лестницы с бетонными набивными ступенями.

Светильники, штепсельные розетки переносных ламп и электропроводка размещаются в специально предусмотренных в стенах нишах, штрабах и трубах.

На смотровой канаве укладываются рельсы типа Р-43 и привариваются к закладным элементам стен.

Внутренние поверхности стен канавы облицовываются керамической плиткой. Дно канавы затирается цементным раствором с железнением.

Выпуск стоков из приемного колодца осуществляется в грязеотстойник с последующим сбросом стоков в канализационную сеть.

Обратную засыпку пазух котлованов производить местным грунтом с послойным уплотнением до $\gamma_{ск}$=1.65тс/м³.

При хранении и транспортировке сборных железобетонных элементов смотровых канав должно быть соблюдено следующее:

- Укладка плит в штабели допускается не более 8 рядов по высоте на деревянных подкладках и прокладках толщиной не менее 40мм. Прокладки располагаются на расстоянии 0.3-0.4м от края плит. В вертикальном положении прокладки должны быть расположены друг под другом.
- Перевозка фундаментных и стеновых плит производится в рабочем положении.

Электроосвещение и заземление

Освещение канав выполнено напряжением 36 вольт для стационарных светильников рабочего освещения с лампами мощностью 60 вт и напряжением 12 вольт для ручных переносных ламп мощностью 40 вт.

При принятом в проекте размещении светильников достигается освещенность на ходовых частях локомотива 70-140 лк, а на полу канавы 40-80 лк.

Пониженные напряжения 36 в и 12 в к светильникам подаются от понижающих трансформаторов, устанавливаемых на ближайшей к канаве стене здания депо.

Питание электроэнергией понижающих трансформаторов напряжением 380/220 в осуществляется отдельным фидером от щита освещения депо.

Все металлические нетоковедущие части (корпуса светильников, понижающие трансформаторы, трубы электропроводки), которые могут оказаться под напряжением вследствие повреждения изоляции, должны быть заземлены путем присоединения к металлическим трубам осветительной сети.

Изм.	Лист	№ докум.	Подпись	Дата	ТП 501-3-8		СI.1	
ГИП		Монин			Тепловозо-вагонные депо для промышленных железных дорог колеи 1520 мм			
Нач. отд.		Бродский			Смотровые канавы	Лит.	Лист	Листов
Гл. констр.		Водопьянов				ТР	1	1
Рук. гр.		Фридланд			Содержание и пояснительная записка	Харьковский Промстройниипроект		
Ст. инж.		Терентьева						
Исполнил		Попова						
Проверил		Терентьева						

Альбом I

Типовой проект 501-3-8

Ведомость чертежей марки „КЖИ"

Формат	Лист	Наименование	Примечание
		НЭ 1. Ниша для электроосвещения	стр. 16
		Стеновые панели СП-СК, НСП-СК	„ 17,18
		Фундаментные плиты ФП-СК, ФПд-СК	„ 19
		Сетки С1, С2	„ 20
		Сетка С3	„ 20
		Сетка С4	„ 20
		Сетка С4а	„ 20
		Сетки С5, С6, С7, С11	„ 21
		Сетка С8	„ 21
		Сетка С9	„ 21
		Сетка С10	„ 21
		Сетка С12	„ 22
		Сетка С13	„ 22
		Сетки С14, С17	„ 22
		Сетка С15	„ 22
		Сетка С16	„ 23
		Сетки С18, С19	„ 23
		Сетка С20	„ 23
		Сетки С21, С22	„ 23
		Закладная деталь М1	„ 24
		Закладная деталь М2	„ 24
		Закладные детали М3, М4, М8	„ 24
		Закладные детали М5, М6, М7, М9	„ 24
		Закладная деталь М10	„ 25
		Закладные детали М11, М12, М17	„ 25
		Закладная деталь М13	„ 25
		Закладные детали М14, М16	„ 25
		Закладные детали М15, М18	„ 26
		Соединительные детали МС2, МС3, МС4, МС5, МС6	„ 26
		Крышка приямка МС1	„ 26

Сводная спецификация железобетонных конструкций и стальных изделий

Марка	Обозначение	Наименование	Кол.	Примечание
		Смотровые канавы из монолитного железобетона		
КС7-1-1	КЖ-4	Кольцо стеновое	2	
		Монолитные железобетонные конструкции		
—	КЖ-2	Смотровая канава ℓ=18.0м	1	
—	КЖ-3	Смотровая канава ℓ=21.0м	1	
		Стальные изделия		
МС1	КЖ-4	Крышка приямка	1	для ℓ=18.0м
			1	для ℓ=21.0м
—	КЖ-4	Рельс Р-43	36.0пм	для ℓ=18.0м
—	КЖ-4	Рельс Р-43	42.0пм	для ℓ=21.0м
		Смотровые канавы из сборных железобетонных элементов		
		Сборные железобетонные конструкции		
		Канава ℓ=18.0м		
СП-СК	КЖ-9	Стеновая панель	6	
ФП-СК	КЖ-9	Фундаментная плита	6	
ФПд-СК	КЖ-9	Фундаментная плита	1	
КС7-1-1	КЖ-9	Кольцо стеновое	2	
		Канава ℓ=21.0м		
СП-СК	КЖ-9	Стеновая панель	6	
НСП-СК	КЖ-9	Стеновая панель	2	
ФП-СК	КЖ-9	Фундаментная плита	7	
ФПд-СК	КЖ-9	Фундаментная плита	1	
КС7-1-1	КЖ-9	Кольцо стеновое	2	
		Стальные изделия		
		Канава ℓ=18.0м		
—	КЖ-9	Рельс Р-43	36.0пм	
МС1	КЖ-9	Крышка приямка	1	
МС2	КЖ-9	Соединительное изделие	144	
МС3	КЖ-9	—„—	4	
МС4	КЖ-9	Соединительное изделие	4	
МС5	КЖ-9	—„—	4	
МС6	КЖ-9	—„—	4	
		Канава ℓ=21.0м		
—	КЖ-9	Рельс Р-43	42.0пм	
МС1	КЖ-9	Крышка приямка	1	
МС2	КЖ-9	Соединительное изделие	168	
МС3	КЖ-9	—„—	6	
МС4	КЖ-9	—„—	6	
МС5	КЖ-9	—„—	6	
МС6	КЖ-9	—„—	6	

Ведомость примененных и ссылочных документов

Обозначение	Наименование	Примечание
3.900-3 выпуск 7	Унифицированные сборные железобетонные конструкции водопроводных и канализационных емкостных сооружений.	
ГОСТ 7173-54	Рельсы железнодорожные типа Р43 для путей промышленного транспорта. Размеры.	

Инв. № подл. | Подпись и дата

Изм.	Лист	№ докум.	Подпись	Дата
ГИП		Монин		
Нач. отд.		Бродский		
Гл. констр. отд.		Водопьянов		
Рук. гр.		Фридланд		
Ст. инж.		Терентьева		
Исполнил		Попова		
Проверил		Терентьева		

ТП 501-3-8 КЖ

Тепловозо-вагонные депо для промышленных железных дорог колеи 1520 мм

Смотровые канавы

Лит.	Лист	Листов
ТР	1	10

Общие данные

ХАРЬКОВСКИЙ ПРОМСТРОЙНИИПРОЕКТ

Альбом I

Типовой проект 501-3-8

План

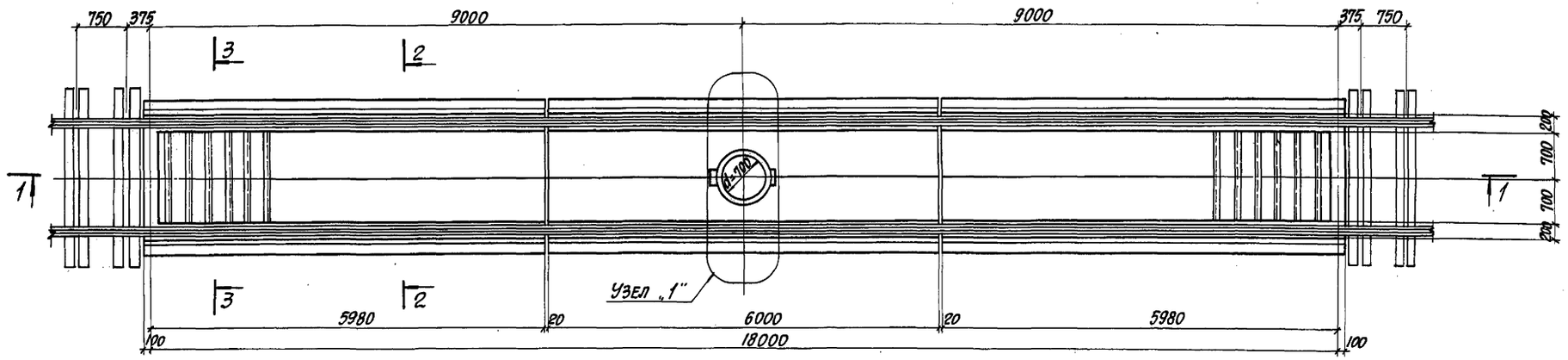

1-1

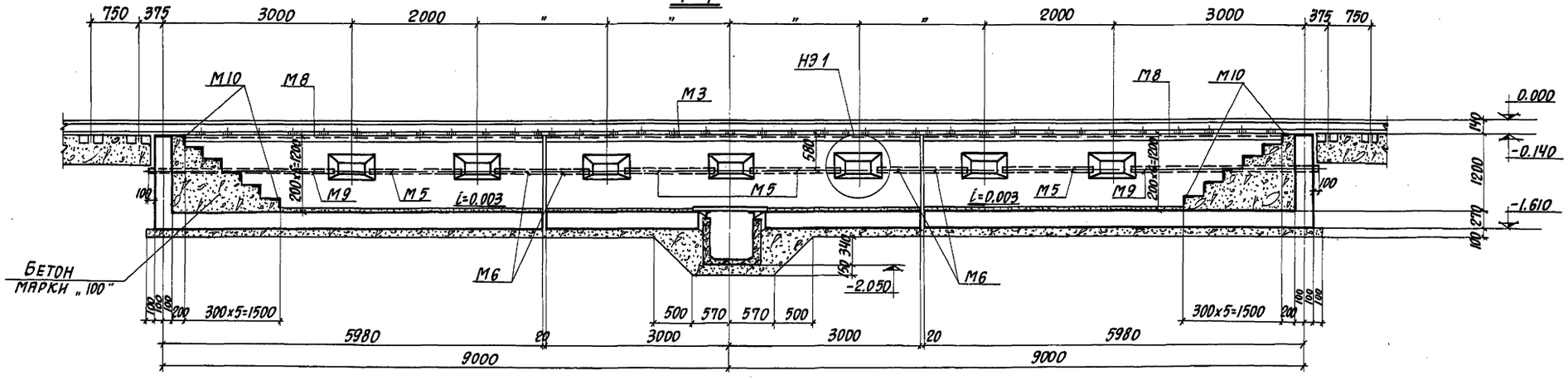

Ниша электрическая НЭ1 разработана на листе КЖИ-НЭ1.

2-2

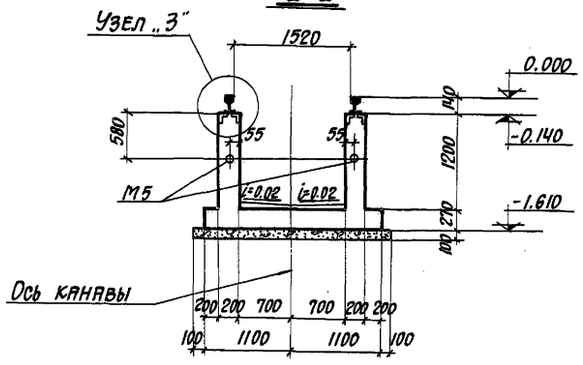

3-3

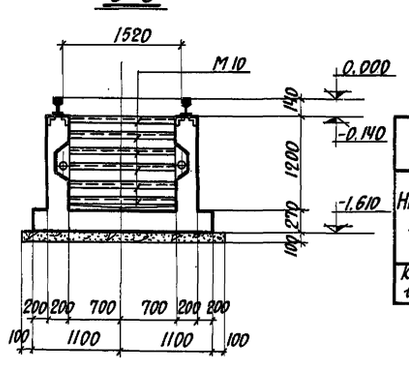

Показатели на одну канаву			
Наименование	Марка бетона	Объем бетона м³	Масса стали кг
Канава ℓ=18.0м	200	19.5	2347

Изм.	Лист	№ докум.	Подпись	Дата	ТП 501-3-8 КЖ	
ГИП		Монин			Тепловозо-вагонные депо для промышленных железных дорог колеи 1520 мм	
Нач. отд.		Бродский			Смотровые канавы из монолитного железобетона	Лит. ТР / Лист 2 / Листов
Гл. конструкт.		Водопьянов				
Рук. гр.		Фридланд				
Ст. инж.		Терентьева				
Исполнил		Попова			Смотровая канава ℓ=18.0м План. Разрезы 1-1÷3-3	Харьковский промстройниипроект
Проверил		Терентьева				

Инв. № подл. | Подпись и дата

Альбом I

Типовой проект 501-3-8

Инв. № подл. | Подпись и дата

План

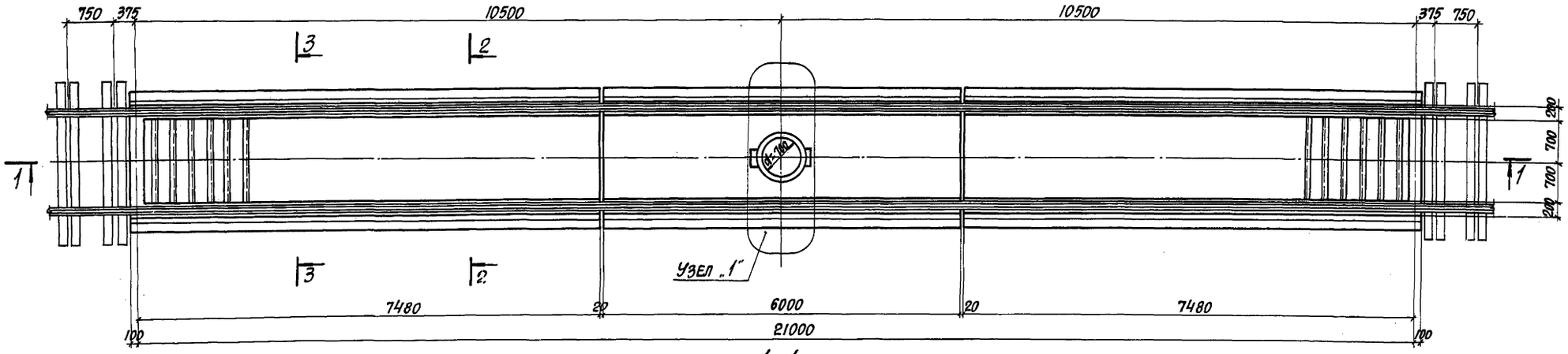

1-1

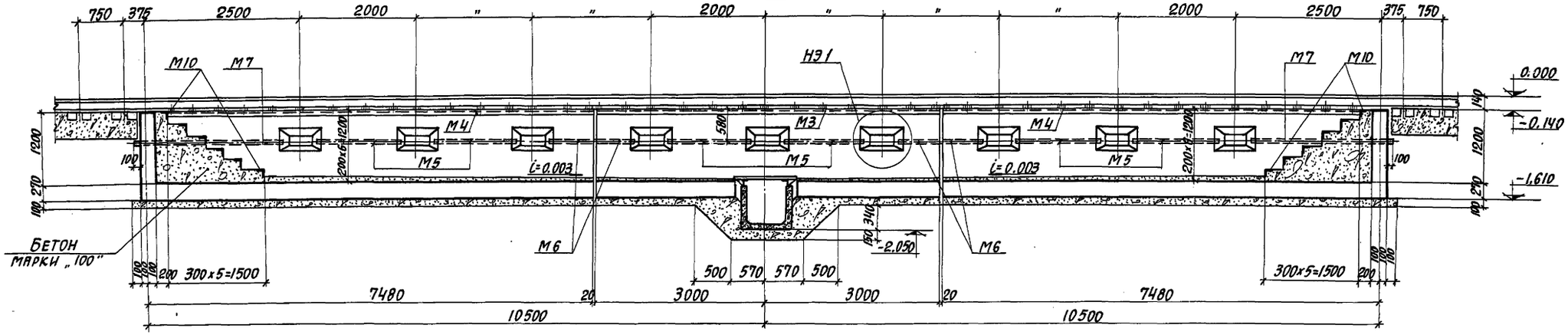

2-2

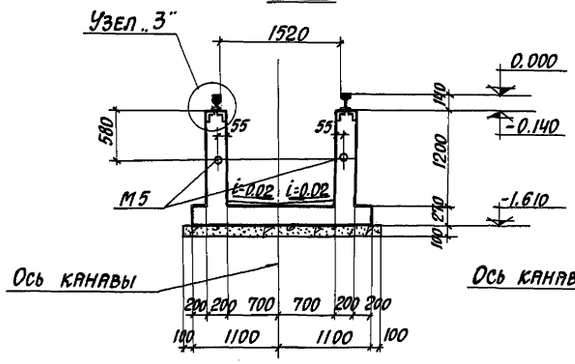

3-3

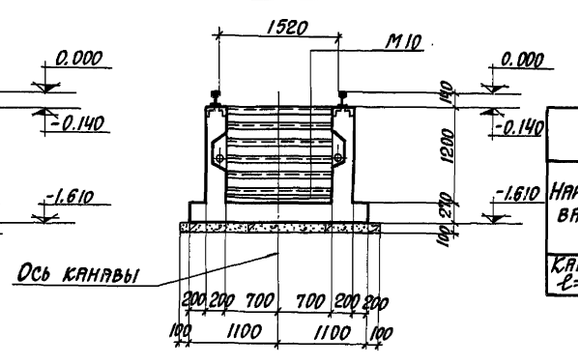

Ниша электрическая НЭ1 разработана на листе КЖИ-НЭ1.

Показатели на одну канаву

Наименование	Марка бетона	Объем бетона м³	Масса стали кг.
Канава ℓ=21.0м	200	22.6	2719

Изм.	Лист	№ докум.	Подпись	Дата	ТП 501-3-8 КЖ			
ГИП		Монин			Тепловозо-вагонные депо для промышленных железных дорог колеи 1520 мм			
Нач. отд.		Бродский			Смотровые канавы из монолитного железобетона	Лит.	Лист	Листов
Гл. конструктор		Водопьянов				ТР	3	
Рук. гр.		Фриланд						
Ст. инж.		Терентьева			Смотровая канава ℓ=21.0м. План. Разрезы 1-1÷3-3	Харьковский промстройниипроект		
Исполнил		Попова						
Проверил		Терентьева						

Узел „1"

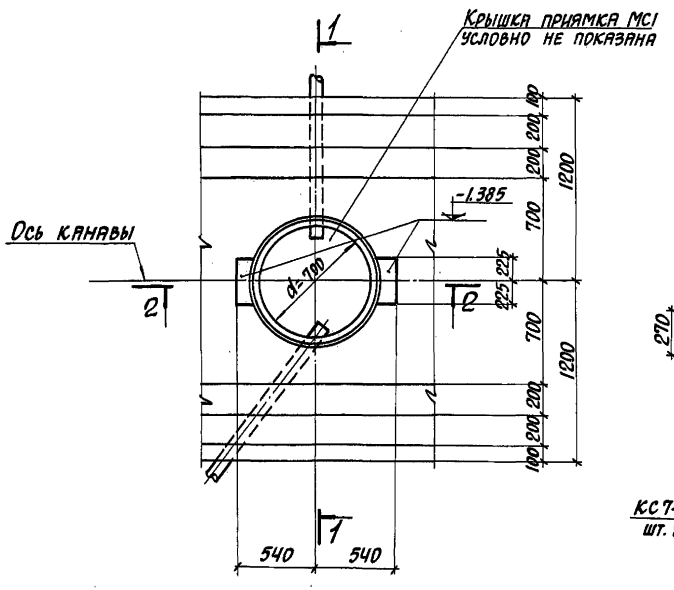

1-1

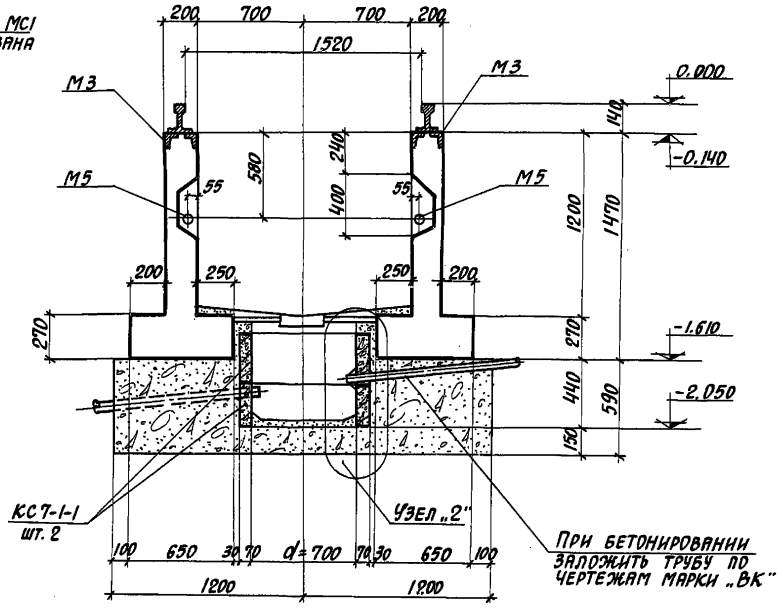

Узел „2"

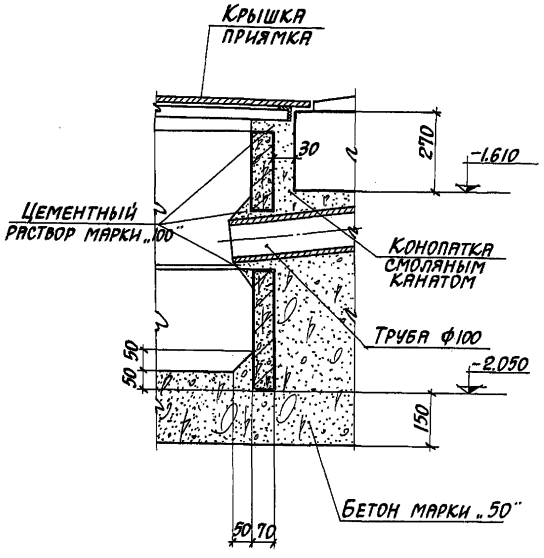

2-2

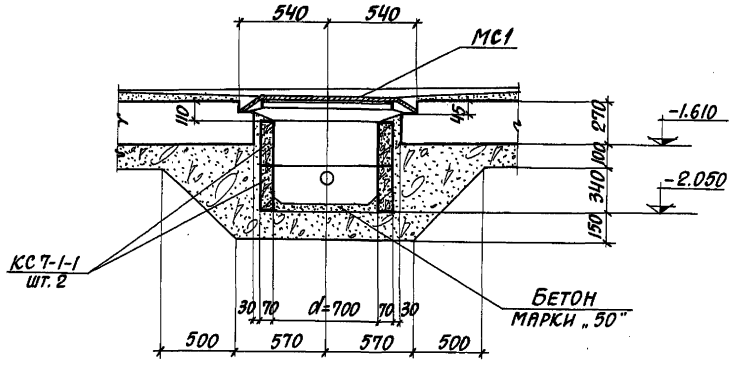

Узел „3"

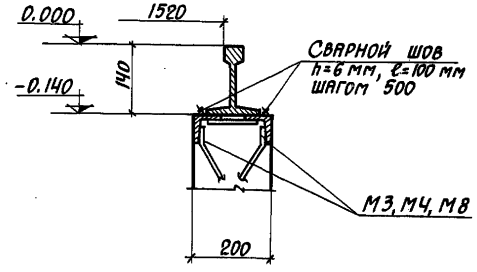

Спецификация элементов монолитной конструкции

Марка	Обозначение	Наименование	Кол. шт.	Примечание
		Канава l=21.0 м		
		Сборные конструкции		
КС7-1-1	3.900-3 вып. 7	Кольцо стеновое КС7-1-1	2	0.13т
		Сборочные детали		
М1	-КЖИ-М1	Изделие закладное М1	18	
М2	-КЖИ-М2	" М2	36	
М3	-КЖИ-М3,М4,М8	" М3	2	
М4	——"——	" М4	4	
М5	-КЖИ-М5,М6,М7,М9	" М5	12	
М6	——"——	" М6	8	
М7	——"——	" М7	4	
М10	-КЖИ-М10	" М10	16.8	п.м.
МС1	-КЖИ-МС1	Крышка приямка МС1	1	0.036т
	ГОСТ 7173-54	Рельсы Р-43	42п.м	1.88т
		Канава l=18.0 м		
		Сборные конструкции		
КС7-1-1	3.900-3 вып. 7	Кольцо стеновое КС7-1-1	2	0.13кг.
		Сборочные детали		
М1	-КЖИ-М1	Изделие закладное М1	14	
М2	-КЖИ-М2	" М2	28	
М3	-КЖИ-М3,М4,М8	" М3	2	
М5	-КЖИ-М5,М6,М7,М9	" М5	8	
М6	——"——	" М6	8	
М8	-КЖИ-М3,М4,М8	" М8	4	
М9	-КЖИ-М5,М6,М7,М9	" М9	4	
М10	-КЖИ-М10	" М10	16.8	п.м.
МС1	-КЖИ-МС1	Крышка приямка МС1	1	0.036т
	ГОСТ 7173-54	Рельсы Р-43	36п.м	1.61т

Изм.	Лист	№ докум.	Подпись	Дата
ГИП		Монин		
Нач. отд.		Бродский		
Гл. констр.		Водопьянов		
Рук. гр.		Фридланд		
Ст. инж.		Терентьева		
Исполнил		Попова		
Проверил		Терентьева		

ТП 501-3-8 КЖ

Тепловозо-вагонные депо для промышленных железных дорог колеи 1520 мм

Смотровые канавы из монолитного железобетона

Лит.	Лист	Листов
ТР	4	

Узлы „1" ÷ „3"

ХАРЬКОВСКИЙ ПРОМСТРОЙНИИПРОЕКТ

Инв. № подл. | Подпись и дата

Раскладка сеток в плите

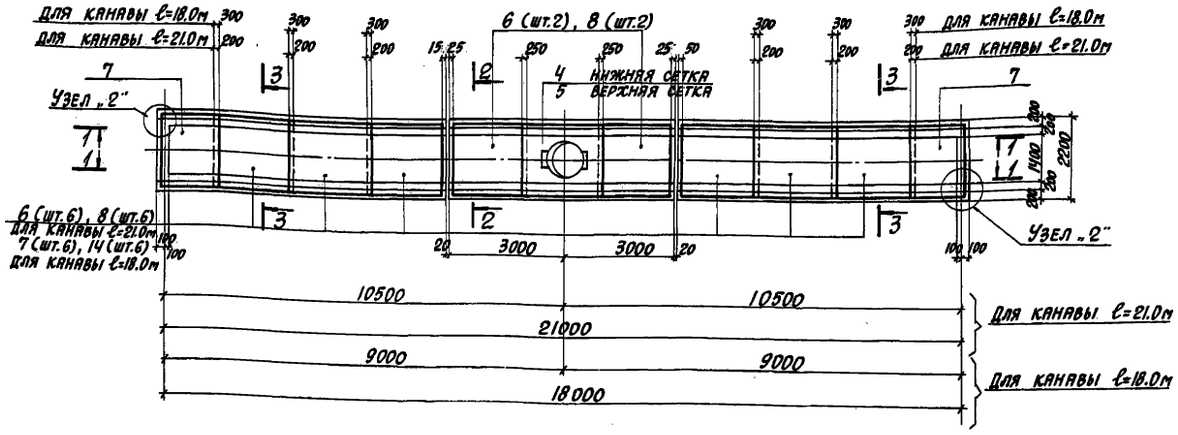

1-1
Раскладка наружных сеток в стене

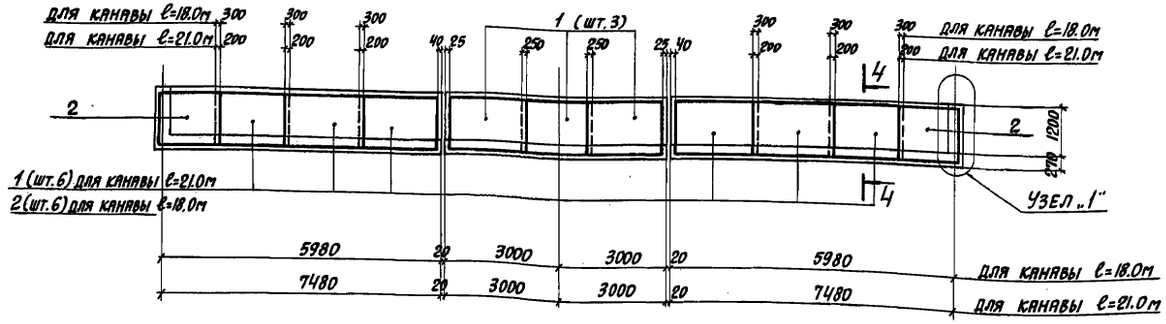

1-1 для канавы ℓ=21.0м
Раскладка внутренних сеток в стене

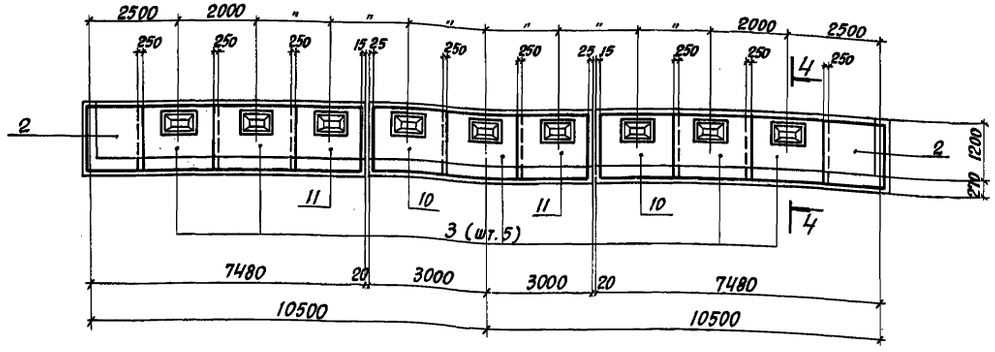

1-1 для канавы ℓ=18.0м
Раскладка внутренних сеток в стене

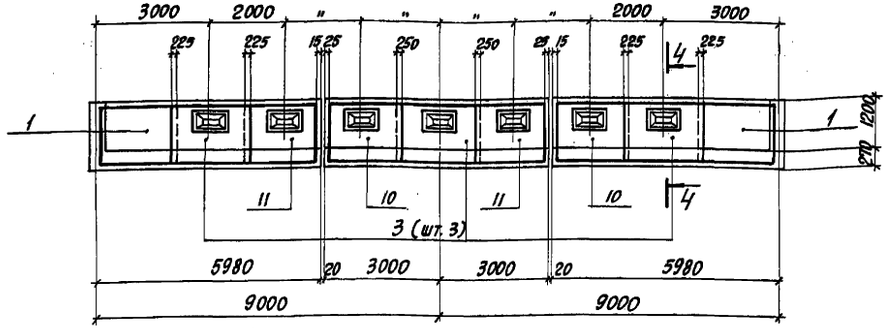

Узел „1"

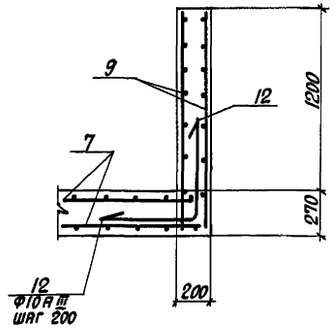

Узел „2"

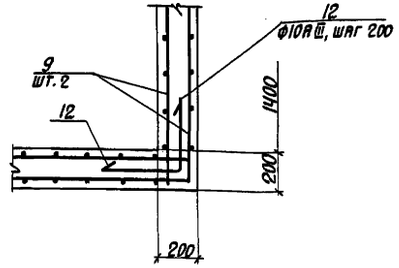

Изм.	Лист	№ докум.	Подпись	Дата	ТП 501-3-8 КЖ
ГИП		Монин			Тепловозо-вагонные депо для промышленных железных дорог колеи 1520 мм
Нач. отд.		Бродский			Смотровые канавы из монолитного железобетона
Гл. констр. отд.		Водопьянов			Лит. ТР; Лист 5; Листов
Рук. гр.		Фридланд			
Ст. инж.		Терентьева			Армирование канавы ℓ=18.0м, ℓ=21.0м.
Исполнил		Попова			Харьковский промстройниипроект
Проверил		Терентьева			

Инв. № подл. | Подпись и дата

Альбом I

Типовой проект 501-3-8

2-2

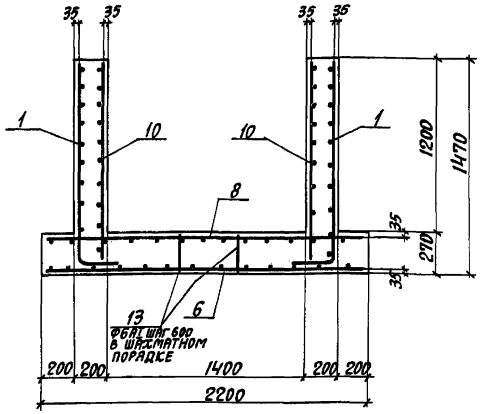

3-3

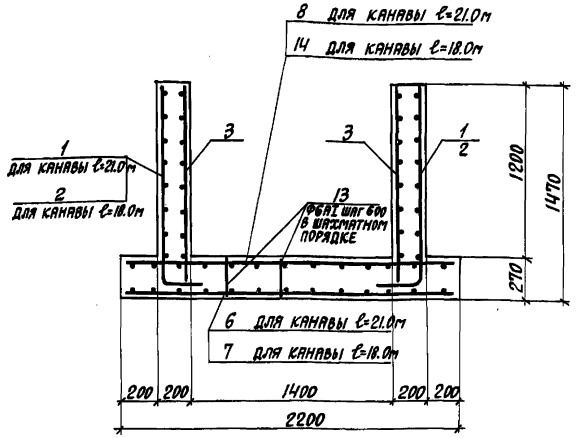

4-4

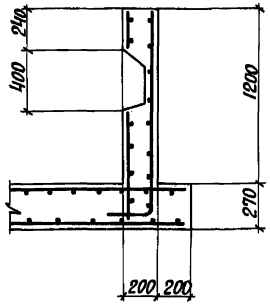

Спецификация элементов монолитной конструкции канавы ℓ=21.0м.

Формат	Зона	Поз.	Обозначение	Наименование	Кол.	Примечание
				Сборочные единицы и детали		
		1	-КЖИ-С1,С2	Сетка С1	18	
		2	"	" С2	8	
		3	-КЖИ-С3	" С3	10	
		4	-КЖИ-С4	" С4	1	
		5	-КЖИ-С4а	" С4а	1	
		6	-КЖИ-С5,С6,С7,С11	" С5	8	
		7	"	" С6	4	
		8	"	" С7	8	
		9	-КЖИ-С8	" С8	4	
		10	-КЖИ-С9	" С9	4	
		11	-КЖИ-С10	" С10	4	
		12,13	КЖ-6	Одиночные стержни		
				Материал:		
				Бетон марки „200"	22.6м³	

Спецификация элементов монолитной конструкции канавы ℓ=18.0м

Формат	Зона	Поз.	Обозначение	Наименование	Кол.	Примечание
				Сборочные единицы и детали		
		1	-КЖИ-С1,С2	Сетка С1	10	
		2	"	" С2	16	
		3	-КЖИ-С3	" С3	6	
		4	-КЖИ-С4	" С4	1	
		5	-КЖИ-С4а	" С4а	1	
		6	-КЖИ-С5,С6,С7,С11	" С5	2	
		7	"	" С6	8	
		8	"	" С7	2	
		9	-КЖИ-С8	" С8	4	
		10	-КЖИ-С9	" С9	4	
		11	-КЖИ-С10	" С10	4	
		12,13	-КЖ-6	Одиночные стержни		
		14	-КЖИ-С5,С6,С7,С11	Сетка С11	6	
				Материал:		
				Бетон марки „200"	19.5м³	

Выборка стали на одну монолитную канаву, кг.

Марка элемента	Арматурные изделия: Арматурная сталь ГОСТ 5781-75 класс АI, Ф мм 6АI	Итого	Арматурная сталь ГОСТ 5781-75 класс АIII, Ф мм 10АIII	14АIII	Итого	Итого	Закладные изделия: Профильная сталь L100×63×8	L60×5	L25×4	-δ=6	-δ=5	Рифл. сталь	Рельс Р43	Арм. сталь ГОСТ 5781-75 класс АI 6АI	8АI	10АI	Газ. труба 1"	Итого	Всего
Канава ℓ=21.0м	266	266	795	468	1263	1529	820.4	63.6	61.8	25.2	5.2	26.0	1875.0	7.2	53.4	47.0	79.8	3064.6	4593.6
Канава ℓ=18.0м	230.6	230.6	686.4	406	1092.4	1323	701.2	63.6	49.0	19.6	5.2	26.0	1608.0	5.6	43.4	40.2	70.8	2632.6	3955.6

Ведомость стержней на один элемент

Марка элемента	Поз.	Эскиз или сечение	Ф мм	Длина мм	Кол.
Канава ℓ=21.0м	12	650 650	10АIII	1300	52
	13	300; 250 200; 250 200	6АI	1200	80
Канава ℓ=18.0м	12	Смотрите выше	10АIII	1300	52
	13		6АI	1200	70

Изм.	Лист	№ докум.	Подпись	Дата
ГИП		Монин		
Нач. отд.		Бродский		
Гл. констр. отд.		Водопьянов		
Рук. гр.		Фридланд		
Ст. инж.		Терентьева		
Исполнил		Терентьева		
Проверил		Фридланд		

ТП 501-3-8 КЖ

Тепловозо-вагонные депо для промышленных железных дорог колеи 1520мм

Смотровые канавы из монолитного железобетона

Армирование канавы ℓ=18.0м, ℓ=21.0м. Спецификации

Лит.	Лист	Листов
ТР	6	

ХАРЬКОВСКИЙ ПРОМСТРОЙНИИПРОЕКТ

Инв. № подл. | Подпись и дата

Альбом I

Типовой проект 501-3-8

Инв. № подл. | Подпись и дата

План

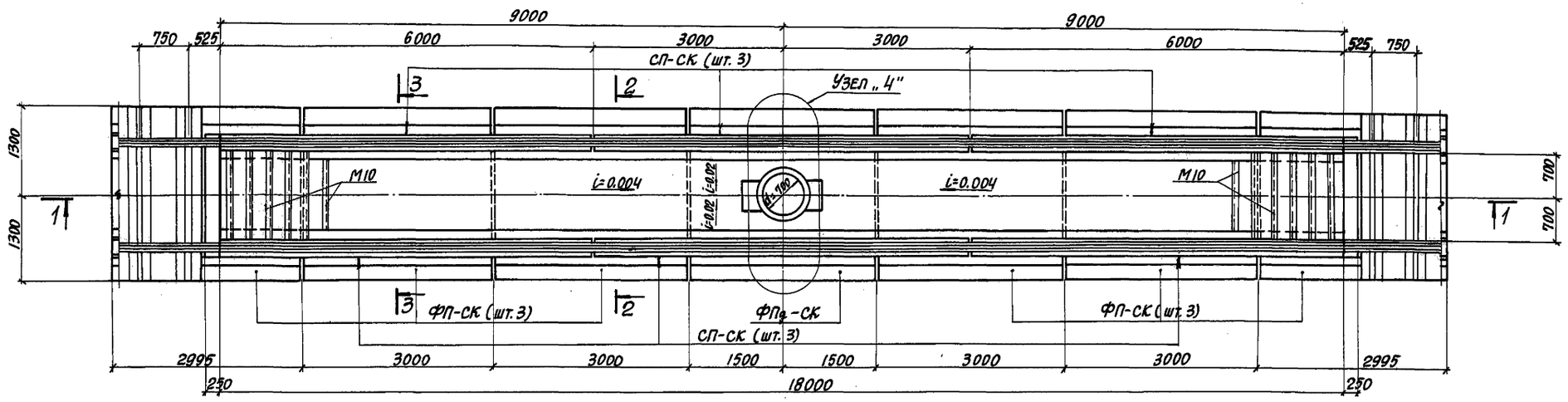

1-1

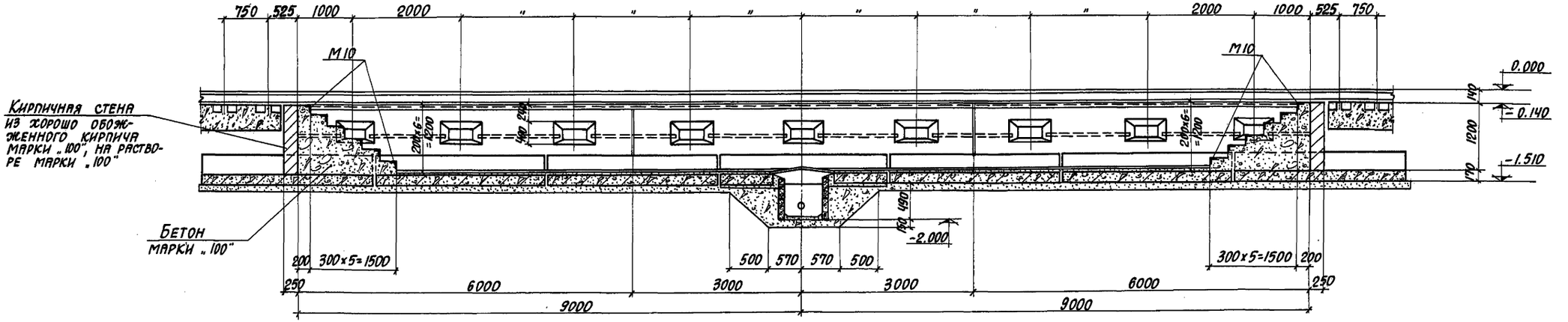

2-2

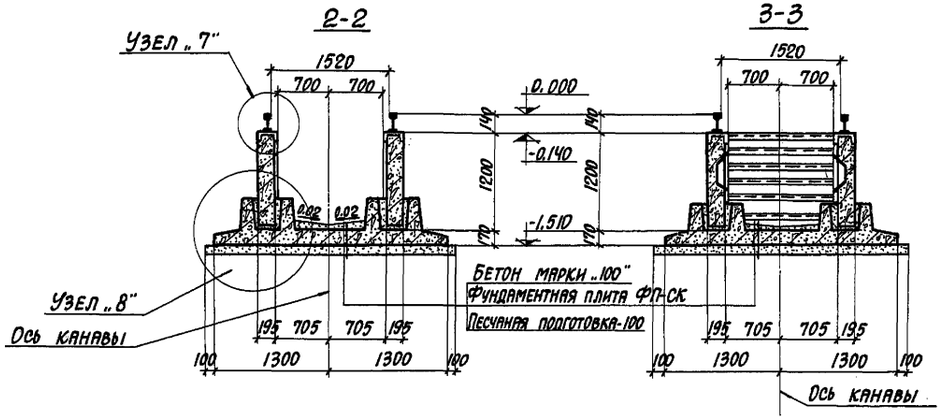

3-3

Показатели на одну канаву			
Наименование	Марка бетона	Объем бетона м³	Масса стали кг.
Канава ℓ=18.0м	300 / 200	20.7+0.1* / 0.1	3962

* Объем бетона на замоноличивание стыков.

				ТП 501-3-8	КЖ
Изм.	Лист	№ докум.	Подпись	Дата	
ГИП		Монин			Тепловозо-вагонные депо для промышленных железных дорог колеи 1520 мм
Нач. отд.		Бродский			
Гл. инж. пр.		Водопьянов			Смотровые канавы из сборных железобетонных элементов
Рук. гр.		Фридланд			Лит. ТР; Лист 7; Листов
Ст. инж.		Терентьева			
Исполнил		Попова			Смотровая канава ℓ=18.0м. План. Разрезы 1-1÷3-3.
Проверил		Терентьева			ХАРЬКОВСКИЙ ПРОМСТРОЙНИИПРОЕКТ

Альбом I

Типовой проект 501-3-8

Инв. № подл. | Подпись и дата

План

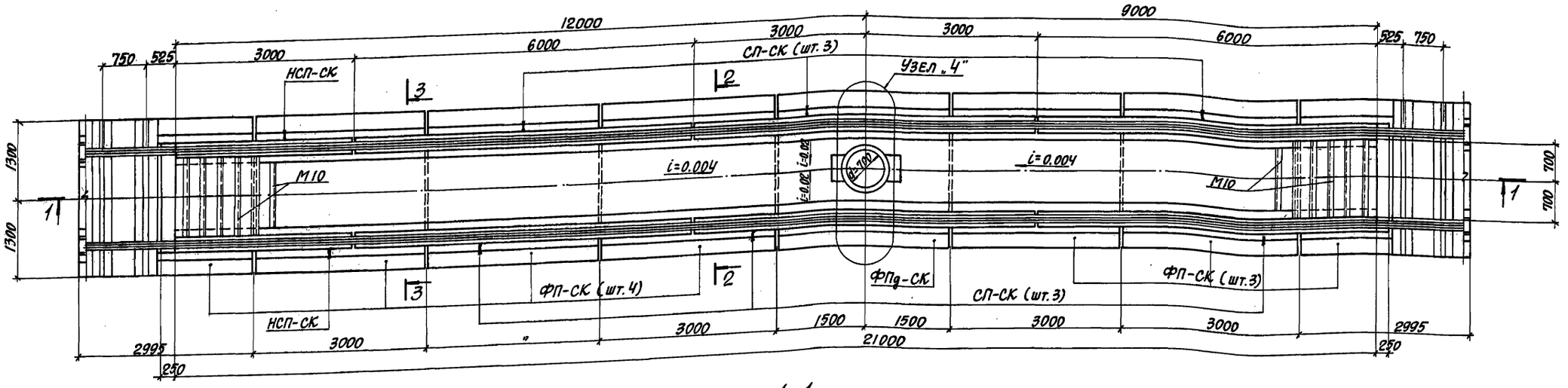

1-1

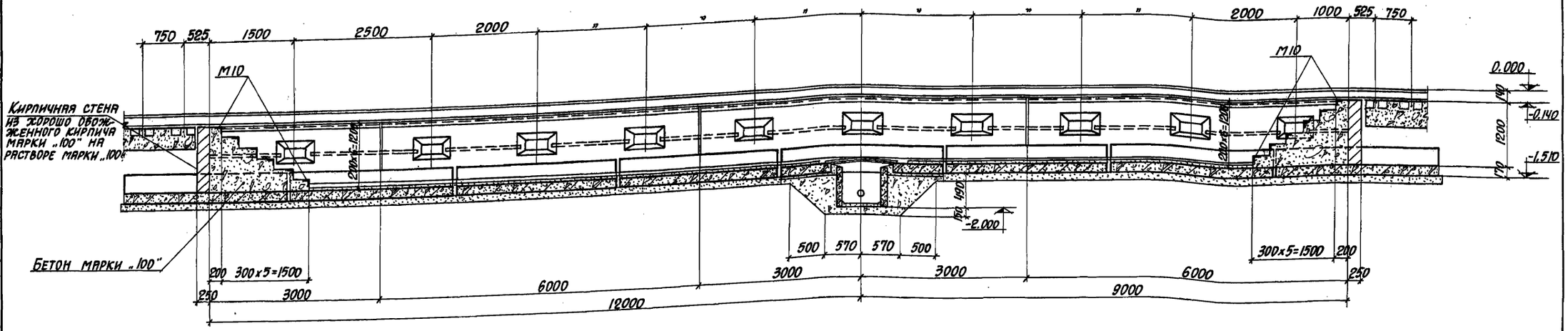

2-2

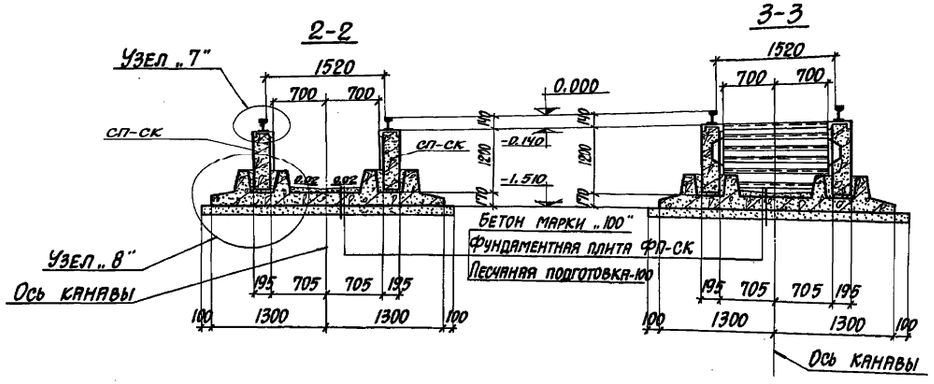

3-3

Показатели на одну канаву

Наименование	Марка бетона	Объем бетона м³	Масса стали кг
Канава l=21.0м	300 / 200	23.8+0.1* / 0.1	4556

* Объем бетона на замоноличивание стыков

Изм.	Лист	№ докум.	Подпись	Дата	ТП 501-3-8 КЖ
ГИП		Монин			Тепловозо-вагонное депо для промышленных железных дорог колеи 1520 мм
Нач. отд.		Бродский			Смотровые канавы из сборных железобетонных элементов
Гл. констр. отд.		Водопьянов			Лит. ТР; Лист 8; Листов
Рук. гр.		Фридлянд			
Ст. инж.		Терентьева			Смотровая канава l=21.0м. План. Разрезы I-I ÷ 3-3
Исполнил		Попова			ХАРЬКОВСКИЙ ПРОМСТРОЙНИИПРОЕКТ
Проверил		Терентьева			

Альбом I

Типовой проект 501-3-8

Узел „4"

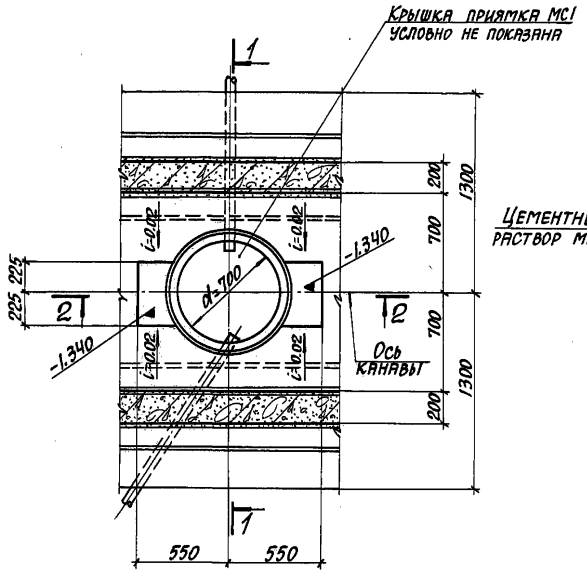

Узел „5"

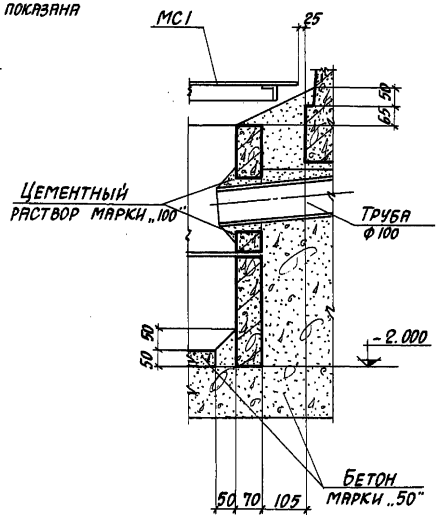

Узел „6"

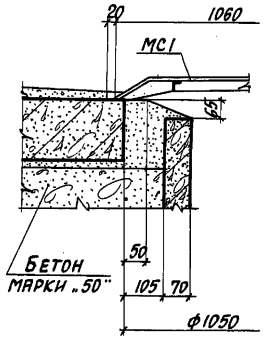

Узел „7"

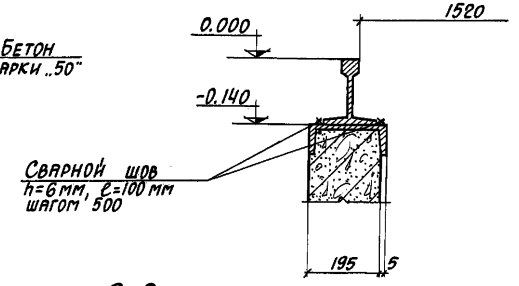

1-1

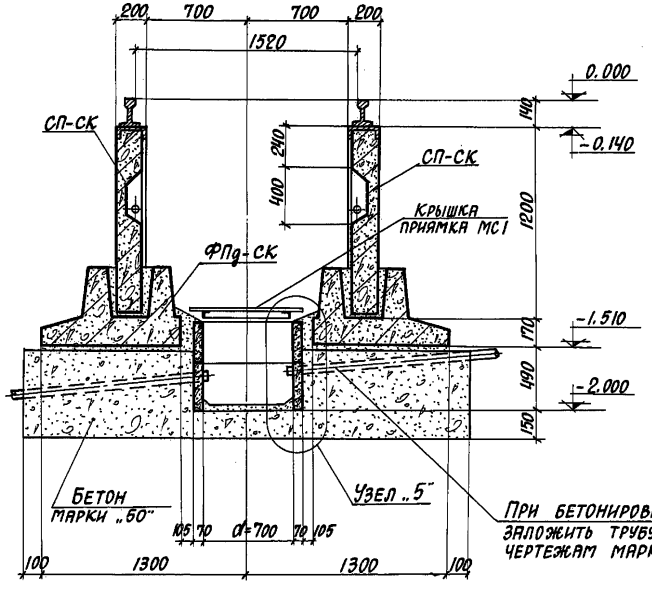

2-2

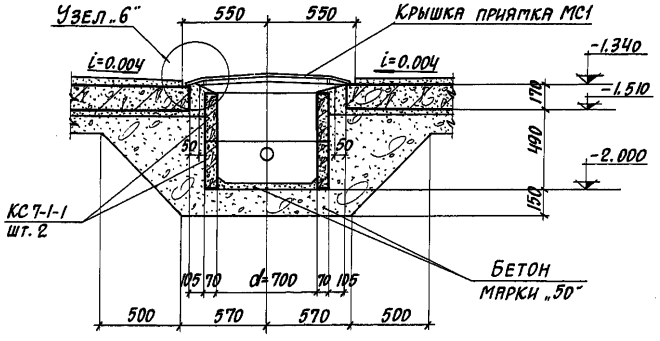

Спецификация элементов канав ℓ=21.0м и ℓ=18.0м

Марка	Обозначение	Наименование	Кол.	Примечание
		Канава ℓ=21.0м		
		Сборные конструкции		
СП-СК	-КЖИ-СП-СК,НСП-СК	Стеновая панель СП-СК	6	3.33т
НСП-СК	——"——	" НСП-СК	2	1.68т
ФП-СК	-КЖИ-ФП-СК,ФПд-СК	Фундаментная плита ФП-СК	7	4.58т
ФПд-СК	——"——	" ФПд-СК	1	4.23т
КС7-1-1	3.900-3 вып.7	Кольцо стеновое КС7-1-1	2	0.13т
		Сборочные детали		
МС1	-КЖИ-МС1	Крышка приямка МС1	1	
МС2	-КЖИ-МС2,МС3,МС4,МС5,МС6	Соединительное изделие МС2	168	
МС3	——"——	" МС3	6	
МС4	——"——	" МС4	6	
МС5	——"——	" МС5	6	
МС6	——"——	" МС6	6	
М10	-КЖИ-М10	Изделие закладное М10	16.2кг.	
	ГОСТ 7173-54	Рельс Р-43	42.0п.м.	
		Материал		
		Бетон марки 300/200	23.8м³/0.1м³	
		Канава ℓ=18.0м		
		Сборные конструкции		
СП-СК	-КЖИ-СП-СК,НСП-СК	Стеновая панель СП-СК	6	3.33т
ФП-СК	-КЖИ-ФП-СК,ФПд-СК	Фундаментная плита ФП-СК	6	4.58т
ФПд-СК	——"——	"	1	4.23т
КС7-1-1	3.900-3 вып.7	Кольцо стеновое КС7-1-1	2	0.13т
		Сборочные детали		
МС1	-КЖИ-МС-1	Крышка приямка МС1	1	
МС2	-КЖИ-МС2,МС3,МС4,МС5,МС6	Соединительное изделие МС2	144	
МС3	——"——	" МС3	4	
МС4	——"——	" МС4	4	
МС5	——"——	" МС5	4	
МС6	——"——	" МС6	4	
М10	-КЖИ-М10	Изделие закладное М10	16.2	п.м.
	ГОСТ 7173-54	Рельс Р-43	36.0	п.м.
		Материал		
		Бетон марки 300/200	20.7м³/0.1м³	

Изм.	Лист	№ докум.	Подпись	Дата	ТП 501-3-8 КЖ
ГИП		Монин			Тепловозо-вагонные депо для промышленных железных дорог колеи 1520 мм
Нач.отд.		Бродский			Смотровые канавы из сборных железобетонных элементов
Гл.конструктор		Водопьянов			Лит. ТР; Лист 9; Листов
Рук.гр.		Фридланд			
Ст.инж.		Терентьева			Узлы „4"÷„7"
Исполнил		Попова			Харьковский промстройниипроект
Проверил		Терентьева			

Инв.№подл. | Подпись и дата

Узел „8"

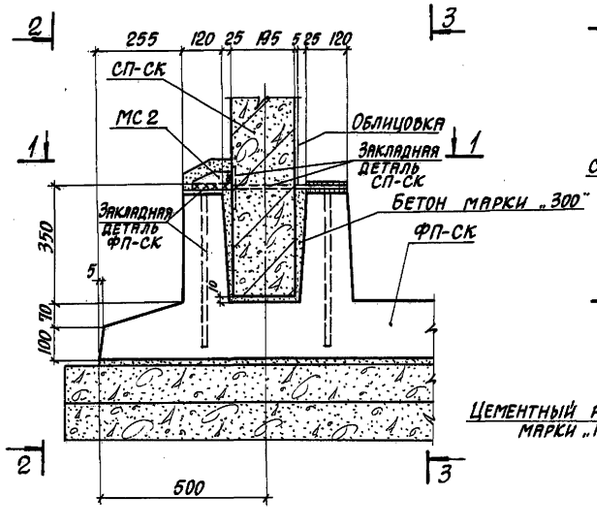

Деталь замоноличивания стеновых плит СП-СК и НСП-СК

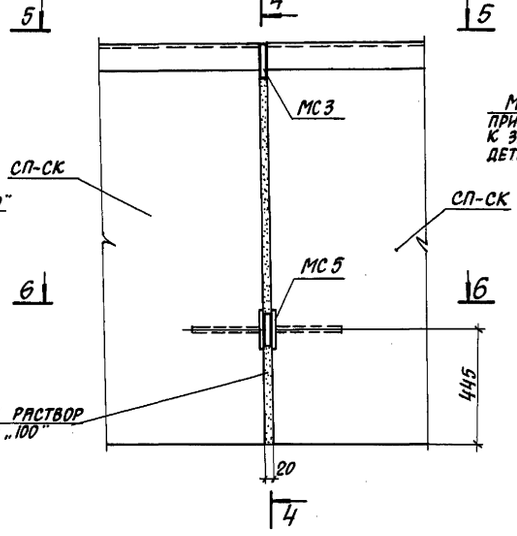

4-4

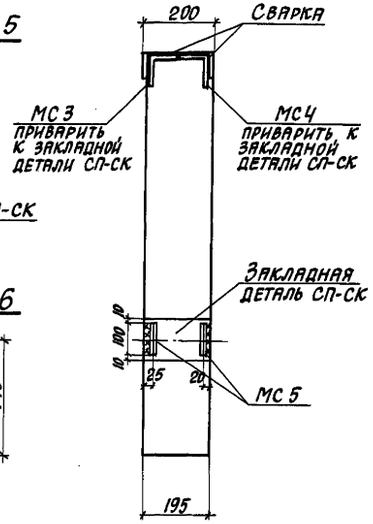

5-5

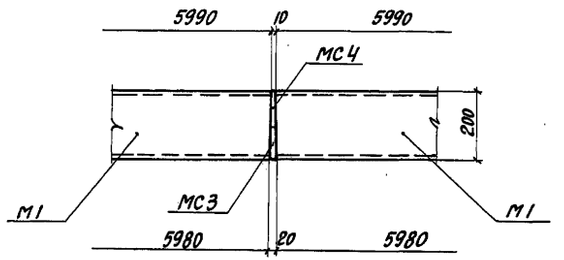

6-6

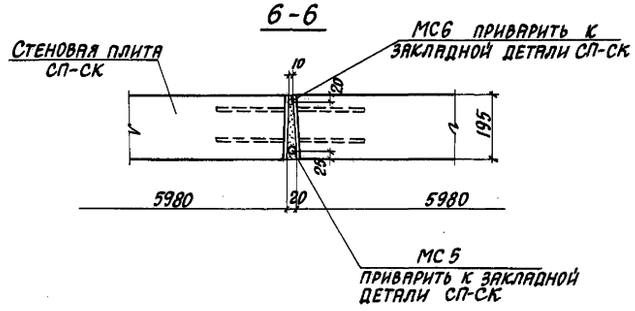

1-1

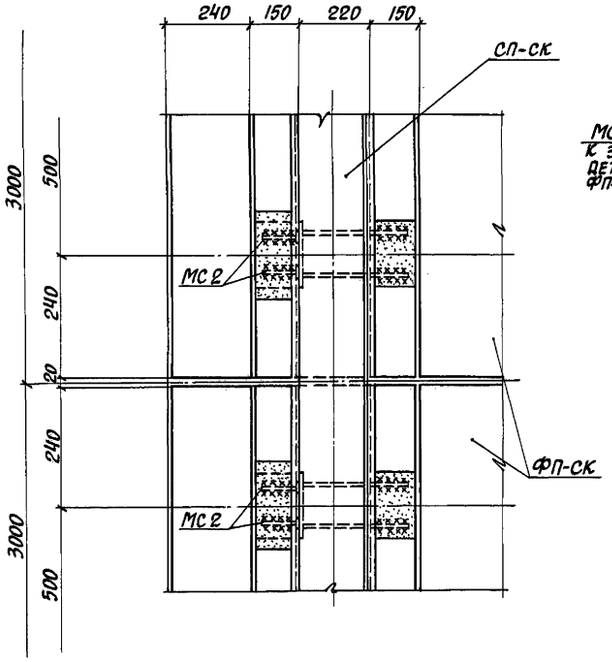

2-2

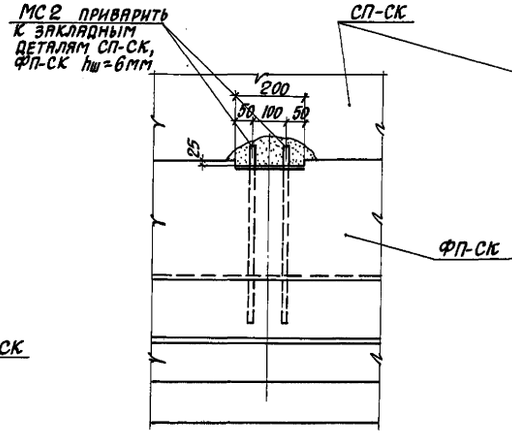

3-3

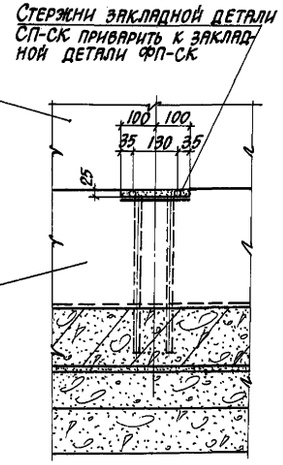

Выборка соединительных деталей и рельс, кг.

Марка элемента	Рельс Р-43	Соединительные изделия								Всего
		Профильная сталь					Арматурная сталь класс AI			
		L50×5	L25×4	-6-6	-8-5	Рифл. сталь	ф мм 8 AI	10 AI	16 AI	
Канава ℓ=21.0	1875.0	61.6	4.2	67.2	5.2	26.0	8.9	0.6	2.8	2051.5
Канава ℓ=18.0	1608.0	61.6	4.2	57.6	5.2	26.0	8.7	0.6	1.8	1773.7

Все закладные и соединительные детали после сварки должны быть покрыты антикоррозийным покрытием и обетонированы.

Изм. Лист	№ докум.	Подпись	Дата	ТП 501-3-8 КЖ	
ГИП	Монин			Тепловозо-вагонные депо для промышленных железных дорог колей 1520 мм	
Нач. отд.	Бродский			Смотровые канавы из сборных железобетонных элементов	Лит. ТР; Лист 10; Листов
Техконтроль	Водопьянов				
Рук. гр.	Фридланд				
Ст. инж.	Терентьева			Узел „8" Деталь замоноличивания стеновых панелей	Харьковский Промстройниипроект
Исполнил	Попова				
Проверил	Терентьева				

Инв. № подл. | Подпись и дата

Альбом I

Типовой проект 501-3-8

Перечень чертежей

NN п/п	Наименование чертежей	Марка листа	NN страниц альбома
1	2	3	4
1	Заглавный лист	ЭЛ-1	13
2	Электроосвещение. План и схема	ЭЛ-2	14
3	Электроосвещение. Установка светильника и штепсельной розетки в нише	ЭЛ-3	15
4	Заказные спецификации		16

Перечень типовых проектов используемых в проекте

NN п/п	Наименование типового проекта	Номер или шифр типового проекта	Организация, разработавшая типовой проект
1	Детали и узлы промышленных электротехнических установок. Прокладка распределительных шинопроводов серии ШРА-73. Кронштейн	4.407-189 Лист А104.76	Тяжпромэлектропроект

Ведомость электрооборудования, кабельных изделий, проводов и материалов, поставляемых заказчиком

N п.п	Наименование и техническая характеристика изделия, материала	Тип, марка	Ед. изм.	Потребность по проекту 18м	21м
1	Трансформатор понижающий мощность 1500В·А напряжение 380/36В	ТСЗ-1,5/1,0	шт	1	1
2	Ящик с понижающим трансформатором мощность 250В·А, напряжение 220/12В	ЯТП-0,25	—"—	1	1
3	Выключатель автоматический 3х полюсный 380В, Jр=4А	АП50-3МТ	—"—	1	1
4	То же, 36В, Jр=16А	АП50-3МТ	—"—	1	1
5	Светильник пыленепроницаемый для ламп 60Вт	ПСХ-60	—"—	12	16
6	Арматура ручная переносная с кабелем длиной 12м	НРП-1	—"—	1	1
7	Лампа накаливания 40Вт, 12В	МО12-40	—"—	1	1
8	То же, 60Вт, 36В	МО36-60	—"—	12	16
9	Провод изолированный алюминиевый, сечением 4мм²	АПВ-660	м	160	170
10	То же, сечением 6мм²	АПВ-660	—"—	55	60
11	Кабель с алюминиевыми жилами, сечением 2х4мм²	АВВГ-660	—"—	8	10

Уточненная ведомость изделий и материалов, поставляемых Генподрядчиком и электромонтажной организацией

N п.п	Наименование и техническая характеристика изделия, материала	Тип, марка	Ед. изм.	Потребность по проекту 18м	21м
1	Розетка штепсельная двухполюсная брызгозащищенная 6А, 250В	У220	шт	2	2
2	Труба стальная (легкая) условный проход 25мм	ГОСТ 3262-75	м	16	16
3	Труба полиэтиленовая высокой плотности среднего типа диаметром 20мм	МРТУ-6 N5-917-63	—"—	8	10
4	Коробка ответвительная	Индекс У75	шт	14	18
5	Сталь полосовая 30х5мм	Ст.0	м/кг	7/8,9	9/10,6
6	Гайка установочная заземляющая	Индекс К481	шт	56	72
7	Патрубок диаметром 20мм	Индекс У476	—"—	42	54
8	Сальник ввертной	У50/1	—"—	28	36
9	Кронштейн исп.3	У2081	комп.	2	2

Ведомость объемов электромонтажных работ

N п.п	Наименование работ	Ед. изм.	Кол. 18м	21м	Примеч.
1	Установка трансформатора понижающего на кронштейне	шт	1	1	
2	Установка ящика с понижающим трансформатором на стене	—"—	1	1	
3	Установка выключателя автоматического на стене	— —	2	2	
4	Установка светильника с лампой накаливания	—"—	13	17	
5	Прокладка провода в трубе	м	215	230	
6	Прокладка кабеля в трубе	—"—	8	10	
7	Установка штепсельной розетки	шт	2	2	
8	Прокладка стальной и полиэтиленовой трубы	м	24	26	

1. Питание электроэнергией напряжением 380/220В предусматривается отдельным фидером от щита освещения.
2. Для установки понижающего трансформатора предусмотрены кронштейны по типовому проекту 4.407-189 Тяжпромэлектропроекта.
3. Все электрооборудование должно быть заземлено путем присоединения к нулевому проводу сети и стальным трубам электросети.

4. При применении настоящего альбома с проектом депо на 2, 4, 8 стойл и для депо экипировки-заказные спецификации на электрооборудование и кабельные изделия для канав помещены в альбоме VI.

Типовой проект разработан в соответствии с действующими нормами и правилами и предусматривает мероприятия, обеспечивающие взрывную, взрывопожарную и пожарную безопасность при эксплуатации

Главный инженер проекта 22.08.78г. В.В. Литовченко

Изм	Лист	N докум.	Подп.	Дата
Пров.		Черняк		18.08.78
Проект.		Замелан		18.08.78
Рук. гр.		Черняк		18.08.78
Гл. спец.		Домбровский		21.08.78
Нач. отд.		Воронько		21.08.78
Гл. инж.		Литовченко		22.08.78

ТП 501-3-8 ЭЛ

Тепловозо-вагонное депо для промышленных железных дорог колеи 1520мм

Смотровые канавы

Лит	Лист	Листов
ТР	1	

Заглавный лист

ПРОМТРАНСНИИПРОЕКТ г. Харьков

Инв. № подл. | Подп. и дата

Схема заполнения ниш светильниками и штепсельными розетками

Канава длиной 18 м

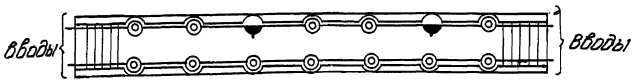

Канава длиной 21 м

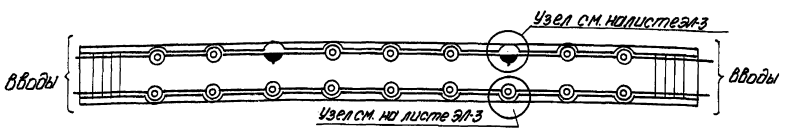

Схема сети электроосвещения канавы

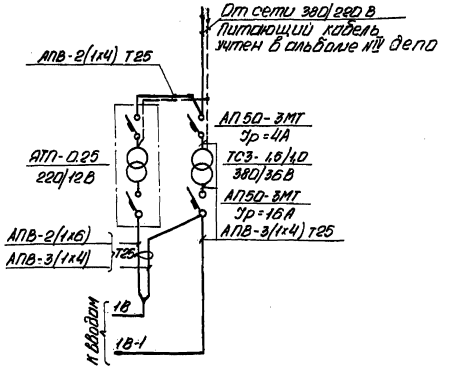

Установка понижающих трансформаторов на стене

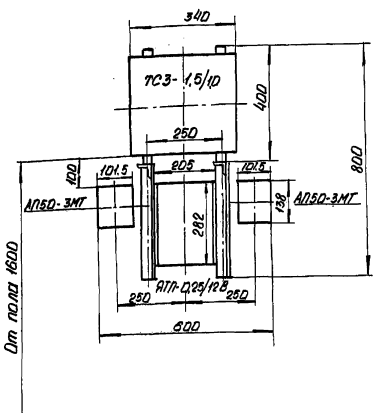

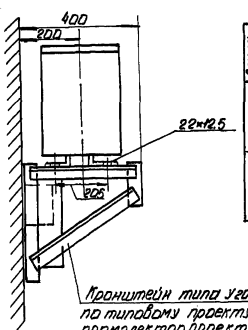

Расчетная таблица сети электроосвещения канавы

Длина канавы	N группы	Провод АПВ, сечением мм²	Расчетная мощность кВт	Тип выключателя и номинальный ток расцепителя А	Потеря напряж. после лампы %
18	1В	4	0,30	АП50-3МТ Ур=16А	3,6
	1В-1	4	0,42		5,0
	сеть 12В	6	0,04	компл. с АПТ-0,25	7,6
21	1В	4	0,42	АП50-3МТ Ур=16А	4,8
	1В-1	4	0,54		6,6
	сеть 12В	6	0,04	компл. с АПТ-0,25	8

1. Напряжение для стационарно установленных светильников в канаве-36 В, для переносных ламп-12 вольт.
2. Питание электроэнергией шкафа понижающих трансформаторов осуществляется напряжением 380/220 В от вводного фидера от щита освещения депо.
3. Установку светильников и штепсельных розеток в нишах канав см. лист ЭЛ-3.

				ТП 501-3-8		ЭЛ
				Тепловозо-вагонное депо для грузовых и пассажирских железных дорог колеи 1520 мм		
Инд. Лист	№докум.	Подп.	Дата			
Пров.	Черняк		18.08.78	Смотровые канавы	Лит.	Лист	Листов
Проект	Эрмелин		18.08.78		ТР	2	
Рук. гр.	Черняк		18.08.78				
Гл. спец.	Комаровский		22.08.78	Электроосвещение. План и схема	ГПИ ТРАНСПРОМПРОЕКТ г. Харьков		
Нач. отд.	Воронько		22.08.78				
Главный пр.	Литовченко		22.08.78				

Инв. № подл. | Подп. и дата | Взам. инв. №

Альбом I

Типовой проект 501-3-8

1. Установка штепсельной розетки в нише

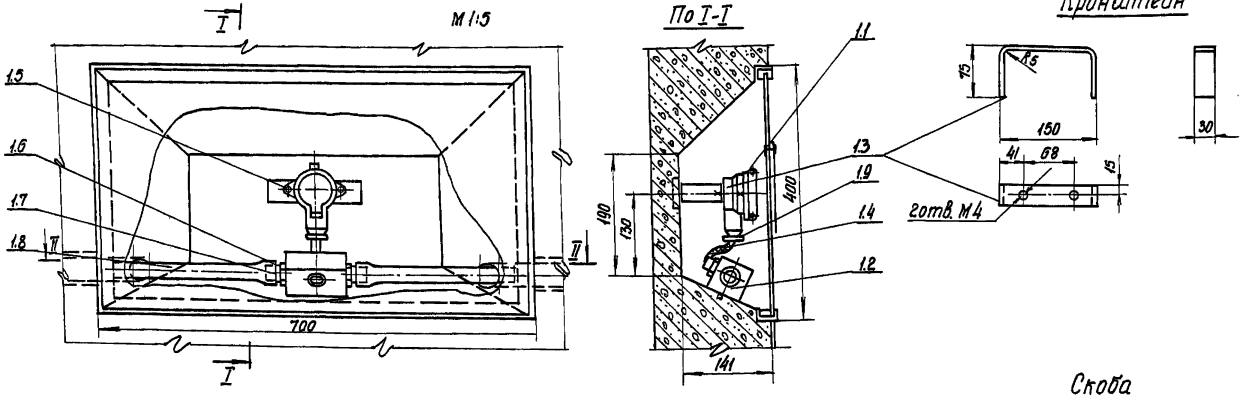

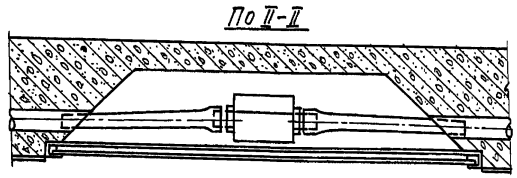

Кронштейн

Скоба

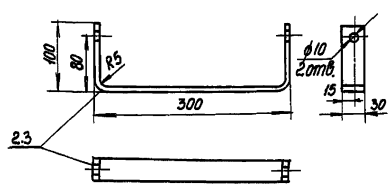

2. Установка светильника в нише

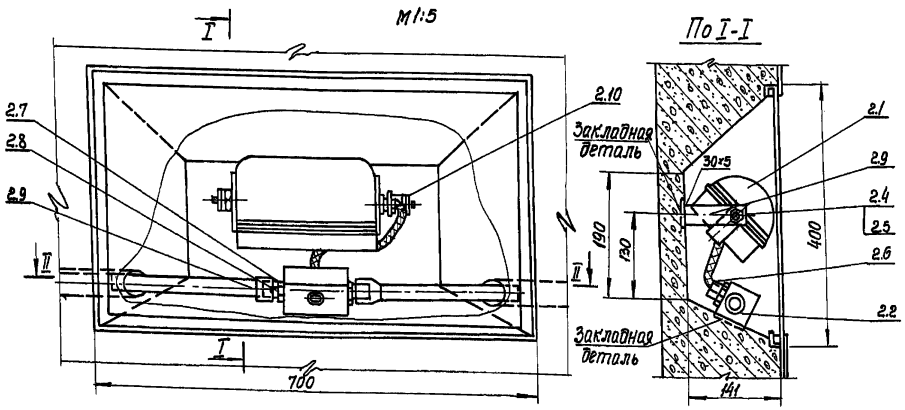

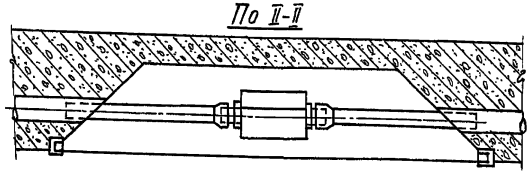

Спецификация

Поз.	Обозначение или тип изделия	Наименование	Кол.	Примечание
		1. Установка штепсельной розетки в нише		
1.1	УГ20	Розетка штепсельная двухполюсная брызгонепроницаемая 6А, 250В	1	
1.2	индекс У75	Коробка ответвительная	1	
1.3	Ст. полосовая 30×5 мм	Кронштейн, ℓ=310мм	1	
1.4	АВВГ-660,	Кабель с алюминиевыми жилами, сечением 2×4 мм², ℓ=200мм	1	
1.5	ГОСТ 7805-70	Болт М4×16.58	2	
1.6	индекс К481	Гайка установочная заземляющая	4	
1.7	индекс У476	Патрубок диаметром 20мм	3	
1.8	МРТУ-6 №5-917-63	Труба полиэтиленовая высокой плотности среднего типа диаметром 20мм длиной 210мм	2	
1.9	У50/I	Сальник ввертной	1	
		2. Установка светильника в нише		
2.1	ПСХ-60	Светильник пыленепроницаемый с лампой 40Вт, 12В	1	
2.2	индекс УТ5	Коробка ответвительная	1	
2.3	Ст. полосовая 30×5мм	Скоба, ℓ=495мм	1	
2.4	ГОСТ 7798-70*	Болт М8×14	2	
2.5	ГОСТ 5915-70*	Гайка М8	2	
2.6	АВВГ-660	Кабель с алюминиевыми жилами, сечением 2×4 мм², ℓ=200мм	1	
2.7	индекс К481	Гайка установочная заземляющая	4	
2.8	индекс У476	Патрубок диаметром 20мм	3	
2.9	МРТУ-6 №5-917-63	Труба полиэтиленовая высокой плотности среднего типа диаметром 20мм длиной 270мм	2	
2.10	У50/I	Сальник ввертной	1	

1. Трубы электроосвещения закладываются в стенах канавы и учитываются строительной частью проекта.
2. В небьющихся стеклах ниш для штепсельных розеток предусмотреть окно для возможности подключения переносных ламп. Окно закрыть вращающейся на заклепке пластиной из небьющегося стекла.
3. План электроосвещения смотровых канав приведен на листе ЭЛ-2.
4. Место ввода полиэтиленовых труб в стальные трубы уплотнить липкой полихлорвиниловой или полиэтиленовой лентой.
5. Соединения полиэтиленовых труб с патрубками ответвительной коробки выполнить путем горячей обсадки конца трубы до получения раструба; раструб надвигается на патрубок с последующим креплением трубы проволочным бандажом. Для выполнения раструбов используются специальные оправки.
6. Ответвительную коробку крепить к закладной детали с помощью сварки.
7. Ввод кабеля в светильник или штепсельную розетку выполнить с помощью ввертного сальника.
8. Вывод кабеля из ответвительной коробки уплотнить изолирующим водостойким компаундом.

Изм.	Лист	№ докум.	Подп.	Дата
Пробер.		Черняк		18.06.76
Проект.		Зателан		18.06.76
Рук. гр.		Черняк		18.06.76
Гл. спец.		Домбровский		21.06.76
Нач. отд.		Воронько		21.06.76
Главн. пр.		Литовченко		22.06.76

ТП 501-3-8 ЭЛ

Тепловозо-вагонное депо для промышленных железных дорог колеи 1520 мм

Смотровые канавы

Лит.	Лист	Листов
ТР	3	

Электроосвещение. Установка светильника и штепсельной розетки в нише

ПРОМТРАНСНИИПРОЕКТ г. Харьков

Инв. № подл. | Подп. и дата

Типовой проект 501-3-8 Альбом I

НЭ1

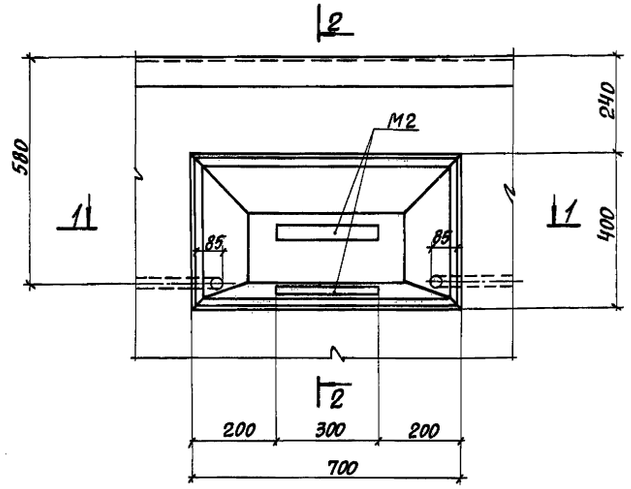

2-2
при монолитном варианте

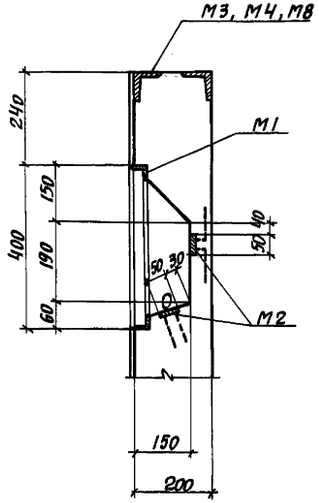

2-2
при сборном варианте

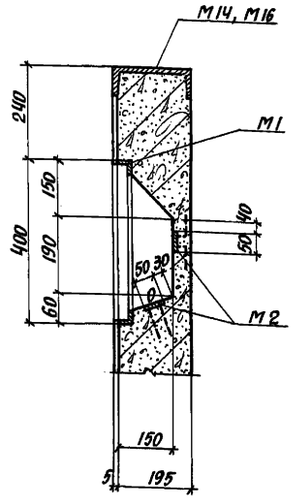

Спецификация

Наименование элемента	N поз.	Профиль	ГОСТ	Сечение мм	Длина мм	Масса кг.	Кол-во шт.	Общая масса кг.
НЭ1	1	Деревянная рамка	—	δ=17	2168	0.50	1	0.50
	2	Защитная рамка	—	δ=3	2108	0.60	1	0.80
	3	Стекло небьющееся 670×370	—	δ=5	—	1.71	1	1.71
	4	Винт	17475-72	М3	25	0.001	4	0.004
	5	Шурупы М2	1145-70	М2	16	0.0003	6	0.002
						Итого		3.02

1-1
при монолитном варианте

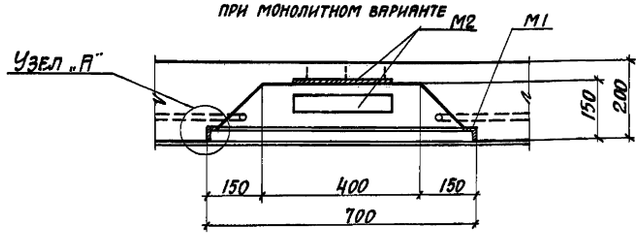

Деревянная рамка

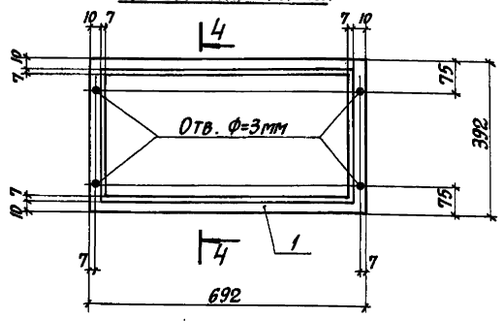

4-4

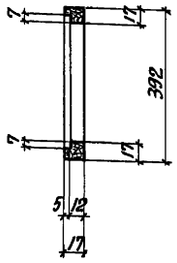

1-1
при сборном варианте

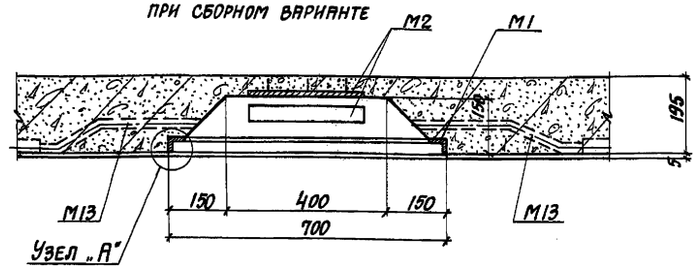

Узел „А"

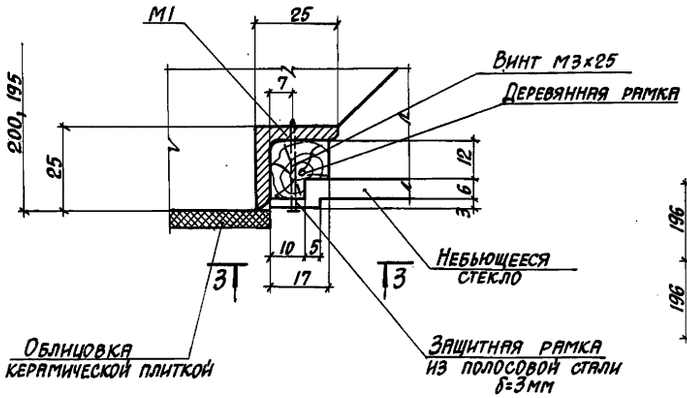

Защитная рамка

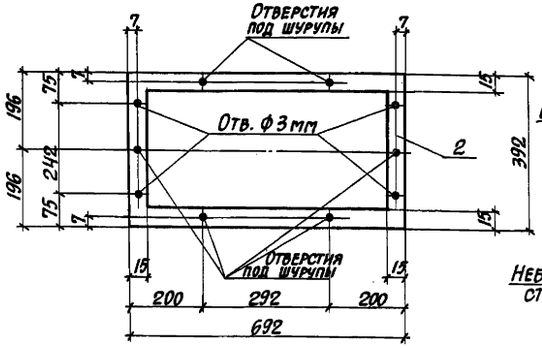

3-3

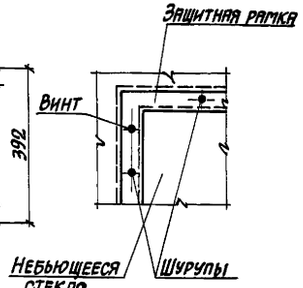

1. Деревянная рамка изготовляется из сосны или лиственницы 1го сорта.
2. Деревянная рамка, стекло и защитная рамка собираются в блок до установки в нишу.

Изм.	Лист	№ докум.	Подпись	Дата
Нач. отд.		Бродский		
Гл. констр.		Водопьянов		
Рук. гр.		Фридланд		
Исполнил		Попова		
Проверил		Терентьева		

501-3-8 КЖИ-НЭ1

НЭ1

Ниша для электроосвещения

Лит.	Лист	Листов
Р	1	1

ХАРЬКОВСКИЙ ПРОМСТРОЙНИИПРОЕКТ

Инв. № подл. | Подпись и дата | Взам. инв. № | Инв. № дубл. | Подпись и дата

Типовой проект 501-3-8 Альбом I

СП-СК

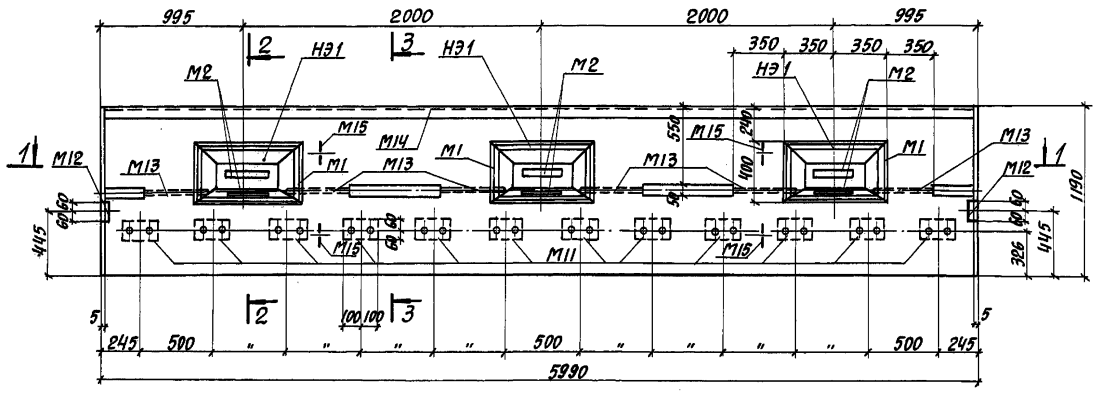

НСП-СК

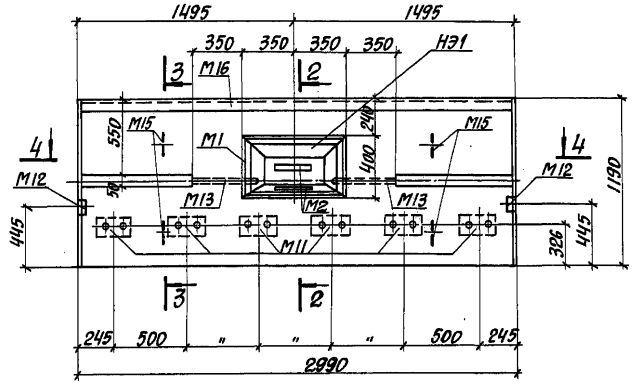

1-1

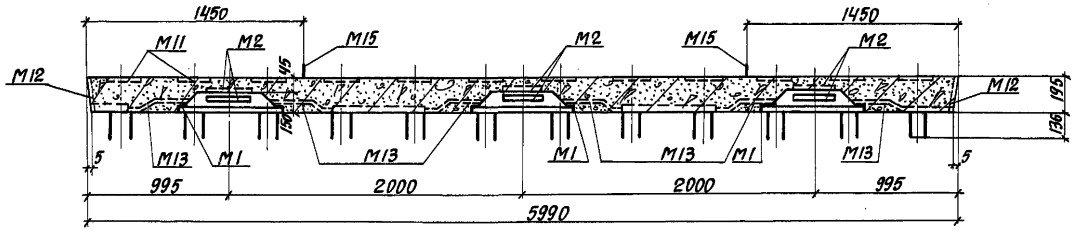

4-4

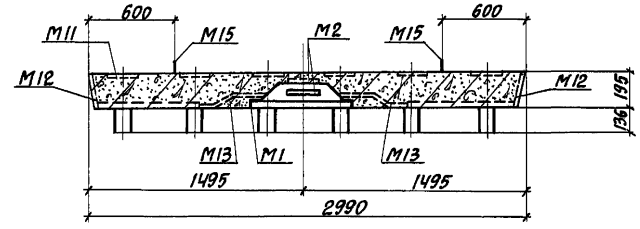

2-2

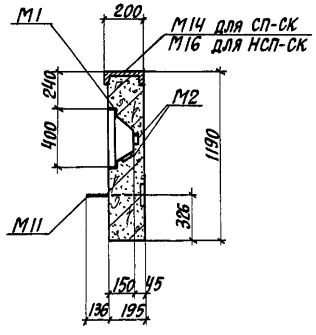

3-3

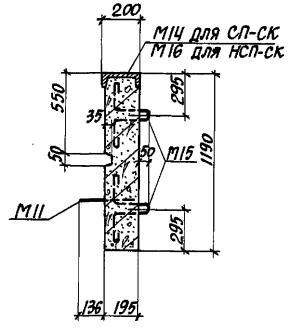

Ниша электроосвещения НЭ1 разработана на листе КЖИ-НЭ1.

				501-3-8	КЖИ-СП-СК, НСП-СК	
Изм.	Лист	№ докум.	Подпись	Дата		
Нач. отд.		Бродский			Стеновые панели СП-СК, НСП-СК	Лит. Р; Лист 1; Листов 2
Гл. констр.		Водопьянов				
Рук. гр.		Фридланд				
Исполнил		Попова				
Проверил		Терентьева				ХАРЬКОВСКИЙ ПРОМСТРОЙНИИПРОЕКТ

Инв. № подл. | Подпись и дата | Взам. инв. № | Инв. № подл. | Подпись и дата

СП-СК

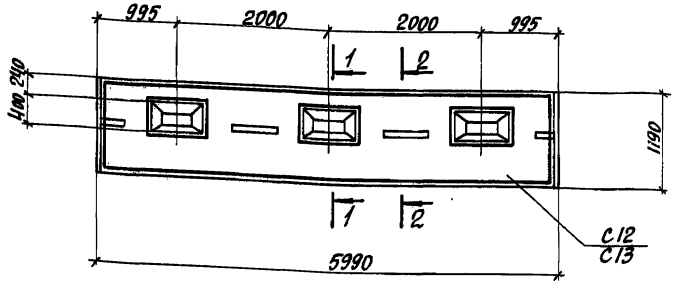

НСП-СК

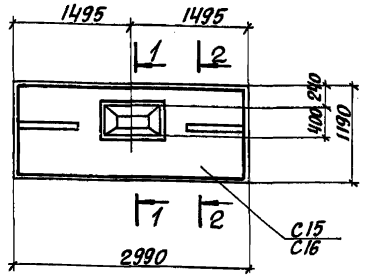

1-1

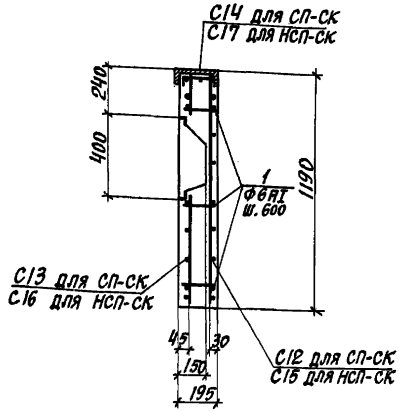

2-2

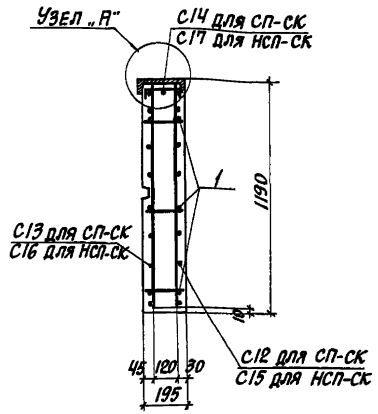

Узел „А"

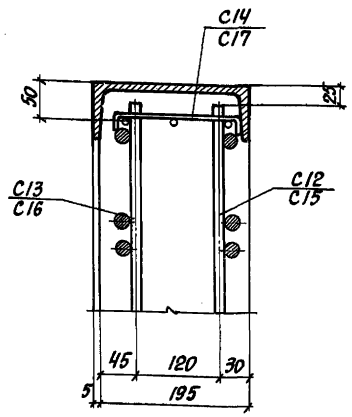

Марка или поз.	Обозначение	Наименование	Кол.	Примечание
		СП-СК		
		Сборочные единицы и детали		
М1	-КЖИ-М1	Изделие закладное М1	3	
М2	-КЖИ-М2	" М2	6	
М11	-КЖИ-М11, М12, М17	" М11	12	
М12	"	" М12	2	
М13	-КЖИ-М13	" М13	6	
М14	-КЖИ-М14, М16	" М14	1	
М15	-КЖИ-М15, М18	" М15	4	
С12	-КЖИ-С12	Сетка С12	1	
С13	-КЖИ-С13	" С13	1	
С14	-КЖИ-С14, С17	" С14	1	
Поз.1	-КЖИ-СП-СК, НСП-СК	Одиночный стержень		
		Материал		
		Бетон марки „300"	1,33	м³
		НСП-СК		
		Сборочные единицы и детали		
М1	-КЖИ-М1	Изделие закладное М1	1	
М2	-КЖИ-М2	" М2	2	
М11	-КЖИ-М11, М12, М17	" М11	6	
М12	"	" М12	2	
М13	-КЖИ-М13	" М13	2	
М15	-КЖИ-М15, М18	" М15	4	
М16	-КЖИ-М14, М16	" М16	1	
С15	-КЖИ-С15	Сетка С15	1	
С16	-КЖИ-С16	" С16	1	
С17	-КЖИ-С14, С17	" С17	1	
Поз.1	-КЖИ-СП-СК, НСП-СК	Одиночный стержень		
		Материал		
		Бетон марки „300"	0,67	м³

Ведомость стержней на один элемент

Марка элем.	Поз.	Эскиз или сечение	ф мм	Длина мм	Кол.
СП-СК	1	190	6 AI	190	30
НСП-СК	1	См. выше	6 AI	190	15

Выборка стали на один элемент, кг.

Марка элемента	Арматурные изделия: Арматурная сталь ГОСТ 6727-53* класс AI ф мм 6 AI	Итого	Арматурная сталь ГОСТ 5781-75, ГОСТ 5.1459-72* класс AI ф мм 12 AIII	Итого	Арматурная сталь ГОСТ 6727-53* класс BI ф мм 3 BI	4 BI	Итого	Итого	Закладные изделия: Профильная сталь L25×4	C20	-8-5	-8-8	Арматурная сталь ГОСТ 5781-75, ГОСТ 5.1459-72* кл. AIII ф мм 12 AIII	Кл. AI ф мм 16 AI	8 AI	6 AI	Трубы ГОСТ 8732-58 ф32×2	Итого	Всего
СП-СК	19	19	126,4	126,4	1,0	2,6	3,6	149	9,6	110,4	4,2	33,8	12,3	10,0	7,5	1,2	4,2	193,2	342,2
НСП-СК	9,5	9,5	63,8	63,8	0,5	1,3	1,8	75,1	3,2	55,2	1,4	18,4	6,6	10,0	2,5	0,4	1,4	99,1	174,2

Изм.	Лист	№ докум.	Подпись	Дата	501-3-8 КЖИ-СП-СК, НСП-СК	Лист 2

Инв. № подл. | Подпись и дата | Взам. инв. № | Инв. № дубл. | Подпись и дата

Альбом I

Типовой проект 501-3-8

ФП-СК

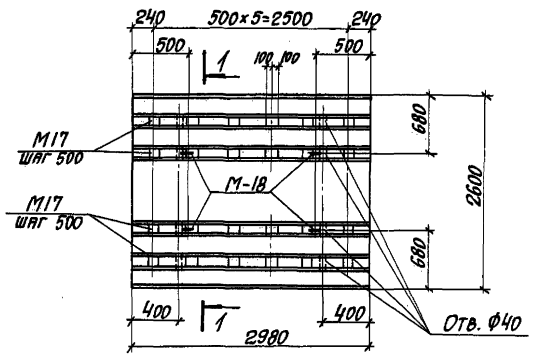

1-1
(Опалубка)

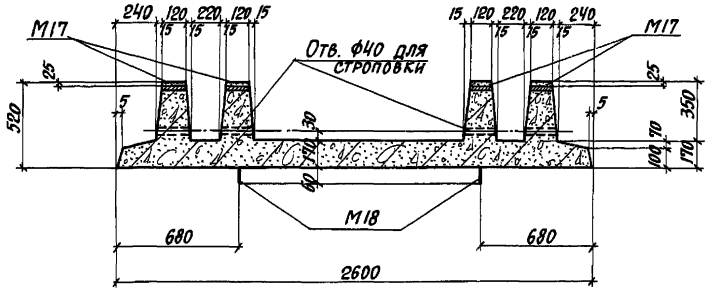

ФПд-СК

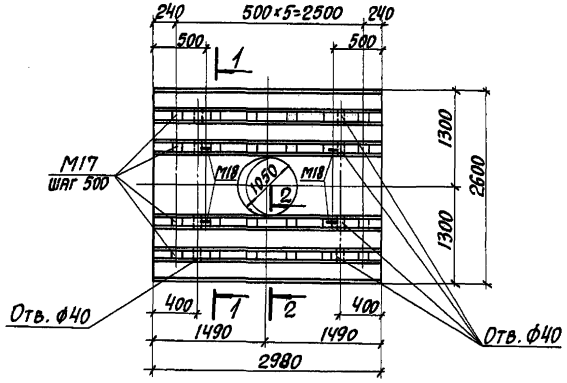

1-1
(Армирование)

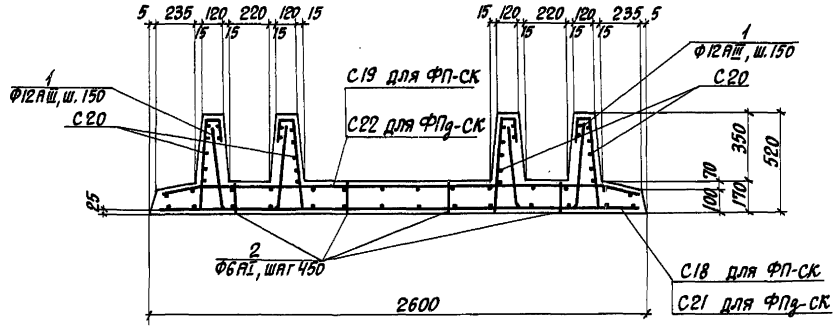

2-2

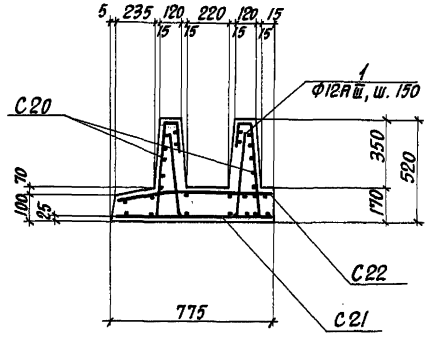

Ведомость стержней на один элемент

Марка элемента	Поз.	Эскиз или сечение	Ф мм	Длина мм	Кол.
ФП-СК ФПд-СК	1	450 310 260 450	12АIII	1160	42
	2	140	6АI	140	26

Марка	Обозначение	Наименование	Кол.	Примечание
		ФП-СК		
		Сборочные единицы и детали		
М17	-КЖИ-М11, М12, М17	Изделие закладное М17	24	
М18	-КЖИ-М15, М18	" М18	4	
С18	-КЖИ-С18, С19	Сетка С18	1	
С19	—"—	" С19	1	
С20	-КЖИ-С20	" С20	4	
Поз.1	-КЖИ-ФП-СК, ФПд-СК	Одиночный стержень		
Поз.2	—"—	"		
		Материал		
		Бетон марки „300"	1.83	$м^3$
		ФПд-СК		
		Сборочные единицы и детали		
М17	-КЖИ-М11, М12, М17	Изделие закладное М17	24	
М18	-КЖИ-М15, М18	" М18	4	
С20	-КЖИ-С20	Сетка С20	4	
С21	-КЖИ-С21, С22	" С21	1	
С22	—"—	" С22	1	
Поз.1	-КЖИ-ФП-СК, ФПд-СК	Одиночный стержень		
Поз.2	—"—	"		
		Материал		
		Бетон марки „300"	1.69	$м^3$

Выборка стали на один элемент, кг.

Марка элемента	Арматурные изделия: Арматурная сталь ГОСТ 5781-75 класс АI, Ф мм 6АI	Итого	Арматурная сталь ГОСТ 5.1459-72* класс АIII, Ф мм 12АIII	20АIII	Итого	Арматурная сталь ГОСТ 6727-53* класс ВI, Ф мм 3ВI	4ВI	Итого	Итого	Закладные изделия: Проф. сталь -δ=8	Арматурная сталь ГОСТ 5781-75, ГОСТ 5.1459-72*: кл. АI, Ф мм 16АI	кл. АIII, Ф мм 12АIII	Итого	Всего
ФП-СК	19.2	19.2	139.6	–	139.6	4.4	10.4	14.8	173.6	36.0	7.2	19.2	62.4	236.0
ФПд-СК	17.2	17.2	123.6	109.0	232.6	4.4	10.4	14.8	264.6	36.0	7.2	19.2	62.4	327.0

Изм	Лист	№ докум.	Подпись	Дата
Нач. отд.		Бродский		
Гл. констр.		Водопьянов		
Рук. гр.		Фридланд		
Исполнил		Попова		
Проверил		Терентьева		

501-3-8 КЖИ-ФП-СК, ФПд-СК

Фундаментные плиты ФП-СК и ФПд-СК

Лит.	Лист	Листов
Р	1	1

ХАРЬКОВСКИЙ ПРОМСТРОЙНИИПРОЕКТ

Инв. № подл. | Подпись и дата | Взам. инв. № | Инв. № подл. | Подпись и дата

Альбом I

Типовой проект 501-3-8

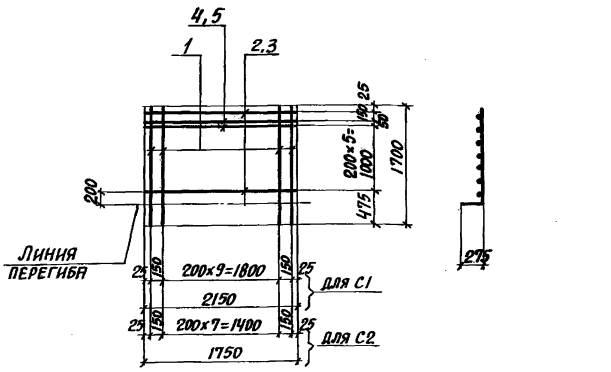

Формат	Зона	Поз.	Обозначение	Наименование	Кол. на испол.		Примечание
		1		ф10АIII ГОСТ 5.1459-72*	12	—	12.6кг.
		2		ф6АI ГОСТ 5781-75	6	—	2.8кг. 20.6кг.
		4		ф14АIII ГОСТ 5.1459-72*	2	—	5.2кг.
		1		ф10АIII ГОСТ 5.1459-72*	—	10	10.5кг.
		3		ф6АI ГОСТ 5781-75	—	6	2.3кг. 17.1кг.
		5		ф14АIII ГОСТ 5.1459-72*	—	2	4.3кг.
				Марка	С1	С2	

501-3-8 КЖИ-С1, С2

Изм.	Лист	№ докум.	Подпись	Дата
Нач. отд.		Бродский		
Гл. констр.		Водопьянов		
Рук. гр.		Фридланд		
Ст. инж.		Терентьева		
Исполнил		Артеменко		
Проверил		Терентьева		

Сетки С1, С2

Лит.	Масса	Масштаб
Р	см. таблицу	

Лист 1 Листов 1

ХАРЬКОВСКИЙ ПРОМСТРОЙНИИПРОЕКТ

Типовой проект 501-3-8

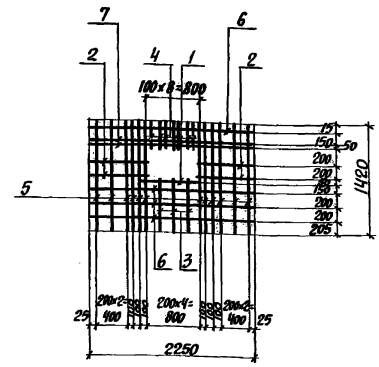

Формат	Зона	Поз.	Обозначение	Наименование	Кол. на испол.	Примечание
		1		ф6АI, ℓ=1050 ГОСТ 5781-75	1	0.2кг.
		2		ф6АI, ℓ=650 ГОСТ 5781-75	4	0.6кг.
		3		ф10АIII, ℓ=770 ГОСТ 5.1459-72*	3	1.4кг.
		4		ф10АIII, ℓ=200 ГОСТ 5.1459-72*	7	0.8кг. 20.9кг.
		5		ф10АIII, ℓ=1420 ГОСТ 5.1459-72*	12	10.5кг.
		6		ф6АI, ℓ=2250 ГОСТ 5781-75	4	2.0кг.
		7		ф14АIII, ℓ=2250 ГОСТ 5.1459-72*	2	5.4кг.

501-3-8 КЖИ-С3

Изм.	Лист	№ докум.	Подпись	Дата
Нач. отд.		Бродский		
Гл. констр.		Водопьянов		
Рук. гр.		Фридланд		
Ст. инж.		Терентьева		
Исполнил		Артеменко		
Проверил		Терентьева		

Сетка С3

Лит.	Масса	Масштаб
Р	20,9кг.	

Лист 1 Листов 1

ХАРЬКОВСКИЙ ПРОМСТРОЙНИИПРОЕКТ

Типовой проект 501-3-8

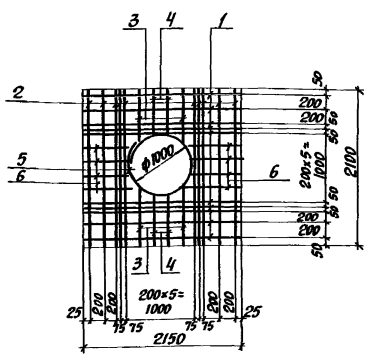

Формат	Зона	Поз.	Обозначение	Наименование	Кол. на испол.	Примечание
		1		ф6АI, ℓ=2150 ГОСТ 5781-75	10	4.8кг.
		2		ф10АIII, ℓ=2100 ГОСТ 5.1459-72*	10	13.0кг.
		3		ф10АIII, ℓ=650 ГОСТ 5.1459-72*	4	1.6кг. 23.8кг.
		4		ф10АIII, ℓ=570 ГОСТ 5.1459-72*	4	1.4кг.
		5		ф10АIII, ℓ=3250 ГОСТ 5.1459-72*	1	2.0кг.
		6		ф6АI, ℓ=550 ГОСТ 5781-75	8	1.0кг.
				Марка	С4	

501-3-8 КЖИ-С4

Изм.	Лист	№ докум.	Подпись	Дата
Нач. отд.		Бродский		
Гл. констр.		Водопьянов		
Рук. гр.		Фридланд		
Ст. инж.		Терентьева		
Исполнил		Артеменко		
Проверил		Терентьева		

Сетка С4

Лит.	Масса	Масштаб
Р	23.8кг	

Лист 1 Листов 1

ХАРЬКОВСКИЙ ПРОМСТРОЙНИИПРОЕКТ

Типовой проект 501-3-8

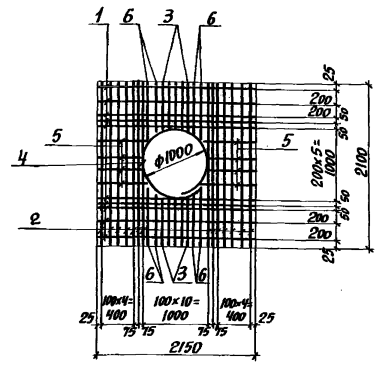

Формат	Зона	Поз.	Обозначение	Наименование	Кол. на испол.	Примечание
		1		ф6АI, ℓ=2150 ГОСТ 5781-75	10	4.8кг
		2		ф10АIII, ℓ=2100 ГОСТ 5.1459-72*	14	18.1кг
		3		ф10АIII, ℓ=570 ГОСТ 5.1459-72*	10	3.5кг 32.8кг
		4		ф10АIII, ℓ=3250 ГОСТ 5.1459-72*	1	2.0кг
		5		ф6АI, ℓ=550 ГОСТ 5781-75	8	1.0кг
		6		ф10АIII, ℓ=700 ГОСТ 5.1459-72*	8	3.4кг
				Марка	С4а	

501-3-8 КЖИ-С4а

Изм.	Лист	№ докум.	Подпись	Дата
Нач. отд.		Бродский		
Гл. констр.		Водопьянов		
Рук. гр.		Фридланд		
Ст. инж.		Терентьева		
Исполнил		Артеменко		
Проверил		Терентьева		

Сетка С4а

Лит.	Масса	Масштаб
Р	32,8кг.	

Лист 1 Листов 1

ХАРЬКОВСКИЙ ПРОМСТРОЙНИИПРОЕКТ

Альбом I

Типовой проект 501-3-8

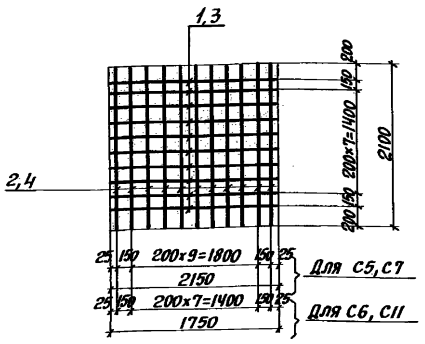

Формат	Зона	Поз.	Обозначение	Наименование	Кол. на испол.				Примечание
					С5	С6	С7	С11	
		1		Ф6 AI ГОСТ 5781-75	10	–	–	–	4,8 кг 20,3 кг
		2		Ф10 AIII ГОСТ 5.1459-72*	12	–	–	–	15,5 кг
		2		Ф10 AIII ГОСТ 5.1459-72*	–	10	–	–	13,0 кг 16,9 кг
		3		Ф6 AI ГОСТ 5781-75	–	10	–	–	3,9 кг
		1		Ф6 AI ГОСТ 5781-75	–	–	10	–	4,8 кг 35,3 кг
		4		Ф14 AIII ГОСТ 5.1459-72*	–	–	12	–	30,5 кг
		3		Ф6 AI ГОСТ 5781-75	–	–	–	10	3,9 кг 29,3 кг
		4		Ф14 AIII ГОСТ 5.1459-72*	–	–	–	10	25,4 кг
				Марка	С5	С6	С7	С11	

501-3-8 КЖИ-С5, С6, С7, С11

Изм.	Лист	№ докум.	Подпись	Дата
Нач. отд.		Бродский		
Гл. констр.		Водопьянов		
Рук. гр.		Фридланд		
Ст. инж.		Терентьева		
Исполнил		Артеменко		
Проверил		Терентьева		

Сетки С5, С6, С7, С11

Лит.	Масса	Масштаб
Р	см. таблицу	

Лист 1 Листов 1

ХАРЬКОВСКИЙ ПРОМСТРОЙНИИПРОЕКТ

Типовой проект 501-3-8

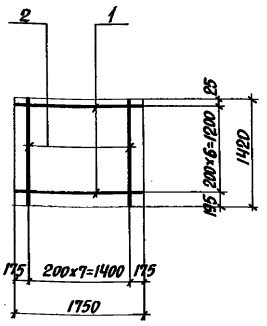

Формат	Зона	Поз.	Обозначение	Наименование	Кол. на испол.	Примечание
		1		Ф6 AI ГОСТ 5781-75	7	2,7 кг 5,2 кг
		2		Ф6 AI ГОСТ 5781-75	8	2,5 кг
				Марка	С8	

501-3-8 КЖИ-С8

Изм.	Лист	№ докум.	Подпись	Дата
Нач. отд.		Бродский		
Гл. констр.		Водопьянов		
Рук. гр.		Фридланд		
Ст. инж.		Терентьева		
Исполнил		Артеменко		
Проверил		Терентьева		

Сетка С8

Лит.	Масса	Масштаб
Р	5,2 кг	

Лист 1 Листов 1

ХАРЬКОВСКИЙ ПРОМСТРОЙНИИПРОЕКТ

Типовой проект 501-3-8

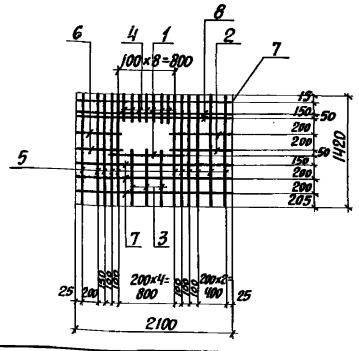

Формат	Зона	Поз.	Обозначение	Наименование	Кол. на испол.	Примечание
		1		Ф6 AI, ℓ=1050 ГОСТ 5781-75	1	0,2 кг 19,7 кг
		2		Ф6 AI, ℓ=650 ГОСТ 5781-75	2	0,3 кг
		3		Ф10 AIII, ℓ=770 ГОСТ 5.1459-72*	3	1,4 кг
		4		Ф10 AIII, ℓ=200 ГОСТ 5.1459-72*	7	0,8 кг
		5		Ф10 AIII, ℓ=1420 ГОСТ 5.1459-72*	11	9,6 кг
		6		Ф6 AI, ℓ=600 ГОСТ 5781-75	2	0,3 кг
		7		Ф6 AI, ℓ=2100 ГОСТ 5781-75	4	2,0 кг
		8		Ф14 AIII, ℓ=2100 ГОСТ 5.1459-72*	2	5,1 кг

501-3-8 КЖИ-С9

Изм.	Лист	№ докум.	Подпись	Дата
Нач. отд.		Бродский		
Гл. констр.		Водопьянов		
Рук. гр.		Фридланд		
Ст. инж.		Терентьева		
Исполнил		Артеменко		
Проверил		Терентьева		

Сетка С9

Лит.	Масса	Масштаб
Р	19,7 кг	

Лист 1 Листов 1

ХАРЬКОВСКИЙ ПРОМСТРОЙНИИПРОЕКТ

Типовой проект 501-3-8

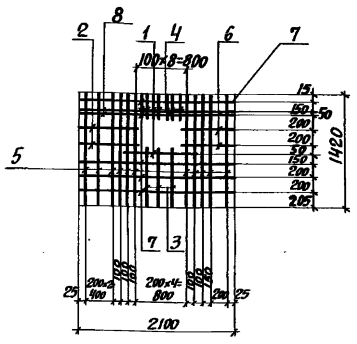

Формат	Зона	Поз.	Обозначение	Наименование	Кол. на испол.	Примечание
		1		Ф6 AI, ℓ=1050 ГОСТ 5781-75	1	0,2 кг 19,7 кг
		2		Ф6 AI, ℓ=650 ГОСТ 5781-75	2	0,3 кг
		3		Ф10 AIII, ℓ=770 ГОСТ 5.1459-72*	3	1,4 кг
		4		Ф10 AIII, ℓ=200 ГОСТ 5.1459-72*	7	0,8 кг
		5		Ф10 AIII, ℓ=1420 ГОСТ 5.1459-72*	11	9,6 кг
		6		Ф6 AI, ℓ=600 ГОСТ 5.1459-72*	2	0,3 кг
		7		Ф6 AI, ℓ=2100 ГОСТ 5781-75	4	2,0 кг
		8		Ф14 AIII, ℓ=2100 ГОСТ 5.1459-72*	2	5,1 кг

501-3-8 КЖИ-С10

Изм.	Лист	№ докум.	Подпись	Дата
Нач. отд.		Бродский		
Гл. констр.		Водопьянов		
Рук. гр.		Фридланд		
Ст. инж.		Терентьева		
Исполнил		Артеменко		
Проверил		Терентьева		

Сетка С10

Лит.	Масса	Масштаб
Р	19,7 кг	

Лист 1 Листов 1

ХАРЬКОВСКИЙ ПРОМСТРОЙНИИПРОЕКТ

Инв. № подл. | Подпись и дата | Взам. инв. № | Инв. № подл. | Подпись и дата

Альбом I

Типовой проект 501-3-8

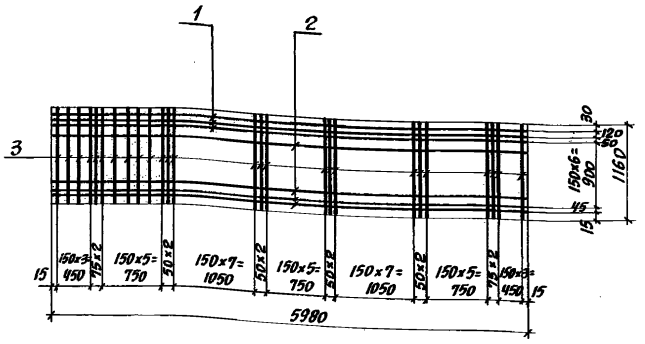

Формат	Зона	Поз.	Обозначение	Наименование	Кол. на испол.	Примечание
		1		Ф12АIII ГОСТ 5.1459-72*	3	15.9кг
		2		Ф6АI ГОСТ 5781-75	7	9.3кг
		3		Ф12АIII ГОСТ 5.1459-72*	48	49.7кг
					Марка С12	

74.9 кг

501-3-8 КЖИ-С12

Изм.	Лист	№ докум.	Подпись	Дата
Нач. отд.		Бродский		
Гл. констр.		Водопьянов		
Рук. гр.		Фридланд		
Ст. инж.		Терентьева		
Исполнил		Артеменко		
Проверил		Терентьева		

Сетка С12

Лит.	Масса	Масштаб
Р	74.9кг	
Лист 1	Листов 1	

ХАРЬКОВСКИЙ ПРОМСТРОЙНИИПРОЕКТ

Типовой проект 501-3-8

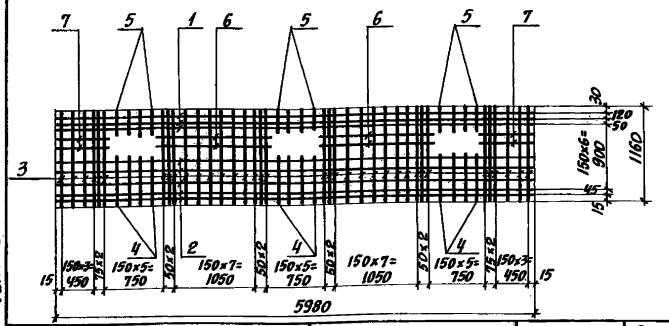

Формат	Зона	Поз.	Обозначение	Наименование	Кол. на испол.	Примечание
		1		Ф12АIII, ℓ=5980 ГОСТ 5.1459-72*	3	15.9кг
		2		Ф6АI, ℓ=5980 ГОСТ 5781-75	5	6.6кг
		3		Ф12АIII, ℓ=1160 ГОСТ 5.1459-72*	36	37.1кг
		4		Ф12АIII, ℓ=520 ГОСТ 5.1459-72*	12	5.5кг
		5		Ф12АIII, ℓ=210 ГОСТ 5.1459-72*	12	2.9кг
		6		Ф6АI, ℓ=1280 ГОСТ 5781-75	4	1.1кг
		7		Ф6АI, ℓ=630 ГОСТ 5781-75	4	0.6кг
					Марка С13	

69.0 кг

501-3-8 КЖИ-С13

Изм.	Лист	№ докум.	Подпись	Дата
Нач. отд.		Бродский		
Гл. констр.		Водопьянов		
Рук. гр.		Фридланд		
Ст. инж.		Терентьева		
Исполнил		Артеменко		
Проверил		Терентьева		

Сетка С13

Лит.	Масса	Масштаб
Р	69.0кг	
Лист 1	Листов 1	

ХАРЬКОВСКИЙ ПРОМСТРОЙНИИПРОЕКТ

Типовой проект 501-3-8

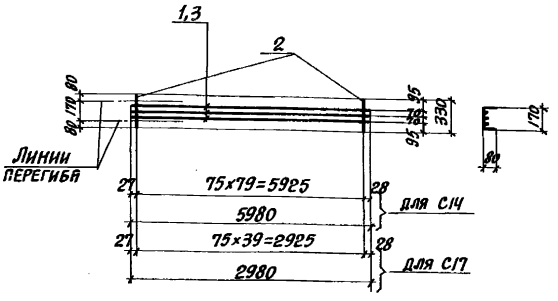

Формат	Зона	Поз.	Обозначение	Наименование	Кол. на испол.		Примечание
		1		Ф3ВI ГОСТ 6727-53*	3	—	1.0кг
		2		Ф4ВI ГОСТ 6727-53*	80	—	2.6кг
		2		Ф4ВI ГОСТ 6727-53*	—	40	1.3кг
		3		Ф3ВI ГОСТ 6727-53*	—	3	0.5кг
					Марка С14	С17	

3.6 кг

1.8 кг

501-3-8 КЖИ-С14, С17

Изм.	Лист	№ докум.	Подпись	Дата
Нач. отд.		Бродский		
Гл. констр.		Водопьянов		
Рук. гр.		Фридланд		
Ст. инж.		Терентьева		
Исполнил		Артеменко		
Проверил		Терентьева		

Сетки С14, С17

Лит.	Масса	Масштаб
Р	см. таблицу	
Лист 1	Листов 1	

ХАРЬКОВСКИЙ ПРОМСТРОЙНИИПРОЕКТ

Типовой проект 501-3-8

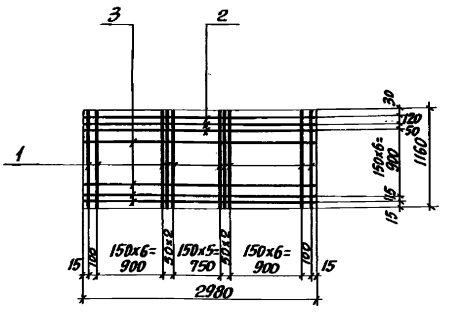

Формат	Зона	Поз.	Обозначение	Наименование	Кол. на испол.	Примечание
		1		Ф12АIII ГОСТ 5.1459-72*	24	24.7кг
		2		Ф12АIII ГОСТ 5.1459-72*	3	8.0кг
		3		Ф6АI ГОСТ 5781-75	7	4.6кг
					Марка С15	

37.3 кг

501-3-8 КЖИ-С15

Изм.	Лист	№ докум.	Подпись	Дата
Нач. отд.		Бродский		
Гл. констр.		Водопьянов		
Рук. гр.		Фридланд		
Ст. инж.		Терентьева		
Исполнил		Артеменко		
Проверил		Терентьева		

Сетка С15

Лит.	Масса	Масштаб
Р	37.3кг	
Лист 1	Листов 1	

ХАРЬКОВСКИЙ ПРОМСТРОЙНИИПРОЕКТ

Инв. № подл. | Подпись и дата | Взам. инв. № | Инв. № подл. | Подпись и дата

Альбом I

Типовой проект 501-3-8

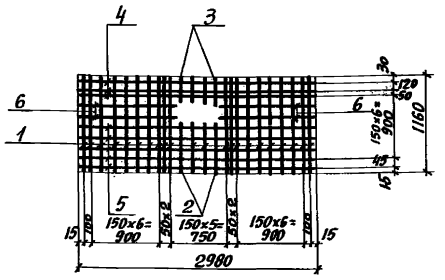

Формат	Зона	Поз.	Обозначение	Наименование	Кол. на испол.	Примечание
		1		Ф12 AIII, ℓ=1160 ГОСТ 5.1459-72*	20	20.6кг
		2		Ф12 AIII, ℓ=520 ГОСТ 5.1459-72*	4	1.8кг
		3		Ф12 AIII, ℓ=210 ГОСТ 5.1459-72*	4	0.7кг
		4		Ф12 AIII, ℓ=2980 ГОСТ 5.1459-72*	3	8.0кг
		5		Ф6 AI, ℓ=2980 ГОСТ 5781-75	5	3.3кг
		6		Ф6 AI, ℓ=1130 ГОСТ 5781-75	4	1.0кг
				Марка	С16	

35.4кг

Изм.	Лист	№ докум.	Подпись	Дата
Нач. отд.		Бродский		
Гл. констр.		Водопьянов		
Рук. гр.		Фридланд		
Ст. инж.		Терентьева		
Исполнил		Артеменко		
Проверил		Терентьева		

501-3-8 КЖИ – С16

Сетка С16

Лит.	Масса	Масштаб
Р	35.4кг	

Лист 1 Листов 1

ХАРЬКОВСКИЙ ПРОМСТРОЙНИИПРОЕКТ

Типовой проект 501-3-8

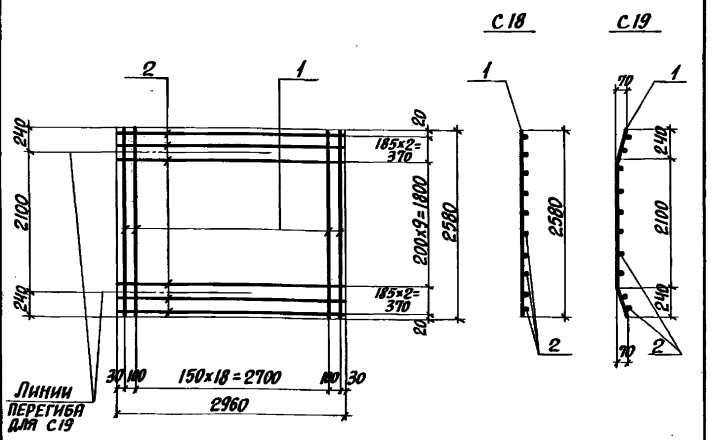

Формат	Зона	Поз.	Обозначение	Наименование	Кол. на испол.	Примечание
		1		Ф12 AIII, ℓ=2580 ГОСТ 5.1459-72*	21	48.1кг
		2		Ф6 AI, ℓ=2960 ГОСТ 5781-75	14	9.2кг
				Марка	С18 С19	

57.3кг

Изм.	Лист	№ докум.	Подпись	Дата
Нач. отд.		Бродский		
Гл. констр.		Водопьянов		
Рук. гр.		Фридланд		
Ст. инж.		Терентьева		
Исполнил		Артеменко		
Проверил		Терентьева		

501-3-8 КЖИ – С18, С19

Сетки С18, С19

Лит.	Масса	Масштаб
Р	57.3кг	

Лист 1 Листов 1

ХАРЬКОВСКИЙ ПРОМСТРОЙНИИПРОЕКТ

Типовой проект 501-3-8

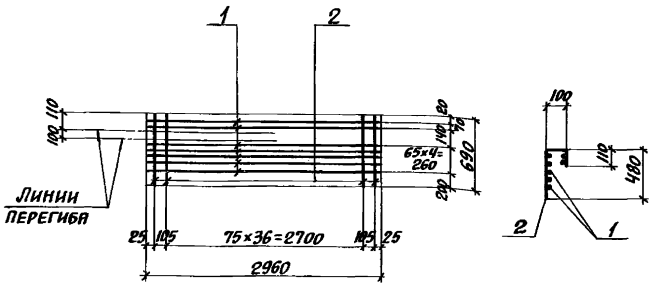

Формат	Зона	Поз.	Обозначение	Наименование	Кол. на испол.	Примечание
		1		Ф3 BI ГОСТ 6727-53*	7	1.1кг
		2		Ф4 BI ГОСТ 6727-53*	39	2.6кг
				Марка	С20	

3.7кг

Изм.	Лист	№ докум.	Подпись	Дата
Нач. отд.		Бродский		
Гл. констр.		Водопьянов		
Рук. гр.		Фридланд		
Ст. инж.		Терентьева		
Исполнил		Артеменко		
Проверил		Терентьева		

501-3-8 КЖИ – С20

Сетка С20

Лит.	Масса	Масштаб
Р	3.7кг	

Лист 1 Листов 1

ХАРЬКОВСКИЙ ПРОМСТРОЙНИИПРОЕКТ

Типовой проект 501-3-8

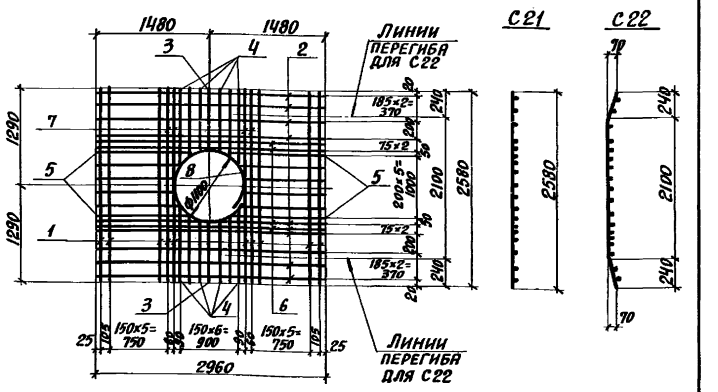

Формат	Зона	Поз.	Обозначение	Наименование	Кол. на испол.	Примечание
		1		Ф12 AIII, ℓ=2580 ГОСТ 5.1459-72*	12	21.6кг
		2		Ф6 AI, ℓ=2960 ГОСТ 5781-75	8	5.3кг
		3		Ф12 AIII, ℓ=750 ГОСТ 5.1459-72*	2	1.3кг
		4		Ф12 AIII, ℓ= от 770 до 950 ГОСТ 5.1459-72*	3×4	9.4кг
		5		Ф6 AI, ℓ= от 950 до 1200 ГОСТ 5781-75	3×4	2.9кг
		6		Ф20 AIII, ℓ=2960 ГОСТ 5.1459-72*	4	29.2кг
		7		Ф20 AIII, ℓ=2580 ГОСТ 5.1459-72*	4	25.3кг
		8		Ф12 AIII, ℓ=4000 ГОСТ 5.1459-72*	1	3.6кг
				Марка	С21 С22	

104.6кг

Изм.	Лист	№ докум.	Подпись	Дата
Нач. отд.		Бродский		
Гл. констр.		Водопьянов		
Рук. гр.		Фридланд		
Ст. инж.		Терентьева		
Исполнил		Артеменко		
Проверил		Терентьева		

501-3-8 КЖИ – С21, С22

Сетки С21, С22

Лит.	Масса	Масштаб
Р	104.6кг	

Лист 1 Листов 1

ХАРЬКОВСКИЙ ПРОМСТРОЙНИИПРОЕКТ

Инв. № подл. | Подпись и дата | Взам. инв. № | Инв. № подл. | Подпись и дата

Типовой проект 501-3-8 Альбом I

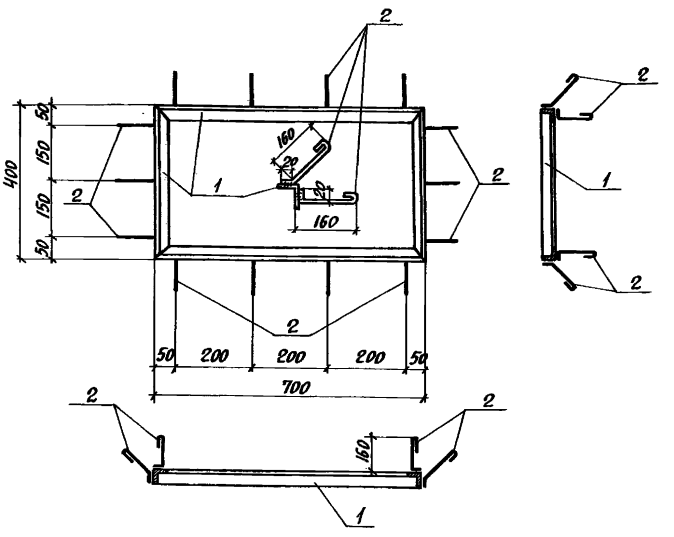

Формат	Зона	Поз.	Обозначение	Наименование	Кол. на испол.	Примечание	
		1		L 25×4, ℓ=2200 ГОСТ 8509-72	1	3.2кг	5.7кг
		2		Ф8 AI, ℓ=230 ГОСТ 5781-75	28	2.5кг	
				Марка	М1		

Изм.	Лист	№ докум.	Подпись	Дата
Нач. отд.		Бродский		
Гл. констр.		Водопьянов		
Рук. гр.		Фридланд		
Ст. инж.		Терентьева		
Исполнил		Артеменко		
Проверил		Терентьева		

501-3-8 КЖИ-М1

Закладная деталь М1

Лит.	Масса	Масштаб
Р	5.7кг	

Лист 1 Листов 1

ХАРЬКОВСКИЙ ПРОМСТРОЙНИИПРОЕКТ

Типовой проект 501-3-8

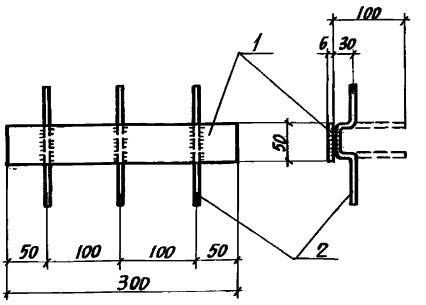

Формат	Зона	Поз.	Обозначение	Наименование	Кол. на испол.	Примечание	
		1		δ=6, ℓ=300 ГОСТ 103-76	1	0.7кг	0.9кг
		2		Ф6 AI, ℓ=220 ГОСТ 5781-75	3	0.2кг	
				Марка	М2		

Изм.	Лист	№ докум.	Подпись	Дата
Нач. отд.		Бродский		
Гл. констр.		Водопьянов		
Рук. гр.		Фридланд		
Ст. инж.		Терентьева		
Исполнил		Артеменко		
Проверил		Терентьева		

501-3-8 КЖИ-М2

Закладная деталь М2

Лит.	Масса	Масштаб
Р	0.9кг	

Лист 1 Листов 1

ХАРЬКОВСКИЙ ПРОМСТРОЙНИИПРОЕКТ

Типовой проект 501-3-8

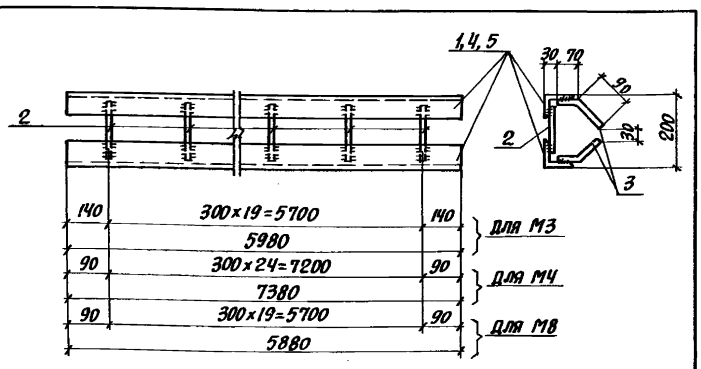

Формат	Зона	Поз.	Обозначение	Наименование	Кол. на испол.			Примечание	
		1		L 100×63×8, ℓ=5980 ГОСТ 8510-72	2	—	—	118.2кг	124.8кг
		2		Ф10 AI, ℓ=170 ГОСТ 5781-75	20	—	—	2.2кг	
		3		Ф10 AI, ℓ=170 ГОСТ 5781-75	40	—	—	4.4кг	
		2		Ф10 AI, ℓ=170 ГОСТ 5781-75	—	25	—	2.8кг	154.3кг
		3		Ф10 AI, ℓ=170 ГОСТ 5781-75	—	50	—	5.5кг	
		4		L 100×63×8, ℓ=7380 ГОСТ 8510-72	—	2	—	146.0кг	
		2		Ф10 AI, ℓ=170 ГОСТ 5781-75	—	—	20	2.2кг	122.8кг
		3		Ф10 AI, ℓ=170, ГОСТ 5781-75	—	—	40	4.4кг	
		5		L 100×63×8, ℓ=5880 ГОСТ 8510-72	—	—	2	116.2кг	
				Марка	М3	М4	М8		

Изм.	Лист	№ докум.	Подпись	Дата
Нач. отд.		Бродский		
Гл. констр.		Водопьянов		
Рук. гр.		Фридланд		
Ст. инж.		Терентьева		
Исполнил		Артеменко		
Проверил		Терентьева		

501-3-8 КЖИ-М3, М4, М8

Закладные детали М3, М4, М8

Лит.	Масса	Масштаб
Р	см. таблицу	

Лист 1 Листов 1

ХАРЬКОВСКИЙ ПРОМСТРОЙНИИПРОЕКТ

Типовой проект 501-3-8

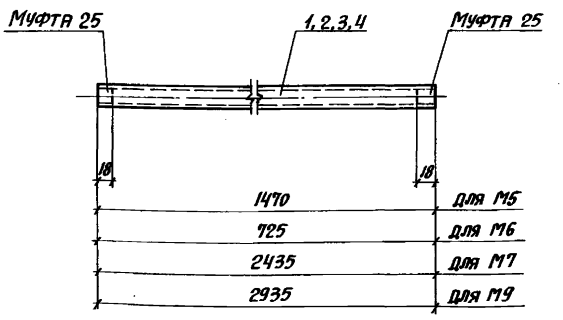

Формат	Зона	Поз.	Обозначение	Наименование	Кол. на испол.				Примечание	
		1		Труба Ф1" ГОСТ 3262-75*	1	—	—	—	3.5кг	3.5кг
		2		Труба Ф1" —"—	—	1	—	—	1.8кг	1.8кг
		3		Труба Ф1" —"—	—	—	1	—	5.9кг	5.9кг
		4		Труба Ф1" —"—	—	—	—	1	7.1кг	7.1кг
				Марка	М5	М6	М7	М9		

Изм.	Лист	№ докум.	Подпись	Дата
Нач. отд.		Бродский		
Гл. констр.		Водопьянов		
Рук. гр.		Фридланд		
Ст. инж.		Терентьева		
Исполнил		Артеменко		
Проверил		Терентьева		

501-3-8 КЖИ-М5, М6, М7, М9

Закладные детали М5, М6, М7, М9

Лит.	Масса	Масштаб
Р	см. таблицу	

Лист 1 Листов 1

ХАРЬКОВСКИЙ ПРОМСТРОЙНИИПРОЕКТ

Альбом I

Типовой проект 501-3-8

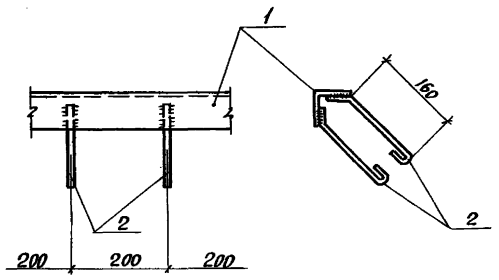

Формат	Зона	Поз.	Обозначение	Наименование	Кол. на испол.	Примечание	
		1		L 50×5, ℓ=1000 ГОСТ 8509-72	1	3.8кг	4.3кг
		2		Ф8 AI, ℓ=230 ГОСТ 5781-75	6	0.5кг	
				Марка	М10		

501-3-8 КЖИ-М10

Изм.	Лист	№ докум.	Подпись	Дата
Нач. отд.		Бродский		
Гл. констр.		Водопьянов		
Рук. гр.		Фридланд		
Ст. инж.		Терентьева		
Исполнил		Артеменко		
Проверил		Терентьева		

Закладная деталь М10

Лит.	Масса	Масштаб
Р	4.3кг	
Лист 1	Листов 1	

ХАРЬКОВСКИЙ ПРОМСТРОЙНИИПРОЕКТ

Типовой проект 501-3-8

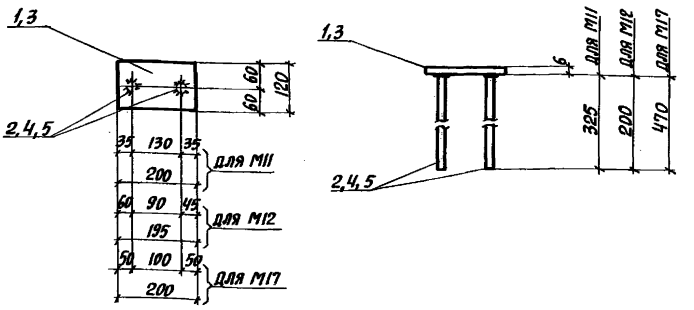

Формат	Зона	Поз.	Обозначение	Наименование	Кол. на испол.			Примечание	
		1		δ=8, ℓ=200 ГОСТ 103-76	1	—	—	1.5кг	2.1кг
		2		Ф12 AIII, ℓ=325 ГОСТ 5.1459-72*	2	—	—	0.6кг	
		3		δ=8, ℓ=195 ГОСТ 103-76	—	1	—	1.5кг	1.9кг
		4		Ф12 AIII, ℓ=200 ГОСТ 5.1459-72*	—	2	—	0.4кг	
		1		δ=8, ℓ=200 ГОСТ 103-76	—	—	1	1.5кг	2.3кг
		5		Ф12 AIII, ℓ=470 ГОСТ 5.1459-72*	—	—	2	0.8кг	
				Марка	М11	М12	М17		

501-3-8 КЖИ-М11, М12, М17

Изм.	Лист	№ докум.	Подпись	Дата
Нач. отд.		Бродский		
Гл. констр.		Водопьянов		
Рук. гр.		Фридланд		
Ст. инж.		Терентьева		
Исполнил		Артеменко		
Проверил		Терентьева		

Закладные детали М11, М12, М17

Лит.	Масса	Масштаб
Р	см. таблицу	
Лист 1	Листов 1	

ХАРЬКОВСКИЙ ПРОМСТРОЙНИИПРОЕКТ

Типовой проект 501-3-8

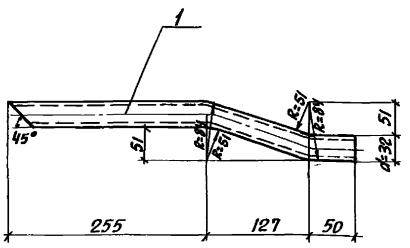

Формат	Зона	Поз.	Обозначение	Наименование	Кол. на испол.	Примечание	
		1		Труба стальная $d_н$=32×2, ℓ=1412 ГОСТ 4753-68	1	0.7кг	0.7кг
				Марка	М13		

501-3-8 КЖИ-М13

Изм.	Лист	№ докум.	Подпись	Дата
Нач. отд.		Бродский		
Гл. констр.		Водопьянов		
Рук. гр.		Фридланд		
Ст. инж.		Терентьева		
Исполнил		Артеменко		
Проверил		Терентьева		

Закладная деталь М13

Лит.	Масса	Масштаб
Р	0.7кг	
Лист 1	Листов 1	

ХАРЬКОВСКИЙ ПРОМСТРОЙНИИПРОЕКТ

Типовой проект 501-3-8

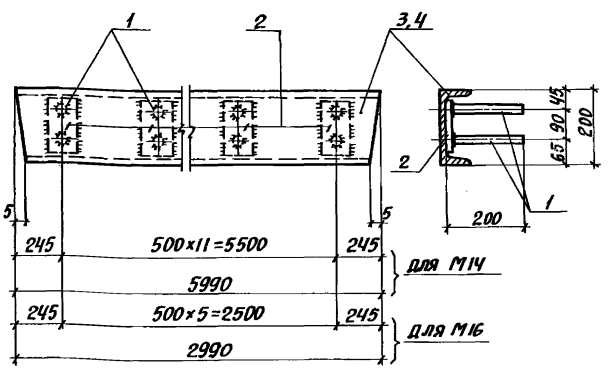

Формат	Зона	Поз.	Обозначение	Наименование	Кол. на испол.		Примечание	
		1		Ф12 AIII, ℓ=200 ГОСТ 5.1459-72*	24	—	4.3кг	122.5кг
		2		-100×8, ℓ=170 ГОСТ 103-76	12	—	12.8кг	
		3		С20, ℓ=5990 ГОСТ 8240-72	1	—	110.4кг	
		1		Ф12 AIII, ℓ=200 ГОСТ 5.1459-72*	—	12	2.2кг	63.8кг
		2		-100×8, ℓ=170 ГОСТ 103-76	—	6	6.4кг	
		4		С20, ℓ=2990 ГОСТ 8240-72	—	1	55.2кг	
				Марка	М14	М16		

501-3-8 КЖИ-М14, М15

Изм.	Лист	№ докум.	Подпись	Дата
Нач. отд.		Бродский		
Гл. констр.		Водопьянов		
Рук. гр.		Фридланд		
Ст. инж.		Терентьева		
Исполнил		Артеменко		
Проверил		Терентьева		

Закладные детали М14, М16

Лит.	Масса	Масштаб
Р	см. таблицу	
Лист 1	Листов 1	

ХАРЬКОВСКИЙ ПРОМСТРОЙНИИПРОЕКТ

Инв. № подл. | Подпись и дата | Взам. инв. № | Инв. № дубл. | Подпись и дата

Типовой проект 501-3-8 Альбом I

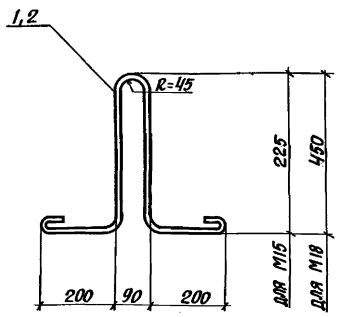

Формат	Зона	Поз.	Обозначение	Наименование	Кол. на испол.		Примечание
		1		Ф16 AI, ℓ=1150 ГОСТ 5781-75	1	—	1.8 кг.
		2		Ф16 AI, ℓ=1600 ГОСТ 5781-75	—	1	2.5 кг.
				Марка	М15	М18	

Изм.	Лист	№ докум.	Подпись	Дата	501-3-8 КЖИ – М15, М18			
Нач. отд.		Бродский			Закладные детали М15, М18	Лит.	Масса	Масштаб
Гл. констр.		Водопьянов				Р	см. таблицу	
Рук. гр.		Фридланд				Лист 1	Листов 1	
Ст. инж.		Терентьева				ХАРЬКОВСКИЙ ПРОМСТРОЙНИИПРОЕКТ		
Исполнил		Артеменко						
Проверил		Терентьева						

Типовой проект 501-3-8

МС 2

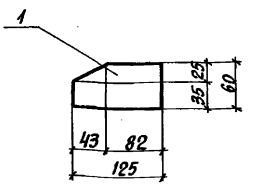

МС 3, МС 4

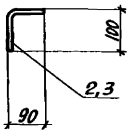

Формат	Зона	Поз.	Обозначение	Наименование	Кол. на испол.					Примечание	
		1		ℓ=6, ℓ=125, ГОСТ 103-76	1	–	–	–	–	0.4 кг	0.4 кг
		2		Ф16 AI, ℓ=190, ГОСТ 5781-75	–	1	–	–	–	0.3 кг	0.3 кг
		3		Ф8 AI, ℓ=190, ГОСТ 5781-75	–	–	1	–	–	0.1 кг	0.1 кг
		4		Ф16 AI, ℓ=100, ГОСТ 5781-75	–	–	–	1	–	0.16 кг	0.16 кг
		5		Ф8 AI, ℓ=100, ГОСТ 5781-75	–	–	–	–	1	0.04 кг	0.04 кг
				Марка	МС2	МС3	МС4	МС5	МС6		

Изм.	Лист	№ докум.	Подпись	Дата	501-3-8 КЖИ-МС2, МС3, МС4, МС5, МС6			
Нач. отд.		Бродский			Соединительные изделия МС 2, МС 3, МС 4, МС 5, МС 6	Лит.	Масса	Масштаб
Гл. констр.		Водопьянов				Р	см. таблицу	
Рук. гр.		Фридланд				Лист 1	Листов 1	
Ст. инж.		Терентьева				ХАРЬКОВСКИЙ ПРОМСТРОЙНИИПРОЕКТ		
Исполнил		Артеменко						
Проверил		Терентьева						

Типовой проект 501-3-8

МС 1

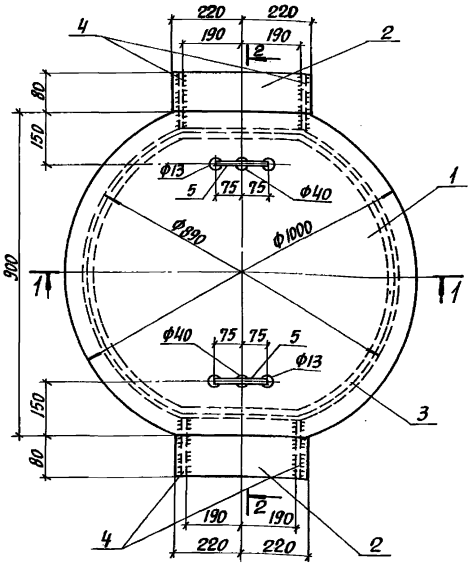

2-2

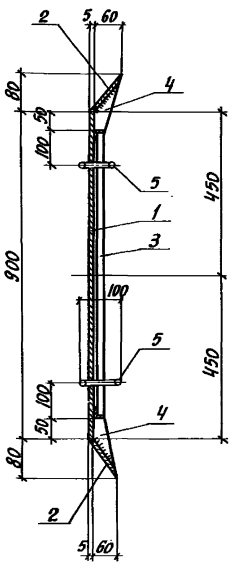

Деталь поз. 2

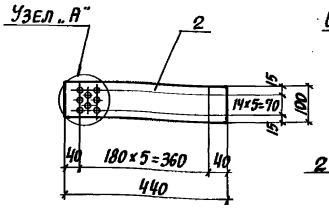

Узел „А"

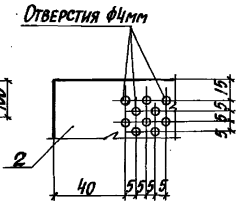

1-1

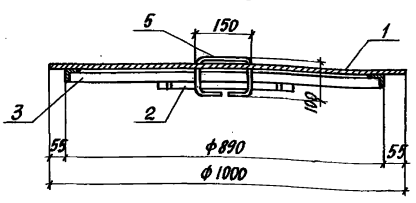

Формат	Зона	Поз.	Обозначение	Наименование	Кол. на испол.	Примечание	
		1		Рифленая сталь δ=5 ℓ=1000	1	26.0 кг	36.0 кг
		2		δ=5, ℓ=440, ГОСТ 103-76	2	4.0 кг	
		3		L 25×4, ℓ=2880, ГОСТ 8509-72	1	4.2 кг	
		4		δ=5, ℓ=130, ГОСТ 103-76	4	1.2 кг	
		5		Ф10 AI, ℓ=500, ГОСТ 5781-75	2	0.6 кг	
				Марка	МС1		

Изм.	Лист	№ докум.	Подпись	Дата	501-3-8 КЖИ – МС1			
Нач. отд.		Бродский			Крышка приямка МС1	Лит.	Масса	Масштаб
Гл. констр.		Водопьянов				Р	36.0 кг	
Рук. гр.		Фридланд				Лист 1	Листов 1	
Ст. инж.		Терентьева				ХАРЬКОВСКИЙ ПРОМСТРОЙНИИПРОЕКТ		
Исполнил		Артеменко						
Проверил		Терентьева						

Инв.№ подл.	Подп. и дата

Типовой проект 501-3-8 Альбом I

УТВЕРЖДАЮ
Начальник _____
" " 19 г.

	Коды
Генеральная проектная организация	
Проектная организация-разработчик	
Комплектующая организация	
Отрасль народного хозяйства	
Министерство (ведомство)-заказчик	
Главное управление министерства (объединение)	
Предприятие	
Объект (производственная мощность)	
ГУМТС (УМТС)	
Часть (раздел) проекта	Электротехническая
Срок ввода объекта в эксплуатацию	

ЗАКАЗНАЯ СПЕЦИФИКАЦИЯ № РЭ-1 от " " 19 г.

на электротехническое оборудование смотровых канав
(вид оборудования, изделия и материалов, поставляемых заказчиком)

Всего листов 2
Лист № 1

№ п/п	№ поз. по тех. налог. схеме	Наименование и техническая характеристика основного и комплектующего оборудования, приборов, арматуры, материалов, кабельных и других изделий. Предельные значения параметра	Тип, марка, каталог. № чертежа, материал, № опросного листа	Завод-изготовитель (для импортного оборудования, страна, фирма)	Единица измерения: Наименование	Единица измерения: Код	Код оборудования	Потребность по проекту	Стоимость единицы в тыс. руб.	Потребность на пусковой комплекс	Ожидаемое наличие на начало планируемого года в т.ч. на складе	Заявленная потребность на планируемый год	Принятая потребность на 19 год: Всего	в т.ч. по кварталам: I	II	III	IV	Стоимость всего в тыс. руб.
1	2	3	4	5	6	7	8	9	10	11	12	13	14	15	16	17	18	19
		1. Смотровая канава длиной 18 м																
1.1		Трансформатор понижающий мощность 1500ВА, напряжение 380/36 В	ТСЗ-1.5/1.0		шт			1	0.027	1								
1.2		Ящик с понижающим трансформатором мощность 250ВА, напряжение 220/12В.	ЯТП-0.25		шт			1	0.014	1								
1.3		Выключатель автоматический трехполюсный 380В, Jр=4А	АП50-3МТ		шт			1	0.005	1								
1.4		То же, 36В, Jр=16А	АП50-3МТ		шт			1	0.005	1								
1.5		Светильник пыленепроницаемый	ПСХ-60		шт			12	0.002	12								
1.6		Арматура ручная переносная	НРП-1		шт			1	0.002	1								

Предприятие
Объект (производственная мощность)

ЗАКАЗНАЯ СПЕЦИФИКАЦИЯ № РЭ-1

Всего листов 2
Лист № 2

№ п/п	№ поз. по технолог. схеме	Наименование и техническая характеристика основного, комплектующего оборудования приборов, арматуры, материалов, кабельных и других изделий. Предельные значения параметра	Тип, марка, каталог. №, чертежа, материал, № опросного листа	Завод-изготовитель (для импортного оборудования страна фирма)	Единица измерения: Наименование	Единица измерения: Код	Код оборудования	Потребность по проекту	Стоимость единицы в тыс. руб.	Потребность на пусковой комплекс	Ожидаемое наличие на начало планируемого года в т.ч. на складе	Заявленная потребность на планируемый год	Принятая потребность на 19 год: Всего	в т.ч. по кварталам: I	II	III	IV	Стоимость всего в тыс. руб.
1	2	3	4	5	6	7	8	9	10	11	12	13	14	15	16	17	18	19
1.7		Лампа накаливания 40Вт, 12В	МО12-40		шт			1	0.001	1								
1.8		То же, 60Вт, 36В	МО36-36		шт			12	0.001	12								
		2. Смотровая канава длиной 21м																
2.1		Трансформатор понижающий мощность 1500ВА, напряжение 380/36В	ТСЗ-1.5/1.0		шт			1	0.027	1								
2.2		Ящик с понижающим трансформатором мощность 250ВА, напряжение 220/12В	ЯТП-0.25		шт			1	0.014	1								
2.3		Выключатель автоматический трехполюсный 380В, Jр=4А	АП50-3МТ		шт			1	0.005	1								
2.4		То же, 36В, Jр=16А	АП50-3МТ		шт			1	0.005	1								
2.5		Светильник пыленепроницаемый	ПСХ-60		шт			16	0.002	16								
2.6		Арматура ручная переносная	НРП-1		шт			1	0.002	1								
2.7		Лампа накаливания 40Вт, 12В	МО12-40		шт			1	0.001	1								
2.8		То же, 60 Вт, 36В	МО36-60		шт			16	0.001	16								

Главный инженер проекта Литовченко
Начальник отдела Воронько
Руководитель группы Чернях

Заказчик

Руководитель комплектующей организации

УТВЕРЖДАЮ

Начальник _____

" " _____ 19 г.

	Коды
Генеральная проектная организация	
Проектная организация-разработчик	
Комплектующая организация	
Отрасль народного хозяйства	
Министерство (ведомство)-заказчик	
Главное управление министерства (объединение)	
Предприятие	
Объект (производственная мощность)	
ГУМТС (УМТС)	
Часть (раздел) проекта	Электротехническая
Срок ввода объекта в эксплуатацию	

ЗАКАЗНАЯ СПЕЦИФИКАЦИЯ № РЭ-2 от " " 19 г.

на кабельные изделия смотровых канав

(вид оборудования, изделия и материалов, поставляемых заказчиком)

Всего листов 1
Лист № 1

№ № п/п	№ поз. по технолог. схеме и месту установ	Наименование и техническая характеристика основного и комплектующего оборудования, приборов, арматуры, материалов, кабельных и других изделий. Предельные значения параметра.	Тип, марка, каталог, № чертежа, материал № опросного листа	Завод-изготовитель (для импортного оборудования страна, фирма)	Единица измерения: Наименование	Единица измерения: Код	Код оборудования	Потребность по проекту	Стоимость единицы в тыс. руб.	Потребность на пусковой комплекс	Ожидаемое наличие на начало планируемого года: в т.ч. на складе	Заявленная потребность на планируемый год	Принятая потребность на 19 год: Всего	в т.ч. по кварталам: I	II	III	IV	Стоимость всего в тыс. руб.
1	2	3	4	5	6	7	8	9	10	11	12	13	14	15	16	17	18	19
		1. Смотровая канава длиной 18 м																
1.1		Провод алюминиевый изолированный, сечением 4 мм²	АПВ-660		км			0.16	0.004	0.15								
1.2		То же, сечением 6 мм²	АПВ-660		км			0.055	0.005	0.055								
1.3		Кабель с алюминиевыми жилами, сечением 2×4 мм²	АВВГ-660		км			0.008	0.015	0.008								
		2. Смотровая канава длиной 21 м																
2.1		Провод алюминиевый изолированный, сечением 4 мм²	АПВ-660		км			0.17	0.004	0.17								
2.2		То же, сечением 6 мм²	АПВ-660		км			0.06	0.005	0.06								
2.3		Кабель с алюминиевыми жилами, сечением 2×4 мм²	АВВГ-660		км			0.01	0.015	0.01								

Главный инженер проекта Литовченко
Начальник отдела Воронько
Руководитель группы Черняк

Заказчик

Руководитель комплектующей организации

gost.e-ecolog.ru