ТИПОВОЙ ПРОЕКТ
507-96.88

ДВУХАГРЕГАТНАЯ ТЯГОВАЯ ПОДСТАНЦИЯ
ДЛЯ ЭЛЕКТРОСНАБЖЕНИЯ ТРАМВАЯ И ТРОЛЛЕЙБУСА
/СТЕНЫ ПАНЕЛЬНЫЕ/

АЛЬБОМ 3

КЖ.И СТРОИТЕЛЬНЫЕ ИЗДЕЛИЯ

23586/пт

gost.e-ecolog.ru

				Привязан:
Инв. №				

ТИПОВОЙ ПРОЕКТ

507-96.88

ДВУХАГРЕГАТНАЯ ТЯГОВАЯ ПОДСТАНЦИЯ

ДЛЯ ЭЛЕКТРОСНАБЖЕНИЯ ТРАМВАЯ И ТРОЛЛЕЙБУСА

/СТЕНЫ ПАНЕЛЬНЫЕ/

АЛЬБОМ 3

Перечень альбомов

Альбом 1	ПЗ	*Пояснительная записка*	
	АР	*Архитектурные решения*	
	КЖ	*Конструкции железобетонные*	
	КМ	*Конструкции металлические*	
	ВК	*Внутренний водопровод и канализация*	
	ОВ	*Отопление и вентиляция*	
	АОВ	*Автоматизация отопления и вентиляции*	
Альбом 2	ЭП	*Электротехническая часть*	
	СС	*Связь и сигнализация*	
Альбом 3	КЖИ	*Строительные изделия*	
Альбом 4	С	*Сметы*	
Альбом 5	СО	*Спецификации оборудования*	
Альбом 6	ВМ	*Ведомости потребности в материалах*	

Примененные типовые материалы

Т.П 507-74.84, Альбом V, Изделия металлические (распр. Новосибирский ф-л ЦИТП)

Разработан проектным институтом

Гипрокоммундортранс МЖКХ РСФСР

Главный инженер института Макаров

Главный инженер проекта Щетинский

Утвержден и введен в действие

Министерством жилищно-коммунального хозяйства РСФСР

Приказ № 350 от 22.12. 1988 года

Типовой проект 507-96.88 Альбом 3

Обозначение	Наименование	Стр.
	Технические условия	2
КЖИ.1	Колонна К48-7-1	3
КЖИ.2	Колонна К48-7-2	4
КЖИ.3	Колонна К48-7-3	5
КЖИ.4	Колонна 1КФ61-1-1	6
КЖИ.5	Балка 1БДР12-3АIVТ-1 / 1БДР12-4АIVТ-1	7
КЖИ.6	Балка 1БДР12-3АIVТ-2 / 1БДР12-4АIVТ-2	8
КЖИ.7	Плита 1ПГ-2АIVТ-170ЛН-400М-1 / 1ПГ-3АIVТ-170ЛН-400М-1	9
КЖИ.8	Плита 1ПГ-2АIVТ-170ЛН-400М-2 / 1ПГ-3АIVТ-170ЛН-400М-2	10
КЖИ.9	Плита 1ПГ-2АIVТ-170ЛН-400М-3 / 1ПГ-3АIVТ-170ЛН-400М-3	11
КЖИ.10	Плита 2ПБ6-2АIVТ-170ЛН-400М-1 / 2ПБ6-3АIVТ-170ЛН-400М-1	12
КЖИ.11	Плита 2ПГ6-2АIVТ-170ЛН-400М-1 / 2ПГ6-3АIVТ-170ЛН-400М-1	13
КЖИ.12	Плита 2ПГ6-2АIVТ-170ЛН-400М-2 / 2ПГ6-3АIVТ-170ЛН-400М-2	14
КЖИ.13	Плита перекрытия П1	15
КЖИ.14	Подушка опорная ОП-1	16
КЖИ.15	Сетка арматурная С1; С2	17
КЖИ.16	Изделие закладное МН-2	18
КЖИ.17	Изделие закладное МН-3	18
КЖИ.18	Элемент закладной МН-4	19
КЖИ.19	Скоба	19
КЖИ.20	Анкер А-1	20
КЖИ.21	Элемент закладной МН-1	20
КЖИ.22	Рама металлическая Р1; Р2	21
КЖИ.23	Рама металлическая Р4;	22
КЖИ.24	Рама металлическая Р6	23
КЖИ.25	Рама металлическая Р3, Р5	24

Инв.№ подл. | Подпись и дата | Взам.инв.№

1. Общие сведения.

Настоящий альбом содержит два раздела: Арматурные изделия монолитных железобетонных конструкций основного комплекта КЖ и рабочие чертежи сборных железобетонных изделий индивидуального изготовления.

2. Применяемые материалы.

Материалы, применяемые для приготовления бетона, должны соответствовать действующим стандартам или техническим условиям и соответствовать требованиям проекта.

Марка бетона по морозостойкости принята F50; по водонепроницаемости не нормируется.

Рабочая и конструктивная арматура принята классов A-III и A-I по ГОСТ 5781-82 *.

Марка стали для арматуры класса A-III 35Гс или 25Гс для класса AI марка ст 3 пс3.

Закладные изделия изготовляются из стали по ГОСТ 380-71*. Для монтажных петель применяется сталь класса A-I марок Вст 3 пс 2 и В ст 3 сп 2.

3. Указания по изготовлению.

Плоские арматурные каркасы и сетки должны изготовляться с помощью контактной точечной электросварки в соответствии с ГОСТ 10922-75 СН 393-78. Сварку стержней в каркасах и сетках производить во всех точках пересечения. Каждое готовое арматурное изделие должно иметь бирку с указанием его марки.

Инв.№ подл. | Подпись и дата | Взам.инв.№

				ТП 507-96.88	-ТУ	
Гл.спец.	Шилин		04.88	Технические условия	Стадия	Лист	Листов
Рук.гр.	Дергачева		04.88		РП		
Исполн.	Касаткина		04.88		МЖКХ РСФСР Гипрокоммундортранс г. Москва		
Н.контр.	Дергачева		04.88				

Типовой проект 507-96.88 Альбом 3

Формат	Зона	Поз.	Обозначение	Наименование	Кол.	Примечание
				Документация		
А3			ТП 507-96.88 ТУ	Технические условия	X	
				Сборочные единицы		
				Колонна	1	
А3		1	1.423-3.1	КЧ8-7		
				Изделия закладные		
БЧ		2	1.423-3.2	М1-13	3	
БЧ		3	1.423-3.2	НМ1-2	1	

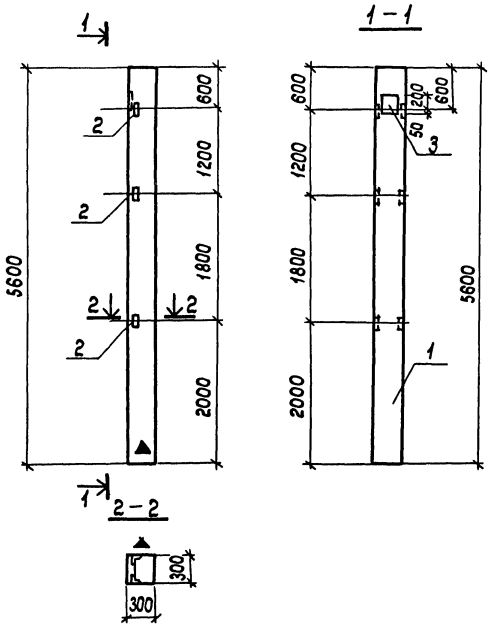

Ведомость расхода стали на дополнительные закладные изделия, кг

Марка элемента	Изделия закладные											Всего	Общий расход
	Арматура класса					Прокат марки							
	AI	AIII				Вст.3кп2							
	ГОСТ 5781-82*					ГОСТ 19903-74*			ГОСТ 8509-72*				
	Ф6	Ф12	Ф14	Ф22	Итого	-250×10		Итого	∠63×5	Итого			
КЧ8-7-1	0,20	0,72	2,00	1,40	4,32	5,70		5,70	4,32	4,32		10,02	14,34

Привязан:

Инв. №

Гл.спец.	Шилин		11.87
Рук. гр.	Дергачева		11.87
Исполн.	Касаткина		11.87
Н.контр.	Дергачева		11.87

ТП 507-96.88 КЖИ.1

Колонна КЧ8-7-1

Стадия	Масса	Масштаб
РП	1314.34	1:50
Лист	Листов	

МЖКХ РСФСР Гипрокоммундортранс г. Москва

Инв. № подл. | Подпись и дата | Взам. инв. №

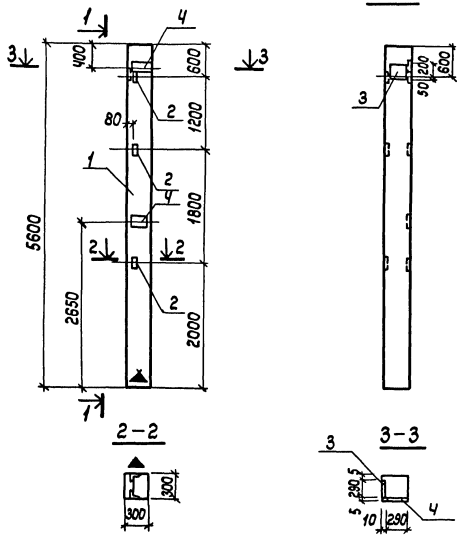

Формат	Зона	Поз.	Обозначение	Наименование	Кол.	Примечание
				Документация		
А3			ТП 507-96.88 ТУ	Технические условия		
				Сборочные единицы		
				Колонна	1	
А3		1	1.423-3.1	К48-7		
				Изделия закладные		
Б4		2	1.423-3.2	М1-13	3	
Б4		3	1.423-3.2	НМ1-2	1	
Б4		4	1.423-3.2	М1-12	2	

Ведомость расхода стали на дополнительные закладные изделия, кг

Марка элемента	Изделия закладные										Общий расход
	Арматура класса					Прокат марки					
	А III			А I	Итого	Вст. 3 кп 2					
	ГОСТ 5781-82*					19903-74*			ГОСТ 8509-72*		
	Ф22	Ф14	Ф12	Ф6		-250×10	-200×10	Итого	L63×5	Итого	
К48-7-2	1.40	2.00	3.52	0.20	7.12	5.70	9.20	14.90	4,32	4,32	26.34

Привязан		Гл.спец.	Шилин		11.88	ТП 507-96.88	КЖИ.2
		Рук. гр.	Дергачева		11.88	Колонна К48-7-2	Стадия: РП; Масса: 1326.34; Масштаб: 1:50
		Исполн.	Касаткина		11.88		Лист; Листов
		Н.контр.	Дергачева		11.88		МЖКХ РСФСР Гипрокоммундортранс г. Москва
Инв. №							

Типовой проект 507-96.88 Альбом 1

Инв. № подл. | Подпись и дата | Взам. инв. №

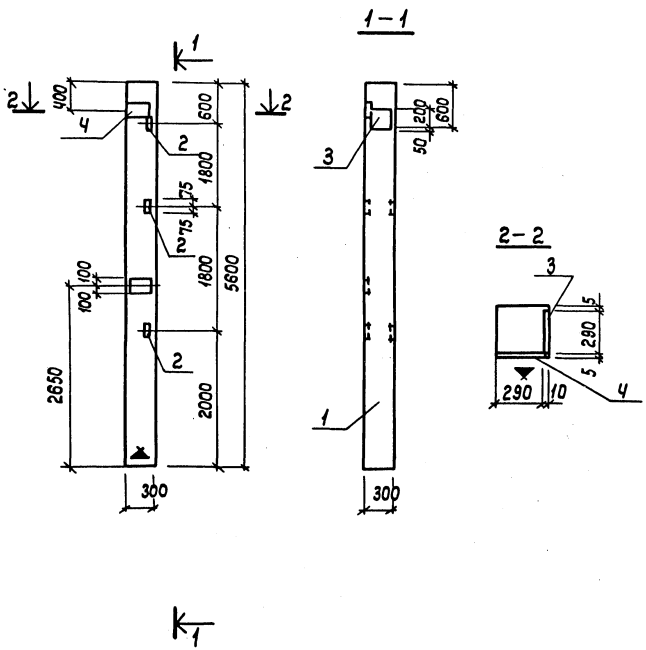

Формат	Зона	Поз.	Обозначение	Наименование	Кол.	Примечание
				Документация		
А3			ТП 507-96.88 ТУ	Технические условия	X	
				Сборочные единицы		
				Колонна	1	
А3		1	1.423-3.1	К48-7		
				Изделия закладные		
Бч		2	1.423-3.2	М1-13	3	
Бч		3	1.423-3.2	НМ1-2	1	
Бч		4	1.423-3.2	М1-12	2	

Ведомость расхода стали на дополнительные закладные изделия, кг

Марка элемента	Изделия закладные										Общий расход
	Арматура класса						Прокат марки				
	AIII				AI		Вст 3кп				
	ГОСТ 5781-82*						ГОСТ 19903-74		ГОСТ 8509-78*		
	Ф22	Ф14	Ф12	Итого	Ф6	Итого	-250×10	-200×10	∠63×5		
К48-7-3	1.40	2.00	3.52	6.92	0.20	0.20	5.70	9.20	4.32		26.34

Привязан: /

Инв. №

Гл. спец.	Шилин		11.88
Рук. гр.	Дергачева		11.88
Испалн.	Кашина		11.88
Н. контр.	Дергачева		11.88

ТП 507-96.88 КЖИ.3

Колонна К48-7-3

Стадия	Масса	Масштаб
РП	1326.34	1:50
Лист	Листов	

МЖКХ РСФСР Гипрокоммундортранс г. Москва

Типовой проект 901-96.88 Альбом V

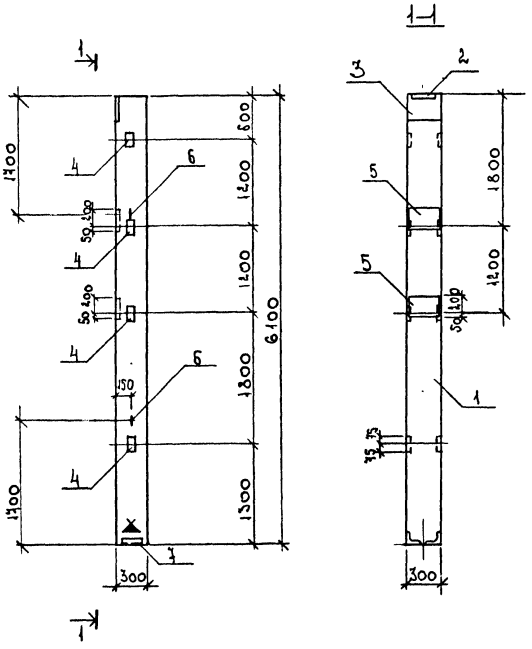

Формат	Зона	Поз.	Обозначение	Наименование	Кол.	Приме-чание
				Документация		
А3			ТП 507-96.88 ТУ	Технические условия	X	
				Сборочные единицы		
				Колонна	1	
А3		1	1.427.1-3. 1/87	1КФ61-1		
				Изделия закладные		
		2	1.427.1-3. 2/87	МН2	1	
		3	1.427.1-3. 2/87	МН1	1	
		4	1.427.1-3. 2/87	МН28	4	
		5	1.427.1-3. 2/87	МН20	2	
		6	3.400-7 1/87	М12-150	2	
		7	1.427.1-3 2/87	МН7	1	

Ведомость расхода стали на дополнительные закладные изделия, кг

Марка элемента	Изделия закладные												Общий расход
	Арматура класса						Прокат марки						
	AII				AI		ВСт3кп						
	ГОСТ 5781-82*						ГОСТ 19903-74*			ГОСТ 8509-86			
	⌀10	⌀12	⌀14	Итого	⌀12	Итого	250 x 10	300 x 10	300 x 8	L 90 x 6	L 63 x 5	Итого	
1КФ61-1-1	3,2	6,36	2,1	11,66	1,332	1,332	11,4	4,7	5,7	4,2	5,76	31,758	44,75

Привязан	Гл. спец.	Шилин		11.88
	Рук. гр.	Дергачева		11.88
	Исполн	Касаткина		11.88
	Н. контр.	Дергачева		11.88
Инв. №				

ТП 507-96.88 КЖИ.4

Колонна 1КФ61-1-1

Стадия	Масса	Масштаб
РП	14447,5	1:50
Лист	Листов	

ЖКХ РСФСР Гипрокоммунстрой г. Москва

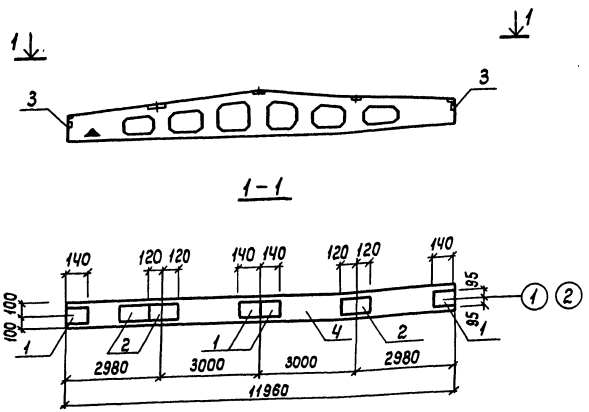

Формат	Зона	Поз.	Обозначение	Наименование	Кол.	Примечание
				Документация		
А3			ТП 507-96.88 ТУ	Технические условия	X	
				Сборочные единицы		
				Изделия закладные		
БЧ		1	1.400-6/76.1	МЧ-1-2	4	
БЧ		2	1.400-6/76.1	МЧ-3-3	3	
БЧ		3	2.460.2.0	МД1	2	
			Переменные данные для исполнений:			
				КЖИ.5		
				Балка	1	
А3		4	1.462.1-3/80.1	1БДР12-3АIVТ		
				КЖИ.5-01		
				Балка	1	
А3		4	1.462.1-3/80.1	1БДР12-4АIVТ		

Ведомость расхода стали на дополнительные сборочные единицы, кг

Марка элемента	Изделия закладные										Общий расход
	Арматура класса					Прокат					
	AI	AIII				класс Ст.3					
	ГОСТ 5781-82*					ГОСТ 103-76*		ГОСТ 8509-86			
	Ф6	Ф8			Итого	-190×6	-140×6	180×50×6		Итого	
1БДР12-3АIVТ-1	0.12	2.04			2.16	6.6	5.2	4.72		16.52	18.68
1БДР12-4АIVТ-1	0.12	2.04			2.16	6.6	5.2	4.72		16.52	18.68

Обозначение	Наименование	Масса кг
ТП 507-96.88 КЖИ.5	1БДР12-3АIVТ-1	4718.68
ТП 507-96.88 -01	1БДР12-4АIVТ-1	4718.68

Привязан

Инв. №

Гл.спец.	Шилин		11.88
Рук.гр.	Дергачева		11.88
Ст.инж.	Косяткина		11.88
Н.контр.	Дергачева		11.88

ТП 507-96.88 КЖИ.5

Балка
1БДР12-3АIVТ-1
1БДР12-4АIVТ-1

Стадия	Масса	Масштаб
РП	4718.68	1:100
Лист	Листов 1	

МЖКХ РСФСР
Гипрокоммундортранс
г. Москва

Инв.№подл. | Подпись и дата | Взам.инв.№

Альбом 3

Типовой проект 507-96.88

Инв. № подл. | Подпись и дата | Взам. инв. №

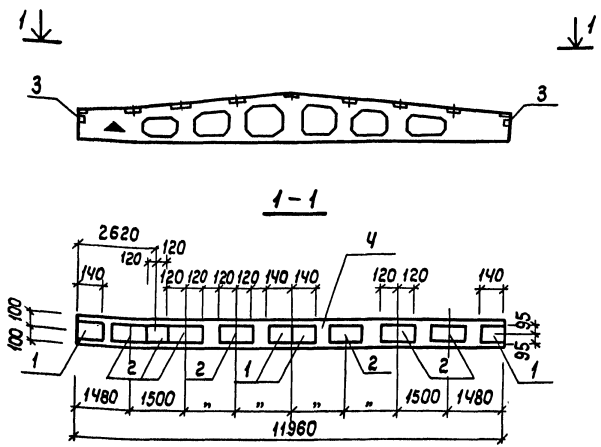

Обозначение		Наименование	Масса кг
ТП 507-96.88	КЖИ.6	1БДР12-3АIVТ-2	4729.32
ТП 507-96.88	-01	1БДР12-4АIVТ-2	4729.32

Формат	Зона	Поз.	Обозначение	Наименование	Кол.	Примечание
				Документация		
А3			ТП 507-96.88 ТУ	Технические условия	X	
				Сборочные единицы		
				Изделия закладные		
БЧ		1	1.400-6/76.1	МЧ-1-2	4	
БЧ		2	1.400-6/76.1	МЧ-3-3	7	
БЧ		3	2.460.2.0	МД1	2	
			Переменные данные для исполнений:			
				КЖИ.6		
				Балка	1	
А3		4	1.462.1-3/80.1	1БДР12-3АIVТ		
				КЖИ.6-01		
				Балка	1	
А3		4	1.462.1-3/80.1	1БДР12-4АIVТ		

Ведомость расхода стали на дополнительные сборочные единицы

Марка элемента	Изделия закладные											Общий расход
	Арматура класса AIII ГОСТ 5781-82*					Прокат класс Ст.3 ГОСТ 103-76*			ГОСТ 8509-86			
	Ф8				Итого	-180×6	-140×6	L80.×			Итого	
1БДР12-3АIVТ-2	2,92				2.92	15.40	5.20	6.80			26.40	29.32
1БДР12-4АIVТ-2	2.92				2.92	15.40	5.20	6.80			26.40	29.32

Привязан

Инв. №

Гл. спец.	Шилин		11.88
Рук. гр.	Дергачева		11.88
Исполн.	Касаткина		11.88
Н. контр.	Дергачева		11.88

ТП 507-96.88 КЖИ.6

Балка
1БДР12-3АIVТ-2
1БДР12-4АIVТ-2

Стадия	Масса	Масштаб
РП	4729,32	1:100
Лист	Листов	
мжкх РСФСР Гипрокоммунфортранс г. Москва		

Инв. № подл. | Подпись и дата | Взам. инв. №

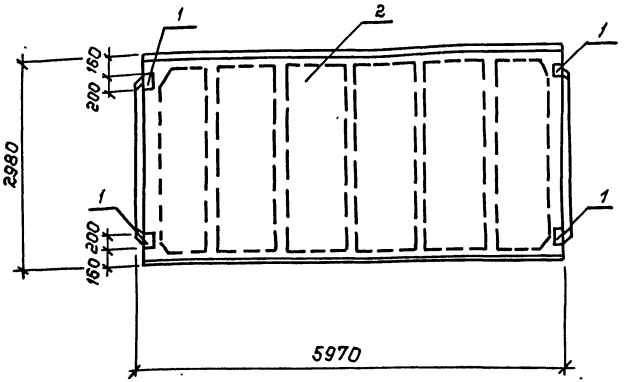

Обозначение	Наименование	Масса кг
ТП 507-96.88 КЖИ.7	1ПГ-2АтVт-170Лн-400м-1	2656.80
ТП 507-96.88 -П1	1ПГ-3АтVт-170Лн-400м-1	2656.80

Формат	Зона	Поз.	Обозначение	Наименование	Кол.	Примечание
				Документация		
А3			ТП507-96.88 ТУ	Технические условия	X	
				Сборочные единицы		
				Изделия закладные		
Б4		1	ГОСТ 22701.5-77	М8	4	
			Переменные данные	для исполнений:		
				КЖИ.7		
				Плита комплексная	1	
А3		2	ГОСТ 22701.1-77; 1.465-10/82	1ПГ-2АтVт-170Лн-400м		
				КЖИ.7-01		
				Плита комплексная	1	
А3		2	ГОСТ 22701.1-77; 1.465-10/82	1ПГ-3АтVт-170Лн-400м		

Ведомость расхода стали на дополнительные закладные изделия, кг

Марка элемента	Изделия закладные						Всего	Общий расход
	Арматура класса AIII ГОСТ 5781-82*			Прокат марки Вст3кп2 ГОСТ 19903-74*				
	Ф10		Итого:	-8х100		Итого:		
1ПГ-2АтVт-170Лн-400м-1	1.60		1.60	5.20		5.20	5.20	6.80
1ПГ-3АтVт-170Лн-400м-1	1.60		1.60	5.20		5.20	5.20	6.80

Привязан:

Инв. №

Гл.спец.	Шилин		11.88
Рук.гр.	Дергачева		11.88
Исполн.	Касаткина		11.88
Н.контр.	Дергачева		11.88

ТП 507-96.88 КЖИ.7

Плита 1ПГ-2АтVт-170Лн-400м-1 1ПГ-3АтVт-170Лн-400м-1

Стадия	Масса	Масшт.
РП	2656.80	1:50
Лист	Листов	

МЖКХ РСФСР Гипрокоммундортранс г. Москва

Типовой проект 507-96.88 альбом 3

Инв.№ подл.	Подп. и дата	Взам.инв.№

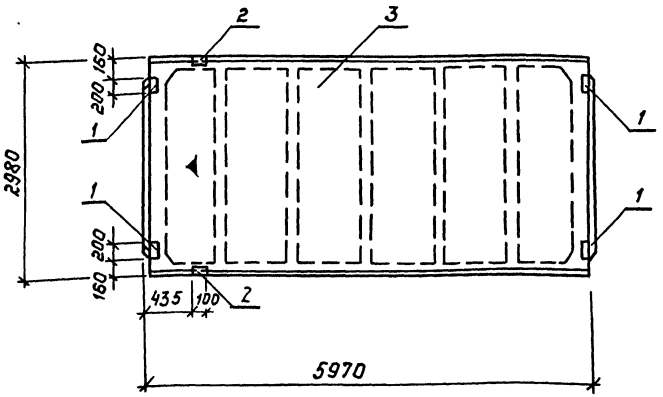

Обозначение	Наименование	Масса кг
ТП 507-96.88 КЖИ.7	1пг-2АтV-170лн-400м-2	2659.30
ТП 507-96.88 -01	1пг-3АтV-170лн-400м-2	2659.30

Форм.	Зона	Поз.	Обозначение	Наименование	Кол.	Примечание
				Документация		
А3			ТП 507-96.88 ТУ	Технические условия	X	
				Сборочные единицы		
				Изделия закладные		
БЧ		1	ГОСТ 22701.1-77	М8	4	
БЧ		2	ГОСТ 22701.1-77	М9	2	
			Переменные данные для исполнений:			
				КЖИ.8		
				Плита комплексная	1	
А3		3	ГОСТ 22701.1-77; 1.465.1-10/82	1пг-2АтV-170лн-400м		
				КЖИ.8-01		
				Плита комплексная	1	
А3		3	ГОСТ 22701.1-77; 1.465.1-10/82	1пг-3АтV-170лн-400м		

Ведомость расхода стали на дополнительные закладные изделия, кг

Марка элемента	Изделия закладные							Общий расход
	Арматура класса AIII ГОСТ 5781-82*			Прокат марки Вст3кл2				
	ф10	ф14	Итого:	ГОСТ 19903-74* -8х100	Итого:	ГОСТ 8509-72* ∠70х8	Итого:	Всего
1пг-2АтV-170лн-400м-2	2.22	0.20	2,42	5.20	5.20	1.68	1.68	6.88	9.30
1пг-3АтV-170лн-400м	2.22	0.20	2.42	5.20	5.20	1.68	1.68	6.88	9.30

Привязан:

Инв.№

Гл.спец.	Шилин		11.88
Рук.гр.	Дергачева		11.88
Исполн.	Касаткина		11.88
Н.контр.	Дергачева		11.88

ТП 507-96.88 КЖИ.8

Плита 1пг-2АтV-170лн-400м-2 1пг-3АтV-170лн-400м-2

Стадия	Масса	Масшт.
РП	2659.30	1:50
Лист	Листов	

МЖКХ РСФСР Гипрокоммунавтотранс г. Москва

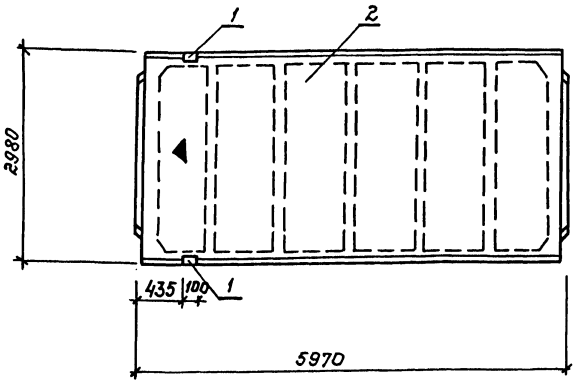

Форм.	Зона	Поз.	Обозначение	Наименование	Кол.	Примечание
				Документация		
А3			ТП507-96.88 ТУ	Технические условия	X	
				Сборочные единицы		
				Изделия закладные		
Б4		1	ГОСТ 22701.1-77	М9	2	
			Переменные данные для исполнений:			
				КЖИ.9		
				Плита комплексная	1	
А3		2	ГОСТ22701.1-77; 1.465-10/82	1пг-2АтVт-170лн-400м		
				КЖИ.9-01		
				Плита комплексная	1	
А3		2	ГОСТ22701.1-77; 1.465-10/82	1пг-3АтVт-170лн-400м		

Ведомость расхода стали на дополнительные закладные изделия, кг

Марка элемента	Изделия закладные							Всего	Общий расход
	Арматура класса А III			Прокат марки В ст 3 кп2					
	ГОСТ 5781-82*			ГОСТ 8509-72*					
	Ф10	Ф14	Итого	L70×8			Итого		
1пг-2АтVт-170лн-400м-3	0.62	0.2	0.82	1.68			1.68	1.68	2.70
1пг-3АтVт-170лн-400м-3	0.62	0.2	0.82	1.68			1.68	1.68	2.70

Обозначение	Наименование	Масса кг
ТП507-96.88 КЖИ.9	1пг-2АтVт-170лн-400м-3	2652.70
ТП507-96.88 -01	1пг-3АтVт-170лн-400м-3	2652.70

Привязан:

Инв. №

Гл.спец.	Шилин		11.88
Рук.гр.	Дергачева		11.88
Исполн.	Касаткина		11.88
Н.контр.	Дергачева		11.88

ТП 507-96.88 КЖИ9

Плита
1пг-2АтVт-170лн-400м-3
1пг-3АтVт-170лн-400м-3

Стадия	Масса	Масшт.
РП	2652.70	1:50

Лист Листов

МЖКХ РСФСР
Гипрокоммундортранс
г. Москва

ТИПОВОЙ ПРОЕКТ 507-96.88 АЛБОМ

Инв.№ подл. | Подп. и дата | Взам. инв.

Типовой проект 507-96.88 Альбом 3

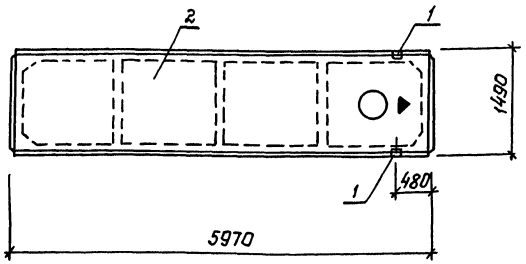

Обозначение	Наименование	Масса кг
ТП507-96.88 КЖИ.10	2ПВ6-2АтVт-170лн-400м-1	2001.80
ТП507-96.88 -01	2ПВ6-3АтVт-170лн-400м-1	2001.80

Форм.	Зона	Поз.	Обозначение	Наименование	Кол.	Примечание
				Документация		
А3			ТП507-96.88 ТУ	Технические условия	X	
				Сборочные единицы		
				Изделия закладные		
Б4		1	1.465.1-7/84.2	М3	2	
			Переменные данные для исполнений:			
				КЖИ.10		
				Плита комплексная	1	
А3		2	1.465.1-7/84.1; 1.465.1-10/82	2ПВ6-2АтVт-170лн-400м		
				КЖИ.10-01		
				Плита комплексная	1	
А3		2	1.465-7/84.1; 1.465.1-10/82	2ПВ6-3АтVт-170лн-400м		

Ведомость расхода стали на дополнительные закладные изделия, кг

Марка элемента	Изделия закладные							Всего	Общий расход
	Арматура класса AIII ГОСТ 5781-82*				Прокат марки Вст3кп2 ГОСТ 8510-86				
	Ф16	Ф8		Итого	∠63×63×6		Итого:		
2ПВ-2АтVт-170лн-400м-1	0.20	0.40		0.60	1.20		1.20	1.20	1.80
2ПВ-3АтVт-170лн-400-1	0.20	0.40		0.60	1.20		1.20	1.20	1.80

Привязан:

Инв.№

Гл.спец.	Шилин		11.88
Рук.гр.	Дергачева		11.88
Исполн.	Касаткина		11.88
Н.контр.	Дергачева		11.88

ТП 507-96.88 КЖИ.10

Плита 2ПВ6-2АтVт-170лн-400м-1 2ПВ6-3АтVт-170лн-400м-1

Стадия	Масса	Масшт.
РП	2001.80	1:50
Лист	Листов	

МЖКХ РСФСР Гипрокоммундортранс г. Москва

Инв.№подл. | Подп. и дата | Взам.инв.№

Типовой проект 507-96.88 Альбом V

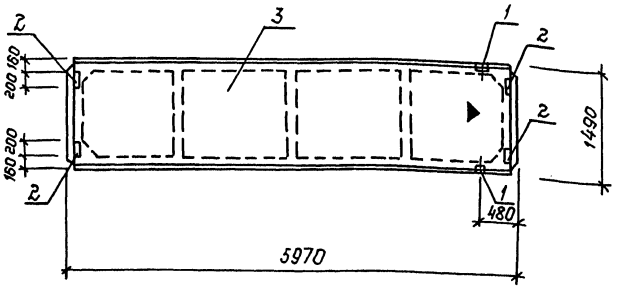

Формат	Зона	Поз.	Обозначение	Наименование	Кол.	Примечание
				Документация		
А3			ТП507-96.88 ТУ	Технические условия		X
				Сборочные единицы		
				Изделия закладные		
Б4		1	1.465.1-7/84.2	М3	2	
Б4		2	ГОСТ 22701.5-77	М8	4	
			Переменные данные для исполнений:			
				КЖИ.11		
				Плита комплексная	1	
А3		3	1.465.1-7/84; 1.465.1-10/82	2ПГ6-2АтУТ-170Ан-400м		
				КЖИ.11-01		
				Плита комплексная	1	
А3		3	1.465.1-7/84; 1.465.1-10/82	2ПГ6-3АтУТ-170Ан-400м		

Обозначение	Наименование	Масса кг
ТП507-96.88 КЖИ.11	2ПГ6-2АтУТ-170Ан-400м-1	1508.60
ТП507-96.88 -01	2ПГ6-3АтУТ-170Ан-400м-1	1508.60

Ведомость расхода стали на дополнительные закладные изделия, кг

Марка элемента	Изделия закладные								Общий расход
	Арматура класса A III ГОСТ 5781-82*					Прокат марки Вст3кп2 ГОСТ 19903-74		ГОСТ 8510-86	
	ф16	ф10	ф8		Итого:	-100х8		L63х63х6 Итого:	
2ПГ6-2АтУТ-170Ан-400м-1	0.20	1.60	0.40		2.20	5.20		1.20 6.40	8.60
2ПГ6-3АтУТ-170Ан-400м-1	0.20	1.60	0.40		2.20	5.20		1.20 6.40	8.60

Привязан:

Инв.№

Взам.инв.№ | Подп. и дата | Инв.№подл.

Гл.спец.	Шилин		11.88
Рук.гр.	Дергачева		11.88
Исполн.	Касаткина		11.88
Н.контр.	Дергачева		11.88

ТП 507-96.88 КЖИ.11

Плита 2ПГ6-2АтУТ-170Ан-400м-1 2ПГ6-3АтУТ-170Ан-400м-1

Стадия	Масса	Масшт.
РП	1508.60	1:50
Лист	Листов	

МЖКХ РСФСР Гипрокоммундортранс г. Москва

Типовой проект 507-96.88 Альбом V3

Инв. № подл. | Подп. и дата | Взам. инв. №

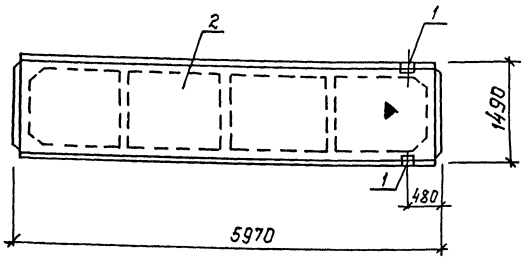

Форм	Зона	Поз.	Обозначение	Наименование	Кол.	Примечание
				Документация		
А3			ТП 507-96.88 ТУ	Технические условия	X	
				Сборочные единицы		
				Изделия закладные		
Б4		1	1.465.1-7/84. 2	М3	2	
			Переменные данные для исполнений:			
				КЖИ. 12		
				Плита комплексная	1	
А3		2	1.465.1-7/84 1; 1.465-10/82	2ПГБ-2АтУТ-170Ан-400м		
				КЖИ. 12 - 01		
				Плита комплексная	1	
А3		2	1.465.1-7/84 1; 1.465-10/82	2ПГБ-3АтУТ-170Ан-400м		

Ведомость расхода стали на дополнительные закладные изделия, кг

Марка элемента	Изделия закладные						Всего	Общий расход
	Арматура класса А III ГОСТ 5781-82*				Прокат марки Вст3кп2 ГОСТ 8510-86			
	ф16	ф8		Итого	L63х 63х6	Итого:		
2ПГБ-2АтУТ-170Ан-400м-2	0.20	0.40		0.60	1.20	1.20	1.20	1.80
2ПГБ-3АтУТ-170Ан-400м-2	0.20	0.40		0.60	1.20	1.20	1.20	1.80

Обозначение	Наименование	Масса кг
ТП 507-96.88 КЖИ.12	2ПГБ-2АтУТ-170Ан-400м-2	1501.80
ТП 507-96.88 -01	2ПГБ-3АтУТ-170Ан-400м-2	1501.80

ТП 507-96-88 КЖИ.12

Плита 2ПГБ-2АтУТ-170Ан-400м-2 2ПГБ-3АтУТ-170Ан-400м-2

Стадия	Масса	Масшт.
РП	1501.80	1:50
Лист	Листов	

МЖКХ РСФСР Гипрокоммундортранс г. Москва

Привязан: /

Гл. спец.	Шилин		VI.88
Рук. гр.	Дергачева		II.88
Исполн.	Касаткина		VI.88
Н. контр.	Дергачева		II.88

Типовой проект 507-96.88

Альбом V

Инв. № подл. | Подп. и дата | Взам. инв. №

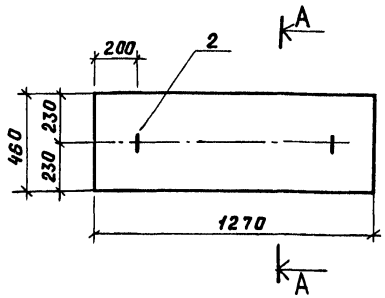

Формат	Зона	Поз.	Обозначение	Наименование	Кол.	Примечание
				Документация		
			ТП507-96.88 ТУ	Технические условия	X	
				Сборочные единицы		
А4		1	ТП507-96.88 КЖИ.15.1	Сетка С2	1	14.0 кг
				Детали		
А4		2	ТП507-96.88 КЖИ.13.2	А-I-10 ГОСТ 5781-82* ℓ=500	2	0.31 кг
				Материалы		
Б4		3		Бетон класса В15	0,03	м³

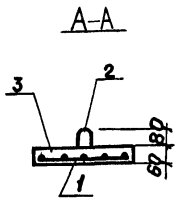

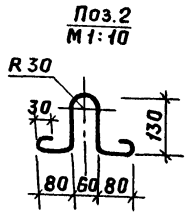

Ведомость расхода стали на элемент, кг

Марка элемента	Изделия арматурные			Всего	Изделия закладные			Всего
	Арматура класса А-III ГОСТ 5781-82*				Арматура класса А-I ГОСТ 5781-82*			
	⌀ 6		Итого		⌀ 10		Итого	
П1	14.0		14.0	14,0	0.62		0,62	14,62

Привязан

Инв. №

Гл. спец.	Шилин		04.88
Рук. гр.	Дергачева		04.88
Исполн.	Касаткина		04.88
Н. контр.	Дергачева		04.88

ТП507-96.88 КЖИ.13

Плита перекрытия П1

Стадия	Масса	Масштаб
РП	80.0	1:20
Лист	Листов	

МЖКХ РСФСР
ГИПРОКОММУНДОРТРАНС
г. Москва

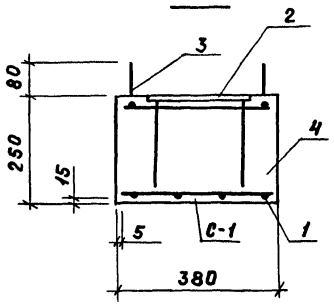

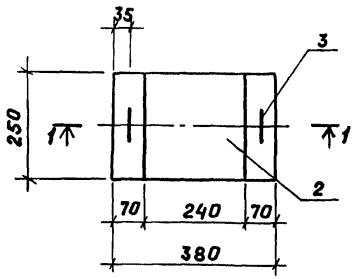

Поз.3

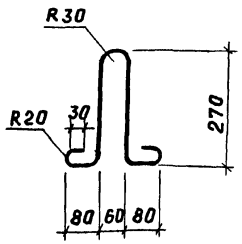

Формат	Зона	Поз.	Обозначение	Наименование	Кол.	Примечание
				Документация		
А3			ТП507-96.88 ТУ	Технические условия		
				Сборочные единицы		
А3		1	ТП507-96.88 КЖИ.14	Сетка С1	2	
				Изделие закладное		
		2	1400-6/76 1	М4-4	1	
				Детали		
Б4		3	ТП507-96.88 КЖИ.14.1	А-I-10 ГОСТ 5781-82*		
				L=880	2	0,19 кг
				Материалы		
		4		Бетон класса В15	0,238	м³

Ведомость расхода стали на элемент, кг.

Марка элемента	Изделия арматурные				Изделия закладные						Всего
	Арматура класса			Всего	Арматура класса				Прокат марки		
	А-III				А-I		А-III		ВСт 3 кп		
	ГОСТ 5781-82*				ГОСТ 5781-82*		ГОСТ 5781-82*		ГОСТ 103-76*		
	⌀ 6		Итого		⌀ 10	Итого	⌀ 8	Итого	δ=6	Итого	
ОП-1	0.80		0,80	0,80	0.4	0.4	0.2	0.2	2.8	2.8	4.2

Привязан

Инв. N

Гл. спец.	Шилин	[signature]	04.88
Рук. гр.	Дергачева	[signature]	04.88
Исполн.	Касаткина	[signature]	04.88
Н. контр.	Дергачева	[signature]	04.88

ТП 507-96.88 КЖИ.14

Опорная подушка ОП-1

Стадия	Масса	Масштаб
РП	59,5	1:10

Лист | Листов

МЖКХ РСФСР ГИПРОКОММУНДОРТРАНС г.Москва

Инв. N подл. | Подп. и дата | Взам. инв. N

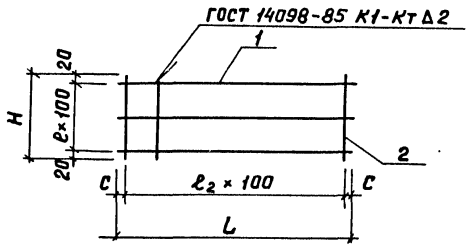

Формат	Зона	Поз.	Обозначение	Наименование	Кол.	Примечан.
				Документация		
А3			ТП507-96.88 ТУ	Технические условия	X	
				Переменные данные для исполнения		
				КЖИ.15		
				Детали		
А4		1	ТП507-96.88 КЖИ.15.1	А-III-6 ГОСТ 5781-82* ℓ=370	3	0.08 кг
А4		2	15.2	А-III-6 ГОСТ 5781-82* ℓ=240	4	0.04 кг
				КЖИ.15-01		
				Детали		
А4		1	ТП507-96.88 КЖИ15-01	А-III-6 ГОСТ 5781-82* ℓ=1280	5	0.28 кг
А4		2	-01.2	А-III-6 ГОСТ 5781-82* ℓ=440	13	0.97 кг

Обозначение	Марка	Размеры, мм					Масса кг
		L	H	ℓ_1	ℓ_2	C	
ТП507-96.88 КЖИ.15	С1	370	240	2	3	35	0.4
ТП507-96.88 -01	С2	1280	440	4	13	40	14.00

Типовой проект 507-96.88

Инв.N подл. | Подп. и дата | Взам.инв.N

Привязан

Инв.N

Гл.спец	Шилин		04.88
Рук.гр.	Дергачева		04.88
Исполн.	Касаткина		04.88
Н.контр.	Дергачева		04.88

ТП507-96.88 КЖИ.15

Сетка арматурная С1, С2.

Стадия	Масса	Масштаб
РП	См. табл.	
Лист	Листов	

МЖКХ РСФСР Гипрокоммундортранс г.Москва

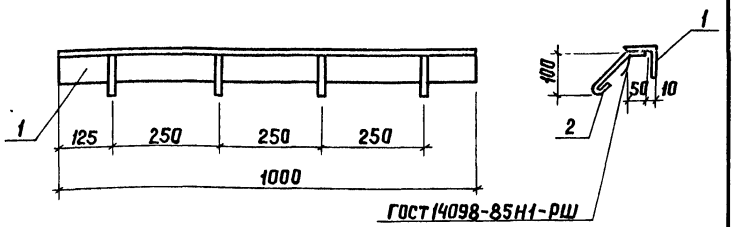

Формат	Зона	Поз.	Обозначение	Наименование	Кол.	Примечание
				Документация		
А4			ТП507-96.88 ТУ	Технические условия		
				Детали		
Б4		1	ТП507-96.88 КЖИ.16.1	Уголок 75×75×6 ГОСТ 8509-72* Ст3сп5 ГОСТ 380-71*		
				L=1000	1	4.8 кг
Б4		2	16.2	А-I-8 ГОСТ 5781-82* L=260	4	0.10 кг

Привязан

Инв. N

Гл.спец.	Шилин		04.88
Рук. гр.	Дергачева		04.88
Исполн.	Касаткина		04.88
Н.контр.	Дергачева		04.88

ТП507-96.88 КЖИ.16

Изделие закладное МН-2

Стадия	Масса	Масштаб
РП	5.2	1:10
Лист	Листов 1	

МЖКХ РСФСР
ГИПРОКОММУНДОРТРАНС
г. Москва

Инв. N подл. | Подпись и дата | Взам. инв. N

Типовой проект 507-96.88 Альбом

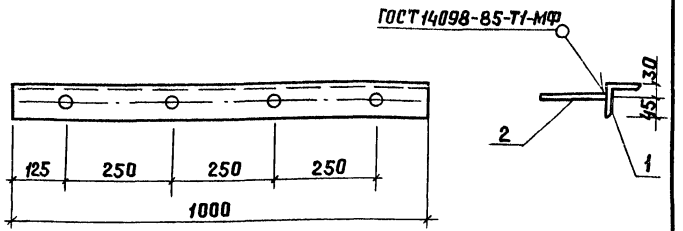

Формат	Зона	Поз.	Обозначение	Наименование	Кол.	Примечание
				Документация		
А4			ТП507-96.88 ТУ	Технические условия		
				Детали		
Б4		1	ТП507-96.88 КЖИ.17.1	Уголок 75×75×6 ГОСТ 8509-72* Ст3сп5 ГОСТ 380-71*		
				L=1000	1	6.90 кг
Б4		2	17.2	А-III-10 ГОСТ 5781-82* L=160	4	0.10 кг

Привязан

Инв. N

Гл.спец.	Шилин		04.88
Рук. гр.	Дергачева		04.88
Исполн.	Касаткина		04.88
Н.контр.	Дергачева		04.88

ТП507-96.88 КЖИ.17

Изделие закладное МН-3

Стадия	Масса	Масштаб
РП	7.30	1:10
Лист	Листов 1	

МЖКХ РСФСР
ГИПРОКОММУНДОРТРАНС
г. Москва

Инв. N подл. | Подпись и дата | Взам. инв. N

Инв. N подл. | Подпись и дата | Взам. инв. N

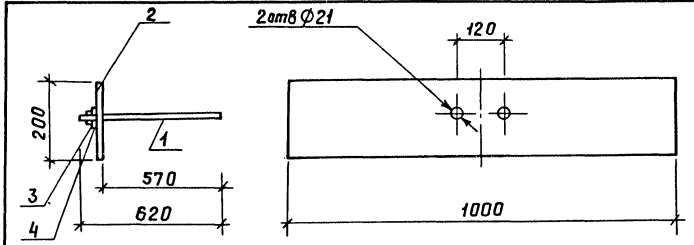

Формат	Зона	Поз.	Обозначение	Наименование	Кол	Примечание
				Документация		
А4			ТП507-96.88 ТУ	Технические условия		
				Детали		
А4		1	ТП507-96.88 КЖИ.19.1	Скоба	1	
А4		2	КЖИ.18.1	Полоса $\frac{10\times200\ ГОСТ\ 103\text{-}76^*}{Вст.3кп2\ ГОСТ\ 380\text{-}71^*}$		
				L=1000	1	15.7кг
				Стандартные изделия		
Б4		3		Гайка М20.5 ГОСТ 5915-70*	2	
Б4		4		Шайба Ф20 ГОСТ 11371-78*	2	

Привязан

Инв.№

Подп. и дата | Взам.инв.№

Гл.спец.	Шилин		04.88
Рук. гр.	Дергачева		04.88
Исполн.	Касаткина		04.88
Н.контр.	Дергачева		04.88

ТП507-96.88 КЖИ.18

Элемент закладной МН-4

Стадия	Масса	Масштаб
РП	19.2	1:10
Лист	Листов 1	

МЖКХ РСФСР ГИПРОКОММУНДОРТРАНС г.Москва

Инв.№ подл. | Подп. и дата | Взам.инв.№

Типовой проект 507-96.88 Альбом

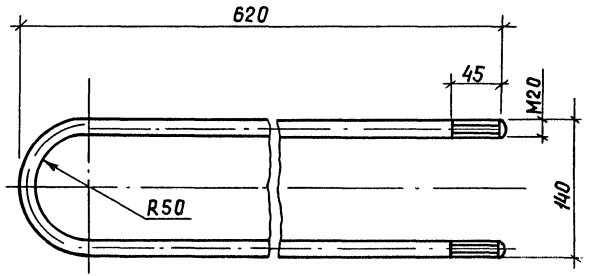

Длина развертки L = 1297 мм.

Привязан

Инв.№

Подп. и дата | Взам.инв.№

Гл.спец.	Шилин		04.88
Рук. гр.	Дергачева		04.88
Исполн.	Касаткина		04.88
Н.контр.	Дергачева		04.88

ТП507-96.88 КЖИ.19

Скоба

Стадия	Масса	Масштаб
РП	3.5	—
Лист	Листов 1	

А-I-2.0 ГОСТ 5781-82*

МЖКХ РСФСР ГИПРОКОММУНДОРТРАНС г.Москва

Инв.№ подл. | Подп. и дата | Взам.инв.№

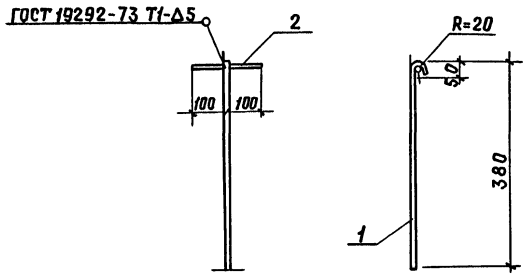

Формат	Зона	Поз.	Обозначение	Наименование	Кол.	Примеч.
				Документация		
А4			ТП 507-96.88 ТУ	Технические условия	X	
				Детали		
Б4		1	ТП507-96.88 КЖИ.20.1	А-I-16 ГОСТ 5781-82*ℓ=380	1	0.60кг
Б4		2	20.2	А-I-16 ГОСТ 5781-82*ℓ=200	1	0.32кг

Привязан

Инв.№

Гл.спец.	Шилин		04.88
Рук. гр.	Дергачева		04.88
Исполн.	Касаткина		04.88
Н.контр	Дергачева		04.88

ТП 507-96.88 КЖИ.20

Анкер А-1

Стадия	Масса	Масштаб
РП	0.92	
Лист	Листов 1	

МЖКХ РСФСР
ГИПРОКОММУНДОРТРАНС
г. Москва

Альбом
Типовой проект 507-96.88

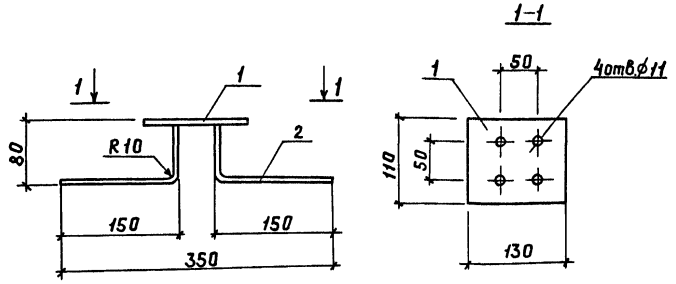

Формат	Зона	Поз.	Обозначение	Наименование	Кол.	Примеч.
				Документация		
А4			ТП 507-96.88 ТУ	Технические условия	X	
				Детали		
Б4		1	ТП 507-96.88 КЖИ.21.1	Полоса 10×110 ГОСТ 103-76* / Вст3кп2 ГОСТ 380-71*		
				L=130	1	1.12кг
Б4		2	21.2	А-III-10 ГОСТ 5781-82*ℓ=290	4	0.14кг

Привязан

Инв.№

Гл.спец.	Шилин		04.88
Рук. гр.	Дергачева		04.88
Исполн.	Касаткина		04.88
Н.контр	Дергачева		04.88

ТП 507-96.88 КЖИ.21

Элемент закладной МН-1

Стадия	Масса	Масштаб
РП	1.68	1:50
Лист	Листов	

МЖКХ РСФСР
ГИПРОКОММУНДОРТРАНС
г. Москва

Инв.№ подл. | Подп. и дата | Взам.инв.№

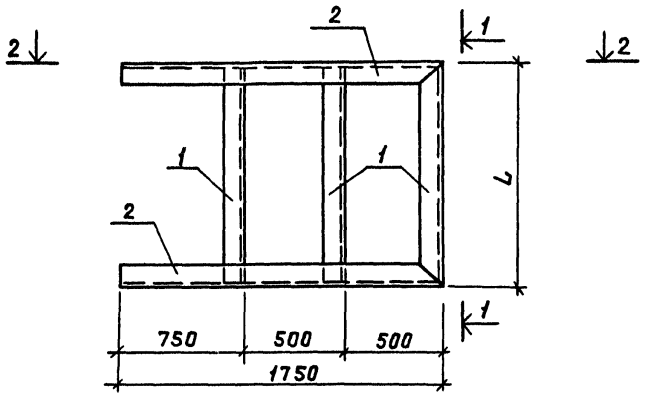

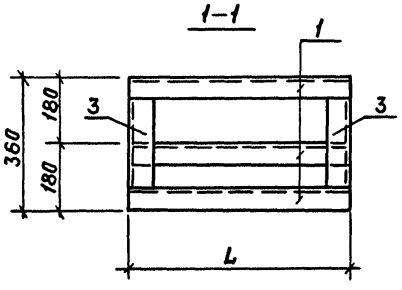

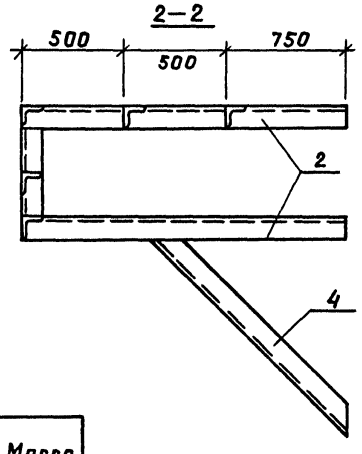

Обозначение	Марка	Р-ры, мм L	Масса, кг
ТП 507-96.88 КЖИ.22	Р1	1100	50.97
ТП 507-96.88 -01	Р2	1000	49.07

Формат	Зона	Позиция	Обозначение	Наименование	Кол.	Примеч.
				Документация		
			ТП 507-96.88 ТУ	Технические условия	X	
А4			Переменные данные	для исполнения		
				КЖИ.22		
				Детали		
Б4		1	ТП 507-96.88 КЖИ 22.1	Уголок 50×50×5 ГОСТ 8509-72* / Вст3кп2 ГОСТ 380-71*		
				ℓ=1100	5	4.15кг
Б4		2	22.2	Уголок 50×50×5 ГОСТ 8509-72* / Вст3кп2 ГОСТ 380-71*		
				ℓ=1250	4	4.71кг
Б4		3	ТП 507-96.88 22.3	Уголок 50×50×5 ГОСТ 8509-72* / Вст3кп2 ГОСТ 380-71*		
				ℓ=260	2	0.98кг
Б4		4	22.4.	Уголок 50×50×5 ГОСТ 8509-72* / Вст3кп2 ГОСТ 380-71*		
				ℓ=1250	2	4.71кг
				КЖИ 22-01		
				Детали		
Б4		1	ТП507-96.88 КЖИ22-01.1	Уголок 50×50×5 ГОСТ 8509-72* / Вст3кп2 ГОСТ 380-71*		
				ℓ=1000	5	3.77кг
Б4		2	22-01.2	Уголок 50×50×5 ГОСТ 8509-72* / Вст3кп2 ГОСТ 380-71*		
				ℓ=1250	4	4.71кг
Б4		3	ТП 507-96.88 22-01.3	Уголок 50×50×5 ГОСТ 8509-72* / Вст3кп2 ГОСТ 380-71*		
				ℓ=260	2	0.98кг
Б4		4	22-01.4	Уголок 50×50×5 ГОСТ 8509-72* / Вст3кп2 ГОСТ 380-71*		
				ℓ=1250	2	4.71кг

Взам. инв. №

Подп. и дата

Инв. № подл.

Привязан:

Инв. №

Рук. гр.	Дергачёва	04.88
Исполн	Горбатова	04.88
Н. контр.	Дергачёва	04.88

ТП 507-96.88 КЖИ.22

Рама металлическая Р1; Р2

Стадия	Масса	Масштаб
РП	см. табл.	б/м
Лист	Листов	

МЖКХ РСФСР ГИПРОКОММУНДОРТРАНС г. Москва

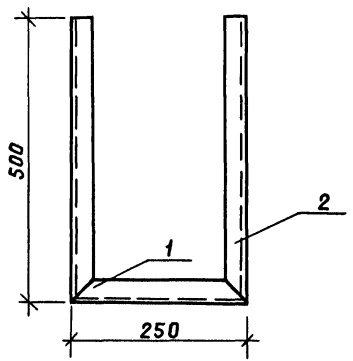

Формат	Зона	Позиция	Обозначение	Наименование	Кол.	Примеч.
				Документация		
А4			ТП 507-96.88 ТУ	Технические условия	X	
				Детали		
Б4		1	ТП507-96.88 КЖИ23.1	Уголок $\frac{50\times50\times5\ ГОСТ\ 8509\text{-}72^{*}}{Ст3кп2\ ГОСТ\ 380\text{-}71^{*}}$		
				ℓ=250	1	0.94кг
Б4		2	ТП507-96.88 КЖИ23.2	Уголок $\frac{50\times50\times5\ ГОСТ\ 8509\text{-}72^{*}}{Ст3кп2\ ГОСТ\ 380\text{-}71^{*}}$		
				ℓ=500	2	1.89кг

Привязан:

Инв. №

			ТП 507-96.88	КЖИ.23	
			Рама металлическая Р4	Стадия: Р П; Масса: см. табл.; Масштаб: б/м	
				Лист	Листов
Рук. гр.	Дергачева		04.88	МЖКХ РСФСР Гипрокоммундортранс г. Москва	
Исполн.	Горбатова		04.88		
Н.контр.	Дергачева		04.88		

Инв. № подл. | Подп. и дата | Взам. инв. №

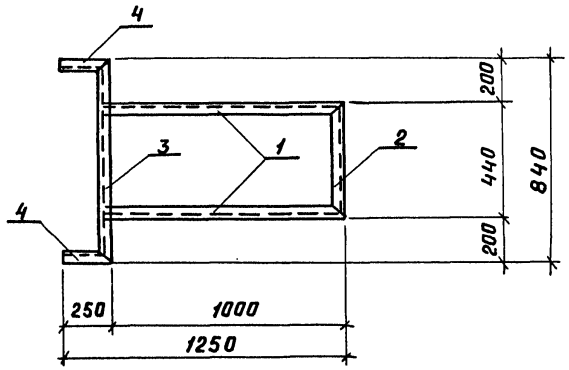

Формат	Зона	Поз.	Обозначение	Наименование	Кол.	Примечан.
				Документация		
А4			ТП507-96.88 ТУ	Технические условия		
				Детали		
Б4		1	ТП507-96.88 КЖИ.24.1	Уголок $\frac{50\times50\times5\ ГОСТ\ 8509-72^*}{Вст3\ кп2\ ГОСТ\ 380-71^*}$		
				$\ell = 1050$	2	4.0 кг
Б4		2	24.2	Уголок $\frac{50\times50\times5\ ГОСТ\ 8509-72^*}{Вст3\ кп2\ ГОСТ\ 380-71^*}$		
				$\ell = 440$	2	1.66 кг
Б4		3	24.3	Уголок $\frac{50\times50\times5\ ГОСТ\ 8509-72^*}{Вст3\ кп2\ ГОСТ\ 380-71^*}$		
				$\ell = 840$	1	3.16 кг
Б4		4	24.4	Уголок $\frac{50\times50\times5\ ГОСТ\ 8509-72^*}{Вст3\ кп2\ ГОСТ\ 380-71^*}$		
				$\ell = 250$	2	0.76 кг

Гл. спец.	Шилин	[signature]	04.88	ТП507-96.88 КЖИ.24	
Рук. гр.	Дергачева	[signature]	04.88	Рама металлическая Р6	Стадия: РП; Масса: 16,00; Масштаб: 1:20
Исполн.	Бокова	[signature]	04.88		Лист; Листов
Н. контр.	Дергачева	[signature]	04.88		МЖКХ РСФСР ГИПРОКОММУНДОРТРАНС г. Москва

Привязан

Инв. N

Типовой проект 507-96.88 Альбом 2

Инв. N подл. | Подп. и дата | Взам. инв. N

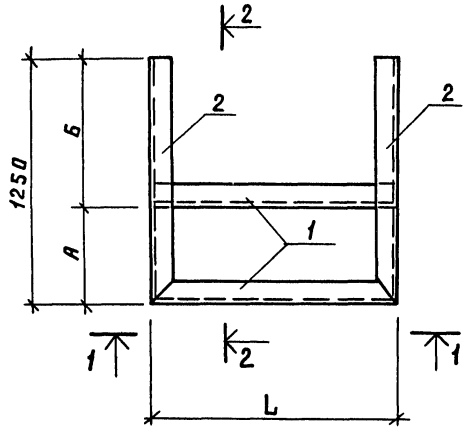

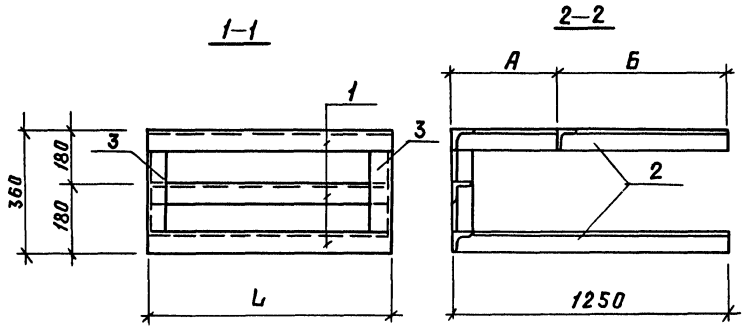

Обозначение	Марка	Размеры, мм			Масса кг
		L	А	Б	
ТП 507-96.88 КЖИ 25	Р3	1100	550	700	37.4
507-96.88 -01	Р5	1000	500	750	35.8

Формат	Зона	Позиция	Обозначение	Наименование	Кол.	Примечание
				Документация		
			ТП 507-96.88 ТУ	Технические условия	X	
А4			Переменные данные	для исполнения		
				КЖИ. 25		
				Детали		
Б4		1	ТП 507-96.88 КЖИ. 25.1	Уголок 50×50×5 ГОСТ 8509-72* / Вст3кп2 ГОСТ 380-71*		
				ℓ=1000	4	3.77кг
Б4		2	25.2	Уголок 50×50×5 ГОСТ 8509-72* / Вст3кп2 ГОСТ 380-71*		
				ℓ=1250	4	4.7кг
Б4		3	ТП 507-96.88 КЖИ 25.3	Уголок 50×50×5 ГОСТ 8509-72* / Вст3кп2 ГОСТ 380-71*		
				ℓ=260	2	0.98кг
				КЖИ. 25-01		
				Детали		
Б4		1	ТП 507-96.88 КЖИ. 25.01.1	Уголок 50×50×5 ГОСТ 8509-72* / Вст3кп2 ГОСТ 380-71*		
				ℓ=1100	4	4.15кг
Б4		2	25-01.2	Уголок 50×50×5 ГОСТ 8509-72* / Вст3 кп2 ГОСТ 380-71*		
				ℓ=1250	4	4.7кг
Б4		3	ТП 507-96.88 КЖИ 25-01.3	Уголок 50×50×5 ГОСТ 8509-72* / Вст3кп2 ГОСТ 380-71*		
				ℓ= 260	2	0.98кг

Привязан:

Инв. №

Гл. спец	Шилин		04.88
Рук. гр	Дергачева		04.88
Исполн.	Бокова		04.88
Н. контр	Дергачева		04.88

ТП 507-96.88 КЖИ. 25

Рама металлическая Р3; Р5.

Стадия	Масса	Масштаб
РП	см. табл.	б/м
Лист	Листов	

МЖКХ РСФСР Гипрокоммундортранс г. Москва

gost.e-ecolog.ru