ОТРАСЛЕВОЙ ТИПОВОЙ ПРОЕКТ

501-6-23.12.88

# АДМИНИСТРАТИВНО-БЫТОВОЕ ЗДАНИЕ ДЛЯ ГРУЗОВЫХ РАЙОНОВ ЖЕЛ. ДОР. СТАНЦИЙ С БЫТОВЫМИ ПОМЕЩЕНИЯМИ НА 200 ЧЕЛОВЕК

(В КРУПНО-ПАНЕЛЬНЫХ БЕСКАРКАСНЫХ КОНСТРУКЦИЯХ)

## АЛЬБОМ II

АР архитектурные решения.
КЖ конструкции железобетонные.
ОВ отопление и вентиляция.
ВК внутренний водопровод и канализация.
ЭМ электротехническая часть.
СС связь и сигнализация.
ЭО электроосвещение
АОВ автоматизация

23352-02
gost.e-ecolog.ru

ОТРАСЛЕВОЙ ТИПОВОЙ ПРОЕКТ
501-6-23.12.88

# АДМИНИСТРАТИВНО-БЫТОВОЕ ЗДАНИЕ ДЛЯ ГРУЗОВЫХ РАЙОНОВ ЖЕЛ. ДОР. СТАНЦИЙ С БЫТОВЫМИ ПОМЕЩЕНИЯМИ НА 200 ЧЕЛОВЕК

(В КРУПНО-ПАНЕЛЬНЫХ БЕСКАРКАСНЫХ КОНСТРУКЦИЯХ)

## АЛЬБОМ II

СОСТАВ ПРОЕКТА:

| | |
|---|---|
| Альбом I | Пояснительная записка |
| Альбом II | Архитектурные решения Конструкции железобетонные Отопление и вентиляция. Внутренний водопровод и канализация. Электротехническая часть Связь и сигнализация Электроосвещение. Автоматизация. |
| Альбом III | Строительные изделия |
| Альбом IV | Спецификация оборудования |
| Альбом V | Ведомость потребности в материалах |
| Альбом VI | Сметы |


РАЗРАБОТАН
ПРОЕКТНЫМ ИНСТИТУТОМ
„ГИПРОПРОМТРАНССТРОЙ"

Главный инженер института Воронков С А
Главный инженер проекта Назарова А Н



Утвержден
и введен в действие МПС, указания
от 07 07 88 № А-2356у


© ЦИТП Госстроя СССР, 1989

Альбом II

Типовой проект 501-6-23.12.88

# Содержание альбома


| Обозначение | Наименование | Стр. |
|---|---|---|
| | Обложка | |
| | Титульный лист | |
| | Содержание альбома | 2 |
| | Архитектурные решения | |
| АР-1 | Общие данные | 3 |
| АР-2 | План на отм. 0.000 | 4 |
| АР-3 | План на отм. 3.300 | 5 |
| АР-4 | План на отм. 6.600 | 6 |
| АР-5 | Разрез 1-1. План кровли | 7 |
| АР-6 | Фасады | 8 |
| АР-7 | План полов | 9 |
| АР-8 | Каналы 4...6 Приямок ПР-2 | 10 |
| АР-9 | Перегородка операционного зала | 11 |
| АР-10 | Схема расположения отверстий, | 12 |
| | в перегородках и вентблоках | |
| | Конструкции железобетонные | |
| КЖ-1 | Общие данные | 13 |
| КЖ-2 | Схема расположения элементов | 14 |
| | фундаментов | |
| КЖ-3 | Развертки элементов фундаментов | 15 |
| КЖ-4 | Схема расположения наружных | 16 |
| | стен. | |
| КЖ-5 | Схема расположения внутренних | 17 |
| | стен. | |
| КЖ-6 | Схема расположения элементов | 18 |
| | перекрытия на отм. 3.300 | |
| КЖ-7 | Схема расположения элементов | 19 |
| | перекрытия на отм. 6.600 | |
| КЖ-8 | Схема расположения элемен- | 20 |
| | тов покрытия. | |
| КЖ-9 | Выход на кровлю | 21 |
| КЖ-10 | Схема расположения элементов | 22 |
| | лестницы. | |
| | Отопление и вентиляция | |
| ОВ-1 | Общие данные (начало) | 23 |
| ОВ-2 | Общие данные (окончание) | 24 |
| ОВ-3 | План на отм. 0.000. Схема систе- | 25 |
| | мы вентиляции В1. | |
| ОВ-4 | План на отм. 3.300 | 26 |
| ОВ-5 | План на отм. 6.600 | 27 |
| ОВ-7 | Узел управления. Схема системы | 29 |
| | теплоснабжения установок П1, П2, П3 | |
| ОВ-8 | Схемы систем вентиляции П1, 2, 3, | 30 |
| | ВЕ1, 2, 3, 5, 6, 9, 17. В1 | |

| Обозначение | Наименование | Стр. |
|---|---|---|
| ОВ-9 | Схемы систем вентиляции В2, 3, 4; | 31 |
| | ВЕ 4, 7, 8, 10, 11, 12, 13, 14, 15, 16 | |
| ОВ-10 | Установки систем П1, П2, П3 | 32 |
| ОВ-11 | Установки систем В2, В3 | 33 |
| | Водопровод и канализация | |
| ВК-1 | Общие данные | 34 |
| ВК-2 | План на отм. 0.000 с системами | 35 |
| | В1, Т3, Т4, К1, К2, К3. | |
| ВК-3 | План на отм. 3.300 с системами | 36 |
| | В1, Т3, Т4, К1, К2. | |
| ВК-4 | План на отм. 6.600 с системами | 37 |
| | В1, Т3, Т4, К1, К2. | |
| ВК-5 | Схемы систем В1, Т3, Т4 | 38 |
| ВК-6 | Схемы систем К1, К2, К3 | 39 |
| | Силовое электрооборудование | |
| | и электроосвещение | |
| ЭМ-1 | Общие данные | 40 |
| ЭМ-2 | Питающая сеть~380/220В. Принципиаль- | 41 |
| | ная схема. | |
| ЭМ-3 | Распределительная сеть~380/220В | 42 |
| | Принципиальная схема. Шкаф 1шр | |
| ЭМ-4 | Распределительная сеть~380/220В | 43 |
| | Принципиальная схема. Шкафы 2шр, 3шр, 4шр, 5шр. | |
| ЭМ-5 | Кабельный журнал (начало) | 44 |
| ЭМ-6 | Кабельный журнал (окончание) | 45 |
| ЭМ-7 | План расположения электрооборудо- | 46 |
| | вания. Прокладка кабелей на отм. | |
| | 0.000, 3.300, 6.600. | |
| ЭМ-8 | Спецификация. | 47 |
| | | |
| Э.000.00 | Перечень комплектных устройств. | 48 |
| Э.000.01 | Ящик Я1. Технические данные аппаратов | 48 |
| | таблица. | |
| Э.000.01 ТБ | Ящик Я1. Таблица перечня надписей. | 48 |
| Э.000.01 ВО | Ящик Я.1. Чертеж общего вида | 49 |
| Э.000.01.Э4 | Ящик Я.1. Схема электрическая соединений | 49 |
| Э.000.02 | Ящик 14Я (15Я, 16Я) Технические данные | 50 |
| | аппаратов. Таблица. | |
| Э.000.02 ТБ | Ящик 14Я (15Я, 16Я) Таблица перечня надписей | 50 |
| Э.000.02.Э4 | Ящик 14Я (15Я, 16Я) Схема электрическая | 51 |
| | соединений | |
| ЭМ.ЛО-1 | Вводно-распределительное устройство | 52 |
| | УВР-8503. | |
| ЭМИ.0001 | Установка счетчика и трансформаторов | 53 |

| Обозначение | Наименование | Стр. |
|---|---|---|
| | тока в протяжном ящике. | |
| ЭМИ.0002 | Коробка У995 с зажимами наборными | 54 |
| ЭО-1 | Общие данные. | 55 |
| ЭО-2 | План расположения на отм. 0.000 и 3.300 | 56 |
| ЭО-3 | План расположения на отм. 6.600 | 57 |
| АОВ-1 | Общие данные | 58 |
| АОВ-2 | Вентсистема приточная П1 (П2, П3). Схема | 59 |
| | автоматизации. | |
| АОВ-3 | Вентсистема приточная П1 (П2, П3) | 60 |
| | Управление. Сигнализация. Схема электри- | |
| | ческая, принципиальная. | |
| АОВ-4 | Вентсистема приточная П1 (П2; П3) | 61 |
| | Схема внешних соединений. План | |
| | расположения средств автомати- | |
| | зации и проводок | |
| | Связь и сигнализации | |
| СС-1 | Общие данные | 62 |
| СС-2 | Схема связи | 63 |
| СС-3 | План сети телефонизации на отм. 0.000 | 64 |
| СС-4 | План сети часофикации и радиофи- | 65 |
| | кации на отм. 0.000 | |
| СС-5 | План сети пожарной сигнализации на отм. 0.000 | 66 |
| СС-6 | План каналов скрытой проводки на отм. 0.000 | 67 |
| СС-7 | План сети телефонизации на отм. 3.300 | 68 |
| СС-8 | План сети часофикации и радиофикации на отм. 3.300 | 69 |
| СС-9 | План сети пожарной сигнализации на отм. 3.300 | 70 |
| СС-10 | План каналов скрытой проводки на | 71 |
| | отм. 3.300 | |
| СС-11 | План сети телефонизации на отм. 6.600 | 72 |
| СС-12 | План сети часофикации и радиофикации | 73 |
| | на отм. 6.600 | |
| СС-13 | План сети пожарной сигнализации на | 74 |
| | отм. 6.600 | |
| СС-14 | План каналов скрытой проводки на отм. | 75 |
| | 6.600 | |
| СС-15 | План сети охранной сигнализации на | 76 |
| | отм. 3.300 и 6.600 | |
| СС-16 | Схема слаботочных сетей | 77 |
| СС-17 | Схема охранной сигнализации. Узел №1 | 78 |
| СС-18 | Схема охранной сигнализации | 79 |
| | Узел №2 | |
| СС-19 | Схема охранной сигнализации | 80 |
| | Узел №3 | |

Альбом V

## Ведомость основных комплектов рабочих чертежей

| Обозначение | Наименование | Примечание |
|---|---|---|
| АР | Архитектурные решения | Альбом II-II |
| КЖ | Конструкции железобетонные | |
| ОВ | Отопление и вентиляция | |
| ВК | Внутренний водопровод и канализация | |
| ЭМ | Силовое электрооборудование | |
| | Электроосвещение | |
| СС | Связь и сигнализация | |
| АОВ | Автоматизация | |
| | | |

## Ведомость рабочих чертежей основного комплекта АР

| Лист | Наименование | Примечание |
|---|---|---|
| АР-1 | Общие данные | |
| АР-2 | План на отм. 0.000 | |
| АР-3 | План на отм. 3.300 | |
| АР-4 | План на отм. 6.600 | |
| АР-5 | Разрез 1-1. План кровли | |
| АР-6 | Фасады | |
| АР-7 | План полов | |
| АР-8 | Каналы К-6, приямок ПР-2 | |
| АР-9 | Перегородка операционного зала | |
| АР-10 | Схема расположения отверстий в перегородках и вентблоках | |
| | | |

## Ведомость спецификаций

| Лист | Наименование | Примечание |
|---|---|---|
| АР-5 | Спецификация элементов заполнения проемов | |
| | Спецификация металлических элементов | |
| АР-6 | Спецификация элементов каналов и приямков | |
| | | |

## Общие указания

1. Указания о степени огнестойкости здания, о характеристике стеновых материалов, о мероприятиях при производстве работ в зимнее время, по наружной отделке здания смотри пояснительную записку.
2. Вид подготовки под окраску внутри помещений следующий: штукатурка панельных стен не предусматривается; перегородки кирпичные – мокрая штукатурка; перегородки из сборных бетонных камней - однослойная штукатурка, перегородки из гипсовых плит, поверхность потолков - подготовка под окраску, по утеплителю - затирка цементным раствором.
3. При привязке проекта все материалы для отделки помещений должны приниматься в соответствии с „Перечнем полимерных материалов и конструкции разрешенных к применению в строительстве приказ Минздрава СССР № 3859-85 от 17.04.85 г.
4. При привязке проекта в целях уменьшения расхода керамической плитки возможна облицовка стен другими материалами допускающими легкую очистку и мытье.

## Ведомость ссылочных и прилагаемых документов

| Обозначение | Наименование | Примечание |
|---|---|---|
| | Ссылочные документы | |
| 1.136.5-19 | Двери деревянные наружные для жилых и общественных зданий | |
| 1.136.-10 | Двери деревянные внутренние для жилых и общественных зданий | |
| 1.236-5.В.1 | Противопожарные двери для жилых зданий | |
| 1.236-6.В.1 | Окна и балконные двери общественных зданий | |
| 1.136.1-13.В.1 | Плиты подоконные для жилых и общественных зданий | |
| 2.244-1.В.4 | Детали полов общественных зданий | |
| 3.006.1-2/82 В.1-2 | Сборные железобетонные каналы и тоннели из лотковых элементов | |
| 2.260-1.В.4 | Детали покрытий общественных зданий | |
| 2.230-1.В.5 | Детали стен и перегородок общественных зданий | |
| 1.400-15.В.1 | Унифицированные закладные изделия железобетонных конструкций для крепления технологических коммуникаций и устройств | |
| | Прилагаемые документы | |
| ВМ | Ведомость потребности в материалах | Альбом V |
| СО | Спецификация оборудования | Альбом IV |
| КЖИ | Строительные изделия | Альбом III |
| | | |

## Ведомость отделки помещений

Площадь м²

| Наименование или номер помещения | Потолок | | Стены или перегородки | | Низ стен или перегородок (панель) | | | Примечание |
|---|---|---|---|---|---|---|---|---|
| | Площадь | Вид отделки | Площадь | Вид отделки | Площадь | Вид отделки | Высота, мм | |
| 1,2,3,4,8,9,11,12,24,27,28,29,30,31,38,39,40,41,42,43,45,47,48,49,50,51,54,57,58,60,61,62,63 | 780 | Водоэмульсионная окраска | 68,2 | Штукатурка | — | — | — | |
| | | | 83,6 | Однослойная штукатурка | | | | |
| | | | 2131,7 | Водоэмульсионная окраска | | | | |
| 5,6,13,16,17,18,20,21,22,32,44,55,56,64 | 237,2 | Водоэмульсионная окраска | 27,9 | Штукатурка | 343,5 | Керамическая глазурованная плитка | 1500 | |
| | | | 121,5 | Однослойная штукатурка | | | | |
| | | | 370,2 | Водоэмульсионная окраска | | | | |
| 14,15,25,35,65,66 | 51,6 | Водоэмульсионная окраска | 74,2 | Штукатурка | 119,6 | Керамическая глазурованная плитка | 1800 | |
| | | | 89,7 | Водоэмульсионная окраска | | | | |
| 7,10,53 | 51,7 | Известковая окраска | 136,8 | Известковая окраска | — | — | — | |
| 19,34,36,37,59,23*,26*,46* | 52,4 | Водоэмульсионная окраска | 14,3 | Штукатурка | 82,9 | Масляная окраска | 1500 300* | |
| | | | 295,4 | Водоэмульсионная окраска | | | | |

Типовой проект разработан в соответствии с действующими нормами и правилами и предусматривает в части архитектурно-строительных решений мероприятия, обеспечивающие взрывную и пожарную безопасность при эксплуатации здания.

Главный инженер проекта _____ /Назарова Л.Н./

Привязан

Инв. №

501-6-23.12.88 АР

| | | | |
|---|---|---|---|
| ГИП | Назарова | | |
| Н.контр. | Соколова | | |
| Нач.отд | Обиноков | | |
| Гл.спец. | Твердохлеб | | |
| Рук.гр. | Назарова | | |
| Инженер | Радченкова | | |
| Инженер | Горшкова | | |

Административно-бытовое здание для грузовых районов ш.в. станции с бытовыми помещениями на 200 человек

| Стадия | Лист | Листов |
|---|---|---|
| РП | 1 | 10 |

Общие данные

Гипропромтрансстрой

23362-02 4

Копировал

Формат А2

Инв. № подл. | Подпись и дата | Взам. инв. №

Альбом II

## Фрагмент плана

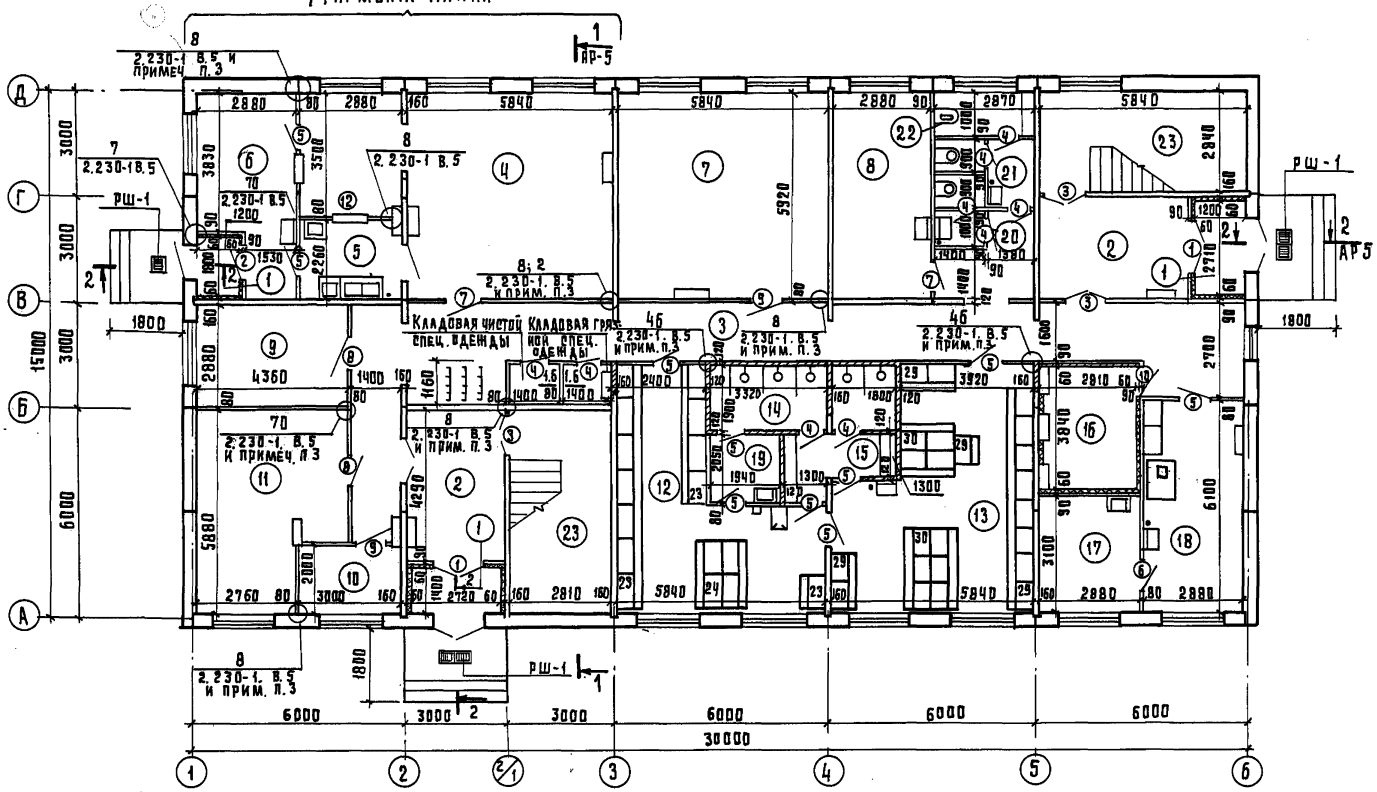


## Экспликация помещений

| Номер по плану | Наименование | Площадь м² |
|---|---|---|
| 1 | Тамбур | 2,2;38,33 |
| 2 | Вестибюль | 12,2;12,7 |
| 3 | Коридор | 55,5 |
| 4 | Обеденный зал на 24 посадочных места с раздаточной | 44.2 |
| 5 | Моечная | 6.5 |
| 6 | Подсобное помещение | 11.0 |
| 7 | Тепловой пункт с венткамерой | 34.1 |
| 8 | Медицинская комната | 16.8 |
| 9 | Кабинет зам. начальника станции | 12.6 |
| 10 | Электрощитовая | 6.0 |
| 11 | Красный уголок | 24.2 |
| 12 | Женская гардеробная уличной и домашней одежды на 48 мест | 32,4 |
| 13 | Женская гардеробная специальной одежды на 46 мест | 31,5 |
| 14 | Душевая | 8,8 |
| 15 | Преддушевая | 5.0 |
| 16 | Помещение для сушки спец.одежды | 10.7 |
| 17 | Комната обеспыливания и чистки одежды | 9.0 |
| 18 | Комната обогрева | 17.6 |
| 19 | Хозяйственная кладовая | 4.0 |
| 20 | Мужская уборная | 2.9 |
| 21 | Женская уборная | 3.8 |
| 22 | Комната личной гигиены | 3.4 |
| 23 | Лестничная клетка | 46.6×2 |

## Фрагмент плана

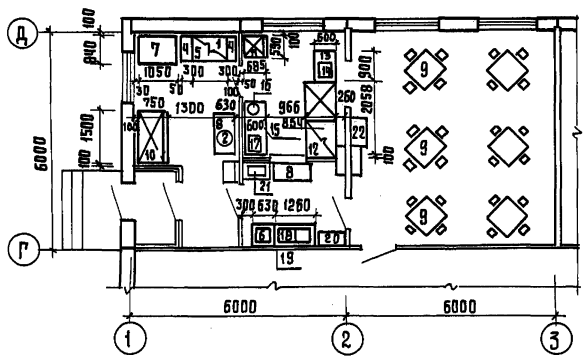


1. Перегородки выполнить из гипсовых плит ГОСТ 6428-83 толщиной 80мм, из бетонных камней ГОСТ 6133-84- толщиной 90мм, из обыкновенного глиняного кирпича КР 75/1650/15 ГОСТ 530-80 на цементном растворе марки 25- -толщиной 120мм.
2. В перегородках над дверными проемами устроить перемычки из арматуры 2ф 12А-I в слое цементного раствора на толщину перегородки.
3. Монтаж и крепление перегородок см. серию 2.230-1.8.5 и пояснительную записку данной серии.
4. Заштрихованные участки стен выполнить из обыкновенного глиняного кирпича КР 75/1650/15 ГОСТ 530-80 на растворе марки 25.
5. Стены сушильной камеры и тамбуров утеплить плитами из автоклавного бетона $\gamma$=400 кг/м³. Потолки утеплить минераловатными плитами марки 100 толщиной 50мм по ГОСТ 12394-66 по каркасу из брусков 50×50мм с обшивкой асбестоцементными плитами $\delta$=8мм. Бруски пропитать огнезащитным составом.

В выборку металла к данному листу см. АР-5.

| | | | |
|---|---|---|---|
| | | | 501-6-23.12.88 АР |
| ГИП | НАЗАРОВА | Подпись | |
| Н.контр. | СОКОЛОВА | " | |
| Нач.отд. | ОДИНОКОВ | " | |
| Гл.спец. | КОРЕКЕВСКИЙ | " | Административно-бытовое здание для грузовых районов и.ф. станции с бытовыми помещениями на 200 человек |
| Гл.спец.АР | ТВЕРДОХЛЕБ | " | Стадия: РП; Лист: 2; Листов: |
| Рук.гр. | НАЗАРОВА | " | |
| Инженер. | РОДЧЕНКОВА | " | План на отм. 0.000 |
| Инженер. | ГУБЕВА | " | Гипропромтрансстрой |

Привязан.

Инв. №

Инв. № подл. | Подпись и дата | Взам. инв. №

проб. Мош 15.5.89г кол. Загрядч

Альбом II

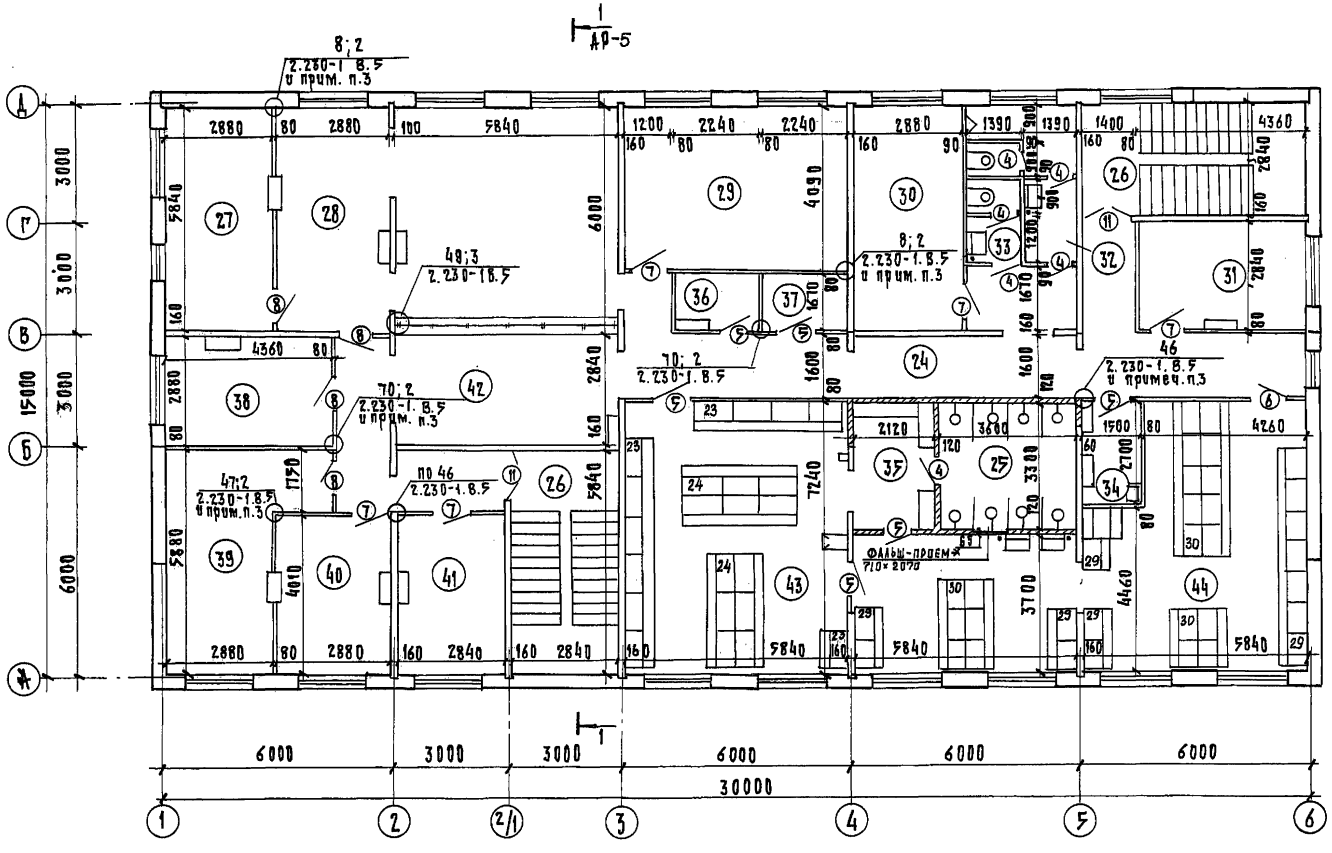


Экспликация помещений.

| Номер по плану | Наименование | Площадь, м² |
|---|---|---|
| 24 | Коридор | 42.8 |
| 25 | Душевая | 11.9 |
| 26 | Лестничная клетка | 16.6×2 |
| 27 | Комната бюро информации о подходе и прибытии грузов. | 16.8 |
| 28 | Операционный зал | 51.4 |
| 29 | Помещение коммерческих агентов. | 23.9 |
| 30 | Помещение персонала контейнеров площадки. | 16.8 |
| 31 | Помещение заведующего контейнерной площадки | 12.4 |
| 32 | Мужская уборная | 8.2 |
| 33 | Женская уборная | 2.9 |
| 34 | Хозяйственная кладовая | 4.0 |
| 35 | Преддушевая | 7.0 |
| 36 | Кладовая чистой спец. одежды | 3.7 |
| 37 | Кладовая грязной спец. одежды. | 3.7 |
| 38 | Кабинет начальника товарной конторы. | 12.6 |
| 39 | Комната бюро по розыску грузов | 19.3 |
| 40 | Кабинет начальника грузового района | 12.0 |
| 41 | Комната АСУ железной дороги | 12.0 |
| 42 | Помещение клиентуры | 21.2 |
| 43 | Мужская гардеробная уличной и домашней одежды на 69 мест | 43.4 |
| 44 | Мужская гардеробная спец. одежды на 70 мест. | 57.3 |

* Фальш-проем с перемычкой 2ПБ10-1-п по отм. 5.370 выложить кирпичем КР-75/1650/15 ГОСТ 530-80 на цементном растворе М15 (см. пояснительную записку раздел 8)

Привязан:

Инв.№

| | | |
|---|---|---|
| ГИП | Назарова | |
| Н. контр. | Соколова | |
| Нач. отд. | Обиноков | |
| Гл. спец. | Кореневский | |
| Гл. спец. арх. | Гарбоклей | |
| Рук. гр. | Назарова | |
| Инжен. | Ребенкова | |
| Инжен. | Гусева | |

501-6-23.12.88 АР

Административно-бытовое здание для грузовых районов ж.д. станции с бытовыми помещениями на 200 человек.

| Стадия | Лист | Листов |
|---|---|---|
| РП | 3 | |

План на отм. 3.300

Гипропромтранстрой

Копир.

23362-02 6

Формат А2

Инв.№ подл. | Подпись и дата | Взам. инв.№

Альбом II

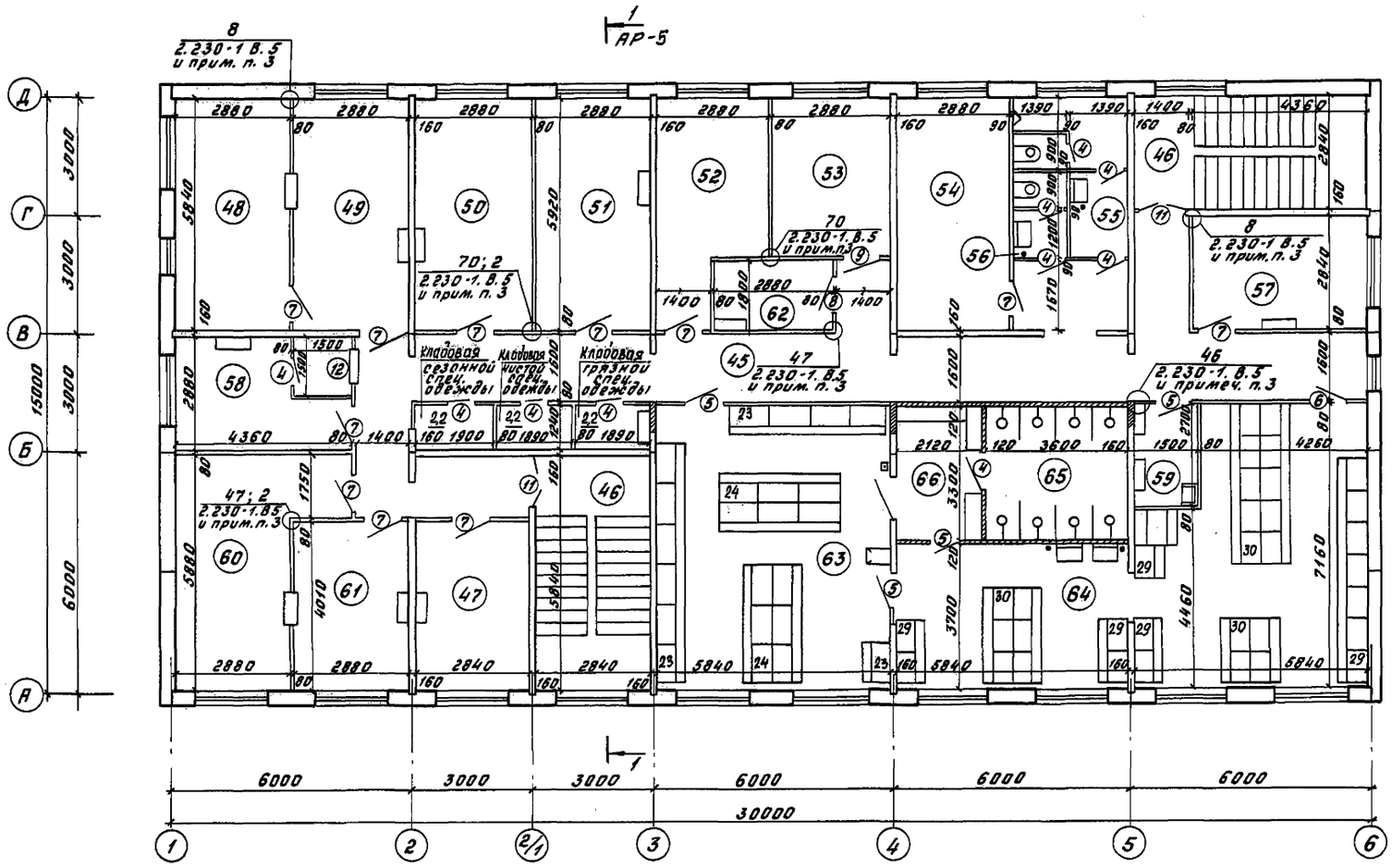


## Экспликация помещений

| Номер по плану | Наименование | Площадь, м² |
|---|---|---|
| 45 | Коридор | 60,0 |
| 46 | Лестничная клетка | 16,6×2 |
| 47 | Комната общественных организаций | 12,0 |
| 48 | Помещение заведующего сортировочной платформой | 16,8 |
| 49 | Помещение персонала сортировочной платформы | 16,8 |
| 50 | Помещение персонала площадки по переработке навалочных грузов | 17,0 |
| 51 | Помещение персонала платформы тяжеловесных грузов | 17,0 |
| 52 | Комната общественных организаций | 15,3 |
| 53 | Вентиляторная | 11,6 |
| 54 | Кабинет по технике безопасности | 17,0 |
| 55 | Мужская уборная | 8,2 |
| 56 | Женская уборная | 2,9 |
| 57 | Кабинет заведующего пакгаузом | 12,4 |
| 58 | Бухгалтерия с кассой | 10,3; 2,3 |
| 59 | Хозяйственная кладовая | 4,0 |
| 60 | Помещение персонала производственного участка | 19,3 |
| 61 | Кабинет начальника производственного участка | 12,0 |
| 62 | Помещение дежурного персонала | 5,2 |
| 63 | Мужская гардеробная уличной и домашней одежды на 69 мест | 42,3 |
| 64 | Мужская гардеробная специальной одежды на 68 мест | 60,5 |
| 65 | Душевая | 11,9 |
| 66 | Преддушевая | 7,0 |
| | | |

Инв. № подл. | Подпись и дата | Взам. инв. №

| | | | |
|---|---|---|---|
| ГИП | Назарова | | |
| Н. контр. | Соколова | | |
| Нач. отд. | Одиноков | | |
| Гл. спец. | Кореневский | | |
| Гл. спец. пр. | Твердохлеб | | |
| Рук. гр. | Назарова | | |
| Инженер | Родченкова | | |
| Инженер | Гусева | | |

Привязан

Инв. №

501-6-23.12.88 АР

Административно-бытовое здание для грузовых дворов ж.д. станций с бытовыми помещениями на 200 человек

| Стадия | Лист | Листов |
|---|---|---|
| РП | 4 | |

План на отм. 6.600

Гипропромтранссстрой

Копировал 23362-02 7 Формат А2

Альбом II

## Разрез 1-1

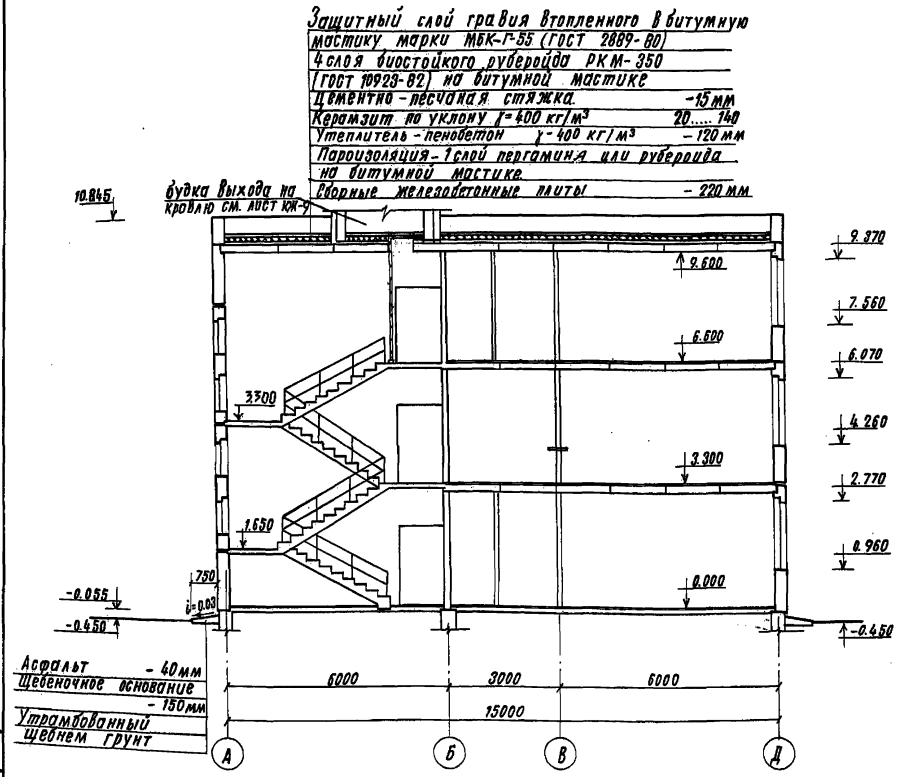


## План кровли

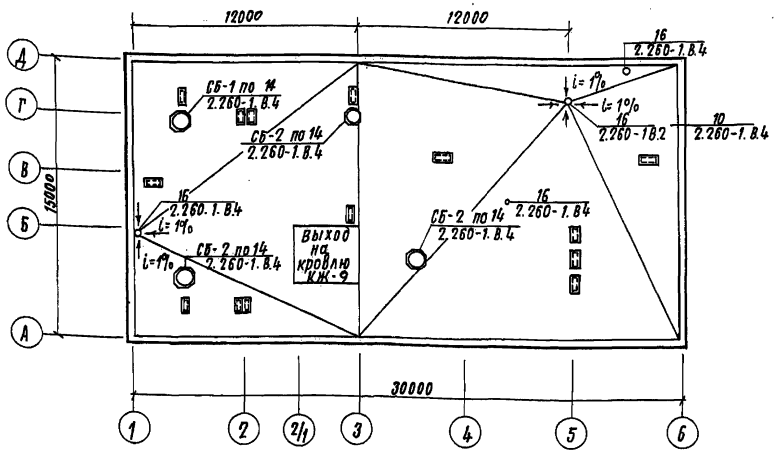


## Ведомость проемов ворот и дверей

| Марка, поз. | Размер проема в кладке, мм |
|---|---|
| 1 | 2100 x 1510 |
| 2 | 2100 x 910 |
| 3 | 2070 x 1310 |
| 4 | 2070 x 710 |
| 5 | 2070 x 910 |
| 6 | 2070 x 910 |
| 7 | 2070 x 1010 |
| 8 | 2070 x 1010 |
| 9 | 2070 x 1010 |
| 10 | 2070 x 1010 |
| 11 | 2070 x 1310 |

## Спецификация элементов заполнения проемов

| Марка поз. | Обозначение | Наименование | Кол. | Масса ед, кг | Примечание |
|---|---|---|---|---|---|
| 1 | 1.136.5-19 | Дверной блок ДН21-15АЩР1 | 2 | | |
| 2 | 1.136.5-19 | —"— ДН21-9ЩП | 1 | | |
| 3 | 1.136.-10 | —"— ДО 21-13 | 3 | | самозакрывающаяся |
| 4 | 1.136-10 | —"— ДГ 21-7 | 25 | | |
| 5 | 1.136-10 | —"— ДГ 21-9 | 20 | | |
| 6 | 1.136-10 | —"— ДГ 21-9Л | 3 | | |
| 7 | 1.136-10 | —"— ДГ 21-10 | 18 | | |
| 8 | 1.136-10 | —"— ДГ 21-10Л | 7 | | |
| 9 | 1.236-5 В.1 | —"— ДП1-17.00.00.00 | 3 | | |
| 10 | 1.236-5 В.1 | —"— ДП1-17.00.00.00-Л | 1 | | |
| 11 | 1.136.-10 | —"— ДО 21-13 | 4 | | |
| 12 | 1.136-12 В1 | фрамуга ФН 06-10 | 2 | | |
| | | | | | |

## РМ-1, РМ-2

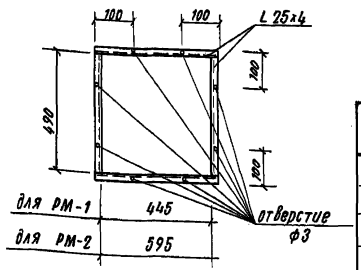


## Спецификация металлических элементов

| Марка поз. | Обозначение | Наименование | Кол. | Масса ед. кг. | Примечание |
|---|---|---|---|---|---|
| РМ-1 | АР-5 | Рамка РМ-1 | 1 | 2,9 | |
| РМ-2 | АР-5 | Рамка РМ-2 | 2, | 3,3 | |
| Рш-1 | КЖИ-18.00 | Решетка Рш-1 | 5 | 6,29 | |
| | 2.230-1.В.5 | Каркас К-3 | 34 | 0,38 | |
| | 2.230-1.В.5 | Каркас К-4 | 34 | 0,15 | |
| | 2.230-1.В.5 | Соединительная деталь ММ-2 | 34 | 0,55 | |
| | 2.230-1.В.5 | Соединительная деталь ММ-3 | 110 | 0,44 | |
| | | ф6А-I ГОСТ 5781-82 | 612 | 0,222 | п.м. |
| | 2.230-1.В.5 | Соединительная деталь ММ-6 | 22 | 0,39 | |

## 2-2

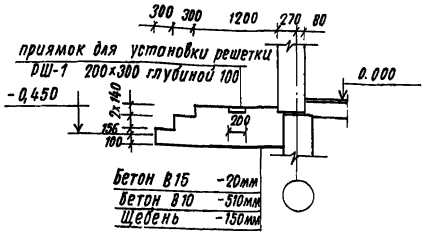


| | | | |
|---|---|---|---|
| ГИП | Назарова | | |
| Н. контр. | Соколова | | |
| Нач. отд. | Одиноков | | |
| Гл. спец. | Кореневский | | |
| Гл. спец. | Твердохлеб | | |
| Рук. гр. | Назарова | | |
| Инженер | Родченкова | | |
| Инженер | Горшкова | | |

Привязан

Инв. N

501-6-23.12.88 АР

Административно-бытовое здание для грузовых районов ж.д. станций с бытовыми помещениями на 200 человек

| Стадия | Лист | Листов |
|---|---|---|
| РП | 5 | |

Разрез 1-1
План кровли

Гипропромтрансстрой

Копировал: Да

23362-02 8 Формат А2

Согласовано
ОВ Добровольский
ВК Лидман

Инв. N подл. | Подпись и дата | Взам. инв. N

Альбом VII

## Фасад 1-6

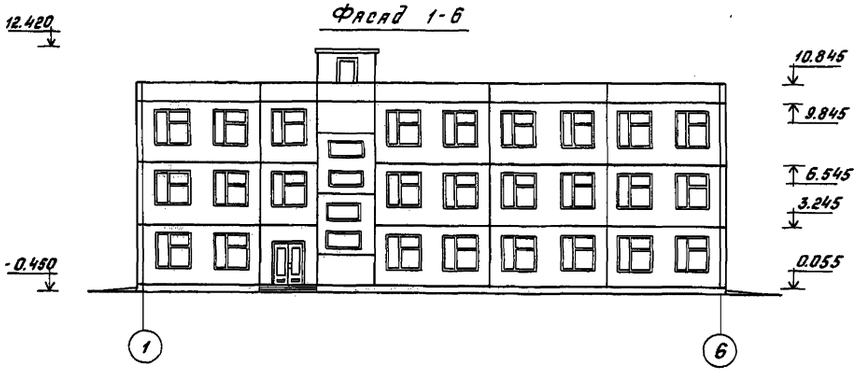


## Фасад Д-А

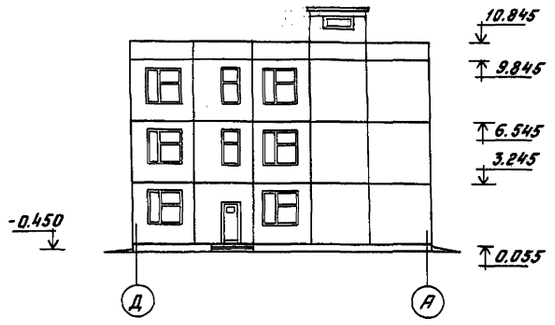


## Фасад 6-1

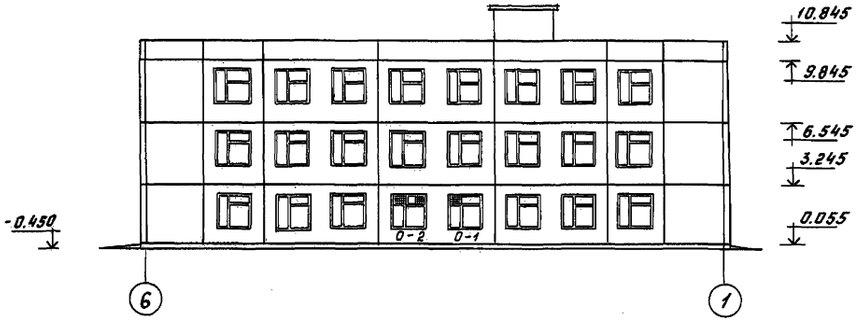


## Фасад А-Д

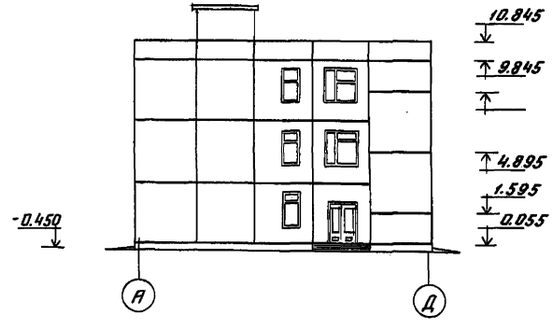


## О-1

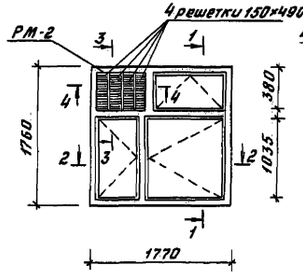


## О-2

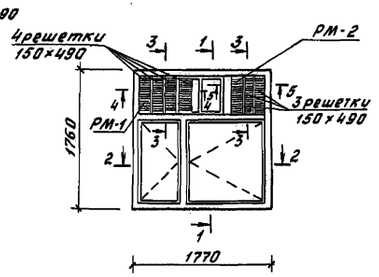


## 3-3

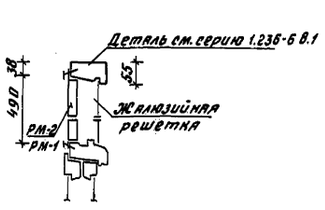


## 4-4, 5-5

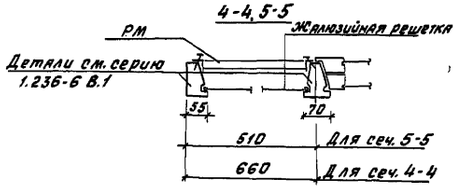


| | | | | | | |
|---|---|---|---|---|---|---|
| | | | | 501-6-23.12.88 АР | | |
| Привязан | ГИП | Назарова | | Административно-бытовое здание для грузовых районов ж.д. станции с бытовыми помещениями на 200 человек | Стадия | Лист | Листов |
| | Н.контр. | Соколова | | | РП | 6 | |
| | Нач.отд. | Одиноков | | | | | |
| | Гл.спец. | Твердохлеб | | | | | |
| | Рук.гр. | Назарова | | Фасады | Гипропромтранстрой | | |
| Инв.№ | Инженер | Родченкова | | | | | |
| | Инженер | Горшкова | | | | | |

Инв.№ подл. | Подпись и дата | Взам.инв.№

Копировал

23362-02 9

Формат А2

Альбом II

## План на отм. 0.000

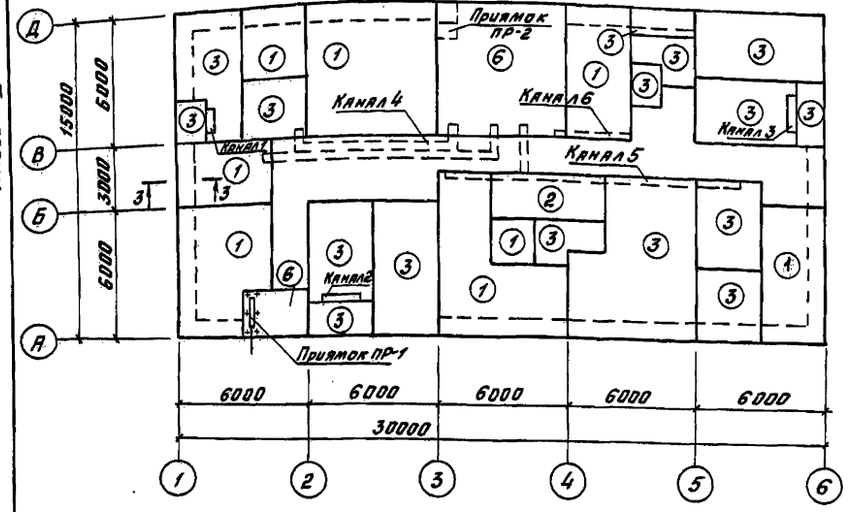


## План на отм. 3.300

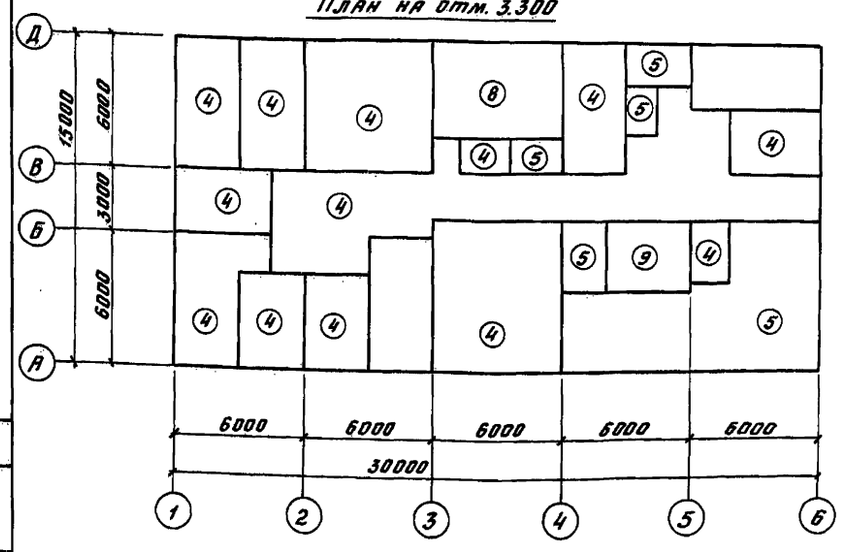


## План на отм. 6.600

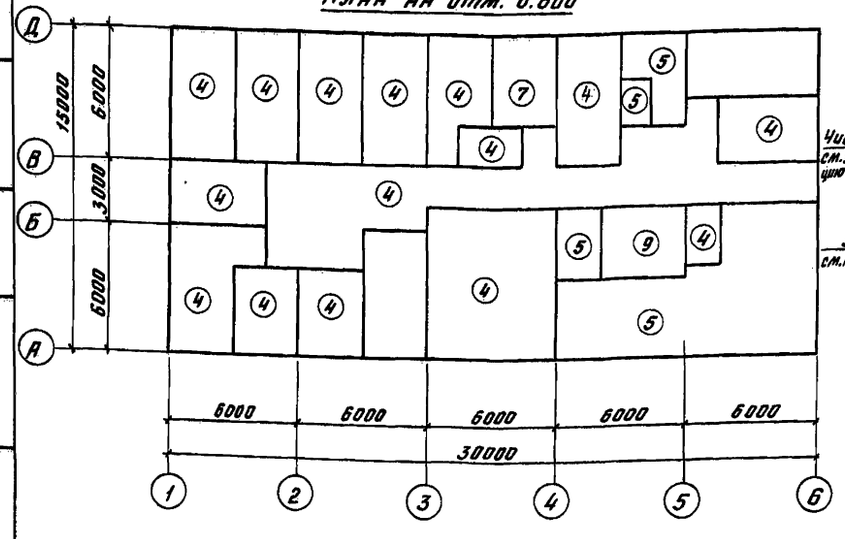


## Приямок ПР-1

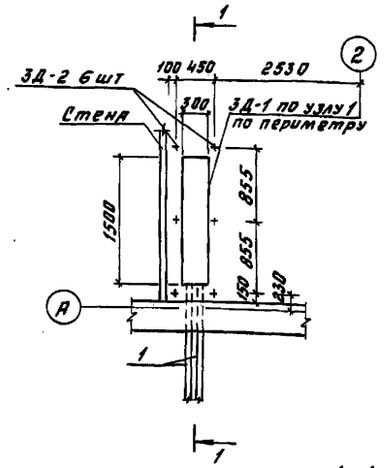


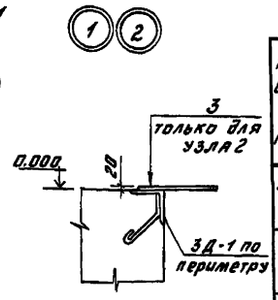


## 1-1

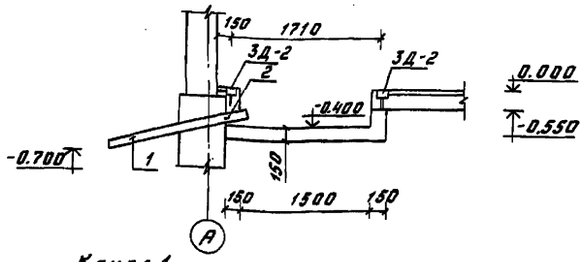


## Канал 1

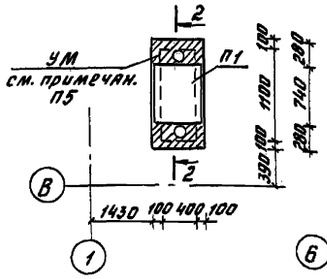


## Канал 2, 3

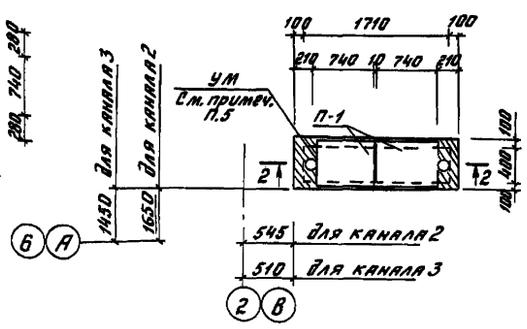


## 2-2

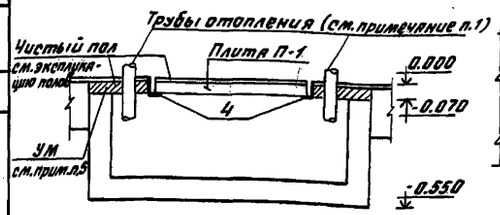


## 3-3

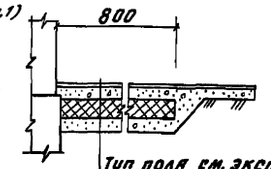


Тип пола см. экспликацию
Пенобетон $\gamma$=400 кг/м³-120 мм
Обмазка горячим битумом за 2 раза
Бетон В7,5
Утрамбованный щебнем грунт

## Экспликация полов

| Наименование или номер помещения | Тип пола | Схема пола или номер узла по серии | Элементы пола и их толщина | Площадь пола, м² 1 этаж | 2 этаж | 3 этаж |
|---|---|---|---|---|---|---|
| 3,4,8,9,11, 12,18,19 | 1 | 225 2.244-1 В.4 | Покрытие-линолеум поливинилхлоридный на тканевой основе ГОСТ 7251-77 - 2,5 мм | 204,4 | | |
| 14 | 2 | 250 В 2.244-1 В.4 | Покрытие-керамическая плитка ГОСТ 6787-80 - 10 мм | 8,8 | | |
| 1,2,5,6,13, 15,16,17, 20,21,22,23 | 3 | 240 2.244-1 В.4 | Покрытие-керамическая плитка ГОСТ 6787-80 - 10 мм | 159,0 | | |
| 27,28,30,31,34, 36,38,39,40,54, 41,42,43,44,47,48, 49,50,51,52,57,58, 59,60,61,62,63,45 | 4 | 62 2.244-1 В.4 | Покрытие-линолеум поливинилхлоридный на тканевой основе ГОСТ 7251-77 - 2,5 мм | | 238,6 | 279,7 |
| 32,33,35,37, 44,55,56, 64,66 | 5 | 122 2.244-1 В.4 | Покрытие-керамическая плитка ГОСТ 6787-80 - 10 мм. | | 79,0 | 78,6 |
| 7,10 | 6 | 245 2.244-1 В.4 | Покрытие-бетон В-15-20 мм. | 40,1 | | |
| 53 | 7 | 135 2.244-1 В.4 | Покрытие-бетон В-15-20 мм. | | | 11,6 |
| 29 | 8 | 70 2.244-1 В4 | Покрытие-линолеум поливинилхлоридный на тканевой основе ГОСТ 7251-77 - 2,5 мм | | 24,3 | |
| 25,65 | 9 | 127 В 2.244-1 В4 | Покрытие-керамическая плитка ГОСТ 6787-80 - 10 мм | | 11,9 | 11,9 |

1. До устройства полов проложить трубы в подготовке пола по чертежам марки ОВ, ЭЛ и СС
2. После прокладки асбестоцементных труб отверстие заделать бетоном марки В10.
3. Стенки каналов и приямков, соприкасающихся с грунтом окрасить горячим битумом за 2 раза.
4. Под каналы и приямки выполнить бетонную подготовку марки В10 толщиной 100 мм.
5. Участок монолитный выполнить следующим образом: уложить арматуру Ф8А-I длиной 600 мм с шагом 100 мм и залить бетоном В10
6. Цементный раствор М50 использовать для укладки плит и заделки швов между плитами.

Согласовано: ЭЛ Блувштейн; ОВ Добровольский

| Инв. № подл. | Подпись и дата | Взам. инв. № |
|---|---|---|
| | | |

| | | | |
|---|---|---|---|
| ГИП | Назарова | | |
| Н. контр. | Соколова | | |
| Нач. отд. | Одиноков | | |
| Гл. спец. | Кореневский | | |
| Рук. гр. | Назарова | | |
| Инженер | Родченкова | | |
| Инженер | Гусева | | |

Привязан

Инв. №

501-6-23.12.88 АР

Административно-бытовое здание для грузовых районов ж.д. станции с бытовыми помещениями на 200 человек

| Стадия | Лист | Листов |
|---|---|---|
| РП | 7 | |

План полов

Гипропромтрансстрой

23362-02 10

Копировал

Формат А2

## Канал 4

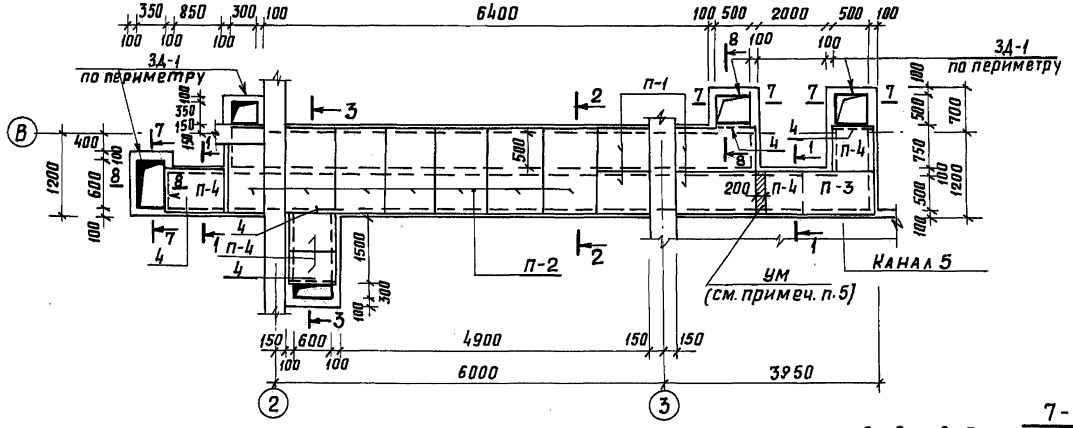


## Спецификация элементов каналов и приямков

| Марка поз. | Обозначение | Наименование | Кол. | Масса ед.кг. | Примечание |
|---|---|---|---|---|---|
| | | Сборные железобетонные элементы | | | |
| П-1 | 3.006.1-2/82 В.1-2 | Плита П7д-3 | 9 | 150 | |
| П-2 | 3.006.1-2/82 В.1-2 | Плита П10д-3 | 8 | 190 | |
| П-3 | 3.006.1-2/82 В.1-2 | Плита П14д-3 | 1 | 310 | |
| П-4 | 3.006.1-2/82 В.1-2 | Плита П5д-5 | 17 | 100 | |
| П-5 | 3.006.1-2/82 В.1-2 | Плита П3-15б | 10 | 50 | |
| | | Материалы | | | |
| | | Бетон В10 | 13.7 | | $м^3$ |
| | | Металлические элементы | | | |
| 3Д-1 | КЖИ-17.00 | Закладная деталь 3Д-1 | 30,5 | | п.м. |
| 3Д-2 | 1.400-15 В.1 110-05 | Закладная деталь МН102-6 | 6 | 0,7 | |
| 1 | ГОСТ 1839-80 | Асбестоцементные трубы БНТ $\ell$=2980 | 2 | | |
| 2 | ГОСТ 5781-82 | ф8 АI | 8,5 | 0,395 | п.м. |
| 3 | ГОСТ 380-71 | Рифленая сталь б=8 В=1,1м | 1,5 | 66,8 | $м^2$ |
| С-1 | ГОСТ 23279-85 | Сетка 4Ср 4Вр I-200 1450×5800 4Вр I-200 | 1 | 8,5 | |
| 4 | ГОСТ 8509-72 | L75×5 | 2,2 | | п.м. |

## Канал 5

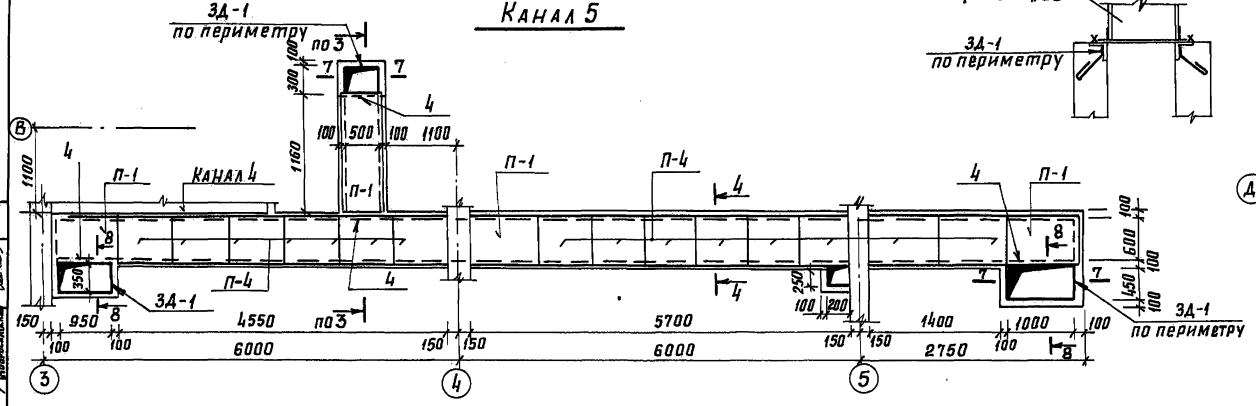





## Приямок ПР-2

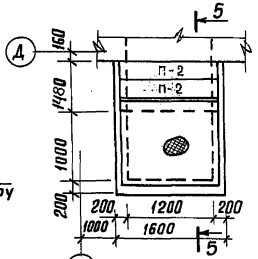


## 5-5

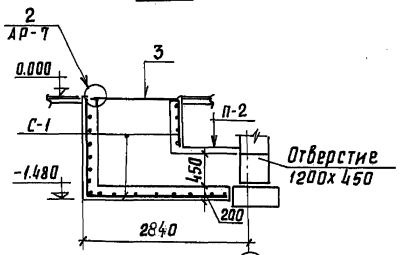


## Канал 6

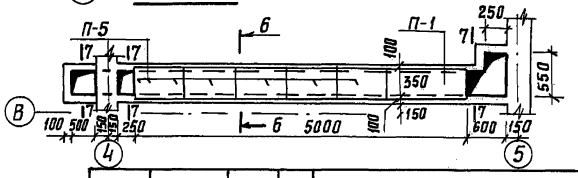


## 1-1
## 4-4; 6-6

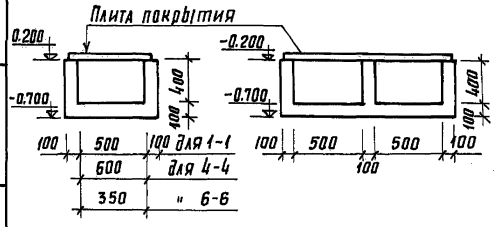


## 2-2

## 3-3

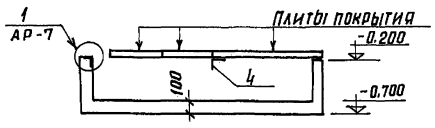


## 8-8

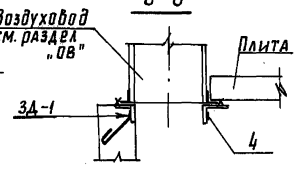


| | | | | | | | |
|---|---|---|---|---|---|---|---|
| Привязан | | ГИП | Назарова | | Административно-бытовое здание для грузовых районов ж.д. станций с бытовыми помещениями на 200 человек | стадия | лист | листов |
| | | Н.контр. | Сокольова | | | РП | 8 | |
| | | Нач. отд. | Одиноков | | | | | |
| | | Гл.спец. | Кореневский | | Каналы 4...5. Приямок пр-1 | Гипропромтрансстрой | | |
| | | Рук. гр. | Назарова | | | | | |
| Инв.№ | | Инж. | Родченкова | | | | | |

501-6-23.12.88 АР

Согласовано: ОВ Мазурчевская

Инв.№ подл. | Подпись и дата | Взам. инв.№

Копировал: Лавт-

23362-02 11

Формат А2

Альбом III

## Фасад перегородок.

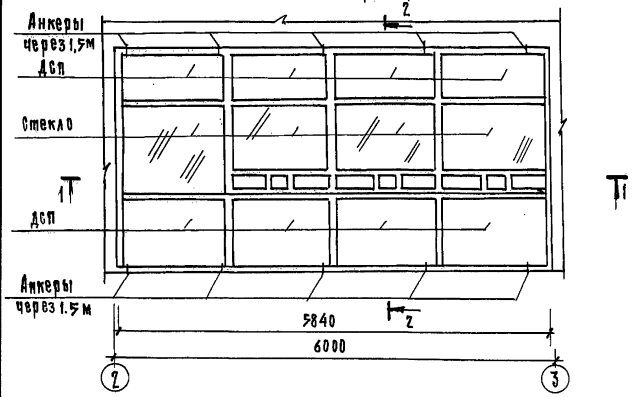


## 1-1

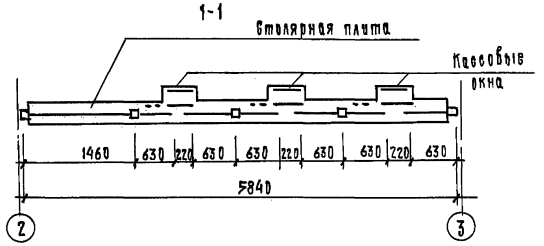


## Схема расположения элементов каркаса перегородки

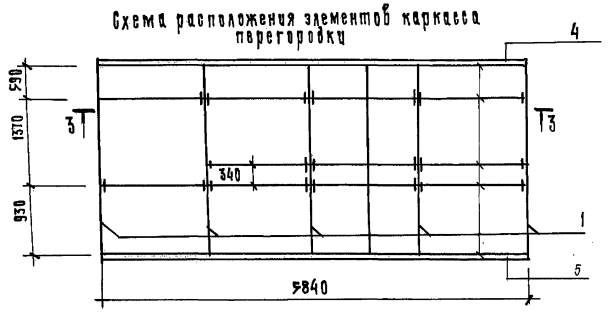


## 3-3

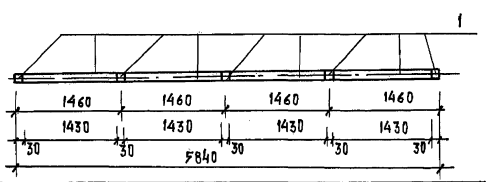


## 2-2

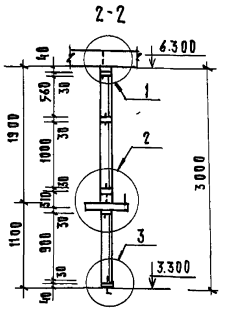


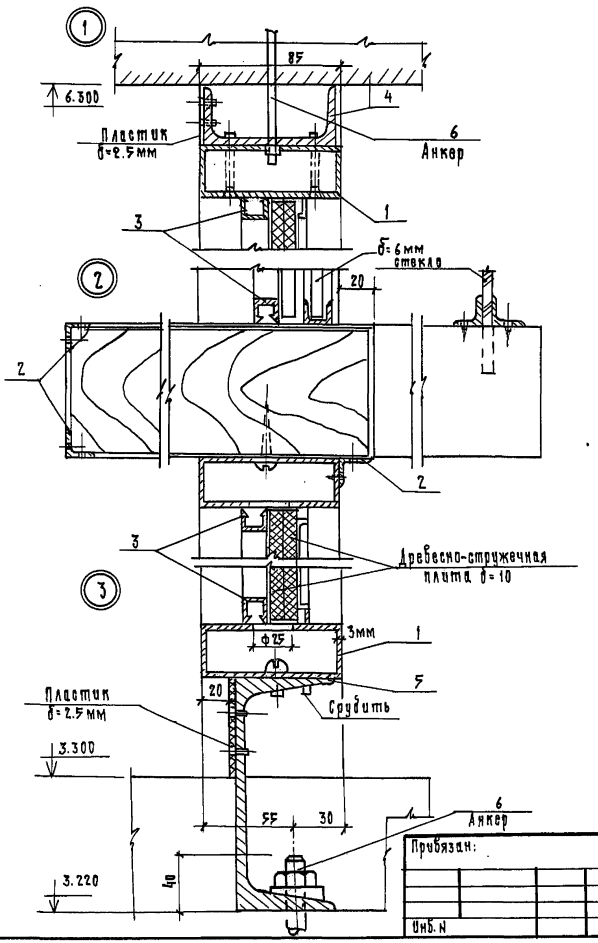


## Техническая спецификация стали.

| N п/п | ГОСТ | Профиль | Марка сплава АД31 ГОСТ 4784-74 | |
|---|---|---|---|---|
| 1 | Профили прессованные алюминиевые. Каталог. | ПА. 000. 1017 | 147.95 кг | |
| 2 | | ПА. 930. 2031 | 4.43 кг | |
| 3 | | ПА. 923. 2032 | 15.77 кг | |
| 4 | | швеллер 8ГОСТ 8240-72 / 8 ст3кп2 ГОСТ 380-71 | 42.3 кг | |
| 5 | | швеллер 14ГОСТ 8240-72 / 8 ст3кп2 ГОСТ 380-71 | 73.3 кг | |
| 6 | | ф25 А I ГОСТ 5781-82 | 9.2 кг | |
| | | Итого | 292.95 кг | |

Взам. инв. N | Подпись и дата | Инв. N подл.

Пробязан:

Инв. N

| | | |
|---|---|---|
| ГИП | Казарова | |
| Н.контр. | Соколова | |
| Нач.отд. | Овинков | |
| Гл.спец. | Твердохлеб | |
| Рук. гр. | Назарова | |
| Инженер | Гусева | |

501-6-23.12.88 АР

Административно-бытовое здание для грузовых районов ж.д.станций с бытовыми помещениями на 300 человек.

| Стадия | Лист | Листов |
|---|---|---|
| Р | 9 | |

Перегородка операционного зала.

Гипропромтранспстрой

Копир.

23362-02 12 Формат А2

Альбом II

## Схема расположения отверстий в перегородках на отм. 0.000

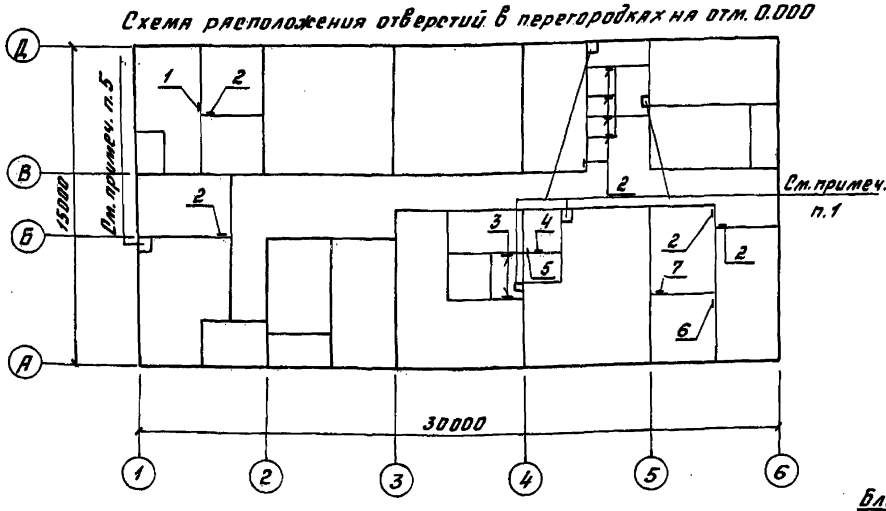


## Схема расположения отверстий в вентблоках

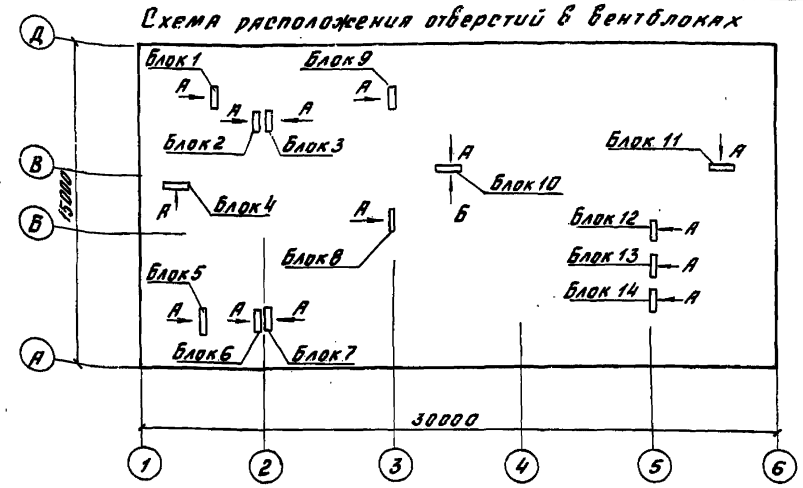


## На отм. 3.300

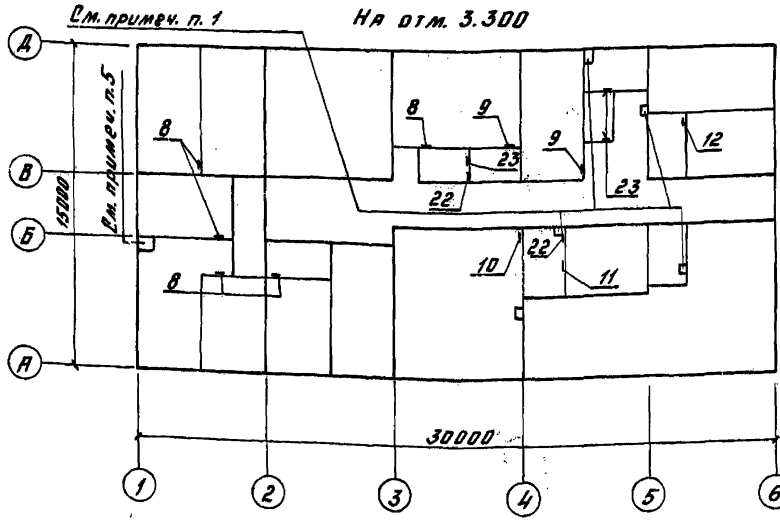


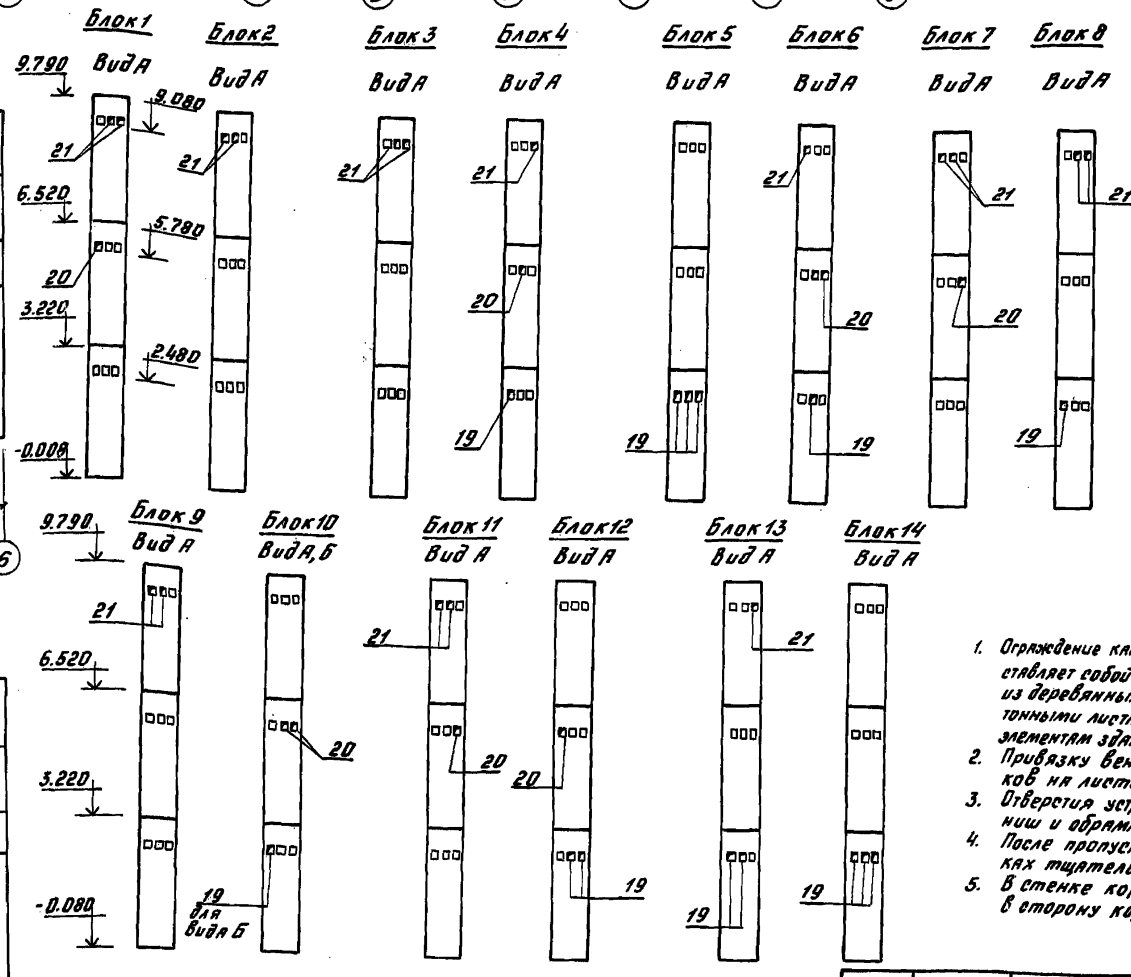


## На отм. 6.600

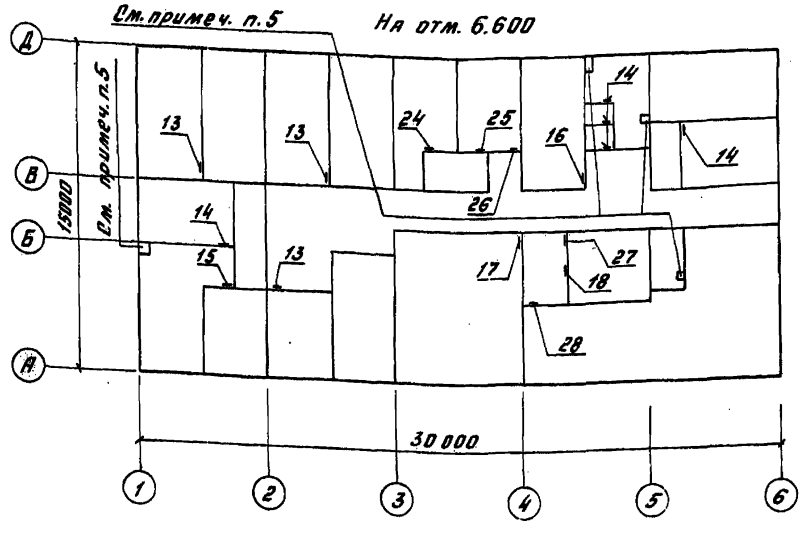


## Экспликация отверстий

| Поз. | Размеры, мм | | Отметка низа отверстия | Примечание |
|---|---|---|---|---|
| | в | h | | |
| 1 | 600 | 500 | 2.500 | |
| 2 | 250 | 300 | 2.700 | |
| 3 | 630 | 300 | над дверью | |
| 4 | 450 | 200 | — — | |
| 5 | 300 | 300 | 2.600 | |
| 6 | 400 | 650 | 2.300 | |
| 7 | 600 | 350 | 2.500 | |
| 8 | 250 | 300 | 5.750 | |
| 9 | 350 | 600 | 5.700 | |
| 10 | 680 | 450 | 5.400 | |
| 11 | 680 | 450 | над дверью | |
| 12 | 250 | 250 | 5.850 | |
| 13 | 250 | 300 | 9.050 | |
| 14 | 250 | 300 | 9.250 | |
| 15 | 340 | 150 | 9.250 | |
| 16 | 250 | 600 | 8.950 | |
| 17 | 680 | 450 | 8.700 | |
| 18 | 680 | 450 | над дверью | |
| 19 | 130 | 180 | 2.480 | |
| 20 | 130 | 180 | 5.780 | |
| 21 | 130 | 180 | 9.080 | |
| 22 | 350 | 300 | 5.750 | |
| 23 | 250 | 300 | 6.000 | |
| 24 | 250 | 300 | 9.300 | |
| 25 | 350 | 350 | 8.950 | |
| 26 | 250 | 300 | 8.950 | |
| 27 | 350 | 350 | 9.250 | |
| 28 | 500 | 350 | 9.250 | |

1. Ограждение канализационных стояков выполняется по месту и представляет собой короб, с внутренними размерами 250×250, состоящий из деревянных брусков 75×75, обшитых с двух сторон гипсокартонными листами δ=14мм. по ГОСТ6266-81. Крепление каркаса к элементам здания производить по узлам серии 1.231.9-8.
2. Привязку вентблоков смотри схему расположения вентблоков на листе КЖ-5.
3. Отверстия устраиваются после монтажа вентблоков в местах ниш и обрамляются L50×5 по периметру.
4. После пропуска воздуховодов все отверстия в перегородках тщательно заделать бетоном.
5. В стенке короба предусмотреть дверь, открывающуюся в сторону коридора с щелевым зазором над и под ней

**Условные обозначения:**

□ – неиспользуемая ниша вентблока

Согласовано: Добрынский

Инв. № подл. | Подпись и дата | Взам. инв. №

Привязан:

Инв. №

| | | |
|---|---|---|
| ГИП | Назарова | |
| Н.контр. | Соколова | |
| Нач.отд. | Одиноков | |
| Гл.спец. | Кореневский | |
| Рук.гр. | Назарова | |
| Инженер | Гусева | |
| Инженер | Родченкова | |

501-6-23.12.88 АР

Административно-бытовое здание для грузовых районов ж.д. станций с бытовыми помещениями на 200 человек

| Стадия | Лист | Листов |
|---|---|---|
| РП | 10 | |

Схемы расположения отверстий в перегородках и вентблоках

Гипропромтрансстрой

Копировал Бар 23362-02 13 Формат А2

Альбом III

## Ведомость рабочих чертежей основного комплекта КЖ

| Лист | Наименование | Примечание |
|---|---|---|
| КЖ-1 | Общие данные | |
| КЖ-2 | Схема расположения элементов фундаментов | |
| КЖ-3 | Развертки элементов фундаментов | |
| КЖ-4 | Схема расположения элементов наружных стен | |
| КЖ-5 | Схема расположения элементов внутренних стен | |
| КЖ-6 | Схема расположения элементов перекрытия на отм. 3.300 | |
| КЖ-7 | Схема расположения элементов перекрытия на отм. 6.600 | |
| КЖ-8 | Схема расположения элементов покрытия | |
| КЖ-9 | Выход на кровлю | |
| КЖ-10 | Схема расположения элементов лестницы | |

## Ведомость спецификаций

| Лист | Наименование | Примечание |
|---|---|---|
| КЖ-2 | Спецификация к схеме расположения элементов фундаментов | |
| КЖ-4 | Спецификация к схеме расположения элементов наружных стен | |
| КЖ-5 | Спецификация к схеме расположения элементов внутренних стен | |
| КЖ-6 КЖ-7 | Спецификация к схемам расположения элементов перекрытия и покрытия | |
| КЖ-8 | Спецификация металлических элементов к схемам расположения элементов перекрытия и покрытия | |
| КЖ-9 | Спецификация к схеме расположений на данном листе | |
| КЖ-10 | Спецификация к схеме расположения элементов лестницы | |

## Ведомость ссылочных и прилагаемых документов

| Обозначение | Наименование | Примечания |
|---|---|---|
| | **Ссылочные документы** | |
| ГОСТ 13580-85 | Плиты железобетонные ленточных фундаментов | |
| ГОСТ 13579-78 | Блоки бетонные для стен подвалов | |
| 1.090.1-1 В.2-1; 2-6 | Панели наружных стен однослойных для зданий с высотой этажа 3,3м | |
| 1.090.1-1 В.4-4 | Панели внутренних стен для зданий с высотой этажа 3,3м | |
| 1.090.1-1 В. 5-1 | Плиты перекрытий многопустотные и ребристые длиной 2980мм, армированные стержнями из стали класса А-III; длиной 5980 мм и 7180мм, армированные предварительно напрягаемой арматурой из стали класса Ат-V | |
| 1.090.1-1. В. 7-1 | Монтажные узлы | |
| 1.090.1-1. В. 8-1 | Изделия соединительные стальные | |
| 1.034.1-1 В.1 | Сборные железобетонные вентиляционные блоки для многоэтажных общественных зданий, производственных и вспомогательных зданий, промышленных предприятий | |
| 1.494.-24. В.1 | Железобетонные стаканы с отверстиями диаметром 400, 700, 1000, 1200, 1450 мм | |
| 1.050.1-2 В.1 В.2 | Сборные железобетонные марши, площадки и проступи для многоэтажных общественных зданий, производственных и вспомогательных зданий промышленных предприятий | |
| | **Прилагаемые документы** | |
| ВМ | Ведомость потребности в материалах | Альбом |
| КЖИ | Строительные изделия | Альбом |

## Ведомость объемов сборных бетонных и железобетонных конструкций

| | Наименование группы элементов конструкций | Код | Кол. м³ | Примечание |
|---|---|---|---|---|
| 1 | Плиты железобетонные ленточных фундаментов | 581300 | 30,9 | |
| 2 | Блоки бетонные для стен подвалов | 581100 | 70,1 | |
| 3 | Плиты железобетонные для каналов | 585800 | 2,4 | |
| 4 | Панели стеновые наружные | 583100 | 199,7 | |
| 5 | Панели внутренних стен | 583200 | 109,1 | |
| 6 | Плиты перекрытий и покрытий | 584200 | 153,4 | |
| 7 | Панели парапетные | 589400 | 21,8 | |
| 8 | Вентиляционные блоки | | 19,1 | |
| 9 | Стаканы | | 0,5 | |
| 10 | Подоконные доски | 589421 | 0,79 | |
| 11 | Элементы лестниц | 589100 | 5,7 | |
| 12 | Перемычка | 582821 | 0,15 | |

Материалы на изготовление сборных бетонных и железобетонных конструкций учтены в ведомости потребности в материалах и отдельно не учитываются.

1. Заполнение шва между панелями выполнить нетвердеющей мастикой по узлу "А" 1.090.1-1 В7-1 002 и табл.1 сер. 1.090.1-1 В0-1.
2. Указания по монтажу панелей см. серию 1.090.1-1 В01-7, 7-1 Панели продольного и торцевого ряда монтировать на растворе м100.
3. После монтажа панелей поверхности закладных, монтажных деталей и сварных швов покрыть лакокрасочным материалом.
4. Все узлы без ссылок - по серии 1.090.1-1 В7-1.

Типовой проект разработан в соответствии с действующими нормами и правилами и предусматривает в части архитектурно-строительных решений мероприятия, обеспечивающие взрывную и пожарную безопасность при эксплуатации здания

Главный инженер проекта /Назарова Л.Н./

Инв. № подл. | Подпись и дата | Взам. инв. №

| | | | |
|---|---|---|---|
| Инв. № | | 501-6-23.12.88 | КЖ |
| Гип | Назарова | Административно-бытовое здание для грузовых районов на станциях с бытовыми помещениями на 200 человек | Стадия: РП; Лист: 1; Листов: 10 |
| Н. контр. | Соколова | | |
| Нач. отд. | Одиноков | | |
| Гл. спец. | Кореневский | | |
| Рук. гр. | Назарова | Общие данные | Гипропромтрансстрой |
| Инжен. | Рабченкова | | |

Копировал: 23362-02 14 Формат А2

Альбом II

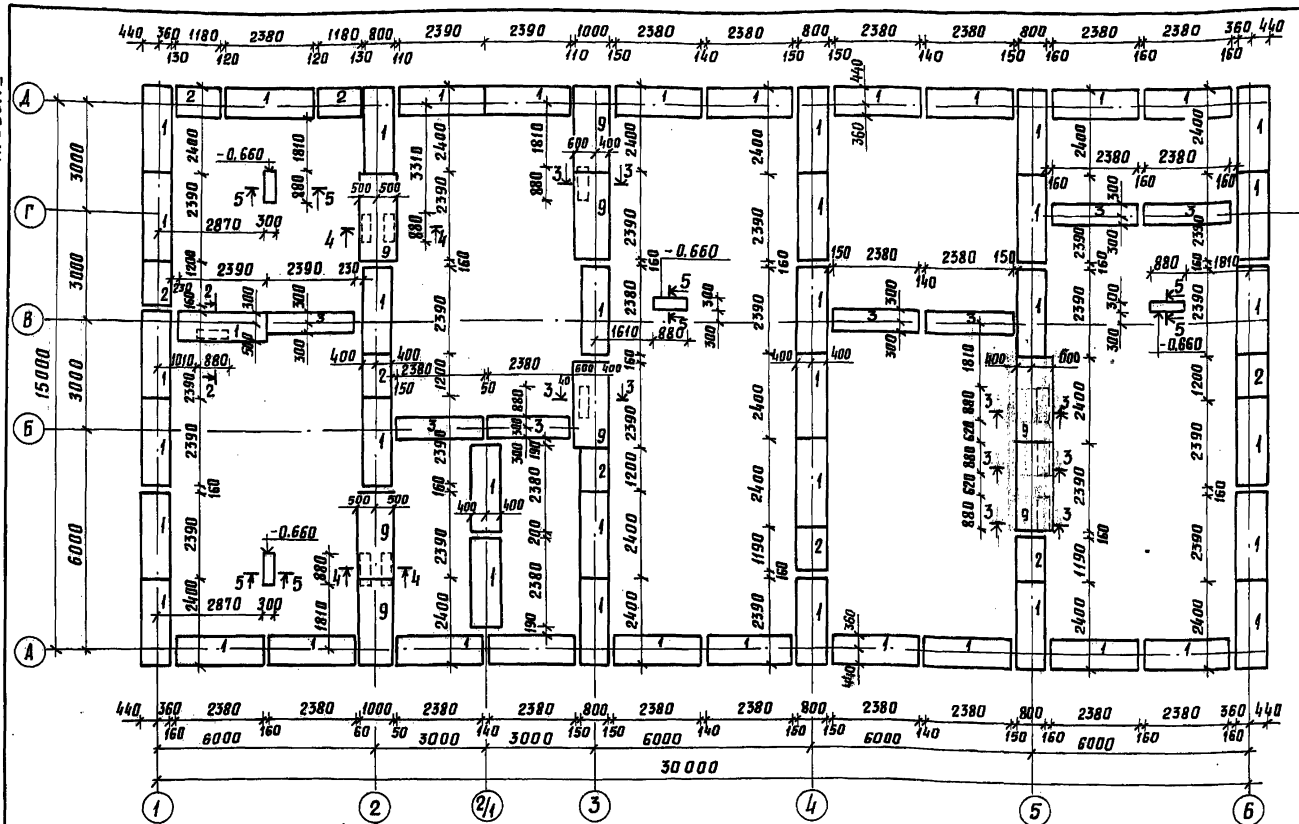

## Схема нормативных нагрузок по обрезу фундамента

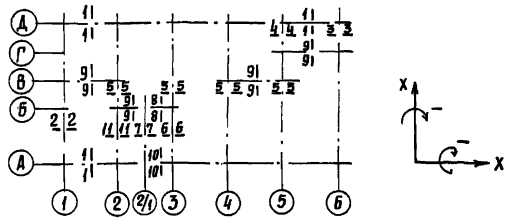

## Таблица нормативных нагрузок по обрезу фундамента

| Номер сечения | | | | | | | | | | | | | | | | | | | |
|---|---|---|---|---|---|---|---|---|---|---|---|---|---|---|---|---|---|---|---|
| 1-1 | | 2-2 | | 3-3 | | 4-4 | | 5-5 | 6-6 | | 7-7 | | 8-8 | | 9-9 | 10-10 | | 11-11 | |
| N кн/тс | M кнм/тсм | N кн/тс | M кнм/тсм | N кн/тс | M кнм/тсм | N кн/тс | M кнм/тсм | N кн/тс | N кн/тс | M кнм/тсм | N кн/тс | M кнм/тсм | N кн/тс | M кнм/тсм | N кн/тс | N кн/тс | M кнм/тсм | N кн/тс | |
| 34,3 / 3,5 | -1,9 / -0,19 | 100 / 10,2 | -4,0 / -0,40 | 75,5 / 7,7 | -2,0 / -0,2 | 145 / 14,8 | -0,03 / -0,003 | 169,5 / 17,3 | 109,8 / 11,2 | -1,5 / -0,15 | 75,5 / 7,7 | 1,0 / 0,1 | 55,9 / 5,7 | +1,0 / +0,1 | 35,3 / 3,6 | 55,9 / 5,7 | -0,4 / -0,04 | 135,2 / 13,8 | |

## Спецификация к схеме расположения элементов фундаментов

| Марка поз. | Обозначение | Наименование | Кол. | Масса ед. кг. | Примечание |
|---|---|---|---|---|---|
| Сборные железобетонные конструкции | | | | | |
| 1 | ГОСТ 13580-85 | плита ФЛ8.24-3 | 50 | 1150 | |
| 2 | ГОСТ 13580-85 | " ФЛ 8.12-3 | 8 | 550 | |
| 3 | ГОСТ 13580-85 | " ФЛ 6.24-4 | 7 | 930 | |
| 4 | ГОСТ 13579-78 | блок ФБС 24.4.6-Т | 45 | 1300 | |
| 5 | ГОСТ 13579-78 | " ФБС 12.4.6-Т | 15 | 640 | |
| 6 | ГОСТ 13579-78 | " ФБС 9.4.6-Т | 49 | 470 | |
| 7 | ГОСТ 13579-78 | " ФБС 24.3.6-Т | 40 | 970 | |
| 8 | ГОСТ 13579-78 | " ФБС 9.3.6-Т | 106 | 350 | |
| 9 | ГОСТ 13580-85 | плита ФЛ10.24-3 | 8 | 1380 | |
| 10 | ГОСТ 948-84 | перемычка ЗПП 21-71 | 1 | 568 | |
| Металлические элементы | | | | | |
| С-1 | КЖИ-13.00 | сетка С-1 | 12 | 4.98 | |
| С-2 | КЖИ-14.00 | " С-2 | 30 | 7,06 | |
| С-3 | КЖИ-15.00 | " С-3 | 21 | 5.32 | |
| | | | | | |
| Материалы | | | | | |
| | | бетон В 7.5 | 6,5 | | $м^3$ |

По оси „В" между осями „1-2"

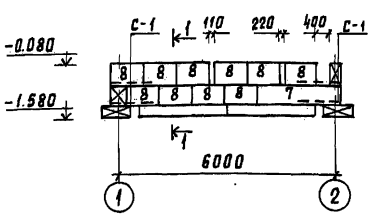

1-1

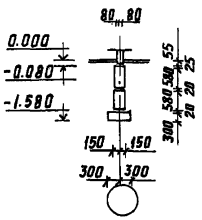

По оси „Б"

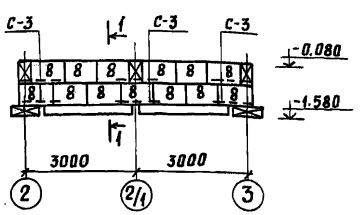

По оси „2/1"

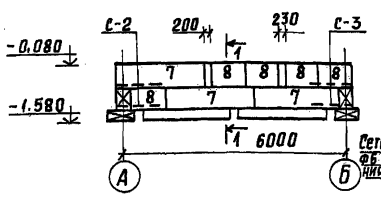

2-2, 3-3

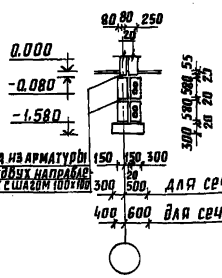


4-4

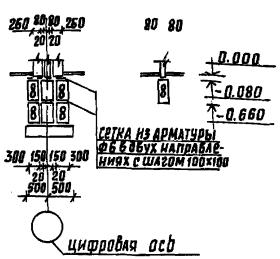


5-5



1. Данный лист смотреть совместно с листом КЖ-3.
2. Под фундаментными плитами предусмотреть песчаную подготовку толщиной 100мм при глинистых грунтах.
3. Фундаментные стеновые блоки укладываются на цементном растворе марки В3,5 толщина горизонтальных швов 20мм.
4. Заделки бетоном по месту между блоками, а так же заполнение отверстий после прокладки коммуникаций выполнять из бетона В7.5.
5. Горизонтальную гидроизоляцию выполнить из цементного раствора составом 1:2.
6. Засыпку пазух траншей под наружную стену производить одновременно с наружной и внутренней стороны грунтом без включения строительного мусора и растительного слоя, с уплотнением слоями не более 200мм.
7. При привязке проекта корректируется глубина заложения фундаментов в зависимости от геологических условий и конкретных отметок прохода коммуникаций.

| | | | | |
|---|---|---|---|---|
| Привязан | ГИП | Назарова | | |
| | Н.контр. | Соколова | | |
| | Нач.отд. | Одиноков | | |
| | Гл.спец. | Кореневский | | |
| | Рук. гр. | Назарова | | |
| инв.№ | Инженер | Родченкова | | |

501-6-23.12.88 КЖ

Административно-бытовое здание для грузовых районов ж.д. станций с бытовыми помещениями на 200 человек

| стадия | лист | листов |
|---|---|---|
| РП | 2 | |

Схема расположения элементов фундаментов

Гипропромтрансстрой

СОГЛАСОВАНО: ВК Либман; ОВ Дорославский; СС Кучеровский

инв.№ подл. | подпись и дата | взам.инв.№

копировал: 23362-02 15 формат А2

Альбом II

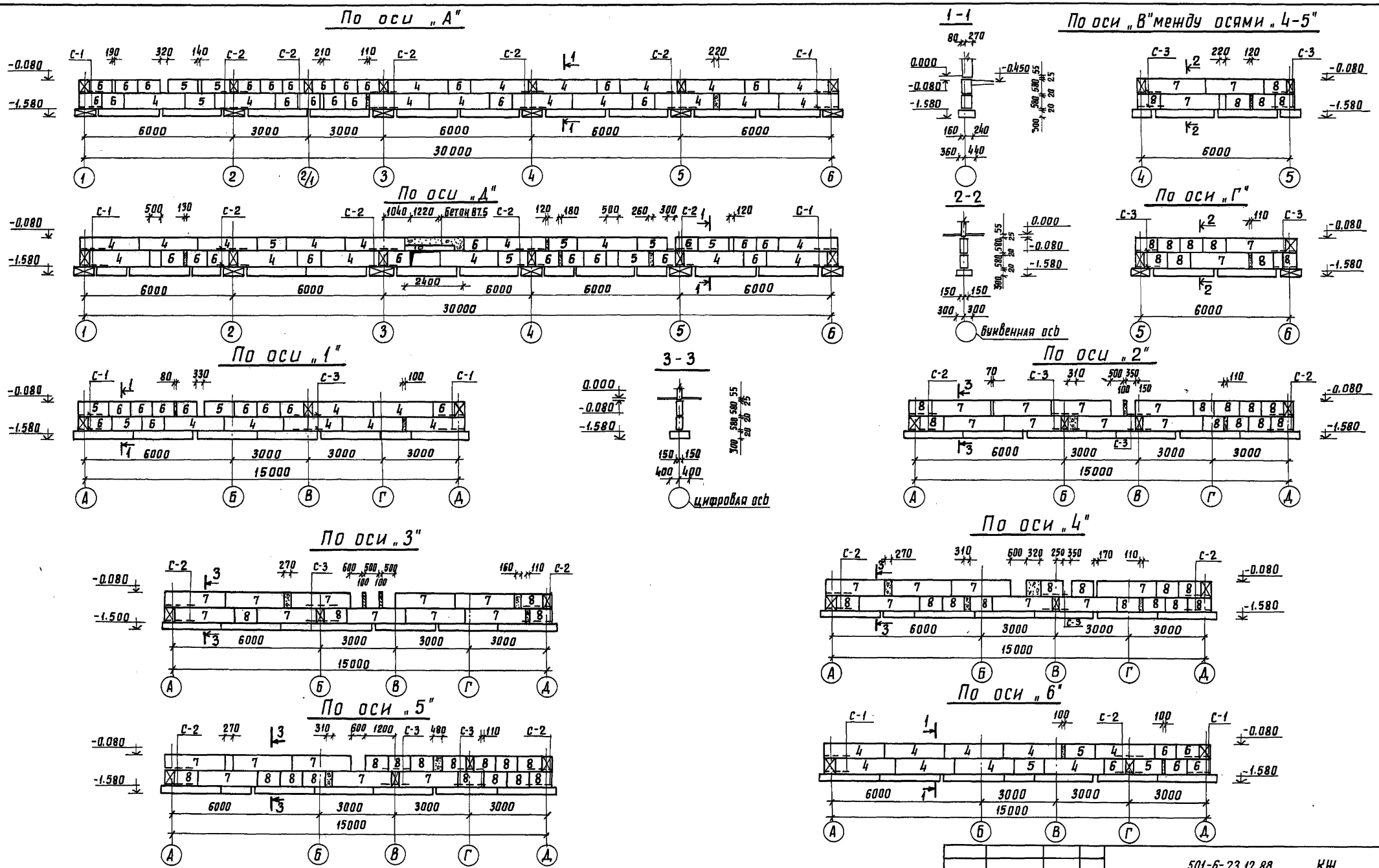


| | | | |
|---|---|---|---|
| Привязан | ГИП | Назарова | |
| | Н.контр. | Соколова | |
| | Нач.отд. | Одинаков | |
| | Гл.спец. | Кореневский | |
| | Рук.гр. | Назарова | |
| Инв.№ | Инжен. | Родченкова | |

501-6-23.12.88 КЖ

Административно-бытовое здание для грузовых районов ж.д. станции с бытовыми помещениями на 200 человек

| Стадия | Лист | Листов |
|---|---|---|
| РП | 3 | |

Развертки элементов фундаментов

Гипропромтрансстрой

23362-02 16

Согласовано: ОВ Андреславский; ВК Лифман; ЭЛ Блувштейн

Инв.№ подл. | Подпись и дата | Взам.инв.№

копировал: Лавр

формат А2

Альбом II

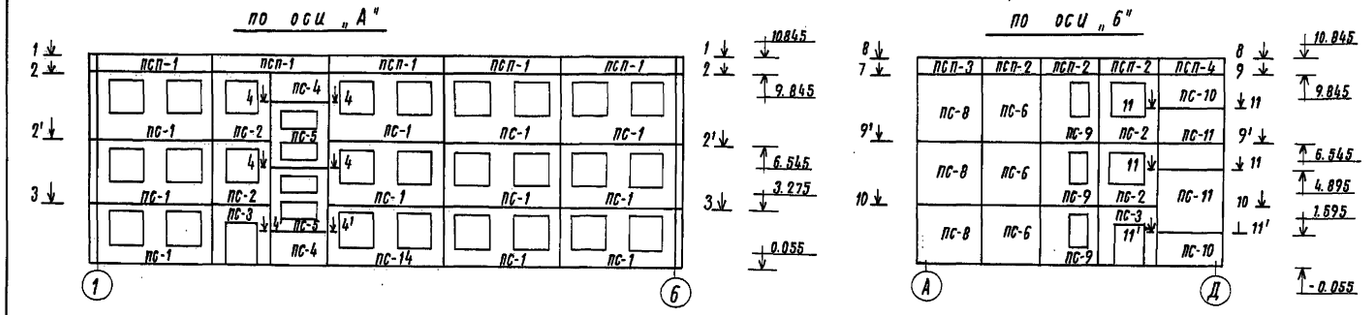


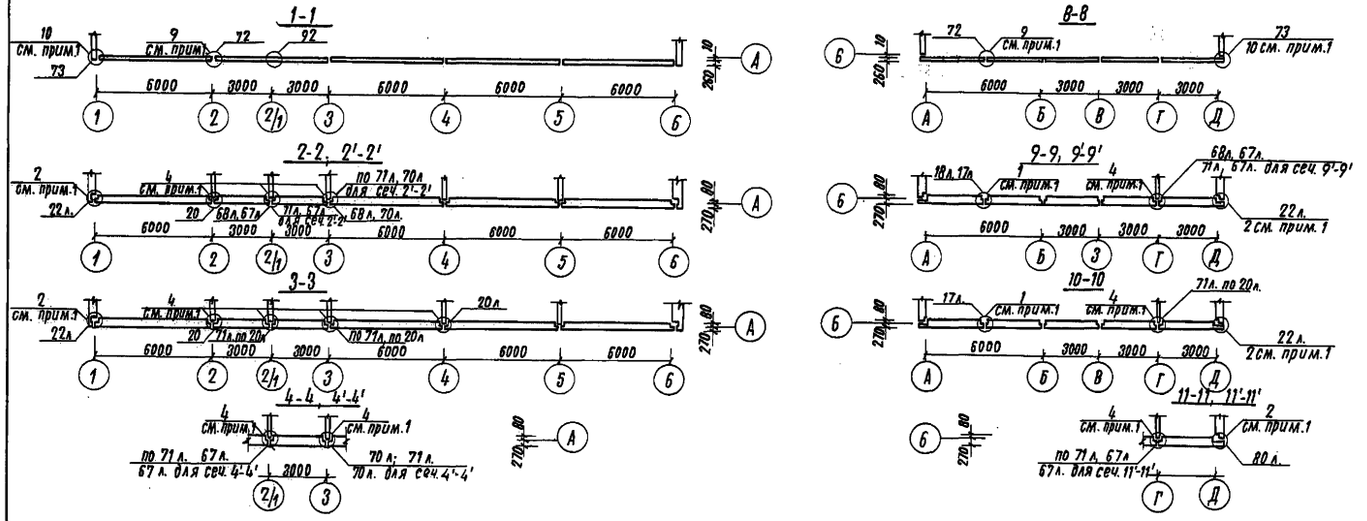


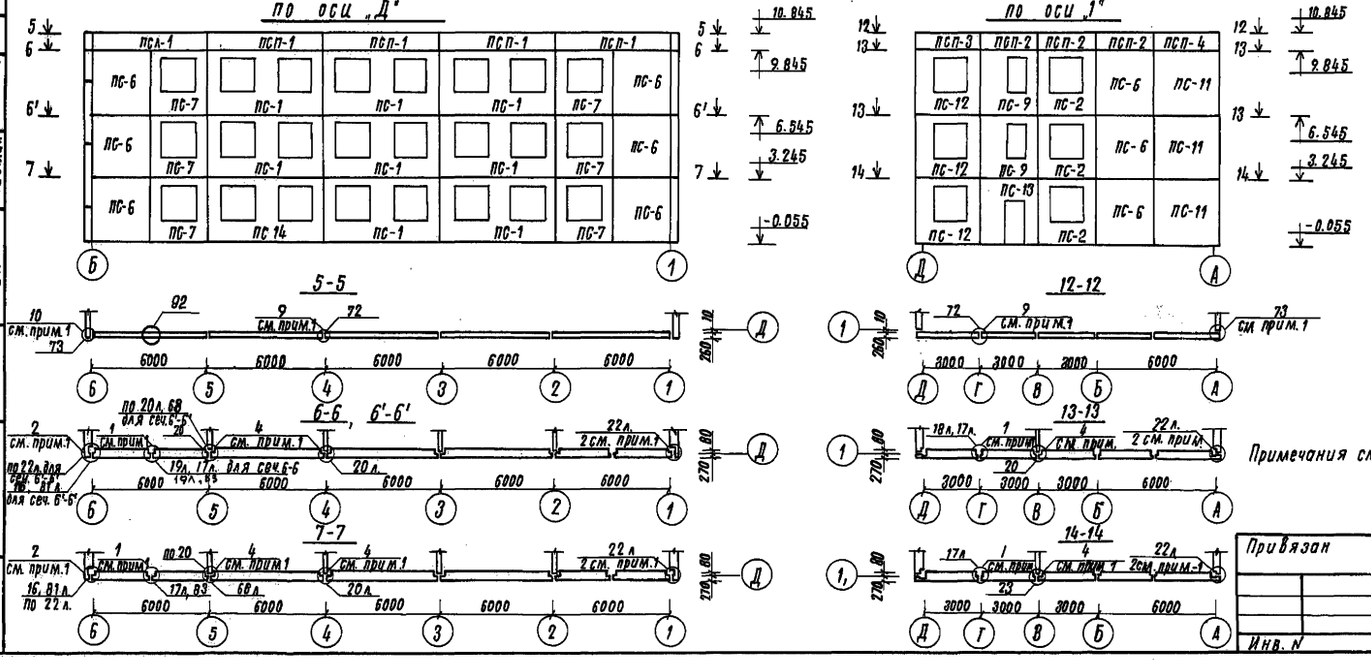


Примечания см. лист КЖ-1

## Спецификация элементов наружных стен

| Марка поз. | Обозначение | Наименование | Кол. | Масса ед. кг. | Примечание |
|---|---|---|---|---|---|
| | Сборные железобетонные элементы | | | | |
| ПС-1 | КЖИ-01.00 | Стеновая панель 3ПС060 33.35-П-1 | 19 | 4330 | |
| ПС-2 | КЖИ-01.00-01 | 4ПС0 30.33.3.5-П-2 | 7 | 2110 | |
| ПС-3 | КЖИ-01.00-02 | 3ПСД 30.33.3.5-П2 | 2 | 2120 | |
| ПС-4 | 1.090.1-1.2-1 7000-08 | ПС 30.16.3.5-П | 2 | 1580 | |
| ПС-5 | КЖИ-01.00-03 | ПСЛ 30.33.3.5-П-2 | 2 | 2100 | |
| ПС-6 | 1.090.1-1.2-1.7000 | ПС 30.33.3.5-П | 12 | 3250 | |
| ПС-7 | КЖИ-01.00-04 | 4ПС0 30.33.3.5-П-1 | 6 | 2110 | |
| ПС-8 | 1.090.1-1 2-1 7000-10 | 1ПС 33.33.3.5-П | 3 | 3410 | |
| ПС-9 | КЖИ-01.00-05 | 8ПС0 30.33.3.5-П-2 | 5 | 2680 | |
| ПС-10 | 1.090.1-1.2-1.7000-24 | 2ПС 33.16.3.5-П | 2 | 1680 | |
| ПС-11 | 1.090.1-1.2-1 7000-18 | 2ПС 33.33.3.5-П | 2 | 3410 | |
| ПС-12 | КЖИ-01.00.00-06 | 1ПС0.33.33.3.5-П-2 | 3 | 2270 | |
| ПС-13 | КЖИ-01.00-00-07 | 1ПСД 30.33.3.5-П-2 | 1 | 2490 | |
| ПС-14 | КЖИ-01.00-10 | 3ПС060.33.3.5-П-1 | 2 | 4330 | |
| ПСП-1 | 1.090.1-1.2-1.8000 | перфолентная панель ПСП 60.10.2.6-П | 10 | 1560 | |
| ПСП-2 | 1.090.1-1.2-1 8000-02 | ПСП 30.10.26-П | 6 | 780 | |
| ПСП-3 | 1.090.1-1 2-1 8000-10 | 1ПСП 33.10.26-П | 2 | 850 | |
| ПСП-4 | 1.090.1-1.2-1 8000-22 | 2ПСП 33.10.26-П | 2 | 850 | |
| | Соединительные элементы | | | | |
| МС-1 | 1.090 1-1.7-1 108 12.011.400 | Изделие соединительное МС-1 | 45 | 0,36 | |
| МС-2 | 1.090.1-1.8-1.01 | МС-2 | 45 | 0,42 | |
| МС-3 | 1.090.1-1.8-1.02 | МС-3 | 24 | 0,25 | |
| МС-4 | 1.090.1-1.8-1 03 | МС-4 | 8 | 0,25 | |
| МС-5 | 1.090.1-1.7-1 108 12011.200 | МС-5 | 59 | 0,18 | |
| МС-6 | 1.090 1-1.8-1 01-01 | МС-6 | 52 | 0,29 | |
| МС-8 | 1.090.1-1.7-1.108 40.6070.140 | МС-8 | 20 | 0.26 | |
| МС-9 | 1.090.1-1.7-1 108 12.011.260 | МС-9 | 25 | 0.23 | |
| МС-16 | 1.090.1-1.7-1 108.22.090.300 | МС-16 | 2 | 6.3 | |
| МС-24 | 1.090.1-1.7-1 108.12.011.350 | МС-24 | 2 | 0.31 | |
| МС-25 | 1.090.1-1.8-1.09 | МС-25 | 32 | 0,75 | |
| МС-26 | 1.090.1-1.8-1 09-01 | МС-26 | 11 | 1,2 | |
| МС-28 | 1.090.1-1.7-1.106.75.75.8.080.170 | МС-28 | 4 | 1,53 | |
| МС-29 | 1.090.1-1.8-1.10 | МС-29 | 5 | 0,48 | |
| МС-38 | 1.090.1-1.7-1.108.60.10.070.130 | МС38 | 11 | 0,61 | |
| | ГОСТ 8478-81 | Сетка С $\frac{5Вр-100}{5Вр-100}$ $\frac{1040}{3}$ 550 $\frac{25}{20}$ | 2 | 0,7 | ПМ |
| | ГОСТ 8478-81 | Сетка С $\frac{5Вр-100}{5Вр-100}$ $\frac{1040}{7}$ | 78,6 | 1,8 | ПМ |
| | ГОСТ 8478-81 | Сетка С $\frac{5Вр-100}{5Вр-100}$ 1440 | 39,3 | 2,4 | ПМ. |

Согласовано: ВК Любман

Взам. инв. N | Подпись и дата | Инв. N подл.

Привязан

Инв. N

| | | |
|---|---|---|
| ГИП | Надарова | |
| Н. контр. | Соколова | |
| Нач. отд. | Одиноков | |
| Гл. спец. | Кореневский | |
| Рук. гр. | Назарова | |
| Инженер | Гусева | |
| Инженер | Родченкова | |

501-6-23.12.88 КЖ

| Административно-бытовое здание для грузовых районов ж.д. станции с бытовыми помещениями на 200 человек | Стадия | Лист | Листов |
|---|---|---|---|
| | РП | 4 | |
| Схема расположения элементов наружных стен | Гипропромтрансстрой | | |

Копировал:

23362-02 17

Формат А2

Альбом II

по оси „В" между осями „1-2"

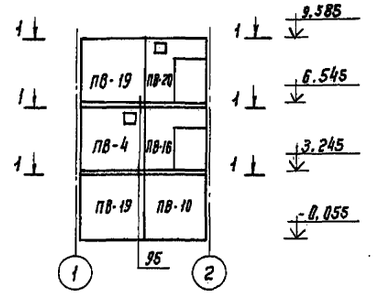


1-1

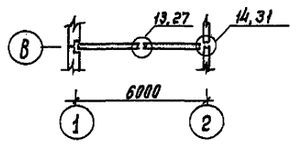


по оси „Б"

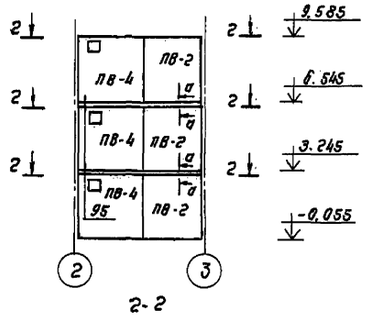


2-2

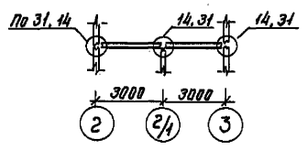


по оси „В" между осями „4-5"

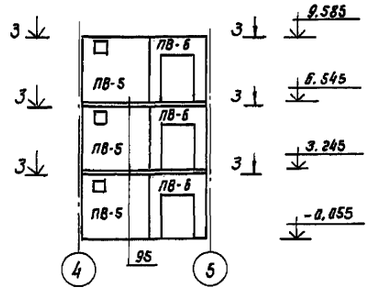


3-3

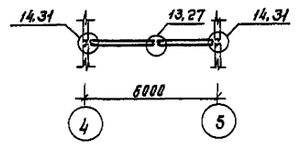


по оси „Г"

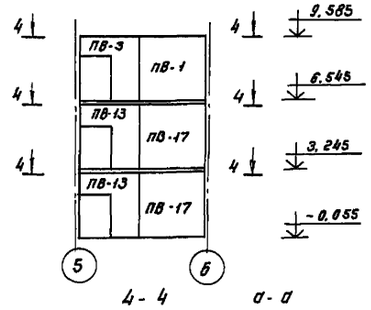


4-4

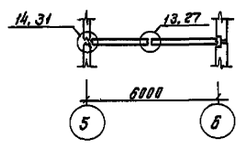


а-а




по оси „2"

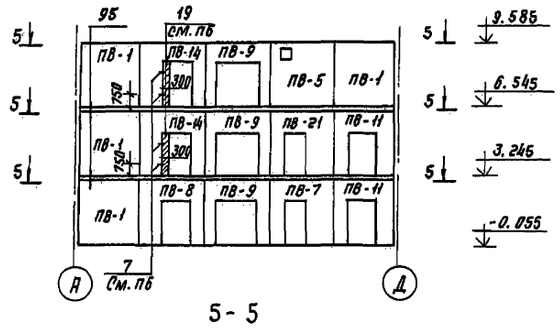


5-5

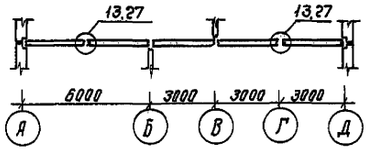


по оси „3"

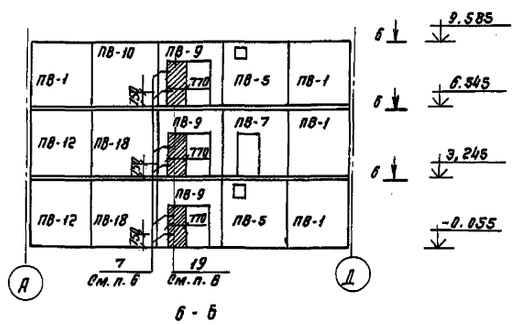


6-6

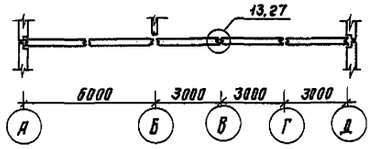


по оси „2/1"

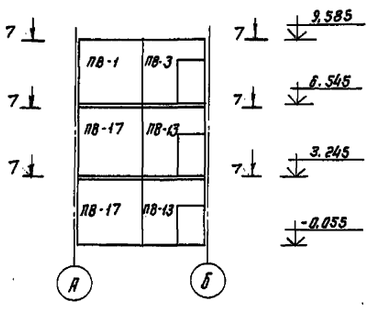


7-7

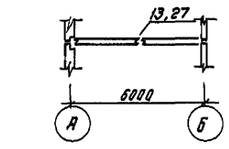


по оси „4"

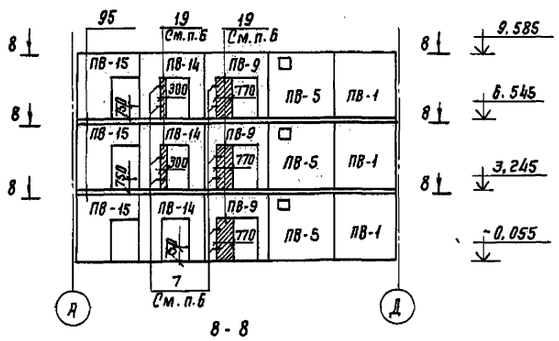


8-8

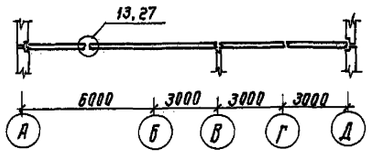


по оси „5"

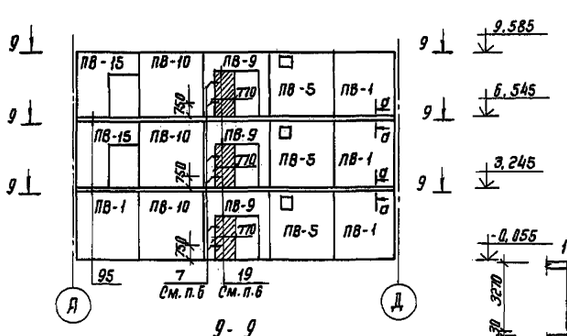


9-9

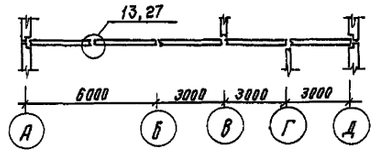


Схема расположения вентблоков на отм. 0,000, 3,300, 6,600

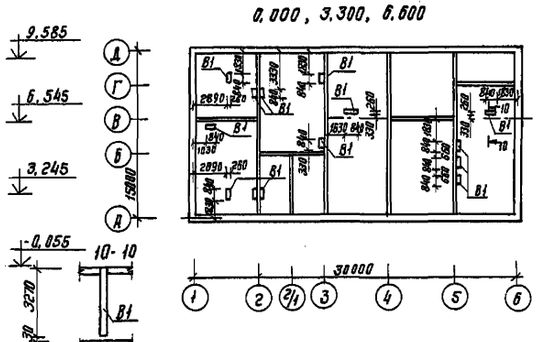


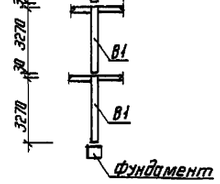


Фундамент

Спецификация элементов внутренних стен

| Марка, поз. | Обозначение | Наименование | Кол. | Масса ед., кг | Примечание |
|---|---|---|---|---|---|
| | Сборные железобетонные элементы | | | | |
| ПВ-1 | 1.090.1-1. 4-1. 1000 - 10 | Панель 1ПВ30.30-1Т | 17 | 3480 | |
| ПВ-2 | 1.090.1-1. 4-1. 1000 - 03 | ПВ29.30-1Т | 3 | 3370 | |
| ПВ-3 | 1.090.1-1. 4-1. 3000 - 04 | ПВГ29.30.13-1Т | 2 | 2330 | |
| ПВ-4 | 1.090.1-1. 4-1. 1000 -14 | 1ПВ29.30-1ТВ | 4 | 3370 | |
| ПВ-5 | 1.090.1-1.4-1 1000-07 | ПВ30.30-1ТВ | 12 | 3480 | |
| ПВ-6 | 1.090.1-1. 4-1 1000-06 | ПВР 28.30.15-3Т | 3 | 1860 | |
| ПВ-7 | КЖИ-01.00-08 | ПВЛ30.30.10-1Т | 2 | 2670 | |
| ПВ-8 | КЖИ-01.00-09 | ПВЛ30.30.13-1Т | 1 | 2400 | |
| ПВ-9 | 1.090.1-1. 4-1. 4000-08 | ПВР 30.30.19-3Т | 12 | 1690 | |
| ПВ-10 | 1.090.1-1. 4-1. 1000-02 | ПВ30.30-1Т | 5 | 3480 | |
| ПВ-11 | 1.090.1-1. 4-1. 2000-11 | 1ПВЛ30.30.13-1Т | 2 | 2410 | |
| ПВ-12 | 1.090.1-1. 4-1. 5000-01 | 1ПВ30.33-1Т | 2 | 3740 | |
| ПВ-13 | 1.090.1-1. 4-1. 6000-05 | 4ПВГ 29.33.13-1Т | 4 | 2580 | |
| ПВ-14 | 1.090.1-1. 4-1. 2000-03 | ПВЛ30.30.13-1Т | 5 | 2400 | |
| ПВ-15 | 1.090.1-1. 4-1. 3000-07 | 1ПВГ30.30.10-1Т | 5 | 2670 | |
| ПВ-16 | 1.090.1-1. 4-1. 3000-02 | ПВГ30.30.13-1Т | 1 | 2430 | |
| ПВ-17 | 1.090.1-1. 4-1 5000-03 | 2ПВ30.33-1Т | 4 | 3740 | |
| ПВ-18 | 1.090.1-1. 4-1 5000-05 | ПВ30.33-1Т | 2 | 3740 | |
| ПВ-19 | 1.090.1-1. 4-1 1000-11 | 1ПВ29.30-1Т | 2 | 3370 | |
| ПВ-20 | 1.090.1-1. 4-1 3000-11 | ПВГ30.30.13-1ТВ | 1 | 2430 | |
| ПВ-21 | 1.090.1-1. 4-1 2000-02 | ПВЛ30.30.10-1Т | 1 | 2670 | |
| В-1 | 1.034.1-1.1-1 14 | Вентблок В8.33 | 42 | 1135 | |
| | Соединительные элементы | | | | |
| МС-5 | 1.090.1-1.7-1.108 12.011.200 | Изделие соединительное МС-5 | 147 | 0,18 | |
| МС-18 | 1.090.1-1.7-1.108 60.60.70.290 | Закладная деталь МС-18 | 105 | 0,82 | |

1. Указания по монтажу панелей см. серии 1.090.1-1 в.0-1 Панели устанавливаются на цементном растворе М100
2. После монтажа панелей поверхности закладных монтажных деталей, предварительно очищенных сварных швов покрыть лакокрасочным материалом группы I по ГОСТ 9.032.74
3. Все узлы без сеылок - по серии 1.090.1-1 в. 7-1
4. Схему расположения отверстий в вентблоках смотреть лист АР-10.
5. Заштрихованные участки стен выполнить из обыкновенного глиняного кирпича КР 75/1650/15. ГОСТ 530-80 толщиной 120 мм на растворе марки 25 с последующей отделкой сухой штукатуркой.
6. Узлы крепления кирпичных вставок к внутренним несущим стенам см. с. 2.230-1 в. 5.

Согласовано: ОВ / Мирошевская; ВК / Лидина

Инв. № подл. | Подпись и дата | Взам. инв. №

Привязан

Инв. №

| | | | |
|---|---|---|---|
| ГИП | Назарова | | |
| Н. контр. | Соколова | | |
| Нач. отд. | Овинаков | | |
| Гл. спец. | Кореневский | | |
| Рук. гр. | Назарова | | |
| Инженер | Ройченкова | | |

501-6-23.12.88 КЖ

Административно-бытовое здание для грузовых районов ж.д. станций с бытовыми помещениями на 200 человек

Стадия: РП | Лист: 5 | Листов:

Схема расположения элементов внутренних стен.

Гипропромтрансстрой

Копир.



Формат А2

Альбом III

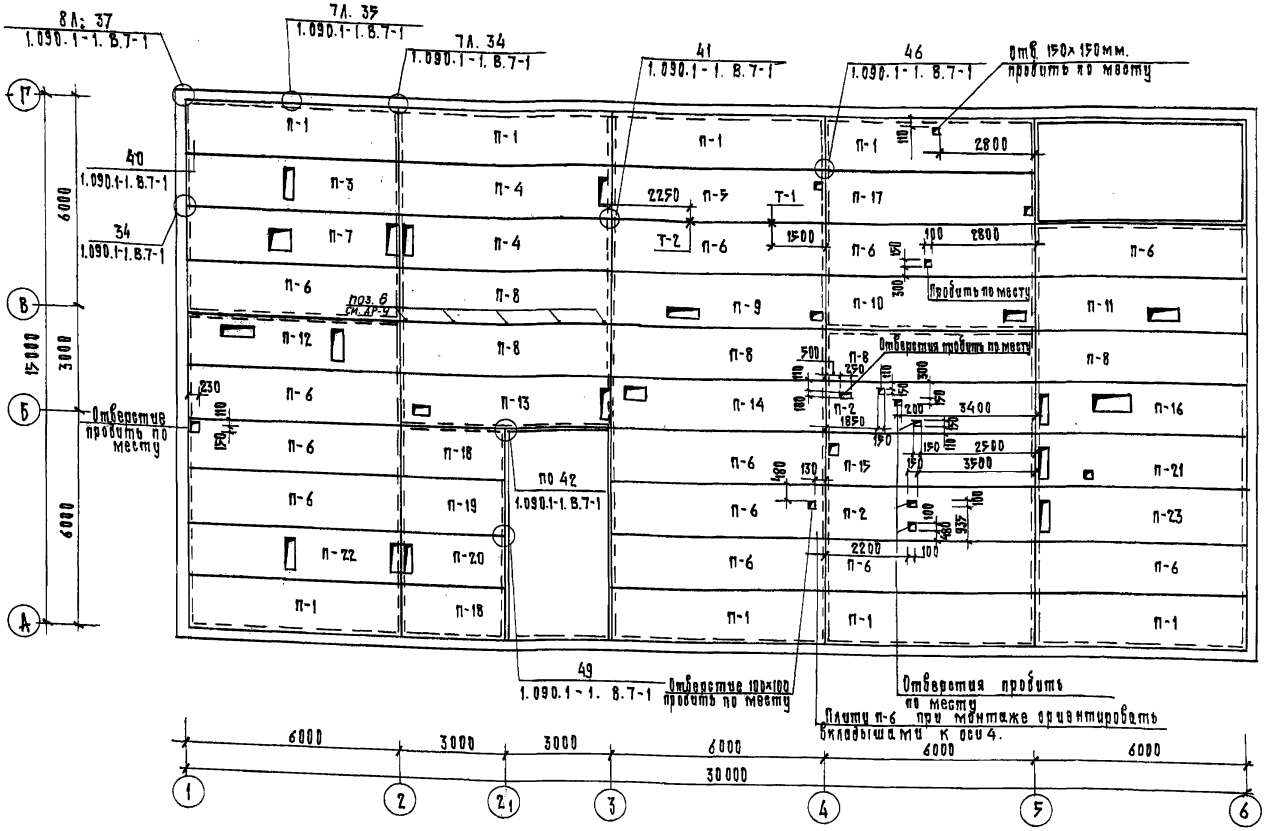


Спецификация к схеме расположения элементов перекрытия

| Марка, поз. | Обозначение | Наименование | Кол. | Масса ед., кг. | Примечания |
|---|---|---|---|---|---|
| | Сборные железобетонные элементы | | | | |
| п-1 | 1.090.1-1.5-1.3000-13 | пк60.15-8АтVТ-1 | 16 | 2767 | |
| п-2 | 1.090.1-1.5-1.3000-07 | пк60.15-12.5АтVТ | 4 | 2767 | |
| п-3 | кжи-06.00 | пр60.15-8АтVТ-1и | 1 | 2595 | |
| п-4 | кжи-08.00 | пр60.15-6АтVТ-3-1и | 7 | 2572 | |
| п-5 | кжи-08.00-02 | пр60.15-6АтVТ-3-2и | 1 | 2572 | |
| п-6 | 1.090.1-1.5-1.3000-06 | пк60.15-8АтVТ | 23 | 2767 | |
| п-7 | кжи-02.00 | пр60.15-8АтVТ-3-1и | 2 | 2572 | |
| п-8 | 1.090.1-1.5-1.3000-05 | пк60.15-6АтVТ | 29 | 2767 | |
| п-9 | кжи-02.00-01 | пр60.15-8АтVТ-3-2и | 1 | 2572 | |
| п-10 | кжи-06.00-02 | пр60.15-8АтVТ-2и | 1 | 2595 | |
| п-11 | кжи-06.00-03 | пр60.15-8АтVТ-3и | 2 | 2595 | |
| п-12 | кжи-06.00-05 | пр60.15-8АтVТ-4и | 1 | 2595 | |
| п-13 | кжи-02.00-02 | пр60.15-6АтVТ-3-3и | 1 | 2572 | |
| п-14 | кжи-04.00 | пр60.15-8АтVТ-5и | 1 | 2595 | |
| п-15 | кжи-08.00-03 | пр60.15-6АтVТ-3-6и | 1 | 2572 | |
| п-16 | кжи-02.00-03 | пр60.15-8АтVТ-3-13и | 1 | 2595 | |
| п-17 | кжи-03.00 | пр60.15-8АтVТ-3-3и | 2 | 2572 | |
| п-18 | 1.090.1-1.5-1.3000-01 | пк30.15-6Т | 9 | 1380 | |
| п-19 | 1.090.1-1.5-1.3000-02 | пк30.15-8Т | 3 | 1380 | |
| п-20 | кжи-03.00-04 | пр30.15-6Т-3-1и | 3 | 1307 | |
| п-21 | кжи-08.00-04 | пр60.15-8АтVТ-3-5и | 2 | 2572 | |
| п-22 | кжи-05.00-04 | пр60.15-6АтVТ-3-5и | 2 | 2572 | |
| п-23 | кжи-08.00-01 | пр60.15-8АтVТ-3-4и | 4 | 2572 | |
| п-24 | кжи-04.00-01 | пр60.15-6АтVТ-6и | 1 | 2595 | |
| п-25 | кжи-07.00-03 | пр30.15-8Т-1и | 1 | 1307 | |

1. Данный лист смотреть совместно с листами кж-8, кж-9.
2. Все продольные и поперечные швы между плитами тщательно заполнить цементным раствором или бетоном на мелком щебне класса В15.
3. Применение плит без заделки открытого торца бетоном или вкладышами не допускается.
   См. серию 1.090.1-1.8.5-1.1.2 0000 пз.
4. Стенки вентиляционных коробов выполнить из обыкновенного глиняного кирпича марки КР75/1650/15 ГОСТ 530-80 на цементном растворе М25 по периметру всех вентблоков.
5. Все металлические элементы на кровле окрасить масляной краской.
6. Корытная часть ребристых панелей заполняется [illegible] пенобетоном М100 $\gamma = 400$ кг/м$^3$.

Согласовано

| | |
|---|---|
| ВВ | Фирсанов |
| ВК | Лапина |

Инв.№ подл. | Подпись и дата | Взам. инв.№

Привязан:

Инв.№

| | | |
|---|---|---|
| ГИП | Назарова | |
| Н.контр. | Соколова | |
| Нач. отд. | Ибанков | |
| Гл. спец. | Кореневский | |
| Рук. гр. | Назарова | |
| Инженер | Родченкова | |
| Инженер | Гусева | |

501-6-23.12.88 КЖ

Административно-бытовое здание для горных рабочих ж.д. станций с бытовыми помещениями на 200 человек.

| стадия | лист | листов |
|---|---|---|
| РП | 6 | |

Схема расположения элементов перекрытия на отм. 3.300.

Гипропромтранстрой

Копир.

23362-02 19

Формат А2

Альбом III

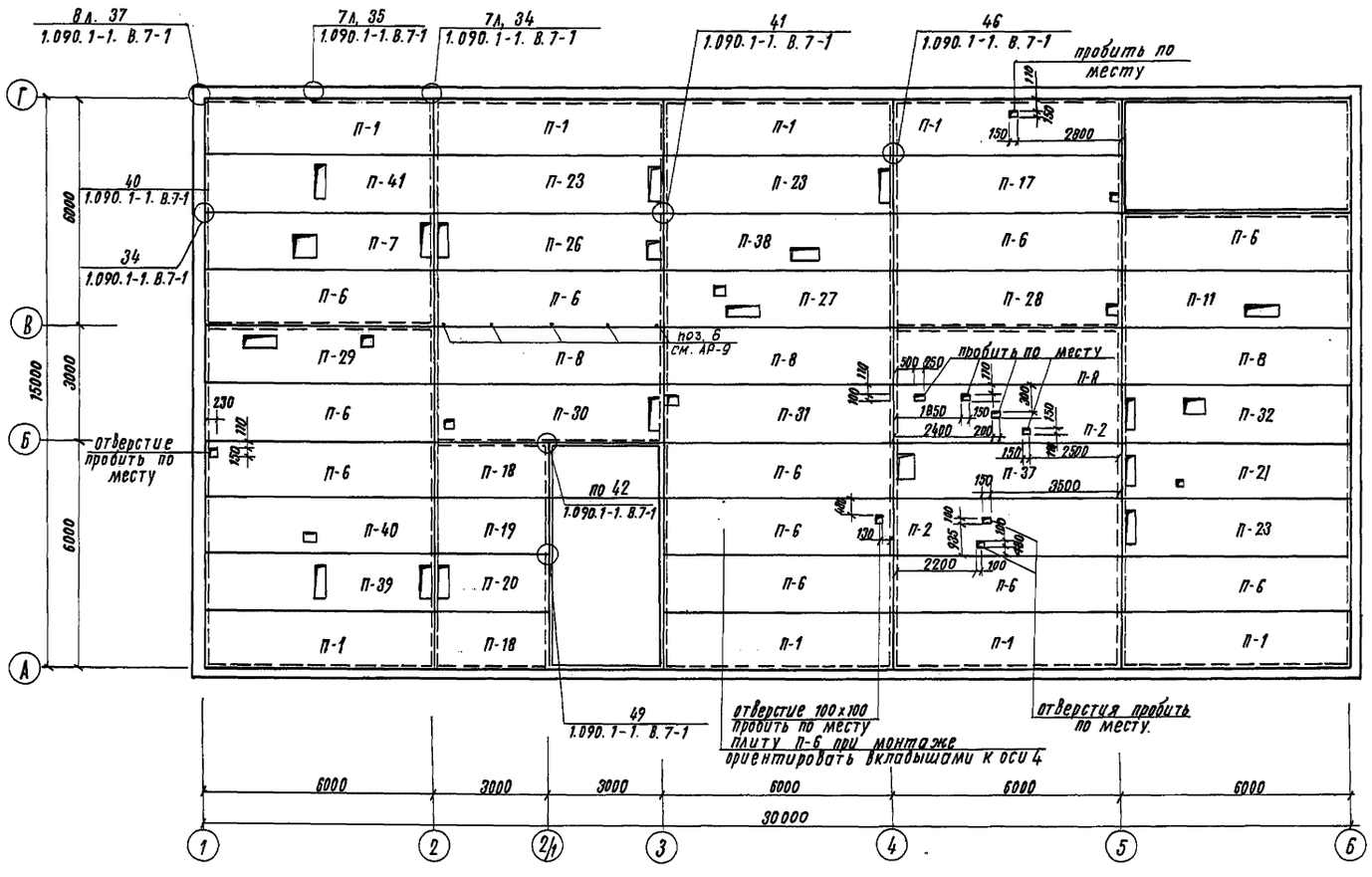


## Спецификация к схеме расположения элементов перекрытия и покрыт.

| Марка, поз. | Обозначение | Наименование | Кол. | Масса ед, кг. | Примечание. |
|---|---|---|---|---|---|
| | Сборные железобетонные элементы | | | | |
| п-26 | КЖИ-09.00 | пр 60.15-8АтVТ-2-1И | 1 | 2572 | |
| п-27 | КЖИ-04.00-02 | пр 60.15-8АтVТ-6И | 2 | 2595 | |
| п-28 | КЖИ-05.00 | пр 60.15-8АтVТ-3-6И | 1 | 2572 | |
| п-29 | КЖИ-04.00-03 | пр 60.15-6АтVТ-2И | 1 | 2595 | |
| п-30 | КЖИ-05.00-02 | пр 60.15-8АтVТ-3-7И | 1 | 2572 | |
| п-31 | КЖИ-05.00-01 | пр 60.15-8АтVТ-3-8И | 1 | 2572 | |
| п-32 | КЖИ-05.00-03 | пр 60.15-8АтVТ-3-9И | 1 | 2572 | |
| п-33 | КЖИ-06.00-04 | пр 60.15-6АтVТ-3И | 1 | 2595 | |
| п-34 | КЖИ-07.00 | пр 60.15-6АтVТ-4И | 1 | 2595 | |
| п-35 | КЖИ-04.00-05 | пр 60.15-6АтVТ-1И | 1 | 2595 | |
| п-36 | 1.090.1-1.5-1.3000-05 | ПК 60.15-6АтVТ-1 | 9 | 2767 | |
| п-37 | КЖИ-03.00-01 | пр 60.15-8АтVТ-3-10И | 1 | 2572 | |
| п-38 | КЖИ.-07.00-01 | пр 60.15-8АтVТ-7И | 1 | 2595 | |
| п-39 | КЖИ.05.00-05 | пр 60.15-8АтVТ-3-11И | 1 | 2572 | |
| п-40 | КЖИ-07.00-04 | пр 60.15-8АтVТ-8И | 1 | 2595 | |
| п-41 | КЖИ-06.00-01 | пр 60.15-6АтVТ-5И | 2 | 2595 | |
| п-42 | КЖИ-03.00-02 | пр 60.15-6АтVТ-3-7И | 1 | 1307 | |
| п-43 | КЖИ-07.00-02 | пр 60.15-6АтVТ-7И | 1 | 2572 | |
| п-44 | КЖИ-03.00-03 | пр 60.15-8АтVТ-3-12И | 1 | 2572 | |
| п-45 | КЖИ-09.00-01 | пр 60.15-6АтVТ-2-1И | 1 | 2552 | |
| п-46 | КЖИ-04.00-04 | пр 60.15-6АтVТ-8И | 1 | 2595 | |
| СБ-1 | 1.494-24.В.1 | стакан СБ7А-3 | 2 | 290 | |
| СБ-2 | 1.494-24.В.1 | СБ7А-1 | 1 | 290 | |
| СБ-3 | 1.494-24.В.1 | СБ4А-1 | 2 | 150 | |

1. Общие примечания смотри лист КЖ-6

Согласовано
ОВ Ушаковская Лобзан
ВК

Инв. N подл. | Подпись и дата | Взам. инв. N

Привязан

Инв. N

| | | | |
|---|---|---|---|
| ГИП | Назарова | | |
| Н. контр. | Соколова | | |
| Нач. отд. | Одинокова | | |
| Гл. спец. | Кореневский | | |
| Рук. гр. | Назарова | | |
| Инженер. | Родченкова | | |
| Инженер. | Гусева | | |

501-6-23.12.88 КЖ

Административно-бытовое здание для грузовых районов ж.д. станции с бытовыми помещениями на 200 человек

Стадия: РП | Лист: 7 | Листов:

Схема расположения элементов перекрытия на отм. 6.600

Гипропромтранспстрой

Копировал:

23362-02 20

Формат А2

Альбом V

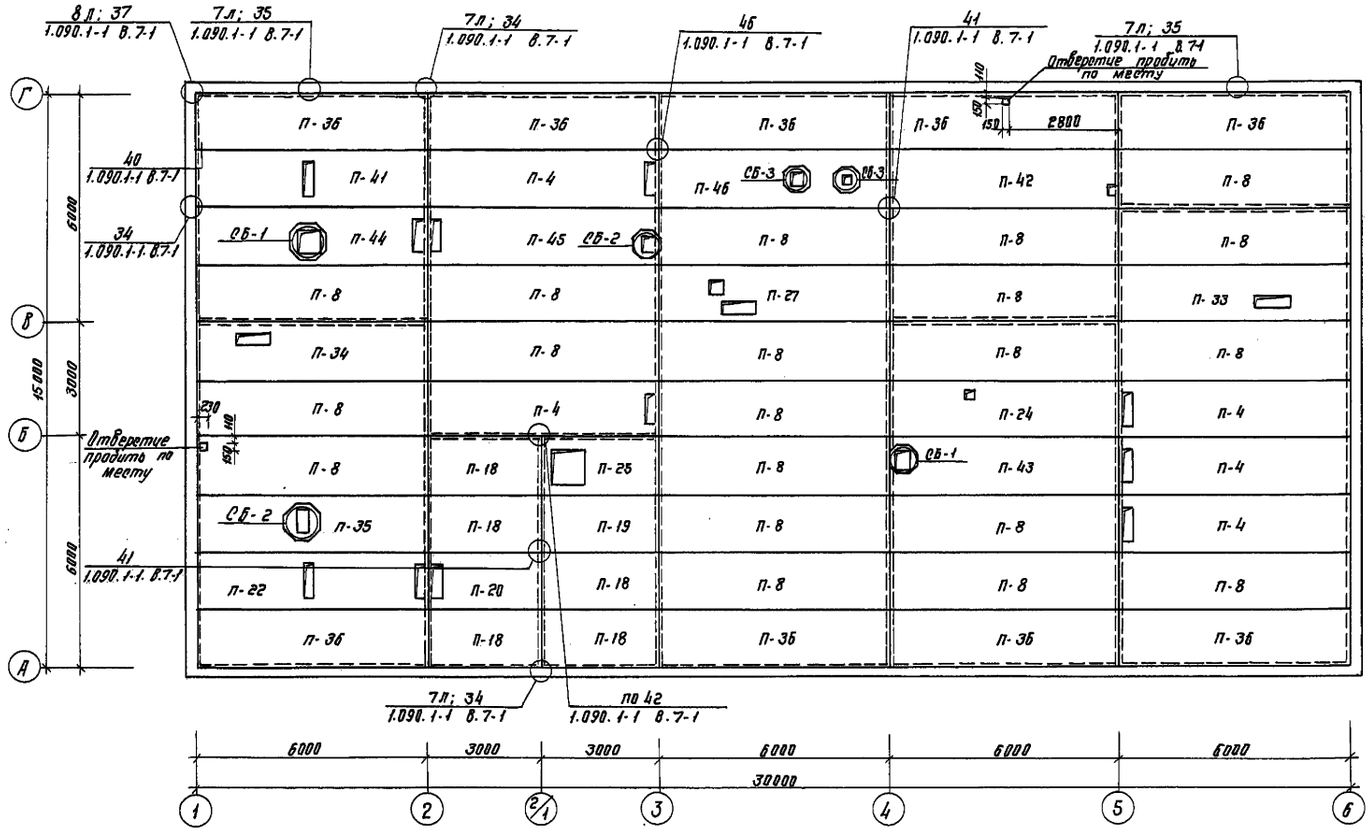


## Спецификация металлических элементов к схемам расположения элементов перекрытия и покрытия

| Марка, поз. | Обозначение | Наименование | Кол. | Масса ед., кг | Примечание |
|---|---|---|---|---|---|
| МС-5 | | Ф12 А-I ГОСТ 5781-82 l=260 мм | 288 | 0,23 | |
| МС-21 | 1.090.1-1.8-1.07-01 | Соединительная деталь МС-21 | 12 | 0,30 | |
| МС-19 | 1.090.1-1 8-1.06 | -"- МС-19 | 279 | 0,13 | |
| Т-1 | 5.904-1.8.0 | Подкладка 1П | 1 | 1,05 | |
| | 5.904-1.8.0 | Тяга 2ТЯ-03 | 1 | 0,3 | |
| 1 | | Ф 10 А-I ГОСТ 5781-82 l=500 | 84 | 0,31 | |
| Т-2 | 5.904-1 8.0 | Подкладка 1П | 1 | 1,05 | |
| | 5.904-1 8.0 | Тяга 2ТЯ-04 | 1 | 0,45 | * |
| 2 | | Лист $\frac{б10 \times 150 \times 150 \text{ ГОСТ } 19903-74}{\text{Вст3кп2 ГОСТ } 380-71*}$ | 20 | 1,77 | |
| 3 | | Швеллер $\frac{10 \text{ ГОСТ } 8240-72 \; l=1000}{\text{Вст3кп2 ГОСТ } 380-71*}$ | 19,8 | 8,59 | пм |
| 4 | | Уголок $\frac{б75 \times 75 \times 8 \text{ ГОСТ } 8509-72 \; l=160}{\text{Вст3пс6 ГОСТ } 380-71*}$ | 20 | 1,44 | |
| 5 | | Уголок $\frac{б50 \times 50 \times 5 \text{ ГОСТ } 8509-72 \; l=900}{\text{Вст3кп2 ГОСТ } 380-71*}$ | 34,7 | 3,77 | пм |

1 - 1

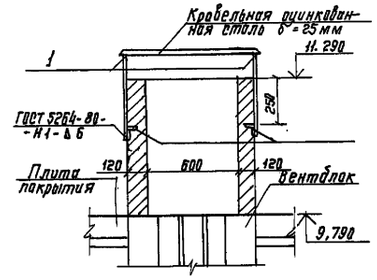


Общие примечания см. лист КЖ-6

* Тягу Т-2 укоротить до длины 450 мм.

Деталь установки стакана

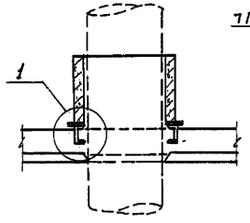


Примеры устройства рамок под стаканы

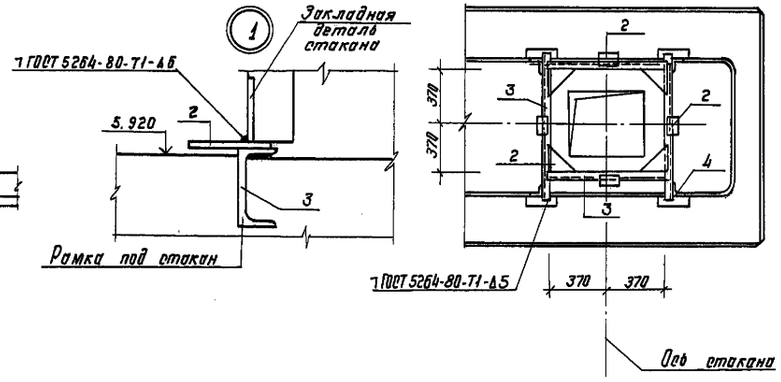


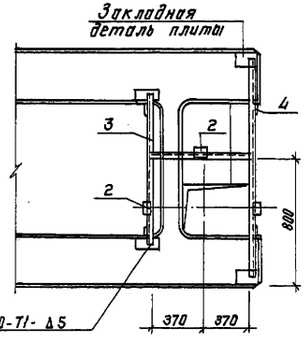


| | | | | | |
|---|---|---|---|---|---|
| | | | | 501-6-23.12.88 КЖ | |
| ГИП | Назарова | | | | |
| Н.контр. | Соколова | | | Административно-бытовое здание для грузовых районов ж.д. станции с бытовыми помещениями на 200 человек. | Стадия: РП; Лист: 8; Листов: |
| Нач. отд. | Одинаков | | | | |
| Гл. спец. | Кореневский | | | Схема расположения элементов покрытия | Гипропромтрансстрой |
| Рук. гр. | Назарова | | | | |
| Инжен. | Радченкова | | | | |
| Инжен. | Гусева | | | | |

Привязан

Инв. №

Согласовано:

Инв. № подл. | Подпись и дата | Взам. инв. № | ГОВ ВК Добролюбова Лобынин

Копир. Формат А2

23362-02 21

Альбом III

План

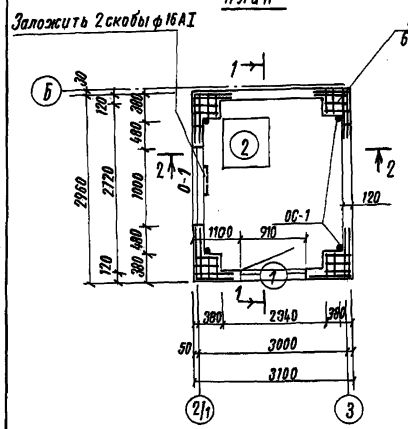


1-1

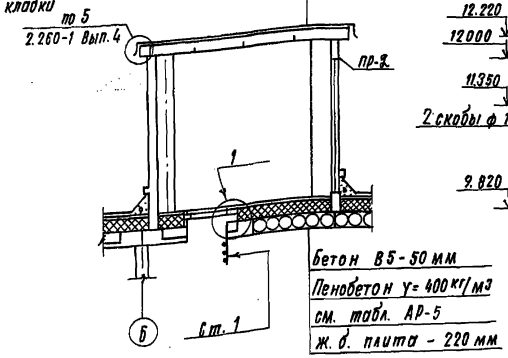


2-2

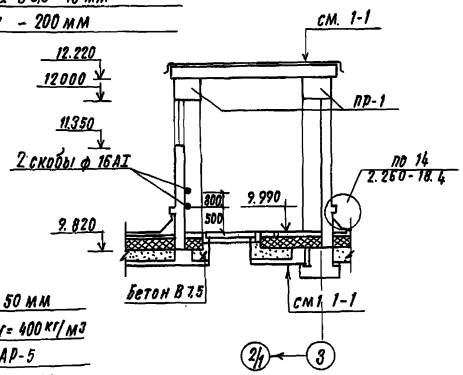


Схема расположения элементов покрытия

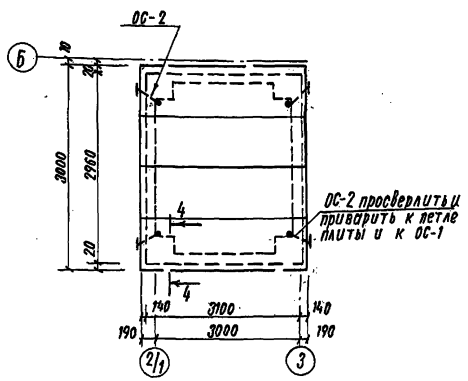


Фасад Б-А

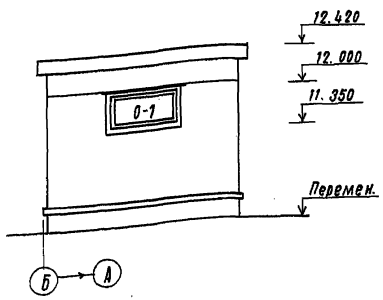


Фасад 2/1-3

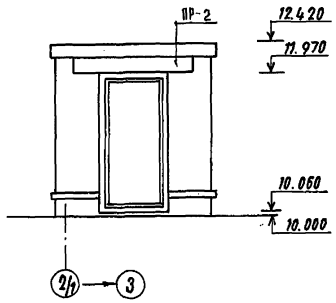


4-4

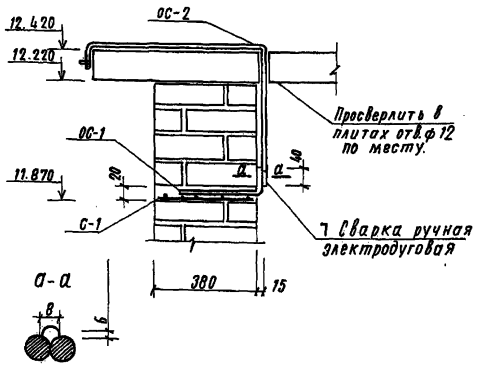


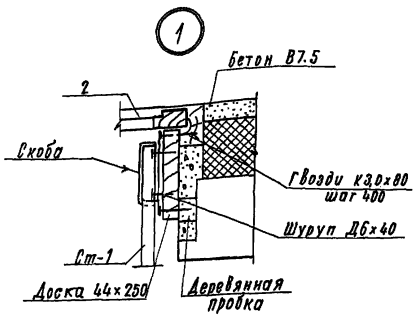


Ст-1

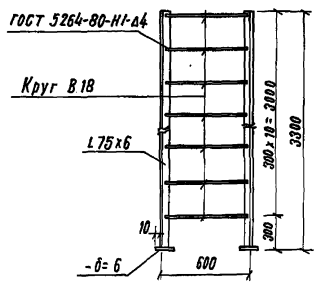


Спецификация элементов к схеме, расположенной на листе

| Марка, поз. | Обозначение | Наименование | Кол. | Масса ед, кг. | Примечание. |
|---|---|---|---|---|---|
| | Сборные железобетонные конструкции. | | | | |
| П-1 | 3.006.1-2/82 Вып. 1-2 | Плита П26д-3 | 4 | 1.250 | |
| пр-1 | ГОСТ 948-84 | Перемычка ЗПП. 30-10 | 2 | 623 | |
| пр-2 | ГОСТ 948-84 | То же ЗПБ 13-37 | 1 | 85 | |
| | Металлические изделия | | | | |
| Ст-1 | | Стремянка Ст-1 | 1 | 59,0 | |
| С-1 | КЖИ-16.00 | Сетка С-1 | 20 | 1,0 | |
| ОС-1 | | ф 10 AI, ℓ=370 ГОСТ 5781-82 | 4 | 0,23 | |
| ОС-2 | | ф 10 AI ℓ= 1000 ГОСТ 5781-82 | 4 | 0,62 | |
| | | Материалы: | | | |
| | | Бетон В 7.5 | 0,10 | | м³ |
| | | Бетон В5 | 0,38 | | м³ |

Спецификация элементов заполнения проемов

| Марка, поз. | Обозначение | Наименование | Кол. | Масса ед, кг. | Примечание. |
|---|---|---|---|---|---|
| О-1 | 1.136-12 Вып. 1 | Фрамуга ФН 06-10 | 1 | | |
| 1 | 1.136.5-19 | Дверной блок ДС19-9гг | 1 | | |
| 2 | 1.136.5-19 | Люк ДЛ 10-10 | 1 | | |

1. Стены выполнить из обыкновенного глиняного кирпича марки КР 75/1650/15 ГОСТ 530-80 на растворе марки 25 с расшивкой швов.
2. После монтажа стремянки Ст-1 поверхность ее и поверхности предварительно очищенных сварных швов покрыть лакокрасочным материалом I группы по СНиП 2.03.11-85
3. Выборку стали на Ст-1 см. лист КЖ-2.

Привязан:

Инв. №

Подпись и дата | Взам. инв. №

Инв. № подл.

| | | | |
|---|---|---|---|
| ГИП | Назарова | | |
| Н. контр. | Соколова | | |
| Нач. отд. | Одинаков | | |
| Гл. спец. | Кореневский | | |
| Рук. гр. | Назарова | | |
| Инженер | Ревченкова | | |

501-6-23.12.88 КЖ

| Административно-бытовое здание для грузовых районов ж.д. станций с бытовыми помещениями на 200 чел. | Стадия | Лист | Листов |
|---|---|---|---|
| | Р | 9 | |
| Выход на кровлю | Гипропромтранссстрой | | |

Копировал:

23362-02 22

Формат А2

Альбом II

## Схема расположения элементов лестницы

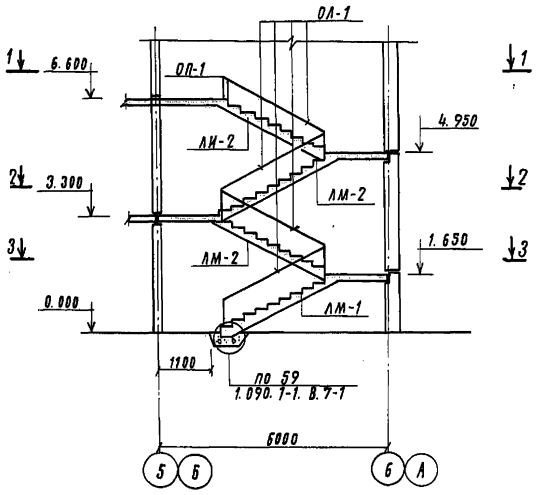


1-1

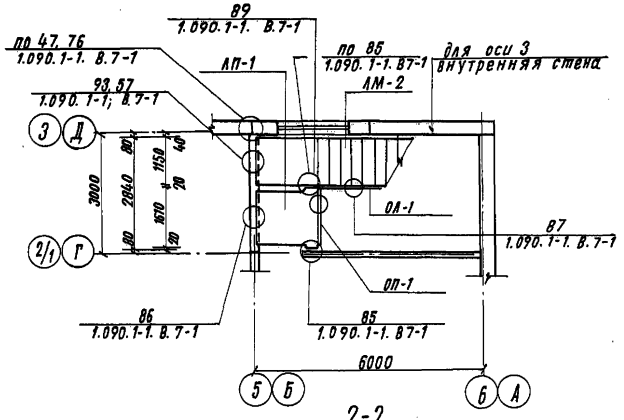


2-2

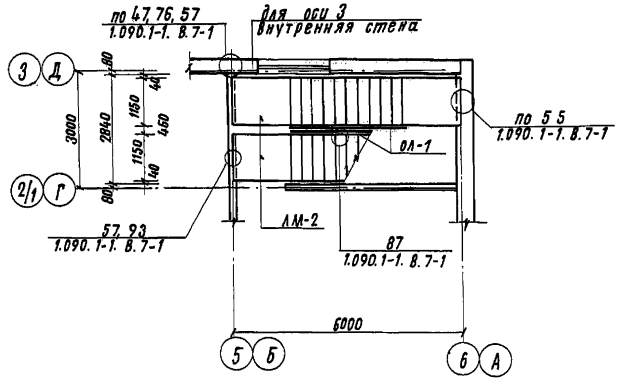


3-3

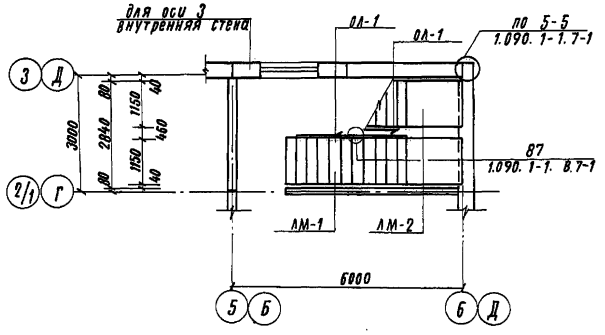


## Схема расположения проступей на лестничных маршах и площадках.

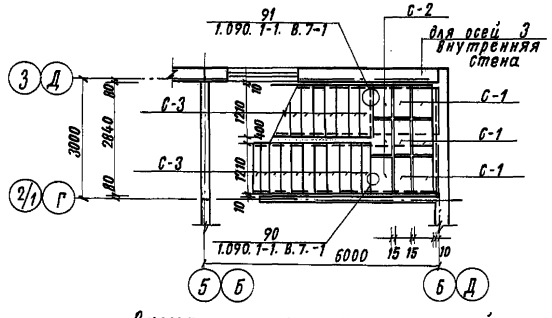


## Схема расположения проступей на верхней площадке.

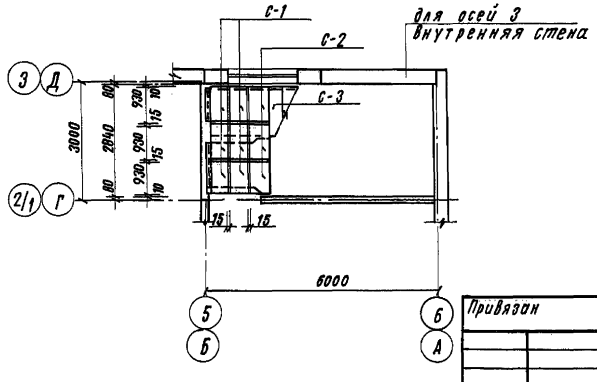


## Спецификация к схеме расположения элементов лестницы.

| Марка поз. | Обозначение | Наименование | Кол. | Масса ед, кг | Приме чание |
|---|---|---|---|---|---|
| | Сборные железобетонные элементы | | | | |
| ЛМ-1 | 1.050.1-2.1.12.0.00.0 | Лестничный марш ЛМП50.11.17-5-3 | 1 | 2100 | |
| ЛМ-2 | 1.050.1-2.03.0.00.0 | Лестничный марш ЛМП60.11.17-5 | 3 | 2600 | |
| ЛП-1 | 1.050.1-2.1.17.0.00.0-08 | Лестничная площадка ЛПП 16.15 В. | 1 | 750 | |
| С-1 | 1.050.1-2.1.18.0.00.0-08 | проступь 2ЛН 9.5 | 24 | 40 | |
| С-2 | 1.050.1-2.1.18.0.00.0-15 | проступь 2ЛН 9.5 В | 12 | 40 | |
| С-3 | 1.050.1-2.1.18.0.00.0-01 | проступь 1ЛН 12.3 | 41 | 40 | |
| | Металлические элементы | | | | |
| ОЛ-1 | 1.050.1-2.2.01.0-01 | ограждение ОМ 15-1 | 4 | 36,7 | |
| ОП-1 | 1.050.1-2.2.06.0 | ограждение ОМВ 14-1 | 1 | 21.1 | |
| МС-5 | 1.090.1-1.7-1.108.12.011.200 | деталь соединительная МС-5 | 20 | 0,18 | |
| МС-9 | 12.01.1.260 | " МС-9 | 8 | 02,3 | |
| МС-34 | 125.80.10.080.100 | " МС-34 | 2 | 1,1 | |
| МС-35 | 1.090.1-1.8-1.12 | " МС-35 | 20 | 0,11 | |
| МС-37 | 1.090.1-1.7-1 | " МС-37 | 3 | 0,23 | |
| МС-22 | 1.090.1-1.В-1.07-02 | " МС-22 | 4 | 0,20 | |
| МС-17 | 1.090.1-1.7-1108 12.011.150 | " МС-17 | 4 | 0,13 | |
| МС-33 | 1.090.1-1.7-1108 22.090.800 | " МС-33 | 2 | 16,8 | |
| | ГОСТ 8278-81 | Сетка С $\frac{5Вр-100}{5Вр-100}\frac{1040}{3}-950\cdot\frac{25}{20}$ | 2 | 1,4 | |

1. Спецификация дана на одну лестницу.

| | | | |
|---|---|---|---|
| Привязан | ГИП | Назарова | |
| | Н. контр. | Соколова | |
| | Нач. отд. | Одиноков | |
| | Гл. спец. | Кореневский | |
| | Рук. гр. | Назарова | |
| | Инженер | Родченкова | |
| Инв. N | Инженер | Гусева | |

501-6-23.12.88 КЖ

| Административно-бытовое здание для грузовых районов ж. д. станций с бытовыми помещениями на 200 человек | Стадия | Лист | Листов |
|---|---|---|---|
| | РП | 10 | |
| Схема расположения элементов лестницы. | Гипропромтранстрой | | |

Копировал: [illegible]



Инв. N подл. | Подпись и дата | Взам. инв. N

Альбом II

## Ведомость рабочих чертежей основного комплекта

| Лист | Наименование | Примечан. |
|---|---|---|
| 1 | Общие данные (начало) | |
| 2 | Общие данные (окончание) | |
| 3 | План на отм. 0.000. | |
| | | |
| 4 | План на отм. 3.300 | |
| 5 | План на отм. 5.600 | |
| 6 | Схема системы отопления | |
| 7 | Узел управления. | |
| | Схема системы теплоснабжения | |
| | установок П1, П2, П3 | |
| 8 | Схемы систем вентиляции П1,2,3; ВЕ1,2,3,5,6,9,17, В1 | |
| 9 | Схемы систем вентиляции В2,3,4; ВЕ4,7,8,10,11,12,13,14,15,16 | |
| 10 | Установки систем П1, П2, П3 | |
| 11 | Установки систем В2, В3 | |
| | | |

## Ведомость ссылочных и прилагаемых документов

| Обозначение | Наименование | Примечание |
|---|---|---|
| | Ссылочные документы | |
| 1.494-10 | Решетки щелевые регулирующие тип Р | |
| 1.494-32 | Зонты и дефлекторы вентиляционных систем | |
| 4.904-69 | Детали креплений санитарно-технических приборов и трубопроводов | |
| 5.904-17 | Шумоглушитель трубчатый | |
| 7.903.9-2 вып.1,2 | Тепловая изоляция | |
| 5.904-38 | Гибкие вставки к центробежным вентиляторам | |
| 5.904-34 | Приточно-рециркуляционный агрегат | |
| | | |
| | | |
| | Прилагаемые документы | |
| 08.СО | Спецификация оборудования | |
| 08.ВМ | Ведомость потребности в материалах. | |
| | | |

Настоящая проектная документация выполнена в соответствии с действующими нормами и правилами и обеспечивает взрывопожаробезопасную эксплуатацию при соблюдении предусмотренных проектом мероприятий.

Главный инженер проекта /Назарова/

Инв.№ подл. | Подпись и дата | Взам. инв.№

# Общие указания

1. Основные показатели по чертежам отопления и вентиляции:

| Наименование здания (сооружения), помещения | Объем, м³ | Периоды года при t н, °С | Расход тепла, Вт (ккал/ч) | | | | Расход холода, Вт (ккал/ч) | Установленная мощн. эл. двигат. квт. |
|---|---|---|---|---|---|---|---|---|
| | | | На отопление | На вентиляцию | На горячее водоснабжение | Общий | | |
| Административно-бытовое здание | 4320 | -30° | 80560 (69450) | 173070 (149210) | 661890* (570600*) | 915520 (789260) | — | 7,43 |

* в том числе на сушилку (4000) 4650

Располагаемый напор на вводе в здание 100000 (10000) Па (кгс/м²).
Потери давления в системах составляет:
отопление - 4000 (400) Па (кгс/м²)
теплоснабжение - 3000 (300) Па (кгс/м²)

2. Проект отопления и вентиляции разработан на основании технологического задания и архитектурно-строительных чертежей с учетом действующих строительных норм и правил: СНиП II-04.05-86; СНиП II-92-76; СНиП 2.08.01-85; СНиП 2-л.8-71.
3. Теплоснабжение систем отопления, вентиляции и сушилки осуществляется от внешних сетей. В качестве теплоносителей приняты:
для системы вентиляции - вода с параметрами 150-70°С;
для системы отопления - вода с параметрами 105-70°С;
для системы теплоснабжения сушилки - вода с параметрами 55-45°С от системы горячего водоснабжения.
4. Расчетная температура наружного воздуха:
для проектирования отопления -30°С; для проектирования вентиляции в холодный период года -30°С, в теплый период года +22°С.
5. Воздуховоды систем П1, В1 и В2 выполняются из стали тонколистовой по ГОСТ 19904-74, воздуховоды остальных систем из стали тонколистовой по ГОСТ 19903-74. Покрываются краской ПФ-133 в 2 слоя по грунтовке ГФ-021 в один слой (снаружи).
6. Воздуховоды, прокладываемые выше кровли, изготовляются из стали толщиной δ=1мм.
7. Трубопроводы систем отопления и теплоснабжения калориферов проектируются из труб легких по ГОСТ 3262-75* для гнутых участков, соединений с арматурой и отопительных приборов на резьбе, электросварные по ГОСТ 10704-76*.
Трубопроводы и нагревательные приборы окрашиваются краской БТ-177 в 2 слоя по грунтовке ГФ-020.
8. Трубопроводы системы теплоснабжения, подающий трубопровод системы отопления от узла управления до разветвления и узел управления изолируются шнурами теплоизоляционными из минеральной ваты δ=30мм. в чулке из металлической проволоки (ТУ36-1695-73). В качестве покровного слоя применяется стеклопластик рулонный для теплоизоляции РСТ (ТУ6-11-145-74)
9. Изготовление и монтаж систем отопления и вентиляции осуществляется по СНиП 3.05.01-85.
10. Ограждающие конструкции помещений вытяжных вентиляторов выполняются из шумопоглощающих материалов - см. чертежи АР.
11. Пересечение транзитными вертикальными металлическими воздуховодами межэтажных перекрытий помещений выполняется из листовой стали δ=1мм. с штукатуркой цементным раствором δ=50мм. по металлической сетке.
12. Воздухозаборные воздуховоды до приточных агрегатов (АПР) теплоизолируются матами из стеклянного штапельного δ=50 волокна по ГОСТ 10499-78 и оштукатуриваются цементным раствором по металлической сетке.
Такая же конструкция применяется для звукоизоляции наружного кожуха глушителя и воздуховода после него в пределах венткамеры.
13. В проекте не предусмотрена утилизация тепла удаляемого вентиляционного воздуха в виду экономической нецелесообразности.
14. Расположение теплового пункта в здании согласовано ВНИПИЭНЕРГОПРОМом от 10.08.88 № 07020/1521.

## План-схема

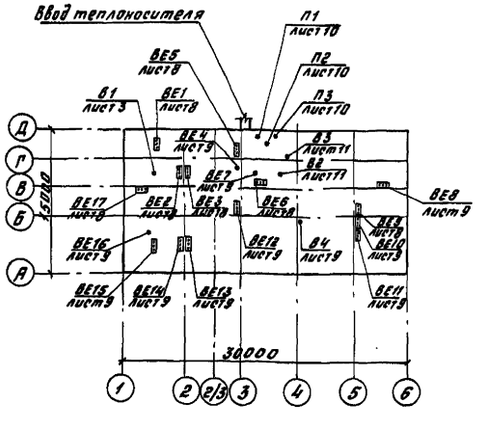


| | | | | |
|---|---|---|---|---|
| | | | Привязан | |
| Инв.№ | | | | |
| | | | 501-6-23.12.88 | 08 |
| ГИП | Назарова | | Административно-бытовое здание для грузовых двигателей ж.д. станций с бытовыми помещениями на 200 человек | Стадия: Р; Лист: 1; Листов: 11 |
| Н.контр. | Глимчер | | | |
| Нач.отд. | Грушкевич | | | |
| Гл.спец. | Кузнецов | | | |
| ГИП | Добросавский | | Общие данные (начало) | Гипропромтранстрой |
| Инженер | Камышенкова | | | |

Альбом II

## Характеристика отопительно-вентиляционных систем

| Обозначение системы | Кол. систем | Наименование обслуживаемого помещения (технологического оборудования) | Тип установки | Вентилятор: Тип, исполн. по взрывозащите | № | Схема исполнен. | Положение | L м³/ч | P, Па (кгс/м²) | n, об/мин | Электродвигатель: Тип, исполнение по взрывозащите | N, кВт | n, об/мин | Воздухонагреватель: Тип | № | Кол. | t-ра нагрева, °С от | до | Расход тепла, Вт (ккал/ч) | Δ P, Па (кгс/м²) | Примечание |
|---|---|---|---|---|---|---|---|---|---|---|---|---|---|---|---|---|---|---|---|---|---|
| П1 | 1 | Обеденный зал, моечная | АПР 5 | 8-Ц4-46 | 3,15 | 1 | Л0° | 3420 | 780 | 1425 | 4А90L4 | 2,2 | 1425 | КСк3 | 7 | 1 | -30 | 16 | 52560 | 58,4 | |
| | | Подсобное помещение | | с кол. Дном. | | | | | (78) | | | | | | | | | | (45340) | (5,84) | ЯПР |
| П2 | 1 | Служебные | АПР 3,15 | 8-Ц4-46 | 3,15 | 1 | Л0° | 2690 | 750 | 1415 | 4А80В4 | 1,5 | 1415 | КСк3 | 6 | 1 | -30 | 18 | 43140 | 44 | без |
| | | помещения | | с кол. Дном. | | | | | (75) | | | | | | | | | | (37200) | (4,4) | фильтра |
| П3 | 1 | Бытовые | АПР 5 | 8-Ц4-40 | 3,15 | 1 | Л0° | 4370 | 800 | 1425 | 4А90L4 | 2,2 | 1425 | КСк3 | 7 | 1 | -30 | 23 | 77370 | 92,5 | |
| | | помещения | | с кол. Дном. | | | | | (80) | | | | | | | | | | (66700) | (9,25) | |
| В1 | 1 | Обеденный зал, моечная под помещение | — | ВКР 6,00 | 2,5 | 6 | — | 3420 | 190 | 900 | 4А71В6 | 0,55 | 900 | — | — | — | — | — | — | — | |
| | | Подсобное помещение | | | | | | | (19) | | исп. IM3081 | | | | | | | | | | |
| В2 | 1 | Душевые | — | 8-Ц4-75 | 2,5 | 1 | Пр0 | 1580 | 700 | 2800 | 4АА6З82 | 0,55 | 2800 | — | — | — | — | — | — | — | |
| | | | | с кол. 1,0 Дном | | | | | (70) | | | | | | | | | | | | |
| В3 | 1 | Санузлы | — | 8-Ц4-75 | 2,5 | 1 | Пр0° | 375 | 130 | 1400 | 4АА50А4 | 0,06 | 1400 | — | — | — | — | — | — | — | |
| | | | | с кол. 0,9 Дном. | | | | | (13) | | | | | | | | | | | | |
| В4 | 1 | Гарероб спец. | — | ВКР 4.0 | 0.45 | 6 | — | 2250 | 170 | 910 | 4А71А6 | 0,37 | 910 | — | — | — | — | — | — | — | |
| | | одежды | | | | | | | (17) | | исп. IM3081 | | | | | | | | | | |
| ВЕ4 | 1 | Операционный зал, | Дефлектор Д. 00.000 -02 | | | | | 240 | | | | | | | | | | | | | |
| | | Помещение клиентуры | | | | | | | | | | | | | | | | | | | |
| ВЕ7 | 1 | Кладовые чистой и грязной спец. одежды | Дефлектор Д. 00.000 - 02 | | | | | 117 | | | | | | | | | | | | | |
| | | Помещ. общ. орг. леж. персонала | | | | | | | | | | | | | | | | | | | |
| ВЕ16 | 1 | Комната бюро по розыску | Дефлектор Д 00. 000 - 04 | | | | | 174 | | | | | | | | | | | | | |
| | | грузов и помещение | | | | | | | | | | | | | | | | | | | |
| | | персонала производ. уч-ка. | | | | | | | | | | | | | | | | | | | |
| ВЕ1 | 1 | Помещения N 27 и N 40 | — | — | — | — | — | 152 | | | | | | | | | | | | | |
| ВЕ2,3,5 | 3 | Помещения N 49, 50, 51 | — | — | — | — | — | 76 | | | | | | | | | | | | | |
| ВЕ6 | 1 | Помещения N 19 и 29 | — | — | — | — | — | 67 | | | | | | | | | | | | | |
| ВЕ8 | 1 | Помещения N 31 и 57 | — | — | — | — | — | 112 | | | | | | | | | | | | | |
| ВЕ9 | 1 | Помещения N 16 и 34 | — | — | — | — | — | 270 | | | | | | | | | | | | | |
| ВЕ10,11 | 1 | Помещения N 17,18, 59 | — | — | — | — | — | 348 | | | | | | | | | | | | | |
| ВЕ12 | 1 | Шкаф гр. сп. об. I эт. и II эт. | — | — | — | — | — | 50 | | | | | | | | | | | | | |
| ВЕ13 | 1 | Помещения N 41 и 47 | — | — | — | — | — | 113 | | | | | | | | | | | | | |
| ВЕ14 | 1 | Помещения N 10, 40, 61 | — | — | — | — | — | 132 | | | | | | | | | | | | | |
| ВЕ15 | 1 | Помещения N 11 | — | — | — | — | — | 218 | | | | | | | | | | | | | |

## Местные отсосы от технологического оборудования

| Технологическое оборудование: Поз. | Наименование | Кол. | Характеристика выделяющихся вредностей | Объем вытяжки, м³/ч: На ед. оборудов. | Всего | Характеристика местного отсоса: Обозначение | Применяемые документы | Обозначение системы | Примечание |
|---|---|---|---|---|---|---|---|---|---|
| 1 | Электроплита | 1 | Тепло и влага | 750 | 750 | МВО-1,6 | | П1,В1 | |

Инв. № подл. | Подпись и дата | Взам. инв. №

501-6-23.12.88 ОВ

Привязан:

Инв. №

| | | |
|---|---|---|
| ГИП | Назарова | |
| Н. контр. | Глимчер | |
| Нач. отд. | Грушкевич | |
| Гл. спец. | Кузнецов | |
| ГИП | Доброславский | |
| Инж. | Камышенкова | |

Административно-бытовое здание для грузовых районов ж.-д. станции с бытовыми помещениями на 200 человек

| Стадия | Лист | Листов |
|---|---|---|
| Р | 2 | |

Общие данные (окончание)

Гипропромтранстрой

Копир. Ред.

Альбом II

# ПЛАН НА ОТМ. 0,000

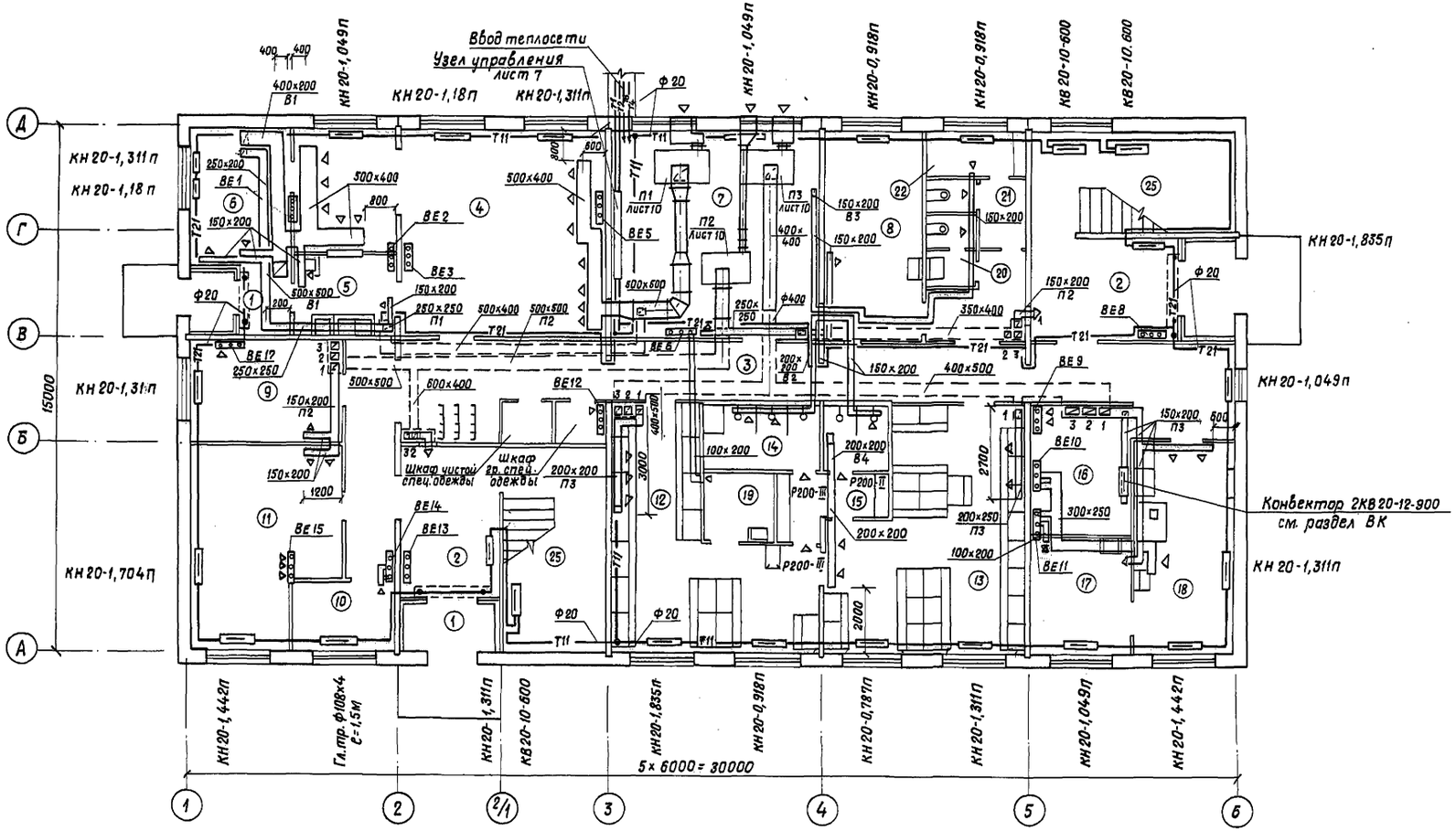


## Экспликация помещений

| Номер по плану | Наименование | Площадь, м² |
|---|---|---|
| 1 | Тамбур | 2,2; 3,8; 3,3 |
| 2 | Вестибюль | 12,2; 12,7 |
| 3 | Коридор | 55,5 |
| 4 | Обеденный зал на 24 посадочных места с раздаточной | 44,2 |
| 5 | Моечная | 6,5 |
| 6 | Подсобное помещение | 11,0 |
| 7 | Тепловой пункт с венткамерой | 34,1 |
| 8 | Медицинская комната | 16,8 |
| 9 | Кабинет зам. начальника станции | 12,6 |
| 10 | Электрощитовая | 6,0 |
| 11 | Красный уголок | 24,2 |
| 12 | Женская гардеробная уличной и домашней одежды на 48 мест. | 32,4 |
| 13 | Женская гардеробная специальной одежды на 46 мест | 31,5 |
| 14 | Душевая | 8,8 |
| 15 | Преддушевая | 3,0 |
| 16 | Помещение для сушки одежды | 11,5 |
| 17 | Комната обеспыливания и чистки одежды | 9,6 |
| 18 | Комната обогрева | 18,1 |
| 19 | Хозяйственная кладовая | 4,0 |
| 20 | Мужская уборная | 2,7 |
| 21 | Женская уборная | 3,9 |
| 22 | Комната личной гигиены | 3,4 |
| 23 | Лестничная клетка | 16,6×2 |

Условные обозначения

Подпольный канал

Согласовано:

| | | |
|---|---|---|
| АР | Назарова | |
| Э | Блувштейн | |
| ВК | Либман | |
| СС | Кучерявая | |

Инв. N подл. | Подпись и дата | Взам. инв. N

| | | | |
|---|---|---|---|
| ГИП | Назарова | | |
| Н. контр. | Глимчер | | |
| Нач. отд. | Грушкевич | | |
| Гл. спец. | Кузнецов | | |
| ГИП | Доброславский | | |
| Инж. | Камышенкова | | |

Привязан

Инв. N

501-6-23.12.88 ОВ

Административно-бытовое здание для грузовых районов ж. д. станций с бытовыми помещениями на 200 человек

План на отм. 0,000

| Стадия | Лист | Листов |
|---|---|---|
| Р | 3 | |

Гипропромтрансстрой

23362-02 26

Формат А2

Альбом II

# План на отм. 3,300

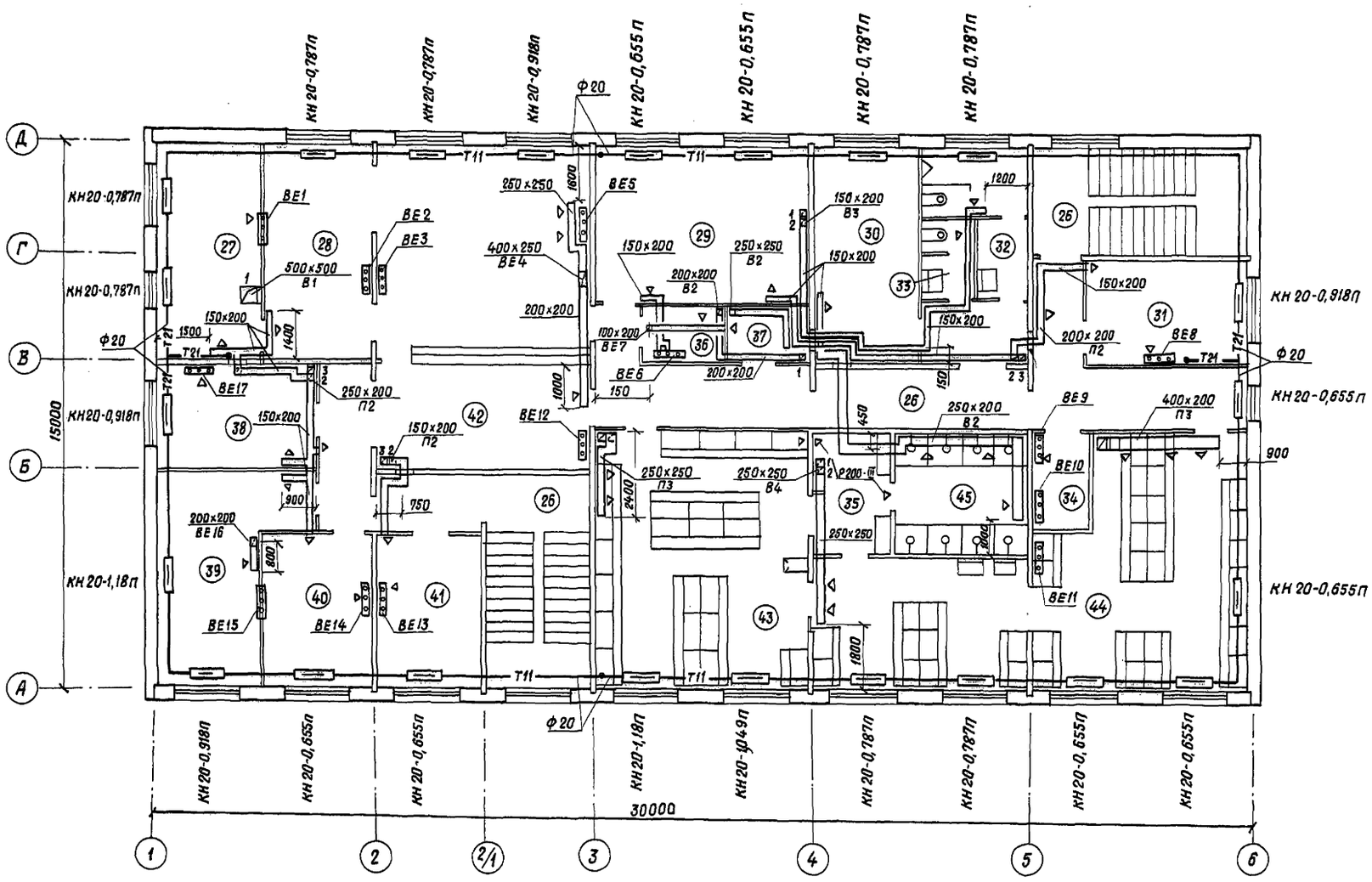


## Экспликация помещений

| Номер по плану | Наименование | Площадь м² |
|---|---|---|
| 24 | Коридор | 42,8 |
| 25 | Душевая | 11,9 |
| 26 | Лестничная клетка | 16,6×2 |
| 27 | Комната бюро информации о подходе и прибытии грузов | 16,8 |
| 28 | Операционный зал | 51,4 |
| 29 | Помещение коммерческих агентов | 24,3 |
| 30 | Помещение персонала контейнерной площадки | 16,8 |
| 31 | Помещение заведующего контейнерной площадки | 12,4 |
| 32 | Мужская уборная | 8,2 |
| 33 | Женская уборная | 2,9 |
| 34 | Хозяйственная кладовая | 4,0 |
| 35 | Преддушевая | 7,0 |
| 36 | Кладовая чистой спец. одежды | 3,6 |
| 37 | Кладовая грязной спец. одежды | 3,6 |
| 38 | Кабинет начальника конторы. | 12,6 |
| 39 | Комната бюро по розыску грузов | 19,3 |
| 40 | Кабинет начальника грузового района | 12,7 |
| 41 | Комната АСУ железной дороги | 12,5 |
| 42 | Помещение клиентуры | 21,2 |
| 43 | Мужская гардеробная уличной и домашней одежды на 69 мест | 43,4 |
| 44 | Мужская гардеробная спец. одежды на 70 мест | 57,3 |

Согласовано

| | | |
|---|---|---|
| АР | Назарова | |
| Э | Блувштейн | |
| ВК | Либман | |

| | | |
|---|---|---|
| Инв. N подл. | Подпись и дата | Взам. инв. N |
| СС | Кучерявая | |

| | | | |
|---|---|---|---|
| Привязан | ГИП | Назарова | |
| | Н. контр. | Глимчер | |
| | Нач. отд. | Грушкевич | |
| | Гл. спец. | Кузнецов | |
| | ГИП | Доброславский | |
| Инв. N | Инженер | Камышенкова | |

501-6-23.12.88 ОВ

Административно-бытовое здание для грузовых районов ж.д. станций с бытовыми помещениями на 200 человек

| Стадия | Лист | Листов |
|---|---|---|
| Р | 4 | |

План на отм. 3,300

Гипропромтрансстрой

23362-02 27

Формат А2

Альбом II

# ПЛАН НА ОТМ. 6,600

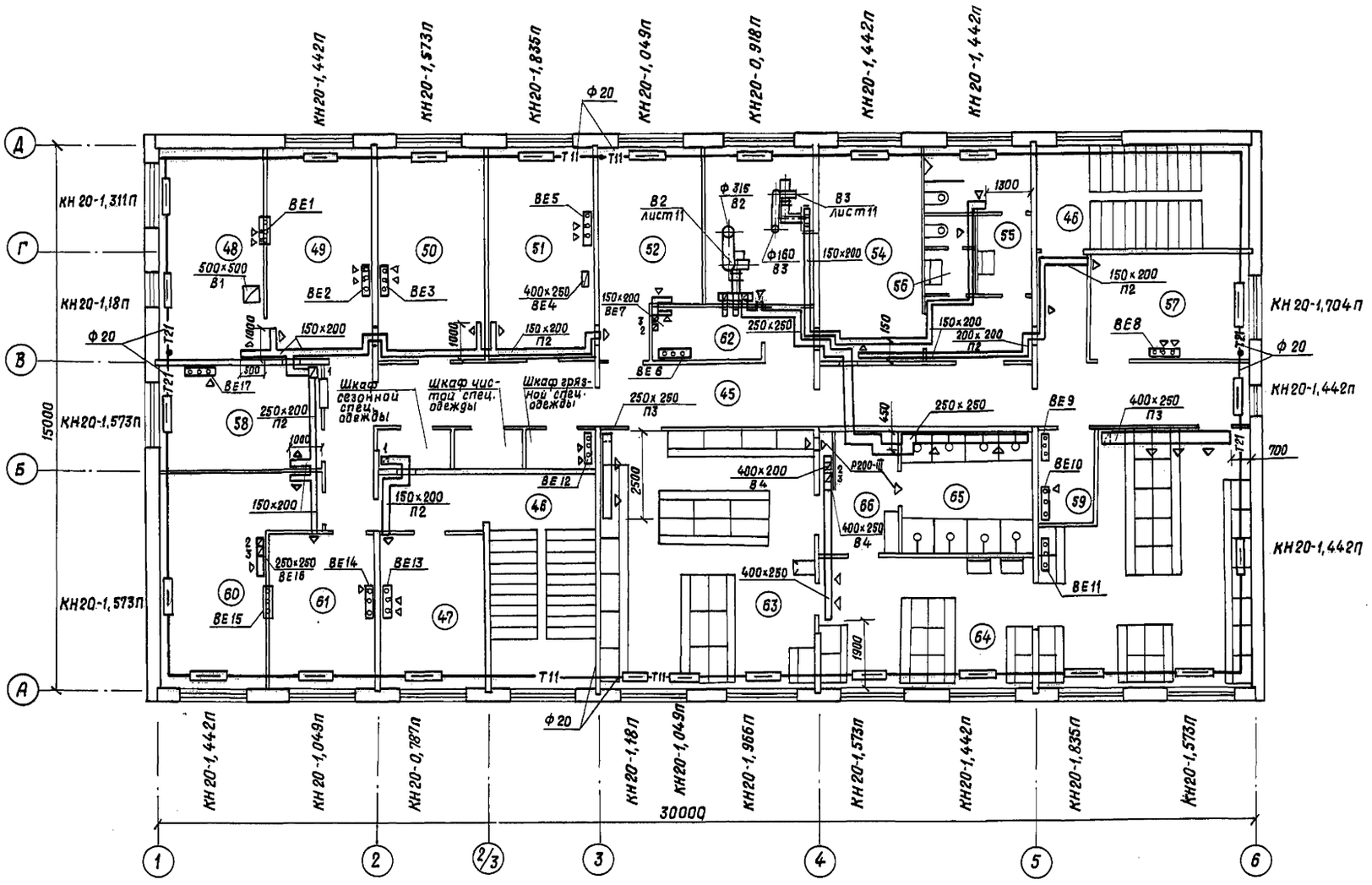


## Экспликация помещений

| Номер по плану | Наименование | Площадь м² |
|---|---|---|
| 45 | Коридор | 60,0 |
| 46 | Лестничная клетка | 16,6×2 |
| 47 | Комната общественных организаций | 12,0 |
| 48 | Помещение заведующего сортировочной платформой | 16,8 |
| 49 | Помещение персонала сортировочной платформы | 16,8 |
| 50 | Помещение персонала площадки по переработке навалочных грузов. | 16,9 |
| 51 | Помещение персонала платформы тяжеловесных грузов | 16,9 |
| 52 | Комната общественных организаций | 12,2 |
| 53 | Вентиляторная | 12,2 |
| 54 | Кабинет по технике безопасности | 16,8 |
| 55 | Мужская уборная | 8,2 |
| 56 | Женская уборная | 2,9 |
| 57 | Кабинет заведующего пакгаузом | 12,4 |
| 58 | Бухгалтерия с кассой | 10,3; 2,3 |
| 59 | Хозяйственная кладовая | 4,0 |
| 60 | Помещение персонала производственного участка | 19,3 |
| 61 | Кабинет начальника производственного участка | 12,0 |
| 62 | Помещение дежурного персонала | 4,3 |
| 63 | Мужская гардеробная уличной домашней одежды на 69 мест | 42,3 |
| 64 | Мужская гардеробная специальной одежды на 68 мест | 60,5 |
| 65 | Душевая | 11,9 |
| 66 | Преддушевая | 7,0 |

Согласовано:

| | | |
|---|---|---|
| АР | Назарова | |
| Э | Блувштейн | |
| ВК | Либман | |
| СС | Кучерявая | |

Инв. N подл. | Подпись и дата | Взам. инв. N

| | | | |
|---|---|---|---|
| ГИП | Назарова | | |
| Н. контр. | Глимчер | | |
| Нач. отд. | Грушкевич | | |
| Гл. спец. | Кузнецов | | |
| ГИП | Доброславский | | |
| Инженер | Камышенкова | | |

Привязан

Инв. N

501-6-23.12.88 ОВ

Административно-бытовое здание для грузовых районов ж. д. станций с бытовыми помещениями на 200 человек

План на отм. 6,600

| Стадия | Лист | Листов |
|---|---|---|
| Р | 5 | |

Гипропромтрансстрой

23362-02 28 Формат А2

Альбом II

## Система отопления

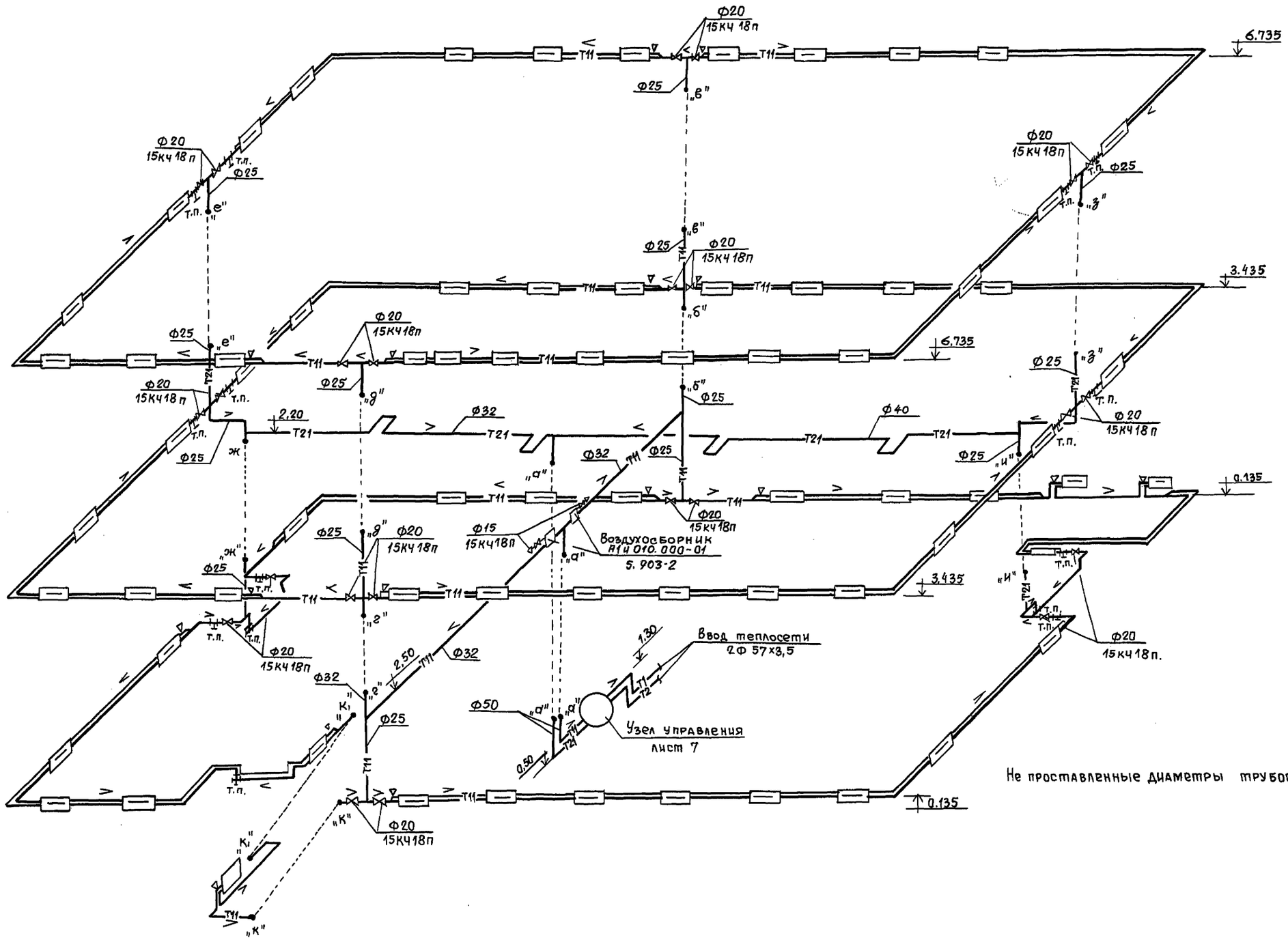


Не проставленные диаметры трубопроводов ф 20.

| | | | | | | | |
|---|---|---|---|---|---|---|---|
| | | | | 501-6-23.12.88 ОВ | | | |
| Привязан | | ГИП | Назарова | Подп. | Административно-бытовое здание для грузовых районов ж.д.станций с бытовыми помещениями на 200 человек. | Стадия | Лист | Листов |
| | | Н.контр. | Глимчер | " | | Р | 6 | |
| | | Нач.отд. | Грушкевич | " | | | | |
| | | Гл.спец. | Кузнецов | " | Схема системы отопления | ГИПРОПРОМТРАНССТРОЙ | | |
| | | ГИП | Доброславский | " | | | | |
| Инв.№ | | Инженер | Камышенкова | " | | | | |

Инв.№ подл. | Подпись и дата | Взам.инв.№

Пров. 15.5.89г Коп.

Альбом II

## Узел управления

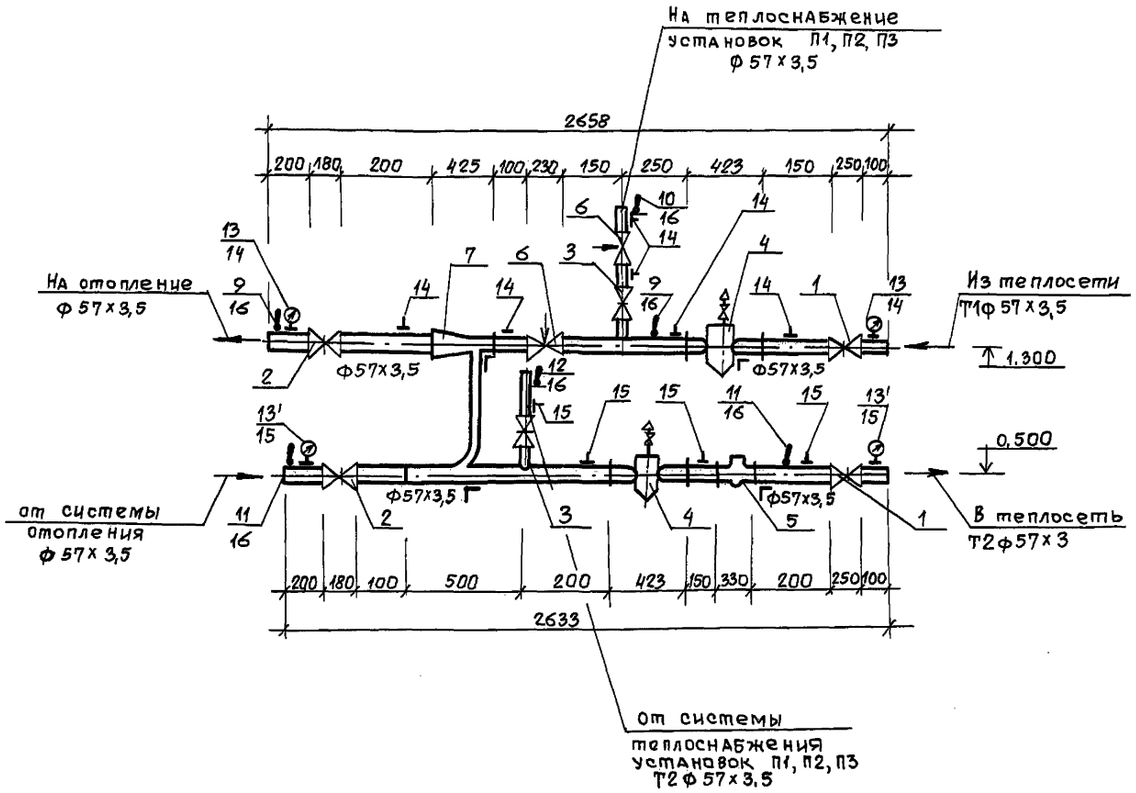


## Система теплоснабжения установок П1; П2; П3

М 1:50

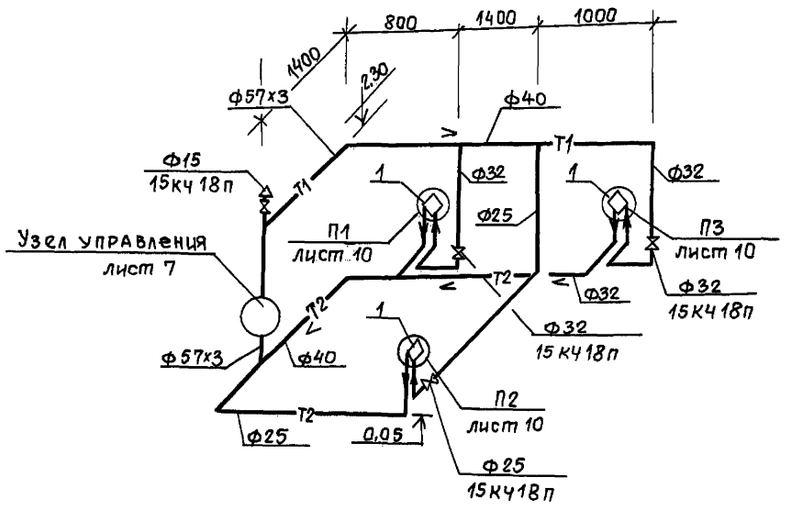


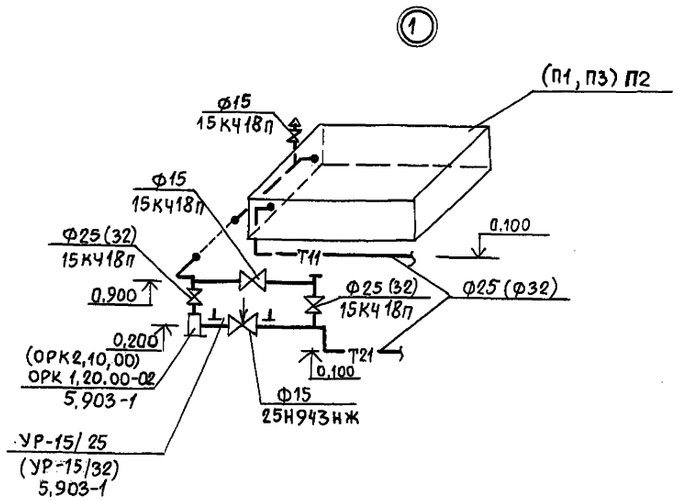


## Спецификация

| Марка | Обозначение | Наименование | Кол. | Масса ед.кг | Примечание |
|---|---|---|---|---|---|
| | Узел управления | | | | |
| | 30с76нж | 1. Задвижка стальная | | | |
| | | фланцевая ф50 | 2 | 46,0 | |
| | 30ч6бр | 2. Задвижка чугун- | | | |
| | | ная, фланцевая ф50 | 2 | 18,4 | |
| | 30ч6бр | 3. То же ф50 | 2 | 18,4 | |
| | 4.903-10 в.8 | 4. Грязевик Т34.02 | 2 | 19,0 | |
| | | 5. Водомер УВКГ-40 | 1 | 5,3 | |
| | | 6. Регулятор расхода | | | |
| | | и давления УРРД-25 | 2 | 28,0 | |
| | 40с10бк | 7. Элеватор №1 | 1 | | |
| | 14М1-16 | 8. Кран трехходовой | | | |
| | ТУ 26-07-1061-73 | для манометра ф15 | 14 | | |
| | ГОСТ 2823-73Е | 9. Термометр | | | |
| | | П5-2-240-163 | 2 | | |
| | | 10. То же У5-2-240-141 | 1 | | |
| | | 11. То же П4-1-240-163 | 2 | | |
| | | 12. То же У4-1-240-141 | 1 | | |
| | ГОСТ 8625-77 | 13. Манометр | | | |
| | | ОБМ1-160-16 | 2 | | |
| | 3К4-46-70 | 14. Отборное устройство | | | |
| | | для манометра | 8 | | |
| | 3К4-45-70 | 15. То же | 6 | | |
| | | 16. Отборное устройство | | | |
| | 8-3К4-3-75 | для термометра (ф50) | 6 | | |
| | ГОСТ 8625-73 | 13' Манометр | | | |
| | | ОБМ1-100-10 | 2 | | |

| | | | | | |
|---|---|---|---|---|---|
| Привязан: | ГИП | Назарова | Подпись | 501-6-23.12.88 ОВ | |
| | Н.контр. | Глимчер | " | Административно-бытовое здание для грузовых районов ж.д. станций с бытовыми помещениями на 200 человек. | Стадия: Р; Лист: 7; Листов: |
| | Нач.отд. | Грушкевич | " | | |
| | Гл.спец. | Кузнецов | " | Узел управления. Схема системы теплоснабжения установок П1; П2; П3 | ГИПРОПРОМТРАНССТРОЙ |
| Инв. № | ГИП | Доброславский | " | | |
| | Инжен. | Камышенкова | " | | |

Взам. инв. № | Подпись и дата | Инв. № подл.

Пров. [signature] 15.5.89г Коп. [signature]

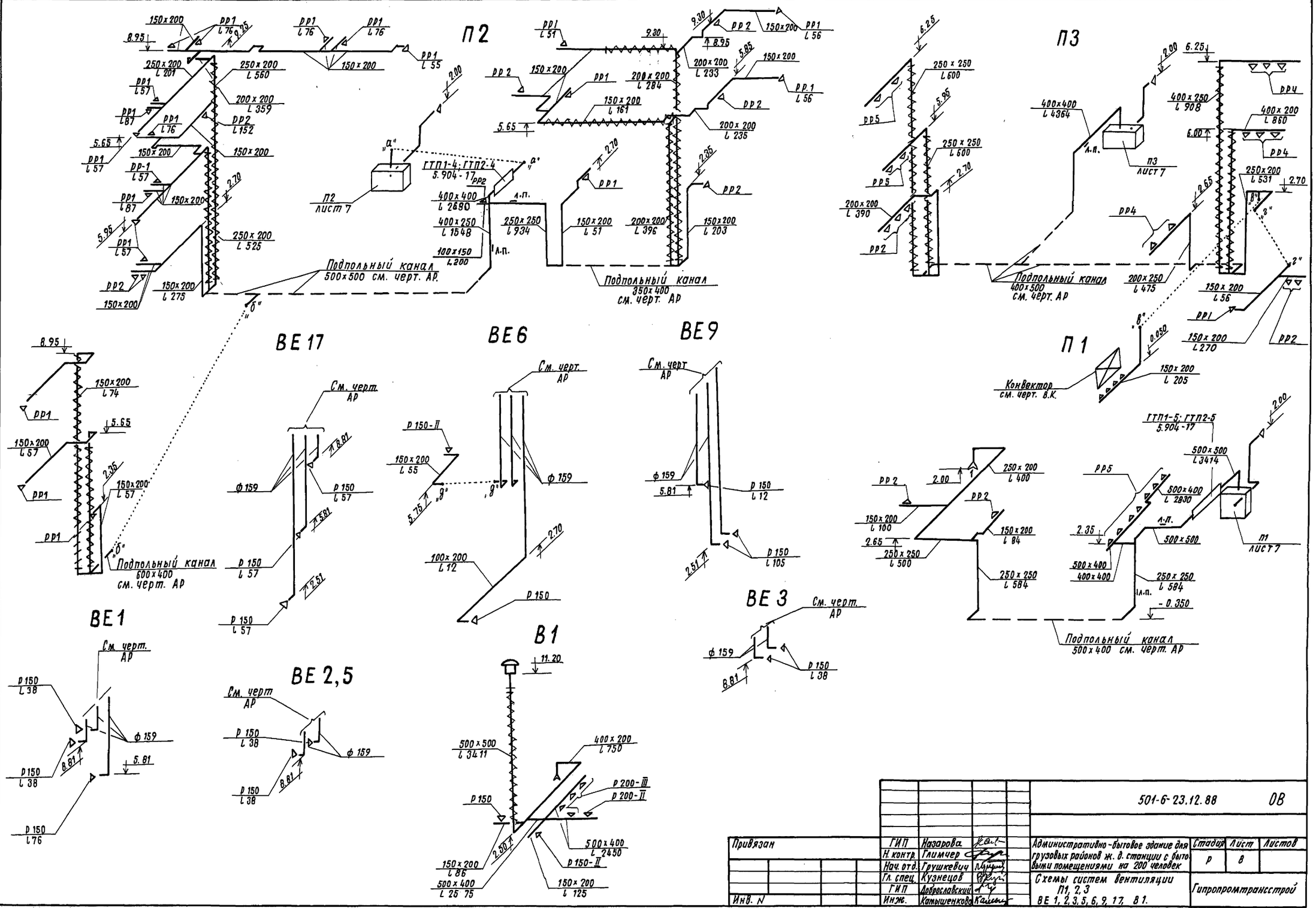


| | | | | | | |
|---|---|---|---|---|---|---|
| | | | | | 501-6-23.12.88 | ОВ |
| Привязан | | ГИП | Назарова | | Административно-бытовое здание для грузовых районов ж. д. станции с бытовыми помещениями на 200 человек | Стадия: Р; Лист: 8; Листов: |
| | | Н. контр. | Глимчер | | | |
| | | Нач. отд. | Грушкевич | | | |
| | | Гл. спец. | Кузнецов | | Схемы систем вентиляции П1, 2, 3 ВЕ 1, 2, 3, 5, 6, 9, 17, В1. | Гипропромтрансстрой |
| Инв. N | | ГИП | Доброславский | | | |
| | | Инж. | Катышенкова | | | |

Копировал

23362-02 31

Формат А2

Инв. N подл. | Подпись и дата | Взам. инв. N

Альбом II

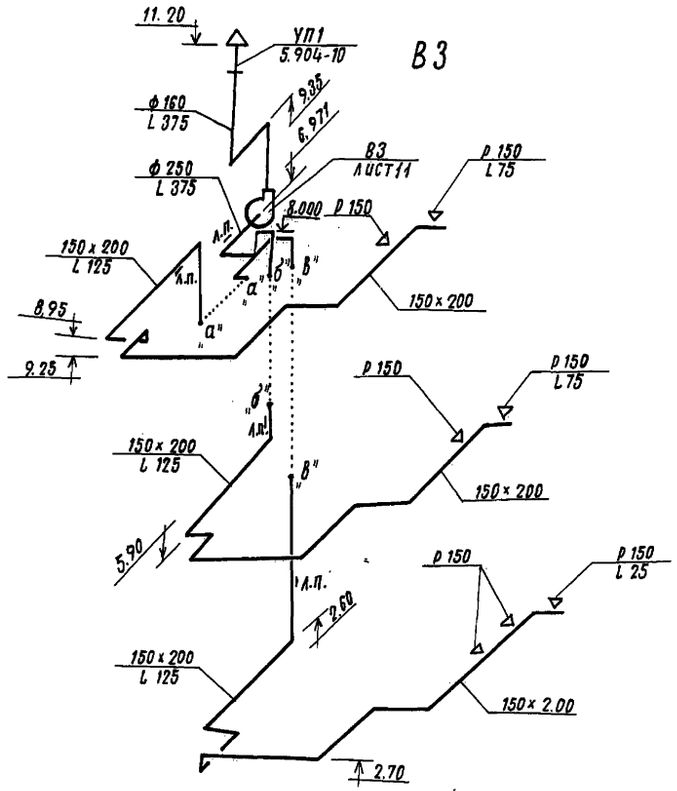


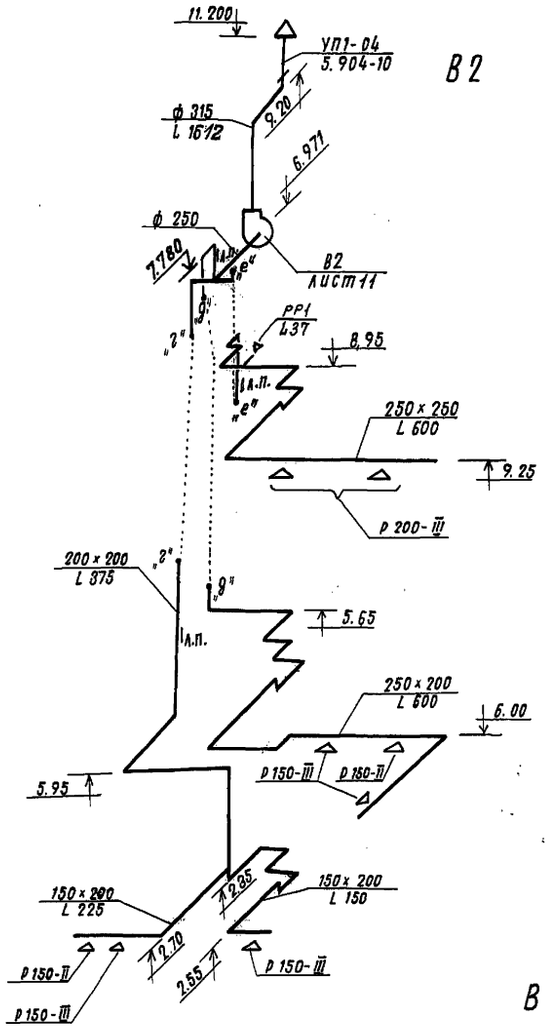


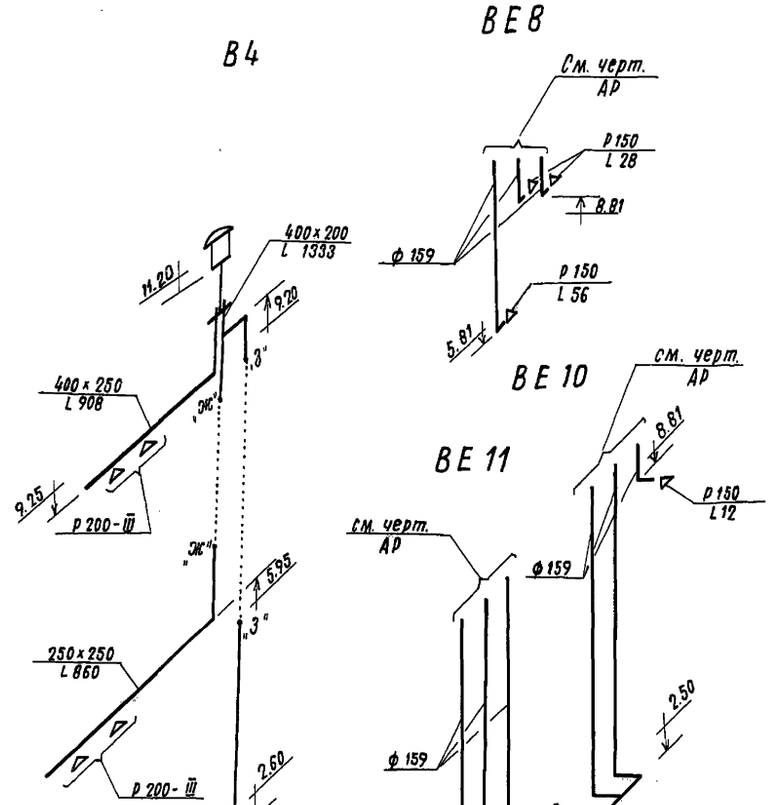


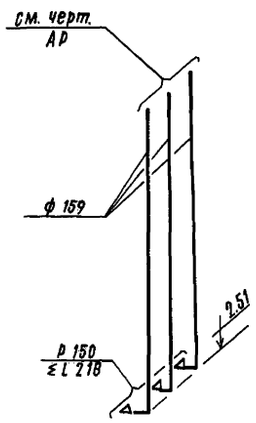


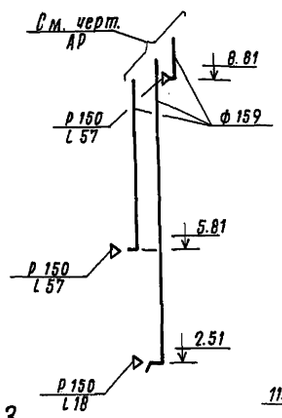


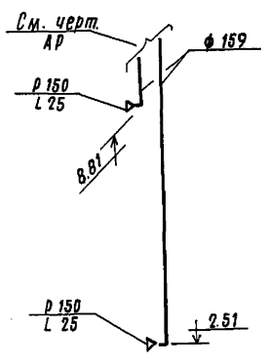


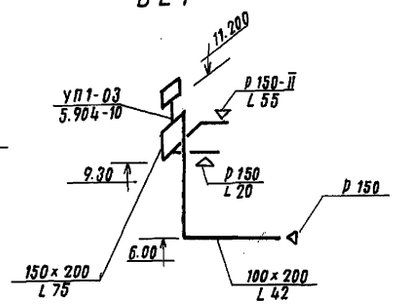


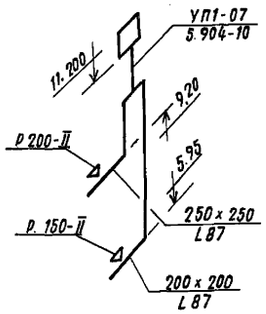


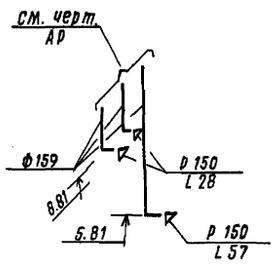


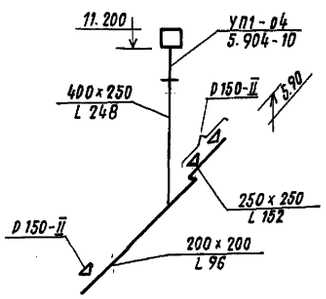


Инв. N подл. | Подпись и дата | Взам. инв. N

| | | | | | | | |
|---|---|---|---|---|---|---|---|
| | | | | | 501-6-23.12.88 | | ОВ |
| Привязан | | | ГИП | Назарова | Административно-бытовое здание для грузовых районов ж.д. станций с бытовыми помещениями на 200 человек | Стадия | Лист | Листов |
| | | | Н. контр | Глимчер | | Р | 9 | |
| | | | Нач. отд. | Грушкевич | Схемы систем вентиляции В2, 3, 4; ВЕ 4, 7, 8, 10, 11, 12, 13, 14, 15, 16. | Гипропромтранспроект | | |
| | | | Гл. спец. | Кузнецов | | | | |
| | | | ГИП | Добрословский | | | | |
| Инв. N | | | Инж. | Катышенкова | | | | |

Копировал:

Альбом II

## Спецификация отопительно-вентиляционного оборудования

| Марка | Обозначение | Наименование | Кол. | Масса ед., кг. | Примечание |
|---|---|---|---|---|---|
| | | П1 | | | |
| П1.1 | 5.904-34 | Приточно-рециркуляционный агрегат АПР5: комп. | 1 | 585,0 | |
| | | а. Вентилятор В-Ц14-46-3,15 с кол. Дн., исполнение 1, положение ЛО° | 1 | | |
| | | б. Электродвигатель 4А90L4; 2,2 кВт., 1425 об/мин. | 1 | | |
| | | в. Калорифер КСк 3-7 | 1 | | |
| П1.2 | 5.904-17 | Шумоглушитель трубчатый ГТП1-5 | 1 | 37,2 | |
| | АТЕ188.000-04 | ГТП2-5 | 1 | 22,2 | |
| | АТЕ188.000-09 | | | | |
| П1.3 | | Жалюзийная решетка тип 1 р. 150×490 | 4 | | |
| П1.4 | ГОСТ2823-73Е | Термометр ТУ2-1-240-201 | 1 | | |
| | | П2 | | | |
| П2.1 | 5.904-34 | Приточно-рециркуляционный агрегат АПР3,15: комп. | 1 | 556,0 | |
| | | а. Вентилятор В-Ц14-46 N3,15 с кол. Дн., исполнение 1, положение ЛО° | 1 | | |
| | | б. Электродвигатель 4А80В4; 1,5 кВт., 1415 об/мин. | 1 | | |
| | | в. Калорифер КСк 3-6 | 1 | | |
| П2.2 | 5.904-17 | Шумоглушитель трубчатый ГТП1-4 | 1 | 33,7 | |
| | АТЕ188.000-03 | ГТП2-4 | 1 | 20,4 | |
| | АТЕ188.000-08 | | | | |
| П2.3 | | Конфузор металлический (400×400)×(400×300) ℓ=300мм | 2 | | |
| П2.4 | | Жалюзийная решетка тип 1 р. 150×490 | 3 | | |
| П2.5 | | Конфузор металлический (450×490)×(400×400) ℓ=300мм | 1 | | |
| П2.6 | | То же (400×400)×(372×400) ℓ=500мм | 1 | | |
| П2.7 | ГОСТ2823-73Е | Термометр ТУ2-1-240-201 | 1 | | |

| | | | | | |
|---|---|---|---|---|---|
| | | П3 | | | |
| П3.1 | 5.904-34 | Приточно-рециркуляционный агрегат АПР5: компл. | 1 | 585,0 | |
| | | а. Вентилятор В-Ц14-46-3,15 с кол. Дн., исполнение 1, положение ЛО° | 1 | | |
| | | б. Электродвигатель 4А90L4; 2,2 кВт., 1425 об/мин. | 1 | | |
| | | в. Калорифер КСк 3-7 | 1 | | |
| П3.2 | | Жалюзийная решетка тип 1 р. 150×490 | 4 | | |
| П3.3 | ГОСТ2823-73Е | Термометр ТУ2-1-240-201 | 1 | | |

### Разрез 1-1

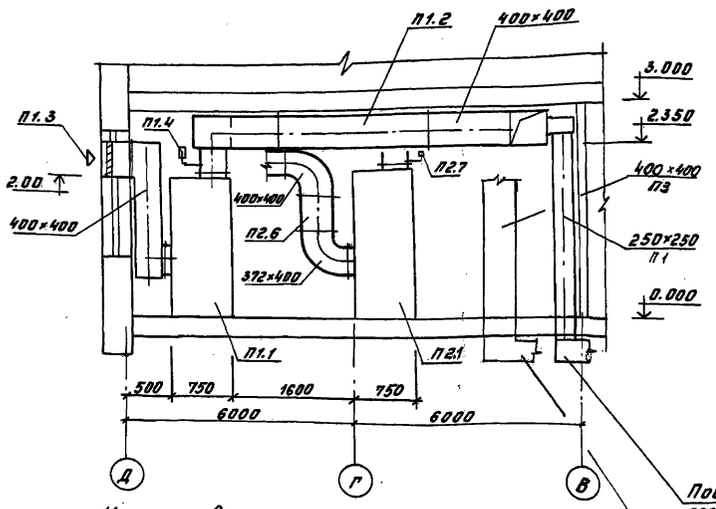


Подпольный канал 500×400 см. черт. АР

### План М 1:50

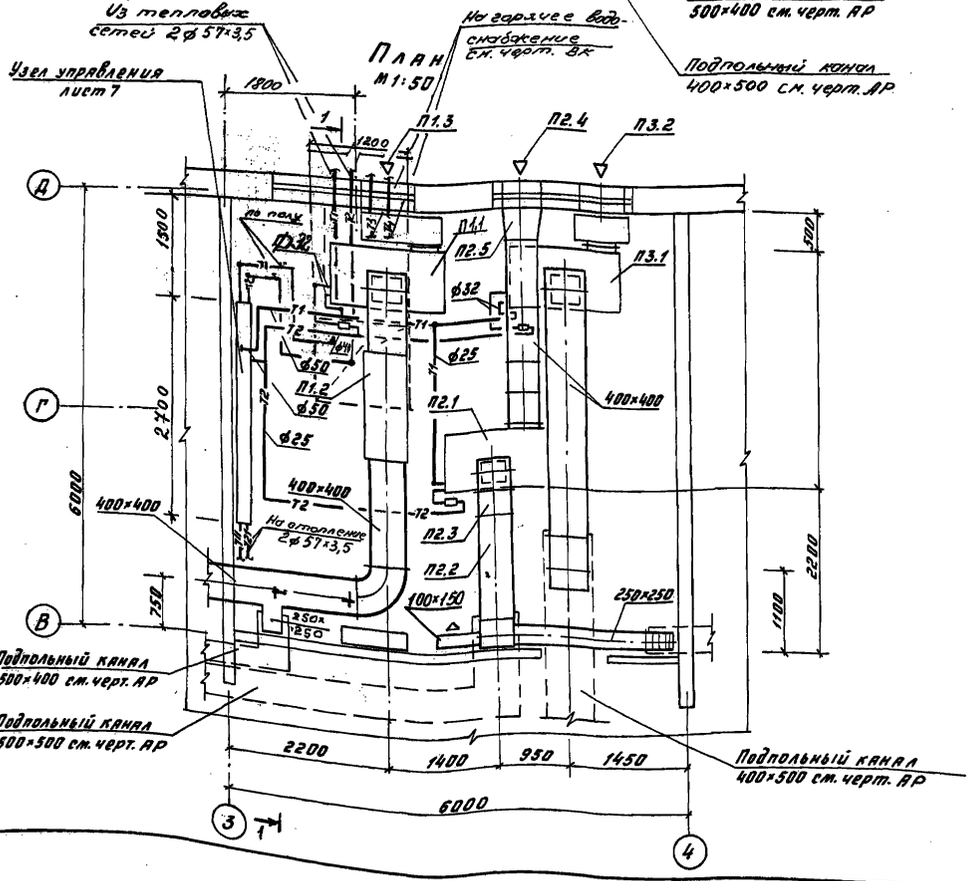


Согласовано: АР Назарова; ЗВ Кольтович; ВК Лидман

Инв. № подл. | Подпись и дата | Взам. инв. №

Привязан

Инв. №

| | | | |
|---|---|---|---|
| ГИП | Назарова | | |
| Н. контр. | Глимчер | | |
| Нач. отд. | Грушкевич | | |
| Гл. спец. | Кузнецов | | |
| ГИП | Доброславецкий | | |
| Инженер | Капишенкова | | |

501-6-23.12.88 ОВ

Административно-бытовое здание для грузовых районов ж.д. станций с суточными помывками на 200 человек.

Установки систем П1; П2; П3

| Стадия | Лист | Листов |
|---|---|---|
| Р | 10 | |

Гипропромтранспстрой



Копировал: Гоар. Формат А2

Альбом II

## Разрез 1-1

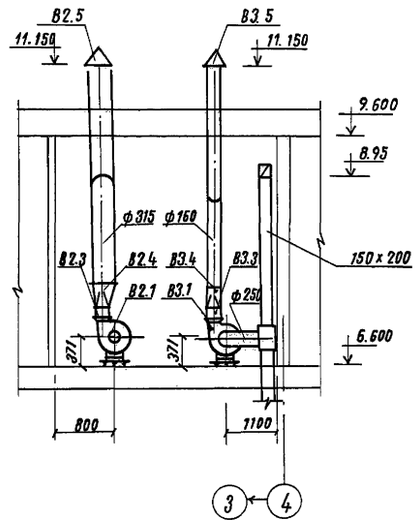


## Разрез 2-2

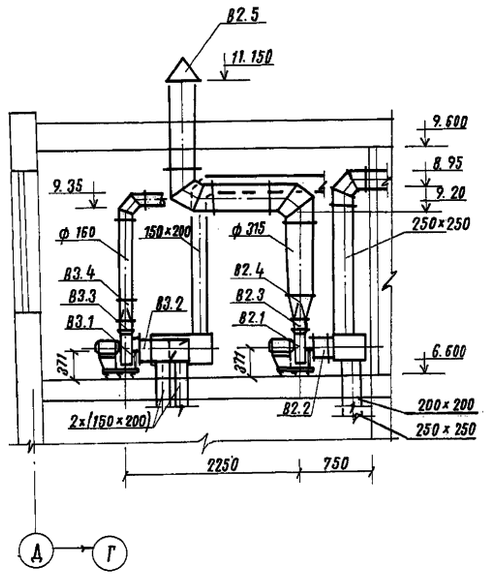


## План

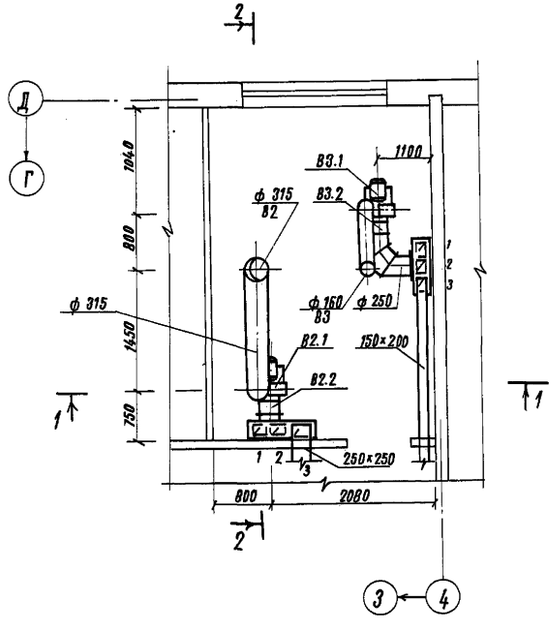


## Спецификация отопительно-вентиляционного оборудования

| Марка | Обозначение | Наименование | Кол | Масса ед, кг. | Примеч. |
|---|---|---|---|---|---|
| | | В2 | | | |
| В2.1 | | Агрегат вентиляторный, | | | |
| | | компл: | | | |
| | | а. Вентилятор В-Ц4-75-2,5 | | | |
| | | с кол. Дн. исполнение 1, | | | |
| | | положение Пр.0° | 1 | | |
| | | б. Электродвигатель | | | |
| | | 4АА63В2., 0,55 квт., | | | |
| | | 2800 об/мин. | 1 | | |
| | | в. Виброизолятор Д038 | 5 | | |
| В2.2 | 5.904.-38 | Гибкая вставка В.00.00-03 | 1 | 0,91 | |
| В2.3 | " | То же Н.00.00-03 | 1 | 0,86 | |
| В2.4 | | Диффузор металлический | | | |
| | | (175×175)×ф315 l=300мм | 1 | | |
| В2.5. | 1.494-32 | Зонт ЗК.00.000-02 | 1 | | |
| | | | | | |
| | | В3. | | | |
| В3.1 | | Агрегат вентиляторный | | | |
| | | компл: | | | |
| | | а. Вентилятор В-Ц4-75-2,5 | | | |
| | | с кол. 0,9 Дн., исполнение 1, | | | |
| | | положение Пр. 0° | 1 | | |
| | | б. Электродвигатель | | | |
| | | 4АА50А4, 0,06 квт, 1400 об/мин | 1 | | |
| | | в. Виброизолятор Д038 | 5 | | |
| В3.2 | 5.904-38 | Гибкая вставка В.00.00-03 | 1 | 0,91 | |
| В3.3 | " | То же Н.00.00-03 | 1 | 0.86 | |
| В3.4 | | Конфузор металлический | | | |
| | | (175×175)×ф160 l=300мм | 1 | | |
| В3.5 | 1.494-32 | Зонт ЗК.00.000 | 1 | | |

Согласовано
АР Назарова
З Блувштейн
ВК Лифман

Инв. № подл. | Подпись и дата | Взам. инв. №

| | | | |
|---|---|---|---|
| Привязан | ГИП | Назарова | |
| | Н. контр. | Глимчер | |
| | Нач. отд. | Грушкевич | |
| | Гл. спец. | Кузнецов | |
| | ГИП | Доброславский | |
| Инв. № | Инж. | Камышенкова | |

501-6-23.12.88 ОВ

Административно-бытовое здание для грузовых дворов ж.д. станций с бытовыми помещениями на 200 человек

| Стадия | Лист | Листов |
|---|---|---|
| Р | 11 | |

Установки систем В2, В3

Гипропромтрансстрой

Копировал:

23362-02 34

Формат А2

## Ведомость рабочих чертежей основного комплекта.

| Лист | Наименование | Примечание |
|---|---|---|
| 1. | Общие данные | |
| 2. | План на отм. 0.000 с системами В1, Т3, Т4, К1, К2, К3. | |
| 3. | План на отм. 3.300 с системами В1, Т3, Т4, К1, К2. | |
| 4. | План на отм. 6.600 с системами В1, Т3 Т4, К1, К2 | |
| 5. | Схемы систем В1, Т3, Т4. | |
| 6. | Схемы систем К1, К2, К3. | |
| | | |

## Ведомость ссылочных и прилагаемых документов

| Обозначение | Наименование | Примечание |
|---|---|---|
| | Ссылочные документы | |
| Серия 4.900-8 | Альбом оборудования, фасонных частей и | |
| | арматуры для сетей и сооружения водоп- | |
| | ровода и канализации. | |
| Выпуск 4 | Внутреннее санитарно-техническое оборудов. | |
| Серия 4.900-9 | Узлы и детали трубопроводов из пластмас- | |
| | совых труб для системы водопровода и | |
| | канализации. | |
| Серия 5.901-1 | Водомерные узлы. | |
| | Прилагаемые документы | |
| ВК. СО. | Спецификация оборудования и материалов. | |
| ВК. ВМ. | Ведомость потребности в материалах. | |
| | | |

## Основные показатели по чертежам водопровода и канализации

| Наименование системы | Потребный напор на вводе, м | Расчетный расход | | | | Установленная мощность электродвигателей, квт. | Примечание |
|---|---|---|---|---|---|---|---|
| | | м³/сут | м³/ч | л/с | при пожаре л/с | | |
| Хозяйственно-питьевой | | | | | | | |
| Водопровод – В1 – | 18.0 | 19.92 | 8.38 | 2,89 | — | — | |
| Горячее водоснабжение – Т3 – | 18.0 | 20,1 | 9,51 | 3.32 | — | — | |
| Бытовая и производственная к-ция – К1 –; – К3 – | — | 38,14 | 17,89 | 7,39 | — | — | |
| Внутренние водостоки – К2 – | — | — | — | 8,86 | — | — | |

Системы водопровода и канализации рассчитаны и запроектированы в соответствии с СНиП 2.04.01-85 и II-Л.8-71.

Условной отметке 0.000 уровня чистого пола 1 этажа соответствует абсолютная отметка. [ ]

Магистральные трубопроводы систем В1 и Т3 прокладываются с уклоном 0.002 в сторону водоразборных точек.

Монтаж стальных трубопроводов осуществлять в соответствии с СНиП 3.05.01-85, а пластмассовых трубопроводов – с СН 478-80.

Приборы буфета присоединяются к канализационной сети с воздушным разрывом 20 мм.

Несоответствие между суточным водопотреблением и водоотведением связано с безвозвратными потерями на полив примыкающей территории.

Трубопроводы систем Т3 диаметром 40 мм и более изолируются от теплопотерь шнуром теплоизоляционным в чулке из металлической проволоки δ= 30 мм ТУ 36-1695-73; покровным слоем из стеклопластика рулонного ТУ 6-11-145-74.

Проект разработан в соответствии с действующими нормами и правилами.

Главный инженер проекта – Назарова

Привязан

Инв. №

501-6-23.12.88 ВК

| | | | |
|---|---|---|---|
| ГИП | Назарова | | Административно-бытовое здание для грузовых дворов ж.д. станции с бытовыми помещениями на 200 человек. |
| Н. контр. | Хабаев | | |
| Нач. отд. | Кутурин | | |
| Гл. спец. | Лавренов | | |
| ГИП ВК | Либман | | Общие данные |
| Инж. | Новикова | | |

| Стадия | Лист | Листов |
|---|---|---|
| Р | 1 | 6 |

Гипропромтрансстрой

Инв. № подл. | Подпись и дата | Взам. инв. №

23362-02 35

Копировал:

Формат А2

Альбом II

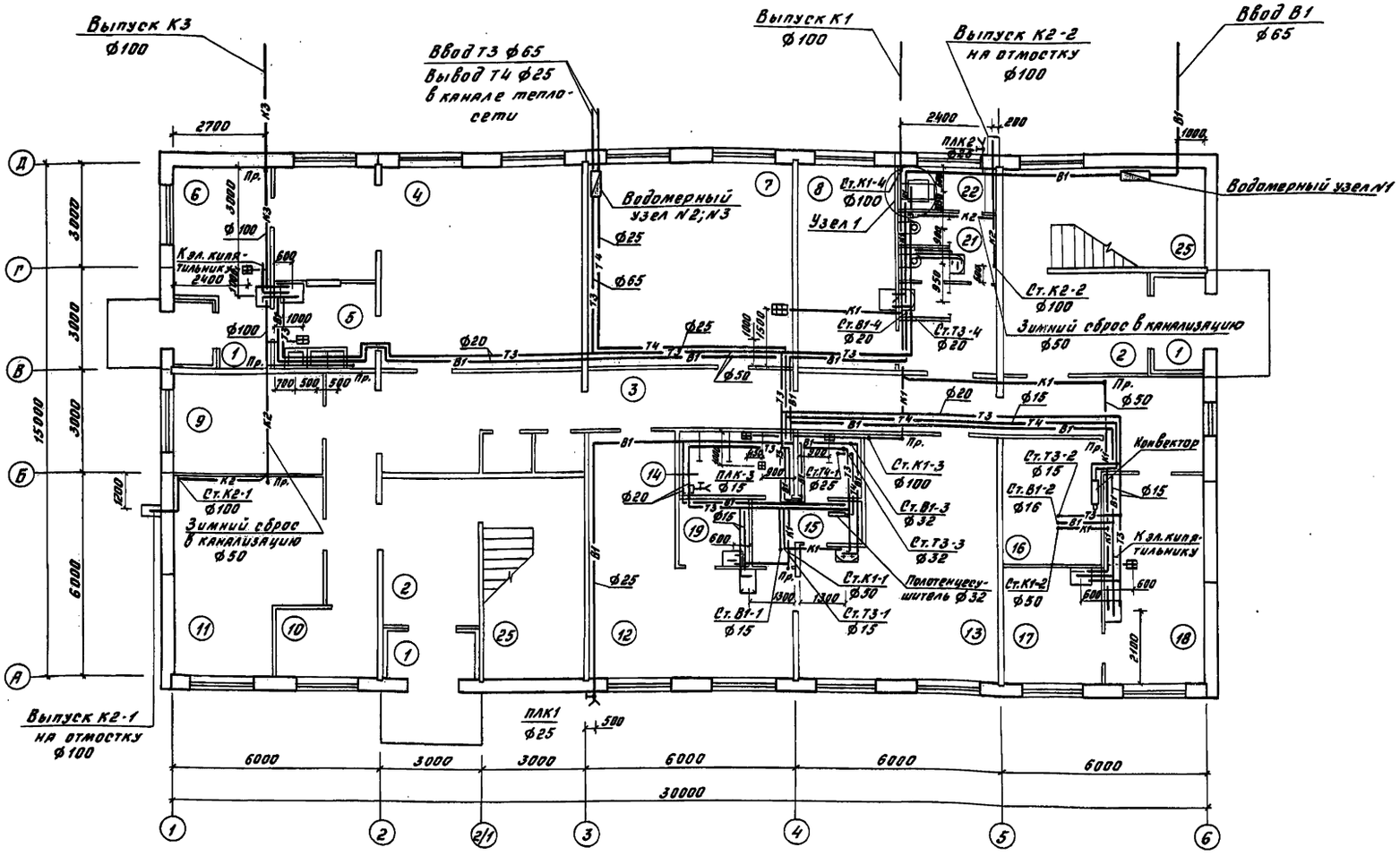


## Экспликация помещений

| Номер по плану | Наименование | Площадь м² |
|---|---|---|
| 1 | Тамбур | 2,2;3,8;3,3 |
| 2 | Вестибюль | 12.2;12.7 |
| 3 | Коридор | 55.5 |
| 4 | Обеденный зал на 24 посадочных места с раздаточной | 44.2 |
| 5 | Моечная | 6.5 |
| 6 | Подсобное помещение | 11.0 |
| 7 | Тепловой пункт с венткамерой | 34.1 |
| 8 | Медицинская комната | 16.8 |
| 9 | Кабинет зам. начальника станции | 12.6 |
| 10 | Электрощитовая | 6.0 |
| 11 | Красный уголок | 24.2 |
| 12 | Женская гардеробная уличной и домашней одежды на 48 мест | 32.4 |
| 13 | Женская гардеробная специальной одежды на 46 мест | 31.5 |
| 14 | Душевая | 8.8 |
| 15 | Преддушевая | 3.0 |
| 16 | Сушильная | 11.5 |
| 17 | Комната обеспыливания и чистки одежды | 9.6 |
| 18 | Комната обогрева | 18.1 |
| 19 | Хозяйственная кладовая | 4.0 |
| 20 | Мужская уборная | 2.7 |
| 21 | Женская уборная | 3.9 |
| 22 | Комната личной гигиены | 3.4 |
| 23 | Лестничная клетка | 16.6×2 |
| | | |

### Узел 1

Гигиенический женский душ

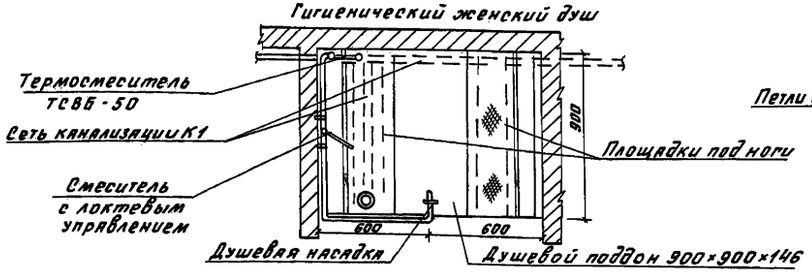


### Площадки под ноги

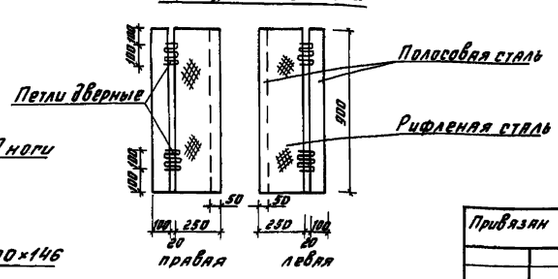


Согласовано:
Раздел АР Назарова
Раздел ОВ Добровольский
Раздел ЭЛ Блувштейн

Инв. № подл. | Подпись и дата | Взам. инв. №

| | | | | | | | |
|---|---|---|---|---|---|---|---|
| Привязан | ГИП | Назарова | | 501-Б-23.12.88 ВК | | | |
| | Н.контр. | Хабаев | | | | | |
| | Нач.отд. | Кутурин | | Административно-бытовое здание для грузовых районов ж.д. станций с бытовыми помещениями на 200 человек | Стадия | Лист | Листов |
| | Гл.спец. | Лавренов | | | Р | 2 | |
| | ГИП ВК | Либман | | План на отм. 0.000 с системами В1;Т3;Т4;К1;К2;К3 | Гипропромтрансстрой | | |
| Инв. № | Инженер | Новикова | | | | | |

23362-02 36

Копировал Формат А2

Альбом II

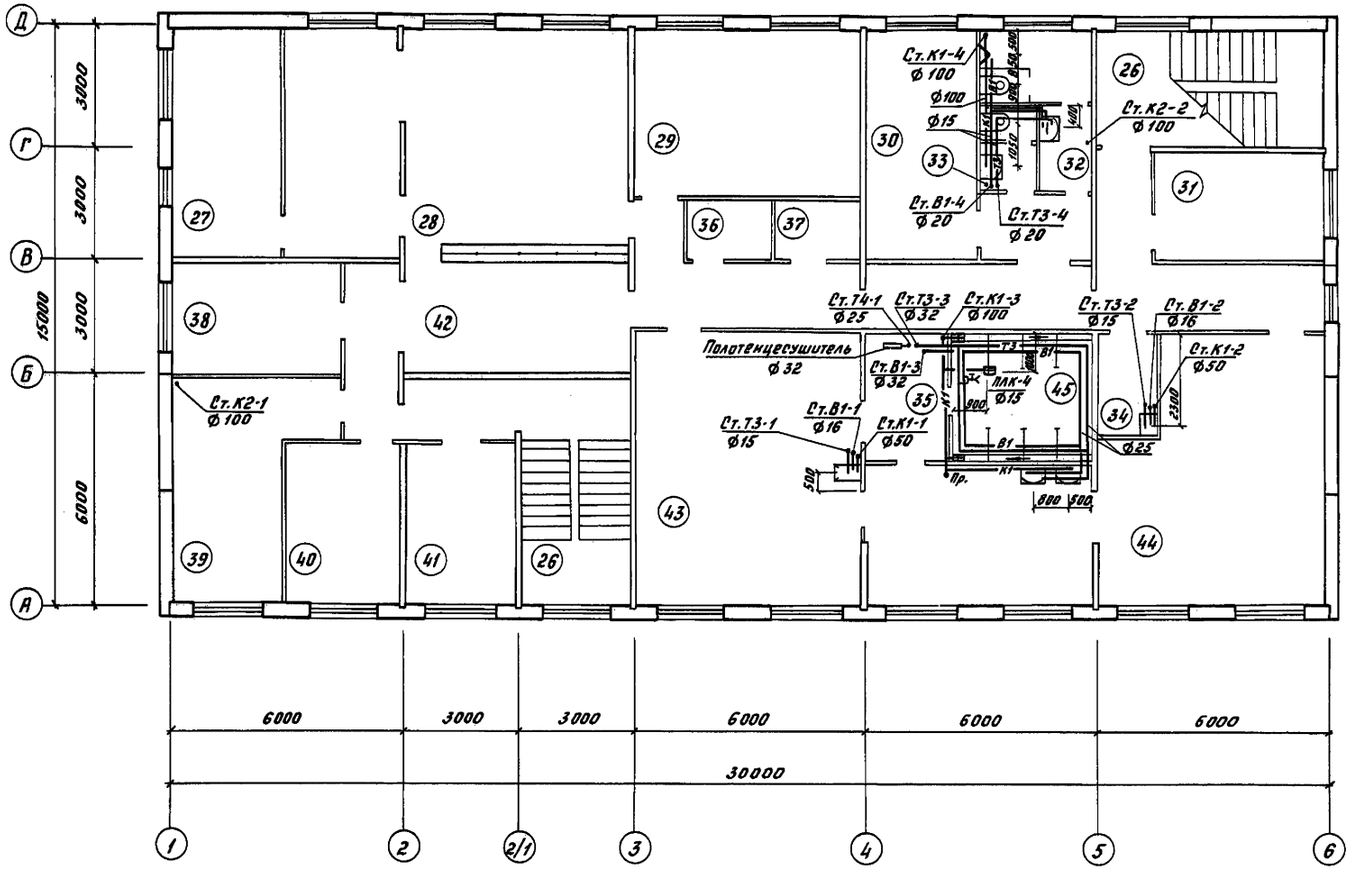


Экспликация помещений

| | Наименование | Площадь, м² |
|---|---|---|
| 24 | Коридор | 42.8 |
| 25 | Душевая | 11.9 |
| 26 | Лестничная клетка | 16.6×2 |
| 27 | Комната бюро информации о подходе и прибытии грузов | 16.8 |
| 28 | Операционный зал | 51.4 |
| 29 | Помещение коммерческих агентов | 24.3 |
| 30 | Помещение персонала контейнерной площадки | 16.8 |
| 31 | Помещение заведующего контейнерной площадки | 12.4 |
| 32 | Мужская уборная | 8.2 |
| 33 | Женская уборная | 2.9 |
| 34 | Хозяйственная кладовая | 4.0 |
| 35 | Преддушевая | 7.0 |
| 36 | Кладовая чистой спец. одежды | 3.6 |
| 37 | Кладовая грязной спец. одежды | 3.6 |
| 38 | Кабинет начальника товарной конторы | 12.6 |
| 39 | Комната бюро по розыску грузов | 19.3 |
| 40 | Кабинет начальника грузового района | 12.7 |
| 41 | Комната АСУ железной дороги | 12.5 |
| 42 | Помещение клиентуры | 21.2 |
| 43 | Мужская гардеробная уличной и домашней одежды на 69 мест | 43.4 |
| 44 | Мужская гардеробная спец. одежды на 70 мест | 57.3 |
| | | |
| | | |

Согласовано:
Раздел АР Ивлиев
Раздел ОВ Авраменко
Раздел Э Елизаветин

Инв.№подл. | Подпись и дата | Взам.инв.№

| | | | |
|---|---|---|---|
| | | | 501-6-23.12.88 ВК |
| ГИП | Назарова | | |
| Н.контр. | Хабаев | | |
| Нач.отд. | Кутурин | | |
| Гл.спец. | Лавренов | | |
| ГИПВК | Либман | | |
| Инженер | Новикова | | |

Привязан

Инв.№

Административно-бытовое здание для грузовых районов ж.д. станций с буфетом, помещениями на 200 человек

| Стадия | Лист | Листов |
|---|---|---|
| Р | 3 | |

План на отм. 3.300 с системами В1; Т3; Т4; К1; К2.

Липропромтрансстрой

23362-02 37

Копировал:

Формат А2

Альбом II

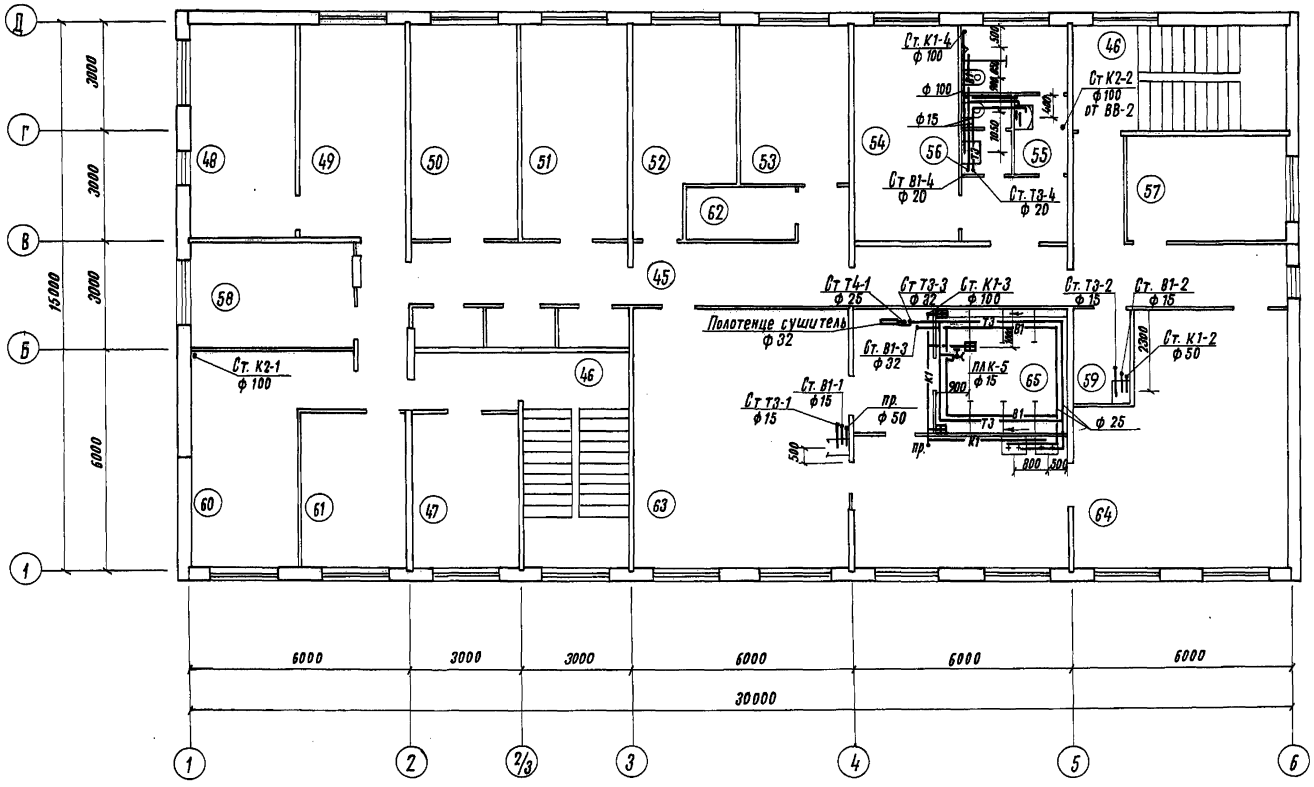


## Экспликация помещений

| Номер по плану | Наименование | Площадь м² |
|---|---|---|
| 45 | Коридор | 60,0 |
| 46 | Лестничная клетка | 16,6×2 |
| 47 | Комната общественных организ. | 12,0 |
| 48 | Помещение заведующего сортировочной платформой. | 16,8 |
| 49 | Помещение персонала сортировочной платформы. | 16,8 |
| 50 | Помещение персонала площадки по переработке навалочных грузов. | 16,9 |
| 51 | Помещение персонала платформы тяжеловесных грузов. | 16,9 |
| 52 | Комната общественных организаций | 12,2 |
| 53 | Вентиляторная | 12,2 |
| 54 | Кабинет по технике безопасности | 16,8 |
| 55 | Мужская уборная | 8,2 |
| 56 | Женская уборная | 2,9 |
| 57 | Комната заведующего пакгаузом | 12,4 |
| 58 | Бухгалтерия с кассой | 10,3, 2,3 |
| 59 | Хозяйственная кладовая. | 4,0 |
| 60 | Помещение персонала производственного участка | 19,3 |
| 61 | Кабинет начальника производственного участка | 12,0 |
| 62 | Помещение дежурного персонала | 4,3 |
| 63 | Мужская гардеробная уличной и домашней одежды на 69 мест. | 42,3 |
| 64 | Мужская гардеробная специальной одежды на 68 мест | 60,5 |
| 65 | Душевая | 11,9 |
| 66 | Преддушевая | 7,0 |
| | | |

Согласовано

| | | |
|---|---|---|
| Раздел АР | Назарова | |
| Раздел ОВ | Доброславский | |
| Раздел Э | Блувштейн | |

| Инв. № подл. | Подпись и дата | Взам. инв. № |
|---|---|---|
| | | |

| | | | |
|---|---|---|---|
| Привязан | ГИП | Назарова | |
| | Н. контр. | Хабаев | |
| | Нач. отд. | Кутурин | |
| | Гл. спец. | Лавренов | |
| | ГИП. ВК | Либман | |
| Инв. № | Инж. | Новикова | |

501-6-23.12.88. ВК

Административно-бытовое здание для грузовых дворов ж.д. станции с бытовыми помещениями на 200 человек.

| Стадия | Лист | Листов |
|---|---|---|
| Р | 4 | |

План на отм. 6.600 с системами В1, Т3, Т4, К1, К2.

Гипропромтрансстрой

Копировал:

23362-02 38

Формат А2

Альбом II

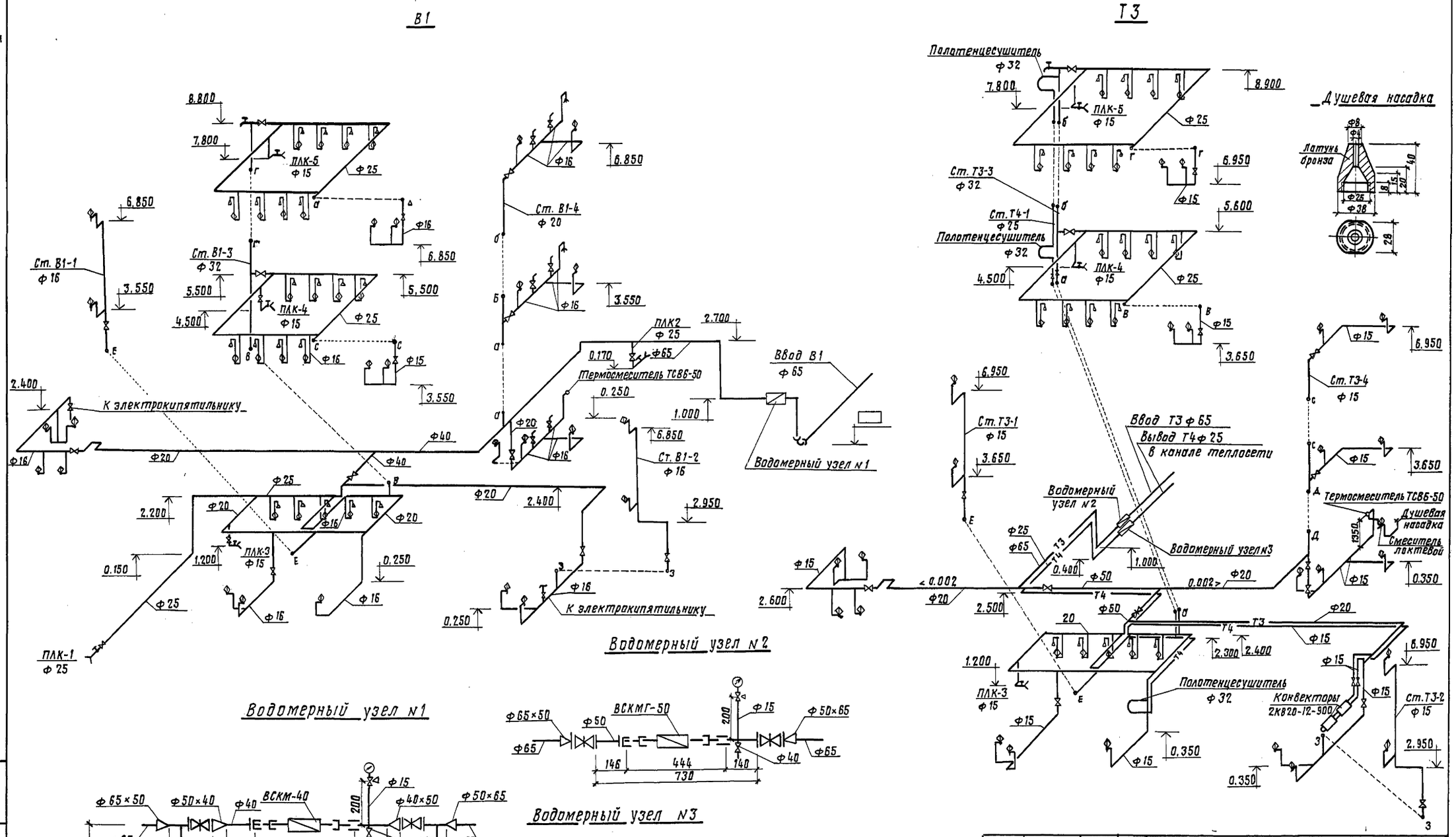


| | | | | | | | |
|---|---|---|---|---|---|---|---|
| | | | | | 501-6-23.12.88 ВК | | |
| Привязан: | | ГИП | Назарова | | Административно-бытовое здание для грузовых дворов ж.д. станций с бытовыми помещениями на 200 чел. | Стадия | Лист | Листов |
| | | Н.контр. | Хабаев | | | Р | 5 | |
| | | Нач.отд. | Кутурин | | | | | |
| | | Гл.спец. | Лавренов | | Схемы систем В1; Т3; Т4 | Гипропромтранстрой | | |
| | | ГИП ВК | Либман | | | | | |
| Инв. № | | Инженер | Новикова | | | | | |

Инв. № подл. | Подпись и дата | Взам. инв. №

Альбом II

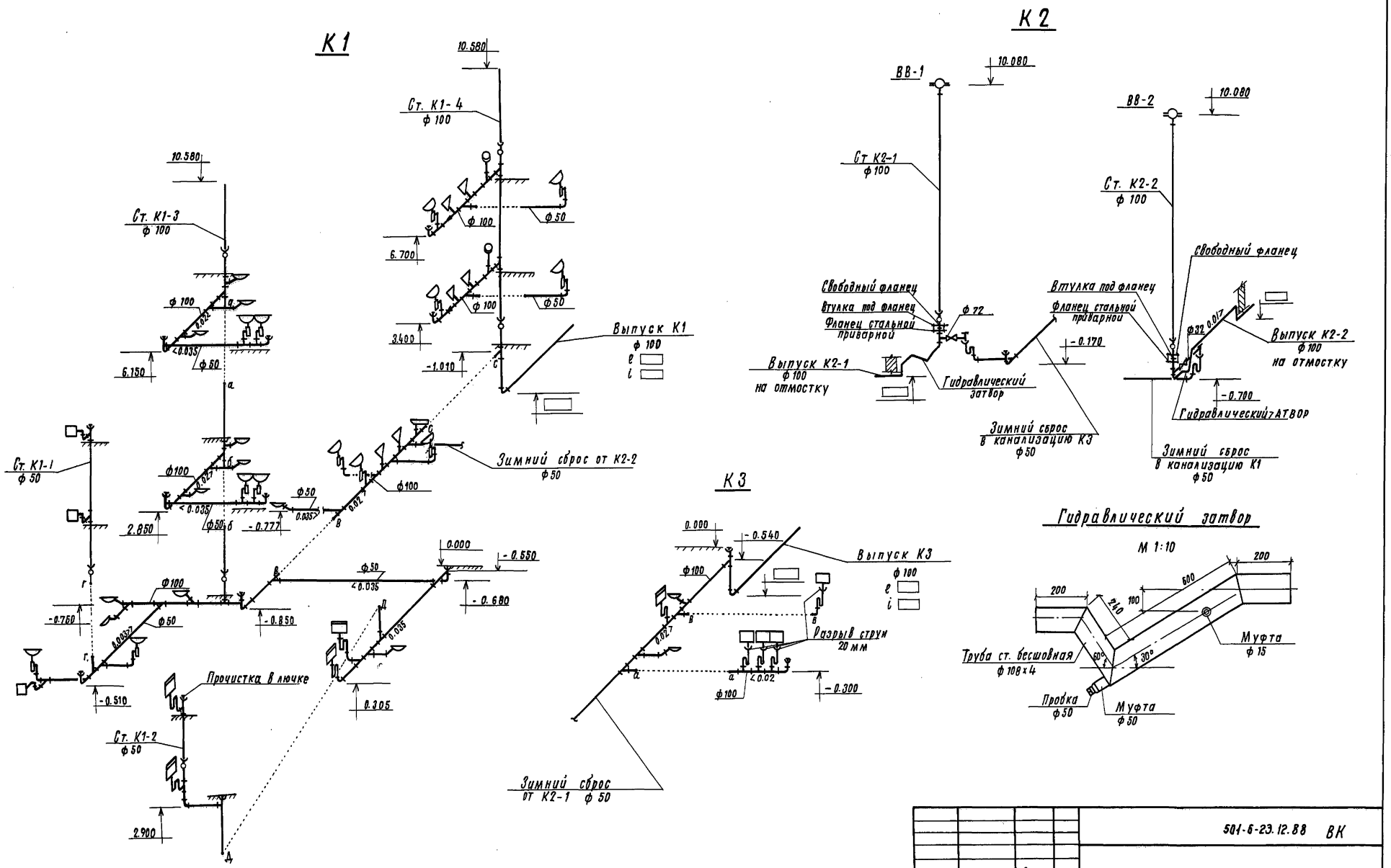


| | | | | | | | |
|---|---|---|---|---|---|---|---|
| | | | | 501-6-23.12.88 ВК | | | |
| Привязан | ГИП | Назарова | | Административно-бытовое здание для грузовых дворов ж.д.станции с бытовыми помещениями на 200 человек | Стадия | Лист | Листов |
| | Н. контр. | Хабаев | | | Р | 6 | |
| | Н. отд. | Кутурин | | | | | |
| | Гл. спец | Лавренов | | Схемы систем К1; К2; К3. | Гипропромтрансстрой | | |
| | ГИП ВК | Либман | | | | | |
| Инв. N | Инж. | Новикова | | | | | |

Инв. N подл. | Подпись и дата | Взам. инв. N

23362-02 40

Копировал:

Формат А2

Альбом II

## Ведомость рабочих чертежей основного комплекта марки ЭМ.

| Лист | Наименование | Примечан. |
|---|---|---|
| 1 | Общие данные | |
| 2 | Питающая сеть ~ 380/220 В. | |
| | Принципиальная схема | |
| 3 | Распределительная сеть ~ 380/220 В | |
| | Принципиальная схема. Шкаф 1 ШР | |
| 4 | Распределительная сеть ~ 380/220 В | |
| | Принципиальная схема. Шкафы 2ШР, 3ШР, 4ШР, 5ШР | |
| 5. | Кабельный журнал (начало) | |
| 6 | Кабельный журнал (окончание) | |
| 7. | План расположения электрооборудования, | |
| | прокладка кабелей на отм. 0.000; 3.300; | |
| | 6.600. | |
| 8. | Спецификация | |
| | | |
| | | |
| | | |
| | | |

## Показатели проекта

| Наименование | Ед. изм. | Кол-во |
|---|---|---|
| Установленная мощность, | кВт | 79.0 |
| в том числе: | | |
| силовое электрооборудование | кВт | 54,5 |
| электроосвещение | кВт | 24,5 |
| Расчетная мощность, | кВт | 48,3 |
| в том, числе: | | |
| силовое электрооборудование | кВт | 28,2 |
| электроосвещение | кВт | 20,1 |
| Годовой расход электроэнергии, | | |
| в том числе: | МВТ·ч | 255,3 |
| силовое электрооборудование | МВТ·ч | 148,3 |
| электроосвещение | МВТ·ч | 87,0 |

Рабочие чертежи основного комплекта марки ЭМ выполнены в соответствии с действующими строительными нормами и правилами и предусматривают технические решения, обеспечивающие безопасность при соблюдении установленных правил безопасности эксплуатации здания:

Главный инженер проекта [подпись] /Назарова/

## Ведомость ссылочных и прилагаемых документов

| Обозначение | Наименование | Примечание |
|---|---|---|
| | Ссылочные документы | |
| 5.407-43 | Установка распределительных | |
| | шкафов серии ПР11. | |
| 5.407-54 | Установка одиночных магнитных | |
| | пускателей серии ПМЛ (исполне- | |
| | ние I Р54) | |
| 5.407-64 | Установка одиночных навесных | |
| | и протяжных ящиков, коробок | |
| | с зажимами и щитков осве- | |
| | щения и токоподводы | |
| 5.407-77 | Установка кнопок ПКЕ, ПКУ-15, | |
| | переключателей ПП, сигнальных | |
| | приборов и автоматов АП-50. | |
| | | |
| | Прилагаемые документы | |
| 3.000.01 | Ящик Я1 | |
| 3.000.02 | Ящик 14Я (15Я, 16Я) | |
| ЭМ. ЛО | Вводно-распределительное | |
| | устройство УВР-8503. | |
| | (Задание заводу-изготовителю) | |
| ЭМИ. 0001 | Установка счетчика и транс- | |
| | форматоров тока в протяж- | |
| | ном ящике. | |
| ЭМИ. 0002 | Коробка У995 с зажимами | |
| | наборными. | |
| ЭМИ. В | Ведомости изделий, материалов | |
| | и электромонтажных | |
| | конструкций МЭЗ. | |
| ЭМ. СО | СО по рабочим чертежам | |
| | основного комплекта | |
| | марки ЭМ. | Альбом IV |
| ЭМ. ВМ. | ВМ по рабочим чертежам основно- | |
| | го комплекта марки ЭМ. | Альбом V |

1. По надежности электроснабжения электроприемники здания относятся к II категории (ОСТ 32.14-80. таол.1)
2. Электроснабжение принято двумя взаиморезервируемыми линиями от трансформаторной подстанции грузового района.
   Марка и сечение питающих кабелей определяются при привязке проекта.
3. Напряжение питающей сети 380/220 В.
4. Все металлические нетоковедущие части электрооборудования подлежат занулению путем присоединения к нулевому защитному проводнику.
   Для связи с источниками питания используются нулевые провода питающей сети.
5. Подключение электродвигателей вентиляторов установленных на виброоснованиях выполняется в соответствии с ПУЭ 5.3.29. гибким медным проводом.
6. Монтаж электроустановки вести в соответствии с требованиями СНиП 3.05.06-85.

| | | | | | | | |
|---|---|---|---|---|---|---|---|
| | | | | Привязан: | | | |
| | | | | | | | |
| | | | | | | | |
| | | | | | | | |
| | | | | | | | |
| Инв. N | | | | | | | |
| | | | | 501-6-23.12.88 ЭМ. | | | |
| | | | | | | | |
| | | | | | | | |
| ГИП | Назарова | [подпись] | | | | | |
| Н. контр. | Попова | [подпись] | | Административно-бытовое здание для грузовых районов ж.д. станции с бытовыми помещениями на 200 человек | Стадия | Лист | Листов |
| Нач. отд. | Хомяк | [подпись] | | | Р | 1 | 8 |
| Гл. спец. | Сизинцев | [подпись] | | | | | |
| ГИП-ЭЛ | Блувштейн | [подпись] | | Общие данные | Гипропромтрансстрой | | |
| Рук. груп. | Сорокина | [подпись] | | | | | |
| Инженер | Черкасова | [подпись] | | | | | |

Инв. N подл. | Подпись и дата | Взам. инв. N

Копировал: [подпись]

23362-02 41

Формат А2

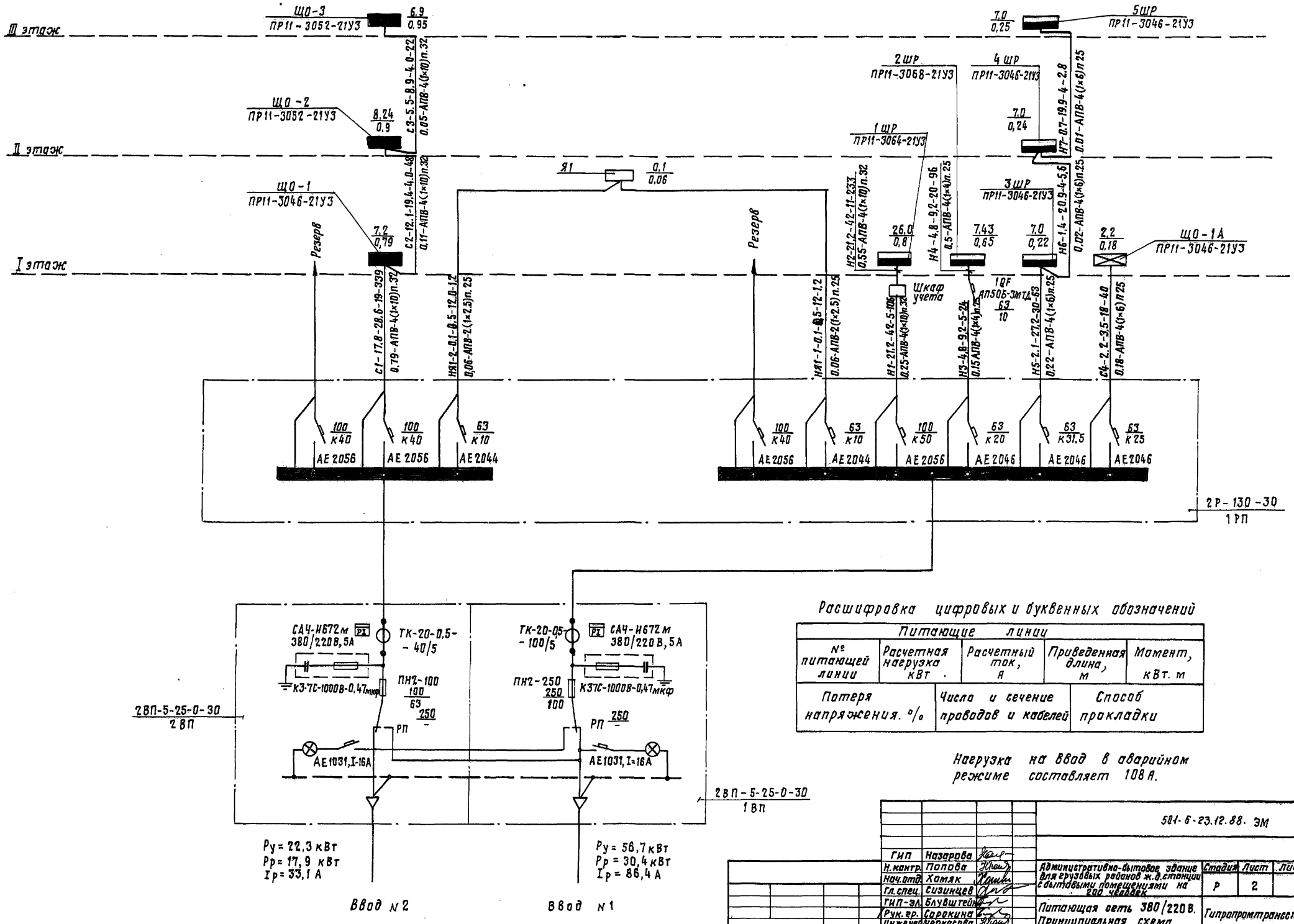


Расшифровка цифровых и буквенных обозначений

| Питающие линии | | | | |
|---|---|---|---|---|
| № питающей линии | Расчетная нагрузка кВт | Расчетный ток, А | Приведенная длина, м | Момент, кВт. м |
| Потеря напряжения. % | Число и сечение проводов и кабелей | Способ прокладки | | |

Нагрузка на ввод в аварийном режиме составляет 108 А.

| | | | |
|---|---|---|---|
| ГИП | Назарова | | 501-6-23.12.88. ЭМ |
| Н.контр. | Попова | | |
| Нач.отд. | Хомяк | | Административно-бытовое здание для грузовых районов ж.д.станции с бытовыми помещениями на 200 человек |
| Гл.спец. | Сизинцев | | |
| ГИП-эл. | Блувштейн | | Питающая сеть 380/220В. Принципиальная схема. |
| Рук.гр. | Сорокина | | |
| Инженер | Черкасова | | |

| Стадия | Лист | Листов |
|---|---|---|
| Р | 2 | |

Гипропромтрансстрой

Инв.№ подл. | Подпись и дата | Взам.инв.№

Альбом II

Альбом II

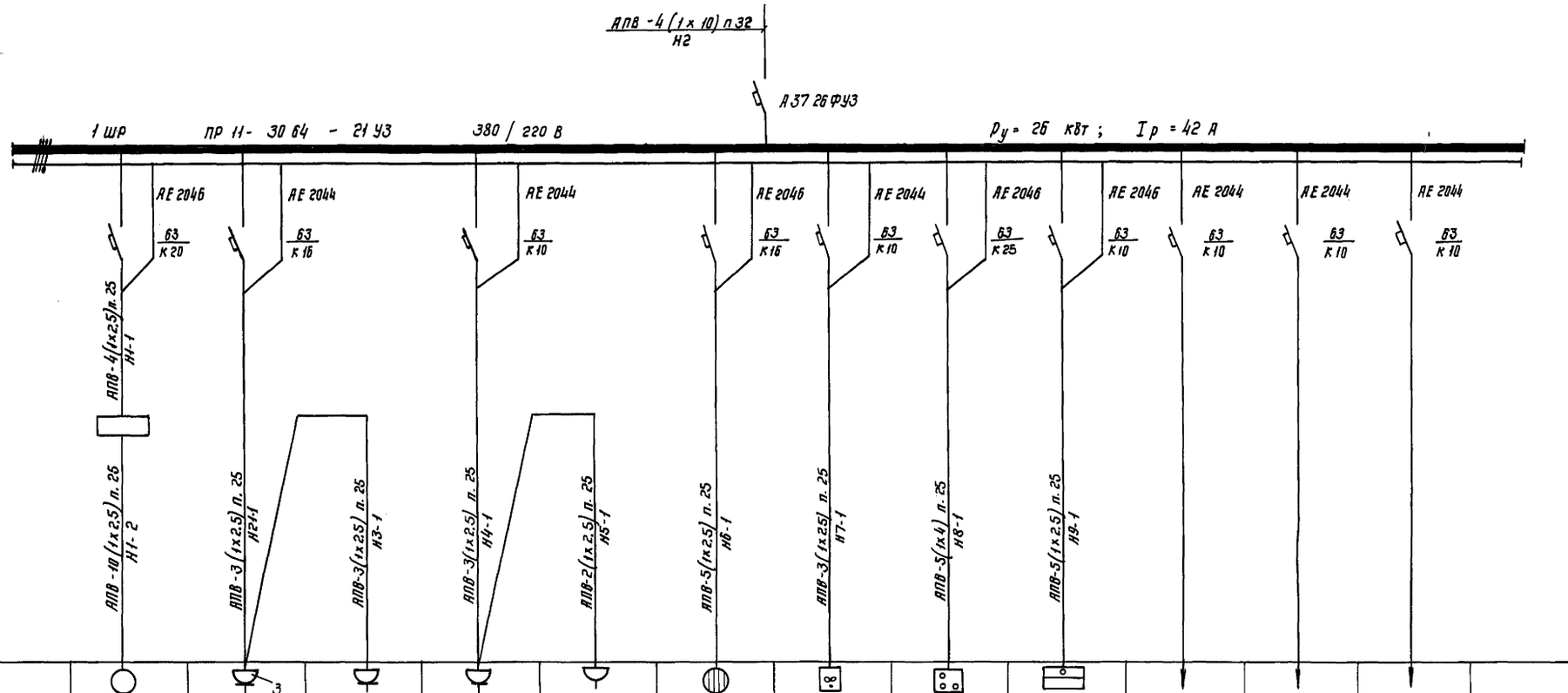


| Данные питающей сети | | | | | | | | | | | | | | |
|---|---|---|---|---|---|---|---|---|---|---|---|---|---|---|
| Шинопровод, распределительный пункт | Аппарат на вводе Тип; Iном. А; Расцепитель, А | | | | | | | | | | | | | |
| | Обозначение, тип; Напряжение; Руст. квт; Iрасч. А | | | | | | | | | | | | | |
| Аппарат отходящей линии | Тип; Iном. А; расцепитель или плавкая вставка, А | | | | | | | | | | | | | |
| Марка и сечение проводника | Обозначение участка сети; Длина, м. Обозначение трубы на плане по спецификации; Длина, м | | | | | | | | | | | | | |
| Пусковой аппарат | Обозначение; Тип; Iном. А; Расцепитель; Уставки теплового реле, А | | | | | | | | | | | | | |
| Марка и сечение проводника | Обозначение участка сети; Длина, м. Обозначение трубы на плане по спецификации; Длина, м | | | | | | | | | | | | | |
| Электроприемник | Условное изображение | | | | | | | | | | | | | |
| | Номер по плану | 1 | 2 | 3 | 4 | 5 | 6 | 7 | 8 | 9 | | | | |
| | Тип | — | — | — | — | — | — | — | — | — | | | | |
| | Рном. квт | 3.17 | 2,5 | 0,5 | 0, 05 | 0, 15 | 6,0 | 1, 35 | 12.0 | 0,3 | | | | |
| | Ток, А Iном. | 14,4 | 11,4 | 2,3 | 0,2 | 0.7 | 9,3 | 6.5 | 18.2 | 0,9 | | | | |
| | Ток, А Iпуск. | — | — | — | — | — | — | — | — | — | | | | |
| | Наименование механизма | Прилавок для буфетов ПВ-Ш | Электрокипятильник ЕЕ-122 | Термостат электрический ТЭ-25 | Кассовый аппарат ОКА-14 | Шкаф холодильный „ЗИЛ" | Электрокипятильник КНЭ-50 | Электроплитенце ER-4 | Плита электрическая ПЭ-0,51 | Шкаф холодильный ШХ-0.80м | Резерв | Резерв | Резерв | |

| | | | |
|---|---|---|---|
| | | | 501-6-23.12.88 ЭМ |
| ГИП | Назарова | | |
| Н.контр. | Попова | | |
| Нач. отд. | Хамяк | | |
| Гл. спец. | Сизинцев | | |
| ГИП-эл. | Блудштейн | | |
| Рук. гр. | Сорокина | | |
| Инженер | Черкасова | | |

Административно-бытовое здание для грузовых районов ж.д. станций с бытовыми помещениями на 200 человек

| Стадия | Лист | Листов |
|---|---|---|
| Р | 3 | |

Распределительная сеть ~380/220 В. Принципиальная схема. Шкаф 1 ШР.

Гипропромтрансстрой

Копир.



Инв. № подл. | Подпись и дата | Взам. инв. №

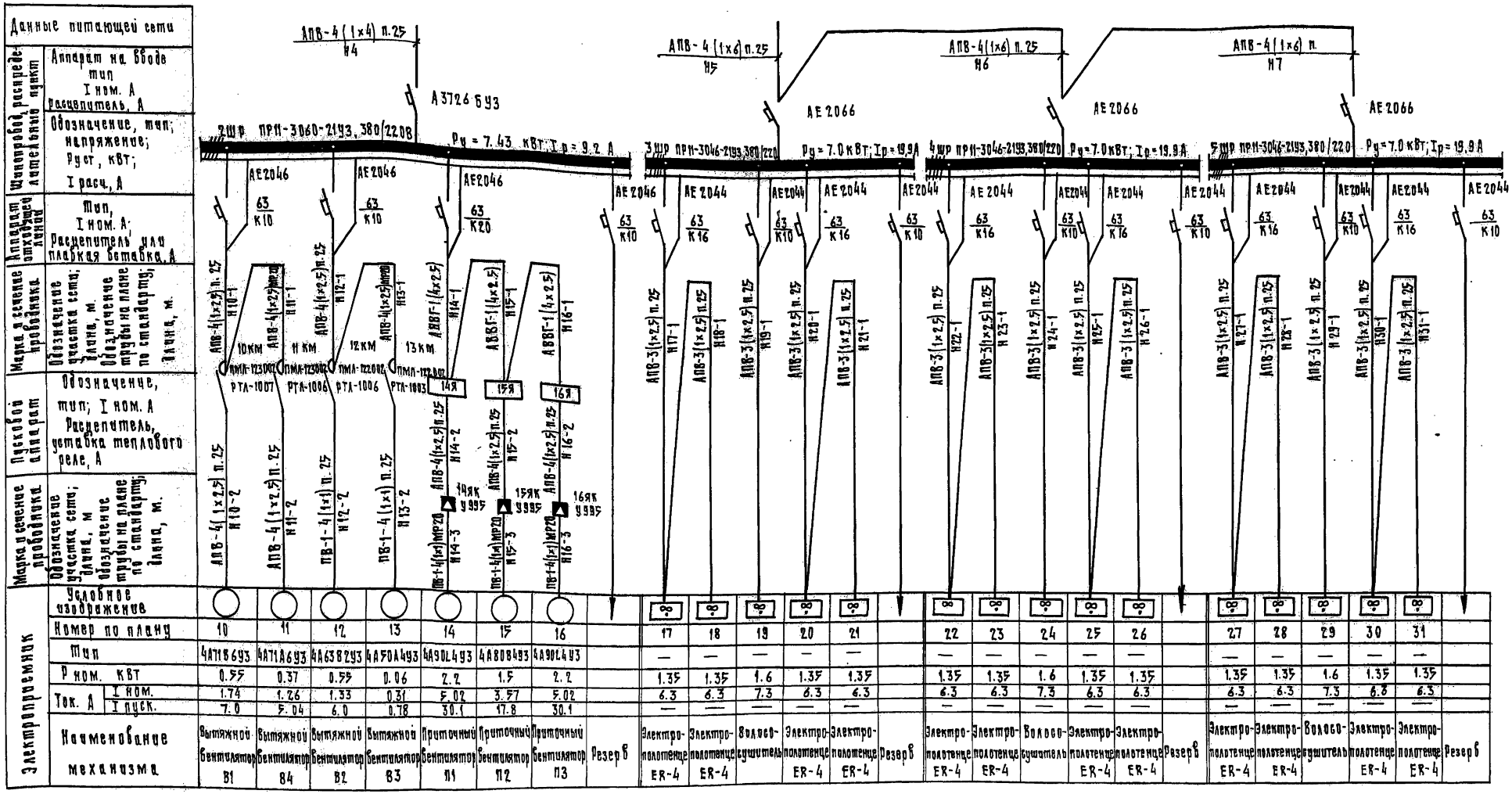


| Номер по плану | 10 | 11 | 12 | 13 | 14 | 15 | 16 | | 17 | 18 | 19 | 20 | 21 | | 22 | 23 | 24 | 25 | 26 | | 27 | 28 | 29 | 30 | 31 | |
|---|---|---|---|---|---|---|---|---|---|---|---|---|---|---|---|---|---|---|---|---|---|---|---|---|---|---|
| Тип | 4А71А6У3 | 4А71А6У3 | 4А63В2У3 | 4А50А4У3 | 4А90L4У3 | 4А80В4У3 | 4А90L4У3 | | — | — | — | — | — | | — | — | — | — | — | | — | — | — | — | — | |
| Рном. кВт | 0.55 | 0.37 | 0.55 | 0.06 | 2.2 | 1.5 | 2.2 | | 1.35 | 1.35 | 1.6 | 1.35 | 1.35 | | 1.35 | 1.35 | 1.6 | 1.35 | 1.35 | | 1.35 | 1.35 | 1.6 | 1.35 | 1.35 | |
| Ток, А Iном. | 1.74 | 1.26 | 1.33 | 0.31 | 5.02 | 3.57 | 5.02 | | 6.3 | 6.3 | 7.3 | 6.3 | 6.3 | | 6.3 | 6.3 | 7.3 | 6.3 | 6.3 | | 6.3 | 6.3 | 7.3 | 6.3 | 6.3 | |
| Iпуск. | 7.0 | 5.04 | 6.0 | 0.78 | 30.1 | 17.8 | 30.1 | | — | — | — | — | — | | — | — | — | — | — | | — | — | — | — | — | |
| Наименование механизма | Вытяжной вентилятор В1 | Вытяжной вентилятор В4 | Вытяжной вентилятор В2 | Вытяжной вентилятор В3 | Приточный вентилятор П1 | Приточный вентилятор П2 | Приточный вентилятор П3 | Резерв | Электрополотенце ER-4 | Электрополотенце ER-4 | Водосушитель | Электрополотенце ER-4 | Электрополотенце ER-4 | Резерв | Электрополотенце ER-4 | Электрополотенце ER-4 | Водосушитель | Электрополотенце ER-4 | Электрополотенце ER-4 | Резерв | Электрополотенце ER-4 | Электрополотенце ER-4 | Водосушитель | Электрополотенце ER-4 | Электрополотенце ER-4 | Резерв |

Привязан:

Инв. №

| | | |
|---|---|---|
| ГИП | Назарова | |
| Н. контр. | Попова | |
| Нач. отд. | Хомяк | |
| Гл. спец. | Сизинцев | |
| ГИП-эл. | Альштейн | |
| Рук. гр. | Сорокина | |
| Инженер | Чеботарева | |

501-6-23.12.88 ЭМ

Административно-бытовое здание для грузовых районов ж.д. станций с бытовыми помещениями на 200 человек.

Стадия Р | Лист 4 | Листов

Распределительная сеть ~380/220 В. Принципиальная схема. Шкафы 1ШР; 2ШР; 3ШР; 4ШР; 5ШР.

Гипропромтранснестрой

Копир.



Формат А2

Инв. № подл. | Подпись и дата | Взам. инв. №

Альбом V

| Обозначение кабеля | Трасса: Начало | Трасса: Конец | Проход через трубу: Обозначение | Проход через трубу: Диаметр по спецификации | Проход через трубу: Длина, м | Протяжной ящик № | Кабель по проекту: Марка | Кабель по проекту: Количество кабелей, число и сечение жил, напряжение | Кабель по проекту: Длина, м | Кабель проложено: Марка | Кабель проложено: Количество кабелей, число и сечение жил, напряжение | Кабель проложено: Длина, м |
|---|---|---|---|---|---|---|---|---|---|---|---|---|
| | | Ввод №1. УВР | | | | | | | | | | |
| | | Панель 1ВП | | | | | | | | | | |
| | | Ввод №2, УВР | | | | | | | | | | |
| | | Панель 2ВП | | | | | | | | | | |
| Н1 | УВР. Панель 1РП | Шкаф учета | п.Н1 | 32 | 5,0 | | АПВ | 4(1х10)-380 | 20,0 | | | |
| Н2 | Шкаф учета | Шкаф 1ШР | п.Н2 | 32 | 11,0 | | АПВ | 4(1х16)-380 | 44,0 | | | |
| Н3 | УВР. Панель 1РП | Автомат 1QF | п.Н3 | 25 | 5,0 | | АПВ | 4(1х4)-380 | 20,0 | | | |
| Н4 | Автомат 1QF | Шкаф 2ШР | п.Н4 | 25 | 20,0 | | АПВ | 4(1х4)-380 | 80,0 | | | |
| Н5 | УВР. Панель 1РП | Шкаф 3ШР | п.Н5 | 25 | 30,0 | | АПВ | 4(1х8)-380 | 120,0 | | | |
| Н6 | Шкаф 3ШР | Шкаф 4ШР | п.Н6 | 25 | 4,0 | | АПВ | 4(1х6)-380 | 16,0 | | | |
| Н7 | Шкаф 4ШР | Шкаф 5ШР | п.Н7 | 25 | 4,0 | | АПВ | 4(1х6)-380 | 16,0 | | | |
| НЯ1-1 | УВР. Панель 1РП | Ящик Я1 | п.НЯ1-1 | 25 | 12,0 | | АПВ | 2(1х2,5)-380 | 24,0 | | | |
| НЯ1-2 | УВР. Панель 1РП | Ящик Я1 | п.НЯ1-2 | 25 | 12,0 | | АПВ | 2(1х25)-380 | 24,0 | | | |
| С1 | УВР. Панель 1РП | Щиток освещения ЩО-1 | п.С1 | 32 | 19,0 | | АПВ | 4(1х10)-380 | 76,0 | | | |
| С2 | Щиток освещения ЩО-1 | Щиток освещения ЩО-2 | п.С2 | 32 | 4,0 | | АПВ | 4(1х10)-380 | 16,0 | | | |
| С3 | Щиток освещения ЩО-2 | Щиток освещения ЩО-3 | п.С3 | 32 | 4,0 | | АПВ | 4(1х10)-380 | 16,0 | | | |
| С4 | УВР. Панель 1РП | Щиток освещения ЩО-4 | п.С4 | 25 | 18,0 | | АПВ | 4(1х8)-380 | 72,0 | | | |
| Н1-1 | Шкаф 1ШР | Шкаф управления | п.Н1-1 | 25 | 8,0 | | АПВ | 4(1х2,5)-380 | 32,0 | | | |
| Н1-2 | Шкаф управления | Электроприемник №1 | п.Н1-2 | 25 | 1,0 | | АПВ | 10(1х2,5)-380 | 10,0 | | | |
| Н2-1 | Шкаф 1ШР | Электроприемник №2 | п.Н2-1 | 25 | 5,0 | | АПВ | 3(1х2,5)-380 | 15,0 | | | |
| Н3-1 | Электроприемник №2 | Электроприемник №3 | п.Н3-1 | 25 | 2,0 | | АПВ | 3(1х2,5)-380 | 6,0 | | | |
| Н4-1 | Шкаф 1ШР | Электроприемник №4 | п.Н4-1 | 25 | 10,0 | | АПВ | 3(1х2,5)-380 | 30,0 | | | |
| Н5-1 | Электроприемник №4 | Электроприемник №5 | п.Н5-1 | 25 | 3,0 | | АПВ | 2(1х2,5)-380 | 6,0 | | | |
| Н6-1 | Шкаф 1ШР | Электроприемник №6 | п.Н6-1 | 25 | 5,0 | | АПВ | 5(1х2,5)-380 | 25,0 | | | |
| Н7-1 | Шкаф 1ШР | Электроприемник №7 | п.Н7-1 | 25 | 4,0 | | АПВ | 3(1х2,5)-380 | 12,0 | | | |
| Н8-1 | Шкаф 1ШР | Электроприемник №8 | п.Н8-1 | 25 | 8,0 | | АПВ | 5(1х4)-380 | 40,0 | | | |
| Н9-1 | Шкаф 1ШР | Электроприемник №9 | п.Н9-1 | 25 | 6,0 | | АПВ | 5(1х2,5)-380 | 30,0 | | | |
| Н10-1 | Шкаф 2ШР | Пускатель 10КМ | п.Н10-1 | 25 | 12 | | АПВ | 4(1х2,5)-380 | 48,0 | | | |
| Н10-2 | Пускатель 10КМ | Двигатель №10 | п.Н10-2 | 25 | 22,0 | | АПВ | 4(1х2,5)-380 | 88,0 | | | |
| Н11-1 | Пускатель 10КМ | Пускатель 11КМ | мр.Н11-1 | 20 | 4,0 | | АПВ | 4(1х2,5)-380 | 4,0 | | | |
| Н11-2 | Пускатель НКМ | Двигатель №11 | п.Н11-2 | 25 | 12,0 | | АПВ | 4(1х2,5)-380 | 48,0 | | | |

| Обозначение кабеля | Трасса: Начало | Трасса: Конец | Проход через трубу: Обозначение | Проход через трубу: Диаметр по спецификации | Проход через трубу: Длина, м | Протяжной ящик № | Кабель по проекту: Марка | Кабель по проекту: Количество кабелей, число и сечение жил, напряжение | Кабель по проекту: Длина, м | Кабель проложено: Марка | Кабель проложено: Количество кабелей, число и сечение жил, напряжение | Кабель проложено: Длина, м |
|---|---|---|---|---|---|---|---|---|---|---|---|---|
| Н12-1 | Шкаф 2ШР | Пускатель 12КМ | п.Н12-1 | 25 | 12 | | АПВ | 4(1х2,5)-380 | 48,0 | | | |
| Н12-2 | Пускатель 12КМ | Двигатель №12 | п.Н12-2 | 25 | 3,0 | | ПВ-1 | 4(1х1)-380 | 12,0 | | | |
| Н13-1 | Пускатель 12КМ | Пускатель 13КМ | мр.Н13-1 | 20 | 1,0 | | АПВ | 4(1х2,5)-660 | 4,0 | | | |
| Н13-2 | Пускатель 13КМ | Двигатель №13 | п.Н13-2 | 25 | 3,0 | | ПВ1 | 4(1х1)-380 | 12,0 | | | |
| Н14-1 | Шкаф 2ШР | Ящик 14Я | | | | | АВВГ | 1(4х2,5)-660 | 4,0 | | | |
| Н14-2 | Ящик 14Я | Ящик 14ЯК | п.Н14-2 | 25 | 5,0 | | АПВ | 4(1х2,5)-380 | 20,0 | | | |
| Н14-3 | Ящик 14ЯК | Двигатель №14 | мр.Н14-3 | 20 | 1,0 | | ПВ-1 | 4(1х1)-380 | 4,0 | | | |
| Н15-1 | Ящик 14Я | Ящик 15Я | | | | | АВВГ | 1(4х2,5)-660 | 4,0 | | | |
| Н15-2 | Ящик 15Я | Ящик 15ЯК | п.Н15-2 | 25 | 4,0 | | АПВ | 4(1х2,5)-380 | 16,0 | | | |
| Н15-3 | Ящик 15ЯК | Двигатель №15 | мр.Н15-3 | 20 | 1,0 | | ПВ-1 | 4(1х1)-380 | 4,0 | | | |
| Н16-1 | Ящик 15Я | Ящик 16Я | | | | | АВВГ | 4(1х2,5)-660 | 4,0 | | | |
| Н16-2 | Ящик 16Я | Ящик 16ЯК | п.Н16-2 | 25 | 6,0 | | АПВ | 4(1х2,5)-380 | 24,0 | | | |
| Н16-3 | Ящик 16ЯК | Двигатель №16 | мр.Н16-3 | 20 | 1,0 | | ПВ-1 | 4(1х1)-380 | 4,0 | | | |
| Н17-1 | Шкаф 3ШР | Электроприемник №17 | п.Н17-1 | 25 | 5,0 | | АПВ | 3(1х2,5)-380 | 15,0 | | | |
| Н18-1 | Электроприемник №17 | Электроприемник №18 | п.Н18-1 | 25 | 4,0 | | АПВ | 3(1х2,5)-380 | 12,0 | | | |
| Н19-1 | Шкаф 3ШР | Электроприемник №19 | п.Н19-1 | 25 | 13,0 | | АПВ | 3(1х2,5)-380 | 39,0 | | | |
| Н20-1 | Шкаф 3ШР | Электроприемник №20 | п.Н20-1 | 25 | 10,0 | | АПВ | 3(1х2,5)-380 | 30,0 | | | |
| Н21-1 | Электроприемник №20 | Электроприемник №21 | п.Н21-1 | 25 | 10,0 | | АПВ | 3(1х2,5)-380 | 30,0 | | | |
| Н22-1 | Шкаф 4ШР | Электроприемник №22 | п.Н22-1 | 25 | 5,0 | | АПВ | 3(1х2,5)-380 | 15,0 | | | |
| Н23-1 | Электроприемник №22 | Электроприемник №23 | п.Н23-1 | 25 | 4,0 | | АПВ | 3(1х2,5)-380 | 12,0 | | | |
| Н24-1 | Шкаф 4ШР | Электроприемник №24 | п.Н24-1 | 25 | 10,0 | | АПВ | 3(1х2,5)-380 | 30,0 | | | |
| Н25-1 | Шкаф 4ШР | Электроприемник №25 | п.Н25-1 | 25 | 10,0 | | АПВ | 3(1х2,5)-380 | 30,0 | | | |

Инв.№подл. | Подпись и дата | Взам.инв.№

Привязан

Инв.№

| | | |
|---|---|---|
| ГИП | Назарова | |
| Н.контр. | Попова | |
| Нач. отд. | Хомяк | |
| Гл. спец. | Сизинцев | |
| ГИП-эл. | Блувштейн | |
| Рук. гр. | Сорокина | |
| Инженер | Черкасова | |

501-6-23.12.88. ЭМ

Административно-бытовое здание для грузовых районов эк.в станций с бытовыми помещениями на 200 человек

| Стадия | Лист | Листов |
|---|---|---|
| Р | 5 | |

Кабельный журнал (начало)

Типропромтранспроект

Копир.

Альбом II

# Кабельный журнал

| Обозначение кабеля | Трасса: Начало | Трасса: Конец | Проход через трубу: Обозначение | Проход через трубу: Диаметр по стандарту | Проход через трубу: Длина, м | Протяжной ящик № | Кабель по проекту: Марка | Кабель по проекту: Количество кабелей, сечение и сечение жил, напряжение | Кабель по проекту: Длина, м | Кабель проложено: Марка | Кабель проложено: Количество кабелей, сечение и сечение жил, напряжение | Кабель проложено: Длина, м |
|---|---|---|---|---|---|---|---|---|---|---|---|---|
| Н26-1 | Электроприемник №25 | Электроприемник №26 | П. Н26-1 | 25 | 3,0 | | АПВ | 3(1х2,5)-380 | 9,0 | | | |
| Н27-1 | Шкаф 5ШР | Электроприемник №27 | П. Н27-1 | 25 | 5,0 | | АПВ | 3(1х2,5)-380 | 15,0 | | | |
| Н28-1 | Электроприемник №27 | Электроприемник №28 | П. Н28-1 | 25 | 4,0 | | АПВ | 3(1х2,5)-380 | 12,0 | | | |
| Н29-1 | Шкаф 5ШР | Электроприемник №29 | П. Н29-1 | 25 | 10,0 | | АПВ | 3(1х2,5)-380 | 30,0 | | | |
| Н30-1 | Шкаф 5ШР | Электроприемник №30 | П. Н30-1 | 25 | 10,0 | | АПВ | 3(1х2,5)-380 | 30,0 | | | |
| Н31-1 | Электроприемник №30 | Электроприемник №31 | П. Н31-1 | 25 | 3,0 | | АПВ | 3(1х2,5)-380 | 9,0 | | | |
| | | | | | | | | | | | | |
| КЯ1-1 | Ящик Я1 | Ящик 14Я | — | — | — | | АВВГ | 1(3х2,5)-660 | 17,0 | | | |
| КЯ1-2 | Ящик Я1 | Ящик 15Я | — | — | — | | АВВГ | 1(3х2,5)-660 | 16,0 | | | |
| КЯ1-3 | Ящик Я1 | Ящик 16Я | — | — | — | | АВВГ | 1(3х2,5)-660 | 18,0 | | | |
| КЯ1-4 | Ящик Я1 | Автомат 1ВР | — | — | — | | АВВГ | 1(2х2,5)-660 | 14,0 | | | |
| КЯ1-5 | Ящик Я1 | Реле РОВ | — | — | — | | АВВГ | 1(2х2,5)-660 | 12,0 | | | |
| | | | | | | | | | | | | |
| | | | | | | | | | | | | |

## Сводка кабелей и проводов, длина в м.

| Число и сечение жил, напряжение, В | Марка: АВВГ | | Марка: ПВ-1 | | Марка: АПВ |
|---|---|---|---|---|---|
| 1х1 - 380 | | | 40 | | |
| 1х2,5 - 380 | | | | | 870 |
| 1х4 - 380 | | | | | 150 |
| 1х6 - 380 | | | | | 240 |
| 1х10 - 380 | | | | | 180 |
| 2х2,5 - 660 | 30 | | | | |
| 3х2,5 - 660 | 55 | | | | |
| 4х2,5 - 660 | 10 | | | | |
| | | | | | |
| | | | | | |

## Сводка труб

| Обозначение по стандарту | Диаметр по стандарту, мм | Длина, м |
|---|---|---|
| ПВД | 25 | 350 |
| | 32 | 45 |
| | | |
| МР | 20 | 5 |

Привязан

Инв. №

| | | |
|---|---|---|
| ГИП | Назарова | |
| Н.контр. | Попова | |
| Нач. отд. | Хомяк | |
| Гл.спец. | Сизинцев | |
| ГИП-эл. | Блувштейн | |
| Рук.гр. | Сорокина | |
| Инженер | Черкасова | |

501-6-23.12.88. ЭМ

Административно-бытовое здание для грузовых районов ж.д. станции с бытовыми помещениями на 600 человек

| Стадия | Лист | Листов |
|---|---|---|
| Р | 6 | |

Кабельный журнал (окончание)

Гипропромтранссетрой

Копир.

23362-02 46

Формат А2

Инв. № подл. | Подпись и дата | Взам. инв. №

Альбом II

## План на отм. 6,600

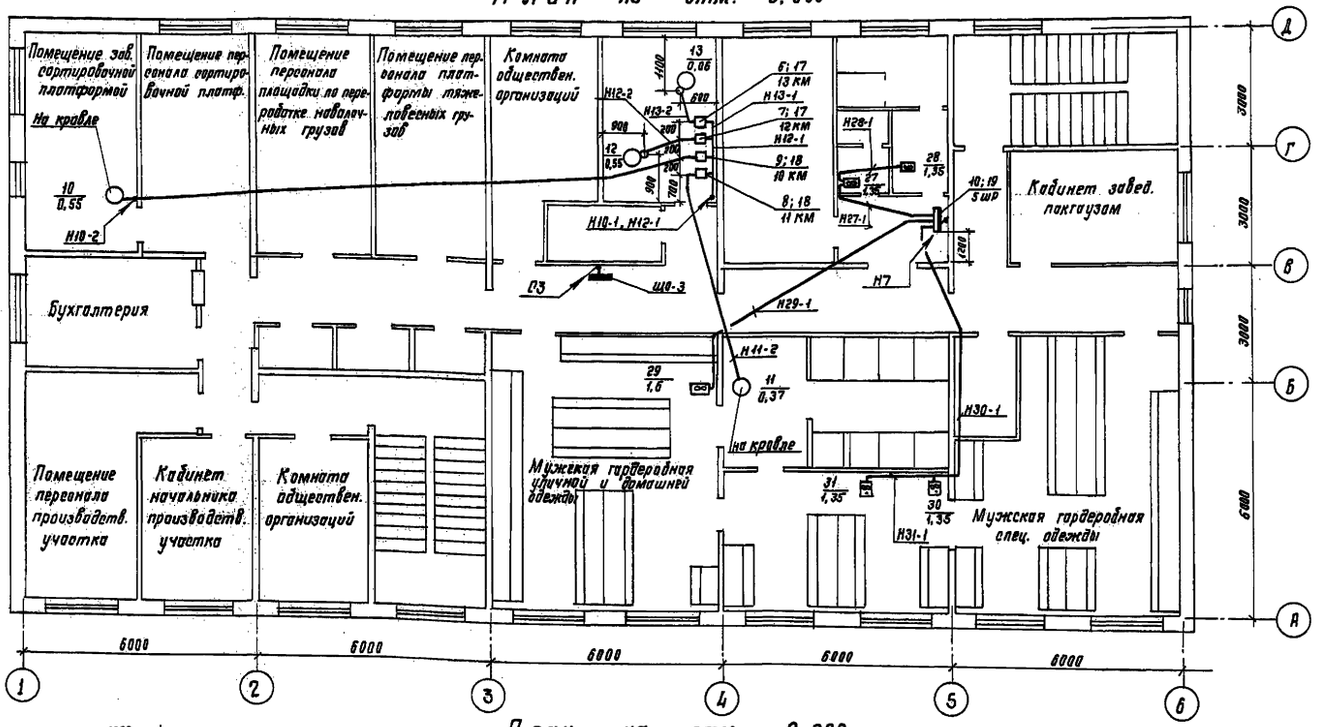


## План на отм. 3,300

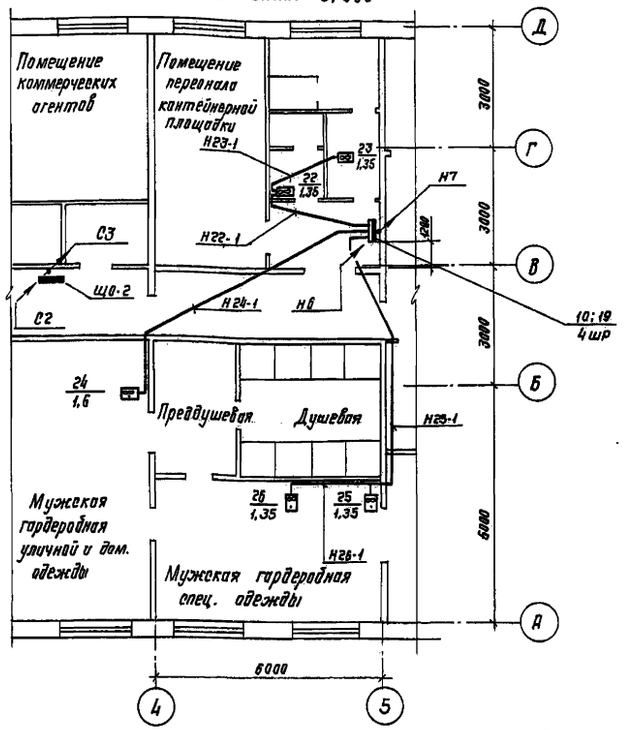


## План на отм. 0,000

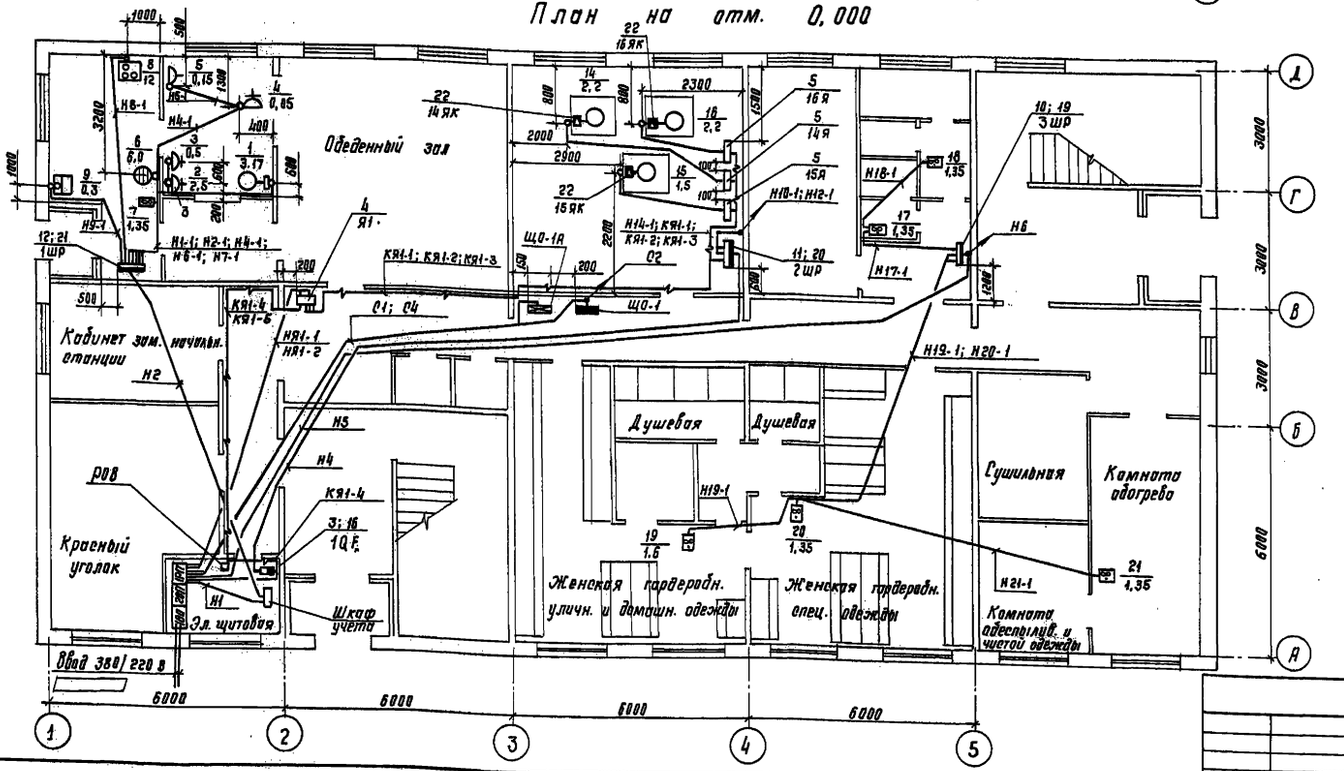


1. Трубы электропроводки проложить в подготовке пола. Отметки выхода труб из пола 100 мм.
2. Подвод проводов, прокладываемых в полиэтиленовых трубах, к электроприемникам выполнить в отрезках стальных тонкостенных труб.
3. Вертикальные участки питающей и распределительной сети в полиэтиленовых трубах, прокладываемых по стенам, закрыть декоративным кожухом из листовой стали $\delta = 1{,}5$ мм. Кожух окрасить эмалью ПФ 115, серая, ГОСТ 6465-76 IV, С1.
4. Кабели проложить открыто по строительным конструкциям.
5. Все металлические нетоковедущие части электрооборудования занулить путем присоединения к нулевому защитному проводнику.

Для зануления электротеплового оборудования использовать специальный третий (для однофазных приемников) или пятый (для трехфазных электроприемников) проводник, соединенный с нулевой шиной распределительного пункта.

Согласовано: АР Назарова; ОВ Добровольский

Инв. № подл. | Подпись и дата | Взам. инв. №

| | | |
|---|---|---|
| ГИП | Назарова | |
| Н. контр. | Попова | |
| Нач. отд. | Хомяк | |
| Гл. спец. | Сизинцев | |
| ГИП-эл. | Блувштейн | |
| Рук. гр. | Сорокина | |
| Инженер | Черкасова | |

501-6-23.12.88. ЭМ

Административно-бытовое здание для грузовых районов ж.д. станции с бытовыми помещениями на 200 человек

План расположения электрооборудования, прокладка кабелей на отм. 0.000, 3.300, 6.600.

| Стадия | Лист | Листов |
|---|---|---|
| Р | 7 | |

Гипропромтранстрой

Инв. №

Копир.

23362-02 47

Формат А2

Альбом II

# Спецификация

| Марка поз. | Обозначение | Наименование | Кол. | Масса ед. кг | Примечание |
|---|---|---|---|---|---|
| | | Электрооборудование | | | |
| 1 | ЭМ. ЛО-1 | Вводно-распределитель- | | | |
| | | ное устройство УВР-8503 | 1 | | |
| 2 | ЭМИ. 0001 | Установка счетчика и | | | |
| | | трансформаторов тока | | | |
| | | в протяжном ящике | 1 | | шкаф учета |
| 3 | | Автомат АП50Б-3МТД3.3 | 1 | | 1QF |
| 4 | Э.000.01 | Ящик Я1 | 1 | | |
| 5 | Э.000.02 | Ящик 14Я (15Я, 16Я) | 3 | | |
| 6 | | Пускатель ПМЛ-122002В | | | |
| | | с реле РТЛ-1003 | 1 | | 13КМ |
| 7 | | Пускатель ПМЛ-122002В | | | |
| | | с реле РТЛ-1006 | 1 | | 12КМ |
| | | | | | |
| | | | | | |
| 8 | | Пускатель ПМЛ-123002В | | | |
| | | с реле РТЛ-1006 | 1 | | 11КМ |
| 9 | | Пускатель ПМЛ-123002В | | | |
| | | с реле РТЛ-1007 | 1 | | 10КМ |
| 10 | | Пункт распределительный | | | |
| | | ПР11-3046-21У3 | 3 | | 4ШР, 5ШР |
| 11 | | Пункт распределитель- | | | |
| | | ный ПР11-3060-21У3 | 1 | | 2ШР |
| 12 | | Пункт распределитель- | | | |
| | | ный ПР11-3064-21У3 | 1 | | 1ШР |
| 13 | | Розетка штепсельная | | | |
| | | РШ-30-0-М, 380В, 25А | 1 | | |
| 14 | | Розетка штепсельная | | | |
| | | РШ-Ц-20-0-01-10/220 | 2 | | |
| | | | | | |
| | | | | | |
| | | Конструкции | | | |
| 15 | 5.407-64.90М | Ящик протяжной | | | |
| | | К657У2 исп.3 | 1 | | |
| 16 | 5.407-77.1.310М | Автомат АП50Б-3МТД | | | |
| | | на бетонной стене | 1 | | |
| 17 | 5.407-54.2.10-01 | Установка магнит- | | | |
| | | ного пускателя | | | |
| | | ПМЛ-122002В | 2 | | |
| 18 | 5.407-54.2.10-02 | Установка магнит- | | | |
| | | ного пускателя | | | |
| | | ПМЛ-123002В | 2 | | |
| 19 | 5.407-43.В1.Л.13.14 | Установка пункта | | | |
| | | распределительного | | | |

| Марка поз. | Обозначение | Наименование | Кол. | Масса ед. кг. | Примечание |
|---|---|---|---|---|---|
| | | ПР11-3046-21У3, | 3 | | |
| | | исп. 2 | | | |
| 20 | 5.407-43.В.1.Л.13,14 | Установка пункта | | | |
| | | распределительного | | | |
| | | ПР11-3060-21У3, | | | |
| | | исп. 5 | 1 | | |
| 21 | 5.407-43,В.1,Л.13,14 | Установка пункта | | | |
| | | распределительного | | | |
| | | ПР11-3064-21У3 | | | |
| | | исп. 5 | 1 | | |
| 22 | ЭМИ. 0002 | Коробка У995 с | | | |
| | | зажимами наборными | 3 | | |
| | | | | | |
| | | | | | |
| | | Материалы | | | |
| 23 | | Труба стальная | | | |
| | | электросварная, ГОСТ 10704-76 | | | |
| | | Т20 х 1,6 | 5м | | |
| | | Труба из полиэтилена, | | | |
| | | ГОСТ 18599-83: | | | |
| 24 | | ПВД (ПНП) 25С | 350м | | |
| 25 | | ПВД (ПНП) 32С | 45м | | |
| | | | | | |
| | | | | | |
| 26 | | Металлорукав, | | | |
| | | ТУ 22-5570-83, | | | |
| | | РЗ-Ц-Х-20, Ду = 20мм | 5м | | |
| | | Кабель АВВГ | | | |
| | | ГОСТ 16442-80; | | | |
| 27 | | 2х2,5-0,66 | 30м | | |
| 28 | | 3х2,5-0,66 | 55м | | |
| 29 | | 4х2,5-0,66 | 10м | | |
| | | Провод АПВ, | | | |
| | | ГОСТ 6323-79; | | | |
| 30 | | 1х2,5-380 | 870м | | |
| 31 | | 1х4-380 | 150м | | |
| 32 | | 1х6-380 | 240м | | |
| 33 | | 1х10-380 | 180м | | |
| | | | | | |
| | | | | | |

| Марка поз. | Обозначение | Наименование | Кол. | Масса ед. кг | Примечание |
|---|---|---|---|---|---|
| 34 | | Провод ПВ-1, | | | |
| | | ГОСТ 6323-79, | | | |
| | | 1х1-380 | 40м | | |
| 35 | | Розетка штепсельная | | | |
| | | РШ-Ц-2-07-6/220 | 1 | | |

Взам. инв. №

Подпись и дата

Инв. № подл.

Инв. №

| | | | |
|---|---|---|---|
| ГИП | Назарова | Подпись | |
| Н. контр. | Попова | " | |
| Нач. отд. | Хомяк | " | |
| Гл. спец. | Сизинцев | " | |
| Гип эл. | Блувштейн | " | |
| Инженер | Черкасова | " | |

501-6-23.12.88. ЭМ

Административно-бытовое здание для грузовых районов ж.д. станции с бытовыми помещениями на 200 человек

| Стадия | Лист | Листов |
|---|---|---|
| Р | 8 | |

Спецификация

ГИПРОПРОМТРАНССТРОЙ

Пров. Жан 15.5.89г Коп. [illegible]

23362-02 48

Альбом II

| Наименование | Кол. НКУ | Кол. привед панелей | Обозначение таблицы аппаратов | Примечание |
|---|---|---|---|---|
| Ящик Я1 | 1 | 1 | Э.000.01 | |
| Ящик 14Я (15Я; 16Я) | 3 | | Э.000.02 | |

| | | |
|---|---|---|
| ГИП | Назарова | |
| Нач.отд | Хомяк | |
| Н.контр. | Попова | |
| Гл.спец. | Сизинцев | |
| ГИП. Эл. | Блувштейн | |
| Вед.инж. | Блюм | |

501-6-23.12.88. Э.000.00

Перечень комплектных устройств

| Стадия | Лист | Листов |
|---|---|---|
| Р | 1 | 1 |

Гипропромтрансстрой

Инв. N подл. | Подпись и дата | Взам. инв. N

| Формат | Зона | Поз. | Обозначение | Наименование | Кол. | Примеч. |
|---|---|---|---|---|---|---|
| | | | | Документация | | |
| | | | | | | |
| А3 | | | Э.000.01.ВО | Чертеж общего вида | 01 | |
| А3 | | | Э.000.01.ЭЧ | Схема электрическая | | |
| | | | | соединений | 01 | |
| А4 | | | Э.000.01.ТБ | Таблица перечня | | |
| | | | | надписей | 01 | |
| | | | | Сборочные единицы | | |
| | | | | Н1 01 | | |
| | | 01 | | Выключатель А63МУ3 | | |
| | | | | ~220В, Iр.=2,5А | 02 | SF1;SF2 |
| | | 02 | | Реле ПЭ-37-22У3; 50гц, ~220В | 03 | К1;К2;К3 |
| | | 03 | | Звонок ЗВП-220; ~220В | 01 | НА |
| | | | | Н51 01 | | |
| | | 04 | | Выключатель КЕ011У2 | | |
| | | | | исп. 2, толк. красный | 02 | SB1;SB2 |
| | | 05 | | Арматура АС4402592, ~220В | 01 | HL1 |
| | | 06 | | Арматура АС4402192, ~220В | 02 | HL2;HL3 |
| | | | | Колодка зажимов | | |
| | | | | БЗ 24-4П25-6/8У3-10 | 01 | |

23352-02 49

| | | |
|---|---|---|
| Нач.отд. | Хомяк | |
| Н.контр. | Попова | |
| Гл.спец. | Сизинцев | |
| ГИП-Эл. | Блувштейн | |
| Вед.инж. | Блюм | |

501-6-23.12.88 Э.000.01

Ящик Я1. Технические данные аппаратов. Таблица

| Стадия | Лист | Листов |
|---|---|---|
| | 1 | 1 |

Гипропромтрансстрой

| Панель | Строка | Надпись | Поз. обозначение | Места надписи | Текст | Кол. | Вид шрифта | Заводская |
|---|---|---|---|---|---|---|---|---|
| | | 1 | | Табличка | Ящик Я1 | 1 | | |
| | | 2 | HL1 | —"— | Питание ~220В | 1 | | |
| | | 3 | HL2 | —"— | Авария П1; П2; П3 | 1 | | |
| | | 4 | HL3 | —"— | Пожар | 1 | | |
| | | 5 | SB1 | —"— | Съем звукового сигнала | 1 | | |
| | | 6 | SB2 | —"— | Откл. вентсистем при пожаре | 1 | | |

| | | |
|---|---|---|
| Нач.отд. | Хомяк | |
| Н.контр. | Попова | |
| Гл.спец. | Сизинцев | |
| ГИП-Эл. | Блувштейн | |
| Вед.инж. | Блюм | |

501-6-23.12.88. Э.000.01.ТБ

Ящик Я1. Таблица перечня надписей.

| Стадия | Лист | Листов |
|---|---|---|
| | 1 | 1 |

Гипропромтрансстрой

Альбом III

## Вид спереди
дверь не показана

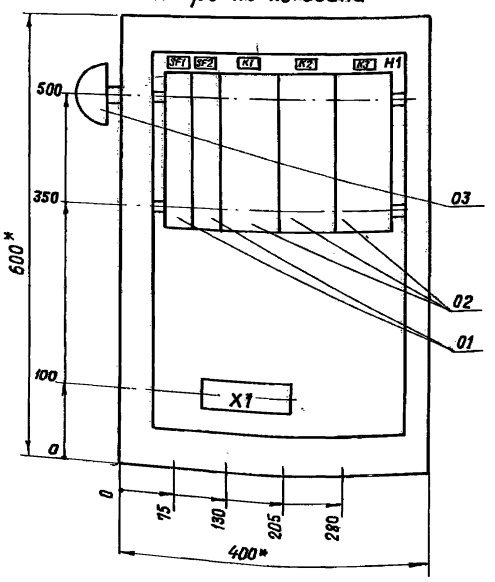


## Дверь ящика
Вид спереди

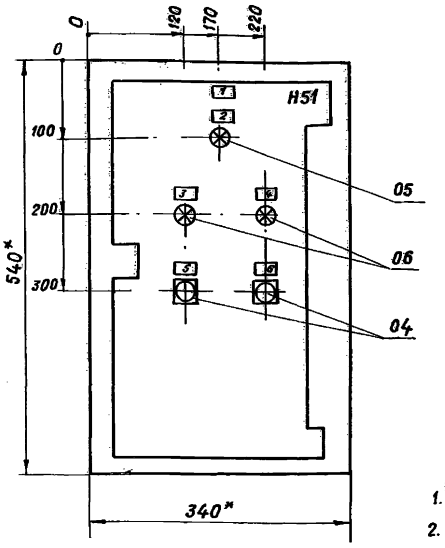


1.* Размеры для справок
2. Неуказанные предельные отклонения размеро по.....
3. В контуре табличек и аппаратов указаны номера надписей по перечню надписей.
4. Глубина ящика 360 мм.

| | | | | |
|---|---|---|---|---|
| | | | 501-6-23.12.88 Э.000.01.80 | |
| ГИП | Назарова | | Ящик Я1. Чертеж общего вида | Стадия / Масса / Масштаб: 1:5 |
| Н.контр. | Попова | | | Лист 1 / Листов 1 |
| Нач.отд. | Хомяк | | | Гипропромтрансстрой |
| Гл.спец. | Сизинцев | | | |
| ГИП.Эл. | Блувштейн | | | |
| Вед.инж. | Блюм | | | |

Инв.№ подл. | Подпись и дата | Взам.инв.№



Боковая левая стенка ящика

Вид спереди

Дверь ящика (Вид со стороны монтажа)

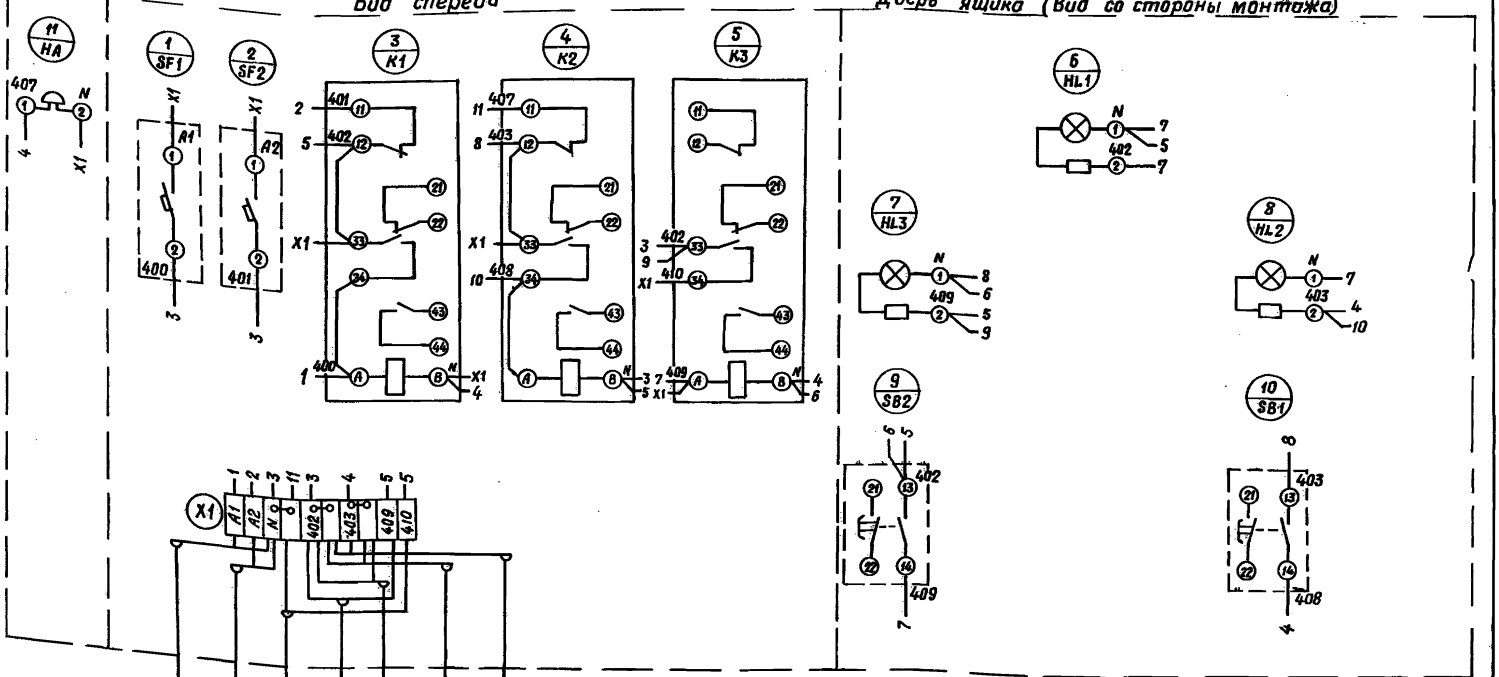


| | | | | |
|---|---|---|---|---|
| | | | 501-6-23.12.88 Э.000.01.34 | |
| ГИП | Назарова | | Ящик Я1. Схема электрическая соединений | Стадия / Масса / Масштаб |
| Н.контр. | Попова | | | Лист 1 / Листов 1 |
| Нач.отд. | Хомяк | | | Гипропромтрансстрой |
| Гл.спец. | Сизинцев | | | |
| ГИП Эл | Блувштейн | | | |
| Вед.инж | Блюм | | | |

23362-02 50

Инв.№ подл. | Подпись и дата | Взам.инв.№

Альбом II

| Формат | Зона | Поз. | Обозначение | Наименование | Кол. | Примечание |
|---|---|---|---|---|---|---|
| | | | | Документация | | |
| А3 | | | Э.000.02.ВО | Чертеж общего вида | 01 | |
| А2 | | | Э.000.02.Э4 | Схема электрическая соединений | 01 | |
| А4 | | | Э.000.02.ТБ | Таблица перечня надписей | 01 | |
| | | | | Сборочные единицы | | |
| | | | | Н1 01 | | |
| | | 01 | | Выключатель ВА51Г25-340010Р-30УХЛ3, ~380В, Jр.=6,3А | 01 | 14QF |
| | | 02 | | Выключатель А63МУ3, ~220В Jр=4А | 01 | 14SF |
| | | 03 | | Пускатель ПМЛ121002В | 01 | 14КМ |
| | | | | Реле РТЛ- | 01 | 14КК |
| | | 04 | | Реле ПЭ-37-44У3; ~220В; 50Гц | 02 | 14К1 14К2 |
| | | | | Н51 01 | | |
| | | 06 | | Выключатель КЕ011У3, исп.2, толк. черн. | 01 | 14SB2 |
| | | 07 | | Выключатель КЕ011У3, исп.2, толк. кр. | 01 | 14SB1 |
| | | 08 | | Арматура АС 44021У2, ~220В | 01 | 14HL2 |
| | | 09 | | Арматура АС 44023У2, ~220В | 01 | 14HL1 |
| | | 10 | | Переключатель УП5312-С29 | 01 | 14SA |
| | | | | Колодка на 10 зажимов БЗ-24 | 02 | |

Ящик 14Я - РТЛ 1010
15Я - РТЛ 1008
16Я - РТЛ 1010

Инв. № подл. | Подпись и дата | Взам. инв. №

501-6-23.12.88. Э.000.02

| | | |
|---|---|---|
| Нач. отд. | Хомяк | |
| Н. контр. | Попова | |
| Гл. спец. | Сизинцев | |
| ГИП-эл. | Блувштейн | |
| Вед. инж. | Блюм | |

Ящик 14Я (15Я; 16Я) Технические данные аппаратов. Таблица.

| Стадия | Лист | Листов |
|---|---|---|
| Р | 1 | 1 |

Гипропромтранестрой

Копир. Формат А4

Альбом

| Панель | Строка | Надпись | Поз. обозначение | Место надписи | Текст | Кол. | Вид шрифта | Заготовка |
|---|---|---|---|---|---|---|---|---|
| | | 1 | | Табличка | 14Я (15Я*; 16Я*) | 1 | | |
| | | 2 | HL1 | " | Норм. работа | 1 | | |
| | | 3 | HL2 | " | Авария | 1 | | |
| | | 4 | SB2 | " | Пуск | 1 | | |
| | | 5 | SB1 | " | Стоп | 1 | | |
| | | 6 | SA | " | Зима - о - лето | 1 | | |

* - Для ящиков (15Я; 16Я)

Инв. № подл. | Подпись и дата | Взам. инв. №

501-6-23.12.88. Э.000.02.ТБ

| | | |
|---|---|---|
| Нач. отд. | Хомяк | |
| Н. контр. | Попова | |
| Гл. спец. | Сизинцев | |
| ГИП-эл. | Блувштейн | |
| Вед. инж. | Блюм | |

Ящик 14Я (15Я; 16Я) Таблица перечня надписей.

| Стадия | Лист | Листов |
|---|---|---|
| Р | 1 | 1 |

Гипропромтранестрой

Копир. Формат А4

Э.000.02.ВО

Альбом

Вид спереди
Дверь не показана

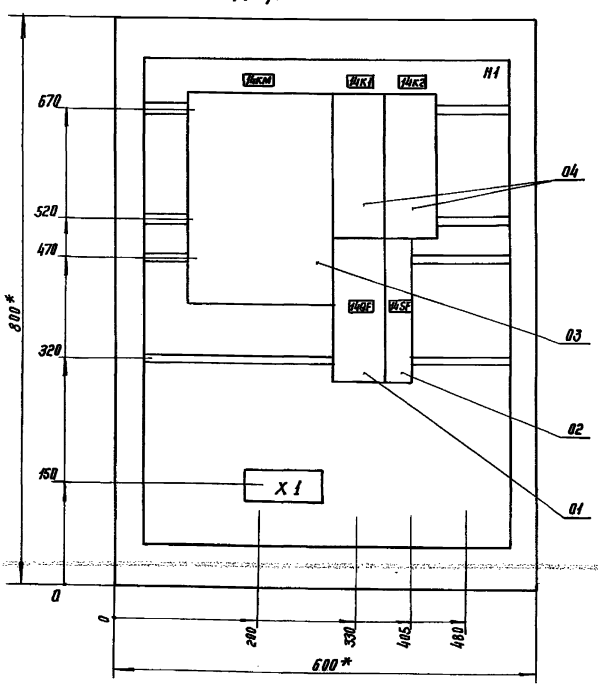


Дверь ящика
Вид спереди

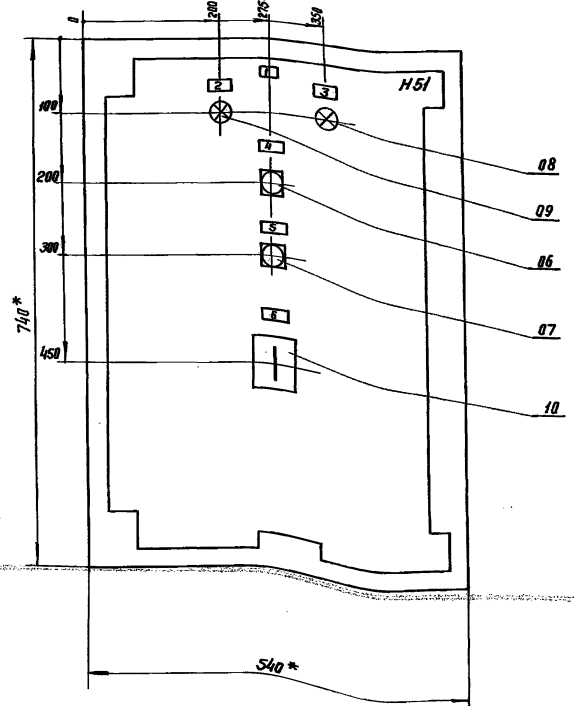


1.* Размеры для справок
2. Неуказанные предельные отклонения размеров по ...
3. В контуре табличек и аппаратов указаны номера надписей по перечню надписей.
4. Глубина ящика 360 мм.
5. По данному чертежу изготовить 3 ящика.

23362-02 51

Инв. № подл. | Подпись и дата | Взам. инв. №

501-6-23.12.88. Э.000.02.ВО

| | | |
|---|---|---|
| Нач. отд. | Хомяк | |
| Н. контр. | Попова | |
| Гл. спец. | Сизинцев | |
| ГИП-эл. | Блувштейн | |
| Вед. инж. | Блюм | |

Ящик 14Я (15Я; 16Я). Чертеж общего вида

| Стадия | Масса | Масштаб |
|---|---|---|
| Р | | 1:5 |

Лист 1 | Листов 1

Гипропромтранестрой

Копир.

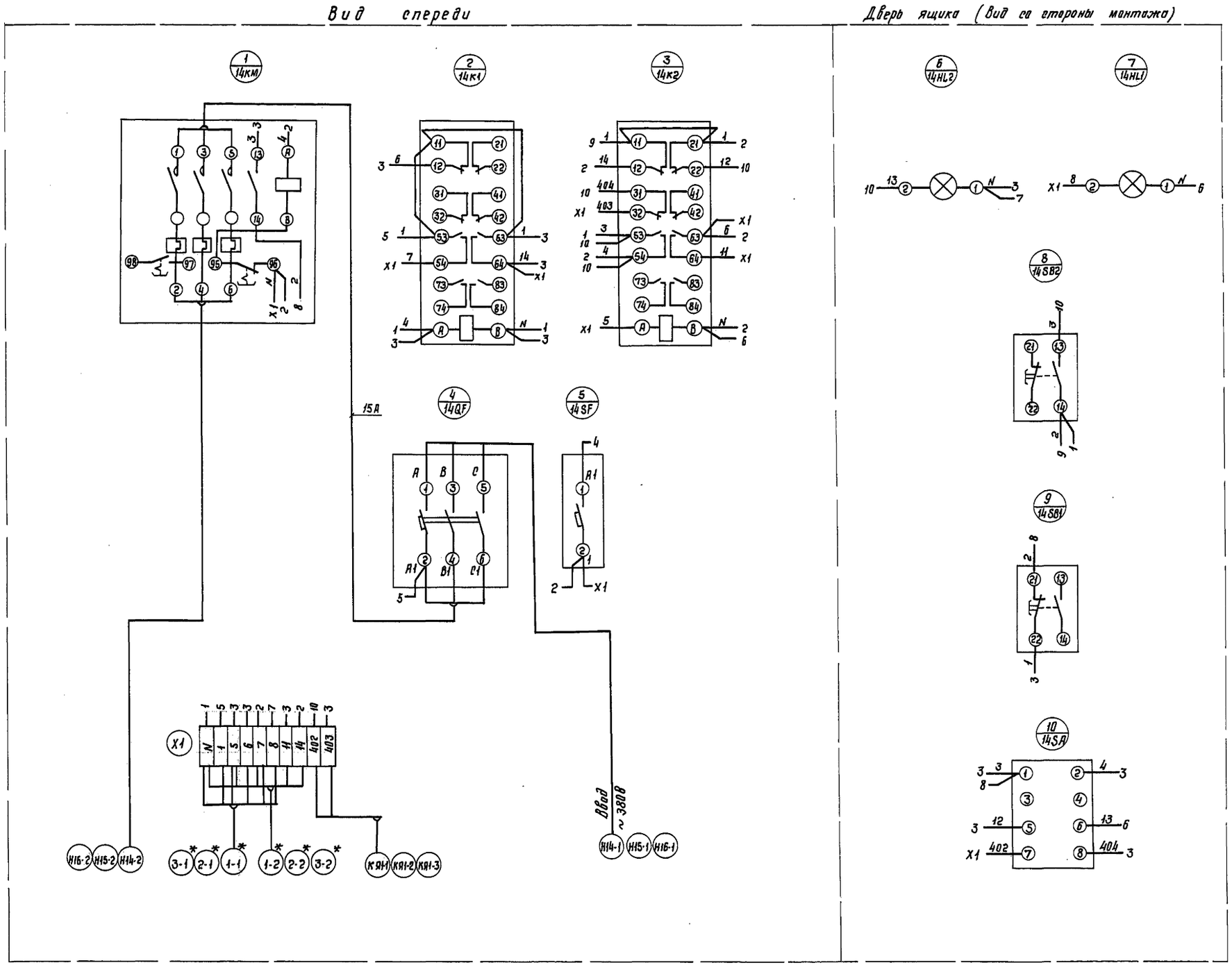


1. По данному чертежу изготовить 3 ящика: 14Я; 15Я; 16Я
2. Для ящиков 15Я; 16Я схема электрическая соединений аналогична данной.
3* Кабели учтены в разделе автоматизации (АОВ).

| | | | |
|---|---|---|---|
| Нач. отд. | Хомяк | | |
| Н. контр. | Попова | | |
| Гл. спец. | Сизинцев | | |
| ГИП-эл. | Блувштейн | | |
| Вед. инж. | Блюм | | |

501-6-23.12.88 Э.000.02.ЭЧ

Ящик 14Я'(15Я; 16Я)
Схема электрическая соединений.

| Стадия | Масса | Масштаб |
|---|---|---|
| | | |

Лист 1 Листов 1

Гипропромтранострой

Формат А2

Инв. № подл. | Подпись и дата | Взам. инв. №

Альбом II

Э.000.02.ЭЧ

23362-02 52

Альбом II

## Эскиз компоновки УВР-8503

Вид спереди
м 1:50

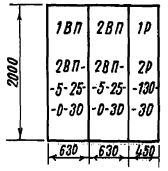


Вид сбоку
м 1:50

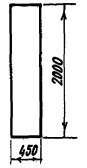


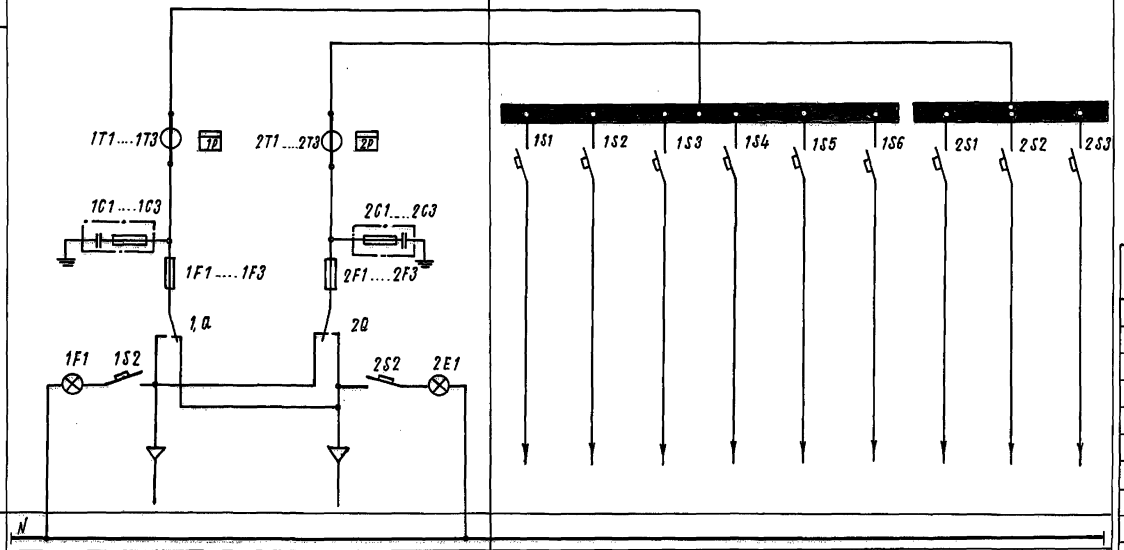


| Тип панели, длина, мм | 2ВП-5-25-0-30 630 | 2ВП-5-25-0-30 630 | 2Р-130-30 450 | | | | | | | | |
|---|---|---|---|---|---|---|---|---|---|---|---|
| N ввода, обозначение отходящих линий | Ввод N 1 | Ввод N 2 | С4 | Н5 | Н3 | Н1 | НЯ1-1 | Резерв | НЯ1-2 | С1 | Резерв |
| Расчетный ток линий, А | 86,4 | 33,1 | 3,5 | 27,2 | 9,2 | 42 | 4,5 | — | 4,5 | 28,6 | — |
| Тип отключающего или блокирующего аппарата, Номинальный ток, А | ПН2-250 100 | ПН2-100 63 | — | — | — | — | — | — | — | — | — |
| Тип автомата, Номинальный ток расцепителя, А | — | — | АЕ 2046 К 25 | АЕ 2046 К 31,5 | АЕ 2046 К 20 | АЕ 2056 К 50 | АЕ 2044 К 10 | АЕ 2056 К 40 | АЕ 2044 К 10 | АЕ 2056 К 40 | АЕ 2056 К 40 |
| Тип трансформатора тока, Номинальный ток, Коэффициент трансформации | ТК-20-0,5-100/5 | ТК-20-0,5-40/5 | — | — | — | — | — | — | — | — | — |
| Тип счетчика, Номинальное напряжение и ток. | СА4-И672М 380/220 В, 5А | СА4-И672М 380/220 В, 5А | | | | | | | | | |

## Спецификация

| NN п/п | Поз. обозн. | Наименование оборудования | Ед. изм. | Кол. | ГОСТ или ТУ |
|---|---|---|---|---|---|
| 1 | 1C1...1C3 2C1...2C3 | Конденсатор КЭ-7С-1000 В-0,47 МКФ | шт | 6 | |
| 2 | 1T1...1T3 | Трансформатор тока ТК-20-0,5-100/5 | шт | 3 | ГОСТ 7746-78 |
| 3 | 2T1...2T3 | Трансформатор тока ТК-20-0,5-40/5 | шт | 3 | ГОСТ 7746-78 |
| 4 | 1P; 2P | Счетчик СА4-И672М, 5А | шт | 2 | ГОСТ 6570-75 |
| 5 | 1Q; 2Q | Рубильник переключающий | | | |
| | | РП-250 | шт | 2 | |
| 6 | 1F1...1F3 | Предохранитель ПН2-250, 100А | шт | 3 | ТУ16-522-113-75 |
| 7 | 2F1...2F3 | Предохранитель ПН2-100, 63А | шт. | 3 | ТУ16-522-113-75 |
| 8 | 1S2; 2S2 | Выключатель АЕ1031, 16А | шт. | 2 | |
| 9 | 1E1; 2E1 | Патрон потолочный с лампой | шт. | 2 | |
| 10 | 1S5; 2S1 | Выключатель АЕ2044, Iн.р=10А | шт. | 2 | |
| 11 | 1S3 | Выключатель АЕ 2046, Iн.р.=20А | шт. | 1 | |
| 12 | 1S1 | Выключатель АЕ2046, Iн.р.=25А | шт. | 1 | |
| 13 | 1S2 | Выключатель АЕ2046, Iн.р=31,5А | шт. | 1 | |
| 14 | 1S5; 2S2, 2S3 | Выключатель АЕ2056, Iн.р=40А | шт. | 3 | |
| 15 | 1S4 | Выключатель АЕ2056, Iн.р=50А | шт. | 1 | |

| | | | |
|---|---|---|---|
| ГИП | Назарова | | 501-6-23.12.88. ЭМ.ЛО |
| Н. контр. | Попова | | |
| Нач. отд. | Хомяк | | Административно-бытовое здание для грузовых районов ж.д. станции с бытовыми помещениями на 200 человек |
| Гл. спец. | Сизинцев | | Стадия: Р; Лист: 1; Листов: 1 |
| ГИП-ЭЛ | Блувштейн | | Вводно-распределительное устройство УВР-8503 (задание заводу изготовителю) |
| Рук. гр. | Сорокина | | Гипропромтрансстрой |
| Инженер | Черкасова | | |

Привязан.

Инв. N

Копировал:



Формат А2

Инв. N подл. | Подпись и дата | Взам. инв. N

Альбом II

Вид спереди
(дверь не показана)

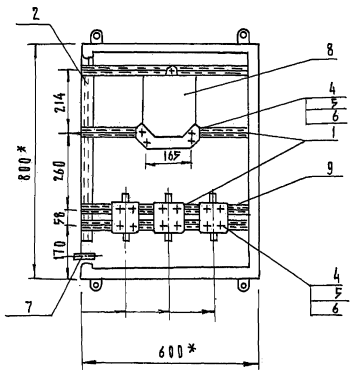


Вид сбоку.

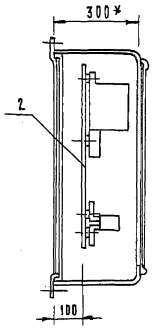


Дверь ящика
(вид спереди)

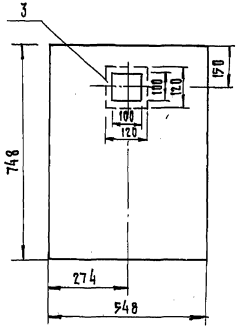


Схема соединений.

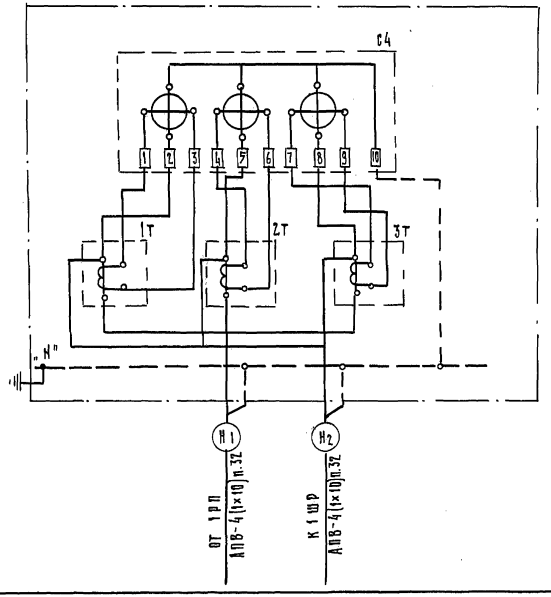


* Размеры даны для справок.

1. Профили поз. 2 приварить к боковым стенкам ящика.
2. Ящик окрасить серой масляной краской за 2 раза.

## Спецификация

| Формат | Зона | Поз. | Обозначение | Наименование | Кол. | Примечание |
|---|---|---|---|---|---|---|
| | | | | Детали | | |
| | | 1 | | Профиль монтажный С-образный, перфорированный, L=580 мм, к 101 | 4 | |
| | | 2 | | Профиль монтажный С-образный, перфорированный, L=650 мм, К-101 | 2 | |
| | | 3 | | Плексиглас 120×120×3 мм | 1 | |
| | | | | Стандартные изделия | | |
| | | 4 | | Винт, М6×12 ГОСТ 1482-84 | 15 | |
| | | 5 | | Гайка закладная К 609 | 15 | |
| | | 6 | | Шайба, ГОСТ 11371-78 | 15 | |
| | | | | Прочие изделия | | |
| | | 7 | | Ящик протяжной 800×600×300, К 657 У2 | 1 | |
| | | 8 | | Счетчик активной энергии трансформаторный для включения с трансформатором тока СА4-И672М, ~380В, 5А | 1 | |
| | | 9 | | Трансформатор тока ТК-20-0,5-50/5 ТУ16-517, 442-75 | 3 | |

| | | | |
|---|---|---|---|
| ГИП | Назарова | | |
| Н. контр. | Попова | | |
| Нач. отд. | Хомяк | | |
| Гл. спец. | Сизинцев | | |
| ГИП-эл. | Блувштейн | | |
| Рук. гр. | Сорокина | | |
| Инженер | Черкасова | | |

Привязан:

Инв. N

Копир.

501-6-23.12.88 ЭМИ.0001

Установка счетчика и трансформаторов тока в протяжном ящике.

| Стадия | Масса | Масштаб |
|---|---|---|
| Р | | |

Лист 1 | Листов 1

Гипропромтрансстрой

23362-02 54

Формат А2

Инв. N подл. | Подпись и дата | Взам. инв. N

## Ведомость изделий и материалов для изготовления электромонтажных конструкций и деталей в М33.

| Наименование и техническая характеристика изделия, материала | Тип, марка | Ед. изм. | Потребность по проекту |
|---|---|---|---|
| Счетчик активной энергии 380В, 5А | СА4-И672М | шт. | 1 |
| Трансформатор тока | ТК-20-0,5-50/5 | шт. | 3 |
| Пускатель магнитный | ПМЛ-122002В | шт. | 2 |
| Пускатель магнитный | ПМЛ-1230026 | шт. | 2 |
| Ящик протяжной | К657У2 | шт. | 1 |
| Короб | У995-У2 | шт. | 3 |
| Наборный зажим | У123У2.1 | шт. | 12 |
| Маркировочная колодка | КМ3СНУ2.1 | шт. | 6 |
| Рейка | К109/192 | шт. | 1 |
| Профиль с-образный | К101/1У2 | шт. | 3 |
| Втулка | В22УХЛ2 | шт. | 6 |
| Патрубок вводной | У476У3 | шт. | 6 |
| Полоса Б-2 3х40 ГОСТ 103-76 / Ст.3 ГПС ГОСТ 535-79 | — | кг | 2 |
| Плексиглас 120 х 120 х 3 мм | | шт. | 1 |
| | | | |

## Ведомость электромонтажных конструкций, подлежащих изготовлению в М33.

| Обозначение чертежа | Наименование | Кол. | Примеч. |
|---|---|---|---|
| 5.407-54.2.10 | Пускатель в сборе | 4 | |
| ЭМИ.0001 | Установка счетчика и транс- | | |
| | форматоров тока в протяжном | | |
| | ящике | 1 | |
| ЭМИ.0002 | Коробка У995 с зажимами | | |
| | наборными | 3 | |
| | | | |

| | | | | | | |
|---|---|---|---|---|---|---|
| | | | | | ЭМИ.В | |
| Привязан: | | ГИП | Назарова | | | |
| | | Н. контр. | Попова | | Административно-бытовое здание для грузовых районов ж.д. станции с клетевыми помещениями на 200 человек. | Стадия: Р; Лист: 1; Листов: 1 |
| | | Нач. отд. | Хомяк | | | |
| | | Гл. спец. | Сизинцев | | | |
| | | ГИП-за. | Злубштейн | | Ведомости изделий, материалов и электромонтажных конструкций. | Гипропромтранистрой |
| Инв. № | | Рук. гр. | Сорокина | | | |
| | | Инженер | Черкасова | | | |

Инв. № подл. | Подпись и дата | Взам. инв. №

Формат А3



М 1:2

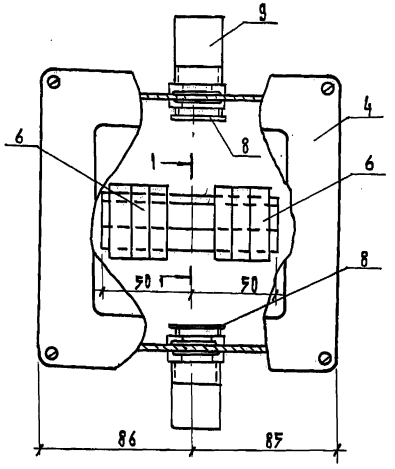


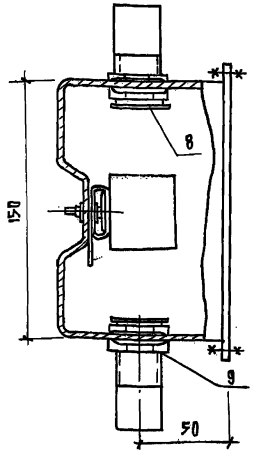


1-1
М1:1

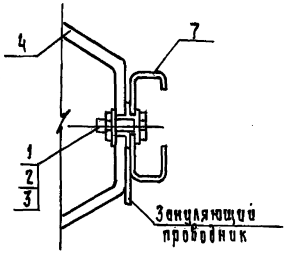


## Спецификация

| Формат | Зона | Поз. | Обозначение | Наименование | Кол. | Примеч. |
|---|---|---|---|---|---|---|
| | | | | Стандартные изделия | | |
| | | 1 | | Болт М4-8g х 12.58 ГОСТ 7805-70 | 1 | |
| | | 2 | | Гайка М4-7Н ГОСТ 5915-70 | 1 | |
| | | 3 | | Шайба 4 ГОСТ 11371-78 | 2 | |
| | | | | | | |
| | | | | Прочие изделия | | |
| | | 4 | | Коробка У995-У2, ТУ36-2415-51 | 1 | |
| | | 5 | | Наборный зажим У123У2.1, | | |
| | | | | ТУ36-2289-82 | 4 | |
| | | 6 | | Маркировочная колодка | | |
| | | | | КМ3СН У2.1, ТУ36-2289-82 | 2 | |
| | | 7 | | Рейка К109/1У2 L=100 мм, | | |
| | | | | ТУ36-2258-80 | 1 | |
| | | 8 | | Втулка В22УХЛ2, | | |
| | | | | ТУ36-1869-80 | 2 | |
| | | 9 | | Патрубок вводной | | |
| | | | | У476У3, ТУ36-1447-82 | 2 | |

| | | | | | | |
|---|---|---|---|---|---|---|
| | | | | | 501-6-23.12.88 ЭМИ.0002 | |
| Привязан: | | ГИП | Назарова | | Коробка У995 с зажимами наборными. | Стадия: Р; Масса: ; Масштаб: |
| | | Н. контр. | Попова | | | Лист 1; Листов 1 |
| | | Нач. отд. | Хомяк | | | |
| | | Гл. спец. | Сизинцев | | | |
| | | ГИП-за. | Злубштейн | | | Гипропромтранистрой |
| Инв. № | | Рук. гр. | Сорокина | | | |
| | | Инженер | Черкасова | | | |

Инв. № подл. | Подпись и дата | Взам. инв. №

Копир.



Формат А3

Альбом II

## Ведомость рабочих чертежей основного комплекта марки ЭО

| Лист | Наименование | Примечание |
|---|---|---|
| 1 | Общие данные | |
| 2 | План расположения | |
| | на отм. 0.000 и 3.300 | |
| 3 | План расположения | |
| | на отм. 6.600 | |
| | | |
| | | |
| | | |

## Ведомость ссылочных и прилагаемых документов

| Обозначение | Наименование | Примечание |
|---|---|---|
| | Ссылочные документы | |
| 5.407-19 | Установка одиночных светильников с лампами накаливания | |
| 5.407-43 | Установка распределительных шкафов серии ПР11. Вып. 0.1 | |
| | | |
| | | |
| | | |
| | | |
| | Прилагаемые документы | |
| ЭО.СО | СО по рабочим чертежам основного комплекта марки ЭО | |
| ЭО.ВМ | ВМ по рабочим чертежам основного комплекта марки ЭО | |
| | | |
| | | |

## Ведомость узлов установки оборудования на плане расположения

| Поз. | Обозначение | Наименование | Кол. | Примеч. |
|---|---|---|---|---|
| 1 | 5.407-19, лист 6 | Установка светильника | | |
| | | НСП02 на крюке | 2 | |
| 2 | 5.407-43, В.1, лист 13,14 | Установка распределительного шкафа ПР11-3046-21У3 | | |
| | | на стене, исп. 2 | 2 | |
| 3 | 5.407-43, В.1, лист 13,14 | Установка распределительного шкафа ПР11-3052-21У3 | | |
| | | на стене, исп. 5 | 2 | |
| 4 | 5.407-19, лист 6 | Установка светильника | | |
| | | НСП09 на крюке | 4 | |
| | | | | |

## Данные о групповых щитках

| Номер щитка | Тип | Установленная мощность кВт | Номера автоматических выключателей | | | | Тип расцепит., А | |
|---|---|---|---|---|---|---|---|---|
| | | | Однополюсные | | Трехполюсные | | на вводе | на линиях |
| | | | Занятые | Резервные | Занятые | Резервные | | |
| ЩО-1 | ПР11-3046-21У3 | 7,2 | 1-6 | — | — | — | | 16 |
| ЩО-2 | ПР11-3052-21У3 | 8,24 | 1-9 | 10-12 | — | — | | 16 |
| ЩО-3 | ПР11-3052-21У3 | 6,9 | 1-6; 8 | 7; 9-12 | — | — | | 16 |
| ЩО-1А | ПР11-3046-21У3 | 2,2 | 1-4 | 5,6 | | | | 16 |
| | | | | | | | | |
| | | | | | | | | |

1. Освещенность помещений принята в соответствии со СНиП II-4-79 и ОСТ 32-9-81.
2. Запроектированы следующие виды освещения: рабочее (общее и ремонтное) и эвакуационное. Питание сети эвакуационного освещения раздельное от сети рабочего освещения.
3. Напряжение сети освещения: рабочего и эвакуационного - 380/220В; ремонтного - 36В.
4. Питающая сеть выполняется проводом АПВ в полиэтиленовых трубах прокладываемых в подготовке пола. Вертикальные участки труб, подходящих к групповым щиткам, закрыть декоративным кожухом из листовой стали S=1,5мм. Кожух окрасить эмалью ПФ115, серая, ГОСТ 6465-76, V, С1.
5. Групповая сеть выполняется:
   - В административно-бытовых помещениях проводом АПВ в полизтиленовых трубах прокладываемых: поверх плит покрытия (перекрытия) - к светильникам; в подготовке пола данного этажа - к штепсельным розеткам.
   - В душевых, тепловом пункте и вентиляторных-кабелем АВВГ прокладываемым открыто по строительным конструкциям.
6. Все металлические нетоковедущие части электрооборудования занулить. Для зануления использовать рабочий нулевой провод групповой сети.
7. Светильники эвакуационного освещения должны иметь знак отличающий их от светильников рабочего освещения.
8. Питающий провод сети освещения учтен в разделе силового электрооборудования.
9. Показатели осветительной установки:
   - освещаемая площадь - 1328,5 м²;
   - установленная мощность - 24,4 кВт;
   - число установленных светильников - 254 шт;
   - число установленных штепсельных розеток - 44 шт.

Рабочие чертежи основного комплекта марки ЭО выполнены в соответствии с действующими строительными нормами и правилами и предусматривают технические решения, обеспечивающие безопасность при эксплуатации здания.
Главный инженер проекта (Назарова)

Инв.№ подл. | Подпись и дата | Взам. инв.№

Привязан

Инв.№

501-6-23.12.88. ЭО

| | | | |
|---|---|---|---|
| ГИП | Назарова | | |
| Н.контр. | Попова | | |
| Нач.отд. | Хомяк | | |
| Гл.спец. | Гизинцев | | |
| ГИП-эл. | Блувштейн | | |
| Рук.гр. | Саромина | | |
| Инженер | Черкасова | | |

Административно-бытовое здание для грузовых районов ж.д. станций с обогревными помещениями на 200 человек

| Стадия | Лист | Листов |
|---|---|---|
| Р | 1 | 3 |

Общие данные

Гипропромтрансстрой

Копировал: 23362-02 56 Формат А2

Альбом V

## План на отм. 3.300

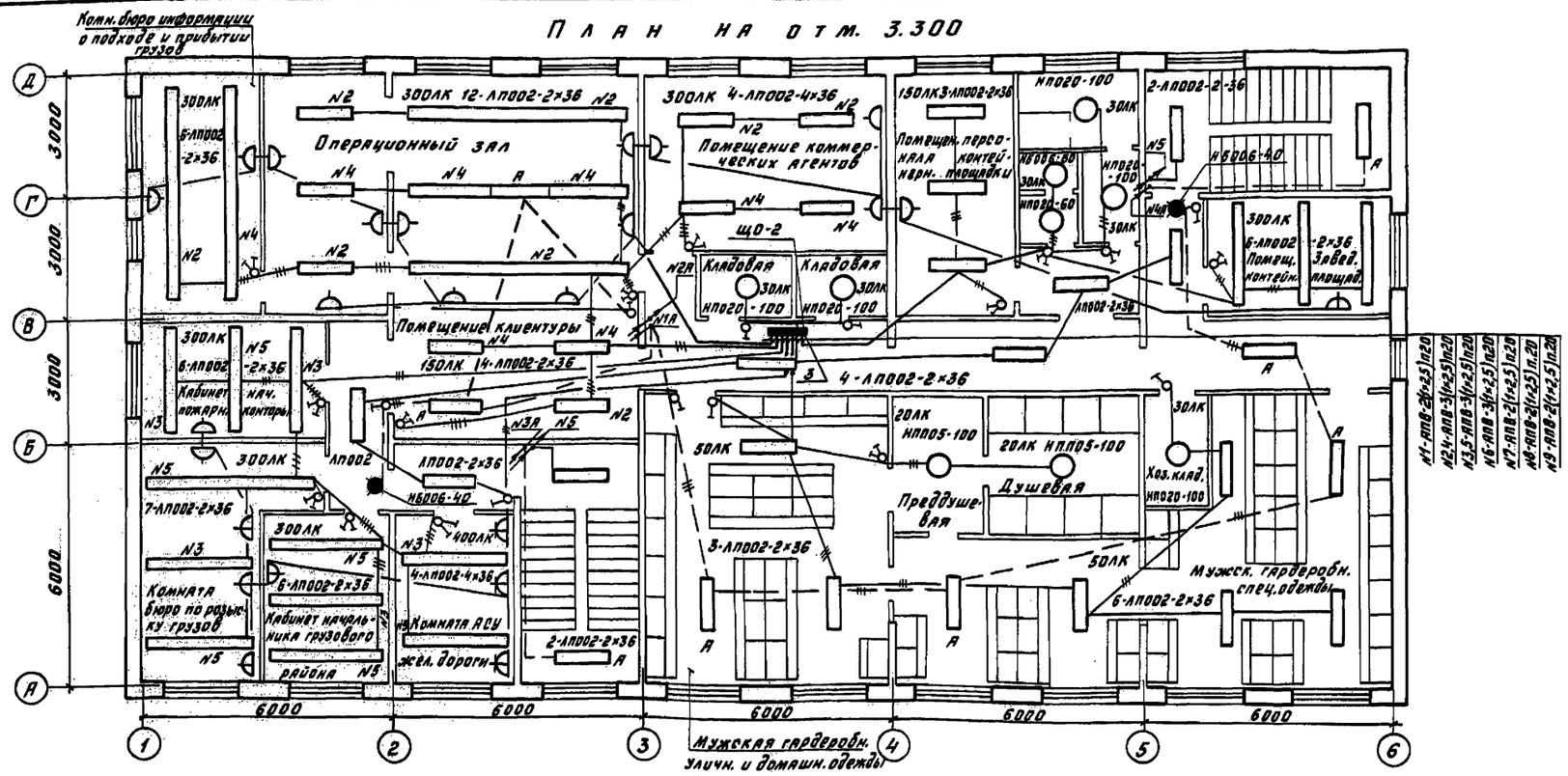


## План на отм. 0.000

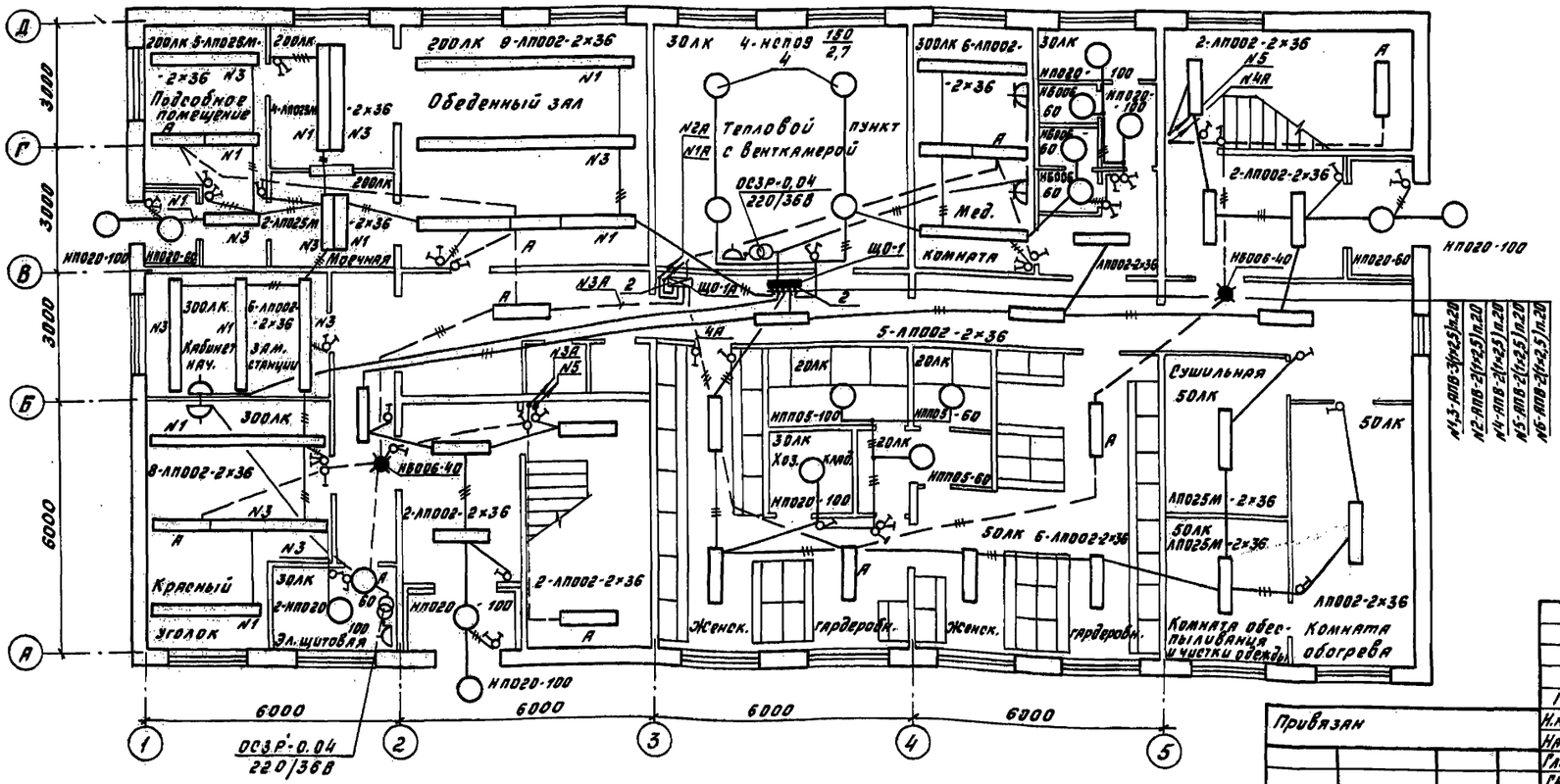


На светильниках, используемых в качестве указателей, выполнить надпись „Выход".

Согласовано:

| | | |
|---|---|---|
| АР | Назарова | |
| ОВ | Добросовестный | |

Инв. № подл. | Подпись и дата | Взам. инв. №

| | | | |
|---|---|---|---|
| ГИП | Назарова | | 501-6-23.12.88. ЭО |
| Н.контр. | Попова | | |
| Нач. отд. | Хомяк | | Административно-бытовое здание для грузовых районов ж.д. станций с бытовыми помещениями на 200 человек |
| Гл. спец. | Сизинцев | | Стадия: Р; Лист: 2; Листов: |
| ГИП-ЭА | Блувштейн | | Планы расположения на отм. 0.000 и 3.300 |
| Рук. гр. | Сорокина | | Гипропромтрансстрой |
| Инженер | Черкасова | | |

Привязан

Инв. №

23352-02 57

Копировал: Баф. Формат А2

Альбом II

# План на отм. 6.600

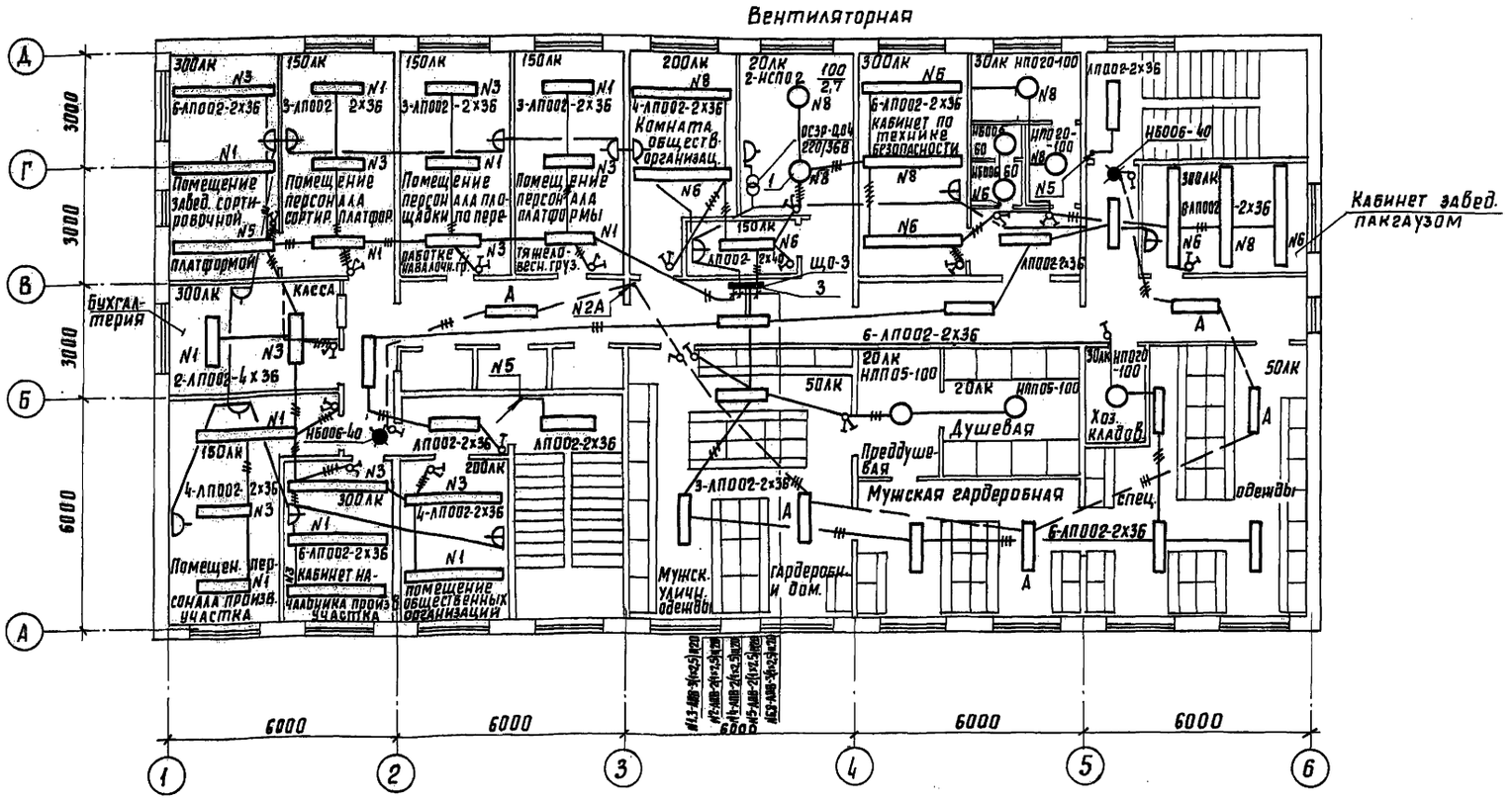


| | | | |
|---|---|---|---|
| ГИП | Назарова | | |
| Н.контр. | Попова | | |
| Нач.отд. | Хомак | | |
| Гл.спец. | Сизинцев | | |
| Гип-эл. | Блувштейн | | |
| Рук.гр. | Сорокина | | |
| Инженер | Черкасова | | |

501-6-23.12.88. ЭО

Административно-бытовое помещение для грузовых районов ж.д. станции с бытовыми помещениями на 200 человек

| Стадия | Лист | Листов |
|---|---|---|
| Р | 3 | |

План расположения на отм. 6,600

Гипропромтрансстрой

23362-02 58

Копировал:

Формат А2

Согласовано

Назарова

Инв.№подл. | Подпись и дата | Взам.инв.№ | Инв.№дубл. | Подпись и дата

Альбом II

## Ведомость рабочих чертежей основного комплекта марки АОВ

| Лист | Наименование | Примечание |
|---|---|---|
| 1 | Общие данные | |
| 2 | Вентсистема приточная П1 (П2; П3) | |
| | Схема автоматизации. | |
| 3 | Вентсистема приточная П1(П2,П3). Управление. | |
| | Сигнализация. Схема электрическая принципиальная | |
| 4 | Вентсистема приточная П1(П2,П3). Схема. | |
| | внешних соединений. План расположения | |
| | средств автоматизации и проводок. | |

## Ведомость ссылочных и прилагаемых документов

| Обозначение | Наименование | Примечание |
|---|---|---|
| | Ссылочные документы | |
| ВСН-205-84 | Инструкция по проектированию | |
| Минмонтажспецстрой СССР | электроустановок систем автоматизации | |
| | технологических процессов. | |
| РМЧ-2-84 | Систем автоматизации технологических | |
| | процессов. Схемы автоматизации. | |
| | Указания по выполнению. | |
| РМЧ-106-82 | Системы автоматизации технологических | |
| | процессов. Схемы электрические | |
| | принципиальные. Требования к | |
| | выполнению. | |
| ТМЧ-142-75 | Термометр технический ртутный в | |
| | оправе. Установка на трубопроводе | |
| | Д >76мм или металлической стенке. | |
| ТМЧ-144-75 | Термометр технический ртутный в | |
| | оправе. Установка на трубопроводе | |
| | Д 14мм, 38 мм. | |
| ТМЧ-147-75 | Термометр сопротивления термометр | |
| | термоэлектрический Установка на | |
| | трубопроводе Д >89мм или | |
| | металлической стенке. | |
| | | |
| | | |
| | Прилагаемые документы | |
| АОВ СО | СО по рабочим чертежам основного | |
| | комплекта марки АОВ. | |
| АОВ ВМ | ВМ по рабочим чертежам основного | |
| | комплекта марки АОВ. | |

1. Автоматизируются приточные вентсистемы П1 и П2;П3
2. Объем автоматизации вентсистем указан на чертеже АОВ-2.
3. Чертежи задания заводу-изготовителю ящиков управления приточными вентсистемами и ящика сигнализации выполнены по ОСТ 160.800.485-84 и приведены в электротехнической части проекта.
4. Монтаж приборов и средств автоматизации выполнить согласно требованиям СНиП 3.05.07-85.

Рабочие чертежи основного комплекта марки АОВ выполнены в соответствии с действующими строительными нормами и правилами и предусматривают технические решения, обеспечивающие пожарную безопасность при соблюдении установленных правил безопасности эксплуатации здания.

Главный инженер проекта Назарова

| | | | | | | |
|---|---|---|---|---|---|---|
| | | | | 501-6-23.12.88. АОВ | | |
| ГИП | Назарова | | Административно-бытовое здание для грузовых районов жел. дор. станции с бытовыми помещениями на 200 человек. | Стадия | Лист | Листов |
| Н. контр. | Попова | | | Р | 1 | 4 |
| Нач. отд. | Хомяк | | | | | |
| Гл. спец. | Сизинцев | | Общие данные. | Гипропромтранспстрой | | |
| ГИП-ЭЛ | Блувштейн | | | | | |
| Вед. инж. | Блюм | | | | | |

Инв. № подл. | Подпись и дата | Взам. инв. №

Копировал

Альбом II

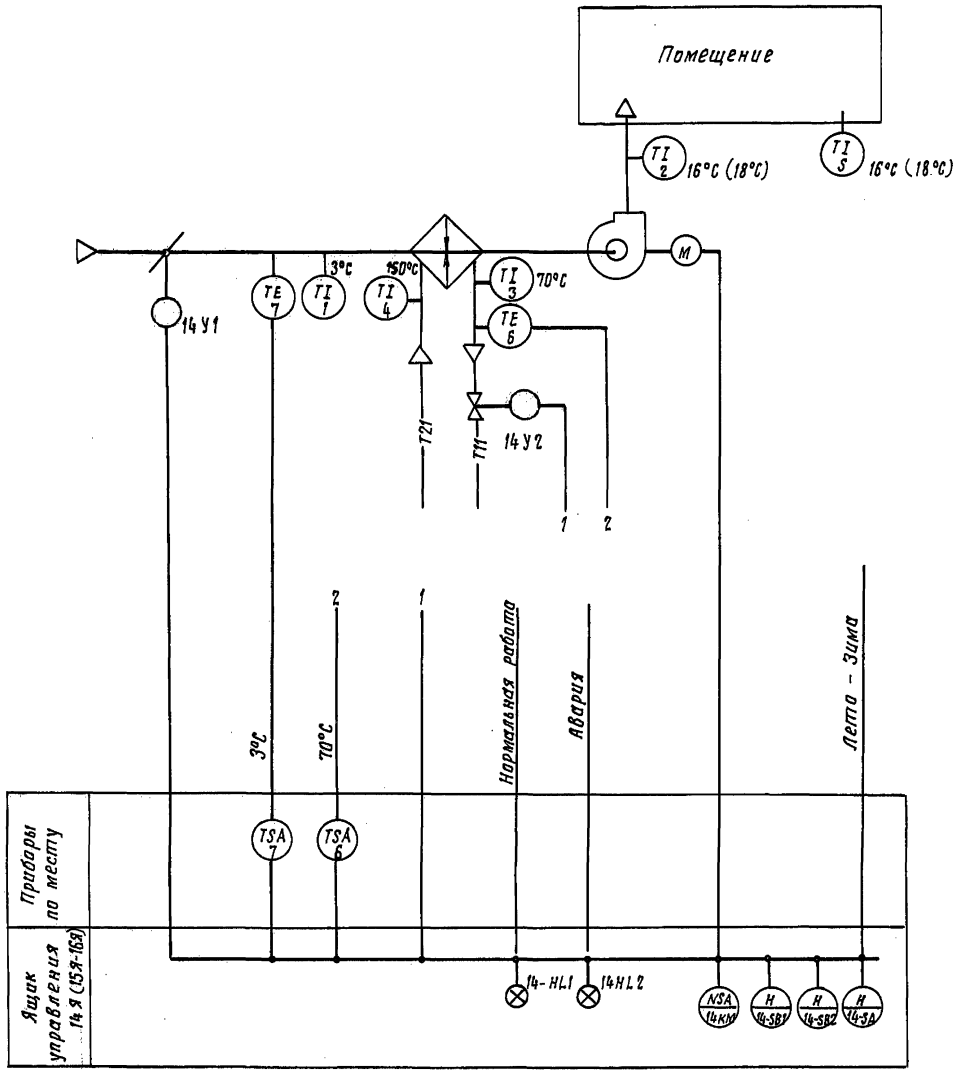


1. Схема выполнена на основании сантехнического раздела
2. Схемой автоматизации приточной вентсистемы предусматривается:
   2.1. Местное управление электродвигателем приточного вентилятора;
   2.2. Защита воздухонагревателя от замерзания при работающей и неработающей системе.
   2.3. Контроль параметров теплоносителя наружного и приточного воздуха.
   2.4. Сигнализация нормальной и аварийной работы системы.
3. Условные обозначения приняты по ГОСТ 21.404-85
4. Схема автоматизации дана для вентсистемы П1, для вентсистем П2, П3 схема автоматизации аналогична.
5. Параметры, указанные в скобках, относятся к вентсистемам П2, П3.

Согласовано
отдел ОВ1 Доброславский

| Инв. N подл. | Подпись и дата | Взам. инв. N |
|---|---|---|
| | | |

Привязан:

| | | |
|---|---|---|
| ГИП | Назарова | |
| Н.контр. | Попова | |
| Нач.отд. | Хомяк | |
| Гл.спец. | Сизинцев | |
| ГИП-эл. | Блувштейн | |
| Вед.инж. | Блюм | |

501-6-23.12.88 АОВ

Административно-бытовое здание для грузовых районов жел. дор. станций с бытовыми помещениями на 200 человек.

| Стадия | Лист | Листов |
|---|---|---|
| Р | 2 | |

Вентсистема приточная П1 (П2; П3)
Схема автоматизации.

Гипропромтрансстрой

23362-02 60

Альбом II

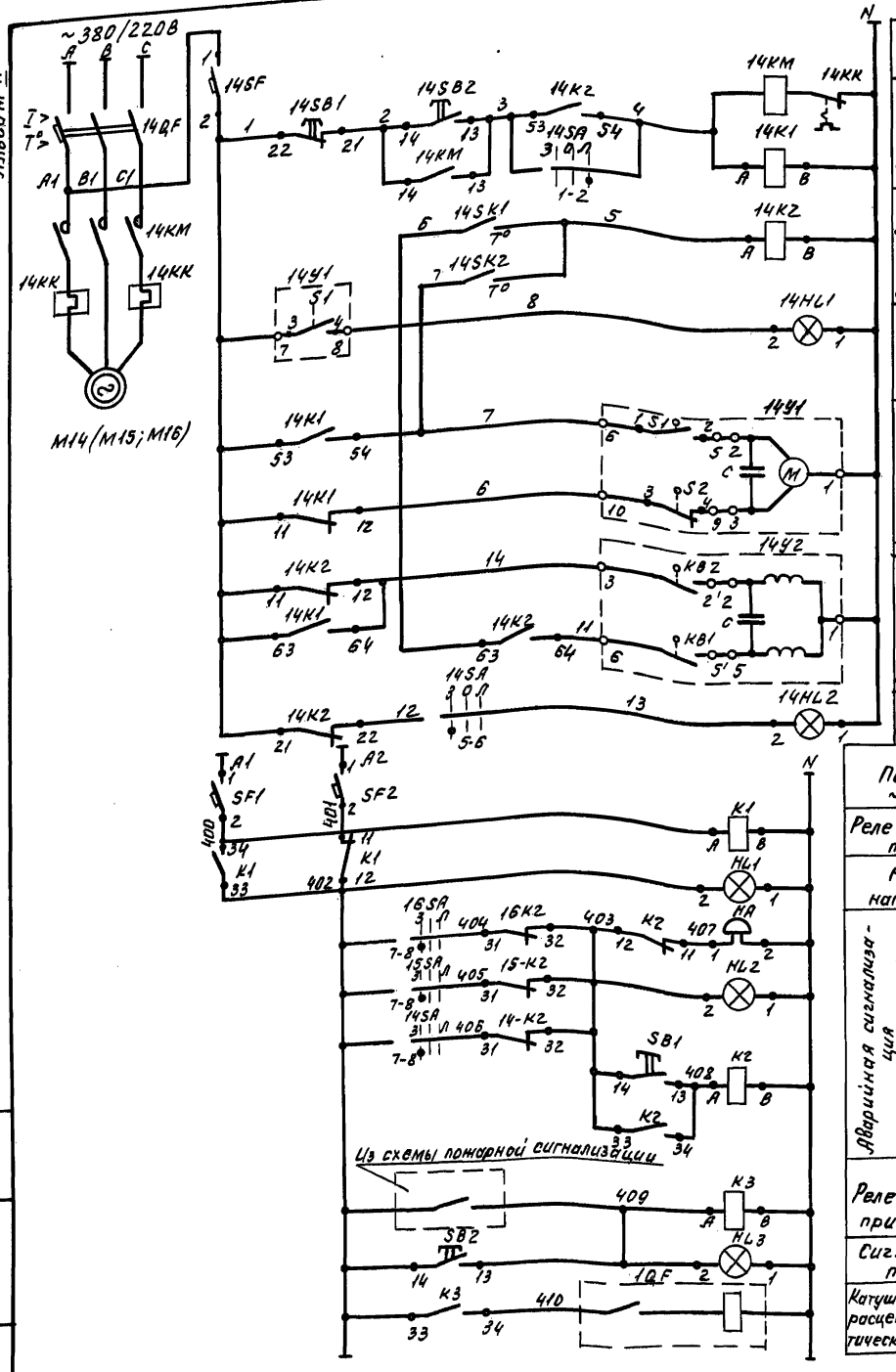


| | |
|---|---|
| Питание ~380/220В | |
| Управление электродвигателем приточного вентилятора | |
| Регулирование температуры | Перед калорифером |
| | На обратном теплоносителе |
| Сигнализация нормальной работы | |
| Заслонка наружного воздуха | Открыто |
| | Закрыто |
| Регулирующий клапан на обратном теплоносителе | Открыто |
| | Закрыто |
| Авария | |
| Питание ~220В | |
| Реле переключения питания | |
| Наличие напряжения | |
| Аварийная сигнализация | Звуковая |
| | Световая |
| | Съем сигнала |
| Реле отключения при пожаре | |
| Сигнализация пожара | |
| Катушка независимого расцепителя автоматического выключателя | |

## Диаграммы замыкания контактов

### Регулятора температуры 14-SK1

ТУДЭ-1-2

| Обозначение контакта | Температура воздуха перед калорифером -30°С +3°С +40°С |
|---|---|
| 1 | |

Замкнуто

### Регулятора температуры 14-SK2

ТУДЭ-2-4

| Обозначение контакта | Температура обратного теплоносителя 0°С 20-30°С 100°С |
|---|---|
| | |

Замкнуто

### Исполнительный механизм 14Y2

МЭО-6,3

| Обознач. конечн. выкл. | NN конт. | Положение исполнит. механизма откр. ←→ закр. |
|---|---|---|
| KB2 | 3-2' | |
| KB1 | 6-5' | |

### Исполнительный механизм 14Y1

МЭО-16

| Обозначение | NN конт. | Положение исполнит. механизма откр. ←→ закр. |
|---|---|---|
| S1 | 1-2 | |
| | 3-4 | |
| S2 | 1-2 | |
| | 3-4 | |

### Переключатель 14SA

УП5312-С29

| Номер секции | Номер конт. | | Пол. рукоятки -45° зимо | | 0° | | +45° летр | |
|---|---|---|---|---|---|---|---|---|
| | л | п | л | п | л | п | л | п |
| I | 1 | 2 | | | | | X | X |
| II | 3 | 4 | | | | | X | X |
| III | 5 | 6 | X | X | | | | |
| IV | 7 | 8 | X | X | | | | |

## Перечень элементов принципиальной схемы

| Поз. обозначение | Наименование | Кол. | Примечание |
|---|---|---|---|
| | Ящик управления 14Я (15Я; 16Я) | | |
| 14-QF | Выключатель ВА51 | 1 | |
| 14-SF | Выключатель А-63МУ3, ~220В; Jр=4А | 1 | |
| 14-KM | Пускатель ПМЛ-1100048, ~220В | 1 | |
| 14-KK | Реле тепловое РТЛ | 1 | см. п.2 |
| 14-SA | Переключатель УП5312-С29 | 1 | |
| 14-K1 14-K2 | Реле ПЭ-37-44У3, ~220В, 50гц | 2 | |
| 14-HL1 | Арматура АС44025У2, U~220В | 1 | |
| 14-HL2 | Арматура АС44021У2, U~220В | 1 | |
| 14-SB1 | Кнопка КЕ 011У2 Исп.2 толк. красн. | 1 | |
| 14-SB2 | Кнопка КЕ 011У2 Исп.2 Толк. черн. | 1 | |
| | В ящике А1 | | |
| SF1; SF2 | Выключатель А63МУ3; ~220В, Jр=2,5А | 1 | |
| K1; K2; K3 | Реле ПЭ-37-22У3, ~220В, 50гц | 3 | |
| SB1; SB2 | Кнопка КЕ 011У2, Исп.2, толк. красн. | 2 | |
| HL1 | Арматура АС44025У2, ~220В | 1 | |
| HL2; HL3 | Арматура АС44021У2, ~220В | 2 | |
| HA | Звонок, ЗВП-220 | | Установить на боковой стенке |
| | По месту | | |
| 14Y1 | Исполнительный механизм МЭО-16/63-0,63У | 1 | Комплектно с задвижкой |
| 1QF1 | Выключатель АП50Б-3МТ | 1 | Учтен в разделе ЭМ |
| 14Y2 | Исполнительный механизм МЭО-6,3 | 1 | Комплектно с регулир. клапаном |
| 14-SK1 | Регулятор температуры ТУДЭ-1-2-П1В2-3 | | |
| | Пределы регулирования от -30°С до +40°С | 1 | |
| 14-SK2 | Регулятор температуры ТУДЭ-2-4-П1В2-3 | | |
| | Пределы регулирования от 0° до 100°С | 1 | |
| 1QF | Выключатель АП50Б-3МТ | | Учтен в чертежах марки ЭМ |

1. Схема управления дана для вентсистемы П1, для вентсистем П2 и П3 схема аналогична за исключением индекса в маркировке цепей управления и позиционных обозначениях элементов схемы, изменяющихся соответственно номеру привода.
2. Для 14Я - РТЛ1010, для 15Я - РТЛ 1008, для 16Я - РТЛ 1010.

| | | | | | | | |
|---|---|---|---|---|---|---|---|
| Привязан | | ГИП | Назарова | подп. | Административно-бытовое здание для грузовых районов ж.д. станций с бытовыми помещениями на 200 человек | Стадия | Лист | Листов |
| | | Н.контр. | Попова | " | | Р | 3 | |
| | | Нач.отд. | Хомяк | " | | | | |
| | | Гл.спец. | Сизинцев | " | Вентсистема приточная П1 (П2, П3) Управление. Сигнализация. Схема электрическая принципиальная. | Гипропромтрансстрой | | |
| | | Гип. эл. | Блувштейн | " | | | | |
| Инв. № | | Вед.инж. | Блюм | " | | | | |

501-Б-23.12.88. АОВ

23362-02 61

Инв. № подл. | Подп. и дата | Взам. инв. №

Пров. 16.5.89г Коп. Петрук

| Наименование параметра и место отбора импульса | Температура | | Температура | | Температура | | | | |
|---|---|---|---|---|---|---|---|---|---|
| | Перед воздухонагревателем | Клапан наружного воздуха. | Трубопровод обратного теплоносителя | Регулирующий клапан на трубопроводе обратного теплоносителя. | Перед воздухонагревателем | Трубопровод обратного теплоносителя | Трубопровод горячей | Приточный воздуховод | Помещение. |
| Обозначение монтажного чертежа | ТМЧ-147-75 | — | А-12018000 СБ | — | ТМЧ-147-75 | ТМЧ-144-75 | ТМЧ-143-75 | ТМЧ-142-75 | |
| Позиция | 7 | 14У-1 | 6 | 14У-2 | 1 | 3 | 4 | 2 | 5 |

| Обозначение | Наименование |
|---|---|
| | Заземляющий проводник электроустановки |
| | Жила кабеля или проводника, используемая для заземления электроустановок |
| | |
| | Отборное устройство, первичный измерительный прибор или датчик, встраиваемый в технологическое оборудование. |
| | Прибор регулятор, исполнительный механизм, электроаппаратура, устанавливаемая вне щита. |
| | Коробка соединительная. |

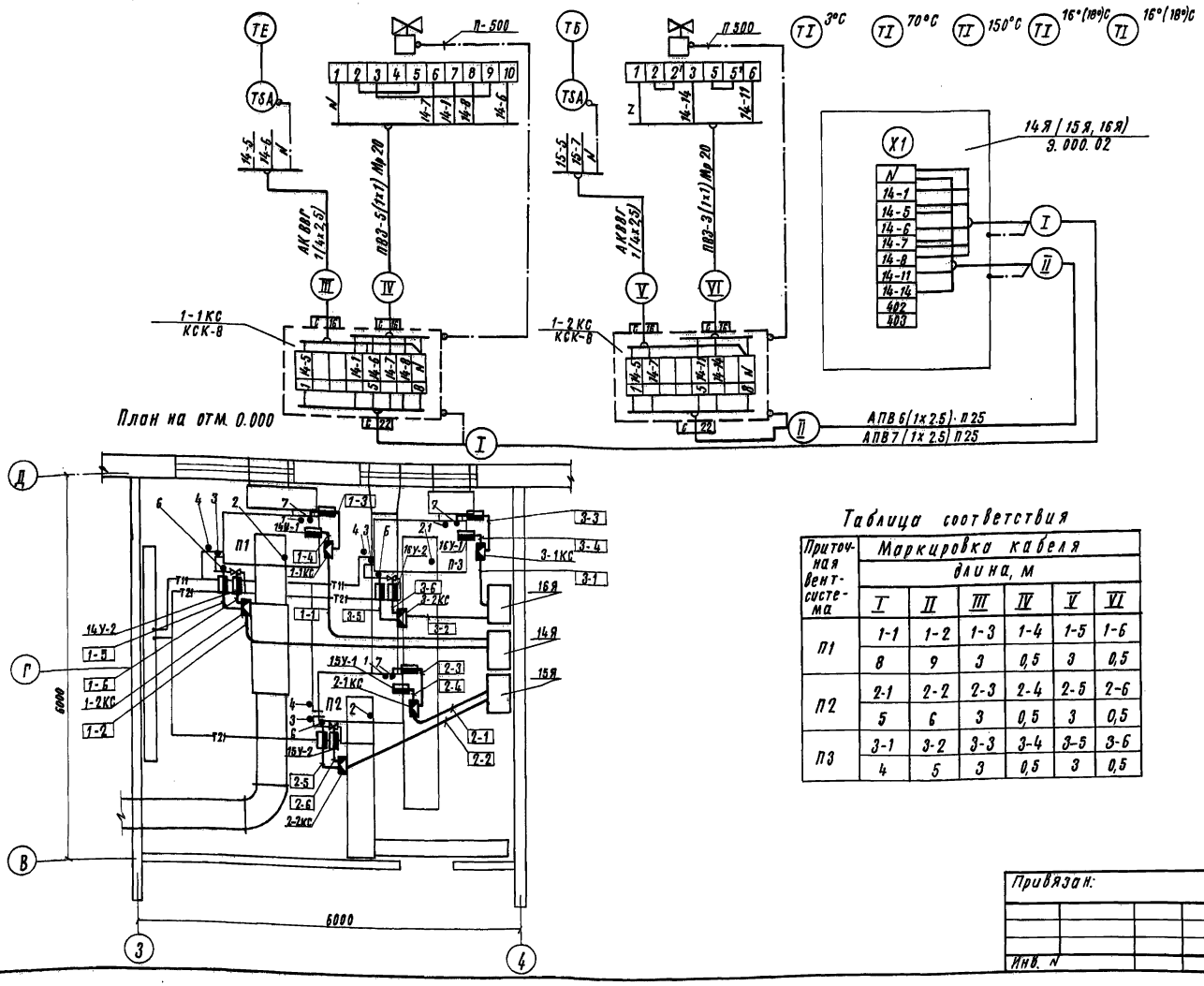


| Поз. обознач. | Наименование | Кол. | Примечание |
|---|---|---|---|
| | Провод с алюминиевой жилой АПВ | | |
| | сечением 1х2,5 мм² | 239м | |
| | Провод с медной жилой ПВЗ | | |
| | сечением 1х1 мм² | 12м | |
| | Кабель контрольный с алюминиевыми | | |
| | жилами АКВВГ сечением 4х2,5 мм² | 18м | |
| | Труба ПВД (ПНП) 25с, ГОСТ 18599-83 | 31м | |
| | Металлорукав РЗ-ЦХ-20, Ду=20 мм | 3м | |
| | Коробка соединительная КСК-8 | 6шт | ТУ36.1753-75 |
| | Проводник заземляющий П-500 | 6шт. | ТУ36.1276-76 |

Таблица соответствия

| Приточная вентсистема | Маркировка кабеля длина, м | | | | | |
|---|---|---|---|---|---|---|
| | I | II | III | IV | V | VI |
| П1 | 1-1 | 1-2 | 1-3 | 1-4 | 1-5 | 1-6 |
| | 8 | 9 | 3 | 0,5 | 3 | 0,5 |
| П2 | 2-1 | 2-2 | 2-3 | 2-4 | 2-5 | 2-6 |
| | 5 | 6 | 3 | 0,5 | 3 | 0,5 |
| П3 | 3-1 | 3-2 | 3-3 | 3-4 | 3-5 | 3-6 |
| | 4 | 5 | 3 | 0,5 | 3 | 0,5 |

1. Позиции приборов указаны по спецификации оборудования АОВ СО.
2. Схема внешних соединений дана для приточной вентсистемы П1. Для вентсистем П2, П3 схема аналогична, за исключением маркировки кабелей и их длин, указанных в таблице соответствия.
3. Ящики 14Я; 15Я; 16Я и Я1 учтены в электротехнической части проекта.
4. Параметры в скобках для вентсистем П2; П3.
5. Монтаж приборов и средств автоматизации выполнить согласно СНиП 3.05.07.85.

Альбом II

Согласовано ОВ 1 Арбросковский

Инв. N подл. | Подпись и дата | Взам. инв. N

501-6-23.12.88. АОВ

Привязан:

Инв. N

| | | |
|---|---|---|
| ГИП | Назарова | |
| Н. контр. | Попова | |
| Нач. отд. | Хомяк | |
| Гл. спец. | Сизинцев | |
| ГИП-эл. | Блувштейн | |
| Вед. инж. | Блюм | |

Административно-бытовое здание для грузовых районов жел. дор. станций с бытовыми помещениями на 200 человек

Вентсистема приточная П1 (П2; П3) Схема внешних соединений. План расположения средств автоматизации и проводок.

| Стадия | Лист | Листов |
|---|---|---|
| Р | 4 | |

Гипропромтрансстрой

Копировал: Дм

233 62-02 62

Формат А2

Альбом III

## Ведомость основного комплекта рабочих чертежей СС

| Лист | Наименование | Примечан. |
|---|---|---|
| 1. | Общие данные | |
| 2. | Схема связи | |
| 3 | План сети телефонизации на отм. 0.000. | |
| 4 | План сети часофикации и радиофикации на отм. 0.000. | |
| 5 | План сети пожарной сигнализации на отм. 0.000 | |
| 6. | План каналов скрытой проводки на отм. 0.000 | |
| 7. | План сети телефонизации на отм. 3.300 | |
| 8. | План сети часофикации и радиофикации на отм. 3.300 | |
| 9. | План сети пожарной сигнализации на отм. 3.300 | |
| 10 | План каналов скрытой проводки на отм. 3.300 | |
| 11 | План сети телефонизации на отм. 6.600 | |
| 12 | План сети часофикации и радиофикации на отм. 6.600 | |
| 13 | План сети пожарной сигнализации на отм. 6.600 | |
| 14 | План каналов скрытой проводки на отм. 6.600 | |
| 15 | План сети охранной сигнализации на отм. 3.300 и 6.600 | |
| 16 | Схема слаботочных сетей | |
| 17 | Схема охранной сигнализации. Узел 1 | |
| 18. | Схема охранной сигнализации. Узел 2 | |
| 19 | Схема охранной сигнализации. Узел 3 | |

## Ведомость ссылочных и прилагаемых документов

| Обозначение | Наименование | Примечание |
|---|---|---|
| | Ссылочные документы | |
| Т-153-2-77 | Шкаф слаботочных устройств | Альбом типовых чертежей "Гипросвязь" |
| Т.1.012-4-84 | Узлы и детали скрытых проводок | Альбом типовых чертежей "Гипросвязь" |
| | | |
| | Прилагаемые документы | |
| СС. СО | СО по рабочим чертежам основного комплекта административно-бытового здания | |
| СС. ВМ. | Ведомость потребности в материалах. | |

Условные обозначения для охранной сигнализации.

— датчик магнитоконтактный инерционный ДИМК.

— розетка РТ-2-Н

— датчик магнитоконтактный ДМК-П на размыкание.

— блокировка дверей проводом

— прибор ультрозвуковой „Фикус-МПЗ"

Сети телефонизации, радиофикации и электрочасофикации выполняются в соответствии с „Правилами строительства и ремонта воздушных линий связи и радиотрансляционных сетей" ч. III. Телефонизация осуществляется от существующей сети МС. Комплексные телефонные сети и сеть радиофикации выполняется в каналах скрытой проводки и частично открыто по стенам.

Раздел пожарной сигнализации выполнен в соответствии с указаниями СНиП 2.04.09.-84 г. ГОСТ 12.2.003.74.ССБТ.

Монтаж устройств пожарной и охранной сигнализации осуществляется в соответствии с „Правилами производства и приемки работ установки охранной, пожарной и пожароохранной сигнализации ВСН-25.09.68-85" специализированной организацией „Союзспецавтоматика".

Проектом предусматривается включение лучей пожарной и охранной сигнализации в существующий концентратор „Топаз" ж.д. станции.

Для отключения вентиляции при пожаре предусматривается установка реле МКУ-48С, включаемого в запараллеленные контакты АСПТ соответствующих лучей концентратора „Топаз".

Питание реле МКУ-48С предусмотрено от выпрямителя СВ-48-1.

Для блокировки окон и дверей применяются охранные датчики ДМК-П2, ДИМК. Ультрозвуковой прибор „Фикус-МПЗ" устанавливается для охраны операционного зала.

Условные обозначения выполнены в соответствии с методическими указаниями ГТСС И-121-82.

В проекте предусматривается устройство защитного заземления в соответствии с ГОСТ 464-79, ГОСТ 12.1.019 ССБТ, 12.2.003-74 ССБТ.

Проект разработан в соответствии с действующими нормами и правилами и обеспечивает безопасную эксплуатацию сооружений при соблюдении предусмотренных проектом мероприятий.

Главный инженер проекта / Назарова /

Инв. № подл. | Подпись и дата | Взам. инв. №

Привязан

Инв. №

501-6-23.12.88 СС

| | | | |
|---|---|---|---|
| ГИП | Назарова | | |
| Н. контр. | Рябова | | |
| Нач. отд. | Громов | | |
| Гл. спец. | Семчукова | | |
| Рук. гр. | Кучерявая | | |
| Инженер | Никитина | | |

Административно-бытовое здание для грузовых районов ж.д. станции с бытовыми помещениями на 200 человек

| Стадия | Лист | Листов |
|---|---|---|
| Р | 1 | 19 |

Общие данные

Гипропромтранстрой

Копировал:

23362-02 63 Формат А2

Альбом II

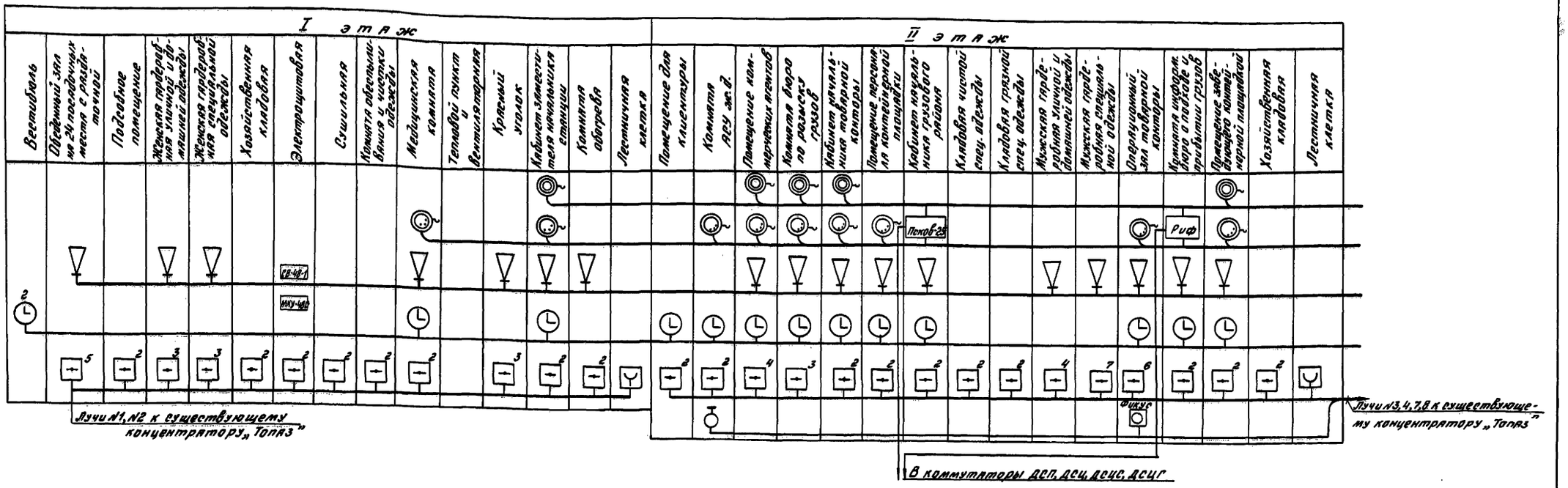


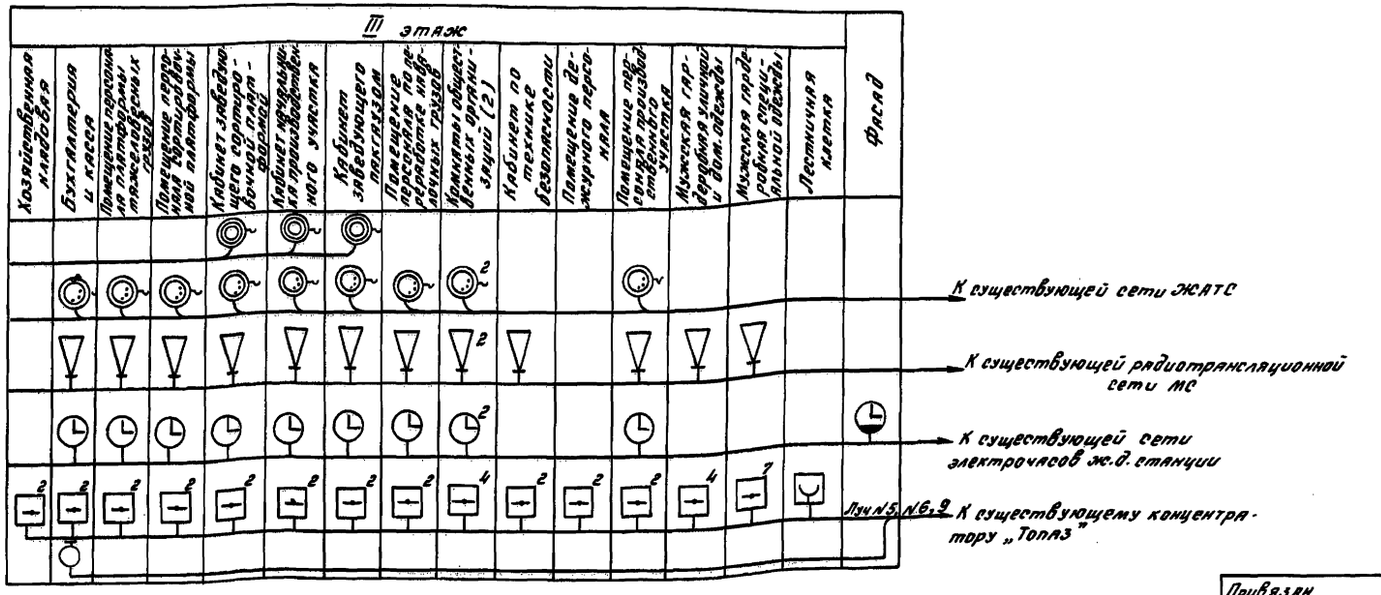


| | | | | | | |
|---|---|---|---|---|---|---|
| | | | | 501-Б-23.12.88 СС | | |
| | ГИП | Назарова | | | | |
| Привязан | Н.контр. | Рябова | | Административно-бытовое здание для грузовых районов ж.д. станции с бытовыми помещениями на 200 человек | Стадия | Лист | Листов |
| | Нач.отд. | Громов | | | Р | 2 | |
| | Гл.спец. | Семчукова | | | | | |
| | Рук.гр. | Кучерявая | | | | | |
| | Ст.инж. | Белкина | | Схема связи | Гипропромтрансстрой | | |
| Инв.№ | Инженер | Никитина | | | | | |

Инв.№ подл. | Подпись и дата | Взам.инв.№

23362-02 64

Копировал: Формат А2

Альбом II

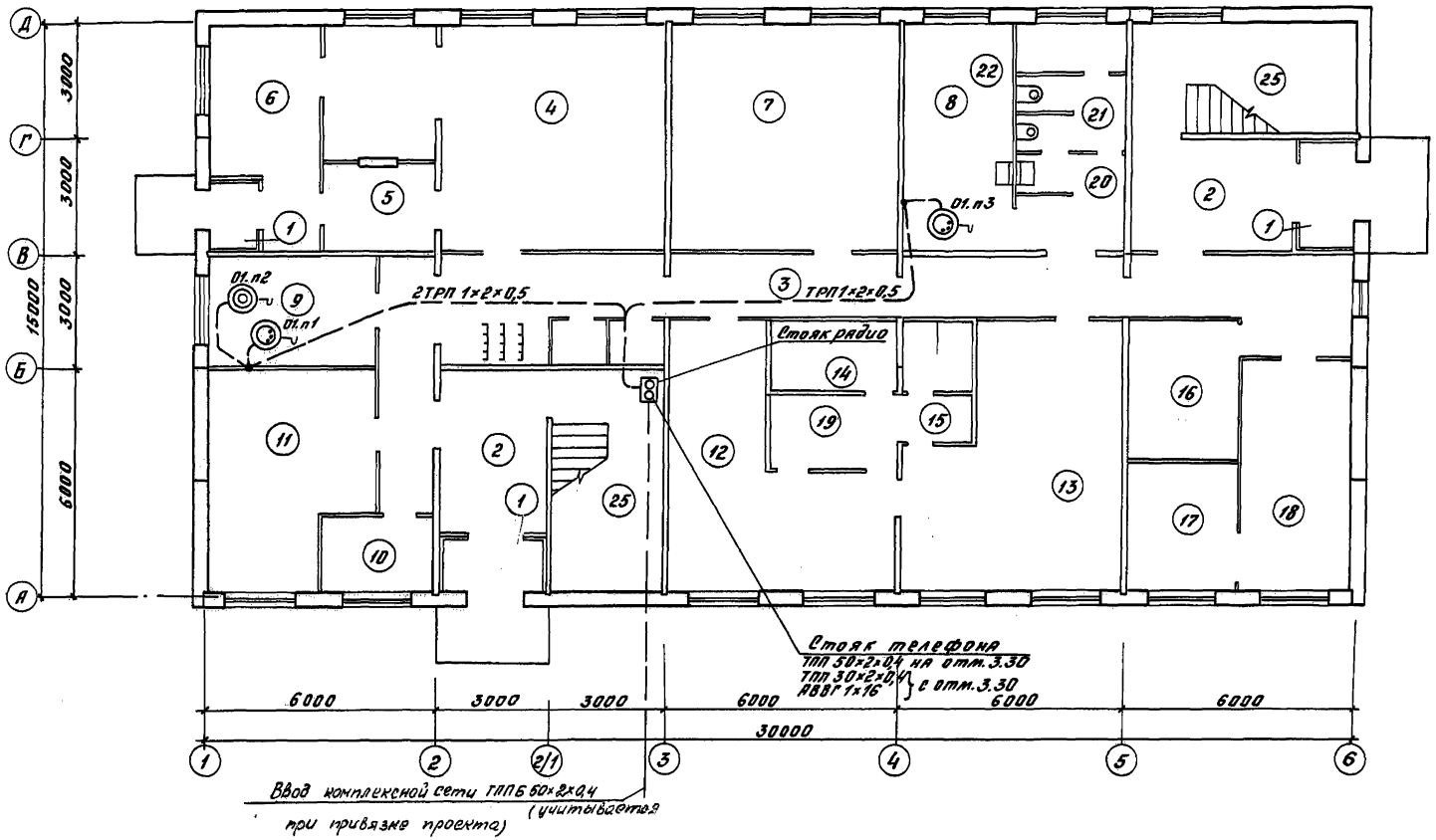


## Экспликация помещений

| Номер по плану | Наименование | Площадь, м² |
|---|---|---|
| 1 | Тамбур | 2,2;3,8;3,3 |
| 2 | Вестибюль | 12,2;12,7 |
| 3 | Коридор | 55,5 |
| 4 | Обеденный зал на 24 посадочных места с раздаточной | 44,2 |
| 5 | Моечная | 6,5 |
| 6 | Подсобное помещение | 11,0 |
| 7 | Тепловой пункт с венткамерой | 34,1 |
| 8 | Медицинская комната | 16,8 |
| 9 | Кабинет зам. начальника станции | 12,6 |
| 10 | Электрощитовая | 6,0 |
| 11 | Красный уголок | 24,2 |
| 12 | Женская гардеробная уличной и домашней одежды на 18 мест | 32,4 |
| 13 | Женская гардеробная специальной одежды на 16 мест | 31,5 |
| 14 | Душевая | 8,8 |
| 15 | Преддушевая | 3,0 |
| 16 | Сушильная | 11,5 |
| 17 | Комната обеспыливания и чистки одежды | 9,6 |
| 18 | Комната обогрева | 18,1 |
| 19 | Хозяйственная кладовая | 4,0 |
| 20 | Мужская уборная | 2,7 |
| 21 | Женская уборная | 3,9 |
| 22 | Комната личной гигиены | 3,4 |
| 23 | Лестничная клетка | 16,6×2 |
| | | |
| | | |
| | | |

| | | | | | | | |
|---|---|---|---|---|---|---|---|
| | | | | 501-6-23.12.88 СС | | | |
| Привязан | ГИП | Назарова | | Административно-бытовое здание для грузовых районов ж.д. станций с бытовыми помещениями на 200 человек | Стадия | Лист | Листов |
| | Н.контр. | Рябова | | | Р | 3 | |
| | Нач.отд. | Громов | | | | | |
| | Гл.спец. | Семчукова | | План сети телефонизации на отм. 0.000 | Гипропромтрансстрой | | |
| | Рук.гр. | Кучерявая | | | | | |
| Инв. № | Инженер | Никитина | | | | | |

23362=02 65

Копировал: Фарф. Формат А2

Инв. № подл. | Подпись и дата | Взам. инв. №

Альбом II

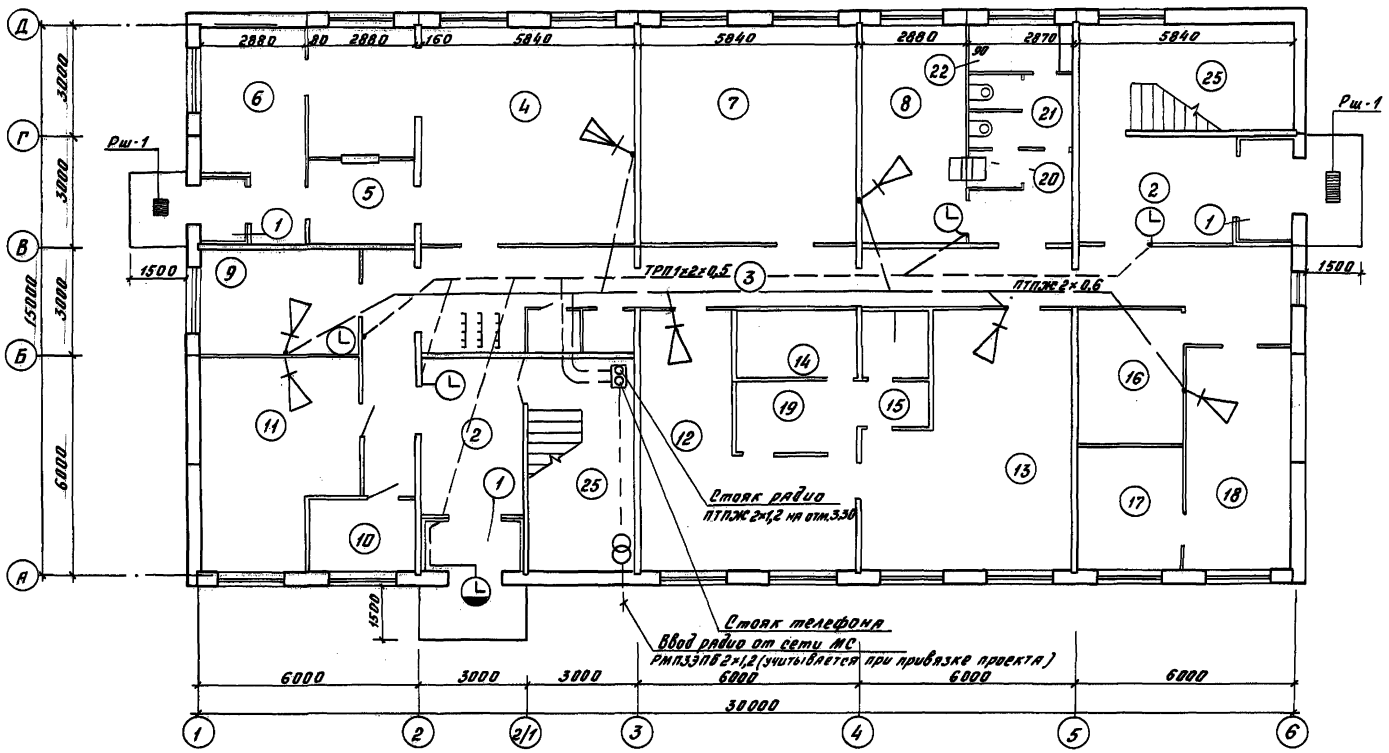


Экспликация помещений

| Номер по плану | Наименование | Площадь, м² |
|---|---|---|
| 1 | Тамбур | 2,2;3,8;3,3 |
| 2 | Вестибюль | 12,2;12,7 |
| 3 | Коридор | 55,5 |
| 4 | Обеденный зал на 24 посадочных места с раздаточной | 44,2 |
| 5 | Моечная | 6,5 |
| 6 | Подсобное помещение | 11,0 |
| 7 | Тепловой пункт с венткамерой | 34,1 |
| 8 | Медицинская комната | 16,8 |
| 9 | Кабинет зам. начальника станции | 12,6 |
| 10 | Электрощитовая | 6,0 |
| 11 | Красный уголок | 24,2 |
| 12 | Женская гардеробная уличной и домашней одежды на 48 мест | 32,4 |
| 13 | Женская гардеробная специальной одежды на 46 мест | 31,5 |
| 14 | Душевая | 8,8 |
| 15 | Преддушевая | 3,0 |
| 16 | Сушильная | 11,5 |
| 17 | Комната обеспыливания и чистки одежды | 9,6 |
| 18 | Комната обогрева | 18,1 |
| 19 | Хозяйственная кладовая | 4,0 |
| 20 | Мужская уборная | 2,7 |
| 21 | Женская уборная | 3,9 |
| 22 | Комната личной гигиены | 3,4 |
| 23 | Лестничная клетка | 16,6×2 |
| | | |
| | | |
| | | |

| | | | | | | | |
|---|---|---|---|---|---|---|---|
| | | | | 501-6-23.12.88 | | | СС |
| Привязан | ГИП | Назарова | | Административно-бытовое здание для грузовых районов ж.д. станций с бытовыми помещениями на 200 человек | Стадия | Лист | Листов |
| | Н.контр. | Рябова | | | Р | 4 | |
| | Нач.отд. | Громов | | | | | |
| | Гл.спец. | Семчукова | | План сети часофикации и радиофикации на отм. 0.000 | Гипропромтрансстрой | | |
| | Рук.гр. | Кучерявая | | | | | |
| Инв.№ | Инженер | Никитина | | | | | |

Копировал: Бар. 23362-02 66 Формат А2

Подпись и дата | Взам.инв.№

Альбом V

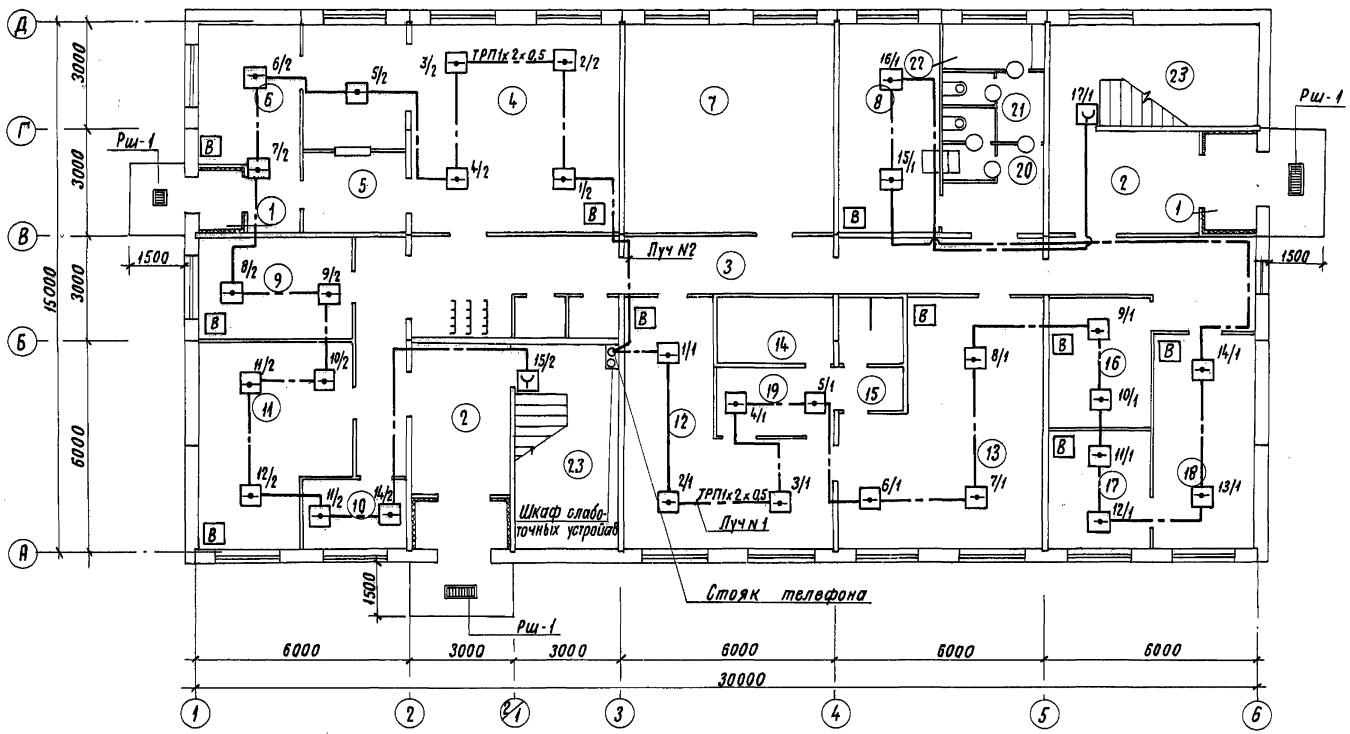


Экспликация помещений

| Номер по плану | Наименование | Площадь м² |
|---|---|---|
| 1 | Тамбур | 22;38;33 |
| 2 | Вестибюль | 12,2;12,7 |
| 3 | Коридор | 55,5 |
| 4 | Обеденный зал на 24 посадочных места с раздаточной | 44,2 |
| 5 | Моечная | 6,5 |
| 6 | Подсобное помещение | 11,0 |
| 7 | Тепловой пункт с венткамерой | 34,1 |
| 8 | Медицинская комната | 16,8 |
| 9 | Кабинет зам. начальника станции | 12,6 |
| 10 | Электрощитовая | 6,0 |
| 11 | Красный уголок | 24,2 |
| 12 | Женская гардеробная уличной и домашней одежды на 48 мест | 32,4 |
| 13 | Женская гардеробная специальной одежды на 46 мест | 31,5 |
| 14 | Душевая | 8,8 |
| 15 | Преддушевая | 3,0 |
| 16 | Сушильная | 11,5 |
| 17 | Комната обеспыливания и чистки одежды | 9,6 |
| 18 | Комната обогрева | 18,1 |
| 19 | Хозяйственная кладовая | 4,0 |
| 20 | Мужская уборная | 2,7 |
| 21 | Женская уборная | 3,9 |
| 22 | Комната личной гигиены | 3,4 |
| 23 | Лестничная клетка | 16,6х2 |

| | | | | | | | |
|---|---|---|---|---|---|---|---|
| Привязан | ГИП | Назарова | | 501-6-23.12.88 СС | | | |
| | Н.контр. | Рябова | | Административно-бытовое здание для грузовых районов эк.а станций с бытовыми помещениями на 200 человек. | Стадия | Лист | Листов |
| | Нач.отд. | Громов | | | Р | 5 | |
| | Гл.спец. | Семчукова | | План сети пожарной сигнализации на отм. 0.000 | Гипропроттранстрой | | |
| | Рук.гр. | Кучерявая | | | | | |
| Инв. № | Ст.инж. | Львова | | | | | |

Копировал Р.Сокаф.

23362-02 67 Формат А2

Инв. № подл. | Подпись и дата | Взам. инв. №

Альбом II

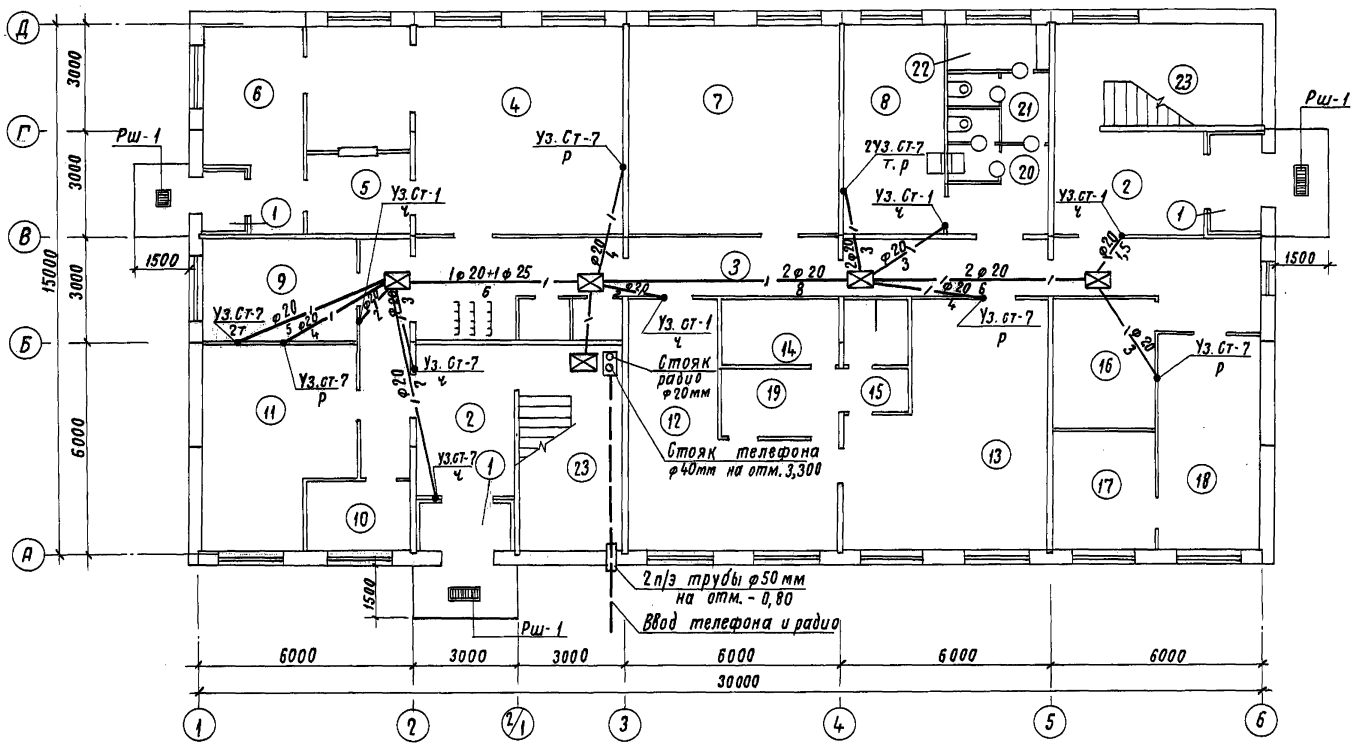


## Экспликация помещений

| Номер по плану | Наименование | Площадь $м^2$ |
|---|---|---|
| 1 | Тамбур | 2,2; 3,8; 3,3 |
| 2 | Вестибюль | 12,2; 12,7 |
| 3 | Коридор | 55,5 |
| 4 | Обеденный зал на 24 посадочных места с раздаточной | 44,2 |
| 5 | Моечная | 6,5 |
| 6 | Подсобное помещение | 11,0 |
| 7 | Тепловой пункт с венткамерой | 34,1 |
| 8 | Медицинская комната | 16,8 |
| 9 | Кабинет зам. начальника станции | 12,6 |
| 10 | Электрощитовая | 6,0 |
| 11 | Красный уголок | 24,2 |
| 12 | Женская гардеробная уличной и домашней одежды на 48 мест | 32,4 |
| 13 | Женская гардеробная специальной одежды на 46 мест | 31,5 |
| 14 | Душевая | 8,8 |
| 15 | Преддушевая | 3,0 |
| 16 | Сушильная | 11,5 |
| 17 | Комната обеспыливания и чистки одежды | 9,6 |
| 18 | Комната обогрева | 18,1 |
| 19 | Хозяйственная кладовая | 4,0 |
| 20 | Мужская уборная | 2,7 |
| 21 | Женская уборная | 3,9 |
| 22 | Комната личной гигиены | 3,4 |
| 23 | Лестничная клетка | 16,6х2 |

Согласовано: ВК Либман, ОВ Добровольский, АС Назарова, Э Блудштейн

Инв. № подл. | Подпись и дата | Взам. инв. №

| | | | |
|---|---|---|---|
| Привязан | ГИП | Назарова | |
| | Н. контр. | Рябова | |
| | Нач. отд. | Громов | |
| | Гл. спец. | Семчукова | |
| | Рук. гр. | Кучерявая | |
| Инв. № | Инженер | Никитина | |

501-6-23.12.88 СС

Административно-бытовое здание для грузовых районов ж.д. станций с бытовыми помещениями на 200 человек.

План каналов скрытой проводки на отм. 0,000

| Стадия | Лист | Листов |
|---|---|---|
| Р | 6 | |

Гипропромтрансстрой

Копировал: Р. Сокор

23362-02 68

Формат А2

Альбом II

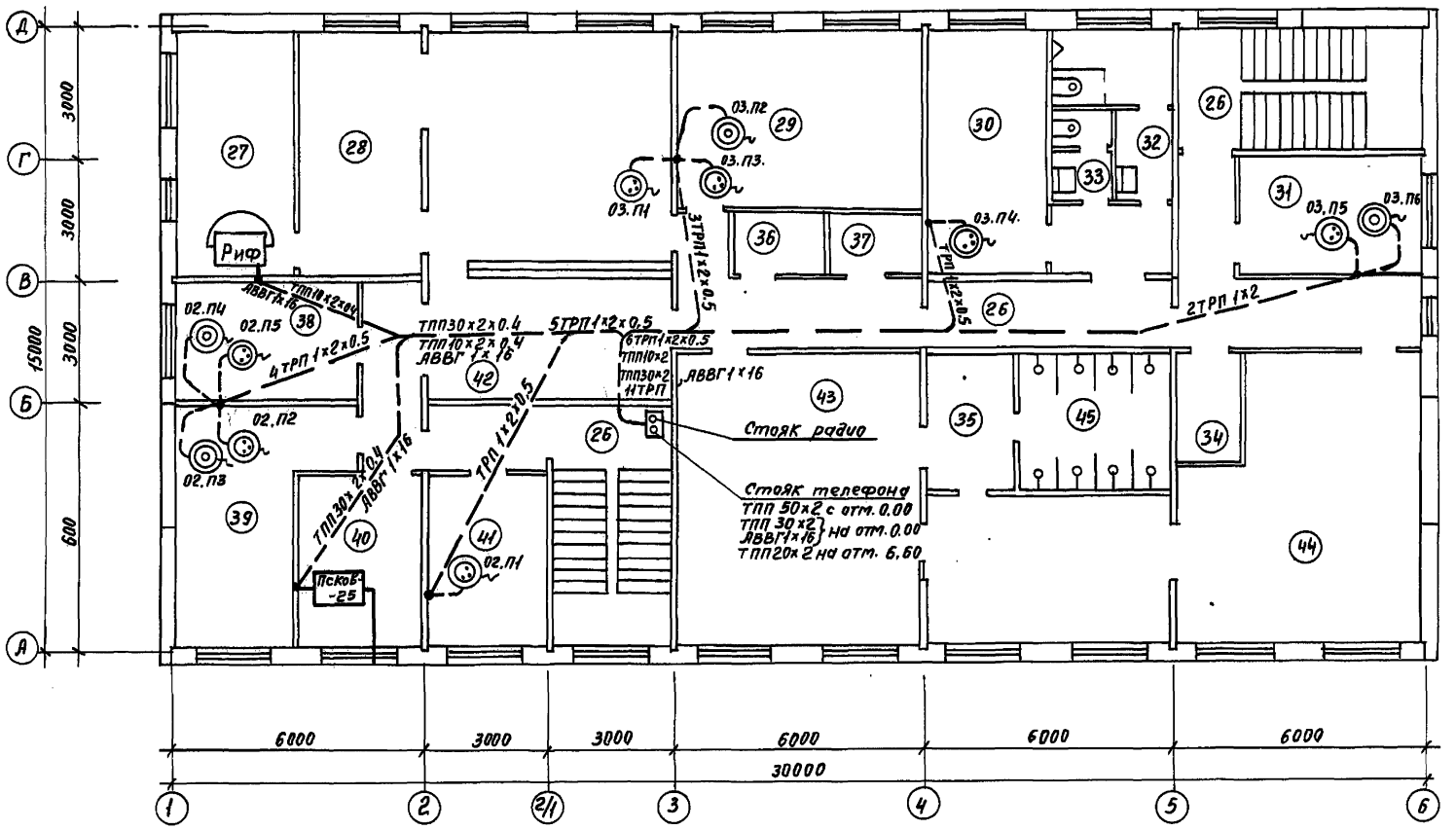


Экспликация помещения

| Номер по плану | Наименование | Площадь м² |
|---|---|---|
| 24 | Коридор | 42.8 |
| 25 | Душевая | 11.9 |
| 26 | Лестничная клетка | 16.6х2 |
| 27 | Комната бюро информации о подходе и прибытии грузов | 16.8 |
| 28 | Операционный зал | 51.4 |
| 29 | Помещение коммерческих агентов. | 24.3 |
| 30 | Помещение персонала контейнерной площадки | 16.8 |
| 31 | Помещение заведующего контейнерной площадки. | 19.4 |
| 32 | Мужская уборная | 8.2 |
| 33 | Женская уборная | 2.9 |
| 34 | Хозяйственная кладовая | 4.0 |
| 35 | Преддушевая | 7.0 |
| 36 | Кладовая чистой спец. одежды | 3.6 |
| 37 | Кладовая грязной спец. одежды | 3.6 |
| 38 | Кабинет начальника товарной конторы | 12.6 |
| 39 | Комната бюро по розыску грузов | 19.3 |
| 40 | Кабинет начальника грузового района | 12.7 |
| 41 | Комната ДСУ железной дороги | 12.5 |
| 42 | Помещение клиентуры | 21.2 |
| 43 | Мужская гардеробная уличной и домашней одежды на 69 мест | 43.4 |
| 44 | Мужская гардеробная спец. одежды на 70 мест | 57.3 |
| | | |

Инв.№ подл. | Подп. и дата | Взам.инв.№

| | | | | | |
|---|---|---|---|---|---|
| Привязан | | ГИП | Назарова | 501-6-23.12.88 | СС |
| | | Н.контр. | Рядова | | |
| | | Нач.отд. | Громов | Административно-бытовое здание для грузовых районов ж.д. станций с бытовыми помещениями на 200 человек | Стадия: Р; Лист: 7; Листов: |
| | | Гл.спец. | Семчукова | | |
| | | Рук.гр. | Кучерявая | План сети телефонизации на отм. 3.300 | Гипропромтрансстрой |
| Инв.№ | | Инженер | Никитина | | |

Пров. [illegible] 15.5.89г Коп. [illegible]

Альбом VII

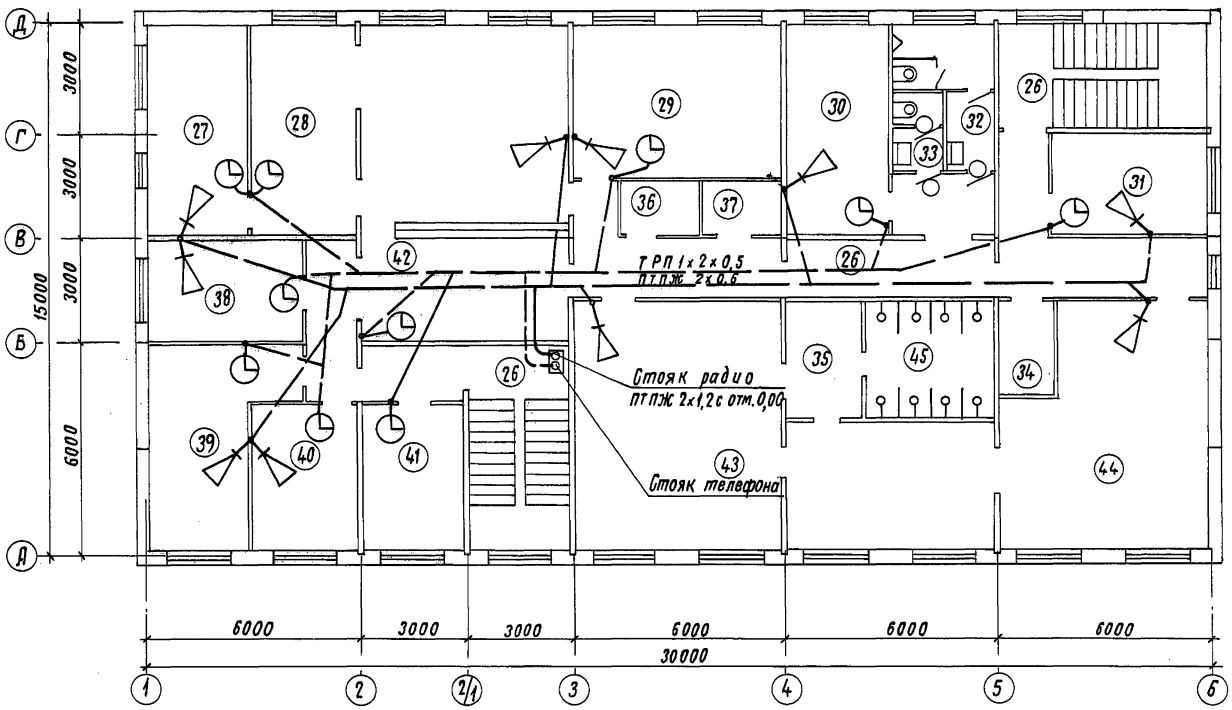


Экспликация помещения

| Номер по плану | Наименование | Площадь, м² |
|---|---|---|
| 24 | Коридор | 42,8 |
| 25 | Душевая | 11,9 |
| 26 | Лестничная клетка | 16,6×2 |
| 27 | Комната бюро информации о подходе и прибытии грузов | 16,8 |
| 28 | Операционный зал | 51,4 |
| 29 | Помещение коммерческих агентов. | 24,3 |
| 30 | Помещение персонала контейнерной площадки. | 16,8 |
| 31 | Помещение заведующего контейнерной площадки | 12,4 |
| 32 | Мужская уборная | 8,2 |
| 33 | Женская уборная | 2,9 |
| 34 | Хозяйственная кладовая | 4,0 |
| 35 | Преддушевая | 7,0 |
| 36 | Кладовая чистой спец. одежды. | 3,6 |
| 37 | Кладовая грязной спец. одежды. | 3,6 |
| 38 | Кабинет начальника товарной конторы | 12,6 |
| 39 | Комната бюро по розыску грузов. | 19,3 |
| 40 | Кабинет начальника грузового района | 12,7 |
| 41 | Комната З-СУ железной дороги | 12,5 |
| 42 | Помещение клиентуры | 21,2 |
| 43 | Мужская гардеробная уличной и домашней одежды на 69 мест. | 43,4 |
| 44 | Мужская гардеробная спец-одежды на 70 мест | 57,3 |

| | | | | | | | |
|---|---|---|---|---|---|---|---|
| | | | | 501-6-23.12.88 | | | СС |
| Привязан | ГИП | Назарова | | Административно-бытовое здание для грузовых районов ж.д. станции с бытовыми помещениями на 200 человек. | Стадия | Лист | Листов |
| | Н. контр. | Рябова | | | Р | 8 | |
| | Нач. отд. | Громов | | | | | |
| | Гл. спец. | Бемчукова | | План сети часофикации и радиофикации на отм. 3.300 | Гипропромтранстрой | | |
| | Рук. гр. | Кучерявая | | | | | |
| Инв. № | Инженер | Никитина | | | | | |

Копировал Ф. Сокаф.

23362-02 70

Формат А2

Инв. № подл. | Подпись и дата | Взам. инв. №

Альбом II

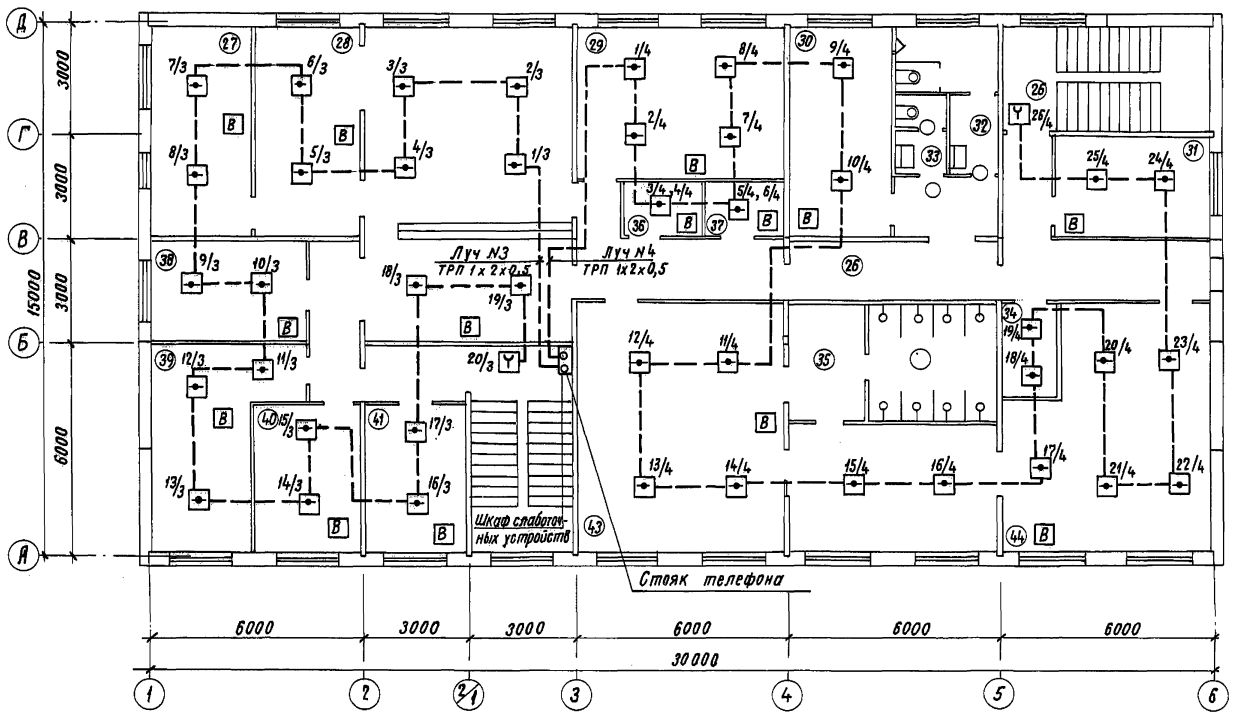


## Экспликация помещений

| Номер по плану | Наименование | Площадь $м^2$ |
|---|---|---|
| 24 | Коридор | 42,8 |
| 25 | Душевая | 11,9 |
| 26 | Лестничная клетка | 16,6х2 |
| 27 | Комната бюро информации о подходе и прибытии грузов | 16,8 |
| 28 | Операционный зал | 51,4 |
| 29 | Помещение коммерческих агентов | 24,3 |
| 30 | Помещение персонала контейнерной площадки. | 16,8 |
| 31 | Помещение заведующего контейнерной площадки. | 16,4 |
| 32 | Мужская уборная | 8,2 |
| 33 | Женская уборная | 2,9 |
| 34 | Хозяйственная кладовая | 4,0 |
| 35 | Преддушевая | 7,0 |
| 36 | Кладовая чистой спец. одежды. | 3,6 |
| 37 | Кладовая грязной спец. одежды. | 3,6 |
| 38 | Кабинет начальника товарной конторы | 12,6 |
| 39 | Комната бюро по розыску грузов. | 19,3 |
| 40 | Кабинет начальника грузового района. | 12,7 |
| 41 | Комната АСУ железной дороги | 12,5 |
| 42 | Помещение клиентуры. | 21,2 |
| 43 | Мужская гардеробная уличной и домашней одежды на 69 мест | 43,4 |
| 44 | Мужская гардеробная спец. одежды на 70 мест. | 57,3 |
| | | |

| | | | | | | | |
|---|---|---|---|---|---|---|---|
| | | | | 501-6-23.12.88 | | | СС |
| Привязан | ГИП | Назарова | | Административно-бытовое здание для грузовых районов ж.д. станций с бытовыми помещениями на 200 человек. | Стадия | Лист | Листов |
| | Н.контр. | Рябова | | | Р | 9 | |
| | Нач.отд. | Громов | | | | | |
| | Гл.спец. | Семчукова | | План сети пожарной сигнализации на отм. 3,300 | Гипропромтрансстрой | | |
| | Рук. гр. | Кучерявая | | | | | |
| Инв. № | Ст. инж. | Львова | | | | | |

Инв. N подл. | Подпись и дата | Взам. инв. N

Копировал: Р.Сокор.

23362-02 71

Формат А2

Альбом II

## Экспликация помещений

| Номер по плану | Наименование | Площадь, м² |
|---|---|---|
| 24 | Коридор | 412.8 |
| 25 | Душевая | 11.9 |
| 26 | Лестничная клетка | 16.6х2 |
| 27 | Комната дежурной информации о подходе и прибытии грузов | 16.8 |
| 28 | Операционный зал | 51.4 |
| 29 | Помещение коммерческих агентов | 24.3 |
| 30 | Помещение персонала контейнерной площадки | 16.8 |
| 31 | Помещение заведующего контейнерной площадки | 12.4 |
| 32 | Мужская уборная | 8.2 |
| 33 | Женская уборная | 2.9 |
| 34 | Хозяйственная кладовая | 4.0 |
| 35 | Преддушевая | 7.0 |
| 36 | Кладовая чистой спец. одежды | 3.6 |
| 37 | Кладовая грязной спец. одежды | 3.6 |
| 38 | Кабинет начальника товарной конторы | 12.6 |
| 39 | Комната дежурного по розыску грузов | 19.3 |
| 40 | Кабинет начальника грузового района | 12.7 |
| 41 | Комната ДСУ железной дороги | 12.5 |
| 42 | Помещение клиентуры | 21.2 |
| 43 | Мужская гардеробная уличной и домашней одежды на 69 мест | 43.4 |
| 44 | Мужская гардеробная спец. одежды на 70 мест | 57.3 |

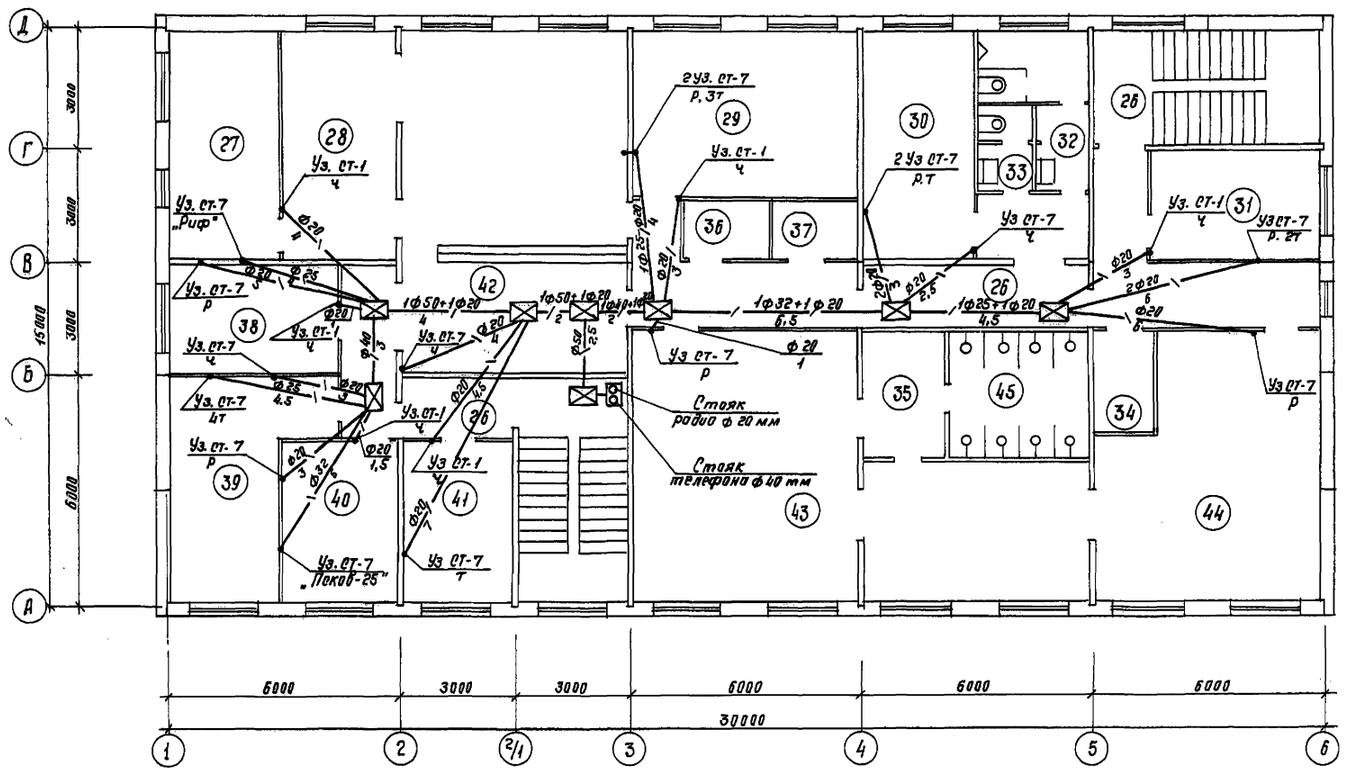


Согласовано:

| Инв. № подл. | Подпись и дата | Взам. инв. № | Инв. № дубл. | Подпись и дата |
|---|---|---|---|---|
| | | | Вк. ОВ | Назарова Лядвина Информатор |

| | | | |
|---|---|---|---|
| Привязан | ГИП | Назарова | |
| | Н. контр. | Рядова | |
| | Нач. отд. | Громов | |
| | Гл. спец. | Семчукова | |
| | Рук. гр. | Кучерявая | |
| Инв. № | Инженер | Никитина | |

501-6-23.12.88 СС

| Административно-бытовое здание для грузовых районов ж.д. станций с бытовыми помещениями на 200 человек | Стадия | Лист | Листов |
|---|---|---|---|
| | Р | 10 | |
| План каналов скрытой проводки на отм. 3.300 | Гипропромтранспстрой | | |

Копир. 23362-02 72 Формат А2

Альбом II

## Экспликация помещений

| Номер по плану | Наименование | Площадь м² |
|---|---|---|
| 45 | Коридор | 60,0 |
| 46 | Лестничная клетка | 16,6×2 |
| 47 | Комната общественных организаций | 12,0 |
| 48 | Помещение заведующего вертировочной платформой | 16,9 |
| 49 | Помещение персонала вертировочной платформы | 16,8 |
| 50 | Помещение персонала площадки по переработке навалочных грузов | 16,9 |
| 51 | Помещение персонала платформы тяжеловесных грузов | 16,9 |
| 52 | Комната общественных организац. | 12,2 |
| 53 | Вентиляторная | 12,2 |
| 54 | Кабинет по технике безопасности | 16,8 |
| 55 | Мужская уборная | 8,2 |
| 56 | Женская уборная | 2,9 |
| 57 | Кабинет заведующего пакгаузом | 12,4 |
| 58 | Бухгалтерия с кассой | 10,3; 2,3 |
| 59 | Хозяйственная кладовая | 4,0 |
| 60 | Помещение персонала производственного участка | 19,3 |
| 61 | Кабинет начальника производственного участка | 12,0 |
| 62 | Помещение дежурного персонала | 4,3 |
| 63 | Мужская гардеробная уличной и домашней одежды на 69 мест | 42,3 |
| 64 | Мужская гардеробная специальной одежды на 88 мест | 60,5 |
| 65 | Душевая | 11,9 |
| 66 | Преддушевая | 7,0 |

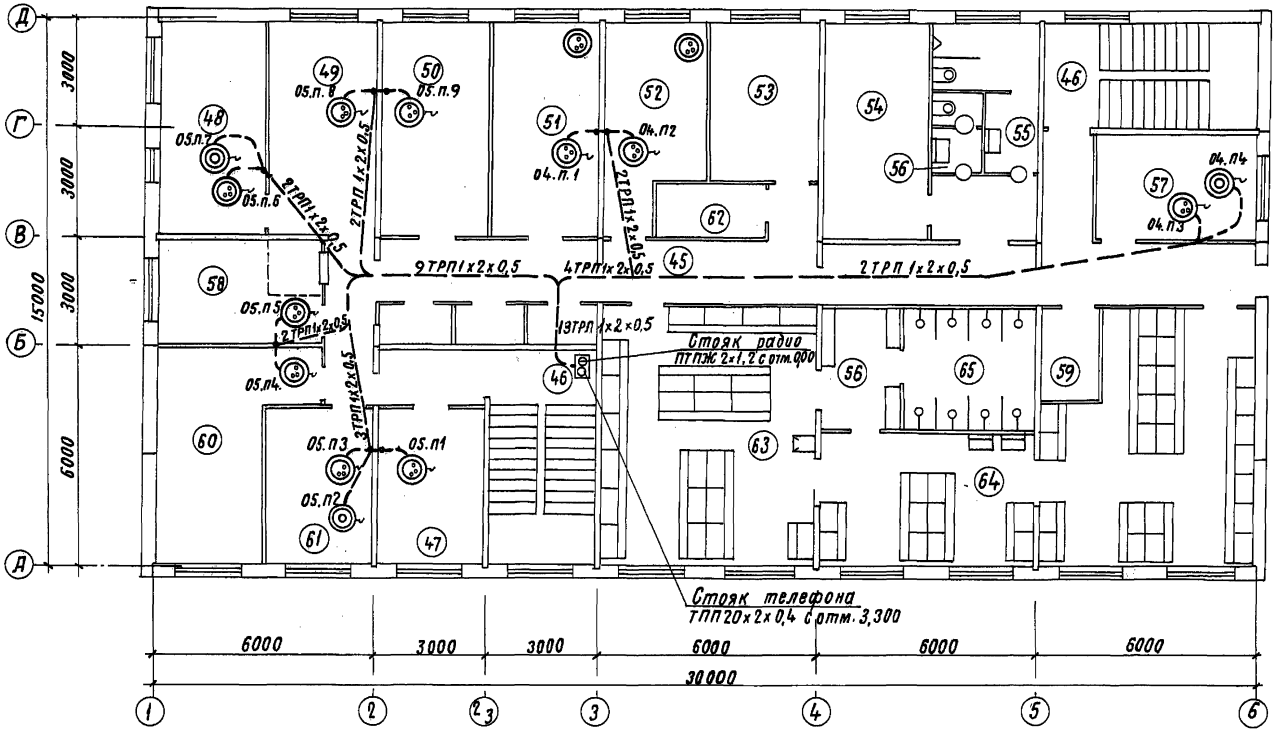


| | | | | | | | |
|---|---|---|---|---|---|---|---|
| | | | | | 501-6-23.12.88 | | СС |
| Привязан | | ГИП | Назарова | | Административно-бытовое здание для грузовых районов ж.д. станций с бытовыми помещениями на 200 человек. | Стадия | Лист | Листов |
| | | Н. Контр. | Рябова | | | Р | 11 | |
| | | Нач. отд. | Гротов | | | | | |
| | | Гл. спец. | Семчукова | | План сети телефонизации на отм. 6.600 | Гипропромтранстрой | | |
| | | Рук. гр. | Кучерявая | | | | | |
| Инв. N | | Инженер | Никитина | | | | | |

Копировал

23362-02 73

Формат А2

Инв. N подл. | Подпись и дата | Взам. инв. N

Альбом I

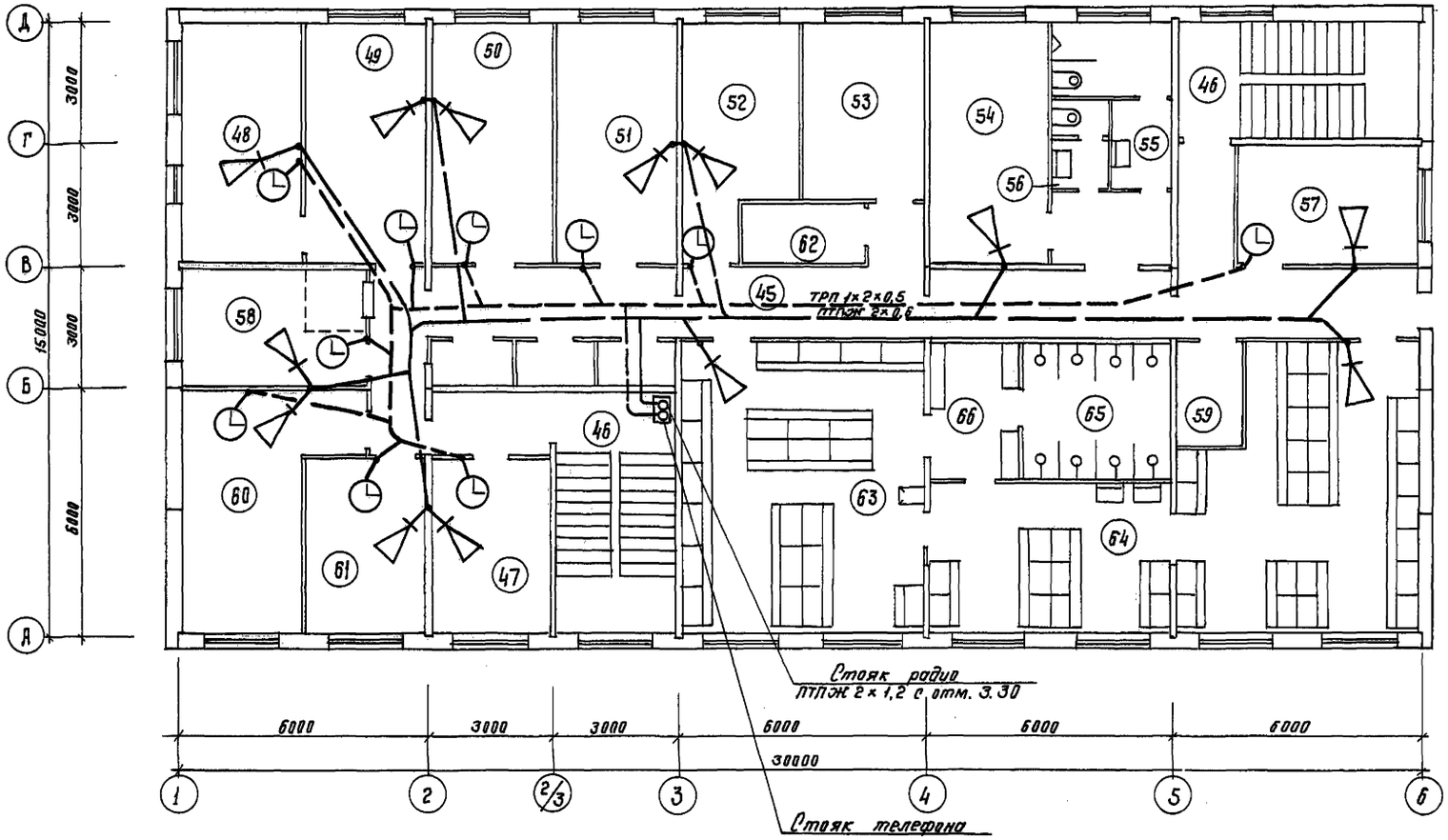


## Экспликация помещений

| Номер по плану | Наименование | Площадь, м² |
|---|---|---|
| 45 | Коридор | 60,0 |
| 46 | Лестничная клетка | 16,6×2 |
| 47 | Комната общественных организаций | 12,0 |
| 48 | Помещение заведующего сортировочной платформой | 16,8 |
| 49 | Помещение персонала сортировочной платформы | 16,8 |
| 50 | Помещение персонала площадки по переработке навалочных грузов | 16,9 |
| 51 | Помещение персонала платформы тяжеловесных грузов. | 16,9 |
| 52 | Комната общественных организаций | 12,2 |
| 53 | Вентиляторная | 12,2 |
| 54 | Кабинет по технике безопасности | 16,8 |
| 55 | Мужская уборная | 8,2 |
| 56 | Женская уборная | 2,9 |
| 57 | Кабинет заведующего пакгаузом | 12,4 |
| 58 | Бухгалтерия с кассой | 10,3; 2,3 |
| 59 | Хозяйственная кладовая | 4,0 |
| 60 | Помещение персонала производственного участка | 19,3 |
| 61 | Кабинет начальника производственного участка | 12,0 |
| 62 | Помещение дежурного персонала | 4,3 |
| 63 | Мужская гардеродная уличной и домашней одежды на 69 мест | 42,3 |
| 64 | Мужская гардеродная специальной одежды на 68 мест. | 60,5 |
| 65 | Душевая | 11,9 |
| 66 | Преддушевая | 7,0 |
| | | |

| | | | | | | | | |
|---|---|---|---|---|---|---|---|---|
| | | | | | | 501-6-23.12.88 | | СС |
| Привязан | | | ГИП | Назарова | | Административно-бытовое здание для грузовых районов ж.д. станций с бытовыми помещениями на 200 человек. | Стадия | Лист | Листов |
| | | | Н. контр. | Рябова | | | Р | 12 | |
| | | | Нач. отд. | Громов | | | | | |
| | | | Гл. спец. | Семчукова | | План сети часофикации и радиофикации на отм. 6.600 | Гипропромтранстрой | | |
| | | | Рук. гр. | Кучерявая | | | | | |
| Инв. № | | | Инжен. | Никитина | | | | | |

Копир. 23362-02 74 Формат А2

Инв. № подл. | Подпись и дата | Взам. инв. №

Альбом V

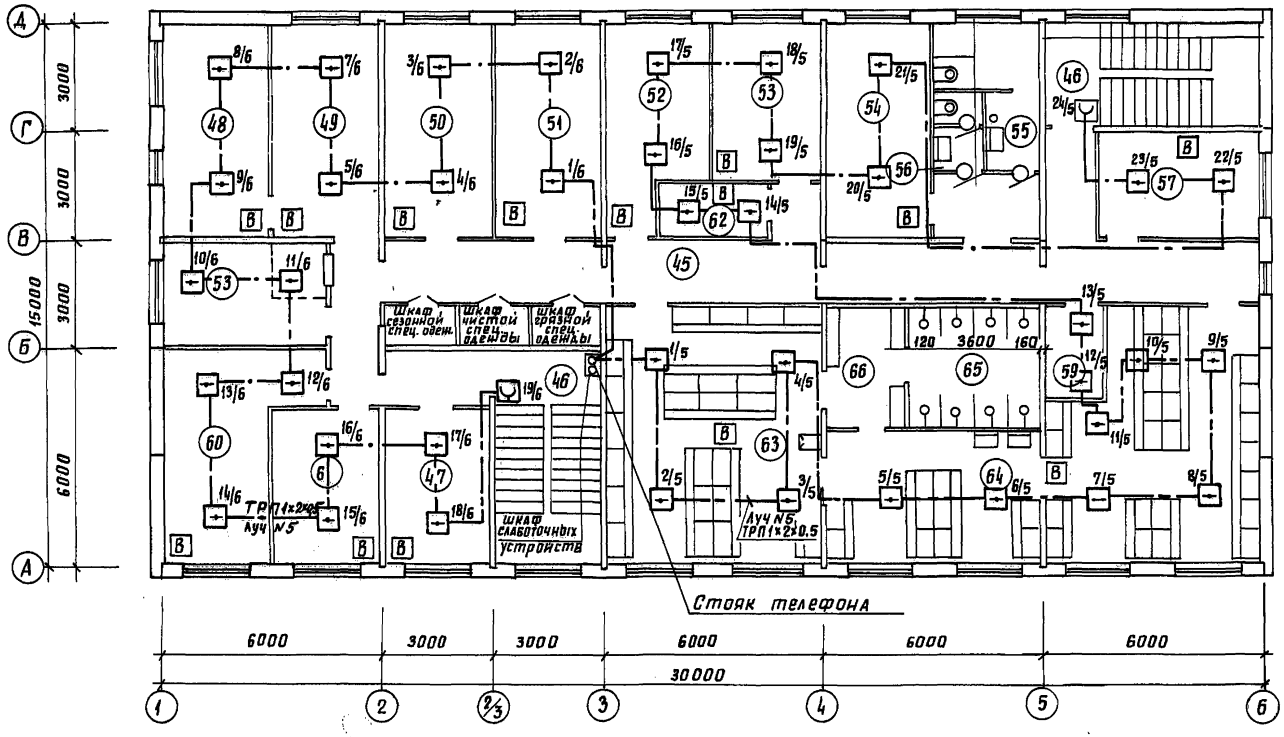


## Экспликация помещений

| Номер по плану | Наименование | Площадь м² |
|---|---|---|
| 45 | Коридор | 60,0 |
| 46 | Лестничная клетка | 16,8×2 |
| 47 | Комната общественных организаций | 12,0 |
| 48 | Помещение заведующего сортировочной платформой | 16,8 |
| 49 | Помещение персонала сортировочной платформы | 16,8 |
| 50 | Помещение персонала площадки по переработке навалочных грузов | 16,9 |
| 51 | Помещение персонала платформы тяжеловесных грузов | 16,9 |
| 52 | Комната общественных организаций | 12,2 |
| 53 | Вентиляторная | 12,2 |
| 54 | Кабинет по технике безопасности | 16,8 |
| 55 | Мужская уборная | 8,2 |
| 56 | Женская уборная | 2,9 |
| 57 | Кабинет заведующего пакгаузом | 12,4 |
| 58 | Бухгалтерия с кассой | 10,3; 2,3 |
| 59 | Хозяйственная кладовая | 4,0 |
| 60 | Помещение персонала производственного участка | 19,3 |
| 61 | Кабинет начальника производственного участка | 12,0 |
| 62 | Помещение дежурного персонала | 4,3 |
| 63 | Мужская гардеробная уличной и домашней одежды на 69 мест | 42,3 |
| 64 | Мужская гардеробная специальной одежды на 68 мест | 60,5 |
| 65 | Душевая | 11,9 |
| 66 | Преддушевая | 7,0 |

| | | | | | | | |
|---|---|---|---|---|---|---|---|
| | | | | | 501-6-23.12.88 | | СС |
| Привязан | ГИП | Назарова | | Административно-бытовое здание для грузовых районов ж.д. станции с бытовыми помещениями на 200 человек | стадия | лист | листов |
| | Н. контр. | Рябова | | | Р | 13 | |
| | Нач. отд. | Громов | | | | | |
| | Гл. спец. | Семчукова | | План сети пожарной сигнализации на отм. 6.600 | Гипропромтранссстрой | | |
| | Рук. гр. | Кучерявая | | | | | |
| Инв. № | Ст. инж. | Львова | | | | | |

Инв. № подл. | Подпись и дата | Взам. инв. №

Копировал: 23362-02 75 Формат А2

Альбом II

## Экспликация помещений

| Номер по плану | Наименование | Площадь м² |
|---|---|---|
| 45 | Коридор | 60,0 |
| 46 | Лестничная клетка | 16,6×2 |
| 47 | Комната общественных организаций | 12,0 |
| 48 | Помещение заведующего сортировочной платформой | 16,8 |
| 49 | Помещение персонала сортировочной платформы | 16,8 |
| 50 | Помещение персонала площадки по переработке наливочных грузов | 16,9 |
| 51 | Помещение персонала платформы тяжеловесных грузов | 16,9 |
| 52 | Комната общественных организаций | 12,2 |
| 53 | Вентиляторная | 12,2 |
| 54 | Кабинет по технике безопасности | 16,8 |
| 55 | Мужская уборная | 8,2 |
| 56 | Женская уборная | 2,9 |
| 57 | Кабинет заведующего пакгаузом | 12,4 |
| 58 | Бухгалтерия с кассой | 10,3; 2,3 |
| 59 | Хозяйственная кладовая | 4,0 |
| 60 | Помещение персонала производственного участка | 19,3 |
| 61 | Кабинет начальника производственного участка | 12,0 |
| 62 | Помещение дежурного персонала | 4,3 |
| 63 | Мужская гардеробная уличной и домашней одежды на 69 мест | 42,3 |
| 64 | Мужская гардеробная специальной одежды на 68 мест | 60,5 |
| 65 | Душевая | 11,9 |
| 66 | Преддушевая | 7,0 |

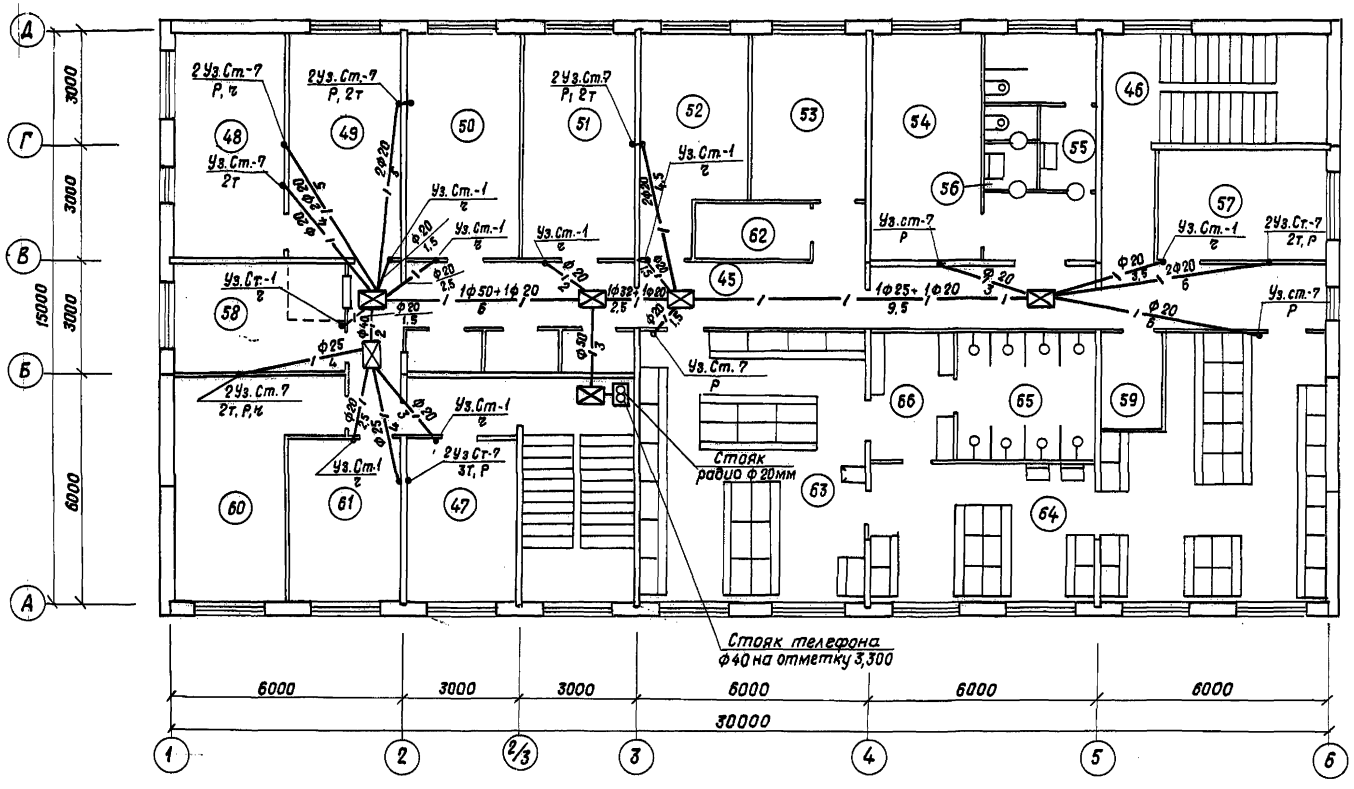


Согласовано: Инв.№ подл. | Подпись и дата | Взам. инв.№ | ВК 08 Э Бабышкин | АС Э Бабышкин | Назарова | Абрамовский | Авдеин

| | | | | | |
|---|---|---|---|---|---|
| Привязан: | ГИП | Назарова | | 501-6-23.12.88 | СС |
| | Н.контр. | Рябова | | | |
| | Нач.отд. | Еромов | | | |
| | Гл.спец. | Семчукова | | | |
| | Рук.гр. | Кучерявая | | | |
| Инв.№ | Инженер | Никитина | | | |

| Административно-бытовое здание для грузовых районов ж.д.станций с бытовыми помещениями на 200 человек | Стадия | Лист | Листов |
|---|---|---|---|
| | Р | 14 | |
| План каналов скрытой проводки на отм. 6,600 | Гипропромтранспстрой | | |

23362-02 76

Формат А2

Альбом III

Отм. 3,300

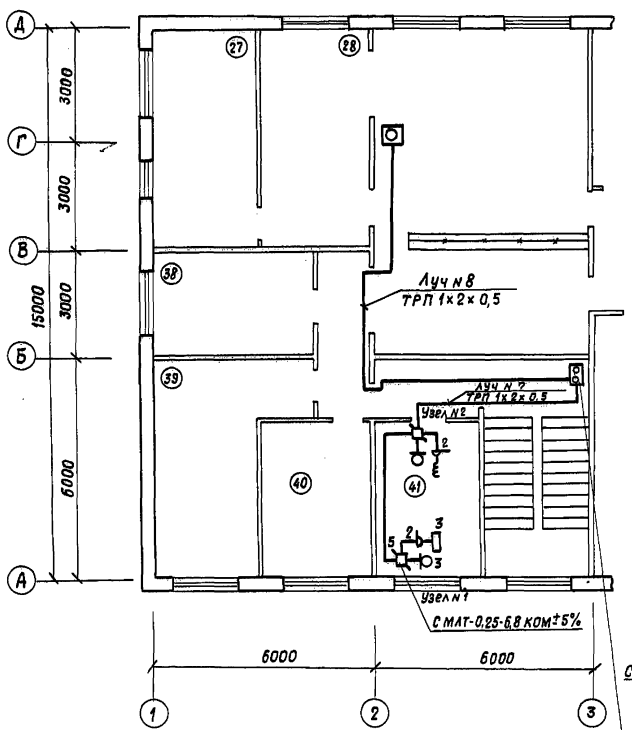


Отм. 6.600

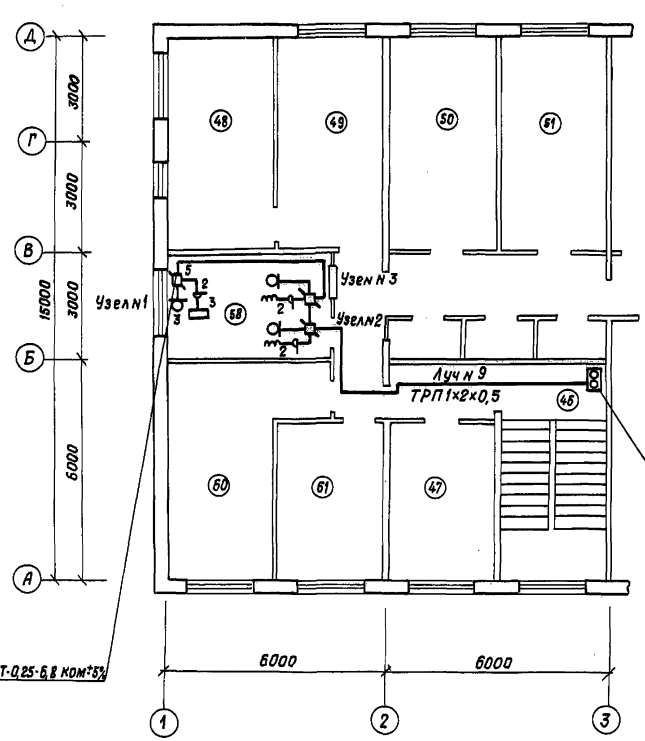


Ведомость узлов охранной сигнализации.

| Обозначение на плане | Наименование | Кол. |
|---|---|---|
| Узел №1 | Окно двустворчатое с открывающейся форточкой. | 2 |
| Узел №2 | Дверь одностворчатая деревянная. | 2 |
| Узел №3 | Окно одностворчатое деревянное. | 1 |

Экспликация помещений дана на листах 9, 13

| | | | | | | | |
|---|---|---|---|---|---|---|---|
| | | | | 501-6-23.12.88 | | СС | |
| Привязан: | | ГИП | Назарова | | Административно - бытовое здание для грузовых районов ж. д. станций с бытовыми помещениями на 200 человек | Стадия | Лист | Листов |
| | | Н.контр. | Рябова | | | Р | 15 | |
| | | Нач.отд. | Громов | | | | | |
| | | Гл.спец | Семчукова | | План сети охранной сигнализации на отм. 3,3 и 6,6 | Гипропромтрансстрой | | |
| | | Рук.гр. | Кучерявая | | | | | |
| Инв. N | | Инженер | Никитина | | | | | |

23362-02 77

Формат А2

Инв. N подл. | Подпись и дата | Взам. инв. N

Альбом II

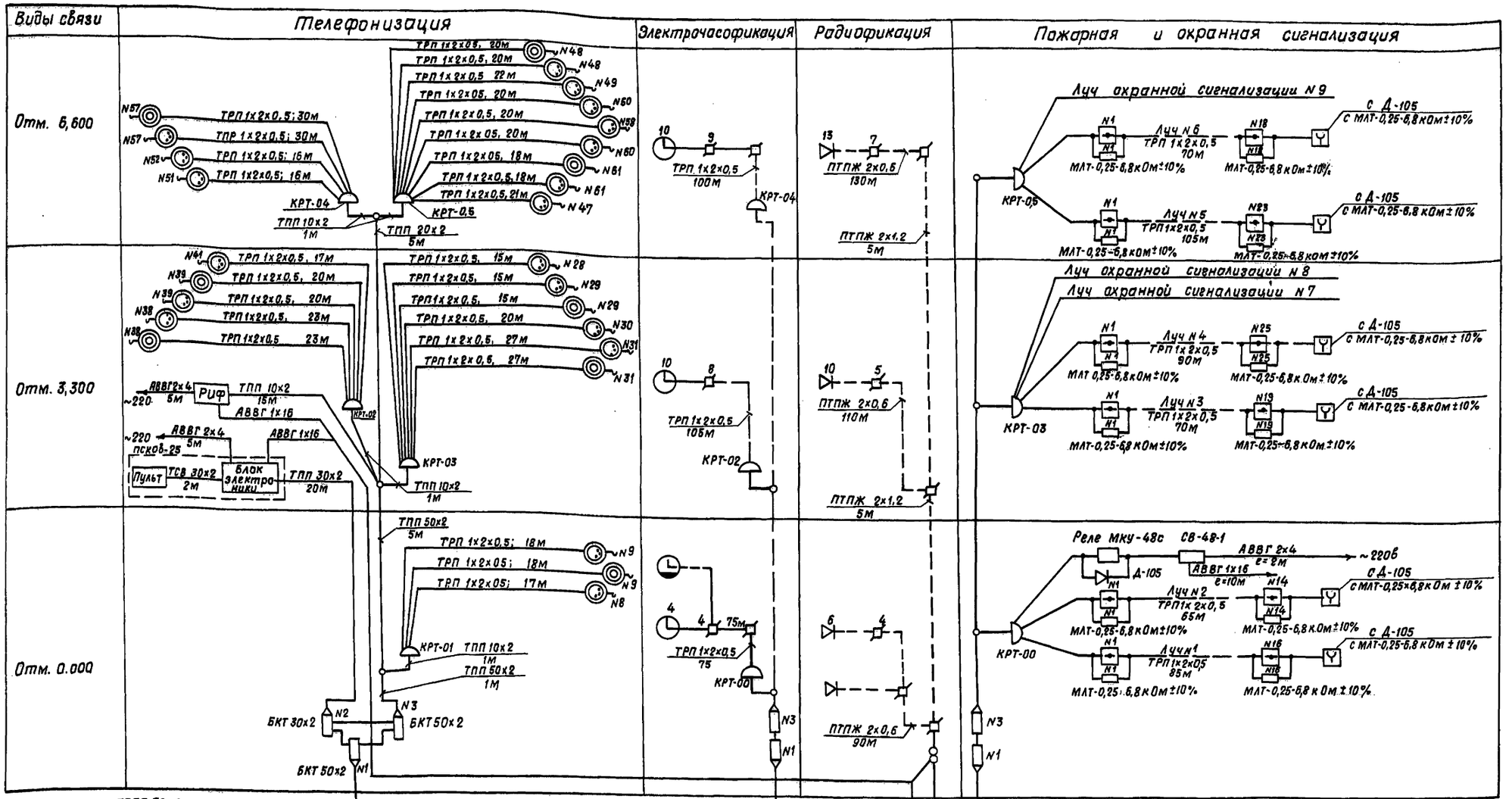


| | | | | | |
|---|---|---|---|---|---|
| Привязан | ГИП | Назарова | | 501-6-23.12.88 | СС |
| | Н.контр. | Рябова | | | |
| | Нач.отд. | Еремов | | Административно бытовое здание для грузовых районов ж. д. станций с бытовыми помещениями на 200 человек. | Стадия: Р; Лист: 16; Листов: |
| | Гл.спец. | Семчукова | | Схема слаботочных сетей. | Гипропромтранссстрой |
| | Рук. гр. | Кучебявая | | | |
| Инв.N | Инженер | Никитина | | | |

Инв. N подл. | Подпись и дата | Взам. инв. N

23362-02 78

Формат А2

Альбом VI

## Схема электрических соединений.

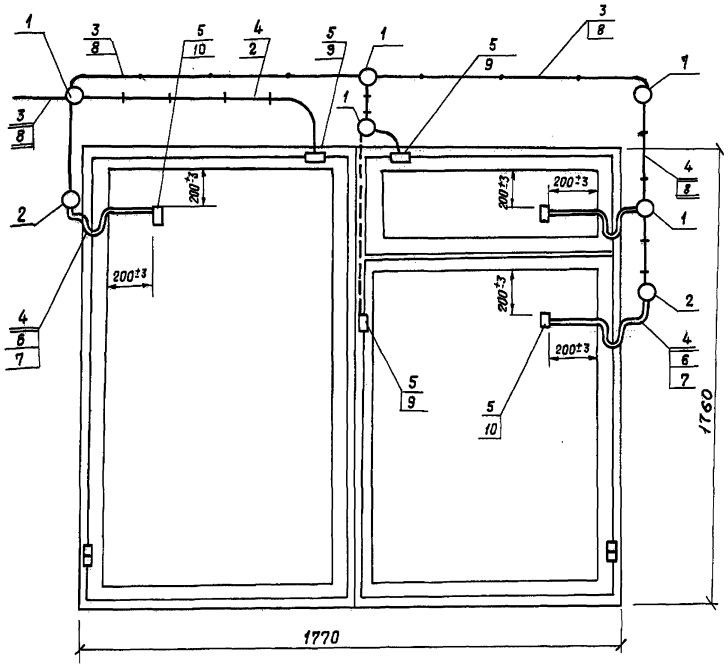


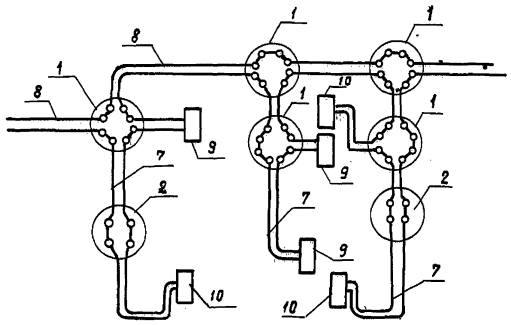

## Спецификация оборудования и материалов

| NN поз. | Обозначение | Наименование | Кол. | Примеч. |
|---|---|---|---|---|
| | | *Сборочные единицы* | | |
| 1 | ГОСТ 10040-80 | Коробка УК-2П шт. | 5 | |
| 2 | ГОСТ 8810-81 | Розетка РТ-2-Н шт. | 2 | |
| | | *Стандартные изделия* | | |
| 3 | ГОСТ 4028-63 | Гвоздь П 0,8х12 кг | 0,06 | |
| | | *Прочие изделия* | | |
| 4 | ТУ 27-09-594-70 | Скобочка телефонная | | |
| | | В-740 шт. | 23 | |
| 5 | ТУ 401-02-153-78 | Трубка х/в ф 3 м | 0,18 | |
| 6 | ТУ 401-02-153-78 | Трубка х/в ф 6 м | 4,3 | |
| | | *Материалы* | | |
| 7 | ГОСТ 17515-72Е | Провод НВМ-0,35 500 м | 12 | |
| 8 | ГОСТ 20575-75Е | Провод ТРП 1х2х0,5 м | 5 | |
| | | *Переменные данные* | | |
| | | *для исполнений* | | |
| 9 | ТУ 25-09.007-81 | Датчик ДМК-П2 | 3 | |
| 10 | ТУ 25-04.3187-76 | Датчик ДНМК | 3 | |

| | | | | | | |
|---|---|---|---|---|---|---|
| Привязан | | ГИП | Назарова | | 501-6-23.12.88 СС | |
| | | Н.контр. | Рябова | | | |
| | | Нач.отд. | Громов | | Административно-бытовое здание для грузовых районов ж.д. станций с бытовыми помещениями на 200 человек. | Стадия: Р; Лист: 17; Листов: |
| | | Гл.спец. | Семчукова | | Схема охранной сигнализации. Узел N1 | Гипропромтранссстрой |
| | | Рук.гр. | Кучерявая | | | |
| Инв.N | | Инженер | Паблова | | | |

Инв.N подл. | Подпись и дата | Взам.инв.N

23362-02 79

Формат А2

Альбом II

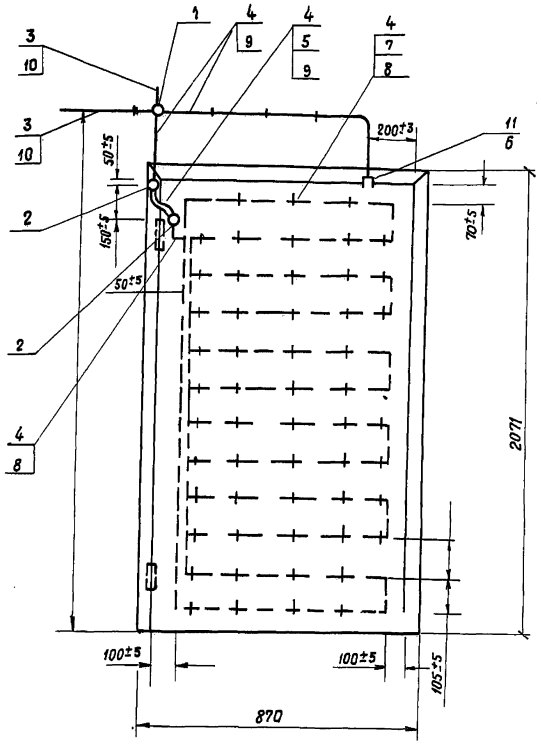


Схема электрических соединений

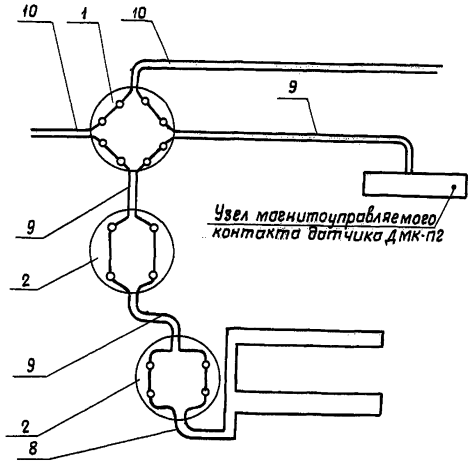


## Спецификация оборудования и материалов

| NN поз. | Обозначение | Наименование | Кол. | Примеч. |
|---|---|---|---|---|
| | | Сборочные единицы | | |
| 1 | ГОСТ 10040-80 | Коробка УК-2П шт. | 1 | |
| 2 | ГОСТ 8810-81 | Розетка РТ-2-Н шт | 2 | |
| | | Стандартные изделия | | |
| 3 | ГОСТ 4028-63 | Гвоздь П 0,8х12 кг | 0,03 | |
| | | Прочие изделия | | |
| 4 | ТУ 27-09-594-70 | Скобочка телефонная | | |
| | | В 740 шт | 78 | |
| 5 | ТУ 401-02-153-78 | Трубка х/в ф 6 м | 0,35 | |
| 6 | ТУ 401-02-153-78 | Трубка х/в ф 3 м | 0,03 | |
| 7 | ТУ 401-02-153-78 | Трубка х/в ф 1 м | 0,8 | |
| | | Материалы | | |
| 8 | ГОСТ 7262-78 | Провод ПЭВ-2-0,2 м | 15 | |
| 9 | ГОСТ 17515-72Е | Провод НВМ-0,35I-500 м | 4,5 | |
| 10 | ГОСТ 20575-75Е | Провод ТРП 1х2х0,5 м | 3 | |
| | | Переменные данные | | |
| | | для исполнений | | |
| 11 | ТУ25-09.007-81 | Датчик ДМК-П2 | 1 | |
| | | | | |
| | | | | |

| | | | | | |
|---|---|---|---|---|---|
| Привязан | ГИП | Назарова | | 501-6-23.12.88 | СС |
| | Н. контр. | Рябова | | | |
| | Нач. отд | Громов | | Административно-бытовое здание для грузовых районов ж.д. станций с бытовыми помещениями на 200 человек. | Стадия: Р; Лист: 18; Листов: |
| | Гл. спец. | Семчукова | | | |
| | Рук. гр. | Кучерявая | | Схема охранной сигнализации Узел N 2 | Гипропромтрансстрой |
| Инв. N | Инженер | Павлова | | | |

Инв. N подл. | Подпись и дата | Взам. инв. N

23362-02 80

Формат А2

Альбом II

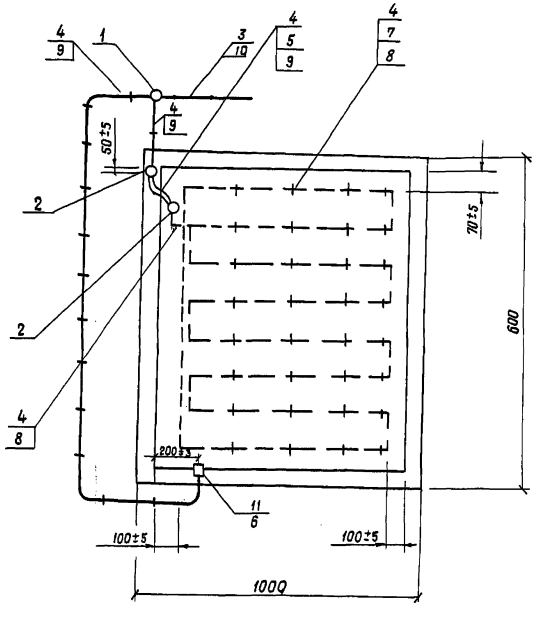


Схема электрических соединений

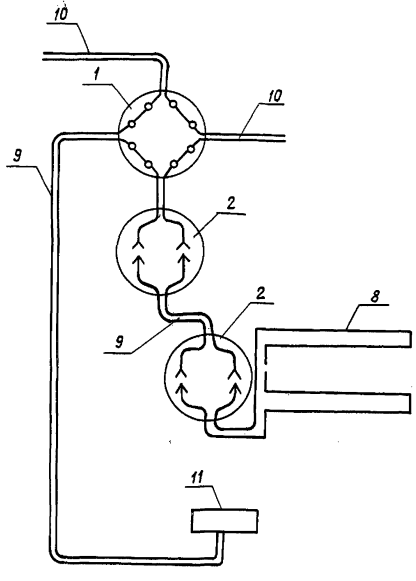


Спецификация оборудования и материалов

| NN поз. | Обозначение | Наименование | Кол. | Примеч. |
|---|---|---|---|---|
| | | Сборочные единицы | | |
| 1 | ГОСТ 10040-80 | Коробка УК-2П шт. | 1 | |
| 2 | ГОСТ 8810-81 | Розетка РПВ-1 шт. | 2 | |
| | | Стандартные изделия | | |
| 3 | ГОСТ 4028-63 | Гвоздь П 0,8×12 кг | 0,03 | |
| | | Прочие изделия | | |
| 4 | ТУ 27-09-594-70 | Скобочка телефонная | | |
| | | В-740 шт | 40 | |
| 5 | ТУ 401-02-153-78 | Трубка х/в ф 3 м | 0,02 | |
| 6 | ТУ 401-02-153-78 | Трубка х/в ф 6 м | 0,2 | |
| 7 | ТУ 401-02-153-78 | Трубка х/в ф 1 м | 0,5 | |
| | | Материалы | | |
| 8 | ГОСТ 7262-78 | Провод ПЭВ-2-0,2 м | 3 | |
| 9 | ГОСТ 17515-72Е | Провод НВМ-0,35 500 м | 3 | |
| 10 | ГОСТ 20575-75Е | Провод ТРП 1×2×0,5 м | 3 | |
| | | Переменные данные для исполнений | | |
| 11 | ТУ 25-09.007-81 | Датчик ДМК-П2 | 1 | |

| | | | | | | | |
|---|---|---|---|---|---|---|---|
| Привязан | | | ГИП | Назарова | | 501-6-23.12.88 | СС |
| | | | Н.контр. | Рябова | | | |
| | | | Нач.отд. | Ерамов | | Административно-бытовое здание для грузовых дворов ж.д. станций с бытовыми помещениями на 200 человек | Стадия: Р; Лист: 19; Листов: |
| | | | Гл.спец. | Семчукова | | | |
| | | | Рук.гр. | Кучерявая | | Схема охранной сигнализации Узел N3 | Гипропромтранссстрой |
| Инв.N | | | Инженер | Павлова | | | |



Инв.N подл. | Подпись и дата | Взам.инв.N

gost.e-ecolog.ru