ОТРАСЛЕВОЙ ТИПОВОЙ ПРОЕКТ

501-6-24.12.88

АДМИНИСТРАТИВНО-БЫТОВОЕ ЗДАНИЕ ДЛЯ ГРУЗОВЫХ РАЙОНОВ ЖЕЛ. ДОР. СТАНЦИЙ С БЫТОВЫМИ ПОМЕЩЕНИЯМИ НА 300 ЧЕЛОВЕК

(В КРУПНО-ПАНЕЛЬНЫХ БЕСКАРКАСНЫХ КОНСТРУКЦИЯХ)

АЛЬБОМ II

АР архитектурные решения.
КЖ конструкции железобетонные.
ОВ отопление и вентиляция.
ВК внутренний водопровод и канализация.
ЭМ электротехническая часть
СС связь и сигнализация.
ЭО Электроосвещение
АОВ Автоматизация

23363-02
gost.e-ecolog.ru

ОТРАСЛЕВОЙ ТИПОВОЙ ПРОЕКТ
501-6-24.12.88

АДМИНИСТРАТИВНО-БЫТОВОЕ ЗДАНИЕ ДЛЯ ГРУЗОВЫХ РАЙОНОВ ЖЕЛ. ДОР. СТАНЦИЙ С БЫТОВЫМИ ПОМЕЩЕНИЯМИ НА 300 ЧЕЛОВЕК

(В КРУПНО-ПАНЕЛЬНЫХ БЕСКАРКАСНЫХ КОНСТРУКЦИЯХ)

АЛЬБОМ II

Состав проекта:

Альбом I	Пояснительная записка.
Альбом II	Архитектурные решения. Конструкции железобетонные. Отопление и вентиляция. Внутренний водопровод и канализация. Электротехническая часть. Связь и сигнализация. Электроосвещение Автоматизация.
Альбом III	Строительные изделия.
Альбом IV	Спецификация оборудования.
Альбом V	Ведомость потребности в материалах
Альбом VI	Сметы.

РАЗРАБОТАН
ПРОЕКТНЫМ ИНСТИТУТОМ
„ГИПРОПРОМТРАНССТРОЙ"

Главный инженер института Воронков С.А.
Главный инженер проекта Назарова А.Н

Утвержден
и введен в действие МПС, указания
от 07 07 88 № А-2356у

© ЦИТП Госстроя СССР, 1989

Альбом II

501-6-24.12.88

Содержание альбома

Обозначение	Наименование	Стр.
	Обложка	
	Титульный лист	
	Содержание альбома	2
	Архитектурные решения	
АР-1	Общие данные	3
АР-2	План на отм. 0.000	4
АР-3	План на отм. 3.300	5
АР-4	План на отм. 6.600	6
АР-5	Разрез 1-1. План кровли.	7
АР-6	Фасады	8
АР-7	План полов	9
АР-8	Каналы 4...5. Приямок пр-1	10
АР-9	Перегородка операционного зала	11
АР-10	Схема расположения отверстий в перегородках и вентблоках.	12
	Конструкции железобетонные	
КЖ-1	Общие данные	13
КЖ-2	Схема расположения элементов фундаментов	14
КЖ-3	Развертки фундаментов	15
КЖ-4	Развертка фундаментов по оси Б/1	16
	Спецификация к схемам расположения элементов фундаментов.	
КЖ-5	Схема расположения элементов наружных стен	17
КЖ-6	Схема расположения элементов внутренних стен.	18
КЖ-7	Спецификации к схемам расположения элементов стен	19
КЖ-8	Схема расположения элементов перекрытия на отм. 3.300	20
КЖ-9	Схема расположения элементов перекрытия на отм. 6.600	21
КЖ-10	Схема расположения элементов покрытия	22
КЖ-11	Спецификации к схемам расположения элементов перекрытия и покрытия	23
КЖ-12	Выход на кровлю	24
КЖ-13	Схема расположения элементов лестницы	25
	Отопление и вентиляция	
ОВ-1	Общие данные /начало/	26
ОВ-2	Общие данные /окончание/	27
ОВ-3	План на отм. 0.000	28
ОВ-4	План на отм. 3.300	29
ОВ-5	План на отм. 6.600	30
ОВ-6	Схемы систем отопления, теплоснабжение, установок П1-П3. Узлы 1-4.	31
ОВ-7	Схемы систем П1-П3.	32
ОВ-8	Схемы систем В1-В5, ВЕ1-ВЕ7	33
ОВ-9	Схемы систем ВЕ8-ВЕ18	34
ОВ-10	Установки систем П1, П2, П3	35
ОВ-11	Установки систем В3, В4, В5	36
ОВ-12	Узел управления N1	37
	Водопровод и канализация	
ВК-1	Общие данные	38
ВК-2	План на отм. 0.000 с системами В1, Т3, Т4, К1, К2, К3	39
ВК-3	План на отм. 3.300 с системами В1, Т3, Т4, К1, К2	40
ВК-4	План на отм. 6.600 с системами В1, Т3, Т4, К1, К2	41
ВК-5	Схема системы В1	42
ВК-6	Схемы систем Т3, Т4	43
ВК-7	Схемы систем К1, К2, К3	44
	Силовое электрооборудование и электроосвещение	
ЭМ-1	Общие данные	45
ЭМ-2	Питающая сеть 380/220 В. Принципиальная схема.	46
ЭМ-3	Распределительная сеть ~ 380/220 В Принципиальная схема. Шкаф 1ШГ, 2ШГ	47
ЭМ-4	Распределительная сеть ~ 380/220 В. Принципиальная схема. Шкафы 3ШР, 4ШР	48
ЭМ-5	Кабельный журнал /начало/	49
ЭМ-6	Кабельный журнал /окончание/	50
ЭМ-7	План расположения электрооборудования, прокладка кабелей на отм. 0.000; 3.300	51
ЭМ-8	План расположения электрооборудования, прокладка кабелей на отм. 6.600	52
ЭМ-9	Спецификация.	53
Э.000.00	Перечень комплектных устройств	54
Э.000.01	Ящик Я1. Технические данные аппаратов. Таблица.	54
Э.000.01ТБ	Ящик Я1. Таблица перечня надписей	54
Э.000.01ВО	Ящик Я1. Чертеж общего вида	55
Э.000.01ЭЧ	Ящик Я1. Схема электрическая соединений	55
Э.000.02	Ящик 15Я (14Я, 13Я). Технические данные аппаратов. Таблица..	56
Э.000.02ТБ	Ящик 15Я (14Я, 13Я). Таблица перечня надписей	56
Э.000.02ВО	Ящик 15Я (14Я, 13Я). Чертеж общего вида	56
Э.000.02.ЭЧ	Ящик 15Я (14Я, 13Я). Схема электрическая соединений.	57
ЭМ.АО-1	Вводно-распределительное устройство УВР-8503	58
ЭМИ.0001	Установка счетчика и трансформаторов тока в протяжном ящике	59
ЭМИ.0002	Коробка У 995 с зажимами наборными	60
ЭО-1	Общие данные	61
ЭО-2	План расположения на отм. 0.000	62
ЭО-3	План расположения на отм. 3.300	63
ЭО-4	План расположения на отм. 6.600	64
АОВ-1	Общие данные	65
АОВ-2	Вентсистема приточная П1 (П2; П3) Схема автоматизации	66
АОВ-3	Вентсистема приточная П1 (П2; П3) Управление. Сигнализация. Схема электрическая принципиальная.	67
АОВ-4	Вентсистема приточная П1 (П2; П3). Схема внешних соединений. План расположения средств автоматизации и проводов	68
	Связь и сигнализация	
СС-1	Общие данные	69
СС-2	Схема связи	70
СС-3	План сети телефонизации на отм. 0.000	71
СС-4	План сети часофикации и радиофикации на отм. 0.000	72
СС-5	План сети пожарной сигнализации на отм. 0.000	73
СС-6	План каналов скрытой проводки на отм. 0.000	74
СС-7	План сети телефонизации на отм. 3.300	75
СС-8	План сети часофикации и радиофикации на отм. 3.300	76
СС-9	План сети пожарной сигнализации на отм. 3.300	77
СС-10	План каналов скрытой проводки на отм. 3.300	78
СС-11	План сети телефонизации на отм. 6.600	79
СС-12	План сети часофикации и радиофикации на отм. 6.600	80
СС-13	План сети пожарной сигнализации на отм. 6.600	81
СС-14	План каналов скрытой проводки на отм. 6.600	82
СС-15	План сети охранной сигнализации на отм. 3.300 и 6.600	83
СС-16	Схема слаботочных сетей	84
СС-17	Схема охранной сигнализации. Узел N1	85
СС-18	Схема охранной сигнализации. Узел N2	86
СС-19	Схема охранной сигнализации. Узел N3	87

Альбом II

Ведомость основных комплектов рабочих чертежей

Обозначение	Наименование	Примечание
АР	Архитектурные решения	
КЖ	Конструкции железобетонные	
ОВ	Отопление и вентиляция	
ВК	Внутренний водопровод и канализация	
ЭМ	Силовое электрооборудование	
	Электроосвещение	
СС	Связь и сигнализация	
АОВ	Автоматизация	

Ведомость рабочих чертежей основного комплекта АР

Лист	Наименование	Примечание
АР-1	Общие данные	
АР-2	План на отм. 0.000	
АР-3	План на отм. 3.300	
АР-4	План на отм. 6.600	
АР-5	Разрез 1-1. План кровли	
АР-6	Фасады	
АР-7	План полов	
АР-8	Каналы 4; 5. Приямок ПР-1	
АР-9	Перегородка операционного зала	
АР-10	Схема расположения отверстий в перегородках и вентблоках	

Ведомость спецификаций

Лист	Наименование	Примечание
АР-5	Спецификация элементов заполнения проемов	
	Спецификация металлических элементов	
АР-7	Спецификация элементов каналов и приямков	

Общие указания

1. Указания о степени огнестойкости здания, о характеристике стеновых материалов, о мероприятиях при производстве работ в зимнее время, по наружной отделке здания смотри пояснительную записку.
2. Вид подготовки под окраску внутри помещений следующий: штукатурка панельных стен не предусматривается; перегородок кирпичных - мокрая штукатурка; перегородки из сборных бетонных камней - однослойная штукатурка; перегородки из гипсовых плит, поверхность потолков - подготовка под окраску, по утеплителю - затирка цементным раствором.
3. При привязке проекта все материалы для отделки помещений должны приниматься в соответствии с „Перечнем полимерных материалов и конструкций разрешенных к применению в строительстве приказ Минздрава СССР №3859-85 от 17.04.85 г.
4. При привязке проекта в целях уменьшения расхода керамической плитки возможна облицовка стен другими материалами, допускающими легкую очистку и мытье.

Ведомость ссылочных и прилагаемых документов

Обозначение	Наименование	Примечание
	Ссылочные документы	
1.136.5-19	Двери деревянные наружные для жилых и общественных зданий	
1.136-10	Двери деревянные внутренние для жилых и общественных зданий	
1.236-5 В.1	Противопожарные двери для жилых зданий	
1.236-6 В.1	Окна и балконные двери общественных зданий	
1.136.1-13 В.1	Плиты подоконные для жилых и общественных зданий	
2.244-1 В.4	Детали полов общественных зданий	
3.006.1-2/82 В.1-2	Сборные железобетонные каналы и тоннели из лотковых элементов	
2.260-1 В.4	Детали покрытий общественных зданий	
2.230-1. В.5.	Детали стен и перегородок общественных зданий	
1.400-15	Унифицированные закладные изделия железобетонных конструкций для крепления технологических коммуникаций и устройств.	

	Прилагаемые документы	
ВМ	Ведомость потребности в материалах	Альбом V
СО	Спецификация оборудования	Альбом IV
КЖИ	Строительные изделия	Альбом III

Ведомость отделки помещений

Площадь м²

Наименование или номер помещения	Потолок		Стены или перегородки		Низ стен или перегородок (панель)			Примечание
	Площадь	Вид отделки	Площадь	Вид отделки	Площадь	Вид отделки	Высота, мм	
1,2,3,4,5,12,13,14,15,16,17,18,19,20,22,27,28,31,32,33,34,35,36,37,39,40,41,51,52,54,57,62,65...67,75,76,78,42	1068	Водоэмульсионная окраска	95,4	Штукатурка	—	—	—	
			16,2	Однослойная штукатурка				
			2777,5	Водоэмульсионная окраска				
6,7,10,23,24,25,26,38,46,47,50,63,64,74,79	384,4	Водоэмульсионная окраска	9,2	Штукатурка	499,7	Керамическая глазурованная плитка	1500	
			79,4	Однослойная штукатурка				
			446,5	Водоэмульсионная окраска				
48,49,55,56,72,73	71,4	Водоэмульсионная окраска	113,8	Штукатурка	152,4	Керамическая глазурованная плитка	1800	
			113,8	Водоэмульсионная окраска				
9, 21, 68	69,7	Известковая окраска	194,2	Известковая окраска	—	—	—	
11,29,43,44,45,8,69,70,71,30,53,77	74,8	Водоэмульсионная окраска	12,3	Штукатурка	131,5	Масляная окраска	1500	
			382,7	Водоэмульсионная окраска			300*	

Типовой проект разработан в соответствии с действующими нормами и правилами и предусматривает в части архитектурно-строительных решений мероприятия, обеспечивающие взрывную и пожарную безопасность при эксплуатации здания.

Главный инженер проекта [подпись] /Назарова Л.Н./

Инв.№ подл. | Подпись и дата | Взам.инв.№

Привязан

Инв.№

501-6-24.12.88 АР

ГИП	Назарова	[подпись]
Н.контр.	Соколова	[подпись]
Нач.отд.	Одинаков	[подпись]
Гл.спец.	Твердоклеб	[подпись]
Рук.гр.	Назарова	[подпись]
Инженер	Родченкова	[подпись]
Инженер	Горшкова	[подпись]

Административно-бытовое здание для грузовых районов ж.д. станции с бытовыми помещениями на 300 человек

Стадия	Лист	Листов
РП	1	10

Общие данные

Гипропромтрансстрой

Копировал [подпись] 23363-02 4 Формат А2

Альбом II

План на отм. 0.000

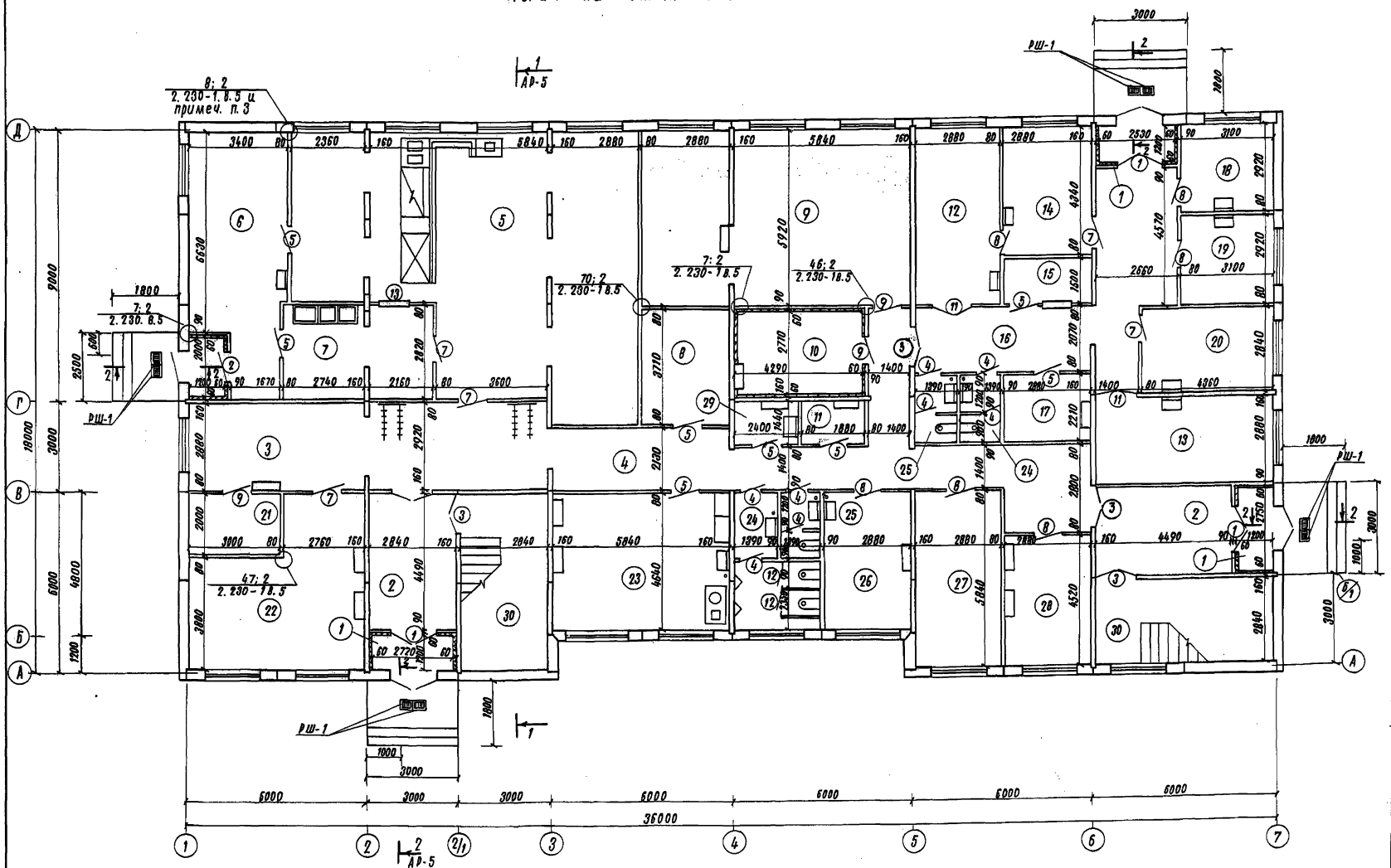

Экспликация помещения

Номер по плану	Наименование	Площадь м²
1	Тамбур	3,3;2,4;3,0;3,3
2.	Вестибюль	12,8; 12,9
3.	Холл	34,2
4	Коридор	44,2
5	Обеденный зал с раздаточной на 40 посадочных мест.	75,2
6	Подсобное помещение	40,0
7	Моечная	14,1
8	Кладовая инвентаря	10,7
9.	Тепловой пункт и венткамера	52,3
10	Помещение для сушки спец. одежды	11,6
11	Кладовая сезонной спец. одежды	3,0
12	Перевязочная чистая	17,0
13	Перевязочная гнойная	16,8
14	Кабинет врача	12,5
15	Регистратура	4,3
16	Вестибюль - ожидальная	24,3
17	Кладовая медикаментов	6,4
18	Помещение дежурного медицинского персонала	9,0
19	Комната временного пребывания больных	9,0
20	Зубоврачебный кабинет	12,4
21	Электрощитовая	6,0
22	Красный уголок	27,9
23	Комната обогрева	27,1
24	Мужская уборная	2,9; 9,7
25	Женская уборная	2,9; 2,9
26	Комната обеспыливания	13,4
27	Кабинет зам. начальника станции.	16,8
28	Кабинет заведующего пакгаузом	13,0
29	Хозяйственная кладовая	4,0
30	Лестничная клетка	16,6×2

1. Перегородки выполнить из гипсовых плит ГОСТ 6428-83 толщиной 80 мм, из бетонных камней ГОСТ 6133-84 - толщиной 90 мм, из обыкновенного глиняного кирпича КР 75/1650/15 ГОСТ 530-80 на цементном растворе класса В,1.5 толщиной 120 мм.
2. В перегородках над дверными проемами устроить перемычки из арматуры 2ф 12 А-I в слое цементного раствора на толщину перегородки.
3. Монтаж и крепление перегородок см. серию 2.230-1.8.5 и пояснительную записку данной серии.
4. Заштрихованные участки стен выполнить из обыкновенного глиняного кирпича КР 75/1650/15 ГОСТ 530-80 на растворе марки 25.
5. Стены сушильной камеры и тамбуров утеплить плитами из автоклавного бетона γ=400 кг/м³. Потолки утеплить минераловатными плитами марки 100 толщиной 50 мм по (ГОСТ 12394-66) по каркасу из брусков 50×50 мм с обшивкой асбестоцементными плитами δ=8 мм. Бруски пропитать огнезащитным составом.
6. Выборку металла к данному листу см. АР-5

ГИП	Назарова		
Н. контр.	Соколова		
Нач. отд.	Одиноков		
Гл. спец.	Кореневский		
Гл. спец.	Твердохлеб		
Рук. гр.	Назарова		
Инженер	Гусева		
Инженер	Родченкова		

Привязан

Инв. N

501-6-24.12.88 АР

Административно-бытовое здание для грузовых районов ж.д. станций с бытовыми помещениями на 300 человек

Стадия	Лист	Листов
РП	2	

План на отм. 0.000

Гипропромтрансстрой

Инв. N подл. | Подпись и дата | Взам. инв. N

Копировал:

23363-02 5 Формат А2

Альбом II

План на отм. 3.300

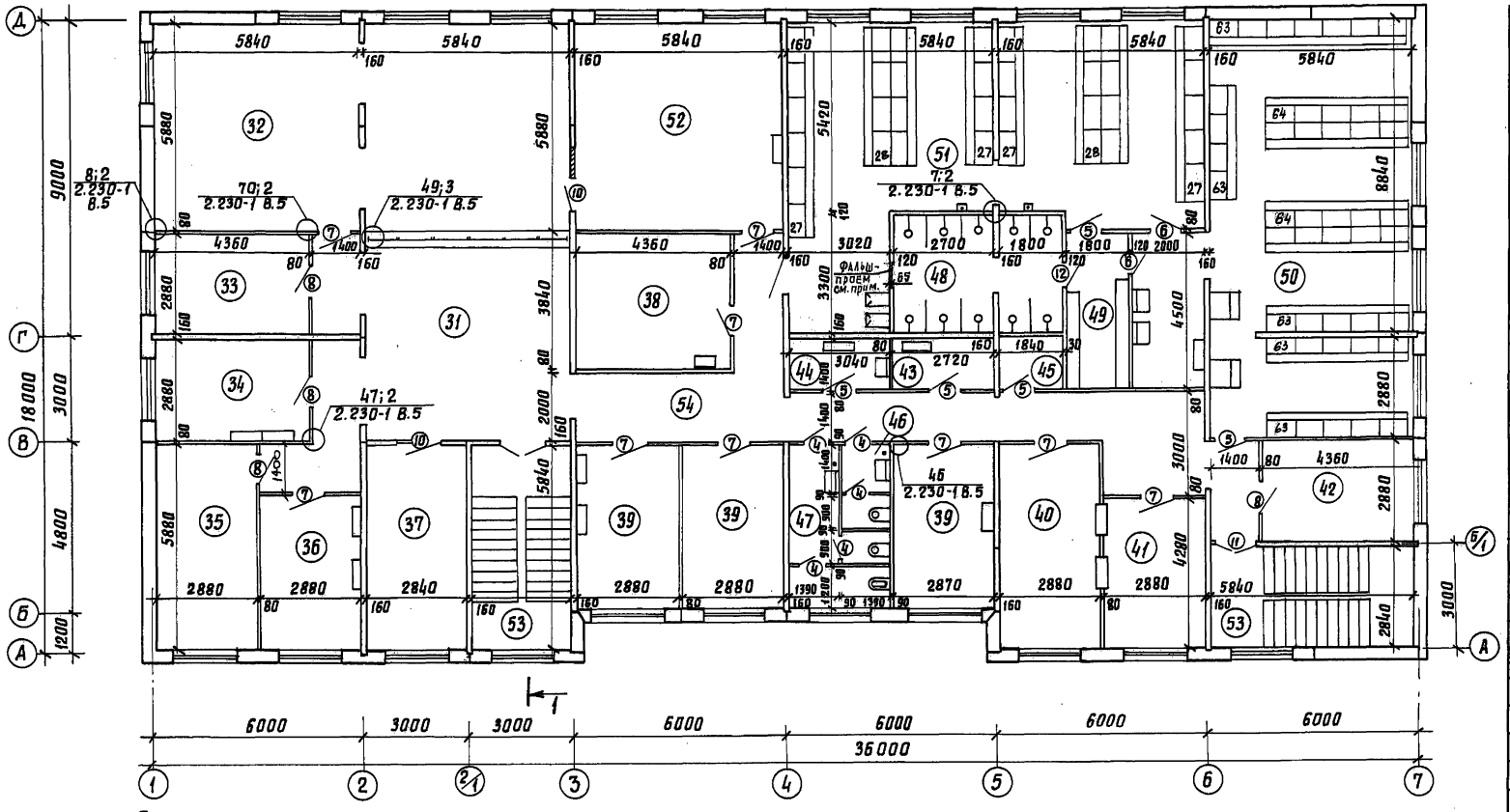

Экспликация помещений

Номер по плану	Наименование	Площадь м²
31	Помещение клиентуры	34,6
32	Операционный зал	68,7
33	Кабинет начальника товарной конторы	12,6
34	Комната АСУ железной дороги	12,6
35	Комната бюро по розыску грузов	16,9
36	Кабинет начальника грузового района	12,7
37	Комната бюро информации о подходе и прибытии грузов	16,6
38	Комната обеспыливания	16,4
39	Комната общественных организаций	13,5×3
40	Помещение персонала контейнерной площадки	16,9
41	Кабинет заведующего контейнерной площадки	12,3
42	Помещение персонала площадки по переработке навалочных грузов	12,5
43	Кладовая чистой специальной одежды	3,8
44	Хозяйственная кладовая	4,3
45	Кладовая грязной специальной одежды	2,6
46	Мужская уборная	3,2
47	Женская уборная	8,2
48	Женская душевая	14,8
49	Преддушевая	8,1
50	Женская гардеробная специальной одежды на 96 мест	68,4
51	Женская гардеробная уличной и домашней одежды на 98 мест	76,5
52	Помещение коммерческих агентов	34,3
53	Лестничная клетка	16,6×2
54	Коридор	42,3

Расстановка технологического оборудования буфета

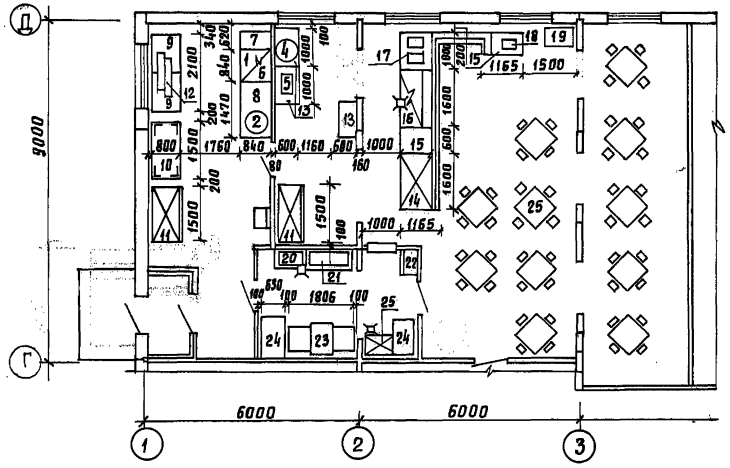

Фальш-проем размерам 710×2070 с перемычкой 2ПБ10-1-Л на отм. 5.370 заложить кирпичом КР75/1650/15 Гост 530-80 на цементном растворе марки 15 (см. пояснительную записку раздел 8).

ГИП	Назарова		
Н.контр.	Соколова		
Нач.отд.	Одиноков		
Гл.спец.	Кореневский		
Гл.спец.Арх.	Твердохлеб		
Рук.гр.	Назарова		
Инжен.	Родченкова		
Инжен.	Гусева		

Привязан

Инв.№

501-6-24.12.88 АР

Административно-бытовое здание для грузовых районов ж.д. станций с бытовыми помещениями на 300 человек

Стадия	Лист	Листов
РП	3	

План на отм. 3.300

Гипропромтрансстрой

Инв.№ подл. | Подпись и дата | Взам.инв.№

копировал: Лар.

23363-02 6 формат А2

Альбом II

План на отм. 6.600

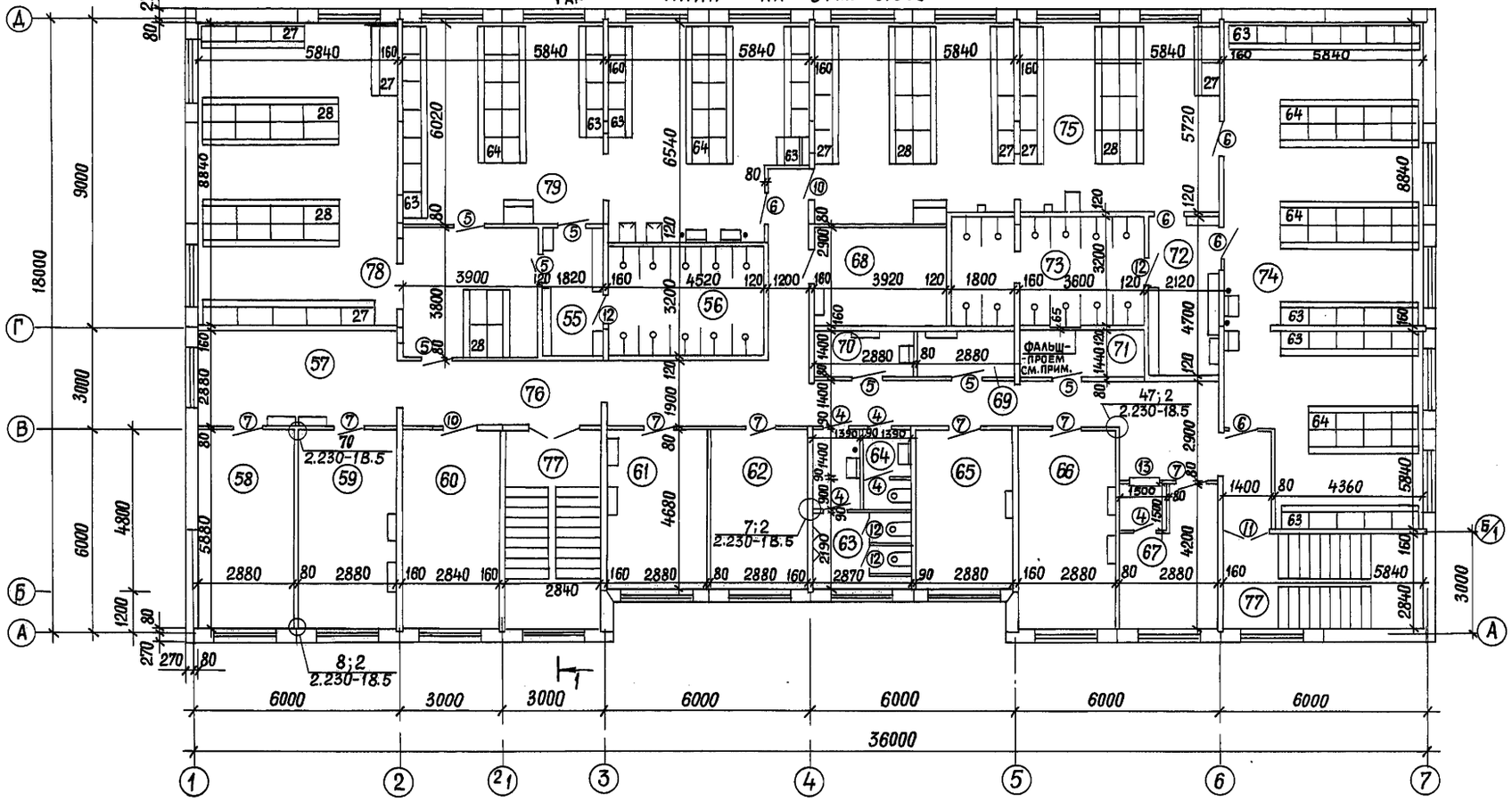

Экспликация помещения

Номер по плану	Наименование	Площадь м²
55	Преддушевая	6,8
56	Мужская душевая	14,5
57	Холл	16,8
58	Кабинет по технике безопасности	16,9
59	Помещение персонала платформы тяжеловесных грузов	16,9
60	Помещение персонала сортировочной платформы	16,9
61	Кабинет заведующего сортировочной платформой	13,5
62	Помещение дежурного персонала	13,5
63	Уборная мужская	9,6
64	Уборная женская	3,3
65	Кабинет начальника производственного участка	13,5
66	Помещение персонала производственного участка	16,9
67	Бухгалтерия и касса	12,1
68	Вентиляторная	11,4
69	Кладовая чистой специальной одежды	4.0
70	Хозяйственная кладовая	4,0
71	Кладовая грязной специальной одежды	5,2
72	Преддушевая	9,9
73	Мужская душевая	17,3
74	Мужская гардеробная специальной одежды на 100 мест	80,9
75	Мужская гардеробная уличной и домашней одежды на 93 места	67.9
76	Коридор	53.9
77	Лестничная клетка	16,6×2
78	Мужская гардеробная уличной и домашней одежды на 90 мест	66,4
79	Мужская гардеробная специальной одежды на 82 места	70,5

Расстановка оборудования для фельдшерского здравпункта

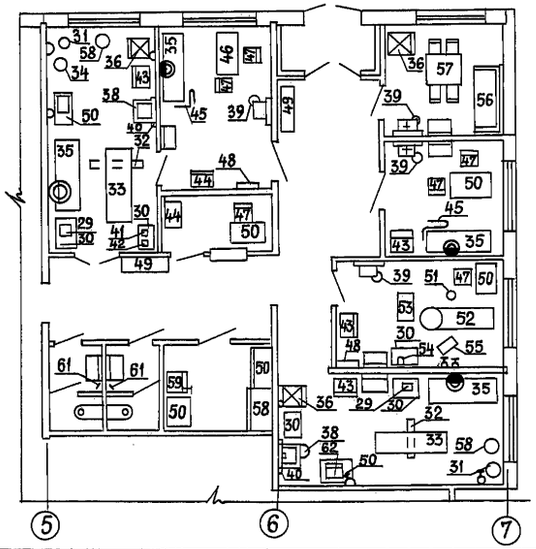

Фальш-проем размером 710×2070 с перемычкой 2ПБ10-1-П на отм. 8.670 заложить кирпичом КР75/1650/15 ГОСТ 530-80 на цементном растворе марки 15 (см. пояснительную записку раздел 8)

Привязан

ГИП	Назарова	Подпись
Н.контр.	Соколова	"
Нач.отд.	Одиноков	"
Гл.спец.	Кореневский	"
Гл.спец.	Твердохлеб	"
Рук.гр.	Назарова	"
Инженер	Гусева	"
Инженер	Горшкова	"

501-6-24.12.88 АР

Административно-бытовое здание для грузовых районов ж.д. станции с бытовыми помещениями на 300 человек

Стадия	Лист	Листов
РП	4	

План на отм. 6.600

Гипропромтрансстрой

Инв.№подл. | Подпись и дата | Взам.инв.№

Пров. 17.5.89 Коп.

Разрез 1-1

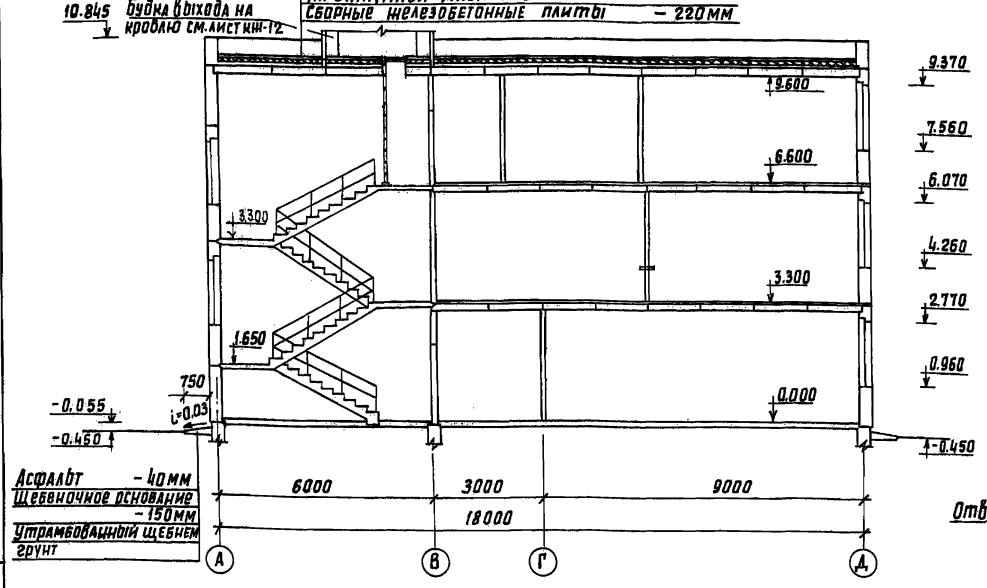

План кровли

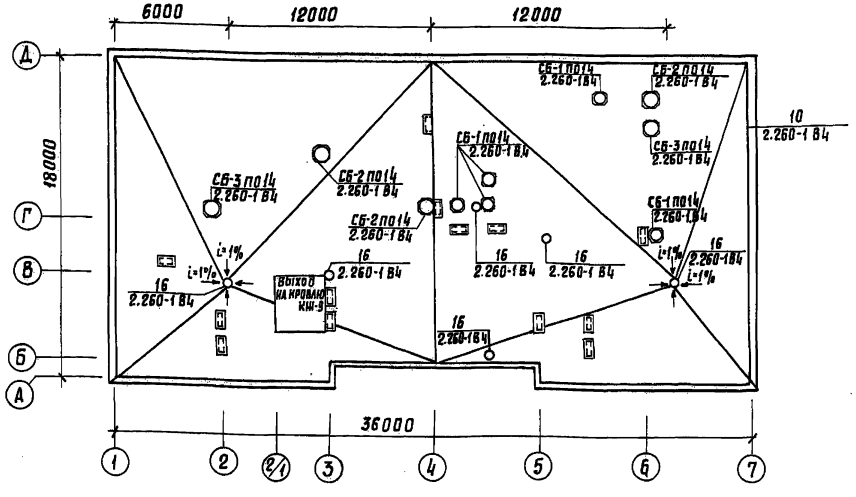

Ведомость проемов ворот и дверей

Марка, поз.	Размер проема в кладке, мм
1	2100 х 1510
2	2100 х 910
3	2070 х 1310
4	2070 х 710
5	2070 х 910
6	2070 х 910
7	2070 х 1010
8	2070 х 1010
9	2070 х 1010
10	2070 х 1010
11	2070 х 1310
12	2070 х 710
13	2370 х 1510
14	2370 х 1010

РМ-1, РМ-2, РМ-3

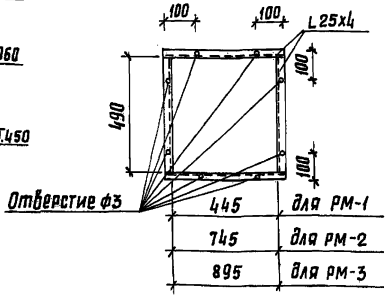

2-2

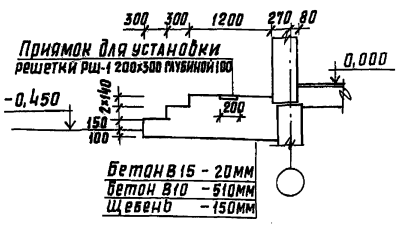

Спецификация элементов заполнения проемов

Марка, поз.	Обозначение	Наименование	Кол.	Масса ед. кг	Примечание
1	1.136.5-19	Дверной блок ДН21-15АЩР1	3		
2	1.136.5-19	— " — ДН21-9ЩП	1		
3	1.136-10	— " — ДО21-13	4		
4	1.136-10	— " — ДГ21-7	18		
5	1.136-10	— " — ДГ 21-9	20		
6	1.136-10	— " — ДГ-21-9А	7		
7	1.136-10	— " — ДГ-21-10	21		
8	1.136-10	— " — ДГ-21-10А	10		
9	1.236-5 В.1	— " — ДП1-17.00.00.00	3		
10	1.136-10	Дверной блок ДО-24-10	4		
11	1.136-10	— " — ДО 21-13	4		
12	1.136-10	— " — ДГ 21-7А	7		
13	1.136.-1-12 В.1	Фрамуга ФН 06-10	2		

Спецификация металлических элементов

Марка, поз.	Обозначение	Наименование	Кол.	Масса ед. кг	Примечание
РМ-1	АР-5	Рамка РМ-1	1	2,9	
РМ-2	АР-5	Рамка РМ-2	1	3.8	
РМ-3	АР-5	Рамка РМ-3	1	4,2	
	2.230-1 В.5	Каркас К-3	37	0,38	
	2.230-1 В.5	Каркас К-4	37	0,15	
РШ	КЖИ-3000	Решетка РШ-1	7	6,29	
	2.230-1 В.5	Соединительная деталь ММ-3	140	0,44	
		ФБА-I ГОСТ 5781-82	706	0,222	п.м.
	2.230-1.В.5	Соединительная деталь ММ-6	14	0,39	
		Соединительная деталь ММ-2	37	0,55	

Согласовано: Цивилев, Цивилев, Цивилев

Инв. № подл. | Подпись и дата | Взам. инв. №

			501-6-24.12.88 АР
ГИП	Назарова		
Н. контр.	Соколова		
Нач. отд.	Овинаков		
Гл. спец.	Кореневский		
Гл. спец.	Твердохлеб		
Рук. гр.	Назарова		
Инженер	Ровченкова		
Инженер	Горшкова		

Привязан

Инв. №

Административно-бытовое здание для грузовых районов и. п. станции с бытовыми помещениями на 300 человек

Стадия	Лист	Листов
РП	5	

Разрез 1-1
План кровли

Гипропромтранссстрой

Копировал:

23363-02 8 Формат А2

Альбом V

Фасад 1-7

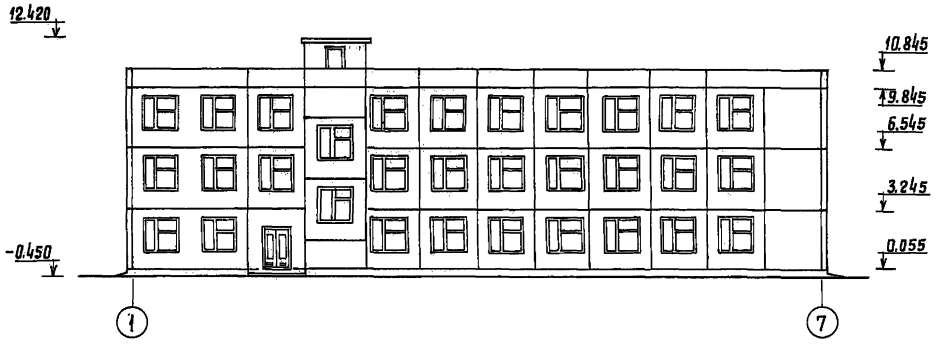

Фасад Д-А

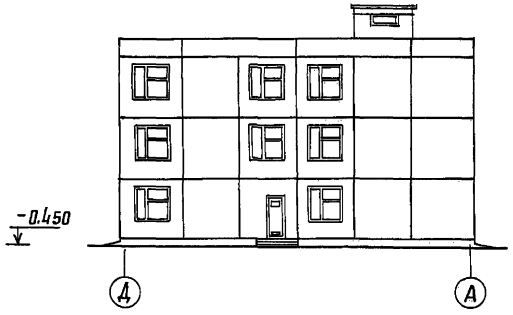

Фасад 7-1

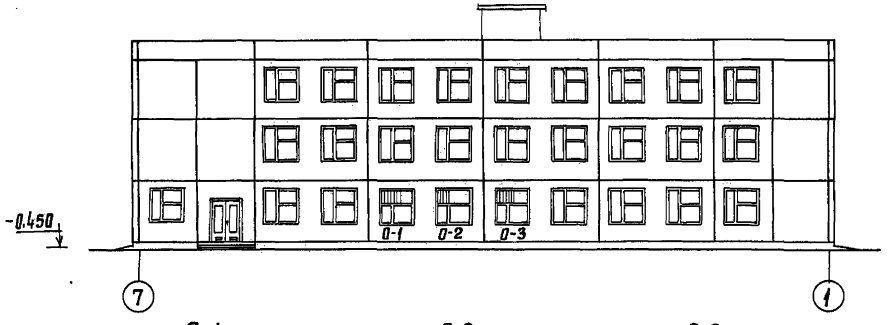

Фасад А-Д

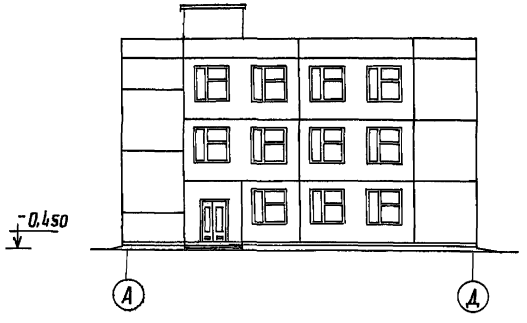

О-1

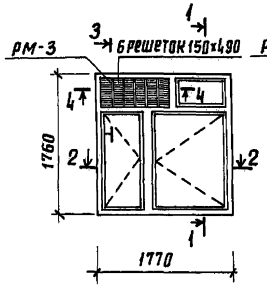

О-2

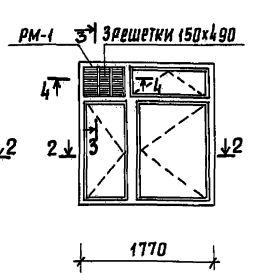

О-3

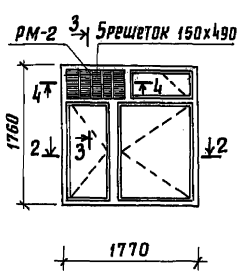

3-3



4-4

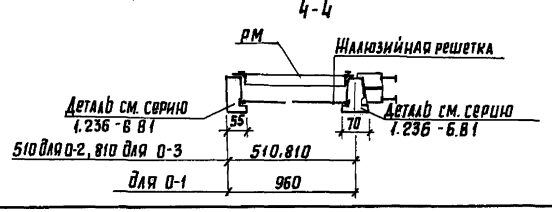

Сечения 1-1 и 2-2 смотри серию 1.236-6 В1-4000 сб

			501-6-24.12.88 АР
ГИП	Назарова		
Н.контр.	Соколова		
Нач.отд.	Овинаков		Административно-бытовое здание для грузовых районов ж.д. станций с бытовыми помещениями на 300 человек
Гл.спец.	Твердохлеб		Стадия: РП; Лист: 6; Листов:
Рук.гр.	Назарова		Фасады
Инженер	Родченкова		Гипропромтрансстрой
Инженер	Горшкова		

Привязан

Инв.№

23363-02 9

Копировал

Формат А2

Согласовано:

Инв.№ подл. | Подпись и дата | Взам. инв.№

План на отм. 0.000

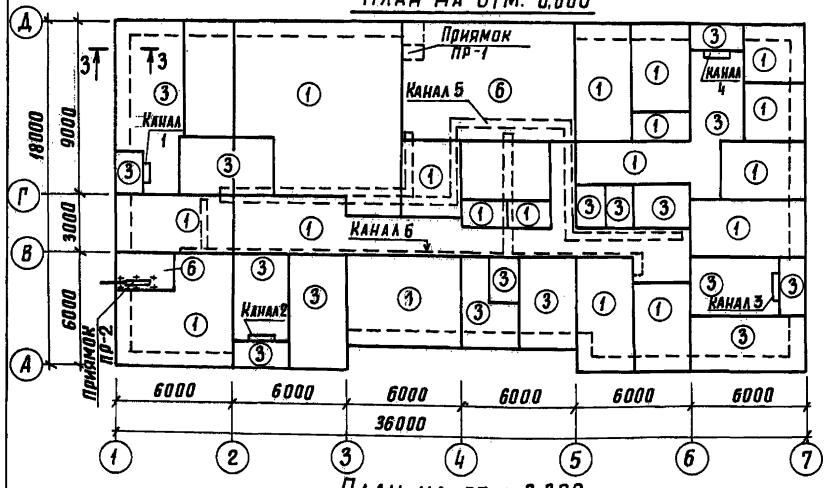

План на отм. 3.300

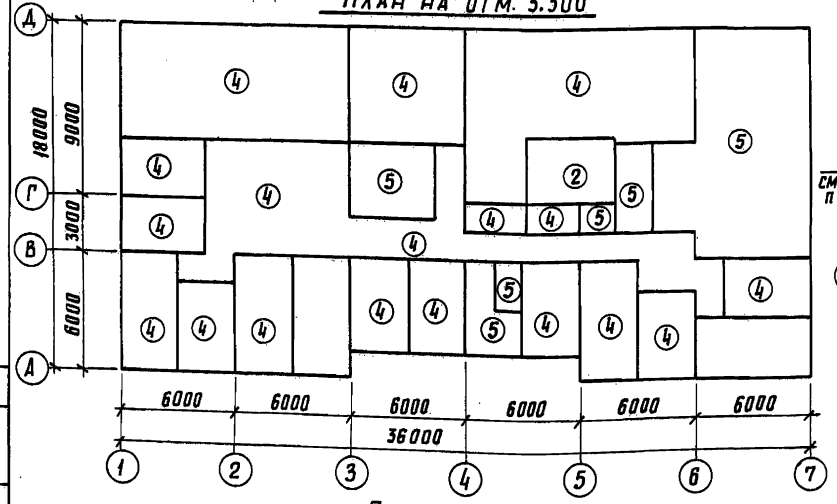

План на отм. 6.600

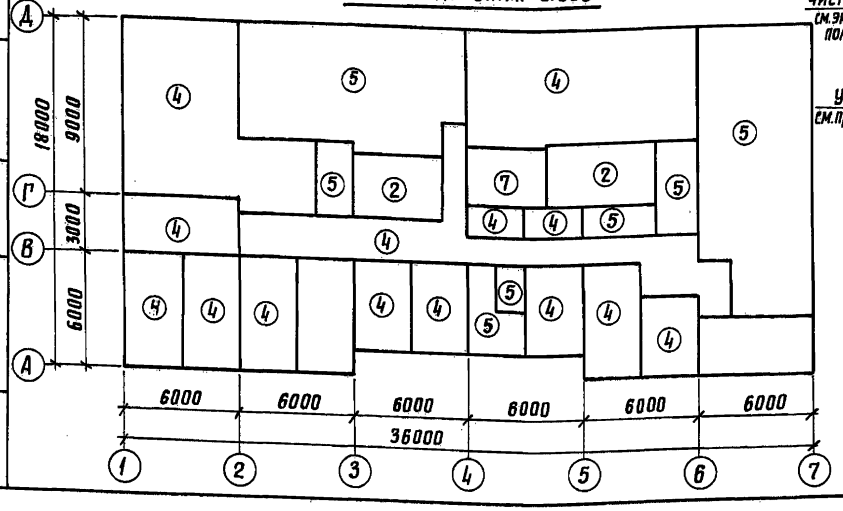

Приямок пр-2

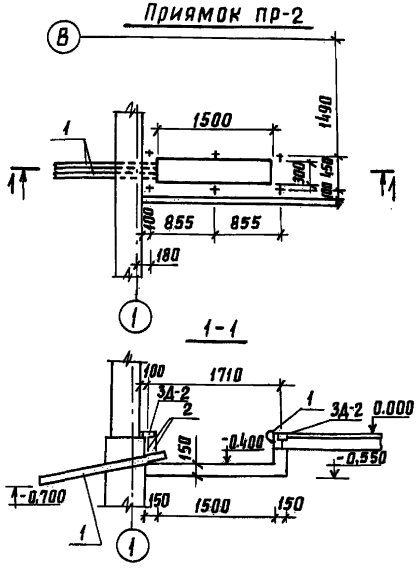

Канал 1

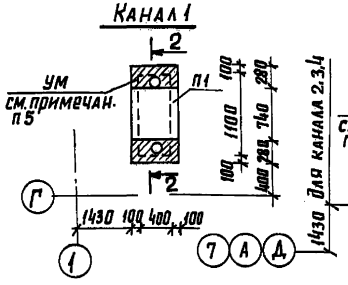

Канал 2.3.4

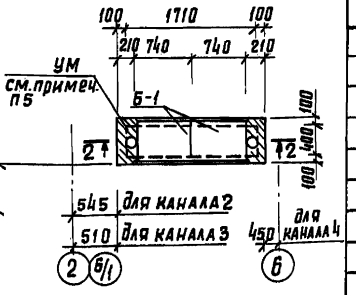

2-2

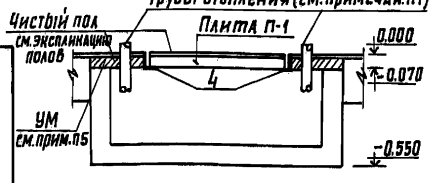

3

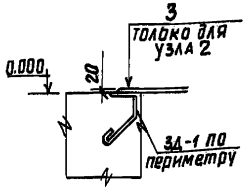

3-3

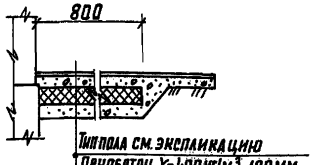

Тип пола см. экспликацию
Пенобетон γ=400 кг/м³ - 120мм
Обмазка горячим битумом за 2 раза
Бетон В 7.5
Утрамбованный щебнем грунт

Экспликация полов

Наименование или номер помещения	Тип пола	Схема пола или номер узла по серии	Элементы пола и их толщина	Площадь пола, м² 1 этаж	2 этаж	3 этаж
3,4,5,11,12,14, 15,16,18,19,20, 22,27,28,29,30 13,8,23	1	225 2.244-1 в.4	Покрытие-линолеум поливинилхлоридный на тканевой основе ГОСТ 7251-77 – 2,5мм	394,6	—	—
48,56,73	2	127В 2.244-1.в.4	Покрытие – керамическая плитка ГОСТ 6787-80 – 10мм	—	14,8	31,8
1,2,6,7,10,17, 24,25,26	3	240 2.244-1 в.4	Покрытие – керамическая плитка ГОСТ 6787-80 – 10 мм	142,9	—	—
31,32,33,34,35,36 39,40,41,42,43,44, 51,52,54,57,59,60 61,62,65,66,67,68, 70,75,76,78,58	4	62 2.244-1 в.4	Покрытие-линолеум поливинилхлоридный на тканевой основе ГОСТ 7251-77 – 2,5мм	—	374,5	383,2
38,45,46,47,49 50,55,64,69,74, 72,74,79	5	122 2.244-1 в.4	Покрытие - керамическая плитка ГОСТ 6787-80 – 10мм	—	106,9	185,2
9,21	6	245 2.244-1 в.4	Покрытие-бетон В-15-20мм	58,3	—	—
68	7	135 2.244-1 в.4	Покрытие-бетон В-15 – 20мм	—	—	11,4

Спецификация элементов каналов и приямков

Марка поз.	Обозначение	Наименование	Кол.	Масса ед., кг	Примечание
	Сборные железобетонные элементы				
П-1	3.006.1-2/82 в.1-2	Плита П3-5	36	150	
П-2	3.006.1-2/82 в.1-2	Плита П10д-3	2	190	
П-3	3.006.1-2/82 в.1-2	Плита П7д-3	18	150	
П-4	3.006.1-2/82 в.1-2	Плита П14д-3	5	310	
П-5	3.006.1-2/82 в.1-2	Плита П5д-5	21	100	
		Материалы			
		Бетон В10	22,5		м³
	Металлические элементы				
3Д-1	КЖИ-29.00	Закладная деталь 3Д-1	33,0		п.м.
3Д-2	1.400-15.в.1 110-05	Закладная деталь МН102-6	6	0.7	
1	ГОСТ 1839-80	Асбестоцементные трубы БНТ с-2980	2		
2	ГОСТ 5781-82	ф 8АI	28,8	0,395	п.м.
3	ГОСТ 380-71	Рифленая сталь б=8 в=1,1	1,9	66,8	м²
С-1	ГОСТ 23279-85	Сетка 4 Ср 4ВрI-200 / 4ВрI-200 1450×8800	1	13,7	

1. До устройства полов проложить трубы в подготовке пола по чертежам марки ОВ, ЭЛ и СС.
2. После прокладки асбестоцементных труб отверстие заделать бетоном марки В10.
3. Стенки каналов и приямков, соприкасающихся с грунтом окрасить горячим битумом за 2 раза.
4. Под каналы и приямки выполнить бетонную подготовку марки В10 толщиной 100 мм.
5. Участок монолитный выполнить следующим образом: уложить арматуру ф8АI длиной 600мм с шагом 100мм и залить бетоном В10.
6. Цементный раствор М50 использовать для укладки плит и заделки швов между плитами.

Согласовано: ЭА Батыгин, ОВ Мануйлов

Инв.№ подл. | Подпись и дата | Взам.инв.№

Привязан

Инв.№

ГИП	Назарова		
Н.контр.	Соколова		
Нач.отд.	Одиноков		
Гл.спец.	Кореневский		
Рук.гр.	Назарова		
Инженер	Родченкова		

501-6-24.12.88 АР

Административно-бытовое здание для грузовых районов ж.д. станций с бытовыми помещениями на 300 человек

Стадия	Лист	Листов
РП	7	

План полов

Гипропромтранспстрой

Копировал:

23363-02 10

Формат А2

Канал 5

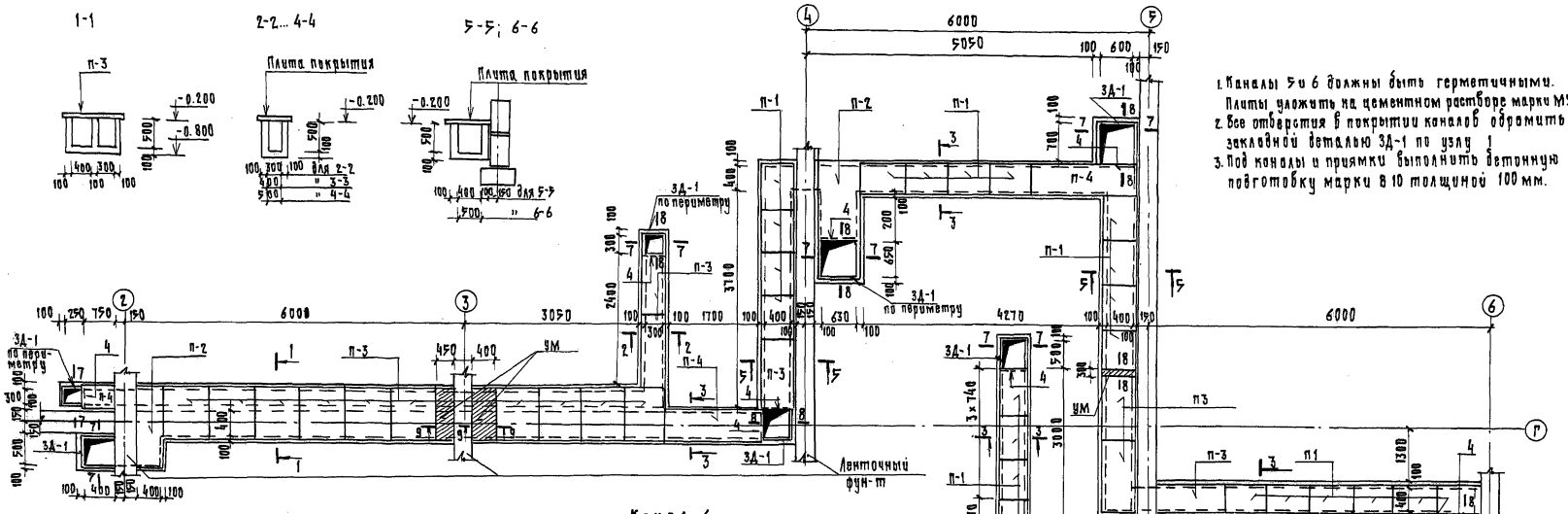

1. Каналы 5 и 6 должны быть герметичными. Плиты уложить на цементном растворе марки М50.
2. Все отверстия в покрытии каналов обрамить закладной деталью ЗД-1 по узлу 1
3. Под коналы и приямки выполнить бетонную подготовку марки В 10 толщиной 100 мм.

Канал 6.

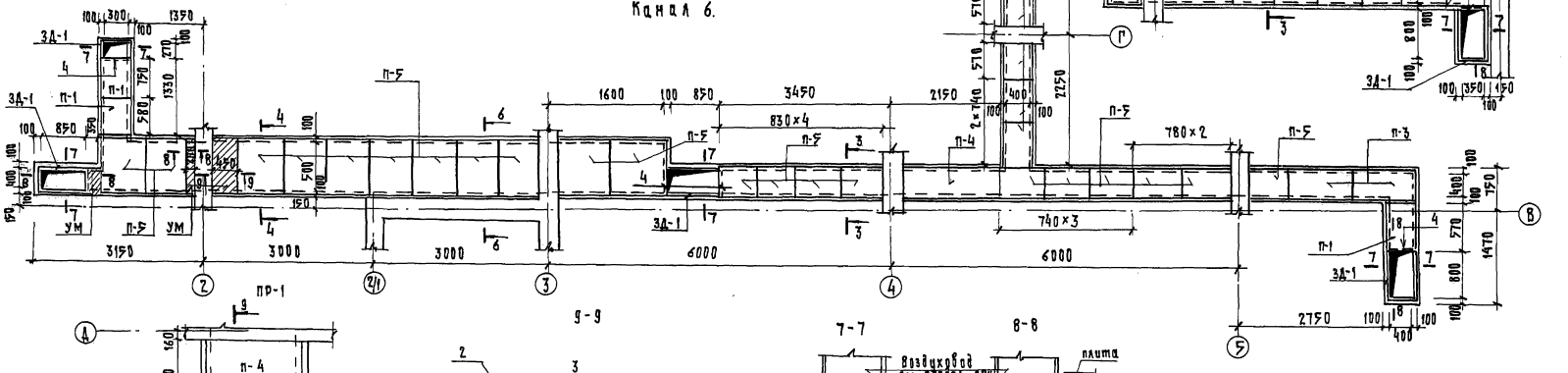

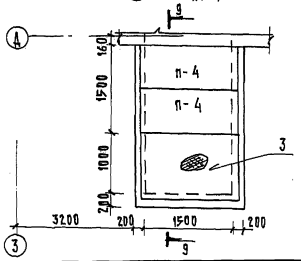

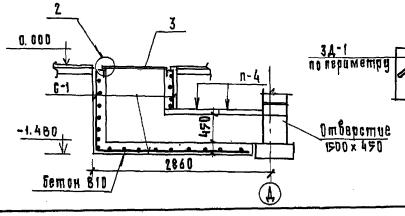

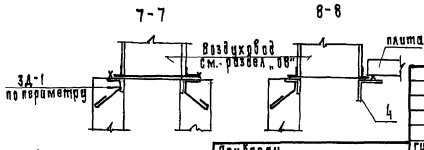

Привязан			
Инв. №			
ГИП	Назарова		
Н. контр.	Соколова		
Нач. отд.	Иванюков		
Гл. спец.	Корневский		
Рук. гр.	Назарова		
Инженер	Рабченкова		

501-6-24.12.88 АР

Административно-бытовое здание для грузовых дворов ж.д. станции с бытовыми помещениями на 300 человек.

Стадия	Лист	Листов
РП	8	

Каналы 4; 5. Приямок ПР-1

Гипропромтранестрой

Копир.

23363-02 11

Формат А2

Альбом II

Фасад перегородок

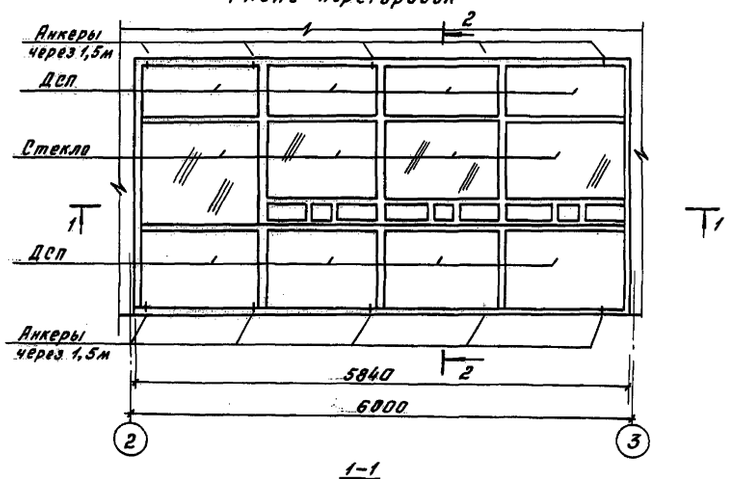

2 - 2

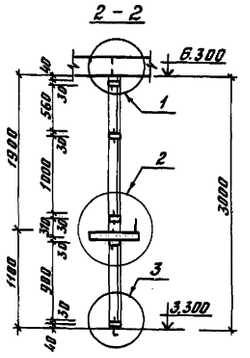

1 - 1

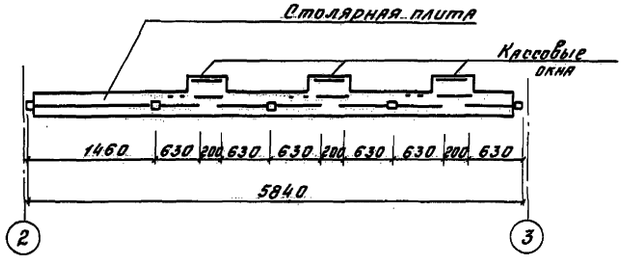

Схема расположения элементов каркаса перегородки

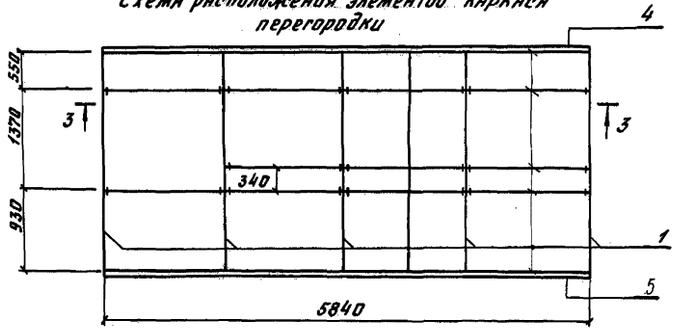

3 - 3

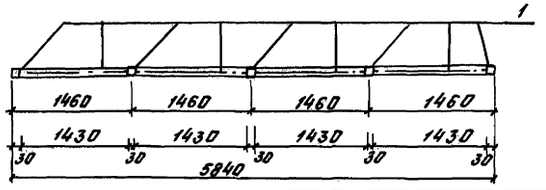

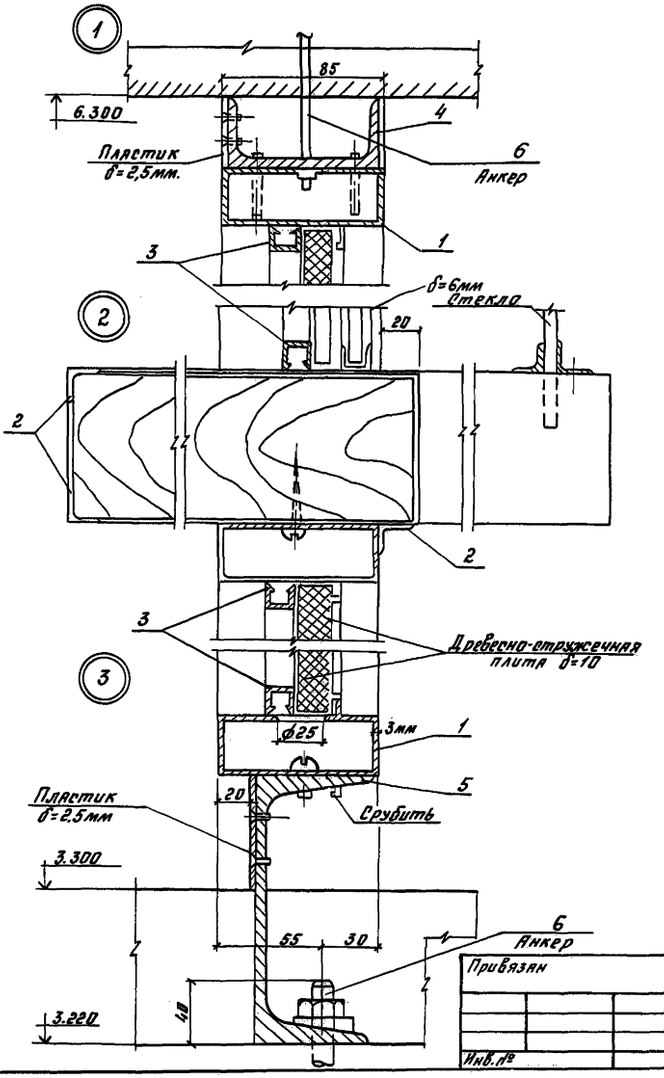

Техническая спецификация стали

N п/п	ГОСТ	Профиль	Марка сплава АД31 ГОСТ 4784-74	
1	Профили прессованные алюминиевые. Каталог	ПА. 000. 1017	147.95кг	
2		ПА. 930. 2031	4.43кг	
3		ПА. 929. 2032	15.77кг	
4		Швеллер 8 ГОСТ 8240-72 / Ст3кп2 ГОСТ 380-71	42.3кг.	
5		Швеллер 14 ГОСТ 8240-72 / Ст3кп2 ГОСТ 380-71	73.3кг	
6		ф25 А1 ГОСТ 5781-82	9.2кг	
		Итого	292.95кг	

ГИП	Назарова		
Н.контр.	Сакова		
Нач.отд.	Одиноков		
Гл.спец.	Твердохлеб		
Рук.гр.	Назарова		
Инженер	Осученова		
Инженер	Гусева		

Привязан

Инв.№

501-6-24.12.88 АР

Административно-бытовое здание для грузовых работников ж.д. станции с бытовыми помещениями на 300 человек	Стадия	Лист	Листов
	Р	9	
Перегородка операционного зала	Гипропромтранстрой		

Копировал Баф 23363-02 12 Формат А2

Инв.№ подл. | Подпись и дата | Взам.инв.№

Альбом II

Схема расположения отверстий в перегородках на отм. 0.000

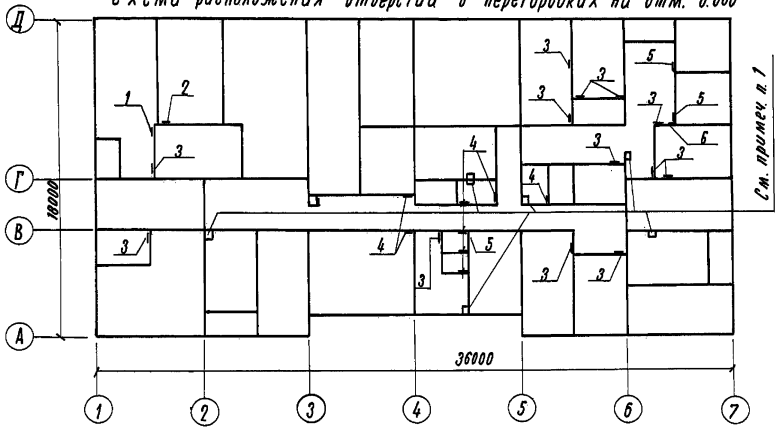

Схема расположения отверстий в блоках.

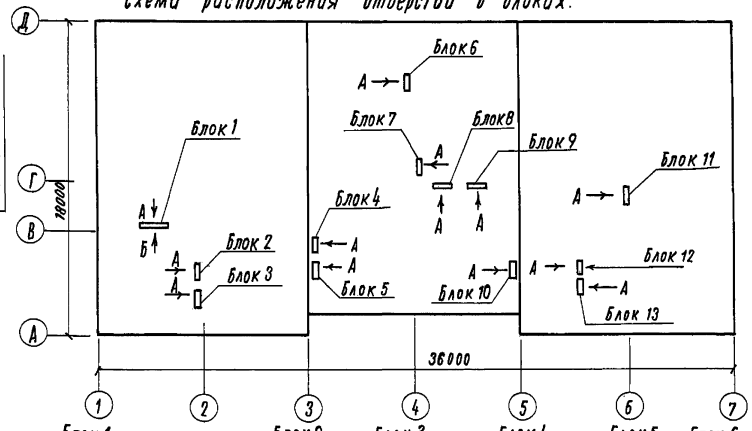

на отм. 3.300

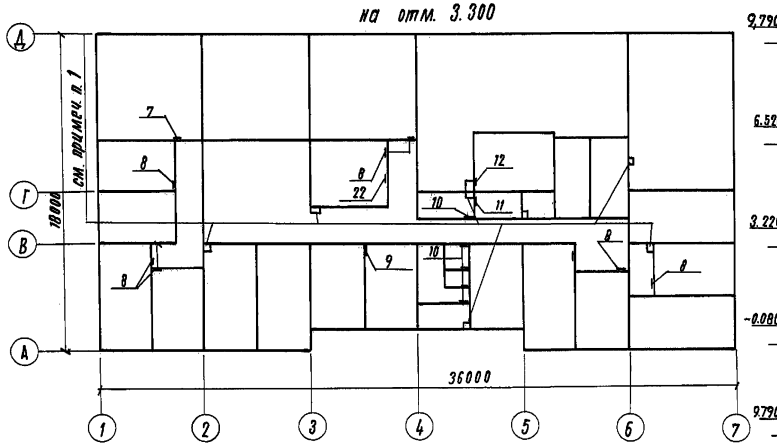

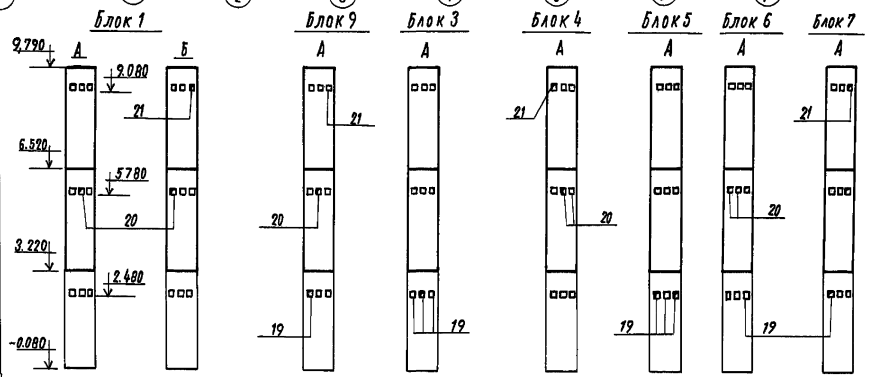

на отм. 6.600

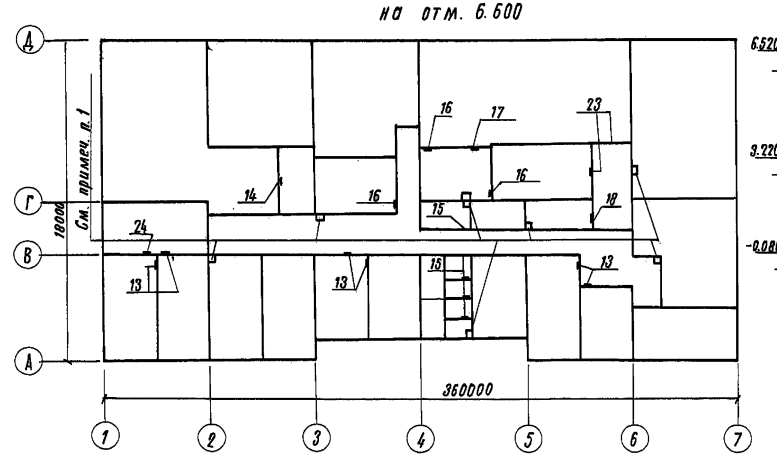

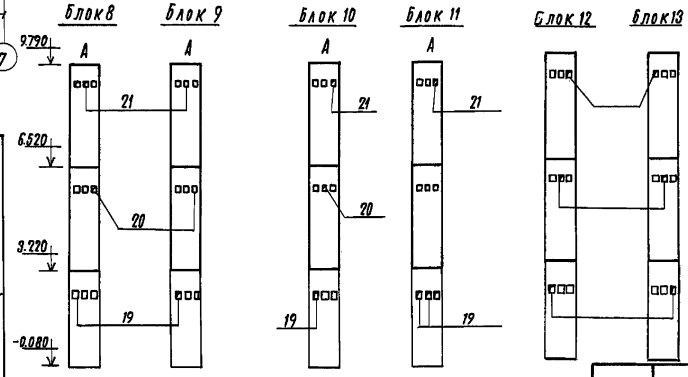

Экспликация помещений

Поз.	Размеры, мм		Отметка низа отверстия	Примечание
	в	h		
1	350	300	2.700	
2	500	600	2.400	
3	200	250	2.750	
4	200	300	2.700	
5	200	250	2.500	
6	250	250	2.750	
7	250	300	6000	
8	200	250	6.050	
9	400	250	6.050	
10	200	300	6.000	
11	250	250	6.050	
12	300	300	6.000	
13	200	250	9.350	
14	500	500	над дверью	
15	200	300	9.300	
16	300	350	9.250	
17	300	400	8,900	
18	200	250	9.300	
19	130	180	2.480	
20	130	180	5.780	
21	130	180	9.080	
22	250	300	6.000	
23	650	330	8.800	
24	250	250	8.800	

1. Ограждение канализационных стояков выполняется по месту и представляет собой короб, с внутренними размерами 250×250, состоящий из деревянных брусков 75×75 общитых с двух сторон гипсокартонными листами δ=14 мм по ГОСТ 6266-81.
   Крепление каркаса к элементам здания производить по узлам серии 1.231.9-8.
2. Привязку блоков см. схему расположения вентблоков на л. КЖ-6.
3. Отверстия в вентблоках устраивают после их монтажа в местах ниш и обрамляются L 50×5 по периметру.
4. После пропуска воздуховодов все отверстия в перегородках тщательно заделать бетоном.

Условные обозначения

□ — неиспользованная ниша вентблока

Согласовано

ОВ / Апрасковский

Взам. инв. N

Подпись и дата

Инв. N подл.

Привязан:

Инв. N

ГИП	Назарова	
Н. контр.	Соколова	
Нач. отд.	Одиноков	
Гл. спец.	Кореневский	
Рук. груп.	Назарова	
Инженер	Гусева	
Инженер	Родченкова	

501-6-24.12.88 АР

Административно-бытовое здание для грузовых районов ж.д. станции с бытовыми помещениями на 300 человек

Стадия	Лист	Листов
РП	10	

Схемы расположения отверстий в перегородках и вентблоках

Гипропромтрансстрой

Копировал: Дол

23363-02 13 Формат А2

Ведомость рабочих чертежей основного комплекта КЖ

Лист	Наименование	Примечание
КЖ-1	Общие данные	
КЖ-2	Схема расположения элементов фундаментов.	
КЖ-3	Развертки элементов фундаментов	
КЖ-4	Развертка фундаментов по оси Б/1. Спецификация.	
	к схеме расположения элементов фундаментов.	
КЖ-5	Схема расположения элементов наружных стен	
КЖ-6	Схема расположения элементов внутренних стен.	
КЖ-7	Спецификации к схемам расположения элементов стен.	
КЖ-8	Схема расположения элементов перекрытия на отм.3.300	
КЖ-9	Схема расположения элементов перекрытия на отм. 6.600	
КЖ-10	Схема расположения элементов покрытия.	
КЖ-11	Спецификации к схеме расположения элементов	
	покрытия и перекрытия.	
КЖ-12	Выход на кровлю.	
КЖ-13	Схема расположения элементов лестницы	

Ведомость спецификаций

Лист	Наименование	Примечание
КЖ-4	Спецификация к схеме расположения элемен-	
	тов фундаментов.	
КЖ-7	Спецификация к схеме расположения элементов на-	
	ружных стен. Спецификация к схеме расположения	
	элементов внутренних стен.	
КЖ-11	Спецификация к схемам расположения элементов.	
	перекрытия и покрытия.	
КЖ-11	Спецификация металлических элементов к схемам	
	расположения элементов перекрытия и покрытия.	
КЖ-13.	Спецификация к схеме расположения элементов лестницы	

Ведомость ссылочных и прилагаемых документов

Обозначение	Наименование	Примечания
	Ссылочные документы	
ГОСТ 13580-85	Плиты железобетонные ленточных фундаментов.	
ГОСТ 13579-78	Блоки бетонные для стен подвалов	
1.090.1-1 В.2-1	Панели наружных стен однослойные для зданий с высотой этажа 3.3 м.	
1.090.1-1 В.4-1	Панели внутренних стен для зданий с высотой этажа 3.3 м.	
1.090.1-1 В.5-1	Плиты перекрытий, многопустотные и ребристые длиной 2980 мм, армированные стержнями из стали класса А-III: длиной 5980 мм и 7180 мм, армированные предварительно напрягаемой арматурой из стали класса Ат-V.	
1.090.1-1. В.7-1.	Монтажные узлы.	
1.090.1-1. В.8-1	Изделия соединительные стальные	
1.034.1-1 В.1	Сборные железобетонные вентиляционные блоки для многоэтажных общественных зданий, производственных и вспомогательных зданий, промышленных предприятий.	
1.494-24. В.1	Железобетонные стаканы с отверстиями диаметром 400, 700, 100, 1200, 1450 мм.	
1.050.1-2 В.1 В.2	Сборные железобетонные марши, площадки и проступи для многоэтажных общественных зданий, производственных и вспомогательных зданий промышленных предприятий.	
	Прилагаемые документы.	
ВМ	Ведомость потребности в материалах	Альбом V
КЖИ	Строительные изделия	Альбом III

Ведомость объемов сборных бетонных и железобетонных конструкций

№ строки	Наименование группы, элементов конструкций.	Код.	Кол. м³	Примечание.
1.	Плиты железобетонные ленточных фундаментов	581300	39,0	
2.	Блоки бетонные для стен подвалов	581100	89,9	
3.	Плиты железобетонные для каналов	585800	3,4	
4.	Панели стеновые наружные	583100	256,5	
5.	Панели внутренних стен	583200	146,5	
6.	Плиты перекрытий и покрытий	584200	219,9	
7.	Панели парапетные.	589421	26.0	
8.	Вентиляционные блоки		17,7	
9.	Стаканы		0,92	
10	Подоконные доски.	589421	1,03	
11	Элементы лестниц.	589100	5,68	

Материалы на изготовление сборных бетонных и железобетонных конструкций учтены в ведомости потребности в материалах и отдельно не учитываются.

Типовой проект разработан в соответствии с действующими нормами и правилами и предусматривает в части архитектурно-строительных решений мероприятий, обеспечивающие взрывную и пожарную безопасность при эксплуатации здания.

Главный инженер проекта. Назарова Л.Н.

Инв. № подл. | Подпись и дата | Взам. инв. №

Инв. №

501-6-24.12.88 КЖ

Гип	Назарова		Административно-бытовое здание для грузовых районов ж.д. станций с бытовыми помещениями на 300 человек	Стадия	Лист	Листов
Н. контр.	Соколова			РП	1	13
Нач. отд.	Одиноков					
Гл. спец.	Кореневский					
Рук. груп.	Назарова		Общие данные	Гипропромтрансстрой		
Инжен.	Родченкова					

Копировал:

23363-02 14 Формат А-2

Альбом II

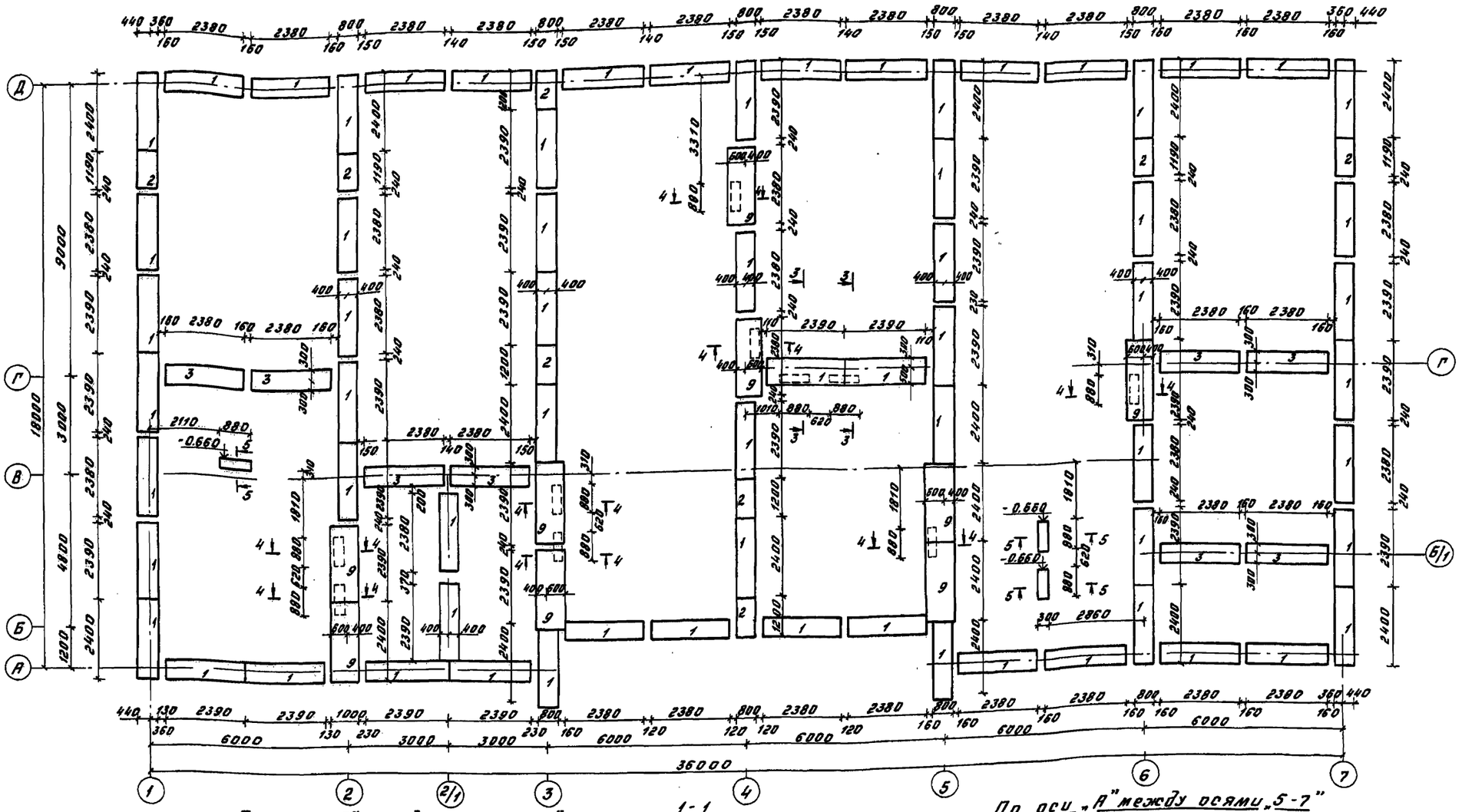

По оси „А" между осями „1-3"

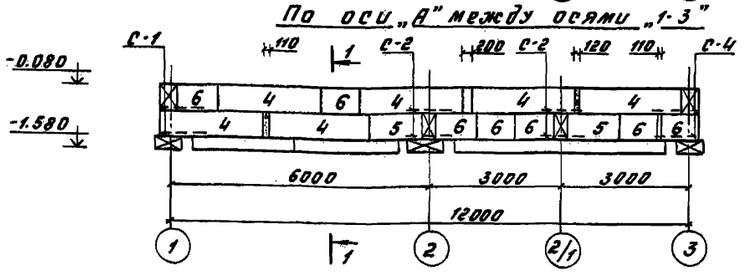

1-1

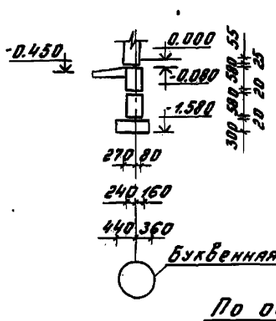

По оси „А" между осями „5-7"

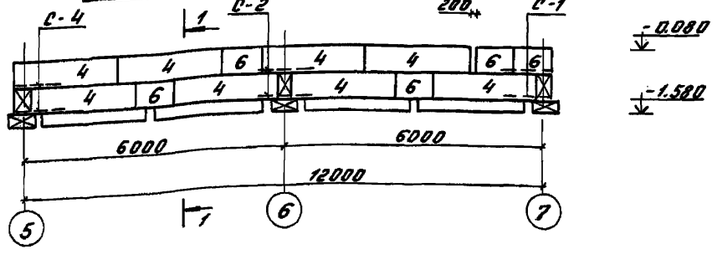

3-3, 4-4

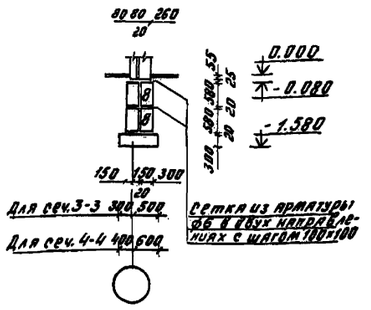

По оси „Г" между осями „1-2"

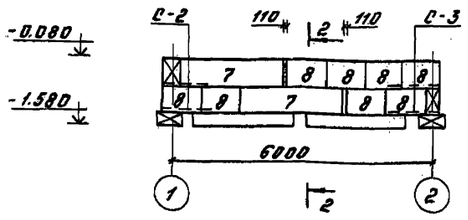

2-2

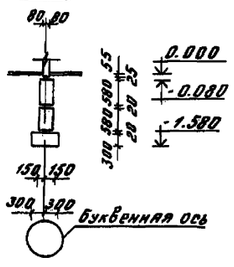

По оси „В"

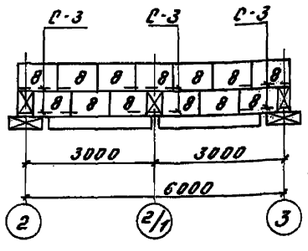

5-5



Согласовано

ВК	Либман	
ОВ	Добросельский	
ЭЛ	Блувштейн	

Инв. № подл. | Подпись и дата | Взам. инв. №

Привязан

Инв. №

ГИП	Назарова	
Н. контр.	Соколова	
Нач. отд.	Одиноков	
Гл. спец.	Кореневский	
Рук. гр.	Назарова	
Инженер	Родченкова	

501-6-24.12.88 КЖ

Административно-бытовое здание для грузовых районов ж.д. станции с бытовыми помещениями на 300 человек

Схема расположения элементов фундаментов

Стадия	Лист	Листов
РП	2	

Гипропромтрансстрой

23363-02 15

Копировал Формат А2

Альбом II

По оси „Д"

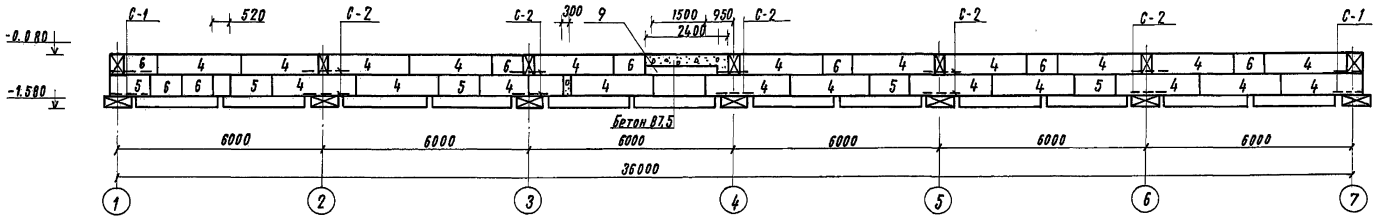

1-1

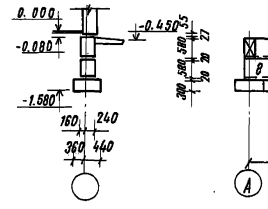

По оси „2/1"

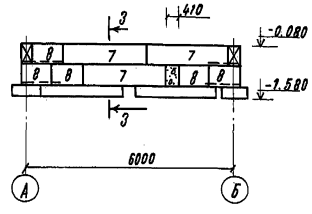

По оси „1"

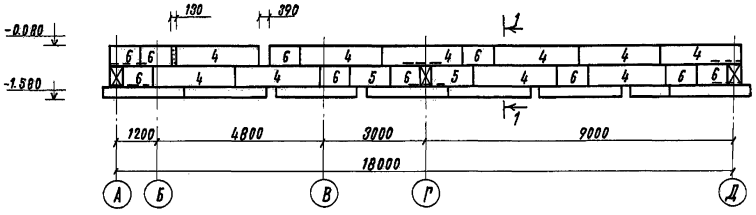

2-2

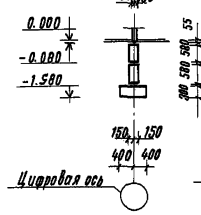

3-3

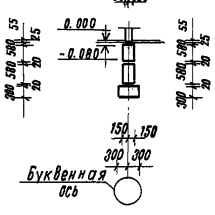

По оси „2"

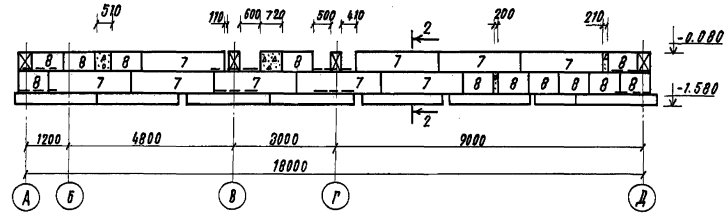

По оси „3"

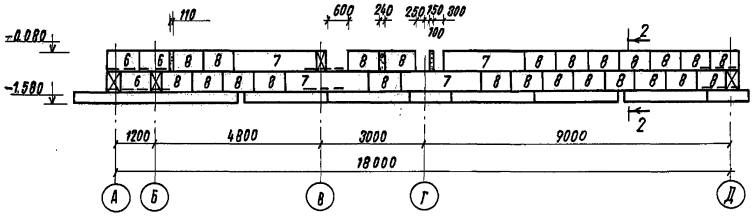

По оси „Г" между осями 4-5"

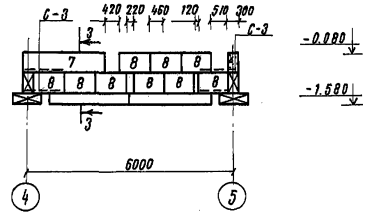

По оси „4"

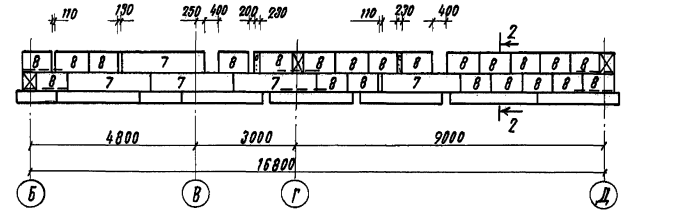

По оси „5"

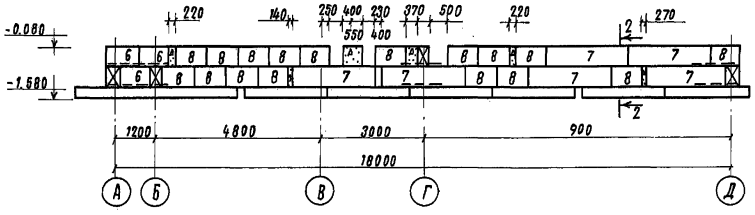

По оси „Г" между осями „6-7"

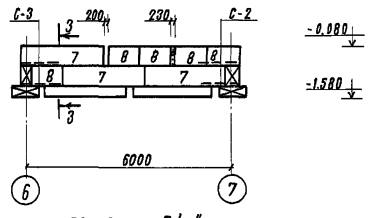

По оси „6"

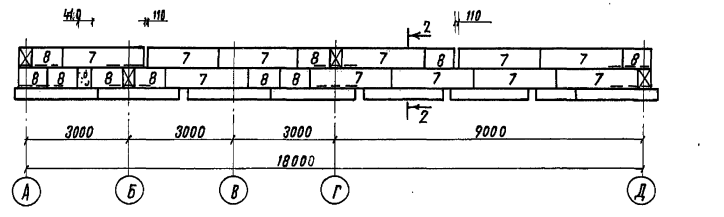

По оси „7"

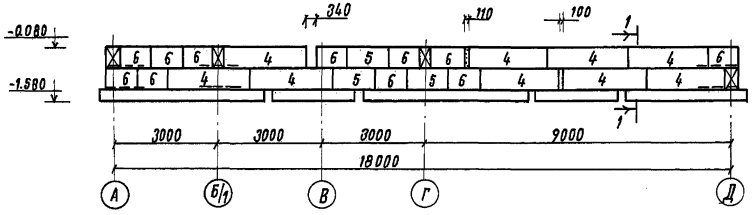

По оси „Б/1"

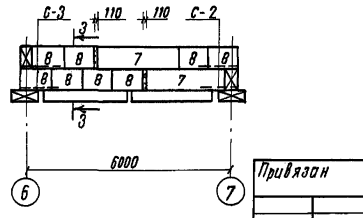

Согласовано
ВК Алматы
ОВ / Афонасьев
ОС Кучерявер

Инв. № подл. | Подпись и дата | Взам. инв. №

Привязан

Инв. №

ГИП	Назарова	
Н. контр.	Соколова	
Нач. отд.	Овинков	
Гл. спец.	Кореневский	
Рук. гр.	Назарова	
Инженер	Родченкова	

501-6-24.12.88 КЖ

Административно-бытовое здание для грузовых районов. ж. д. станции с бытовыми помещениями на 300 человек

Стадия	Лист	Листов
РП	3	

Развертки элементов фундаментов

Гипропромтранссстрой

Копировал:

Альбом III

По оси „Б"

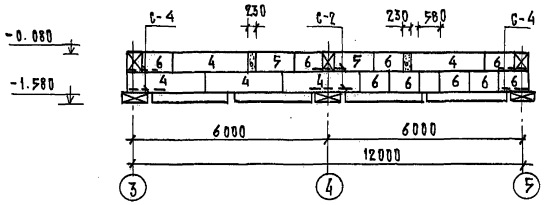

1-1

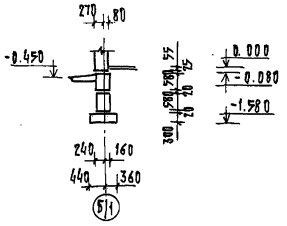

Схема нормативных нагрузок по обрезу фундамента.

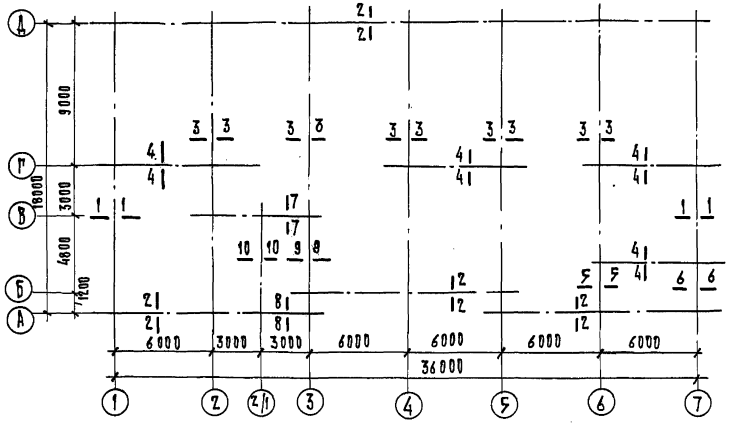

Таблица нормативных нагрузок по обрезу фундамента.

Номер сечения	1-1		2-2		3-3	4-4	5-5		6-6		7-7		8-8		9-9		10-10		11-11
	N кН / тс	M кНм / тсм	N кН / тс	M кНм / тсм	N кН / тс	N кН / тс	N кН / тс	M кНм / тсм	N кН / тс	M кНм / тсм	N кН / тс	M кНм / тсм	N кН / тс	M кНм / тсм	N кН / тс	M кНм / тсм	N кН / тс	M кНм / тсм	N кН / тс
	100 / 10.2	-4.0 / -0.40	34.3 / 3.5	-1.9 / -0.19	169.5 / 17.3	3.53 / 3.6	145 / 14.8	-0.03 / -0.003	75.5 / 7.7	-2.0 / -0.2	55.9 / 5.7	+1.0 / +0.1	55.9 / 5.7	-0.4 / -0.04	109.8 / 11.2	-1.5 / -0.15	75.5 / 7.7	1.0 / 0.1	135.2 / 13.8

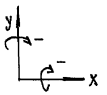

Спецификация к схеме расположения элементов фундаментов.

Марка, поз.	Обозначение	Наименование	Кол.	Масса ед., кг	Примечание
	Сборные железобетонные конструкции.				
1	ГОСТ 13580-85	Плита ФЛ.8.24-3	68	1150	
2	ГОСТ 13580-85	Плита ФЛ.8.12-3	8	550	
3	ГОСТ 13580-85	Плита ФЛ.6.24-4	8	930	
4	ГОСТ 13579-78	Блок ФБС 24.4.6-Т	60	1300	
5	ГОСТ 13579-78	ФБС 12.4.6-Т	14	640	
6	ГОСТ 13579-78	ФБС 9.4.6-Т	56	470	
7	ГОСТ 13579-78	ФБС 24.3.6-Т	48	970	
8	ГОСТ 13579-78	ФБС 9.3.6-Т	154	350	
9	ГОСТ 13580-85	Плита ФЛ 10.24-3	9	1380	
10	ГОСТ 948-84	Перемычка 3ПП 21-71	1	568	
	Металлические элементы				
С-1	КЖИ-23.00	С-1	12	4.98	
С-2	КЖИ-24.00	С-2	36	7.06	
С-3	КЖИ-25.00	С-3	24	5.32	
С-4	КЖИ-26.00	С-4	6	8.27	
	Материалы:				
		Бетон В7.5	8.1		м³

1. Данный лист смотреть совместно с листом КЖ-3.
2. Под фундаментными плитами предусмотреть песчаную подготовку толщиной 100 мм при глинистых грунтах.
3. Фундаментные стеновые блоки укладываются на цементном растворе марки В 3.5 толщина горизонтальных швов 20 мм.
4. Заделку бетоном по месту между блоками, а также заполнение отверстий после прокладки коммуникаций выполнять из бетона В 7.5.
5. Горизонтальную гидроизоляцию выполнить из цементного раствора составом 1:2.
6. Засыпку пазух траншей под наружную стену производить одновременно с наружной и внутренней стороны без отключения строительного мусора и растительного слоя, с уплотнением слоями не более 200 мм.
7. При привязке проекта корректируется глубина заложения фундаментов в зависимости от геологических условий и конкретных отметок прохода коммуникаций.

Согласовано:
ОВ Мирошевский
ВК Пефимки

Взам. инв. №

Подпись и дата

Инв. № подл.

501-6-24.12.88 КЖ

Привязан:

ГИП	Назарова		Административно-бытовое здание для грузовых районов ж.д. станции с автовыми помещениями на 300 человек.
Н. контр.	Соколова		
Нач. отд.	Иванков		
Гл. спец.	Кременевский		Развертка фундамента по оси 5/1.
Рук. гр.	Назарова		Спецификация к схеме расположения элементов фундаментов.
Инженер	Ревченкова		

Стадия	Лист	Листов
РП	4	

Гипропромтранспстрой

Инв. №

Копир.

23363-02 17 Формат А2

Альбом II

по оси „А" между осями „1-3"

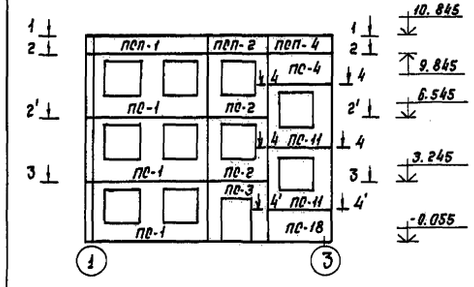

по оси „Б"

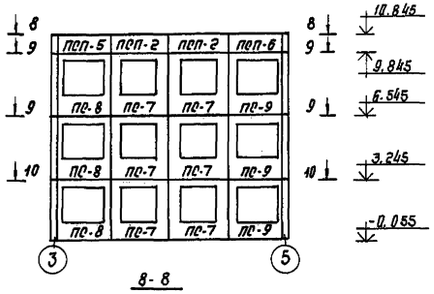

по оси „А" между осями 5-7

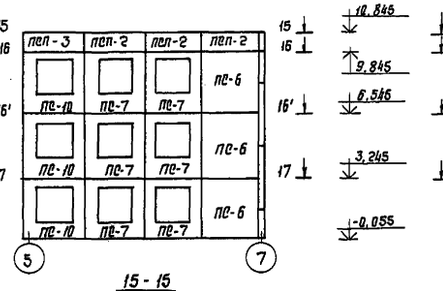

по оси „Д"

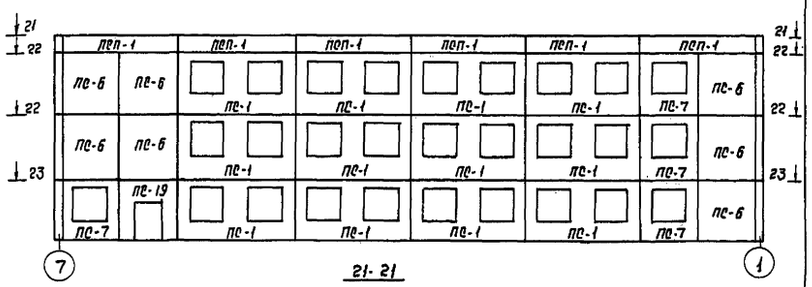

1-1

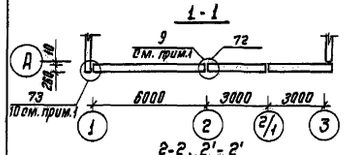

8-8

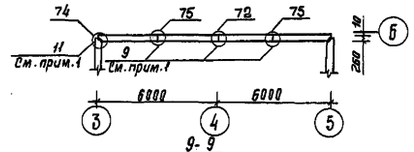

15-15

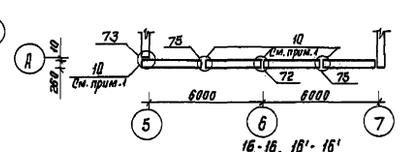

21-21

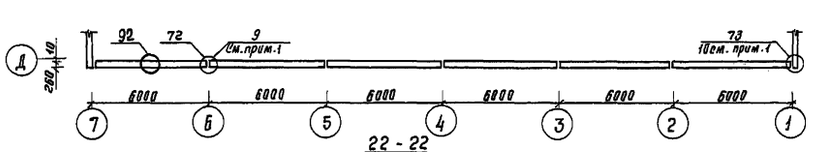

2-2, 2'-2'

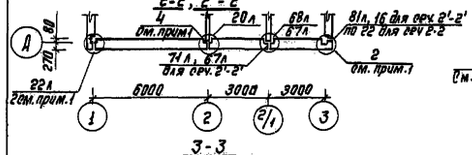

9-9

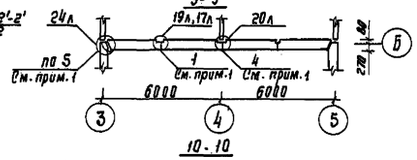

16-16, 16'-16'

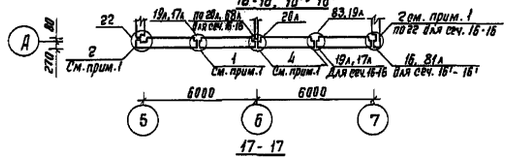

22-22

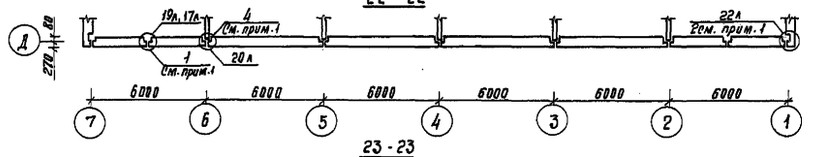

3-3

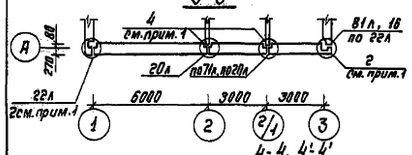

10-10

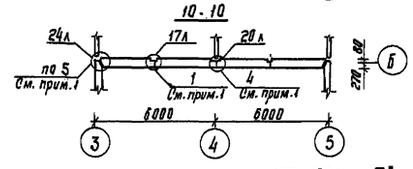

17-17

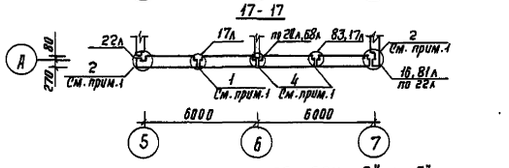

23-23

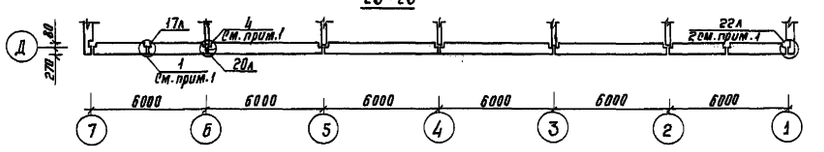

4-4, 4'-4'

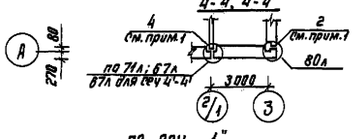

по оси „7"

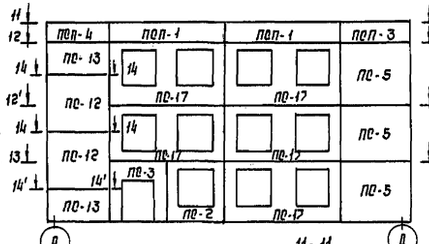

по оси „3" и „5"

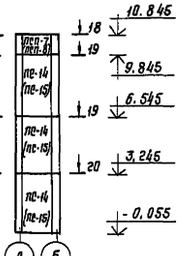

по оси „1"

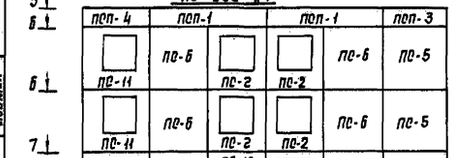

11-11

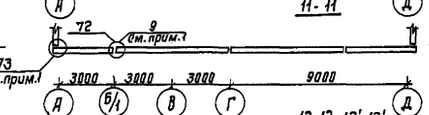

18-18

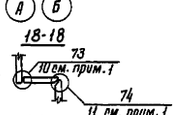

5-5

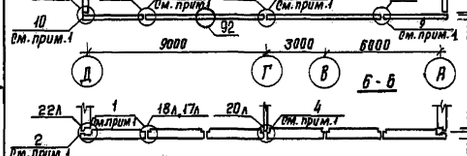

12-12, 12'-12'

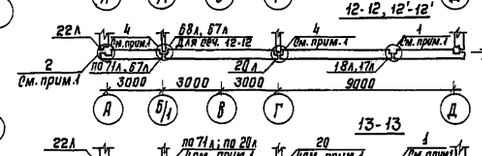

19-19

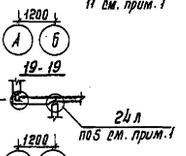

6-6

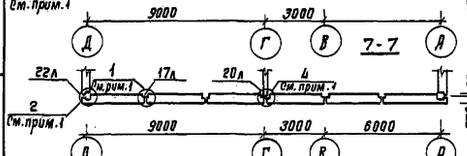

13-13

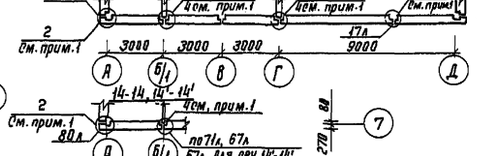

20-20

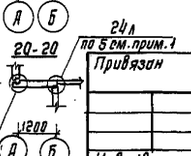

7-7

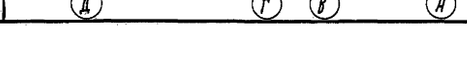

14-14, 14'-14'

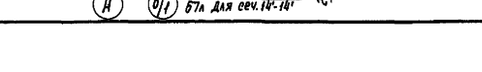

1. Заполнение шва между панелями выполнить нетвердеющей мастикой по узлу „А" 1.090.1-1 в.7-1.002 и табл. 1 сер. 1.090.1-1 в.0-1
2. Указания по монтажу панелей см. серию 1.090.1-1 в.0-1, в.7-1 Панели продольного и торцевого ряда монтировать на цементном растворе М100
3. После монтажа панелей поверхности закладных монтажных деталей и сварных швов покрыть лакокрасочным материалом.
4. Все узлы без ссылок - по серии 1.090.1-1 в.7-1
5. Спецификацию элементов см. лист КЖ-7
6. Марка стеновых панелей в скобках дана для оси „Б"

Согласовано:

Инв. № подл. | Подпись и дата | Взам. инв. №

ГИП	Назарова		
Н. контр.	Соколова		
Нач. отд.	Одинаков		
Гл. спец.	Кареневский		
Рук. гр.	Назарова		
Инженер	Гуреева		
Инженер	Родченкова		

Привязан

Инв. №

501-6-24.12.88 КЖ

Административно-бытовое здание для грузовых районов ж.д. станции с бытовыми помещениями на 300 человек

Стадия	Лист	Листов
РП	5	

Схема расположения элементов наружных стен.

Гипропромтранстрой

Копир.

Альбом II

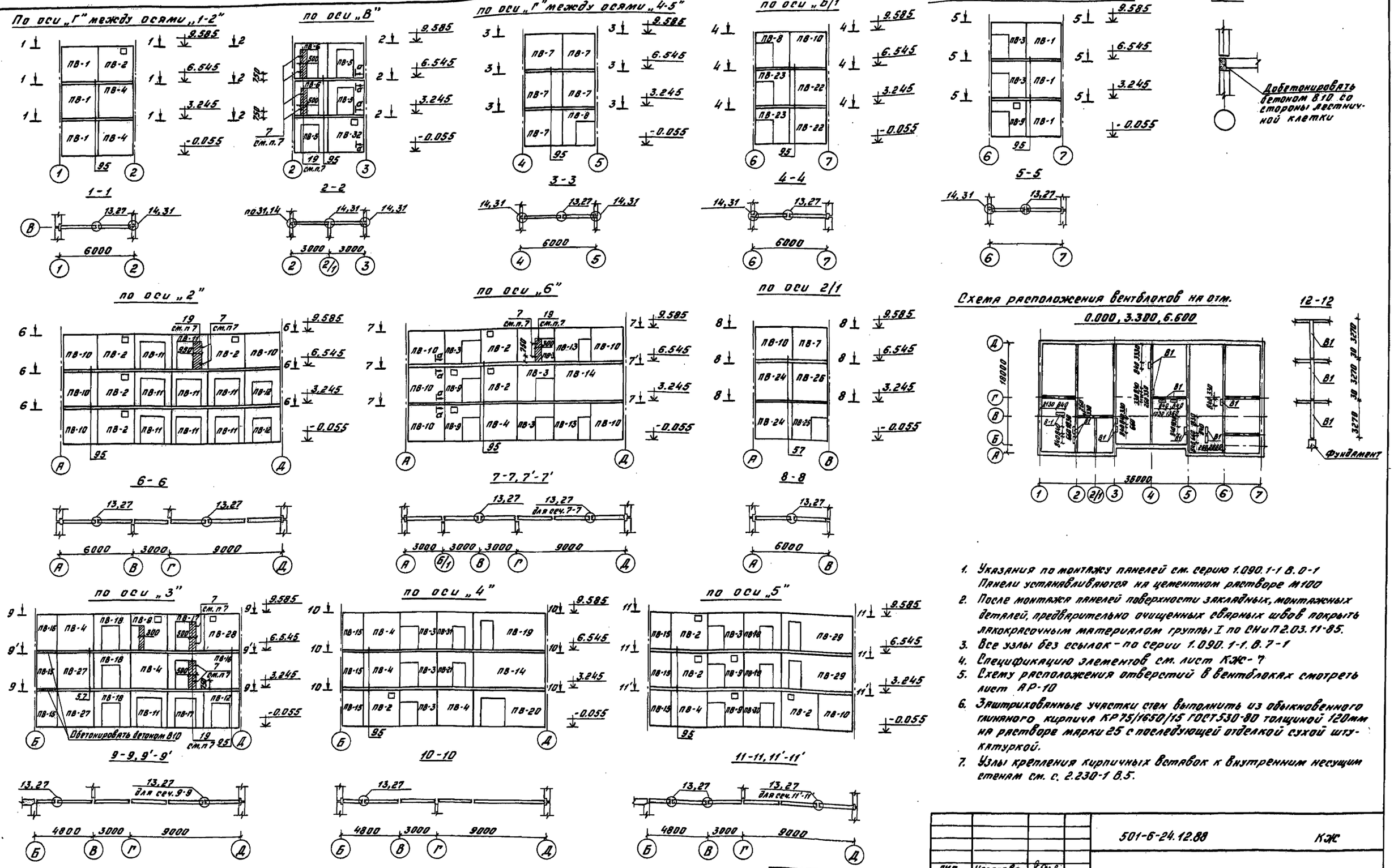

1. Указания по монтажу панелей см. серию 1.090.1-1 В.0-1 Панели устанавливаются на цементном растворе М100
2. После монтажа панелей поверхности закладных, монтажных деталей, предварительно очищенных сварных швов покрыть лакокрасочным материалом группы I по СНиП 2.03.11-85.
3. Все узлы без ссылок - по серии 1.090.1-1. В.7-1
4. Спецификацию элементов см. лист КЖ-7
5. Схему расположения отверстий в вентблоках смотреть лист АР-10
6. Заштрихованные участки стен выполнить из обыкновенного глиняного кирпича КР75/1650/15 ГОСТ530-80 толщиной 120мм на растворе марки 25 с последующей отделкой сухой штукатуркой.
7. Узлы крепления кирпичных вставок к внутренним несущим стенам см. с. 2.230-1 В.5.

ГИП	Назарова		501-6-24.12.88		КЖ
Н.контр.	Соколова		Административно-бытовое здание для грузовых районов ж.д. станций с бытовыми помещениями на 300 человек	Стадия	Лист	Листов
Нач.отд.	Одиноков			РП	6	
Гл.спец.	Кореневский					
Рук.гр.	Назарова		Схема расположения элементов внутренних стен	Гипропромтрансстрой		
Инженер	Гусева					
Инженер	Родченкова					

Привязан

Инв. №

Согласовано: ОВ Доброславский; ВК Либман

Инв. № подл. | Подпись и дата | Взам. инв. №

Копировал Базо. 23363-02 19 Формат А2

Альбом II

Спецификация к схеме расположения элементов наружных стен (начало)

Марка, поз.	Обозначение	Наименование	Кол.	Масса ед., кг.	Примечание
	Сборные железобетонные элементы				
ПС-1	КЖИ-01.00	Стеновая панель 3ПСО 60.33.3.5-П-1	15	4330	
ПС-2	КЖИ-01.00-01	4ПСО 30.33.3.5-П-2	8	2110	
ПС-3	КЖИ-01.00-02	3ПСД 30.33.3.5-П-2	2	2120	
ПС-4	1.090.1-1.2-1.7000-24	2ПС 33.16.3.5-П	1	1680	
ПС-5	1.090.1-1.2-1.7000-18	2ПС 33.33.3.5-П	6	3410	
ПС-6	1.090.1-1.2-1.7000	ПС 30.33.3.5-П	16	3250	
ПС-7	КЖИ-01.00-04	4ПСО.30.33.3.5-П-1	16	2110	
ПС-8	КЖИ-01.00-05	3ПСО.29.33.3.5-П-1	3	1980	
ПС-9	КЖИ-01.00-06	4ПСО.29.33.3.5-П-1	3	1980	
ПС-10	КЖИ-01.00-08	1ПСО.33.33.3.5-П-1	3	2270	
ПС-11	КЖИ-01.00-07	2ПСО.33.33.3.5-П-2	5	2270	
ПС-12	1.090.1-1.2-1.7000-10	1ПС.33.33.3.5-П	2	3410	
ПС-13	1.090.1-1.2-1.7000-16	1ПС.33.16.3.5-П	2	1680	
ПС-14	1.090.1-1.2-1.7000-30	2ПС.11.33.3.5-П	3	1130	
ПС-15	1.090.1-1.2-1.7000-38	1ПС.11.33.3.5-П	3	1130	
ПС-16	КЖИ-01.00-09	1ПСД 30.33.3.5-П-2	1	2490	
ПС-17	КЖИ-01.00-03	3ПСО 60.33.3.5-П-2	2	4330	
ПС-18	КЖИ-01.00-14	2ПС 33.16.3.5-П-1	1	1680	
ПС-19	КЖИ-01.00-15	3ПСД 30.33.3.5-П-2-1	1	2120	
ПСП-1	1.090.1-1.2-1.8000	Парапетная панель ПСП 60.10.2.6-П	11	1560	
ПСП-2	1.090.1-1.2-1.8000-02	ПСП 30.10.2.6-П	5	780	
ПСП-3	1.090.1-1.2-1.8000-10	1ПСП-33.10.2.6-П	3	850	
ПСП-4	1.090.1-1.2-1.8000-22	2ПСП 33.10.2.6-П	3	850	
ПСП-5	1.090.1-1.2-1.8000-24	2ПСП 29.10.2.6-П	1	750	
ПСП-6	1.090.1-1.2-1.8000-12	1ПСП 29.10.2.6-П	1	750	
ПСП-7	1.090.1-1.2-1.8000-20	1ПСП 11.10.2.6-П	1	280	
ПСП-8	1.090.1-1.2-1.8000-28	2ПСП 11.10.2.6-П	1	280	

Спецификация к схеме расположения элементов наружных стен (окончание)

Марка поз.	Обозначение	Наименование	Кол.	Масса ед., кг	Примечание
	Соединительные элементы				
МС-1	1.090.1-1.7-1108.12.011.400	Изделие соединительное МС-1	67	0.36	
МС-2	1.090.1-1.8-1 01	МС-2	76	0,42	
МС-3	1.090.1-1.8-1 02	МС-3	20	0.25	
МС-4	1.090.1-1.8-1 03	МС-4	24	0.25	
МС-5	1.090.1-1.7-1.108 12.011.200	МС-5	73	0.18	
МС-6	1.090.1-1.8-1 01-01	МС-6	70	0.29	
МС-8	1.090.1-1.7-1.108 40.6 0.70.140	МС-8	27	0.26	
МС-9	1.090.1-1.7-1.108 12.011.260	МС-9	38	0.23	
МС-16	1.090.1-1.7-1.108 22.090.300	МС-16	4	6.3	
МС-17	1.090.1-1.7-1.108 12.011.150	МС-17	4	0.13	
МС-24	1.090.1-1.7-1.108 12.011.350	МС-24	4	0.31	
МС-25	1.090.1-1.8-1.09	МС-25	34	0.75	
МС-26	1.090.1-1.8-1.09-01	МС-26	4	1.2	
МС-27	1.090.1-1.7-1.108 60.6.070.100	МС-27	4	0.47	
МС-28	1.090.1-1.7-1.108 75.75.8.080.170	МС-28	6	1.53	
МС-29	1.090.1-1.8-1 10	МС-29	10	0.48	
МС-33	1.090.1-1.7-1.108.22.090.800	МС-33	2	16.8	
МС-11	1.090.1-1.8-1.05	МС-11	6	0.54	
МС-12	1.090.1-1.7-1.108 12.011.320	МС-12	6	0.29	
МС-14	1.090.1-1.8-1 01-04	МС-14	12	0.36	
МС-15	1.090.1-1.8-1 04-01	МС-15	6	0.17	
	ГОСТ 8478-81	Сетка С $\frac{5Вр-100}{5Вр-100}\cdot\frac{1040}{3}$ 550 $\frac{25}{20}$	4	0.7	
	ГОСТ 8478-81	Сетка С $\frac{5Вр-100}{5Вр-100}\frac{1040}{2}$	131	1.8	
	ГОСТ 8478-81	Сетка С $\frac{5Вр-100}{5Вр-100}\frac{1440}{2}$	59.0	2,4	
	ГОСТ 8478-81	Сетка С $\frac{5Вр-100}{5Вр-100}\frac{1040}{3}$ 850 $\frac{25}{20}$	2	1.4	

Спецификация к схеме расположения элементов внутренних стен.

Марка, поз.	Обозначение	Наименование	Кол.	Масса ед., кг.	Примечание
	Сборные железобетонные элементы				
ПВ-1	1.090.1-1.4-1 1000-11	Панель 1ПВ 29.30-1Т	6	3370	
ПВ-2	1.090.1-1.4-1 1000-07	ПВ 30.30-1ТВ	11	3480	
ПВ-3	1.090.1-1.4-1 3000-02	ПВГ 30.30.13-1Т	10	2430	
ПВ-4	1.090.1-1.4-1 1000-02	ПВ 30.30-1Т	9	3480	
ПВ-5	КЖИ-01.00-12	ПВР 29.30.15-3Т	3	1860	
ПВ-6	1.090.1-1.4-1 4000-06	ПВР 29.30.15-3Т	2	1860	
ПВ-7	1.090.1-1.4-1 1000-03	ПВ 29.30-1Т	6	3370	
ПВ-8	1.090.1-1.4-1 3000-04	ПВГ 29.30.13-1Т	2	2330	
ПВ-9	1.090.1-1.4-1 3000-11	ПВГ 30.30.13-1ТВ	6	2430	
ПВ-10	1.090.1-1.4-1 1000-10	1ПВ 30.30-1Т	12	3480	
ПВ-11	1.090.1-1.4-1 4000-08	ПВР 30.30.19-3Т	9	1690	
ПВ-12	1.090.1-1.4-1. 2000-11	1ПВП 30.30.13-1Т	3	2410	
ПВ-13	1.090.1-1.4-1 3000-03	ПВГ 30.30.10-1Т	2	2670	
ПВ-14	1.090.1-1.4-1 1000-08	1ПВ 60.30-1Т	2	6980	
ПВ-15	1.090.1-1.4-1 1000-12	1ПВ 18.30-1Т	9	2080	
ПВ-16	1.090.1-1.4-1 2000-06	1ПВП 60.30.15-1Т	1	5580	
ПВ-17	1.090.1-1.4-1 4000-02	ПВР 30.30.15-3Т	2	2070	
ПВ-18	1.090.1-1.4-1 2000-03	ПВП 30.30.13-1Т	5	2400	
ПВ-19	КЖИ-01.00-11	1ПВП 60.30.10-1Т	1	6180	
ПВ-20	1.090.1-1.4-1 2000-05	1ПВП 60.30.19-1Т	1	5280	
ПВ-21	КЖИ-01.00-10	ПВП 30.30.10-1Т	1	2670	
ПВ-22	1.090.1-1.4-1 5000-01	1ПВ 30.33-1Т	2	3740	
ПВ-23	1.090.1-1.4-1 6000-04	3ПВГ 29.33.13-1Т	2	2560	
ПВ-24	1.090.1-1.4-1 5000-03	2ПВ 30.33-1Т	2	3740	
ПВ-25	1.090.1-1.4-1 6000-05	4ПВГ 29.33.13-1Т	1	2560	
ПВ-26	1.090.1-1.4-1 5000-04	ПВ 29.33-1Т	1	3640	
ПВ-27	1.090.1-1.4-1 5000-05	ПВ 30.33-1Т	2	3740	
ПВ-28	КЖИ-01.00-13	1ПВ 30.30-1Т-1	1	3480	
ПВ-29	1.090.1-1.4-1 2000-07	1ПВП 60.30.10-1Т	2	6180	
ПВ-30	1.090.1-1.4-1 2000-03	ПВП 30.30.13-1Т	1	2400	
ПВ-31	КЖИ-01.00-16	ПВП 30.30.10-1Т	1	2670	
ПВ-32	1.090.1-1.4-1.1000-14	1ПВ 29.30-1ТВ	1	3370	
В-1	1.034.1-1.1-1-14	Вентблок В 8.33	39	1135	
	Соединительные	элементы.			
МС-5	1.090.1-1.7-1.108 12.011 200	Изделие соединительное МС-5	234	0.18	
МС-18	1.090.1-1.7-1.108 60.60 70.290	Закладная деталь МС-18	172	0.82	

Привязан:

Инв. N

ГИП	Назарова	
Н.контр.	Соколова	
Нач. отд.	Одиноков	
Гл.спец.	Кореневский	
Рук. гр.	Назарова	
Инженер	Гусева	
Инженер	Родченкова	

501-6-24.12.88 КЖ

Административно-бытовое здание для грузовых районов ж.д. станций с бытовыми помещениями на 300 человек

Стадия	Лист	Листов
РП	7	

Спецификация к схемам расположения элементов стен.

Гипропромтрансстрой

Копир.

23363-02 20 Формат А2

Схема расположения элементов перекрытия на отм. 3.300

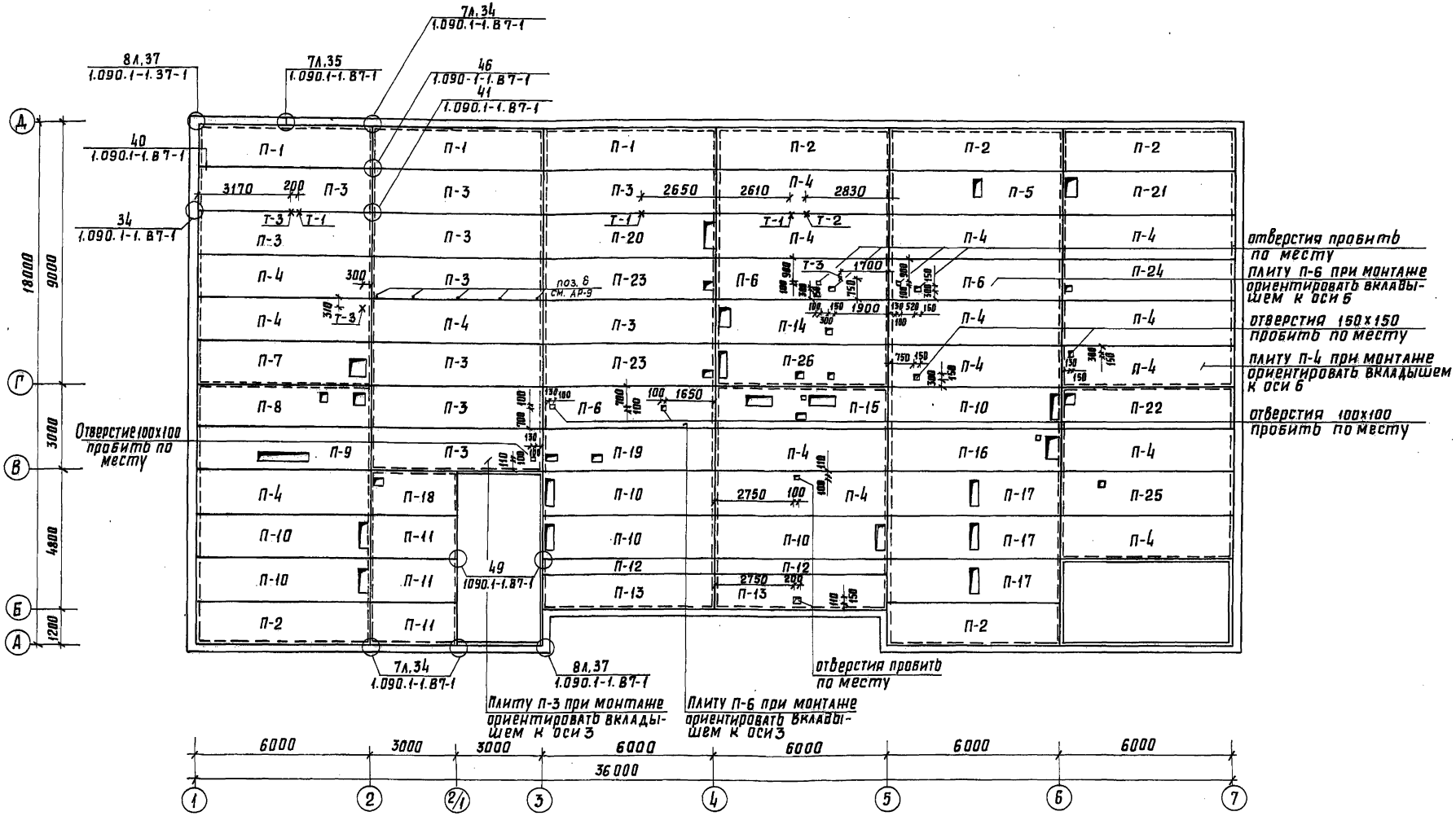

1. Данный лист смотреть совместно с листами КЖ-8; КЖ-9; КЖ-10.
2. Все продольные и поперечные швы между плитами тщательно заполнить цементным раствором или бетоном на мелком щебне класса В15.
3. Применение плит без заделки открытого торца бетоном или вкладышами не допускается. См. серию 1.090.1-1.85-1.А2. 0000 ПЗ.
4. Стенки вентиляционных коробов выполнить из обыкновенного глиняного кирпича М75 на цементном растворе М25 по периметру всех вентблоков.
5. Все металлические элементы на кровле окрасить масляной краской.
6. Корытная часть ребристых панелей заполняется пенобетоном М100 γ=400 кг/м³.

					501-6-24.12.88	КЖ	
ГИП	Назарова						
Привязан	Н.контр.	Соколова		Административно-бытовое здание для грузовых районов м. Л. станции с бытовыми помещениями на 300 человек	стадия	лист	листов
	Нач.отд.	Овинков			РП	8	
	Гл.спец.	Кореневский					
	Рук.гр.	Назарова		Схема расположения элементов перекрытия на отм. 3.300.	Гипропромтрансстрой		
Инв.№	Инжен.	Гусева					
	Инжен.	Родченкова					

Копировал:

23363-02 21 Формат А2

Согласовано: ОВ Кравчинский, ВК Клейман

Инв.№ подл. | Подпись и дата | Взам.инв.№

Альбом II

Схема расположения элементов перекрытия на отм. 6.600

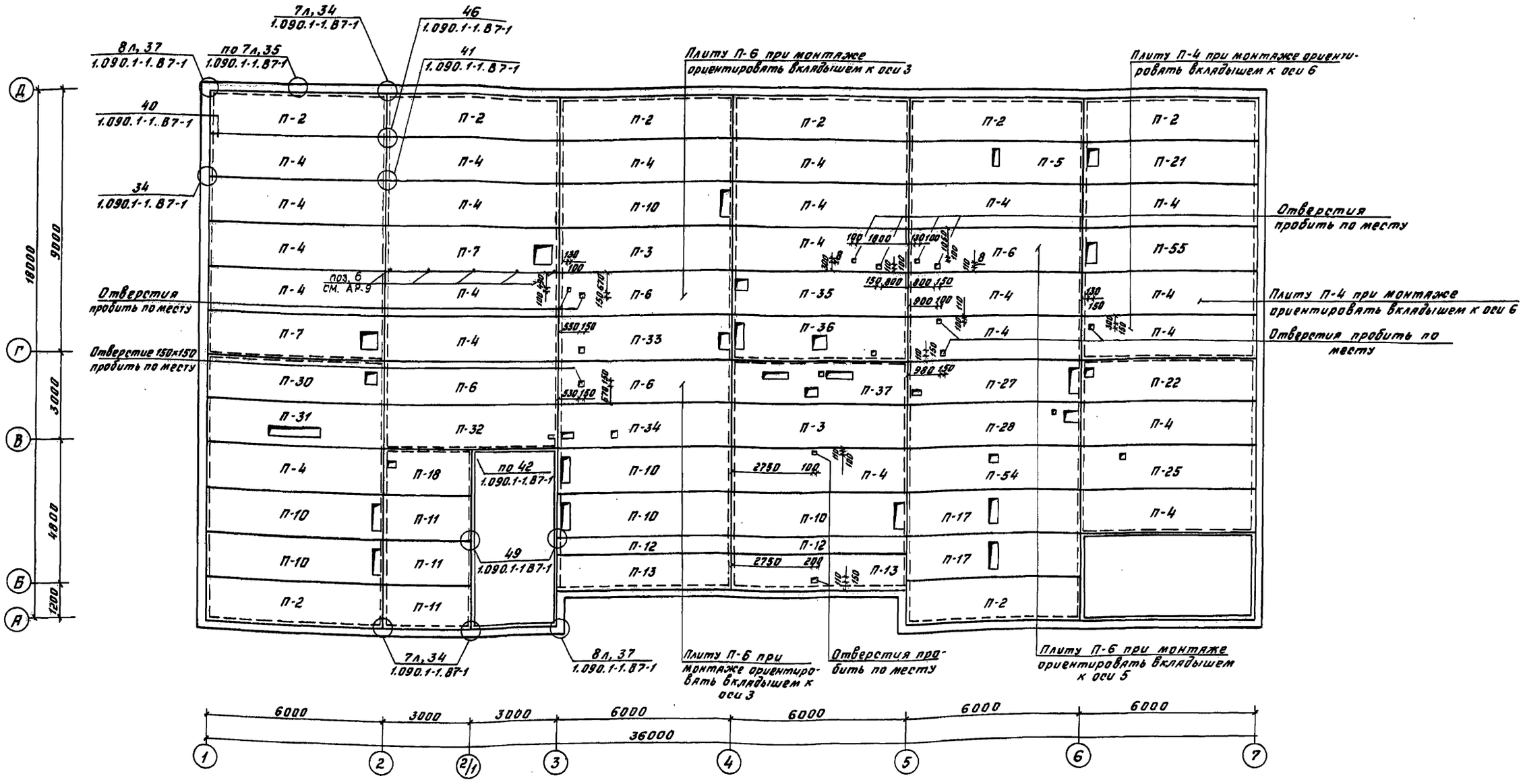

				501-6-24.12.88		КЖ	
		ГИП	Назарова				
Привязан:		Н.контр.	Соколова	Административно-бытовое здание для грузовых районов ж.д. станции с бытовыми помещениями на 300 человек	Стадия	Лист	Листов
		Нач.отд.	Одиноков		РП	9	
		Гл.спец.	Кореневский				
		Рук.гр.	Назарова	Схема расположения элементов перекрытия на отм. 6.600	Гипропромтранестрой		
		Инженер	Гусева				
Инв.№		Инженер	Родченкова				

Согласовано: ОВ Добрынинский; ВК Либман

Инв.№ подл. | Подпись и дата | Взам.инв.№

Копировал 23363-02 22 Формат А2

Альбом III

Схема расположения элементов покрытия.

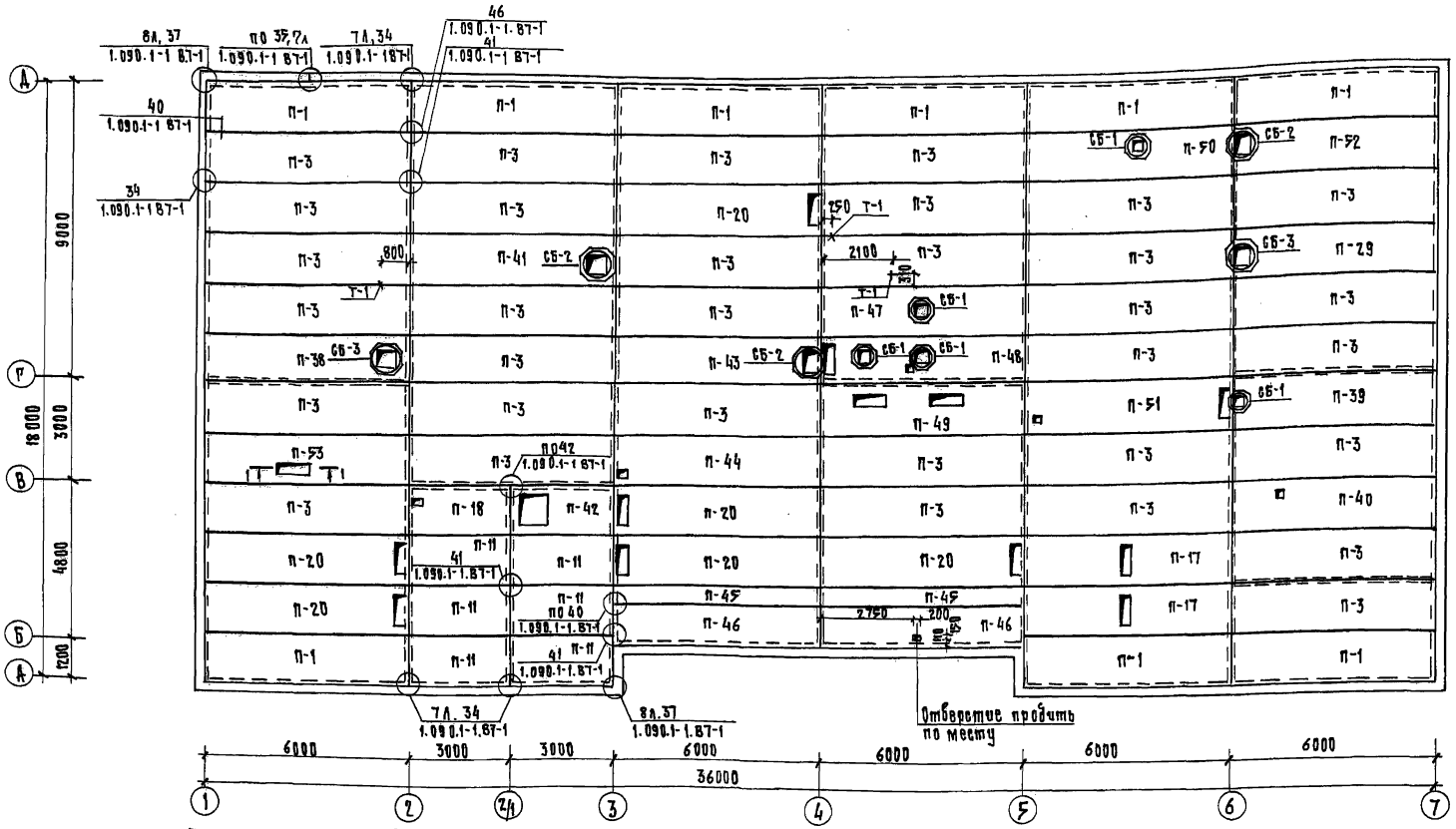

Кровельная оцинкованная сталь δ = 0.8 мм

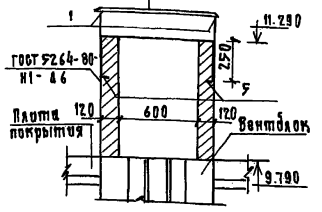

Деталь установки стакана.

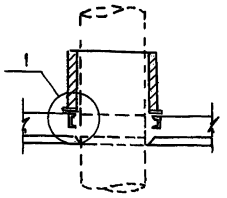

Примеры установки рамок под стаканы.

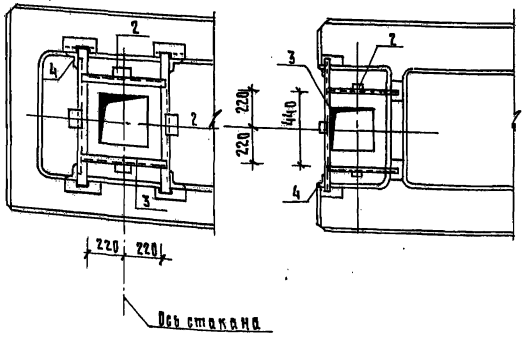

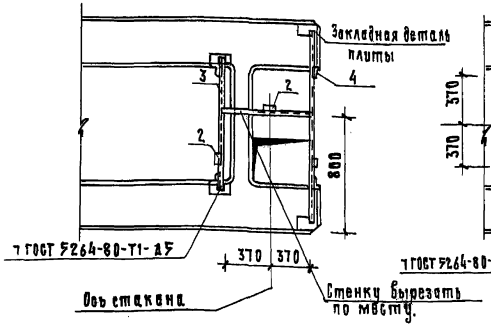

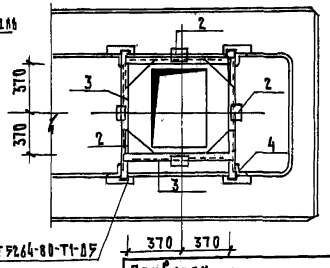

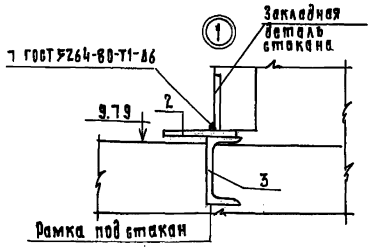

Привязан

Инв. № подл. | Подпись и дата | Взам. инв. №

Согласовано: ОВ Добровольский, ВК Лабкин

ГИП	Назарова		
Н. контр.	Соколова		
Нач. отд.	Обинков		
Гл. спец.	Кореневский		
Рук. гр.	Назарова		
Инженер	Гусева		
Инженер	Рабченкова		

501-6-24.12.88 КЭС

Двухпутная тупиковая двухсторонняя эстакада для грузовых районов ж.-д. станции с бытовыми помещениями на 300 человек

Стадия	Лист	Листов
РП	10	

Схема расположения элементов покрытия.

Гипропромтранстрой

Копир.

23363-02 23 Формат А2

Альбом II

Спецификация сборных железобетонных элементов к схемам расположения элементов перекрытия и покрытия /начало/

Марка, поз.	Обозначение	Наименование	Кол.	Масса ед., кг.	Примечание
	Сборные железобетонные элементы				
П-1	1.090.1-1.5-1 3000-12	Плита ПК60.15-6АтVТ-1	12	2767	
П-2	1.090.1-1.5-1 3000-13	ПК60.15-8АтVТ-1	13	2767	
П-3	1.090.1-1.5-1 3000-05	ПК60.15-6АтVТ	45	2767	
П-4	1.090.1-1.5-1 3000-06	ПК60.15-8АтVТ	38	2767	
П-5	КЖСИ-02.00	ПР60.15-8АтVТ-1И	2	2595	
П-6	1.090.1-1.5-1 3000-07	ПК60.15-12.5АтVТ	7	2767	
П-7	КЖСИ-02.00-01	ПР60.15-8АтVТ-2И	3	2595	
П-8	КЖСИ-05.00	ПР60.15-8АтVТ-3И	1	2595	
П-9	КЖСИ-02.00-02	ПР60.15-8АтVТ-4И	1	2595	
П-10	КЖСИ-07.00	ПР60.15-8АтVТ-3-1И	12	2572	
П-11	1.090.1-1.5-1 3000-01	ПК30.15-6Т	12	1380	
П-12	1.090.1-1.5-1 1000-06	ПК60.6-8АтVТ	4	1295	
П-13	1.090.1-1.5-1 2000-13	ПК60.12-8АтVТ-1	4	2080	
П-14	КЖСИ-03.00	ПР60.15-8АтVТ-3-2И	1	2572	
П-15	КЖСИ-02.00-04	ПР60.15-8АтVТ-5И	1	2595	
П-16	КЖСИ-03.00-04	ПР60.15-6АтVТ-3-1И	1	2572	
П-17	КЖСИ-05.00-01	ПР60.15-8АтVТ-6И	7	2595	
П-18	КЖСИ-07.00-02	ПР30.15-6Т-3-1И	3	1307	
П-19	КЖСИ-07.00-03	ПР60.15-8АтVТ-3-3И	1	2572	
П-20	КЖСИ-07.00-01	ПР60.15-6АтVТ-3-2И	7	2572	
П-21	КЖСИ-03.00-02	ПР60.15-8АтVТ-3-4И	2	2572	
П-22	КЖСИ-09.00	ПР60.15-8АтVТ-3-5И	2	2572	
П-23	КЖСИ-07.00-04	ПР60.15-8АтVТ-3-6И	2	2572	
П-24	КЖСИ-03.00-03	ПР60.15-8АтVТ-3-7И	1	2572	
П-25	КЖСИ-05.00-02	ПР60.15-8АтVТ-7И	2	2572	
П-26	КЖСИ-03.00-01	ПР60.15-8АтVТ-3-9И	1	2572	
П-27	КЖСИ-03.00-05	ПР60.15-8АтVТ-3-10И	1	2572	
П-28	КЖСИ-06.00-02	ПР60.15-6АтVТ-3-3И	1	2572	
П-29	КЖСИ-06.00-05	ПР60.15-6АтVТ-3-4И	1	2572	

/окончание/

Марка, поз.	Обозначение	Наименование	Кол.	Масса ед., кг.	Примечание
П-30	КЖСИ-05.00-04	Плита ПР60.15-6АтVТ-1И	1	2595	
П-31	КЖСИ-02.00-03	ПР60.15-6АтVТ-2И	1	2595	
П-32	1.090.1-1.5-1.7000-02	ПР60.15-6АтVТ-3	1	2572	
П-33	КЖСИ-09.00-01	ПР60.15-8АтVТ-3-11И	1	2572	
П-34	КЖСИ-07.00-05	ПР60.15-6АтVТ-3-5И	1	2572	
П-35	КЖСИ-06.00	ПР60.15-8АтVТ-3-12И	1	2572	
П-36	КЖСИ-06.00-01	ПР60.15-8АтVТ-3-8И	1	2572	
П-37	КЖСИ-05.00-05	ПР60.15-8АтVТ-8И	1	2595	
П-38	КЖСИ-04.00	ПР60.15-6АтVТ-3И	1	2595	
П-39	КЖСИ-08.00-02	ПР60.15-6АтVТ-3-6И	1	2572	
П-40	КЖСИ-05.00-03	ПР60.15-6АтVТ-4И	1	2595	
П-41	КЖСИ-04.00-01	ПР60.15-6АтVТ-5И	1	2595	
П-42	КЖСИ-04.00-02	ПР30.15-8Т-1И	1	1327	
П-43	КЖСИ-06.00-03	ПР60.15-6АтVТ-3-7И	1	2572	
П-44	КЖСИ-08.00-04	ПР60.15-6АтVТ-3-11И	1	2572	
П-45	1.090.1-1.5-1 1000-05	ПК60.6-6АтVТ	2	1295	
П-46	1.090.1-1.5-1 2000-12	ПК60.12-6АтVТ-1	2	2080	
П-47	КЖСИ-04.00-03	ПР60.15-6АтVТ-7И	1	2595	
П-48	КЖСИ-06.00-04	ПР60.15-6АтVТ-3-8И	1	2572	
П-49	КЖСИ-04.00-04	ПР60.15-8АтVТ-9И	1	2595	
П-50	КЖСИ-04.00-05	ПР60.15-8АтVТ-10И	1	2595	
П-51	КЖСИ-08.00	ПР60.15-6АтVТ-3-9И	1	2572	
П-52	КЖСИ-08.00-01	ПР60.15-6АтVТ-3-10И	1	2572	
П-53	КЖСИ-02.00-05	ПР60.15-6АтVТ-6И	1	2595	
П-54	КЖСИ-02.00-06	ПР60.15-8АтVТ-11И	1	2595	
П-55	КЖСИ-08.00-03	ПР60.15-8АтVТ-3-13И	1	2572	
СБ-1	1.494-24 81	СБ 4А-1	5	150	
СБ-2	1.494-24 81	СБ 7А-1	3	290	
СБ-3	1.494-24 81	СБ 7А-3	2	310	

Спецификация металлических элементов к схемам расположения элементов перекрытия и покрытия

Марка, поз.	Обозначение	Наименование	Кол.	Масса ед., кг.	Примечание
МС-5		ф12 А-I ГОСТ 5781-82 ℓ=260	425	0,23	
МС-19	1.090.1-1.8-1 06	Соединительная деталь МС-19	180	0,13	
МС-21	1.090.1-1 8-1 07-01	" МС-21	8	0,30	
Т-1	5.904-1 В.0	Подкладка 1П	6	1,05	укоротить
	5.904-1 В.0	Тяга 2ТЯ-03	6	0,3	до 330мм
Т-2	5.904-1 В.0	Подкладка 1П	1	1,05	укоротить
	5.904-1 В.0	Тяга 2ТЯ-05	1	0,67	до 763мм.
Т-3	5.904-1 В.0	Подкладка 1П	3	1,05	укоротить
	5.904-1 В.0	Тяга 2ТЯ-03	3	0,3	до 380мм.
1		ф10 А-I ГОСТ 5781-82 ℓ=500	78	0,31	
2		Лист 610×150×150 ГОСТ 19903-74 Ст3кп2 ГОСТ 380-71*	27	1,77	
3		Швеллер 10-ГОСТ 8240-72 ℓ=1000 Ст3кп2 ГОСТ 380-71*	24,5	8,59	пм
4		Уголок 675×75×8 ГОСТ 8509-72 ℓ=1000 Ст3пс6 ГОСТ 10705-80	36	1,44	
5		Уголок 650×50×5 ГОСТ 8509-72 ℓ=1000 Ст3кп2 ГОСТ 380-71*	32,3	3,77	пм

Инв.№ подл. | Подпись и дата | Взам.инв.№

Привязан

Инв.№

ГИП	Назарова		
Н.контр.	Соколова		
Нач.отд.	Одиноков		
Гл.спец.	Коремевский		
Рук.гр.	Назарова		
Инженер	Гусева		
Инженер	Радченкова		

501-6-24.12.88 КЖ

Административно-бытовое здание для грузовых районов ж.д. станции с бытовыми помещениями на 300 человек

Стадия	Лист	Листов
РП	11	

Спецификации к схемам расположения элементов покрытия и перекрытия

Гипропромтрансстрой

Альбом II

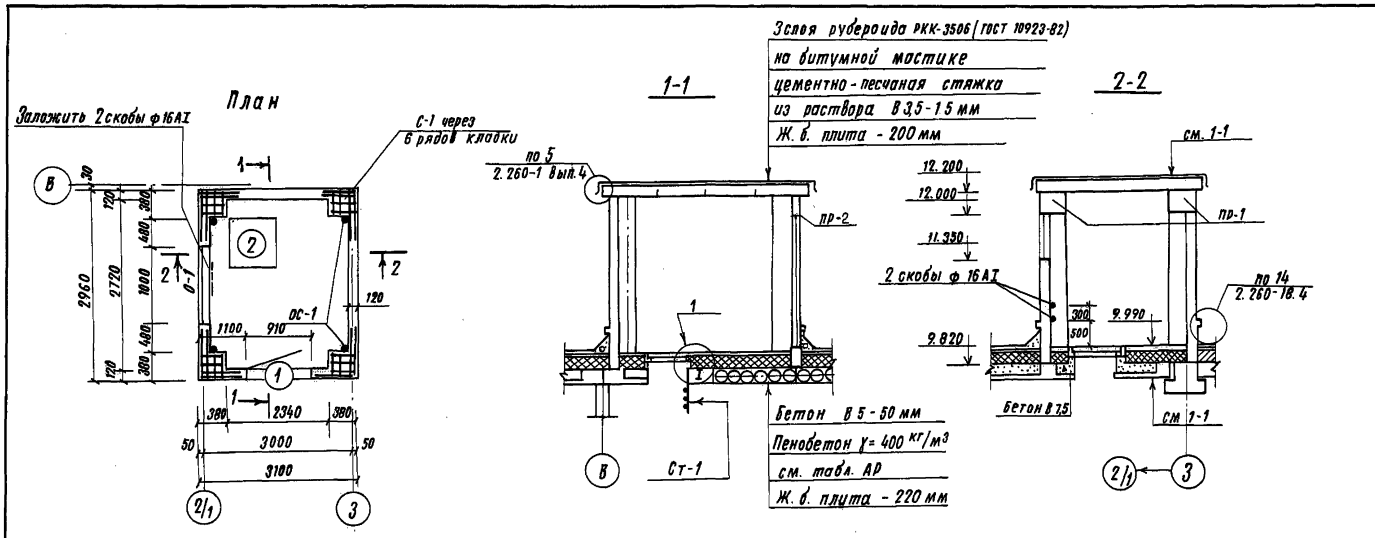

Спецификация элементов к схеме, расположенной на листе

Марка, поз.	Обозначение	Наименование	Кол.	Масса ед, кг.	Примечание
	Сборные железобетонные конструкции				
П-1	3.006.1-2/82 вып. 1-2	Плита П26д-3	4	1.250	
ПР-1	ГОСТ 948-84	Перемычка ЗПП30-10	2	623	
ПР-2	ГОСТ 948-84	То же ЗПБ 13-37	1	85	
	Металлические изделия				
Ст-1		Стремянка „Ст-1"	1	59,0	
С-1	КЖИ - 16,00	Сетка С-1	20	1.0	
ОС-1		ф10А-I, ℓ=370 ГОСТ 5781-82	4	0,23	
ОС-2		ф10АI ℓ=1000 ГОСТ 5781-82	4	0,62	
		Материалы:			
		Бетон В7,5	0,10		м³
		Бетон В5	0,38		м³

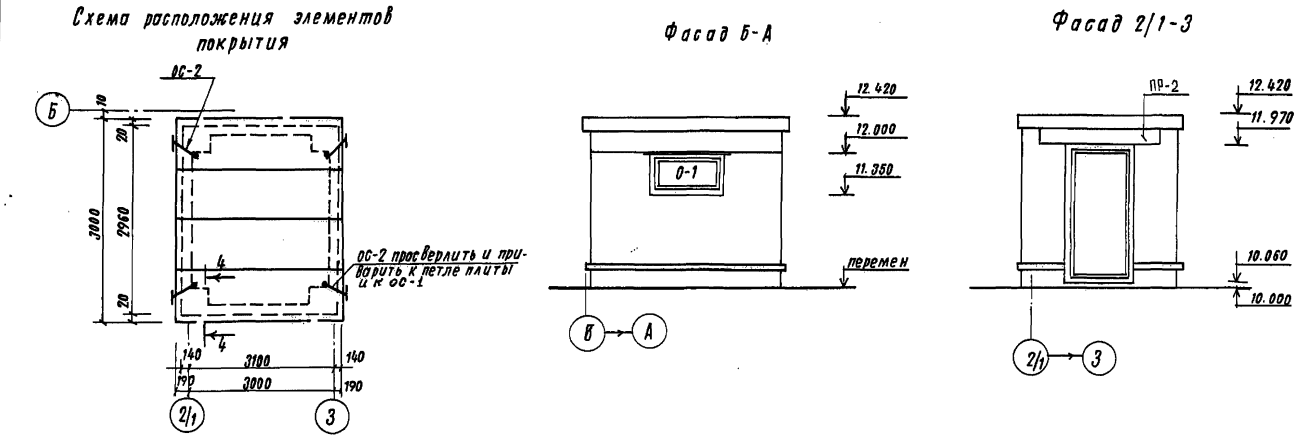

Спецификация элементов заполнения проемов

Марка, поз.	Обозначение	Наименование	Кол.	Масса ед, кг.	Примечание
О-1	1.136-12 вып. 1	Фрамуга ф Н 06-10	1		
1	1.136.5-19	Дверной блок ДС19-9 ГТ	1		
2	1.136.5-19	Люк ДЛ10-10	1		

1. Стены выполнить из обыкновенного глиняного кирпича марки КР 75/1650/15 ГОСТ 530-80 на растворе марки 25 с расшивкой швов.
2. После монтажа стремянки Ст-1 поверхность ее и поверхности предварительно очищенных сварных швов покрыть лакокрасочным материалом I группы по СНиП 2.03.11-85.
3. Выборку стали на Ст-1 см. лист КЖ-2.

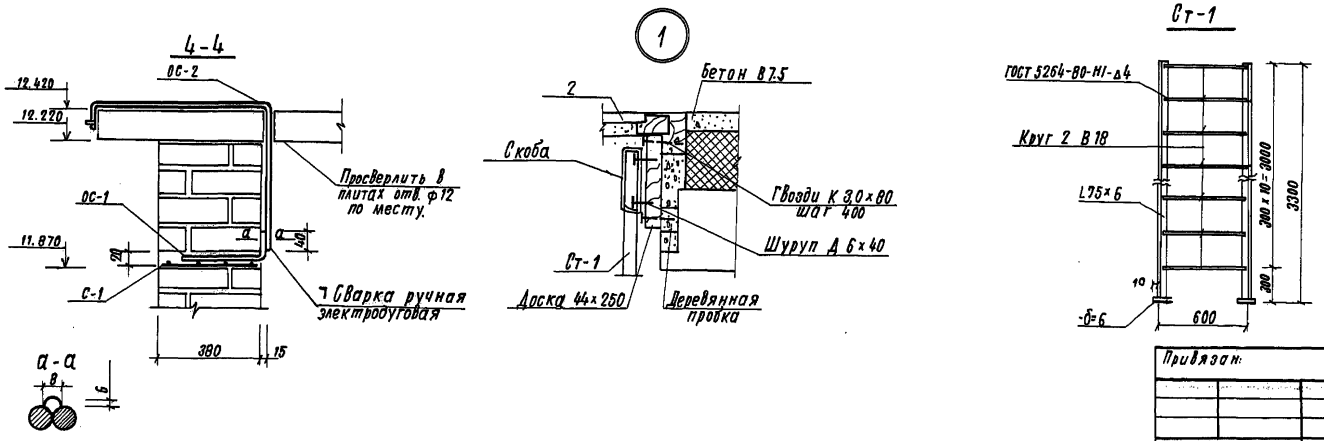

Привязан:	ГИП	Назарова		501-6-24.12.88	КЖ
	Н. контр.	Соколова		Административно-бытовое здание для грузовых районов ж. д. станций с бытовыми помещениями на 300 человек.	Стадия: Р; Лист: 12; Листов:
	Нач. отд.	Одиноков			
	Гл. спец.	Кореневский		Выход на кровлю	Гипропромтрансстрой
	Рук. гр.	Назарова			
Инв. N	Инжен.	Родченкова			

Инв. N подл. | Подпись и дата | Взам. инв. N

Копировал:

23363-02 25 Формат А2

Альбом II

Схема расположения элементов лестницы

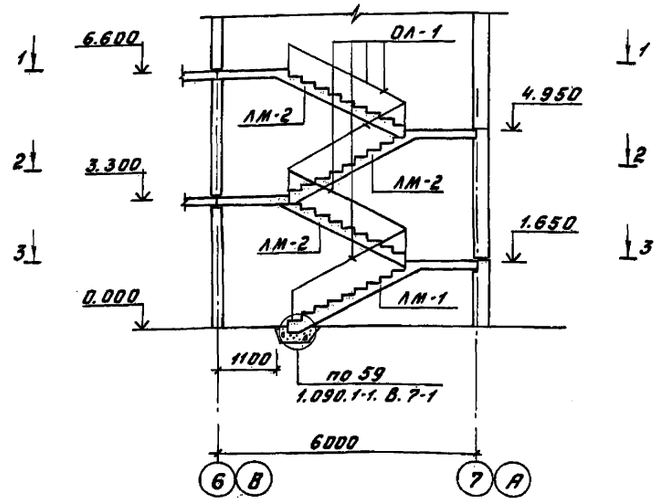

3 – 3

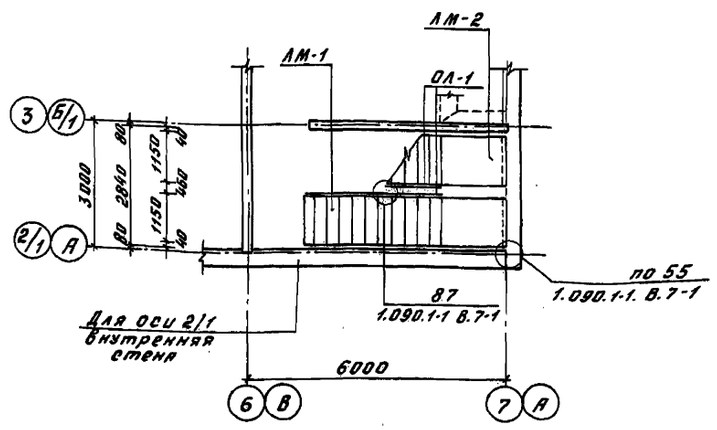

Схема расположения проступей на верхней площадке

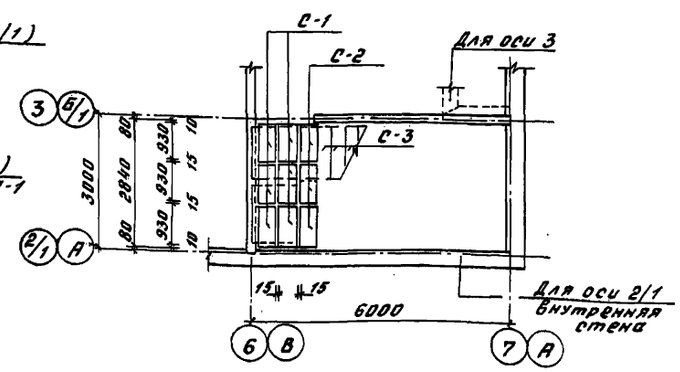

1 – 1

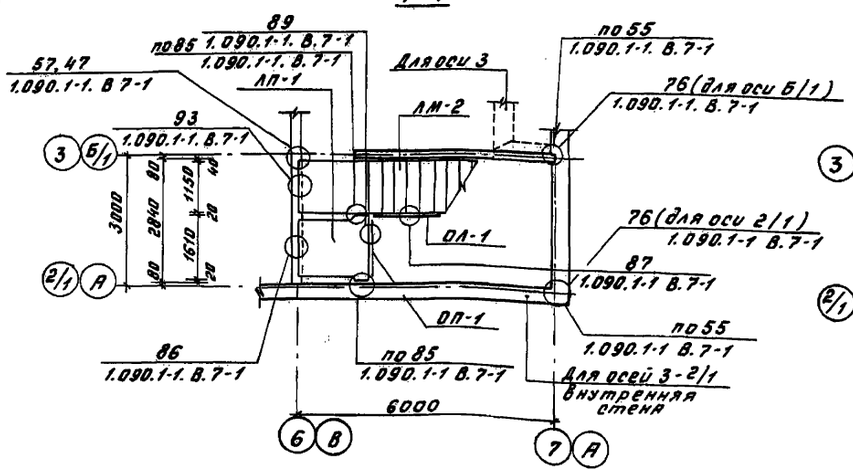

2 – 2

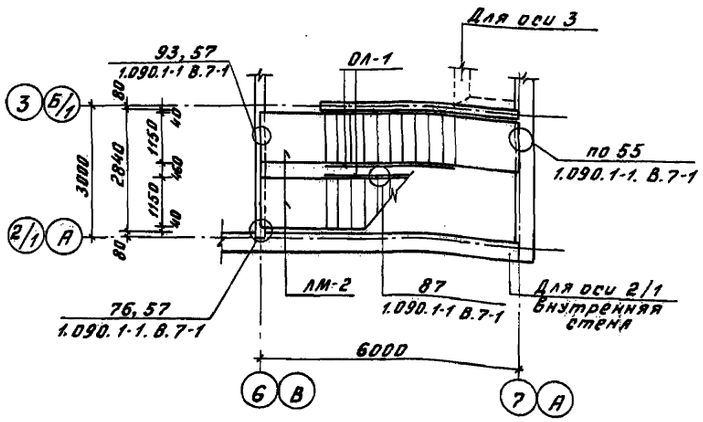

Схема расположения проступей на лестничных маршах и площадках

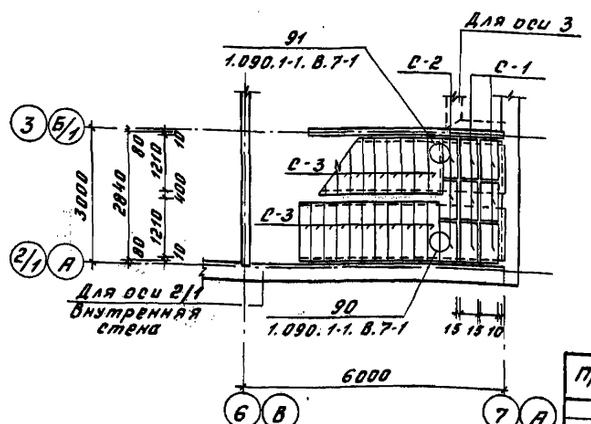

Спецификация к схеме расположения элементов лестницы

Марка, поз.	Обозначение	Наименование	Кол.	Масса ед., кг.	Примечание
	Сборные железобетонные элементы				
ЛМ-1	1.050.1-2.1.12.0.00.0	Лестничный марш ЛМП60.11.17-5-3	1	2100	
ЛМ-2	1.050.1-2.03.0.00.0	Лестничный марш ЛМП60.11.17-5	3	2600	
ЛП-1	1.050.1-2.1.17.0.00.0-08	Лестничная площадка ЛПП16.15В	1	750	
С-1	1.050.1-2.1.18.0.00.0-08	Проступь 2ЛН9.5	24	40	
С-2	1.050.1-2.1.18.0.00.0-15	Проступь 2ЛН9.5В	12	40	
С-3	1.050.1-2.1.18.0.00.0-01	Проступь 1ЛН12.3	41	40	
	Металлические элементы				
ОЛ-1	1.050.1-2.2.01.0-01	Ограждение ОМ15-1	4	36,7	
ОП-1	1.050.1-2.2.06.0	Ограждение ОМВ 14-1	1	21,1	
МС-5	1.090.1-1.7-1.108.12.011.200	Деталь соединительная МС-5	20	0,18	
МС-9	12.011.260	—"— МС-9	8	0,23	
МС-34	125.80.10.080.100	—"— МС-34	2	1,1	
МС-35	1.090.1-1.8-1.12	—"— МС-35	20	0,11	
МС-37	1.090.1-1..7-1	—"— МС-37	3	0,23	
МС-22	1.090.1-1 8-1.07-02	—"— МС-22	4	0,20	

1. Спецификация дана на одну лестницу.

Взам. инв. №

Подпись и дата

Инв. № подл.

Привязан

Инв. №

ГИП	Назарова		501-6-24.12.88 КЖС
Н. контр.	Соколова		
Нач. отд.	Одиноков		Административно-бытовое здание для грузовых районов ж.д. станции с бытовыми помещениями на 300 человек
Гл. спец.	Кореневский		Стадия: РП; Лист: 13; Листов:
Рук. гр.	Назарова		Схема расположения элементов лестницы
Инженер	Родченкова		Гипропромтрансстрой
Инженер	Гусева		

Копировал Баз. 23363-02 26 Формат А2

Альбом II

Ведомость рабочих чертежей основного комплекта

Лист	Наименование	Примеч.
1	Общие данные (начало)	
2.	Общие данные (окончание)	
3	План на отм. 0.000	
4.	План на отм. 3.300	
5	План на отм. 6.600	
6.	Схемы систем отопления, теплоснабжения установок П1–П3. Узлы 1–4	
7.	Схемы систем П1÷П3	
8	Схемы систем В1÷В5, ВЕ1÷ВЕ7	
9	Схемы систем ВЕ8÷ВЕ18	
10.	Установки систем П1, П2, П3.	
11.	Установки систем В3, В4, В5.	
12.	Узел управления №1.	

Ведомость ссылочных и прилагаемых документов

Обозначение	Наименование	Примечан.
	Ссылочные документы	
1.494-10	Решетки щелевые регулирующие тип Р	
1.494-32	Зонты и дефлекторы вентиляционных систем.	
4.904-69	Детали креплений санитарно-технических приборов и трубопроводов	
5.904-4	Двери и люки вентиляционных камер	
7.903.9-2 вып.1,2	Тепловая изоляция.	
5,904-38	Гибкие вставки к центробежным вентиляторам.	
5.904-34	Приточно-рециркуляционный агрегат.	
	Прилагаемые документы	
ОВ.ВМ	Ведомость потребности в материалах.	
ОВ.СО	Спецификация оборудования	

Общие указания

1. Основные показатели по чертежам отопления и вентиляции.

Наименование здания (сооружения) помещения	Объем м³	Периоды года при $t_н$, °С	Расход тепла, вт (ккал/ч)				Расход холода вт (ккал/ч)	Установлен. мощн. эл. двигат. квт.
			На отопление	На вентиляцию	На горячее водоснабжение	Общий		
Административно	6607.1	-30	109850	254140	940000*	1303990	—	11.09
бытовое здание			(95000)	(219080)	(810000)*	(1124080)	—	

* в том числе на сушилку 8150 (7000)

2. Проект отопления и вентиляции разработан на основании технологического задания и архитектурно-строительных чертежей с учетом действующих строительных норм и правил: СНиП 2.04.05-85; СНиП II-92-76; СНиП 2.08, 01-85; СНиП 2-л.8-71.
3. Теплоснабжение систем отопления, вентиляции и сушилки осуществляется от внешних сетей, в качестве теплоносителей приняты:
   для системы вентиляции – вода с параметрами 150-70°С;
   для системы отопления – вода с параметрами 105-70°С;
   для системы теплоснабжения сушилки – вода с параметрами 55-45°С от системы горячего водоснабжения.
4. Расчетная температура наружного воздуха:
   для проектирования отопления -30°С; для проектирования вентиляции в холодный период года -30°С, в теплый период года +22°С.

План-схема

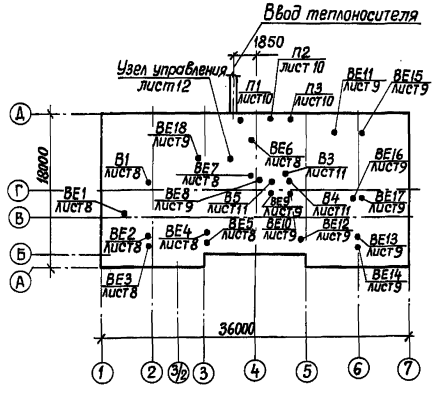

Расположение теплового пункта в здании согласовано ВНИПИЭНЕРГОПРОМом от 10.08.88 № 07020/1521

5. Воздуховоды систем П1, В1 выполняются из стали тонколистовой по ГОСТ 19904-74, воздуховоды остальных систем из стали тонколистовой по ГОСТ 19903-74, покрываются краской ПФ-133 в 2 слоя по грунтовке ГФ-021 в один слой (с наружи)
6. Воздуховоды, прокладываемые выше кровли, изготовляются из стали толщиной δ=1мм.
7. Трубопроводы систем отопления и теплоснабжения калориферов проектируются из труб легких по ГОСТ 3262-75 для гнутых участков, соединений с арматурой и отопительных приборов на резьбе, электросварные по ГОСТ 10704-76 *
   Трубопроводы и нагревательные приборы окрашиваются краской БТ-177 в 2 слоя по грунтовке ГФ-020.
8. Трубопроводы системы теплоснабжения, подающий трубопровод системы отопления от узла управления до разветвления и узел управления изолируются шнурами теплоизоляционными из минеральной ваты δ=30мм в чулке из металлической проволоки (ТУ36-1695-73). В качестве покровного слоя применяется стеклопластик рулонный для теплоизоляции РСТ/ТУ6-11-145.74)
9. Изготовление и монтаж систем отопления и вентиляции осуществляется по СНиП 3.05.01-85.
10. Ограждающие конструкции помещений вытяжных вентиляторов выполняются из шумопоглащающих материалов-см. чертежи АР.
11. Пересечение транзитными вертикальными металлическими воздуховодами междуэтажных перекрытий помещений выполняется из листовой стали δ=1мм с штукатуркой асбоцементным раствором δ=50мм по металлической сетке.
12. Металлические воздуховоды, шумоглушитель в венткамере звукоизолируются матами из стеклянного штапельного волокна по ГОСТ 10499-78 и оштукатуриваются асбестоцементным раствором по металлической сетке.
13. В проекте не предусмотрена утилизация тепла удаляемого вентиляционного воздуха в виду экономической нецелесообразности.
14. Располагаемый напор на вводе в здание 100000(10000)Па(кгс/м²) Потери давления в системах составляют: отопления 5000(500)Па(кгс/м²); теплоснабжения-5000(500) Па(кгс/м²).

Проект разработан в соответствии с действующими нормами и правилами, и предусматривает мероприятия обеспечивающие пожарную безопасность при эксплуатации здания.

Главный инженер проекта: /Назарова/

Инв.№						
			501-6-24.12.88			ОВ
ГИП	Назарова	Подпись	Административно-бытовое здание для грузовых районов жел. дор. станций с бытовыми помещениями на 300 человек	Стадия	Лист	Листов
Н.контр.	Глимчер	"		Р	1	12
Нач.отд.	Трушкевич	"				
Гл.спец.	Кузнецов	"	Общие данные (начало)	Гипропромтрансстрой		
ГИП	Доброславский	"				
Инж.	Белькевич	"				

Инв.№ подл. | Подпись и дата | Взам. инв.№

Провер. [подпись] 17.5.89г. Коп. [подпись]

Характеристика отопительно-вентиляционных систем

Обозначение системы	Кол. систем	Наименование обслуживаемого помещения (технологического оборудования)	Тип установки	Вентилятор: Тип, исполн. по взрывозащите	№	Схема исполнения	положение	L_1, м³/ч	P, Па (кгс/м²)	n, об/мин	Электродвигатель: Тип, исполнение по взрывозащите	N, кВт	n, об/мин	Воздухонагреватель: Тип	№	Кол.	Т-ра нагрева, °С от	до	Расход тепла, Вт (ккал/ч)	ΔP, Па (кгс/м²)	Примечание
П1	1	Обеденный зал, моечная	АПР5	Ц14-46	3,15	1	Л0°	5440	900	1435	4А100S4	3	1435	КСк3	7	1	-30	+16	83600	131	без фильтра
		подсобное помещение							(90)										(72070)	13,4	
П2	1	Медпункт, административные помещения	АПР-3,15	Ц14-46	3,15	1	Л0°	3270	800	1425	4А90L4	2,2	1425	КСк3	6	1	-30	+18	52440	84	с фильтром
									(80)										(45200)	6,5	
П3	1	Гардеробные, сушилки	АПР 6,3	Ц4-75	5	1	Пр90°	6670	950	1420	4А100S4	3,0	1420	КСк3	10	1	-30	+23	118100	67	без фильтра
		комната обогрева							(95)										(101810)	6,9	
В1	1	Обеденный зал, моечная		ВКР	5,00	45,6		5000	200	915	4А80А6	0,75	915								
		подсобное помещение							20,0												
В2	1	Гардеробная спец. одежды		ВКО	4,04			2500	70	1365	4АА63В4	0,37	1365								
									(7)												
В3	1	Гардеробная спец. одежды	В-Ц4-75-	Ц4-75	2,5	1	Л0°	1000	650	2800	4АА63В2	0,55	2800								
			-2,5-Л03						65												
В4	1	Душевые	В-Ц4-75-	Ц4-75	3,15	1	Пр0°	2400	700	2850	4А71В2	1,1	2850								
			3,15-02						(70)												
В5	1	Санузлы	В-Ц4-75	Ц4-75	2,5	1	Л0°	580	250	1400	4АА56А4	0,12	1400								
			-2,5-Л05						(25)												
ВЕ7	2	Распираторная, комната обеспыливания		Д 00.000-01				200													
ВЕ11	3	Перевязочная чистая, кабинет врача, регистратура		Д 00.000				125													
ВЕ15	3	Зубоврачебный кабинет																			
		комната времен. преб. больных. Помещ. дежурного мед. персонала		Д 00.000				160													
ВЕ17	1	Перевязочная		Д 00.000				160													
ВЕ18	1	Операционный зал. Помещение клиентуры		Д 00.000-03				590													
ВЕ1	3	Административные помещения	—	—	—	—	—	220													
ВЕ2	3	Административные помещения	—	—	—	—	—	160	—	—											
ВЕ3	3	Административные помещения	—	—	—	—	—	255	—	—											
ВЕ4 ВЕ14	3	Административные помещения	—	—	—	—	—	180	—	—											
ВЕ5	3	Комната обогрева	—	—	—	—	—	285													
ВЕ6	3	Венткамера помещения комерческих агентов	—	—	—	—	—	310	—	—											
ВЕ8	3	Сушильная венткамера	—	—	—	—	—	235	—	—											
ВЕ9, ВЕ10	3	Кладовые	—	—	—	—	—	40	—	—											
ВЕ12	3	Комната обеспыливания Административные помещ.	—	—	—	—	—	190	—	—											
ВЕ13	3	Административные помещен.	—	—	—	—	—	240	—	—											
ВЕ16	3	Вестибюль, кладовые	—	—	—	—	—	120	—	—											

Местные отсосы от технологического оборудования

Технологическое оборудование: Поз.	Наименование	Кол.	Характеристика выделяющихся вредностей	Объем вытяжки м³/ч: На ед. оборудов.	Всего	Характеристика местного отсоса: Обозначение	Применяемые документы	Обозначение системы	Примечание
1	Электроплита	1	Тепло и влага	350	350	М80-420		П1, В1	

Привязан:

Инв. №

Взам. инв. № | Подпись и дата | Инв. № подл.

ГИП	Назарова	
Нач. отд.	Глимчер	
Нач. отд.	Грушкевич	
Гл. спец.	Кузнецов	
ГИП	Добрословский	
Инженер	Белькевич	

Копир. Рог

501-6-24.12.88 ОВ

Административно-бытовое здание для грузовых районов жел. дор. станций с бытовыми помещениями на 300 человек

Стадия	Лист	Листов
Р	2	

Общие данные (окончание)

Гипропромтранспстрой

23363-03-28

Альбом II

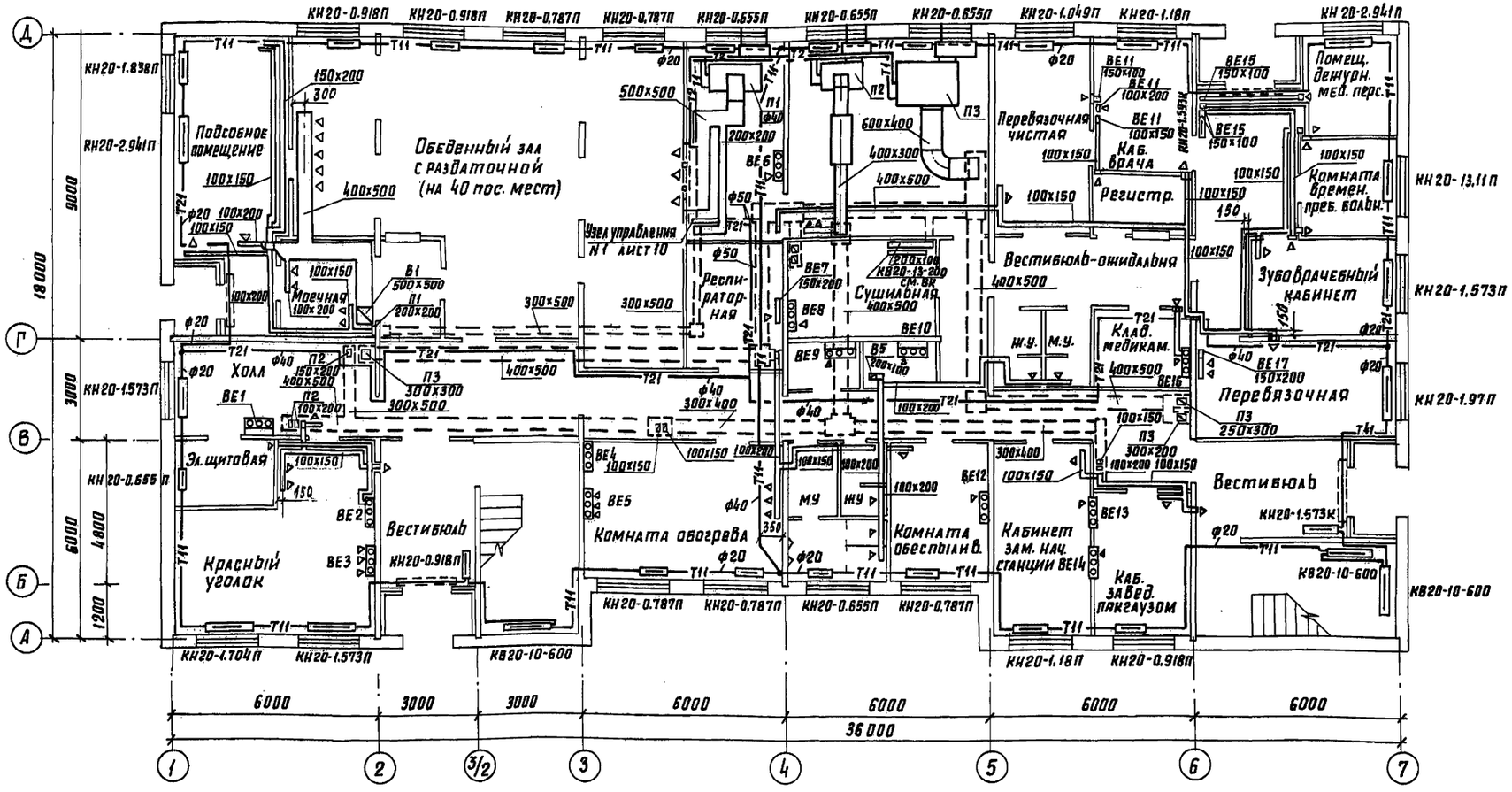

				501-6-24.12.88			08
Привязан		ГИП	Назарова	Административно-бытовое здание для грузовых районов жел. дор. станций с бытовыми помещениями на 300 человек	Стадия	Лист	Листов
		Н.контр.	Климчер		Р	3	
		Нач.отд.	Грушкевич				
		Гл.спец.	Кузнецов				
		Гип	Доброславский	План на отм. 0,000	Гипропромтрансстрой		
Инв.№		Ст.инж.	Белькевич				

СОГЛАСОВАНО:

АР	Назарова	СС	Кучеровая
9	Бауштейн		
ВК	Либман		

Инв. № подл. | Подпись и дата | Взам. инв. №

копировал: Лад

23363-02 29 формат А2

Альбом II

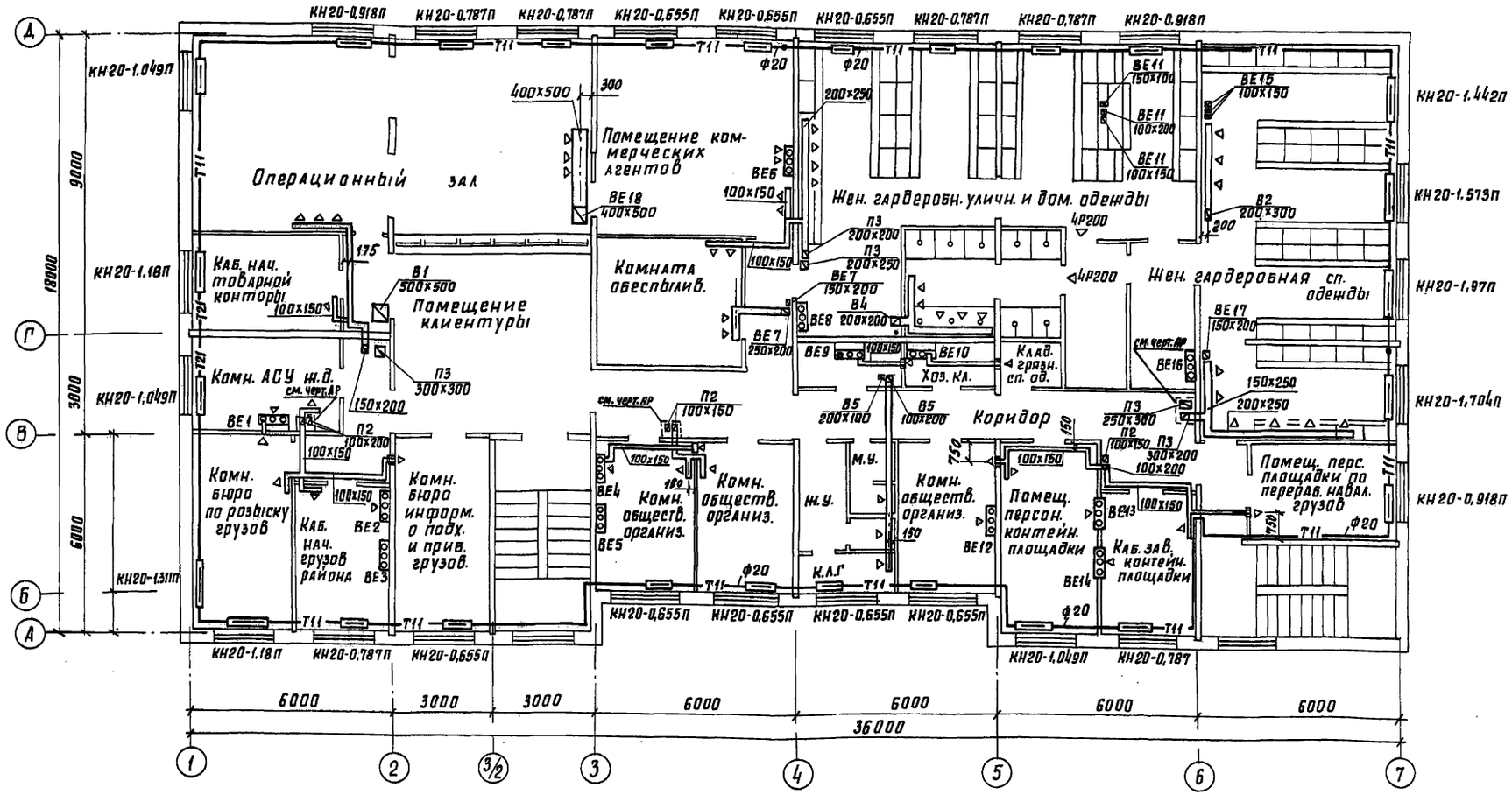

Гип	Назарова		501-6-24.12.88		08
Н.контр.	Гимчер				
Нач.отд.	Грушкевич		Административно-бытовое здание для грузовых районов жел.дор. станций с бытовыми помещениями на 300 человек	Стадия	Лист	Листов
Гл.спец.	Кузнецов			Р	4	
Гип	Доброславский		План на отм. 3.300	Гипропромтрансстрой		
Ст.инж.	Белькевич					

Привязан

Инв.№

Согласовано: АР Назарова; Э Блудштейн; ВК Либман; СС Кучеровая

Инв.№ подл. | Подпись и дата | Взам. инв.№

копировал:

23363-02 30 формат А2

Альбом II

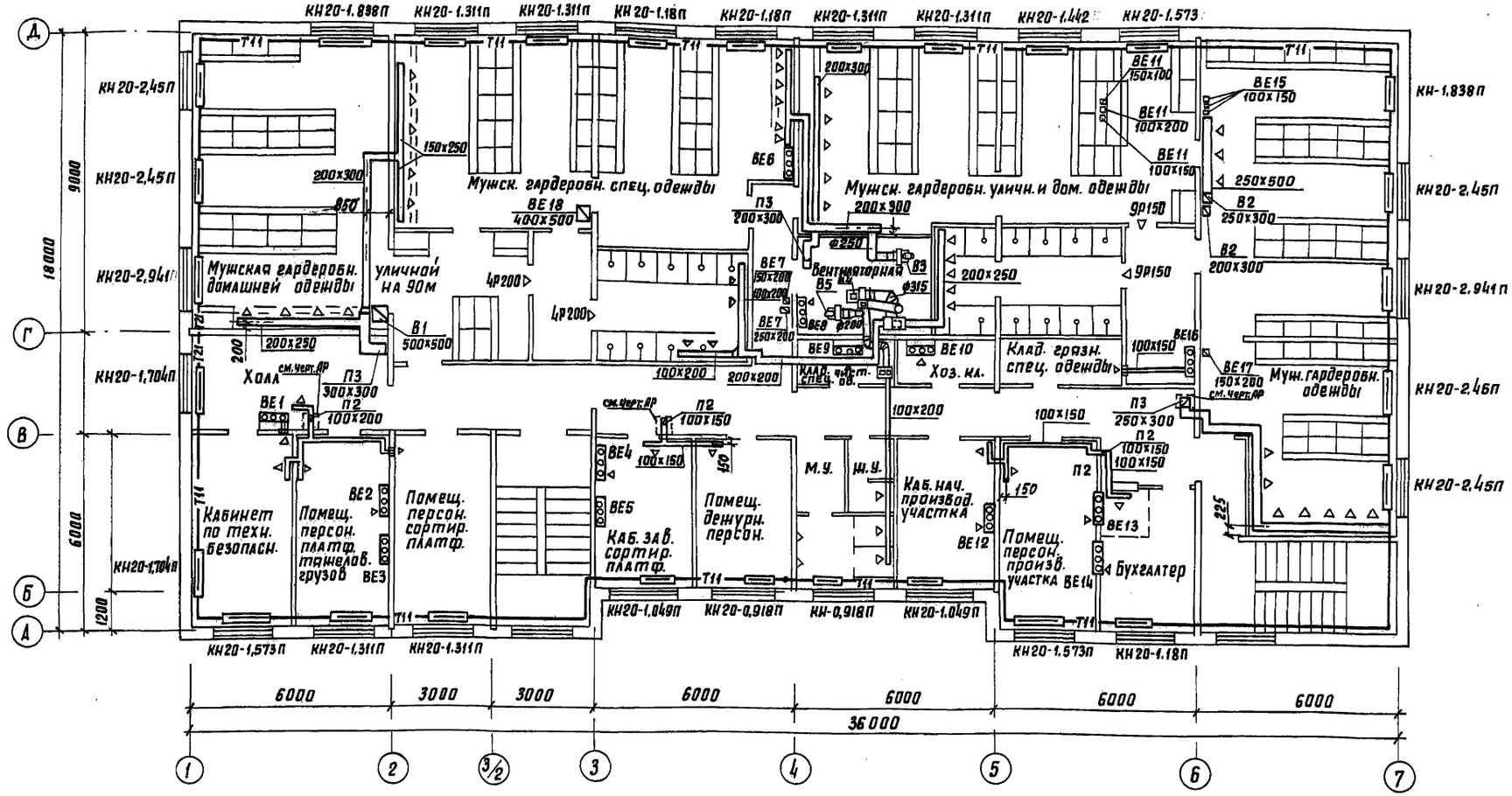

Согласовано:							
АР	Назарова						
9	Блувштейн						
ВК	Либман						
Инв. № подл.	Подпись и дата	Взам. инв. №					

				501-6-24.12.88			08
Привязан							
				Гип	Назарова	Административно-бытовое здание для грузовых районов жел.дор. станций с бытовыми помещениями на 300 человек	Стадия: Р; Лист: 5; Листов:
				Н.контр.	Глимчер		
				Нач.отд.	Грушкевич		
				Гл.спец.	Кузнецов	План на отм. 6.600	Гипропромтрансстрой
				Гип	Доброславский		
Инв. №				Ст.инж.	Белькевич		

Копировал:

23363-02 31 формат А2

Альбом II

Система отопления

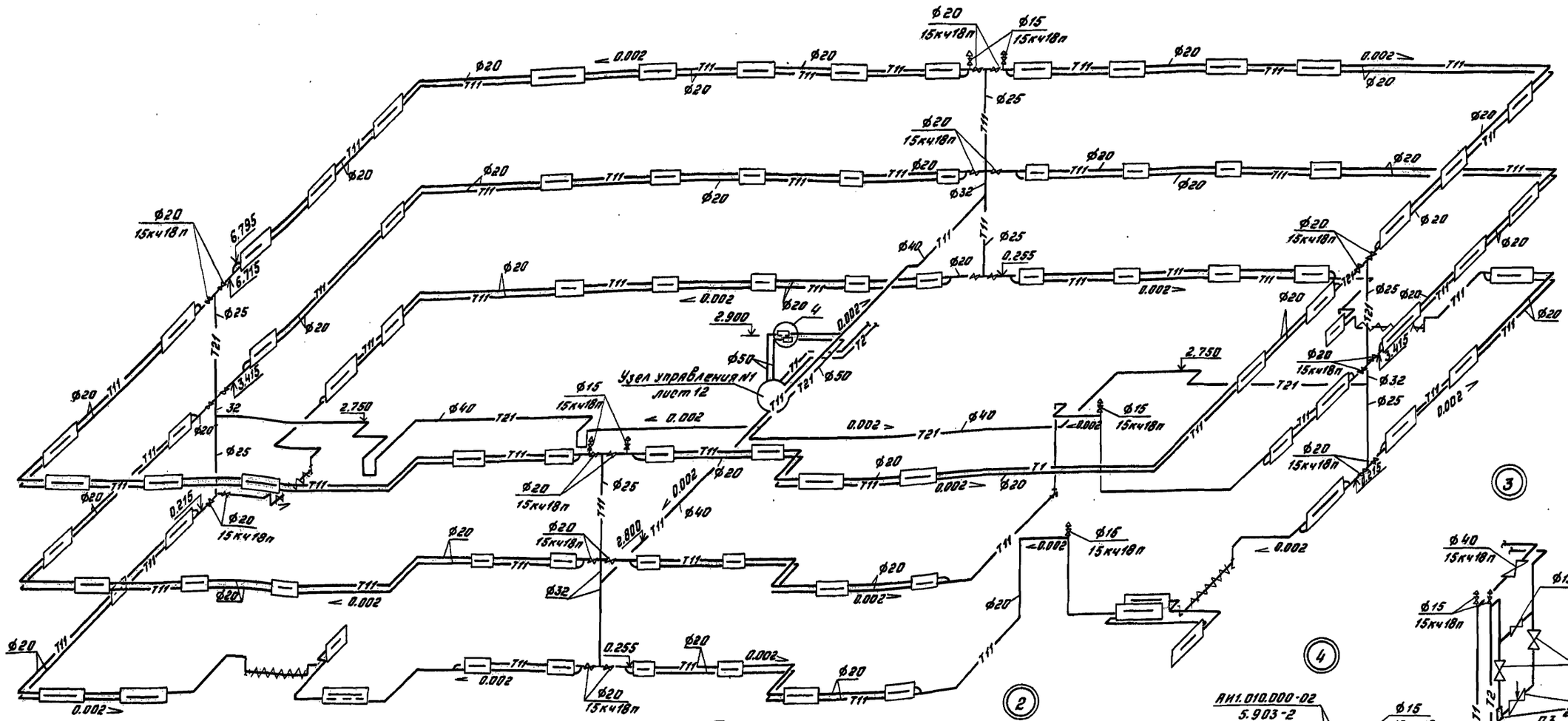

Система теплоснабжения установок П1, П2, П3

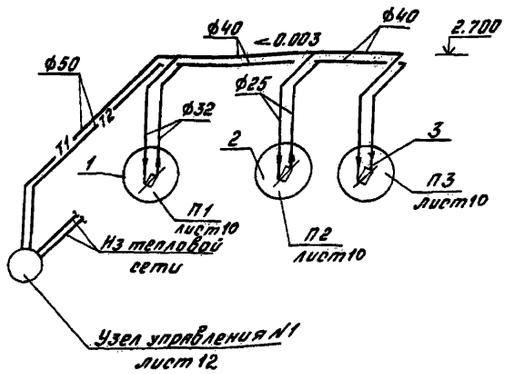

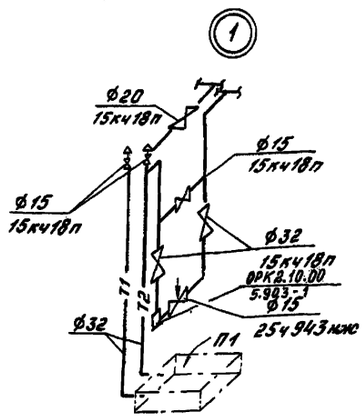

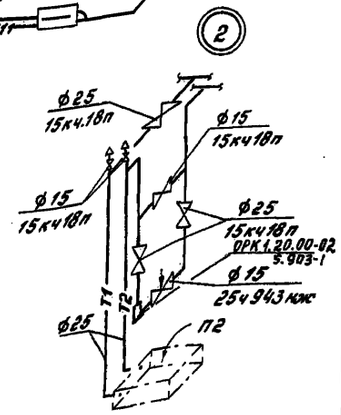

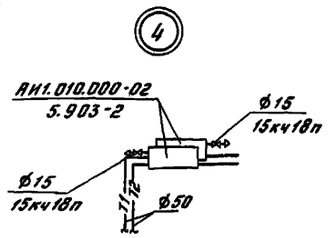

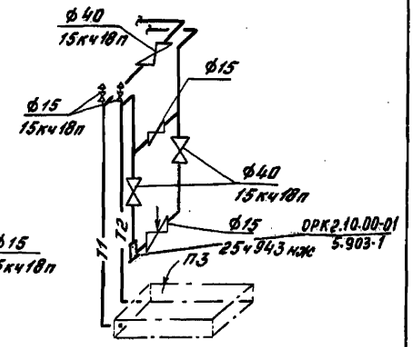

				501-6-24.12.88	ОВ
ГИП	Назарова				
Н.контр.	Глимчер				
Нач.отд.	Грушкевич				
Гл.спец.	Кузнецов				
ГИП	Доброславский				
Ст.инж.	Белькевич				

Административно-бытовое здание для грузовых районов ж.д. станций с бытовыми помещениями на 300 человек	Стадия	Лист	Листов
	Р	6	
Схемы систем отопления, теплоснабжения установок П1-П3. Узлы 1-4	Гипропромтранспстрой		

Привязан

Инв.№

Инв.№подл. | Подпись и дата | Взам.инв.№

Копировал Бабр 23363-02 32 Формат А2

Альбом II

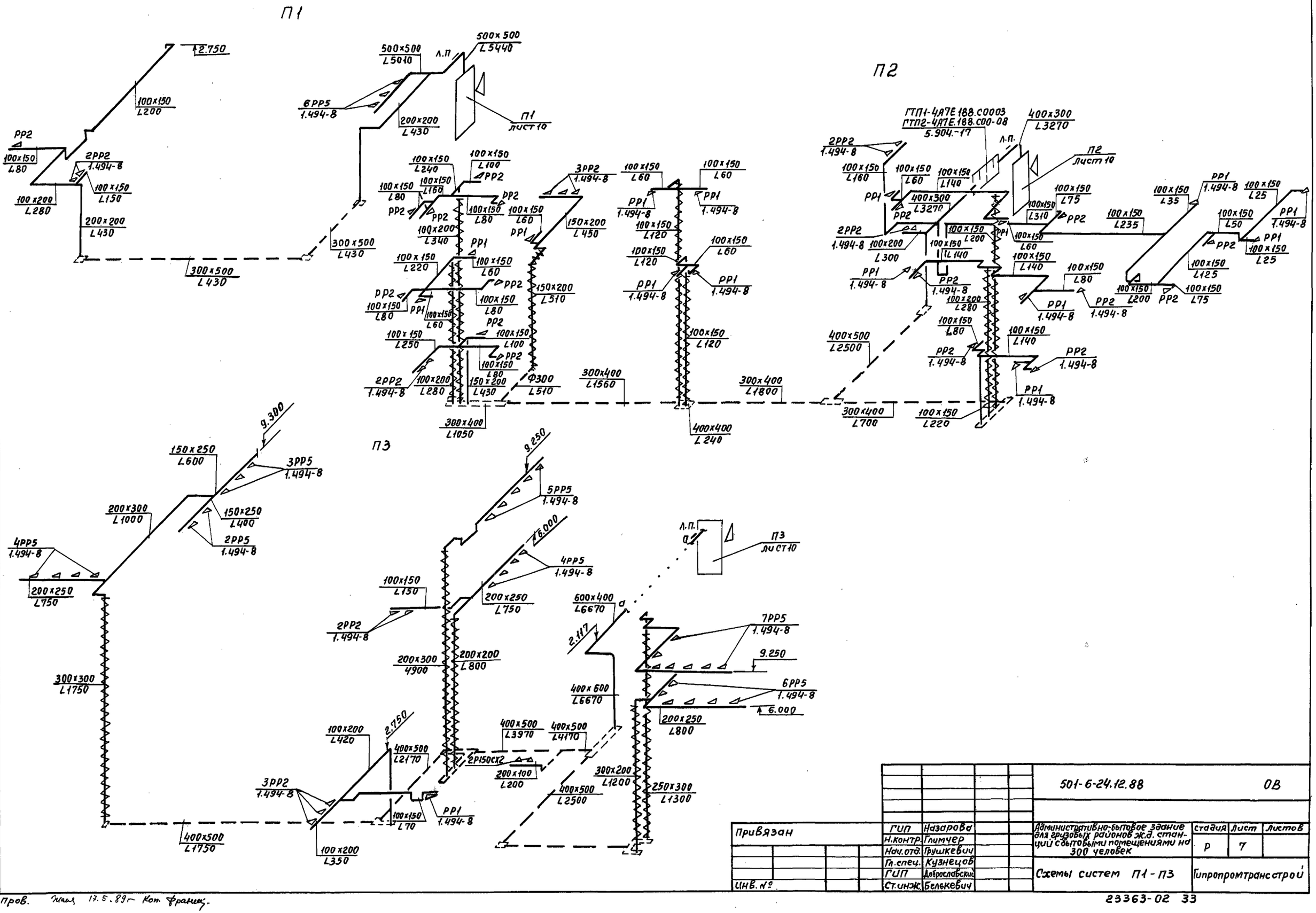

Привязан		ГИП	Назарова	Административно-бытовое здание для грузовых районов ж.д. станций с бытовыми помещениями на 300 человек	стадия	Лист	Листов
		Н.контр.	Глимчер		Р	7	
		Нач.отд.	Грушкевич				
		Гл.спец.	Кузнецов	Схемы систем П1 - П3	Гипропромтрансстрой		
		ГИП	Доброславский				
Инв. №		Ст.инж.	Белькевич				

501-6-24.12.88 ОВ

Пров. Жаль 17.5.89г Кон. Франц.

23363-02 33

Инв.№ подл. | Подп. и дата | Взам.инв.№

Альбом II

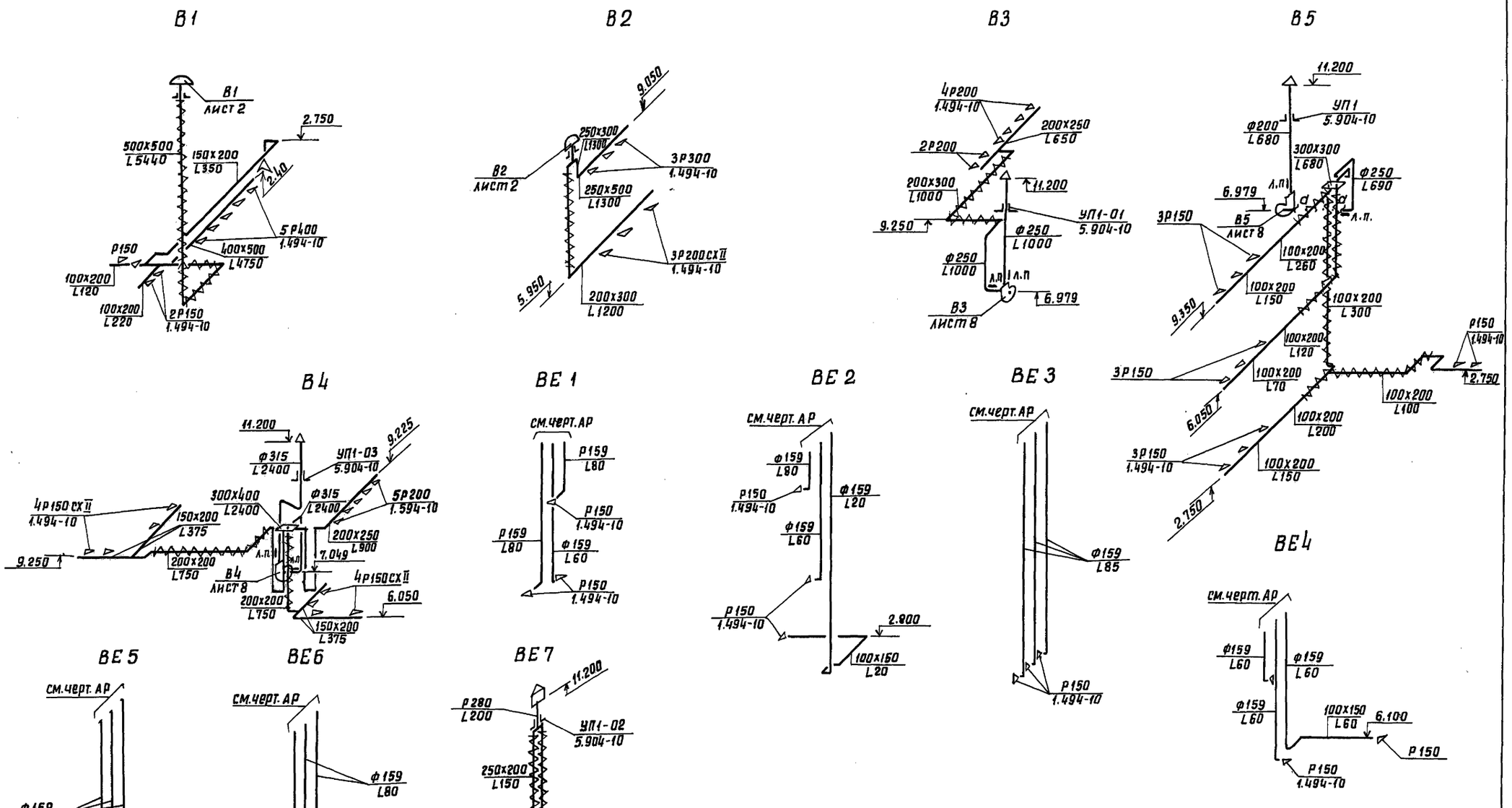

				501-6-24.12.88			ОВ
Привязан		ГИП	Назарова	Административно-бытовое здание для грузовых районов жел.дор. станций с бытовыми помещениями на 300 человек	Стадия	Лист	Листов
		Н.контр.	Глимчер		Р	8	
		Нач.отд.	Грушкевич				
		Гл.спец.	Кузнецов	Схемы систем В1-В5, ВЕ1-ВЕ7	Гипропромтрансстрой		
		ГИП	Доброславский				
Инв.№		Ст.инж.	Белькевич				

Инв.№ подл. | Подпись и дата | Взам.инв.№

копировал: Лав

23363-02 34 формат А2

Альбом VI

ВЕ 8

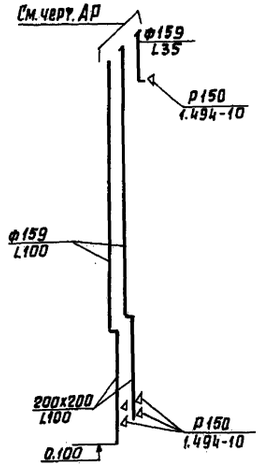

ВЕ 9

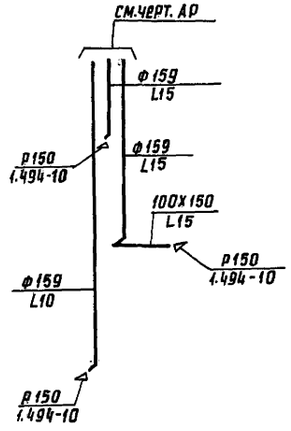

ВЕ 10

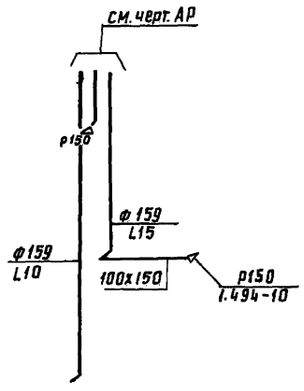

ВЕ 11

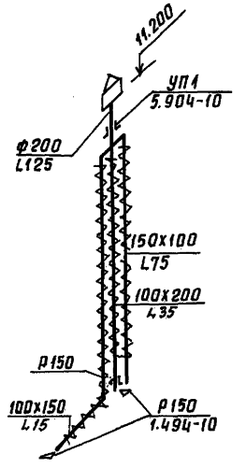

ВЕ 12

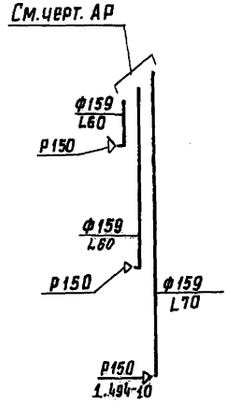

ВЕ 13

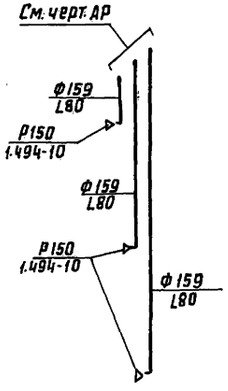

ВЕ 14

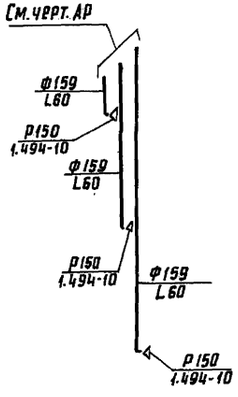

ВЕ 15

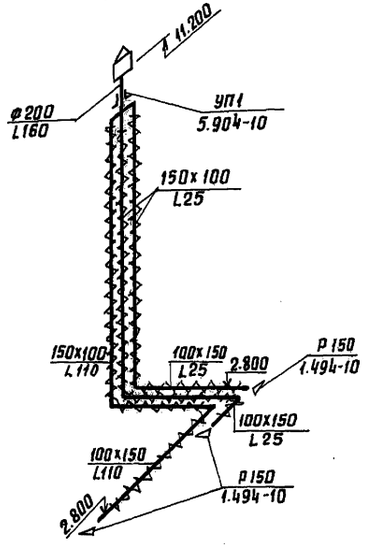

ВЕ 16

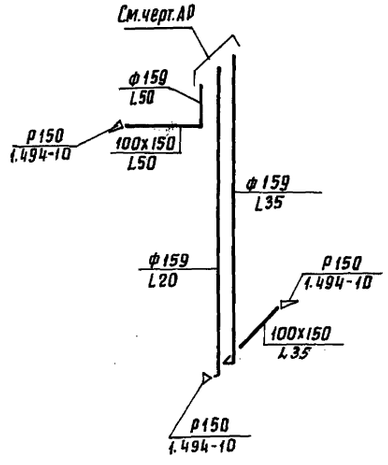

ВЕ 17

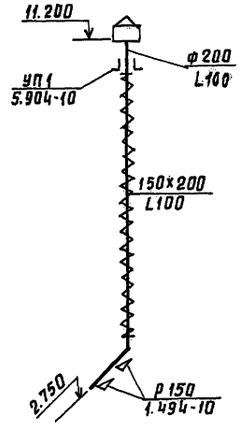

ВЕ 18

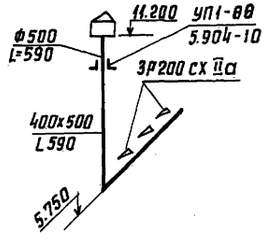

						501-6-24.12.88	ОВ
Привязан		ГИП	Назарова		Административно-бытовое здание для грузовых районов ж.д. станций с бытовыми помещениями на 300 человек	стадия	лист	листов
		Н.контр.	Лимчер			Р	9	
		Нач.отд.	Грушкевич					
		Гл.спец.	Кузнецов		Схемы систем ВЕ8 - ВЕ18	Гипропромтрансстрой		
Инв.№		ГИП	Доброславский					
		Ст.инж.	Белоскевич					

Копировал:

23363-02 35 формат А2

Инв.№ подл. | Подпись и дата | Взам.инв.№

Разрез 1-1

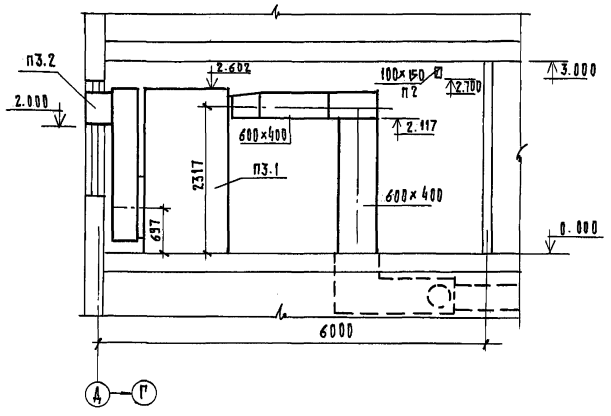

План.

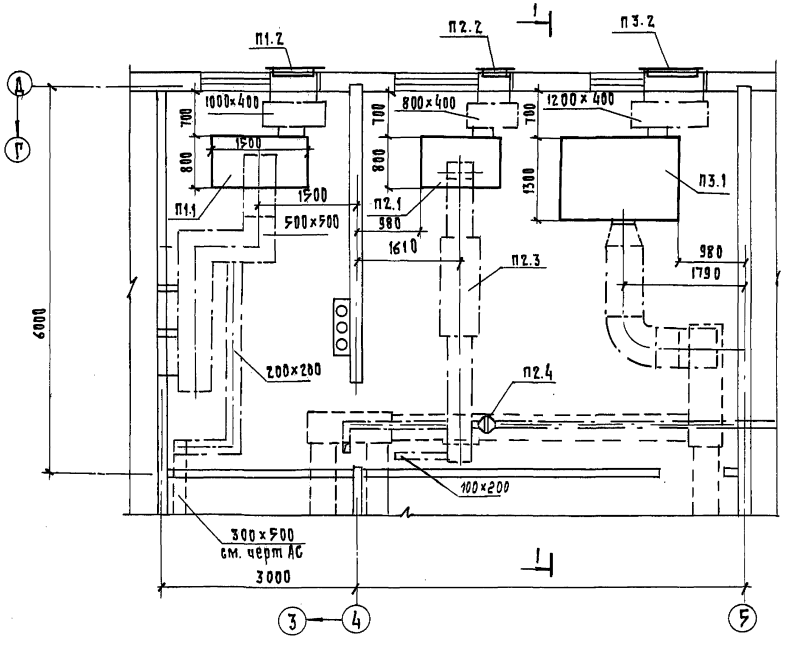

Спецификация отопительно-вентиляционных установок

Марка поз.	Обозначение	Наименование	Кол.	Масса ед.,кг	Примечания
		П1			
П1.1	5904-34 Вып. 1-1	Агрегат приточно-рецир-			
		куляционный АПР, компл	1	585	без фильтра
		а. Вентилятор центробежный			
		В-Ц14-46-3,15-04 исполнение I			
		положение Л0°			
		б. Электродвигатель			
		4А100S4, 1435 об/мин, 3 кВт			
		в. Калорифер КСк 3-7			
П 12	1.494-27	Решетка жалюзийная 150×490	5		
		П2			
П2.1	5.904-34 Вып. 1-1	Агрегат приточно-рециркуляционный АПР 3,15, компл.	1	556	
		а. Вентилятор центробежный			
		В-Ц14-46-3,15-01 исполнение I, положение Л0°			
		б. Электродвигатель			
		4А90L4, 1425 об/мин, 2,2 кВт.			
		в. Калорифер КСк 3-6			
		г. Фильтр ФСВУ			
П2.2	1.494-27	Решетка жалюзийная 150×490	3		
П2.3	5.904-17	Глушитель шума трубчатый			
		ГТП1-4А7Е188.000-03	1		
		ГТП2-4А7Е188.000-08	1		
П2.4	5.904-41	Клапан обратный КОп	1		3,8
		П3			
П3.1	5.904-34 Вып. 1-2	Агрегат приточно-рециркуляционный АПР 63, компл.	1	1420	без фильтра
		а. Вентилятор центробежный			
		В-Ц4-75-5-05 исполнение 1, положение Пр 90°			
		б. Электродвигатель			
		4А100S4, 1420 об/мин, 3 кВт.			
		в. Калорифер КСк 3-10			
П3.2	1.494-27	Решетка жалюзийная 150×490	6		

			501-6-24.12.88		ОВ
Привязан	ГИП	Назарова	Административно-бытовое здание для трудных рабочих жел. дор. станции с бытовыми помещениями на 300 человек	Стадия	Лист	Листов
	Н. контр.	Климчер		Р	10	
	Нач. отд.	Грошкевич				
	Гл. спец.	Кузнецов	Установки систем П1, П2, П3.	Гипропромтранстрой		
Инв. №	ГИП	Доброславский				
	Ст. инж.	Белькевич				

Копир.

23363-02 36 Формат А2

Альбом II

Согласовано: Госстрой, Госпромстрой, Минтрансстрой

Инв. № подл. | Подпись и дата | Взам. инв. №

Разрез 1-1

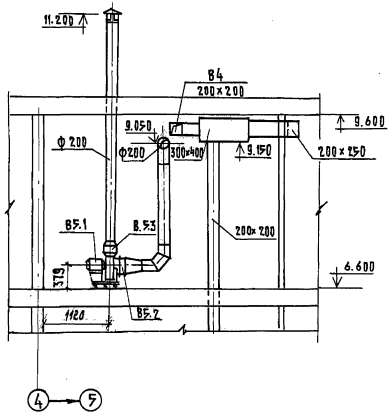

Разрез 2-2

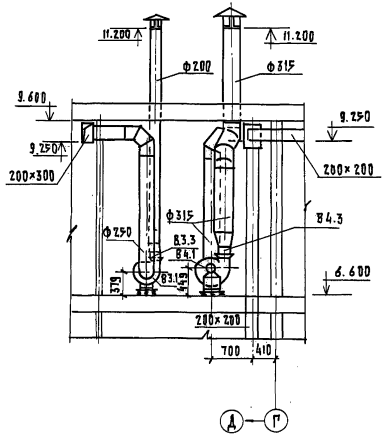

План

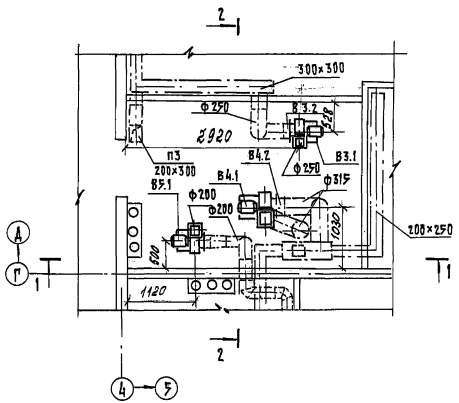

Спецификация отопительно-вентиляционных установок

Марка поз.	Обозначение	Наименование	Кол.	Масса ед. кг	Примечание
		В3			
В3.1		Агрегат вентиляторный компл:	1		
		а. Вентилятор центробежный В-Ц4-75-2,5-А03, исполнение 1, положение Л0°			
		б. Электродвигатель 4АА63В2, 2800об/мин, 0.55кВт			
В3.2	5.904-38	Вставка гибкая В.00.00-03	1	0.91	
В3.3	5.904-38	Вставка гибкая Н.00.00-03	1	0.86	
		В4			
В4.1		Агрегат вентиляторный компл:	1		
		а. Вентилятор центробежный В-Ц4-75-3.15-02, исполнение 1, положение Пр 0°			
		б. Электродвигатель 4А71В2, 2850об/мин, 1.1кВт			
В 42	5.904-38	Вставка гибкая В.00.00-05	1	1.24	
В43	5.904-38	Вставка гибкая Н.00.00-07	1	1.14	
		В5			
В5.1		Агрегат вентиляторный компл:	1		
		а. Вентилятор центробежный В-Ц4-75-2,5-А05, исполнение 1, положение Л0°			
		б. Электродвигатель 4АА56А4, 1400об/мин, 0.12кВт			
В5.2	5.904-38	Вставка гибкая В.00.00-03	1	0.91	
В5.3	5.904-38	Вставка гибкая Н.00.00-03	1	0.86	

Инв. № подл. | Подпись и дата | Взам. инв. №

Привязан:

Инв. №

Копир.

ГИП	Назарова	
Н.контр.	Гаимчер	
Нач.отд.	Трешкевич	
Гл.спец.	Кузнецов	
ГИП	Добровольский	
Ст.инж.	Белькевич	

501-6-24.12.88 08

Административно-бытовое здание для грузовых районов ж.д. станций с бытовыми помещениями на 300 человек.

Стадия	Лист	Листов
Р	11	

Установки систем В3, В4, В5.

Гипропромтранстрой

23363-02 37

Формат А2

Альбом II

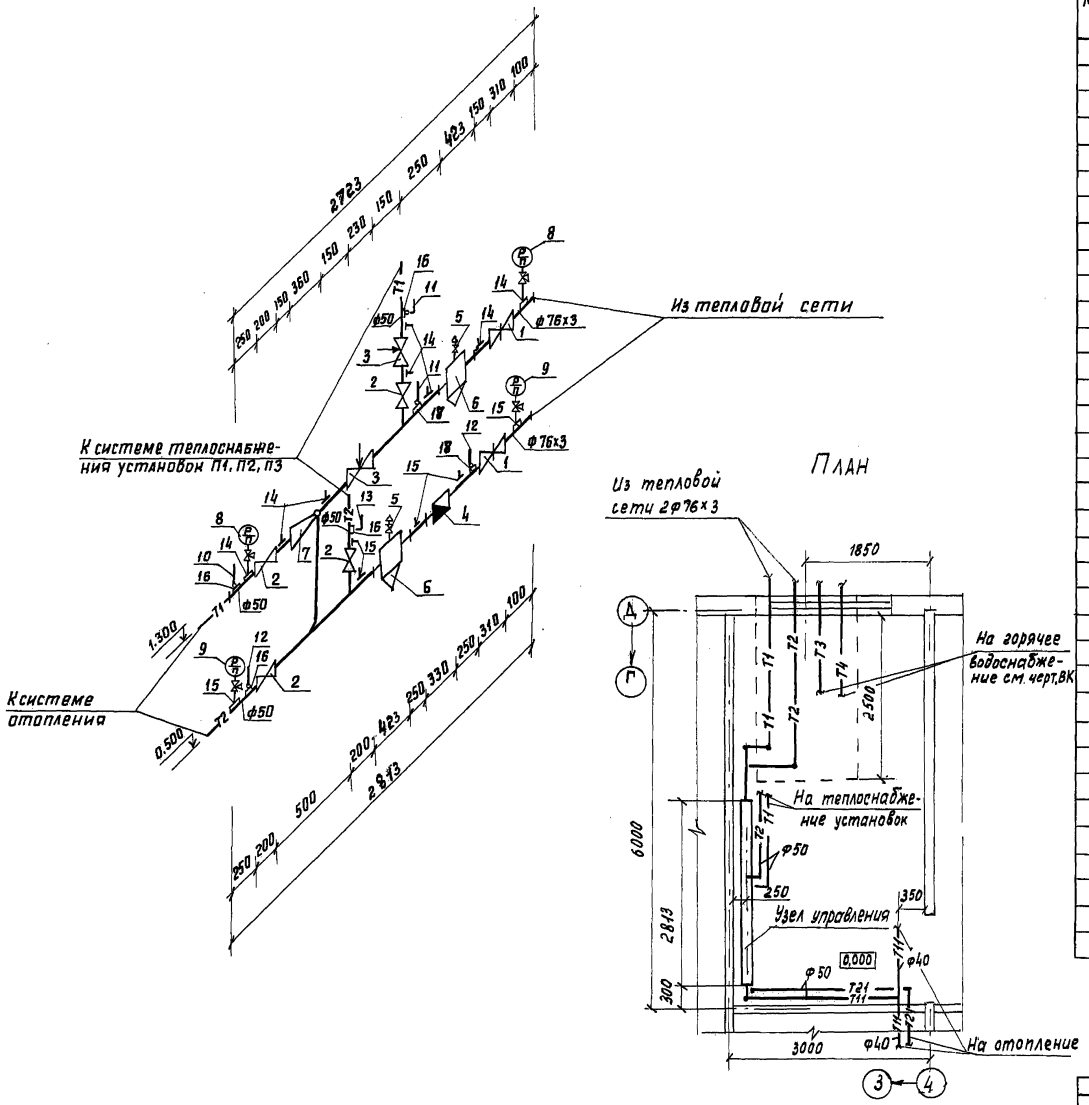

Спецификация

Марка поз.	Обозначение	Наименование	Кол.	Масса ед. кг.	Примечание
1		Задвижка клиновая			
		30С 76нж ф80	2	61,7	
2		Вентиль запорный			
		муфтовый 15кч 18п ф 50	4	5,0	
3		Регулятор расхода и			
		давления УРРД-25	2	28,0	
4		Счетчик горячей воды			
		УВКГ-40	1		
5		Вентиль запорный			
		муфтовый 15кч 18п ф 15	2	0,7	
6	4.903-10 В.8	Грязевик абонентский			
		16-65 Т34-03	2	30,8	
7		Элеватор водоструйный			
		N1 dc=5мм 40с 10бк	1	8,9	
8	ГОСТ 2405-80	Манометр показывающий			
		ОБМ1-160-16	2		
9		То же, ОБМ1-160-10	2		
10	ГОСТ 2823-76Е	Термометр стеклянный			
		П5-2-160-66	2		
11		То же, У5-2-160-66	1		
12		То же, П4-1-100-66	2		
13		То же, У4-1-100-66	1		
14		Конструкция закладная			
		для отборного устройства			
		давления 3КЧ-46-70	8		
15		То же, 3КЧ-45-70	6		
16		Конструкция закладная			
		для отборного устройства			
		температуры 8-3КЧ-3-75	4		
17		То же 10-3КЧ-1-75	2		

				501-6-24.12.88	ОВ
Привязан	ГИП	Назарова		Административно-бытовое здание для грузовых районов ж.д. станций с бытовыми помещениями на 300 человек	Стадия: Р; Лист: 12; Листов:
	Н.контр.	Глимчер			
	Нач.отд.	Грушкевич			
	Гл.спец.	Кузнецов		Узел управления N1	Гипропромтрансстрой
	Гип	Добросклавский			
Инв.№	Ст.инж.	Белькевич			

Инв. № подл. | Подпись и дата | Взам. инв. №

копировал: 23363-02 38 формат А2

Ведомость рабочих чертежей основного комплекта

Лист	Наименование	Примечание
1	Общие данные	
2	План на отм. 0,000 с системами В1,Т3,Т4,К1,К2,К3	
3	План на отм. 3,300 с системами В1,Т3,Т4,К1,К2	
4	План на отм. 6,600 с системами В1,Т3,Т4,К1,К2	
5	Схемы системы В1	
6	Схемы систем Т3,Т4	
7	Схемы систем К1,К2,К3	

Ведомость ссылочных и прилагаемых документов

Обозначение	Наименование	Примечание
	Ссылочные документы	
Серия 4.900-8	Альбом оборудования, фасонных частей и арматуры для сетей и сооруж. водопровода и канализации	
Выпуск 4	Внутреннее санитарно-техническое оборудование	
Серия 4.900-4	Узлы и детали трубопроводов из пластмассовых труб для систем водопровода и канализации	
Серия 5.901-1	Водомерные узлы	
	Прилагаемые документы	
ВК.СО	Спецификация оборудования и материалов	
ВК.ВМ	Ведомость потребности в материалах	

Основные показатели по чертежам водопровода и канализации

Наименование системы	Потребный напор на вводе, м	Расчетный расход				Установленная мощн. электродвигателей, кВт	Примечание
		м³/сут	м³/ч	л/с	при пожаре, л/с		
хозяйственно-питьевой							
противопожарный водопровод -В1-	18,0	29,56	11,84	4,12	3,32	—	
Горячее водоснабжение -Т3-	18,0	30,43	13,43	4,55	—	—	
Бытовая и производственная к-ция -К1-; -К3-	—	58,05	25,27	7,98	—	—	
Внутренние водостоки -К2-	—	—	—	12,76	—	—	

Системы водопровода и канализации рассчитаны и запроектированы в соответствии с СНиП 2.04.01-85 и II-л.8-71.

Условной отметке 0,000 уровня чистого пола 1 этажа соответствует абсолютная отметка ▭.

Магистральные трубопроводы систем В1 и Т3 прокладываются с уклоном 0,002 в сторону водоразборных точек.

Монтаж стальных трубопроводов осуществляется в соответствии с СНиП 3.05.01-85, а пластмассовых трубопроводов – с СН 478-80

Приборы буфета присоединяются к канализационной сети с воздушным разрывом 20мм.

Несоответствие между суточным водопотреблением и водоотведением связано с безвозвратными потерями на полив примыкающей территории.

Трубопроводы систем Т3 диаметром 40мм и более изолируются от теплопотерь шнуром теплоизоляционным в чулке из металлической проволоки δ=30мм ТУ36-1695-73; покровным слоем из стеклопластика рулонного ТУ16-11-145-74.

Проект разработан в соответствии с действующими нормами и правилами и обеспечивает пожаробезопасную эксплуатацию здания при соблюдении предусмотренных проектом мероприятий.

Главный инженер проекта [подпись] /Назарова/

				Привязан	
ИНВ.№					
				501-6-24.12.88	ВК
ГИП	Назарова	[подпись]		Административно-бытовое здание для грузовых дворов ж.д. станций с бытовыми помещениями на 300 человек	Стадия: Р; Лист: 1; Листов: 7
Н.контр.	Хабаев	[подпись]			
Нач.отд.	Кутурин	[подпись]			
Гл.спец.	Лаврёнов	[подпись]		Общие данные	Гипропромтрансстрой
Гип ВК	Либман	[подпись]			
Инж.	Новикова	[подпись]			

Инв. № подл. | Подпись и дата | Взам. инв. №

Копировал: [подпись]

Альбом II

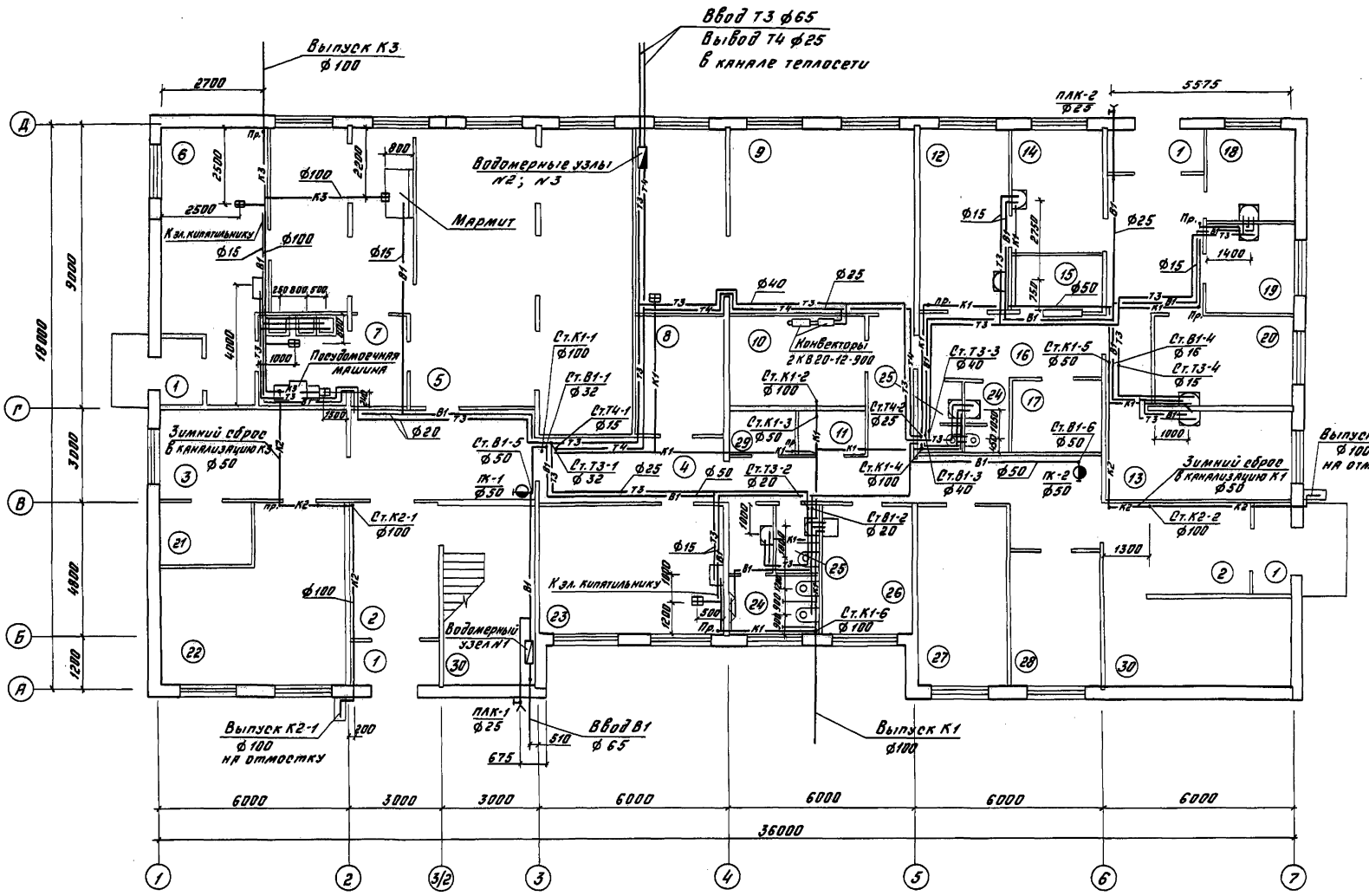

Экспликация помещений

Номер на плану	Наименование	Площадь м²
1	Тамбур	3,3;2,4;3,0;3,3
2	Вестибюль	12,8;12,8
3	Холл	34,2
4	Коридор	43,3
5	Обеденный зал с раздаточной на 40 посадочных мест	75,2
6	Подсобное помещение	40,0
7	Моечная	14,1
8	Респираторная	10,7
9	Тепловой пункт и венткамера	52,3
10	Сушильная	12,0
11	Кладовая сезонной спец. одежды	3,0
12	Перевязочная чистая	17,0
13	Перевязочная гнойная	16,8
14	Кабинет врача	12,5
15	Регистратура	4,3
16	Вестибюль-ожидальная	24,3
17	Кладовая медикаментов	8,4
18	Помещение дежурного медицинского персонала	9,0
19	Комната временного пребывания больных	9,0
20	Зубоврачебный кабинет	12,4
21	Электрощитовая	8,0
22	Красный уголок	27,9
23	Комната обогрева	27,1
24	Мужская уборная	2,9; 9,7
25	Женская уборная	2,9; 2,9
26	Комната обеспыливания	13,
27	Кабинет зам. начальника станции	16,8
28	Кабинет заведующего пакгаузом	13,0
29	Хозяйственная кладовая	4,0
30	Лестничная клетка	18,6×2

Согласовано

Раздел АР	Назарова	
Раздел ОВ	Кабрелев	
Раздел ЭМ	Клебанович	

Инв.№ подл. | Подпись и дата | Взам. инв.№

501-6-24.12.88 ВК

Привязан

Инв.№

ГИП	Назарова	
Н.контр.	Хабрев	
Нач.отд.	Кутурин	
Гл.спец.	Лаврентов	
ГИП ВК	Либман	
Инженер	Новикова	

Административно-бытовое здание для грузовых районов эксплуатационной станции с жилыми помещениями на 300 человек

Стадия	Лист	Листов
Р	2	

План на отм. 0.000 с системами В1; Т3; Т4; К1; К2; К3

Гипродорпромтранстрой

Копировал

2.3363-02

Формат А2

Альбом II

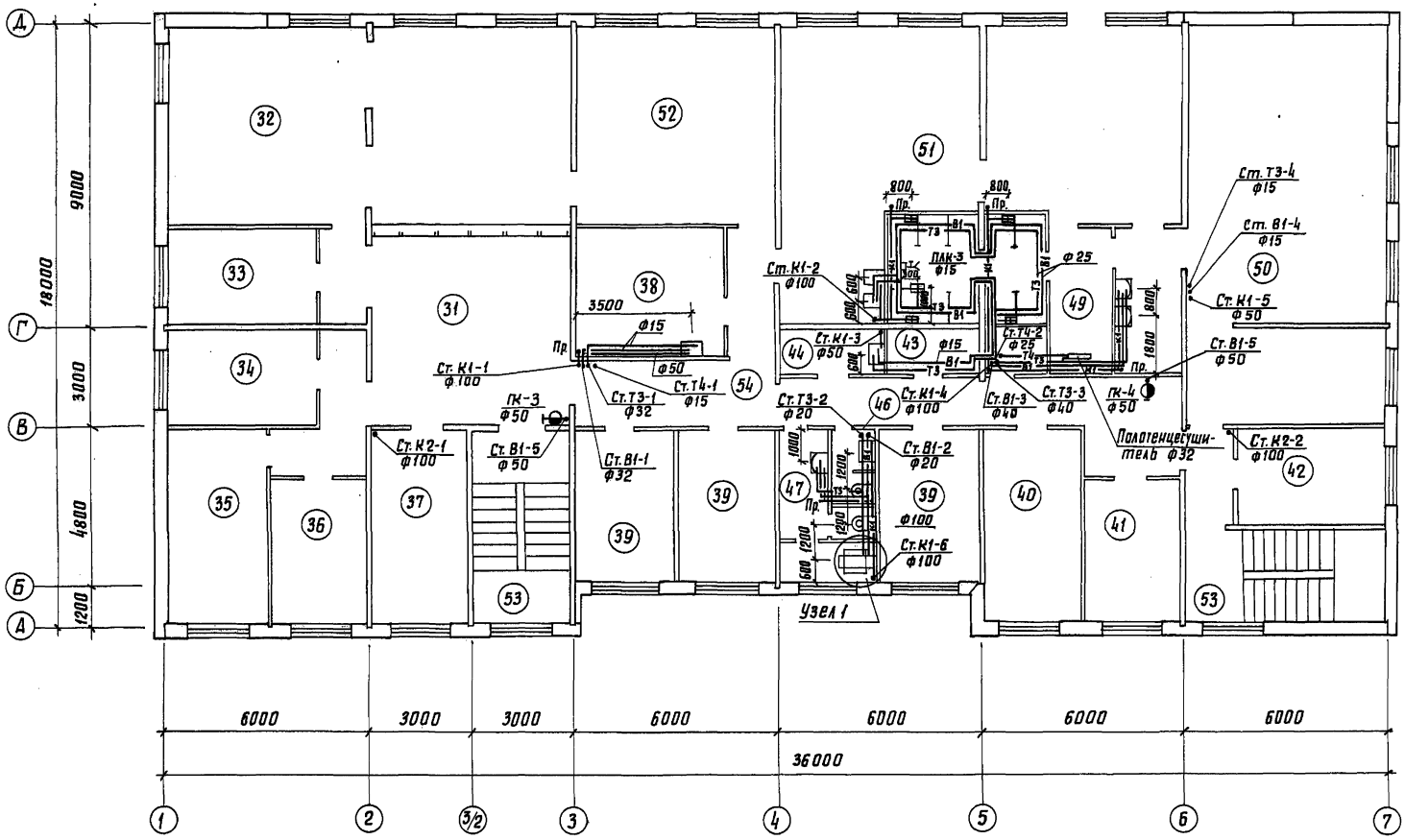

Экспликация помещений

Номер по плану	Наименование	Площадь м²
31	Помещение клиентуры	34,6
32	Операционный зал	68,7
33	Кабинет начальника товарной конторы	12,6
34	Комната АСУ железной дороги	12,6
35	Комната бюро по розыску грузов	16,9
36	Кабинет начальника грузового района	12,7
37	Комната бюро информации о подходе и прибытии грузов	16,6
38	Комната обеспыливания	16,4
39	Комната общественных организаций	13,5
40	Помещение персонала контейнерной площадки	16,9
41	Кабинет заведующего контейнерной площадки	12,3
42	Помещение персонала площадки по переработке навалочных грузов	12,5
43	Кладовая чистой специальной одежды	3,8
44	Хозяйственная кладовая	4,3
45	Кладовая грязной специальной одежды	2,6
46	Мужская уборная	3,2
47	Женская уборная	8,2
48	Женская душевая	14,8
49	Преддушевая	8,1
50	Женская гардеробная специальной одежды на 96 мест	68,4
51	Женская гардеробная уличной и домашней одежды	76,5
52	Помещение коммерческих агентов	34,3
53	Лестничная клетка	
54	Коридор	42,3

Узел 1

Гигиенический женский душ

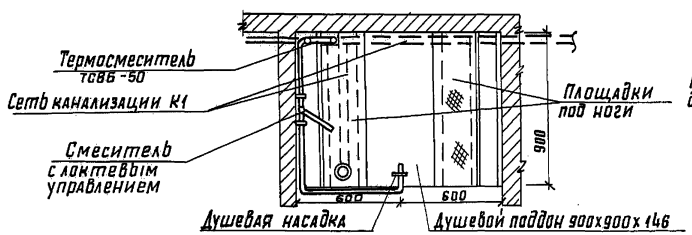

Площадки под ноги

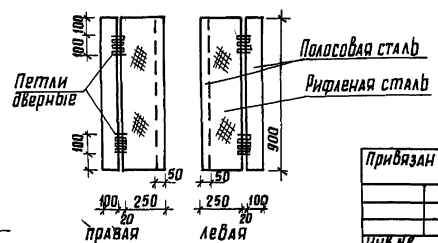

Привязан	ГИП	Назарова		501-6-24.12.88	ВК
	Н.контр.	Хабаев		Административно-бытовое здание для грузовых дворов ж.д. станций с бытовыми помещениями на 300 человек	Стадия: Р; Лист: 3; Листов:
	Нач.отд.	Кутурин			
	Гл.спец.	Лавренов		План на отм. 3.300 с системами В1; Т3; Т4; К1; К2	Гипропромтрансстрой
	Гип вк	Либман			
Инв.№	Инженер	Новикова			

СОГЛАСОВАНО: Раздел АР, Раздел ОВ, Раздел Э; Назарова, Доброславский, Блаутштейн

Инв. N подл. | Подпись и дата | Взам. инв. №

копировал: [подпись]

23363-02 41 формат А2

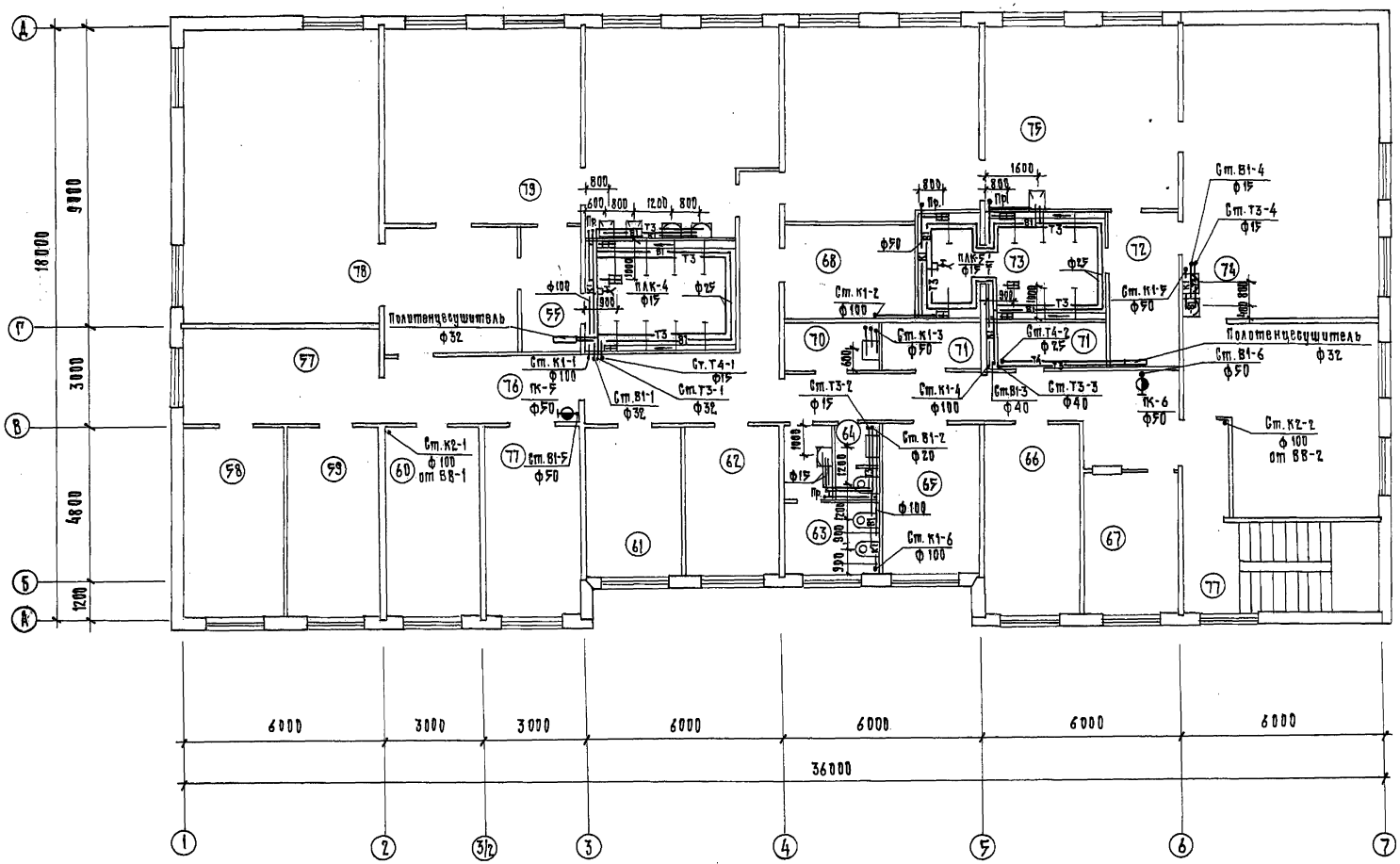

Экспликация помещений.

Номер по плану	Наименование	Площадь м²
55	Преддушевая	6.8
56	Мужская душевая	14.5
57	Холл	16.8
58	Кабинет по технике безопасности	16.9
59	Помещение персонала платформы тяжеловесных грузов	16.9
60	Помещение персонала сортировочной платформы	16.9
61	Кабинет заведующего сортировочной платформы	13.5
62	Помещение дежурного персонала	13.5
63	Уборная мужская	9.6
64	Уборная женская	3.3
65	Кабинет начальника производственного участка	13.5
66	Помещение персонала производственного участка	16.9
67	Бухгалтерия и касса	12.1
68	Вентиляторная	11.4
69	Кладовая чистой специальной одежды	4.0
70	Хозяйственная кладовая	4.0
71	Кладовая грязной специальной одежды	5.2
72	Преддушевая	9.9
73	Мужская душевая	17.3
74	Мужская гардеробная специальной одежды на 100 мест.	80.9
75	Мужская гардеробная уличной и домашней одежды на 31 место	67.9
76	Коридор	53.9
77	Лестничная клетка	16,6×2
78	Мужская гардеробная уличной и домашней одежды на 30 мест	66.4
79	Мужская гардеробная специальной одежды на 82 места	70.5

Согласовано:

Разд. АР	Назарова	
Разд. ОВ	Мирошниченко	
Разд. Э	Благовещенск	

Инв. № подл.	Подпись и дата	Взам. инв. №	

Привязан:

Инв. №

ГИП	Назарова	
Н. контр.	Хайбей	
Нач. отд.	Кутырин	
Гл. спец.	Лаврентьев	
ГИП ВК	Хайбей	
Инж.	Новикова	Новик

501-6-24.12.88 ВК

Административно-бытовое здание для грузовых районов ж.д. станций с бытовыми помещениями на 300 человек.

Стадия	Лист	Листов
Р	4	

План на отм. 6.600 с системами В1; Т3; Т4; К1; К2.

Гипропромтранстрой

Копир.

23363-02 42 Формат А2

Альбом II

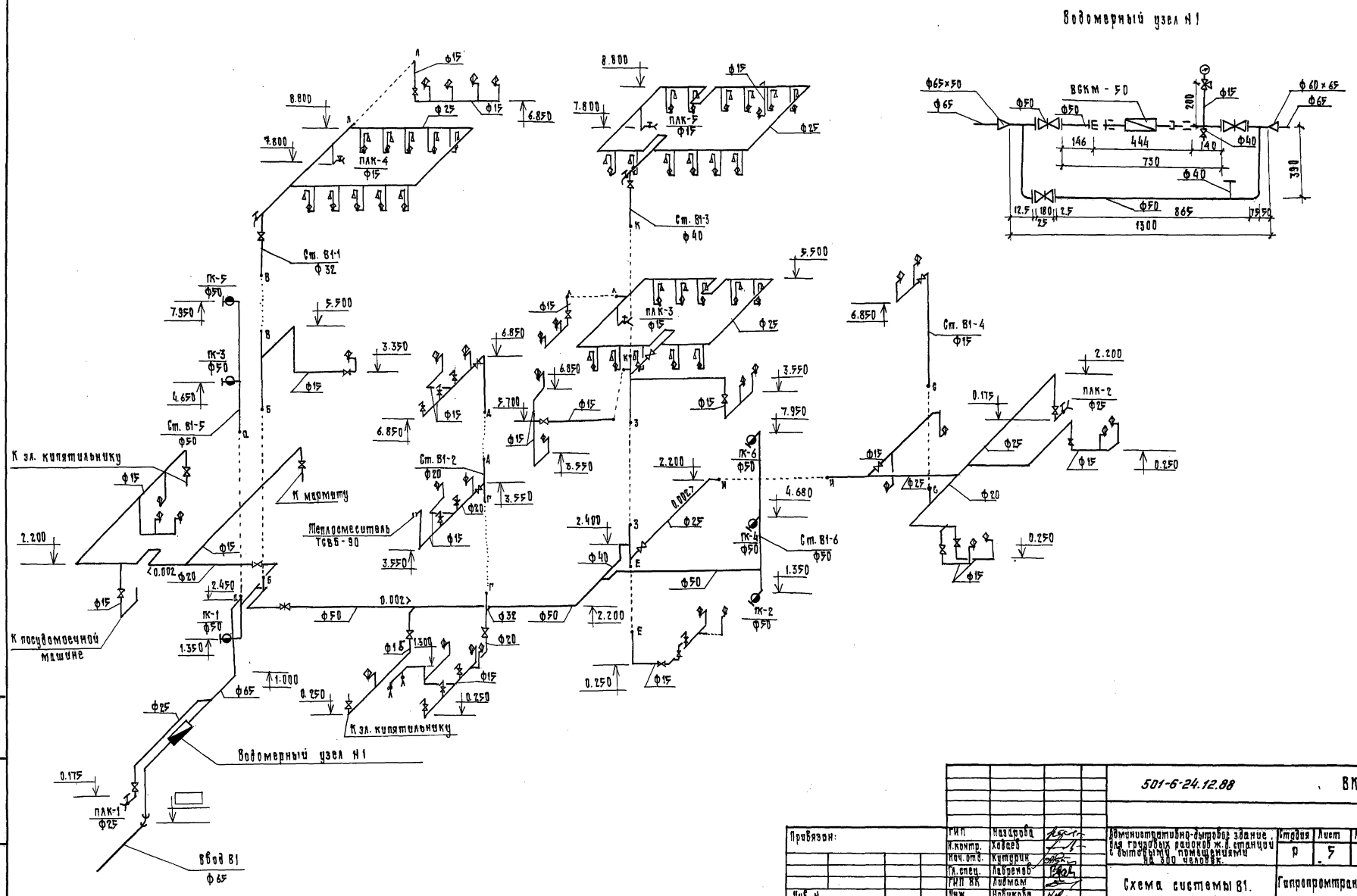

				501-6-24.12.88	ВК
Привязан:		ГИП	Назаров	Административно-бытовое здание для грузовых районов ж.д. станции с бытовыми помещениями на 300 человек.	Стадия: Р; Лист: 5; Листов:
		Н.контр.	Хабаев		
		Нач. отд.	Кутарин		
		Гл. спец.	Лабзенов	Схема системы В1.	Гипропромтранстрой
Инв. №		ГИП ВК	Лабзам		
		Инж.	Новикова		

Копир.

23363-02 43 Формат А2

Инв. № подл. | Подпись и дата | Взам. инв. №

Альбом II

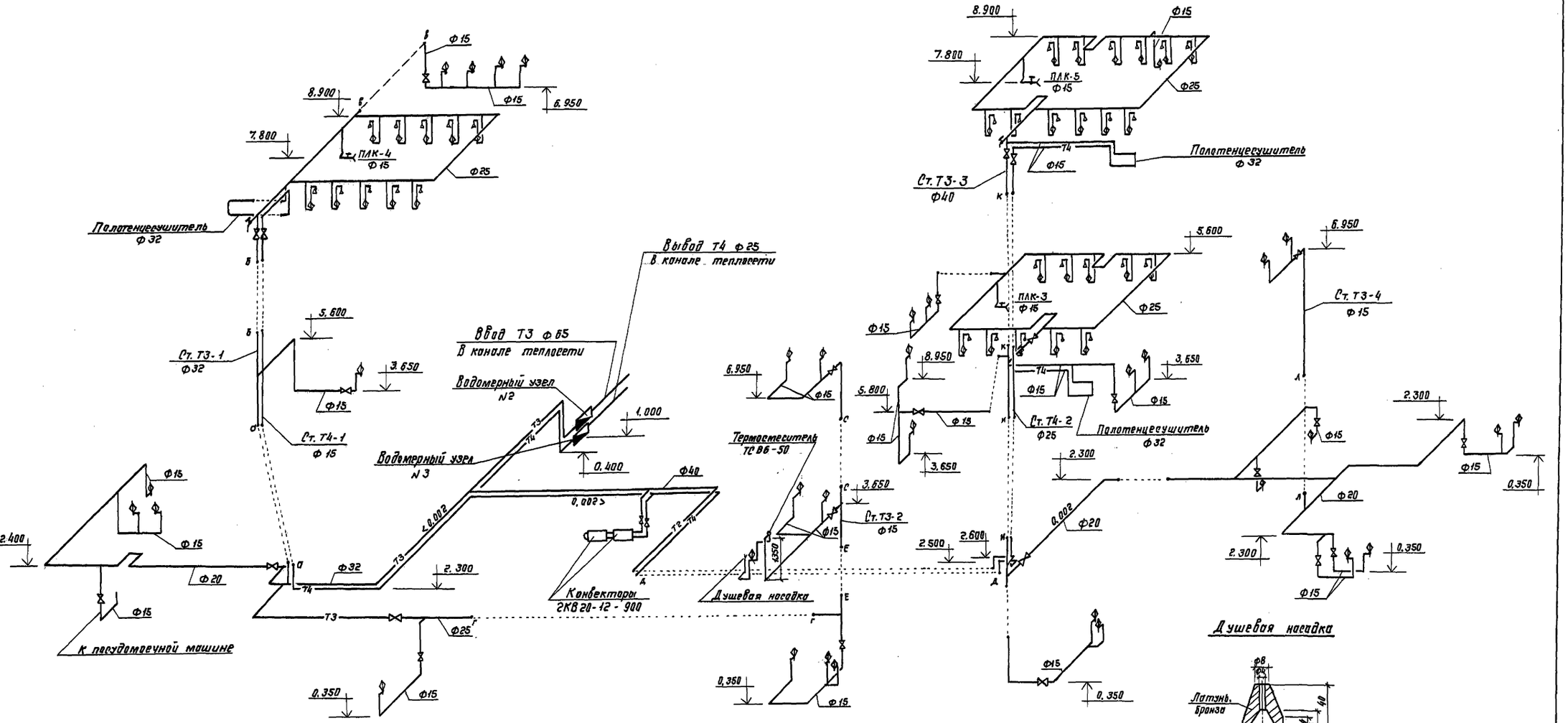

Душевая насадка

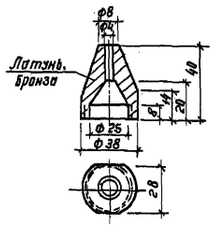

Водомерный узел №2

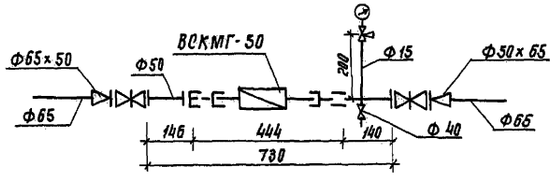

Водомерный узел №3

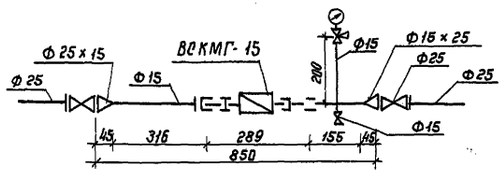

					501-6-24.12.88 ВК		
Привязан		ГИП	Назарова		Административно-бытовое здание для грузовых дворов ж.д. станций с бытовыми помещениями на 300 мест	Стадия	Лист	Листов
		Н. контр.	Хадаев			Р	6	
		Нач. отд.	Кутурин					
		Гл. спец.	Лаврентьев		Схемы учетом Т3; Т4	Гипропромтранспетрой		
Инв. №		ГИП ВК	Лидман					
		Инженер	Новикова					

Копир.

23363-02 44 Формат А2

Инв. № подл. | Подпись и дата | Взам. инв. №

Альбом II

К1

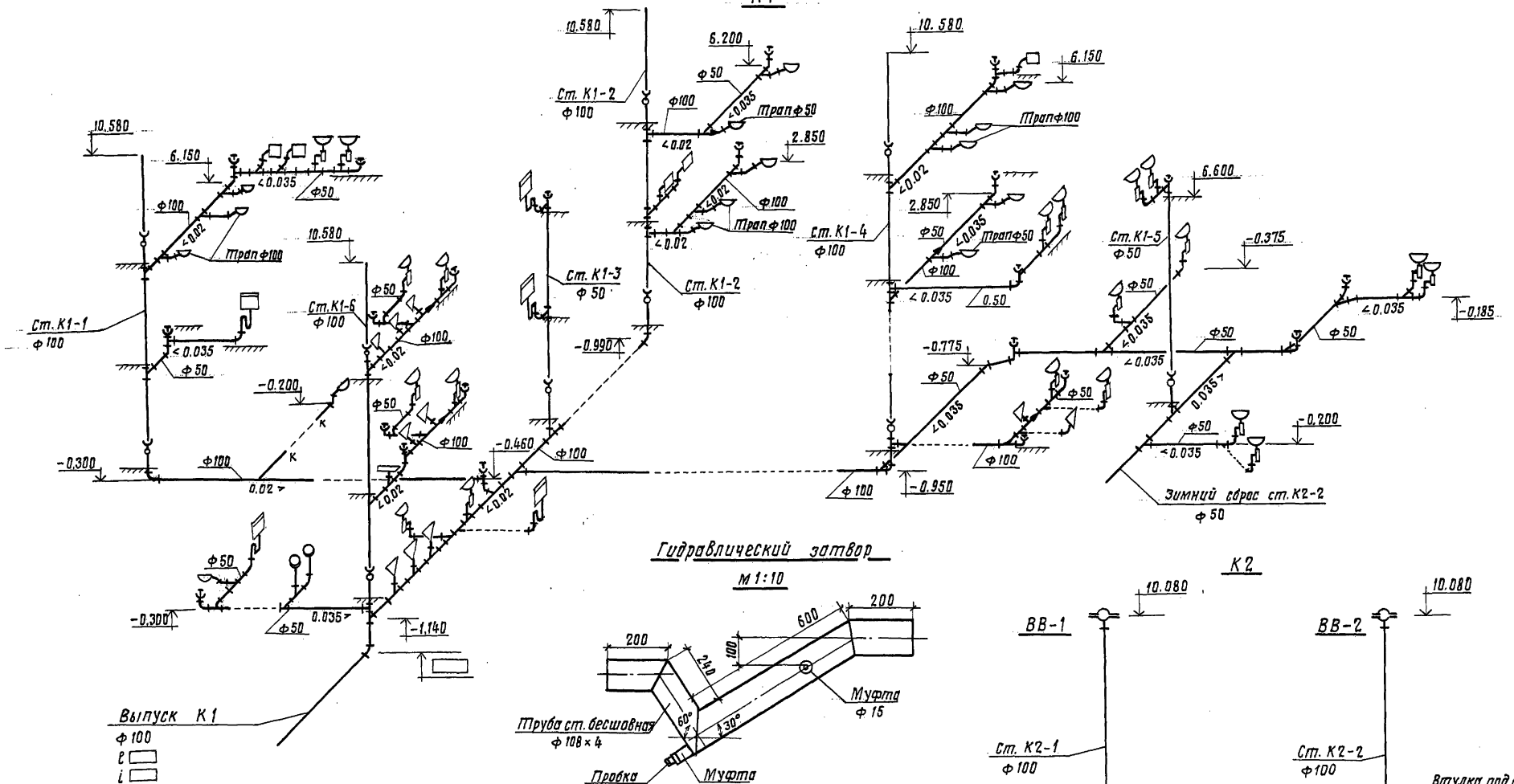

Гидравлический затвор

м 1:10

К2

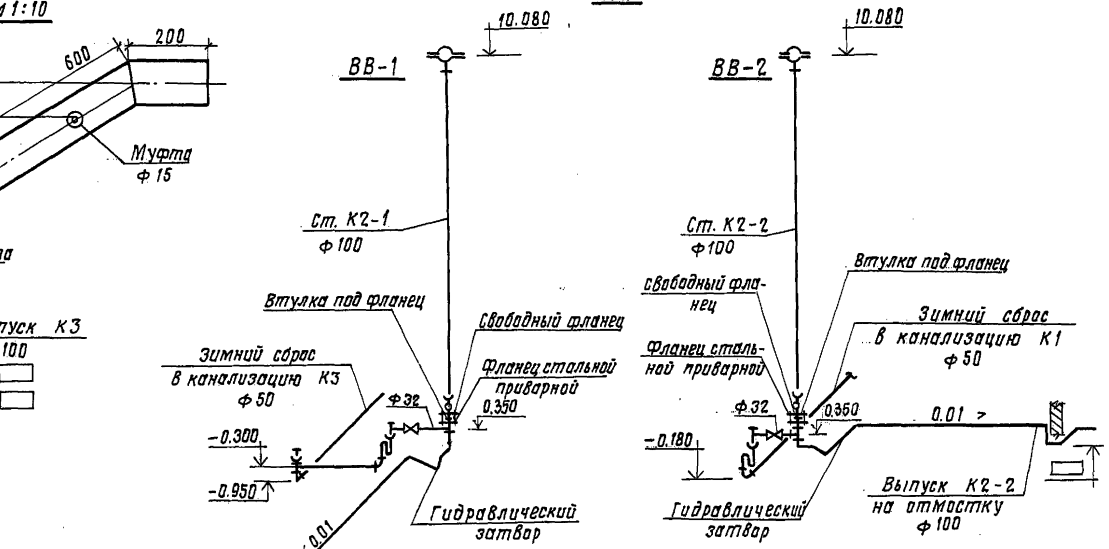

К3

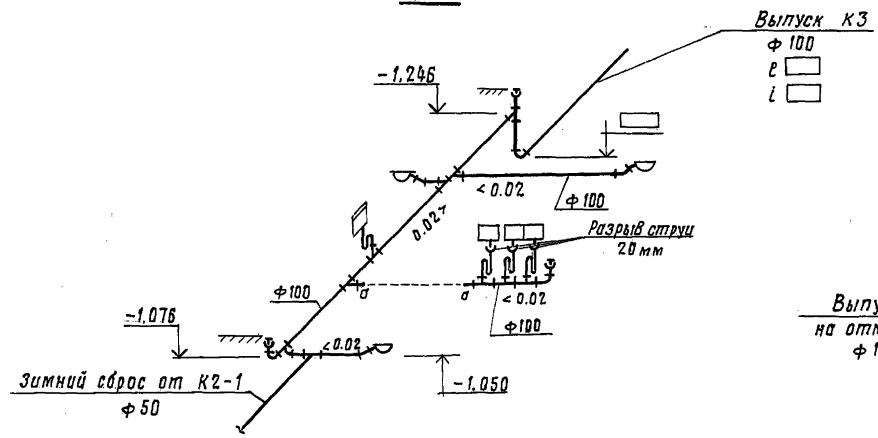

Привязан			ГИП	Назарова		501-6-24.12.88 ВК	
			Н. контр.	Хабаев			
			Нач. отд.	Кутурин		Административно-бытовое здание для грузовых дворов ж.д. станций с бытовыми помещениями на 300 чел.	Стадия: Р; Лист: 7; Листов:
			Гл. спец.	Лавренов			
			ГИП ВК	Лидман		Схемы систем К1; К2; К3	Гипропромтранстрой
Инв. N			Инжен.	Новикова			

Инв. N подл. | Подпись и дата | Взам. инв. N

Альбом IV

Ведомость рабочих чертежей основного комплекта марки ЭМ

Лист	Наименование	Примечание
1	Общие данные	
2	Питающая сеть ~ 380/220 в.	
	Принципиальная схема.	
3	Распределительная сеть ~ 380/220 в.	
	Принципиальная схема. Шкафы 1 шр, 2 шр.	
4	Распределительная сеть ~ 380/220 в,	
	Принципиальная схема. Шкафы 3 шр, 4 шр.	
5	Кабельный журнал (начало)	
6	Кабельный журнал (окончание)	
7	Планы расположения электрооборудования,	
	прокладка кабелей на отм. 0.000 и 3.300	
8	План расположения электрооборудования,	
	Прокладка кабелей на отм. 6.600	
9	Спецификация	

Показатели проекта

Наименование	Ед. изм.	Кол-во
Установленная мощность	квт	125.1
в том числе:		
силовое электрооборудование	квт	83,4
электроосвещение	квт	41,7
Расчетная мощность,	квт	76.5
в том числе:		
силовое электрооборудование	квт	42,6
электроосвещение	квт	33,9
Годовой расход электро-энергии, в том числе:	мвт.ч.	370,4
силовое электрооборудование	мвт. ч.	223,9
электроосвещение	мвт. ч	146.5

Рабочие чертежи основного комплекта марки ЭМ выполнены в соответствии с действующими строительными нормами и правилами и предусматривают технические решения, обеспечивающие безопасность при соблюдении установленных правил безопасности эксплуатации здания

Главный инженер проекта (Назарова)

Ведомость ссылочных и прилагаемых документов

Обозначение	Наименование	Примечание
	Ссылочные документы	
5.407-43	Установка распределительных	
	шкафов серии пр11	
5.407-54	Установка одиночных магнитных	
	пускателей серии пма (исполне-	
	ние IP54)	
5-407-64	Установка одиночных навесных	
	и протяжных ящиков, коробок	
	с зажимами и щитков освеще-	
	ния и токопроводы	
5.407-77	Установка кнопок пке, пку-15	
	переключателей пп, сигнальных	
	приборов и автоматов ап-50	
	Прилагаемые документы	
3.000.01	Ящик 91	
3.000.02	Ящик 139 (149, 159)	
ЭМ. ЛО	Вводно-распределительное	
	устройство УВР-8503	
	(задание заводу-изготовителю)	
ЭМИ.0001	Установка счетчика и трансфор-	
	маторов тока в протяж-	
	ном ящике	
ЭМИ.0002	Коробка У995 с зажимами	
	наборными	
ЭМИ.В.	Ведомости изделий, материа-	
	лов и электромонтажных	
	конструкций МЭЗ.	
ЭМ.СО	СО по рабочим чертежам	
	основного комплекта	
	марки ЭМ	Альбом IV
ЭМ.ВМ	ВМ по рабочим чертежам основно-	
	го комплекта марки ЭМ	Альбом V

1. По надежности электроснабжения электроприемники здания относятся ко II категории (ост 32.14-80, табл. 1).
2. Электроснабжение принято двумя взаиморезервируемыми линиями от трансформаторной подстанции грузового района. Марка и сечение питающих кабелей определяются при привязке проекта.
3. Напряжение питающей сети 380/220 в.
4. Все металлические нетоковедущие части электрооборудования подлежат занулению путем присоединения к нулевому защитному проводнику. Для связи с источниками питания используются нулевые провода питающей сети.
5. Подключение электродвигателей вентиляторов установленных на виброоснованиях выполняется в соответствии с пуэ 5.3.29 гибким медным проводом.
6. Монтаж электроустановки вести в соответствии с требованиями СНиП 3.05.06-85.

		501-6-24.12.88	ЭМ
ГИП	Назарова		
Н.контр.	Попова	Административно-бытовое здание для грузовых районов ж.д. станции с бытовыми помещениями на 300 человек	Стадия: Р; Лист: 1; Листов: 9
Нач.отд	Хомяк		
Гл.спец.	Сизинцев		
ГИП эл.	Блувштейн	Общие данные	Гипропромтранстрой
Рук. гр.	Сорокина		
Инженер	Черкасова		

Копировал: 23363-02 46 Формат А2

Инв. № подл. | Подпись и дата | Взам. инв. №

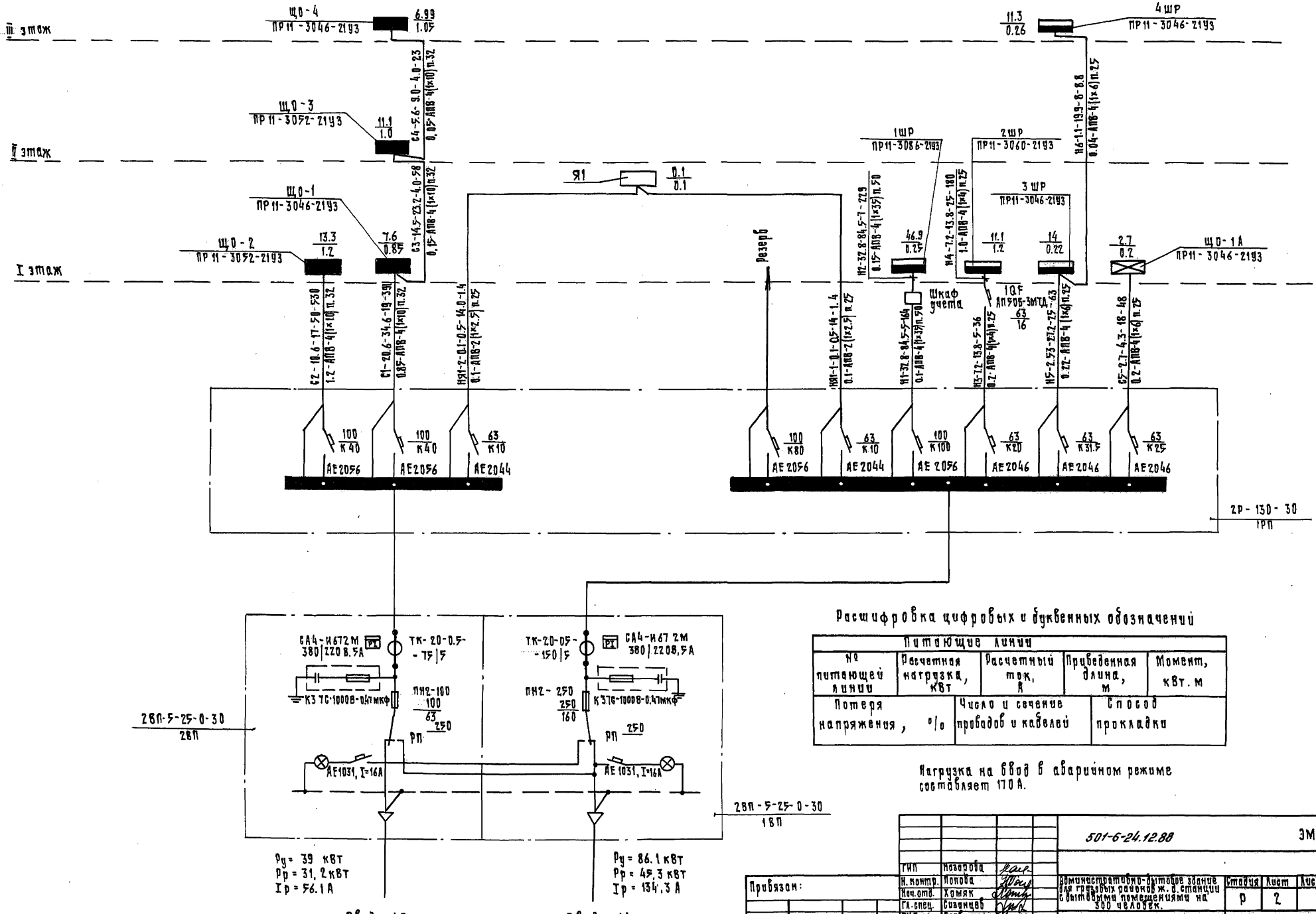

Расшифровка цифровых и буквенных обозначений

Питающие линии				
№ питающей линии	Расчетная нагрузка, кВт	Расчетный ток, А	Приведенная длина, м	Момент, кВт.м
Потеря напряжения, %		Число и сечение проводов и кабелей		Способ прокладки

Нагрузка на ввод в аварийном режиме составляет 170 А.

Привязан:	ГИП	Назарова	
	Н. контр.	Попова	
	Нач. отд.	Хомяк	
	Гл. спец.	Сизанцев	
	ГИП-эл.	Вадбольская	
	Рук. гр.	Сорокина	
Инв. №	Инженер	Чаркасова	

501-6-24.12.88 ЭМ

Административно-бытовое здание для грузовых районов ж.д. станции с бытовыми помещениями на 300 человек.

Стадия Р; Лист 2; Листов

Питающая сеть 380/220В. Принципиальная схема.

Гипропромтранспстрой

Копир.

23363-02 47 Формат А2

Инв. № подл. | Подпись и дата | Взам. инв. №

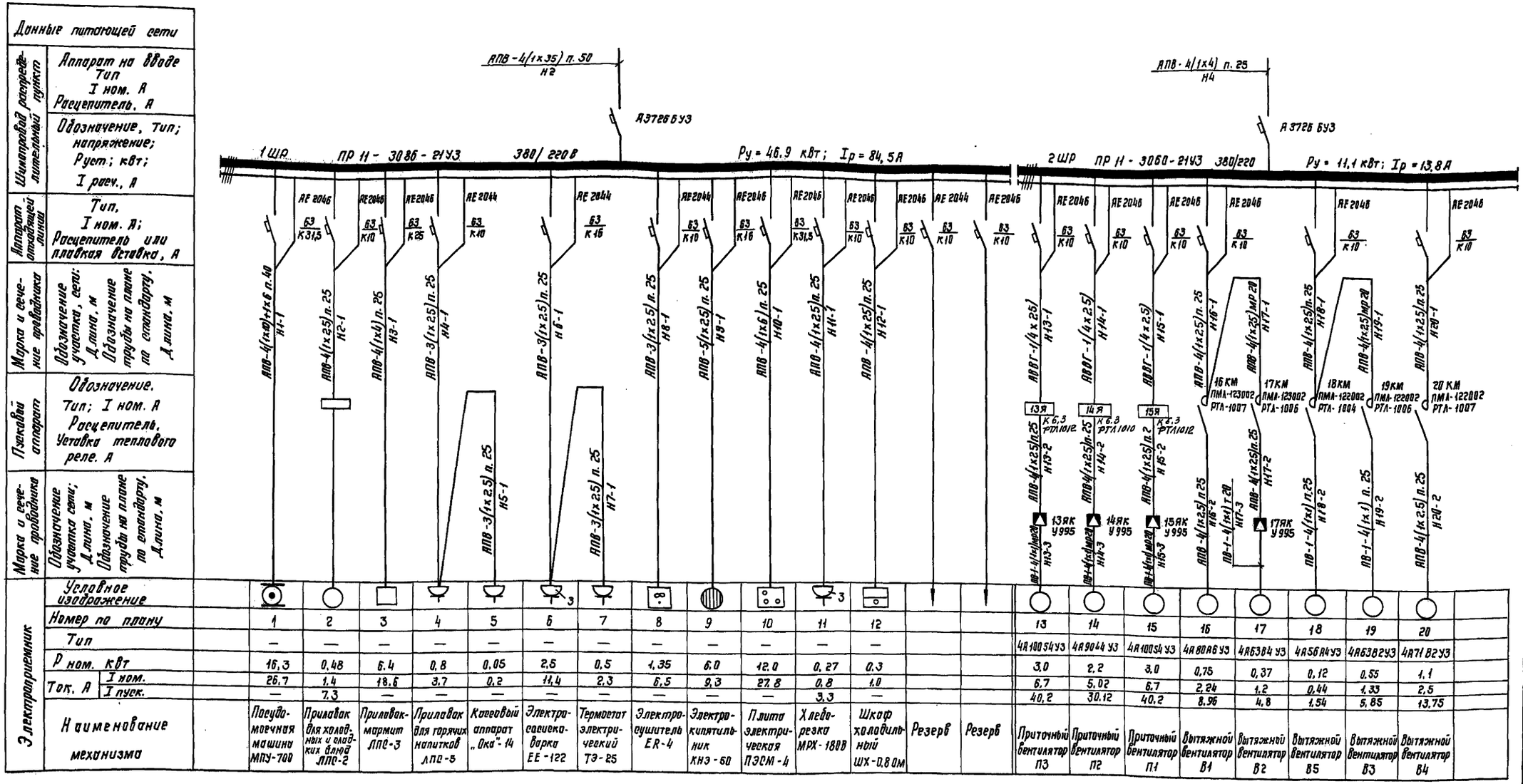

Номер по плану		1	2	3	4	5	6	7	8	9	10	11	12			13	14	15	16	17	18	19	20
Тип		—	—	—	—	—	—	—	—	—	—	—	—			4А100S4УЗ	4А90Л4УЗ	4А100S4УЗ	4А80А6УЗ	4А63В4УЗ	4А56А4УЗ	4А63В2УЗ	4А71В2УЗ
Р ном. кВт		16,3	0,48	6,4	0,8	0,05	2,5	0,5	1,35	6,0	12,0	0,27	0,3			3,0	2,2	3,0	0,75	0,37	0,12	0,55	1,1
Ток. А	I ном.	26,7	1,4	18,6	3,7	0,2	11,4	2,3	6,5	9,3	27,8	0,8	1,0			6,7	5,02	6,7	2,24	1,2	0,44	1,33	2,5
	I пуск.	—	7,3	—	—	—	—	—	—	—	—	3,3	—			40,2	30,12	40,2	8,96	4,8	1,54	5,85	13,75

ГИП	Назарова		501-6-24.12.88 ЭМ		
Н. контр.	Попова				
Нач. отд.	Хамяк		Административно-бытовое здание для грузовых районов ж.д. станции с бытовыми помещениями на 300 человек	Стадия	Лист	Листов
Гл. спец.	Сизинцев			Р	3	
ГИП-Эл.	Блувштейн		Распределительная сеть ~380/220 В. Принципиальная схема. Шкафы 1ШР, 2ШР.	Гипропромтрангетрой		
Рук. гр.	Сорокина					
Инженер	Черкасова					

Копир. Вогр

Инв. № подл. | Подпись и дата | Взам. инв. №

Альбом III

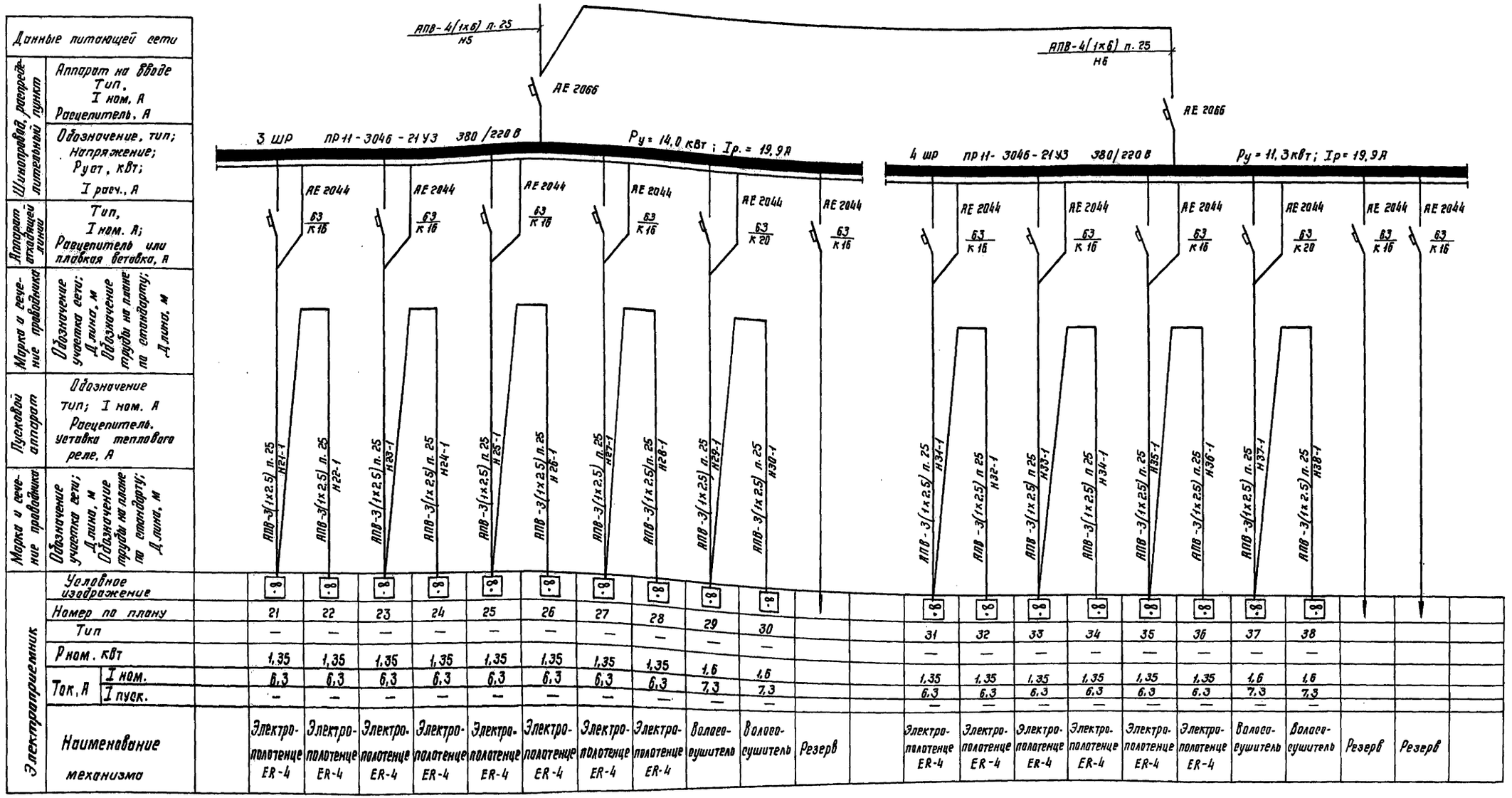
Данные питающей сети
Аппарат на вводе Тип, I ном, А
Расцепитель, А
Обозначение, тип; Напряжение; Руст, кВт; I расч., А
Тип, I ном. А; Расцепитель или плавкая ветовка, А
Марка и сечение проводника
Обозначение участка сети; Длина, м
Обозначение трубы на плане по стандарту; Длина, м
Пусковой аппарат
Обозначение тип; I ном. А
Расцепитель, уставка теплового реле, А
Марка и сечение проводника
Обозначение участка сети; Длина, м
Обозначение трубы на плане по стандарту; Длина, м
Электроприемник
Условное изображение
Номер по плану
Тип
Рном. кВт
Ток, А I ном. / I пуск.
Наименование механизма
АПВ-4(1х6) п. 25 н5
АПВ-4(1х6) п. 25 н6
АЕ 2066
3 шр ПР11-3046-2143 380/220В Ру = 14,0 кВт; Iр = 19,9 А
4 шр ПР11-3046-2143 380/220В Ру = 11,3 кВт; Iр = 19,9 А
АЕ 2044
Электроталь ER-4
Волососушитель
Резерв

| | | |

Альбом III

Обозначение кабеля	Трасса: Начало	Трасса: Конец	Проход через трубу: Обозначение	Проход через трубу: Диаметр по стандарту	Проход через трубу: Длина, м	Протяжной ящик №	Кабель по проекту: Марка	Кабель по проекту: Количество кабелей, число и сечение жил, напряжение, В	Кабель по проекту: Длина, м	Кабель проложено: Марка	Кабель проложено: Количество кабелей, число и сечение жил, напряжение	Кабель проложено: Длина, м
		Ввод N1, УВР										
		Панель 1ВП										
		Ввод N2, УВР										
		Панель 2ВП										
Н1	УВР, панель 1РП	Шкаф учета	П.Н1	50	5,0		АПВ	4(1х35)-380	20,0			
Н2	Шкаф учета	Шкаф 1ШР	П.Н2	50	7,0		АПВ	4(1х35)-380	28,0			
Н3	УВР, панель 1РП	Автомат 1QF	П.Н3	25	5,0		АПВ	4(1х4)-380	20,0			
Н4	Автомат 1QF	Шкаф 2ШР	П.Н.4	25	25,0		АПВ	4(1х4)-380	100,0			
Н5	УВР, панель 1РП	Шкаф 3ШР	П.Н.5	25	25,0		АПВ	4(1х6)-380	100,0			
Н6	Шкаф 3ШР	Шкаф 4ШР	П.Н6	25	8,0		АПВ	4(1х6)-380	32,0			
НЯ1-1	УВР, панель 1РП	Ящик Я1	П.НЯ1-1	25	32,0		АПВ	2(1х2,5)-380	64,0			
НЯ1-2	УВР, панель 1РП	Ящик Я1	ПНЯ1-2	25	32,0		АПВ	2(1х2,5)-380	64,0			
С1	УВР, панель 1РП	Щиток освещения ЩО-1	П.С1	32	19,0		АПВ	4(1х10)-380	76,0			
С2	УВР. Панель 1РП	Щиток освещения ЩО-2	П.С2	32	50,0		АПВ	4(1х10)-380	200,0			
С3	Щиток освещения ЩО-1	Щиток освещения ЩО-3	П.С3	32	4,0		АПВ	4(1х10)-380	16,0			
С4	Щиток освещения ЩО-3	Щиток освещения ЩО-4	П.С4	32	4,0		АПВ	4(1х10)-380	16,0			
С5	УВР. Панель 1РП	Щиток освещения ЩО-4	П.С5	25	18,0		АПВ	4(1х6)-380	72,0			
Н1-1	Шкаф 1ШР	Электроприемник N1	П.Н1-1	40	5,0		АПВ	4(1х10)+1х6-380	20,0 5,0			
Н2-1	Шкаф 1ШР	Электроприемник N2	П.Н2-1	25	12,0		АПВ	4(1х2,5)-380	48,0			
Н3-1	Шкаф 1ШР	Электроприемник N3	П.Н3-1	25	15,0		АПВ	4(1х4)-380	60,0			
Н4-1	Шкаф 1ШР	Электроприемник N4	П.Н4-1	25	17,0		АПВ	4(1х2,5)-380	51,0			
Н5-1	Электроприемник N4	Электроприемник N5	П.Н5-1	25	3,0		АПВ	3(1х2,5)-380	9,0			
Н6-1	Шкаф 1ШР	Электроприемник N6	П.Н6-1	25	10,0		АПВ	3(1х2,5)-380	30,0			
Н7-1	Электроприемник N6	Электроприемник N7	П.Н7-1	25	1,0		АПВ	3(1х2,5)-380	3,0			
Н8-1	Шкаф 1ШР	Электроприемник N8	П.Н8-1	25	7,0		АПВ	3(1х2,5)-380	21,0			
Н9-1	Шкаф 1ШР	Электроприемник N9	П.Н9-1	25	9,0		АПВ	5(1х2,5)-380	45,0			
Н10-1	Шкаф 1ШР	Электроприемник N10	П.Н10-1	25	12,0		АПВ	4(1х6)-380	48,0			
Н11-1	Шкаф 1ШР	Электроприемник N11	П.Н11-1	25	12,0		АПВ	4(1х2,5)-380	48,0			
Н12-1	Шкаф 1ШР	Электроприемник N12	П.Н12-1	25	5,0		АПВ	4(1х2,5)-380	20,0			
Н13-1	Шкаф 2ШР	Ящик 13Я	—	—	—	—	АВВГ	1(4х2,5)-660	4,0			
Н13-2	Ящик 13Я	Ящик 13ЯК	П.Н13-2	25	6,0		АПВ	4(1х2,5)-380	24,0			
Н13-3	Ящик 13ЯК	Двигатель N13	МР.Н13-3	20	1,0		ПВ-1	4(1х1)-380	4,0			
Н14-1	Шкаф 2ШР	Ящик 14Я	—	—	—		АВВГ	1(4х2,5)-660	3,0			
Н14-2	Ящик 14Я	Ящик 14ЯК	П.Н14-2	25	6,0		АПВ	4(1х2,5)-380	24,0			
Н14-3	Ящик 14ЯК	Двигатель N14	МР.Н14-3	20	1,0		ПВ-1	4(1х1)-380	4,0			
Н15-1	Шкаф 2ШР	Ящик 15Я	—	—	—		АВВГ	1(4х2,5)-660	5,0			
Н15-2	Ящик 15Я	Ящик 15ЯК	П.Н15-2	25	6,0		АПВ	4(1х2,5)-380	24,0			
Н15-3	Ящик 15ЯК	Двигатель N15	МР.Н15-3	20	1,0		ПВ-1	4(1х1)-380	4,0			
Н16-1	Шкаф 2ШР	Пускатель 16КМ	П.Н16-1	25	8,0		АПВ	4(1х2,5)-380	32,0			
Н16-2	Пускатель 16КМ	Двигатель N16	П.Н16-2	25	24,0		АПВ	4(1х2,5)-380	96,0			
Н17-1	Пускатель 16КМ	Пускатель 17КМ	МР.Н17-1	20	1,0		АПВ	4(1х2,5)-380	4,0			
Н17-2	Пускатель 17КМ	Ящик 17ЯК	П.Н17-2	25	22,0		АПВ	4(1х2,5)-380	88,0			
Н17-3	Ящик 17ЯК	Двигатель N17	Т.Н.17-3	20	1,0		ПВ-1	4(1х1)-380	4,0			
Н18-1	Шкаф 2ШР	Пускатель 18КМ	П.Н18-1	25	10,0		АПВ	4(1х2,5)-380	40,0			
Н18-2	Пускатель 18КМ	Двигатель N18	П.Н18-2	25	3,0		ПВ-1	4(1х1)-380	12,0			
Н19-1	Пускатель 18КМ	Пускатель 19КМ	МР.Н19-1	20	1,0		АПВ	4(1х2,5)-380	4,0			
Н19-2	Пускатель 19КМ	Двигатель N19	П.Н19-2	25	2,0		ПВ-1	4(1х1)-380	8,0			
Н20-1	Шкаф 2ШР	Пускатель 20КМ	П.Н20-1	25	11,0		АПВ	4(1х2,5)-380	44,0			
Н20-2	Пускатель 20КМ	Двигатель N20	П.Н20-2	25	3,0		АПВ	4(1х2,5)-380	12,0			
Н21-1	Шкаф 3ШР	Электроприемник N21	П.Н21-1	25	8,0		АПВ	3(1х2,5)-380	24,0			
Н22-1	Электроприемник N21	Электроприемник N22	П.Н22-1	25	6,0		АПВ	3(1х2,5)-380	18,0			
Н23-1	Шкаф 3ШР	Электроприемник N23	П.Н23-1	25	9,0		АПВ	3(1х2,5)-380	27,0			
Н24-1	Электроприемник N23	Электроприемник N24	П.Н24-1	25	2,0		АПВ	3(1х2,5)-380	6,0			
Н25-1	Шкаф 3ШР	Электроприемник N25	П.Н25-1	25	10,0		АПВ	3(1х2,5)-380	30,0			
Н26-1	Электроприемник N25	Электроприемник N26	П.Н26-1	25	3,0		АПВ	3(1х2,5)-380	9,0			
Н27-1	Шкаф 3ШР	Электроприемник N27	П.Н27-1	25	15,0		АПВ	3(1х2,5)-380	45,0			
Н28-1	Электроприемник N27	Электроприемник N28	П.Н28-1	25	3,0		АПВ	3(1х2,5)-380	9,0			
Н29-1	Шкаф 3ШР	Электроприемник N29	П.Н29-1	25	14,0		АПВ	3(1х2,5)-380	42,0			
Н30-1	Электроприемник N29	Электроприемник N30	П.Н30-1	25	3,0		АПВ	3(1х2,5)-380	9,0			

Инв.№ подл. | Подпись и дата | Взам. инв.№

Привязан

Инв.№

ГИП	Назарова	
Н.контр.	Попова	
Нач.отд.	Хомяк	
Гл.спец.	Сизинцев	
ГИП-эл.	Блувштейн	
Рук.гр.	Солдкина	
Инженер	Черкасова	

501-6-24.12.88 ЭМ

Административно-бытовое здание для грузовых районов м.о. станций с бытовыми помещениями на 300 человек

Стадия	Лист	Листов
Р	5	

Кабельный журнал (начало)

Гипропромтрансстрой

копировал:

23363-02 50 формат А2

Альбом II

Кабельный журнал

Обозначение кабеля	Трасса: Начало	Трасса: Конец	Проход через трубу: Обозначение	Проход через трубу: Диаметр по стандарту	Проход через трубу: Длина, м	Проход через трубу: Протяжной ящик №	Кабель по проекту: Марка	Кабель по проекту: Количество кабелей, число и сечение жил, напряжение	Кабель по проекту: Длина, м	Кабель проложено: Марка	Кабель проложено: Количество кабелей, число и сечение жил, напряжение	Кабель проложено: Длина, м
Н31-1	Шкаф 4ШР	Электроприемник N31	п.н31-1	25	10,0		АПВ	3(1х2,5)-380	30,0			
Н32-1	Электроприемник N31	Электроприемник N32	п.н32-1	25	3,0		АПВ	3(1х2,5)-380	9,0			
Н33-1	Шкаф 4ШР	Электроприемник N33	п.н33-1	25	14,0		АПВ	3(1х2,5)-380	42,0			
Н34-1	Электроприемник N33	Электроприемник N34	п.н34-1	25	2,0		АПВ	3(1х2,5)-380	6,0			
Н35-1	Шкаф 4ШР	Электроприемник N35	п.н35-1	25	4,0		АПВ	3(1х2,5)-380	12,0			
Н36-1	Электроприемник N35	Электроприемник N36	п.н36-1	25	4,0		АПВ	3(1х2,5)-380	12,0			
Н37-1	Шкаф 4ШР	Электроприемник N37	п.н37-1	25	15,0		АПВ	3(1х2,5)-380	45,0			
Н38-1	Электроприемник N37	Электроприемник N38	п.н38-1	25	3,0		АПВ	3(1х2,5)-380	9,0			
КЯ1-1	Ящик Я1	Ящик 13Я	—	—	—		АВВГ	1(3х2,5)-660	23,0			
КЯ1-2	Ящик Я1	Ящик 14Я	—	—	—		АВВГ	1(3х2,5)-660	22,0			
КЯ1-3	Ящик Я1	Ящик 15Я	—	—	—		АВВГ	1(3х2,5)-660	17,0			
КЯ1-4	Ящик Я1	Автомат 1QF	—	—	—		АВВГ	1(2х2,5)-660	12,0			
КЯ1-5	Ящик Я1	Реле РОВ	—	—	—		АВВГ	1(2х2,5)-660	12,0			

Сводка кабелей и проводов, длина в м

Число и сечение жил, напряжение, В	Марка: АВВГ		ПВ-1		АПВ
1х1-380			40		
1х2,5-380					1250
1х4 -380					190
1х6 - 380					270
1х10 - 380					350
1х35 - 380					50
2х2,5-660	25				
3х2,5 - 660	65				
4х2,5 - 660	45				

Сводка труб

Обозначение по стандарту	Диаметр по стандарту мм	Длина м
т	20	5
ПВД	25	480
	32	80
	40	5
	50	15
МР	20	5

Инв.№ подл. | Подпись и дата | Взам. инв.№

				501-6-24.12.88	ЭМ
	ГИП	Назарова			
Привязан	Н.контр.	Попова			
	Нач.отд.	Хомяк			
	Гл.спец.	Сизинцев			
	ГИП-ЭЛ	Блувштейн			
	Рук.гр.	Сорокина			
Инв.№	Инженер	Черкасова			

Административно-бытовое здание для грузовых районов ж.д. станций с бытовыми помещениями на 300 человек.	Стадия	Лист	Листов
	Р	6	
Кабельный журнал (окончание)	Гипропроттранстрой		

Копировал Ксер.

Альбом II

План на отм. 0.000

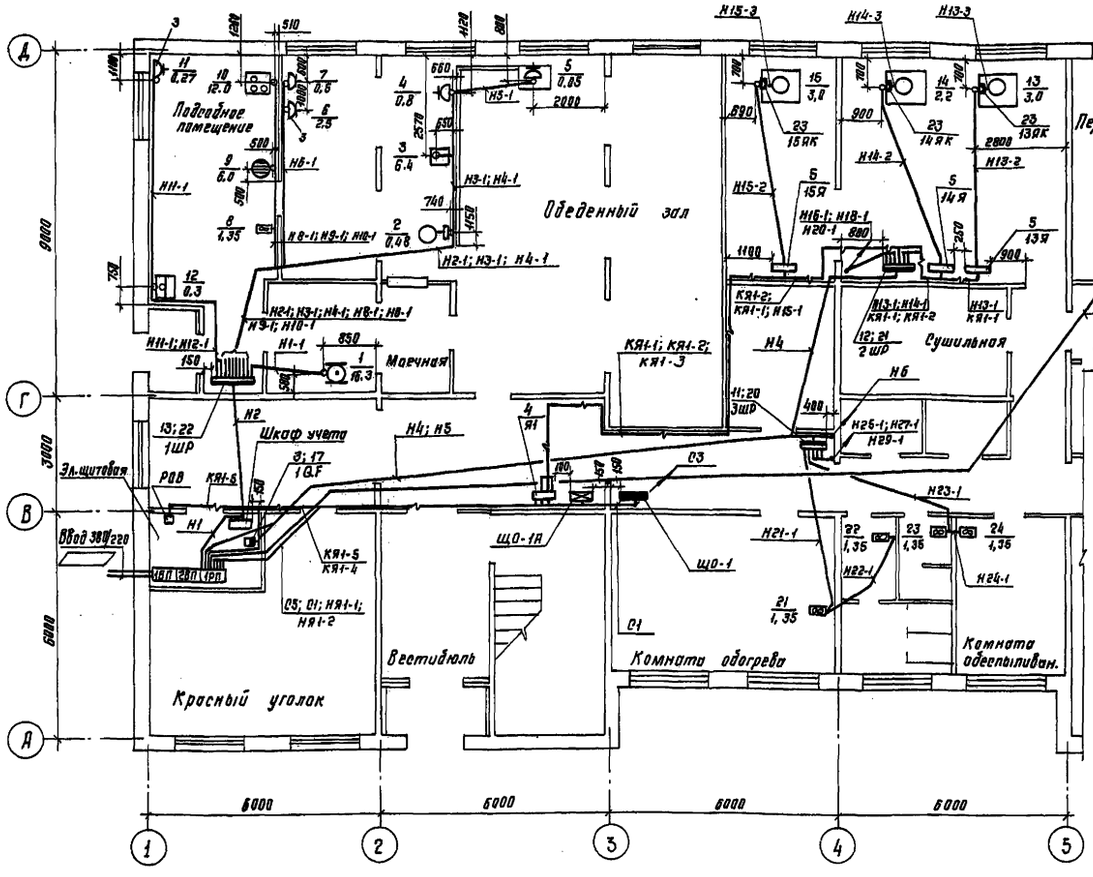

План на отм. 3.300

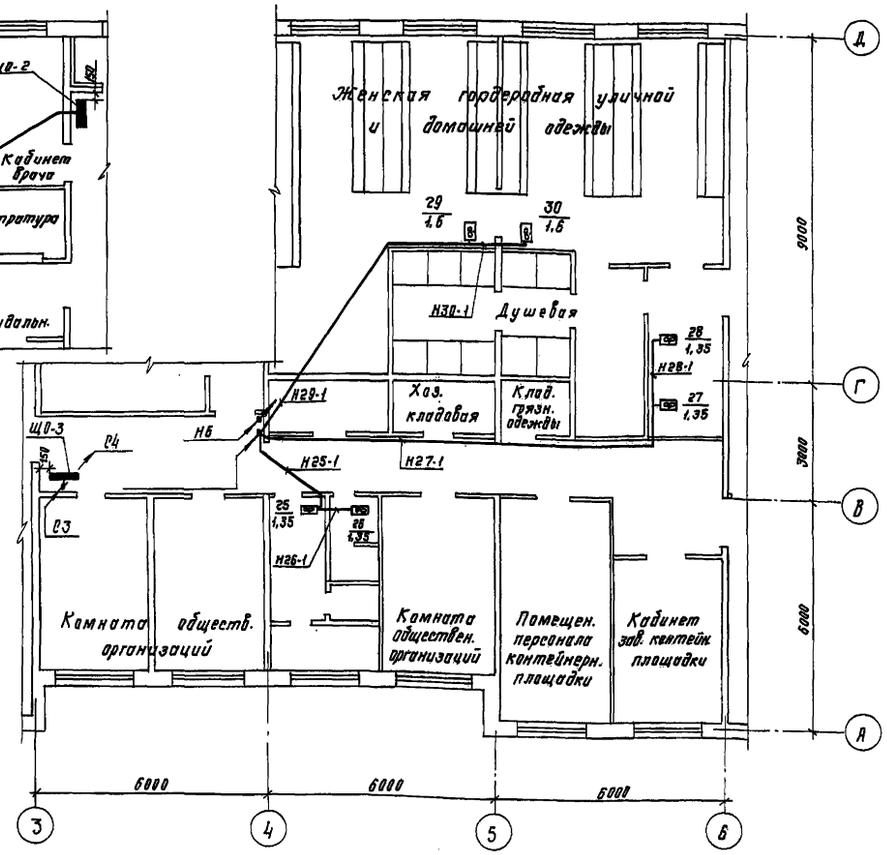

1. Трубы электропроводки проложить в подготовке пола. Отметки выхода труб из пола 100 мм
2. Подвод проводов, прокладываемых в полиэтиленовых трубах, к электроприемникам выполнить в отрезках стальных тонкостенных труб.
3. Вертикальные участки питающей и распределительной сети в полиэтиленовых трубах, прокладываемых по стенам, закрыть декоративным кожухом из листовой стали δ= 1,5 мм. Кожух окрасить эмалью ПФ115, серая, ГОСТ 6465-76 IV. с1.
4. Кабели проложить открыто по строительным конструкциям.
5. Все металлические нетоковедущие части электрооборудования занулить путем присоединения к нулевому защитному проводнику.

   Для зануления электротеплового оборудования использовать специальный третий (для однофазных приемников) или пятый (для трехфазных электроприемников) проводник, соединенный с нулевой шиной распределительного пункта.

Согласовано:

АР	Назарова	
ОВ	Кафтанова	
ВК	Лидман	

Инв.№ подл. | Подпись и дата | Взам. инв.№

				501-6-24.12.88	ЭМ
ГИП	Назарова				
Н.контр.	Попова				
Нач.отд.	Хамяк				
Гл.спец.	Бизинцев				
ГИП-эл.	Блувштейн				
Рук.гр.	Сорокина				
Инженер	Черкасова				

Административно-бытовое здание для грузовых районов ж.д. станции с бытовыми помещениями на 300 человек	Стадия	Лист	Листов
	Р	7	
Планы расположения электрооборудования, прокладка кабелей на отм. 0.000 и 3.300	Гипропромтранеестрой		

Копир.

Альбом II

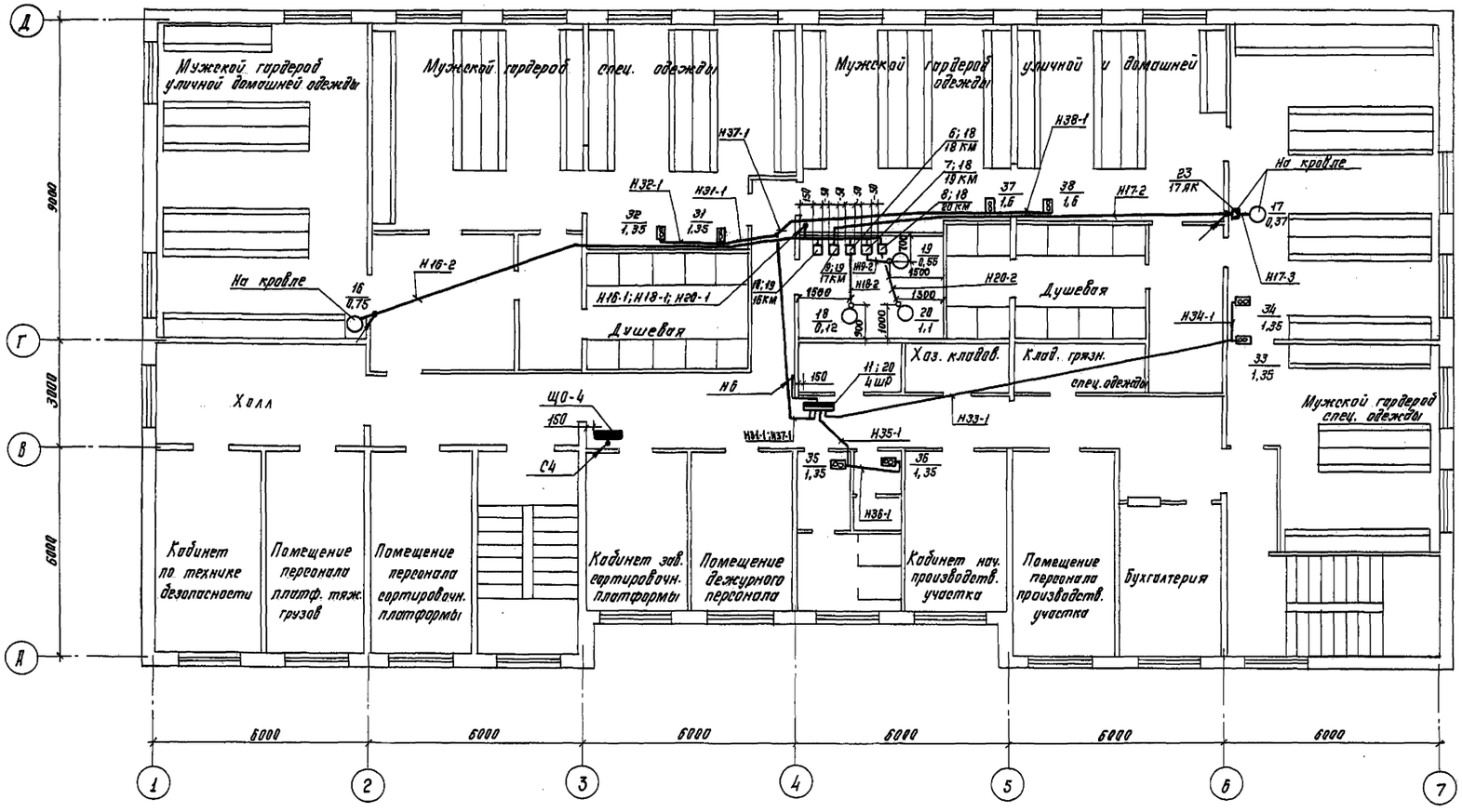

Согласовано:

АР	Назарова	
ОВ	Андреевский	
ВК	Лидман	

Инв. № подл.	Подпись и дата	Взам. инв. №

ГИП	Назарова		
Н. контр.	Попова		
Нач. отд.	Хомяк		
Гл. спец.	Сизинцев		
ГИП-эл.	Блувштейн		
Рук. гр.	Саракина		
Инженер	Черкасова		

501-6-24.12.88 ЭМ

Административно-бытовое здание для грузовых районов ж.д. станции с бытовыми помещениями на 300 человек

Стадия	Лист	Листов
Р	8	

План расположения электрооборудования, прокладка кабелей на отм. 6.600

Гипропромтранестрой

Копир.

23363-02 53 Формат А2

Альбом II

Спецификация

Марка поз.	Обозначение	Наименование	Кол.	Масса ед. кг.	Примечание
		Электрооборудование			
1	ЭМ. ЛО-1	Вводно-распределительное			
		устройство УВР-8503	1		
2	ЭМИ.0001	Установка счетчика и			
		трансформаторов тока			
		в протяжном ящике	1		шкаф учета
3		Автомат АП50Б-3МТД 3.3	1		1 QF
4	3.000.01	Ящик 9I	1		
5	3.000.02	Ящик 13Я (14Я, 15Я)	3		
6		Пускатель ПМЛ-1220028			
		с реле РТЛ-1004	1		18 КМ
7		Пускатель ПМЛ-1220028			
		с реле РТЛ-1006	1		19 КМ
8		Пускатель ПМЛ-1220028			
		с реле РТЛ-1007	1		20 КМ
9		Пускатель ПМЛ-12300 28			
		с реле РТЛ-1006	1		17 КМ
10		Пускатель ПМЛ-1230028			
		с реле РТЛ-1007	1		16 КМ
11		Пункт распределительный			3 ШР,
		ПР11-3046-21У3	2		4 ШР
12		Пункт распределитель-			
		ный ПР11-3060-21У3	1		2 ШР
13		Пункт распределительный			
		ПР11-3086-21У3	1		1 ШР
14		Розетка штепсельная			
		РШ-30-0-М, 3808, 25А	2		
15		Розетка штепсельная			
		РШ-Ц-20-0-01-10/220	2		
		Конструкции			
16	5.407-64-90 м4	Ящик протяжной			шкаф
		К 657У2, исп. 3	1		учета
17	5.407-77.1.310 м4	Автомат АП50Б-3МТД			
		на бетонной стене	1		
18	5.407-54.2.10-01	Установка магнит-			
		ного пускателя			
		ПМЛ-122002В	3		
19	5.407-54.2.10-02	Установка магнитно-			
		го пускателя			
		ПМЛ-123002В	2		
20	5.407-43.84.л.13,14	Установка пункта			
		распределительного			

Марка поз.	Обозначение	Наименование	Кол.	Масса ед. кг.	Примечание
		ПР11-3046-21У3	2		
		исп. 2			
21	5.407-43.84.л.13,14	Установка пункта			
		распределительного			
		ПР11-3060-21У3,			
		исп. 5	1		
22	5.407-43.84.л.13,14	Установка пункта			
		распределительного			
		ПР11-3086-21У3,			
		исп. 6	1		
23	ЭМИ.0002	Коробка У995 с			
		зажимами наборными	4		
		Материалы			
24		Труба стальная			
		электросварная, ГОСТ 10704-76			
		Т20х1,6	5м		
		Труба из полиэтилена			
		ГОСТ 18599-83:			
25		ПВД(ПНП) 25С	480м		
26		ПВД(ПНП) 32С	80м		
27		ПВД(ПНП) 40С	5м		
28		ПВД(ПНП) 50С	15м		
29		Металлорукав,			
		ТУ 22-5570-83,			
		РЗ-Ц-Х-20, Ду=20 мм	5м		
		Кабель АВВГ,			
		ГОСТ 16442-80;			
30		2х2,5-0,66	25м		
31		3х2,5-0,66	65м		
32		4х2,5-0,66	15м		
		Провод АПВ,			
		ГОСТ 6323-79:			
33		1х2,5-380	1250м		
34		1х4-380	190м		
35		1х6-380	270м		
36		1х10-380	350м		
37		1х35-380	50м		

Марка поз.	Обозначение	Наименование	Кол.	Масса ед. кг.	Примечание
38		Провод ПВ-1			
		ГОСТ 6323-79,			
		1х1-380	40м		

Инв. № подл. | Подпись и дата | Взам. инв. №

Привязан

Инв. №

ГИП	Назарова	
Н. контр.	Попова	
Нач. отд.	Хомак	
Гл. спец.	Сизинцев	
ГИП-эл.	Клувштейн	
Инженер	Черкасова	

501-6-24.12.88 ЭМ

Административно-бытовое здание для грузовых районов ш.в. станции с бытовыми помещениями на 300 человек

Стадия	Лист	Листов
Р	9	

Спецификация

Гипропромтранссстрой

Копировал:

Альбом II

Наименование	Кол. нку	Кол. привед. панелей	Обозначение таблицы аппаратов	Примечание
Ящик Я1	1	1	Э.000.01	
Ящик 15Я (14Я; 13Я)	3		Э.000.02	

ГИП	Назарова	
Нач.отд.	Хомяк	
Н.контр.	Попова	
Гл.спец.	Сизинцев	
Гип эл.	Блувштейн	
Вед.инж.	Блюм	

501-6-24.12.88 Э.000.00

Перечень комплектных устройств

Стадия	Лист	Листов
Р	1	1

Гипропромтрансстрой

Инв.№ подл. | Подпись и дата | Взам.инв.№

Формат	Зона	Поз.	Обозначение	Наименование	Кол.	Примечание
				Документация		
А3			Э.000.01.80	Чертеж общего вида	01	
А3			Э.000.01.Э4	Схема электрическая		
				соединений	01	
А4			Э.000.01.ТБ	Таблица перечня		
				надписей	01	
				Сборочные единицы		
				Н 01		
		01		Выключатель А63 МУ3		
				~220В, Iр=2,5А	02	SF1; SF2
		02		Реле ПЭ37-2243; 50Гц, ~220В	03	К1; К2; К3
		03		Звонок ЗВП-220; ~220В	01	МА
				Н51 01		
		04		Выключатель КЕ 011 У2		
				исп.2, ТОАК. красный	02	SB1; SB2
		05		Арматура АС4402542, ~220В	01	HL1
		06		Арматура АС4402142, ~220В	02	HL2; HL3
				Колодка зажимов		
				БЗ-24-4п25-в/8У3-10	01	

23563-02 55

Нач.отд.	Хомяк	
Н.контр.	Попова	
Гл.спец.	Сизинцев	
Гип эл.	Блувштейн	
Вед.инж.	Блюм	

501-6-24.12.88 Э.000.01

Ящик Я1. Технические данные аппаратов. Таблица

Стадия	Лист	Листов
	1	1

Гипропромтрансстрой

Панель	Сторона	Индекс	Поз. обозначение	Место надписи	Текст	Кол.	Вид шрифта	Заготовка
		1		ТАБЛИЧКА	Ящик Я1	1		
		2	HL1	— и —	Питание ~220А	1		
		3	HL2	— и —	Авария П1; П2; П3	1		
		4	HL3	— и —	Пожар	1		
		5	SB1	— и —	Съем звукового сигнала	1		
		6	SB2	— и —	Откл. вентсистем при пожаре	1		

Нач.отд.	Хомяк	
Н.контр.	Попова	
Гл.спец.	Сизинцев	
Гип эл.	Блувштейн	
Вед.инж.	Блюм	

Копировал:

501-6-24.12.88 Э.000.01.ТБ

Ящик Я1. Таблица перечня надписей

Стадия	Лист	Листов
	1	1

Гипропромтрансстрой

Альбом I

Вид спереди
Дверь не показана

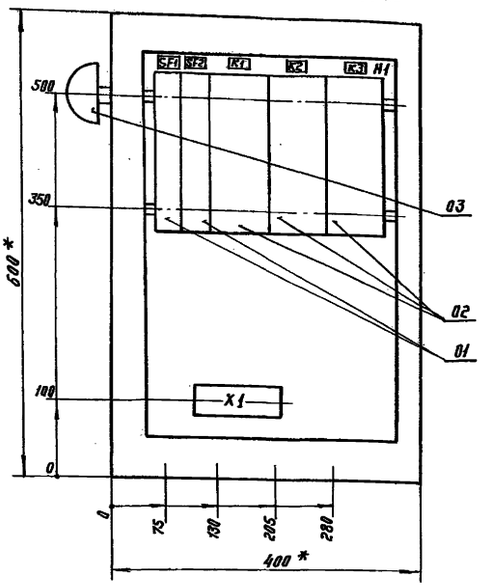

Дверь ящика
Вид спереди

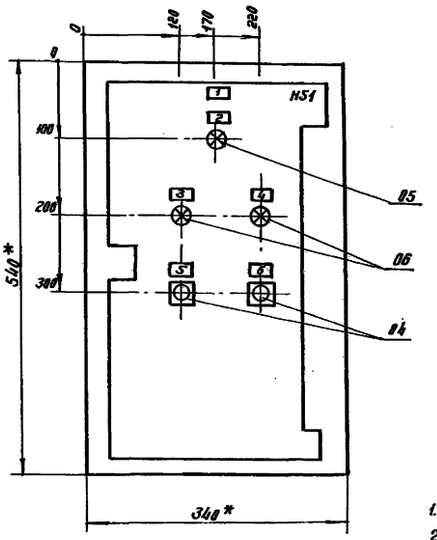

1.* Размеры для справок.
2. Неуказанные предельные отклонения размеров по ...
3. В контуре табличек и аппаратов указаны номера надписей по перечню надписей.
4. Глубина ящика 360 мм.

				501-6-24.12.88	Э.000.01.80
				Ящик Я1 Чертеж общего вида.	Стадия / Масса / Масштаб: 1:5 Лист 1 / Листов 1
ГИП	Назарова				Гипропромтранснестрой
Н. контр.	Попова				
Нач. отд.	Хомяк				
Гл. спец.	Сизинцев				
ГИП-эл.	Блувштейн				
Вед. инж.	Блюм				

Копир. Формат А3

Инв.№ подл. | Подпись и дата | Взам. инв.№

Альбом

Боковая левая стенка ящика

Вид спереди

Дверь ящика. (Вид со стороны монтажа)

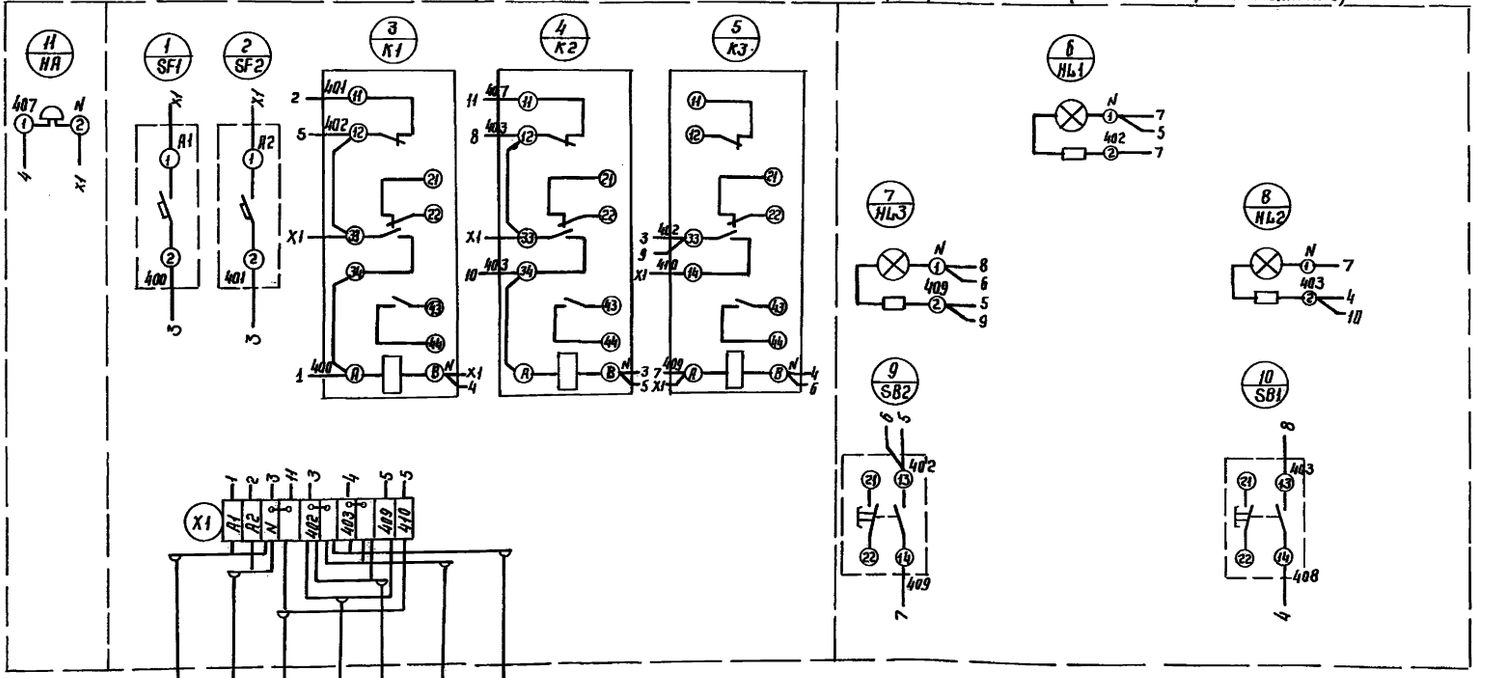

				501-6-24.12.88	Э.000.01.34
				Ящик Я1 Схема электрическая соединений	Стадия / Масса / Масштаб Лист 1 / Листов 1
ГИП	Назарова				Гипропромтранснестрой
Н. контр.	Хомяк				
Нач. отд.	Попова				
Гл. спец.	Сизинцев				
ГИП-эл.	Блувштейн				
Вед. инж.	Блюм				

Копир. Формат А3

Инв.№ подл. | Подпись и дата | Взам. инв.№

23693-02 56

Альбом II

Форм.	Зона	Поз.	Обозначение	Наименование	Кол.	Примечание
				Документация		
А3			3.000.02.ВО	Чертеж общего вида	01	
А2			3.000.02.ЭЧ	Схема электрическая соединений	01	
А4			3.000.02.ТБ	Таблица перечня надписей	01	
				Сборочные единицы		
				Н1 01		
		01		Выключатель ВА51Г25-34 0010Р-309ХЛ3, ~380В, Jр=6.3А	01	15QF
		02		Выключатель А63 М93, ~220В Jр.=4А	01	15SF
		03		Пускатель ПМЛ1100048, ~220В	01	15КМ
				Реле РТЛ — □	01	15КК
		04		Реле ПЭ-37-4493; ~220В; 50Гц	02	15К1 15К2
				Н51 01		
		06		Выключатель КЕ011У3; исп.2, толк. черн.	01	15SB2
		07		Выключатель КЕ011У3, исп.2, толк. кр.	01	15SB1
		08		Арматура АС4402192, ~220В	01	15HL2
		09		Арматура АС4402392, ~220В	01	15HL1
		10		Переключатель УП5312-С29	01	15SA
				Колодка на 10 зажимов БЗ-24	01	

Ящик 15Я – РТЛ 1012
14Я – РТЛ 1010
13Я – РТЛ 1012

Инв. № подл. | Подпись и дата | Взам. инв. №

501-6-24.12.88 3.000.02

Нач. отд.	Хомяк	
Н. контр.	Попова	
Гл. спец.	Сизинцев	
ГИП-эл.	Блубштейн	
Вед. инж.	Блюм	

Ящик 15Я (14Я; 13Я). Технические данные аппаратов. Таблица.

Стадия	Лист	Листов
Р	1	1

Гипропромтрансстрой

Форм. А4

Панель	Строка	Надпись	Поз. обозначение	Место надписи	Текст	Кол.	Вид	Заготовка
		1		Табличка	15Я (14Я*; 13Я*)	1		
		2	HL1	— " —	Норм. работа	1		
		3	HL2	— " —	Авария	1		
		4	SB2	— " —	Пуск	1		
		5	SB1	— " —	Стоп	1		
		6	SA	— " —	Зима — 0 — лето	1		

* - для ящиков 14Я; 13Я.

Инв. № подл. | Подпись и дата | Взам. инв. №

501-6-24.12.88 3.000.02.ТБ

Нач. отд.	Хомяк	
Н. контр.	Попова	
Гл. спец.	Сизинцев	
ГИП-эл.	Блубштейн	
Вед. инж.	Блюм	

Ящик 15Я (14Я, 13Я). Таблица перечня надписей.

Стадия	Лист	Листов
Р	1	1

Гипропромтрансстрой

Форм. А4

3.000.02.ВО

Вид спереди
Дверь не показана

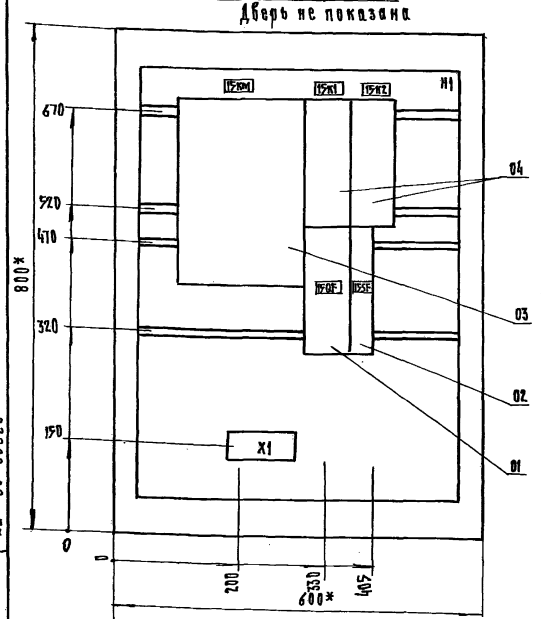

Дверь ящика
Вид спереди

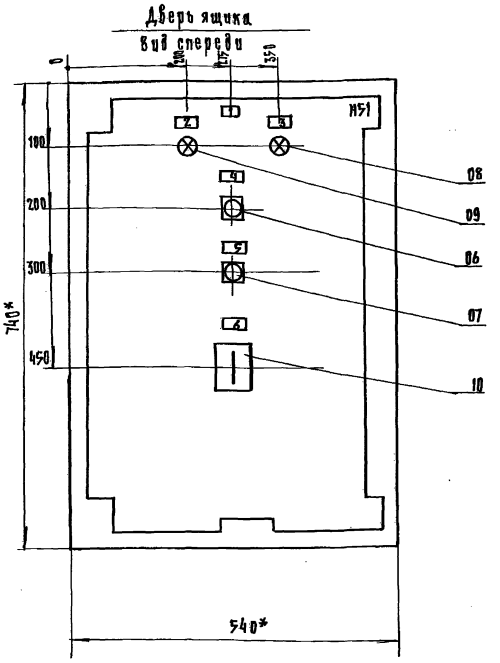

1.* Размеры для справок.
2. Неуказанные предельные отклонения размеров по...
3. В контуре табличек и аппаратов указаны номера надписей по перечню надписей.
4. Глубина ящика 360 мм.
5. По данному чертежу изготовить 3 ящика.

Инв. № подл. | Подпись и дата | Взам. инв. №

Нач. отд.	Хомяк	
Н. контр.	Попова	
Гл. спец.	Сизинцев	
ГИП-эл.	Блубштейн	
Вед. инж.	Блюм	

501-6-24.12.88 3.000.02.ВО

Ящик 15Я (14Я, 13Я). Чертеж общего вида

Стадия	Масса	Масштаб
Р		1:5

Лист 1 | Листов 1

Гипропромтрансстрой

23363-02 57

96

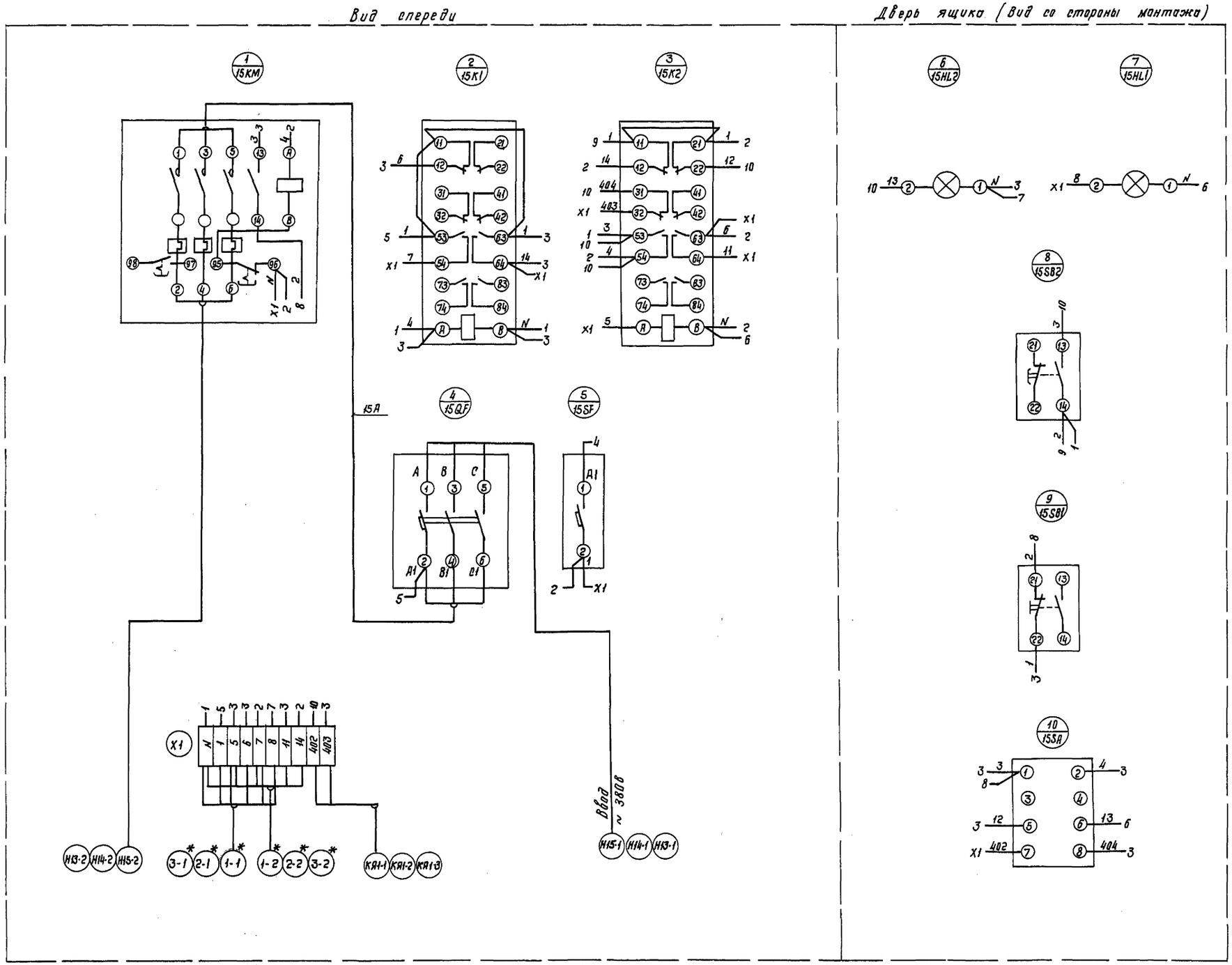

1. По данному чертежу изготовить 3 ящика: 15Я; 14Я; 13Я.
2. Для ящиков 14Я, 13Я схема электрическая соединений аналогична данной.
3* Кабели учтены в разделе автоматизации (АОВ).

501-6-24.12.88	Ящик 15Я (14Я, 13Я). Схема электрическая соединений	Стадия	Масса	Масштаб
		Лист 1	Листов 1	
		Гипропромтранстрой		Формат А2

Нач. отд.	Хомяк	
Н. контр.	Попова	
Гл. спец.	Сизинцев	
ГИП-эл.	Блэйштейн	
Вед. инж.	Блюм	

Копир.

Инв. № подл. | Подпись и дата | Взам. инв. №

Альбом II

23363-02 58

3.000.02.34

Альбом V

Межпанельные соединения

Схемы панелей

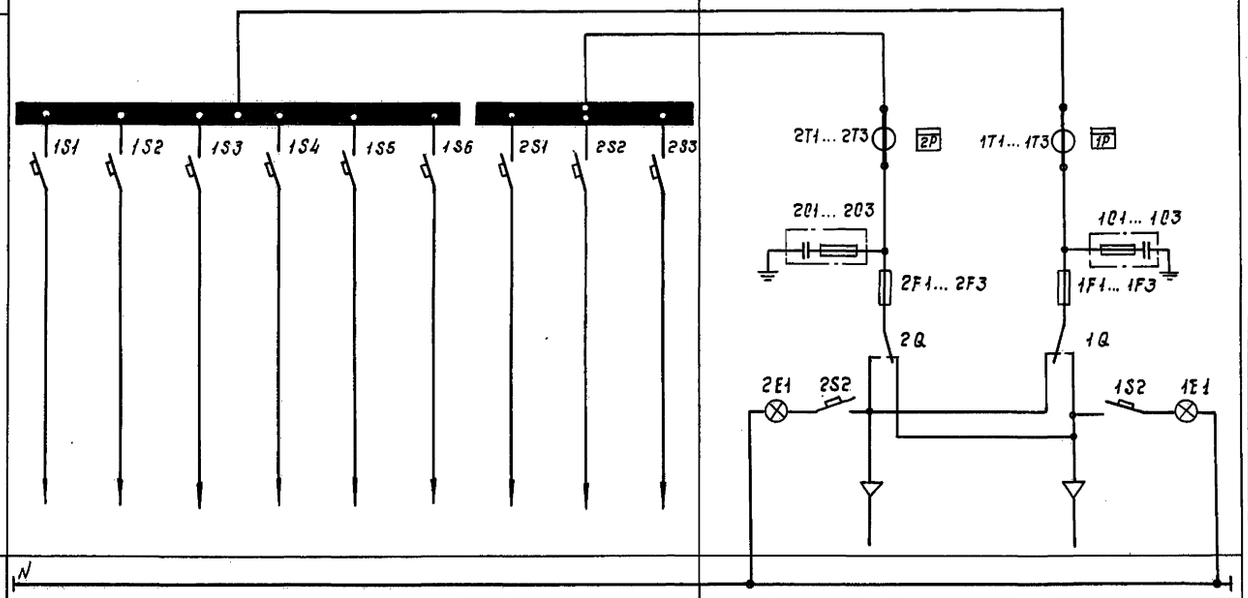

Межпанельные соединения

N

Тип панели, длина, мм	2Р - 130 - 30 450									2ВП- 5-25-0-30 630	2ВП- 5-25-0-30 630
№ ввода, обозначение отходящих линий	С5	Н6	Н3	Н1	НЯ1-1	Резерв	НЯ1-2	С1	С2	Ввод N2	Ввод N1
Расчетный ток линий, А	4,3	27,2	13,8	84,5	0,5	—	0,5	34,6	17	56,1	134,3
Тип отключающего или блокирующего аппарата, Номинальный ток, А	—	—	—	—	—	—	—	—	—	ПН2-100 63	ПН2-250 160
Тип автомата, Номинальный ток расцепителя, А	АЕ 2046 К25	АЕ 2046 К31,5	АЕ 2046 К20	АЕ 2056 К100	АЕ 2044 К10	АЕ 2056 К80	АЕ 2044 К10	АЕ 2056 К40	АЕ 2056 К40	—	—
Тип трансформатора тока, Номинальный ток, Коэффициент трансформации	—	—	—	—	—	—	—	—	—	ТК-20-0,5-75/5	ТК-20-0,5-150/5
Тип счетчика, Номинальное напряжение и ток	—	—	—	—	—	—	—	—	—	СА4-И672М 380/220 В, 5А	СА4-И672М 380/220 В, 5А

Эскиз компоновки УВР-8503

Вид спереди М 1:50

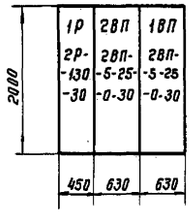

Вид сбоку М 1:50

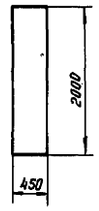

Спецификация

NN п/п	Поз. обозн.	Наименование оборудования	Ед. изм.	Кол.	ГОСТ или ТУ
1	1С1... 1С3 2С1... 2С3	Конденсатор К3-7С-1000В-0,47 мкФ	шт.	6	
2	1Т1... 1Т3	Трансформатор тока ТК-20-0,5-150/5	шт.	3	ГОСТ 7746-78
3	2Т1... 2Т3	Трансформатор тока ТК-20-0,5-75/5	шт.	3	ГОСТ 7746-78
4	1Р; 2Р	Счетчик СА4-И672М, 5А	шт.	2	ГОСТ 6570-75
5	1Q; 2Q	Рубильник переключающий,			
		РП-250	шт.	2	
6	1F1... 1F3	Предохранитель ПН2-250, 160 А	шт.	3	ТУ16-522-113-75
7	2F1... 2F3	Предохранитель ПН2-100; 63 А	шт.	3	ТУ16-522-113-75
8	1S2; 2S2	Выключатель АЕ1031, 16 А	шт.	2	
9	1Е1; 2Е1	Патрон потолочный с лампой	шт.	2	
10	1S5; 2S1	Выключатель АЕ 2044, Iн.р=10А	шт.	2	
11	1S3	Выключатель АЕ 2046, Iн.р=20А	шт.	1	
12	1S1	Выключатель АЕ 2046, Iн.р=25А	шт.	1	
13	1S2	Выключатель АЕ 2046, Iн.р=31,5А	шт.	1	
14	2S2; 2S3	Выключатель АЕ 2056, Iн.р=40А	шт.	2	
15	1S4	Выключатель АЕ 2056; Iн.р=100А	шт.	1	
16	1S6	Выключатель АЕ 2056, Iн.р=80А	шт.	1	

501-6-24.12.88 ЭМ.ЛО

ГИП	Назарова	
Н.контр.	Попова	
Нач. отд.	Хомяк	
Гл. спец.	Сизунцев	
ГИП-эл.	Блувштейн	
Рук. гр.	Соркина	
Инженер	Черкасова	

Административно-бытовое здание для грузовых районов ж.д. станции с бытовыми помещениями на 300 человек

Стадия: Р; Лист: 1; Листов: 1

Вводно-распределительное устройство УВР-8503 (Задание заводу-изготовителю)

Гипропромтранстрой

Копир.

23363-02 59 Формат А2

Инв. № подл. | Подпись и дата | Взам. инв. №

Альбом II

Вид спереди
(дверь не показана)

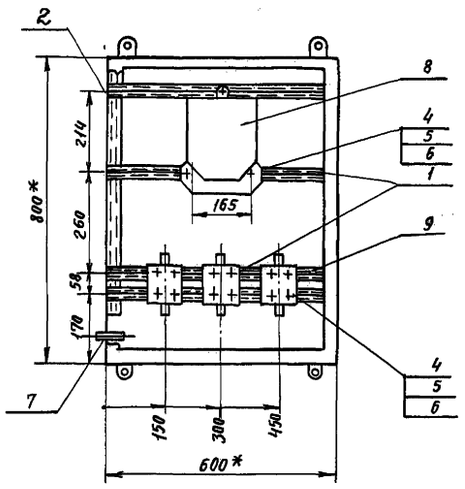

Вид сбоку

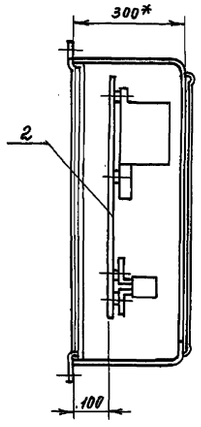

Дверь ящика
(Вид спереди)

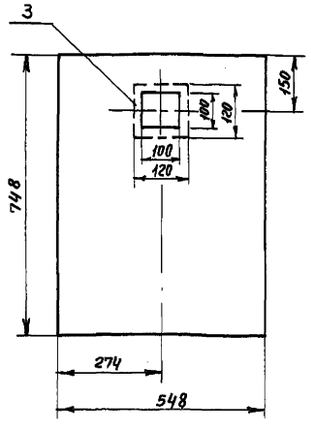

Схема соединений

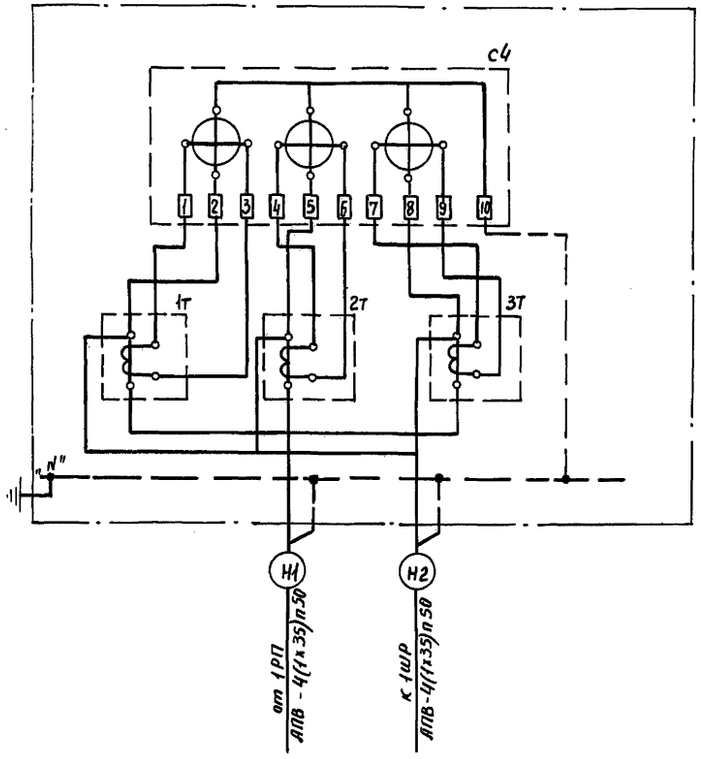

* Размеры даны для справок

1. Профили поз.2 приварите к боковым стенкам ящика.
2. Ящик окрасите серой масляной краской за два раза.

Спецификация

Формат	Зона	Поз.	Обозначение	Наименование	Кол.	Примечание
				Детали		
		1		Профиль монтажный С-образный, перфорированный, L=580мм, К101	4	
		2		Профиль монтажный С-образный, перфорированный, L=650мм, К101	2	
		3		Плексиглас 120х120х3мм	1	
				Стандартные изделия		
		4		Винт, М6х12 ГОСТ1482-84	15	
		5		Гайка закладная К609	15	
		6		Шайба, ГОСТ11371-78	15	
				Прочие изделия		
		7		Ящик протяжной 800х600х300, К657уг	1	
		8		Счетчик активной энергии трансформаторный для включения с трансформатором тока СА4-И672М, ~380В, 5А	1	
		9		Трансформатор тока ТК-20-0,5-100/5, ТУ16-517.442-75	3	

					501-6-24.12.88	ЭМИ. 0001
			ГИП	Назарова		Стадия: Р; Масса; Масшт.
Привязан			Н. контр.			Лист 1; Листов 1
			Нач. отд.		Установка счетчика и трансформаторов тока в протяжном ящике	Гипропромтранссстрой
			Гл. спец.			
			ГИП-ЭЛ			
Инв. № подл.	Подпись и дата	Взам. инв. №	Рук. гр.			
			Инженер.			
Инв. №						

Прав. Тырос 17.5.89 Коп. Франциц

Ведомость изделий и материалов для изготовления электромонтажных конструкций и деталей в МЗЗ

Наименование и техническая характеристика изделия, материала	Тип, марка	Ед. изм.	Потребность по проекту
Счетчик активной энергии 380В, 5А	СЭЧ-И672М	шт.	1
Трансформатор тока	ТК-20-0,5-100/5	шт.	3
Пускатель магнитный	ПМЛ-122002В	шт.	3
Пускатель магнитный	ПМЛ-123002В	шт.	2
Ящик протяжной	К657У2	шт.	1
Коробка	У995У2	шт.	4
Наборный зажим	У123У2.1	шт.	16
Маркировочная колодка	КМЗСИ У2.1	шт.	8
Рейка	К109/1У2	шт.	1
Профиль с-образный	К101/1У2	шт.	4
Втулка	В22УХЛ2	шт.	8
Патрубок вводной	У476У3	шт.	8
Полоса Б-2 3×40 ГОСТ 103-76 / ст.3 ГПБ ГОСТ 535-79	—	кг	2
Плексиглас 120×120×3 мм		шт.	1

Ведомость электромонтажных конструкций, подлежащих изготовлению в МЗЗ.

Обозначение чертежа	Наименование	Кол.	Примеч.
5.407-54.2.10	Пускатель в сборе	5	
ЭМИ. 0001	Установка счетчика и трансформаторов тока в протяжном		
	ящике	1	
ЭМИ. 0002	Коробка У 995 с зажимами		
	наборными	4	

Привязан:

Инв. N

ГИП	Назарова		
Н. контр.	Попова		
Нач. отд.	Хомяк		
Гл. спец.	Сизинцев		
ГИП эл.	Блувштейн		
Рук. гр.	Сорокина		
Инженер	Черкасова		

501-6-24.12.88 ЭМИ.8

Административно-бытовое здание для грузовых районов ж. д. станций с бытовыми помещениями на 300 человек.

Стадия Р | Лист 1 | Листов 1

Ведомости изделий, материалов и электромонтажных конструкций МЗЗ.

Гипропромтранстрой

Копир.

Формат А3

Взам. инв. N | Подпись и дата | Инв. N подл.

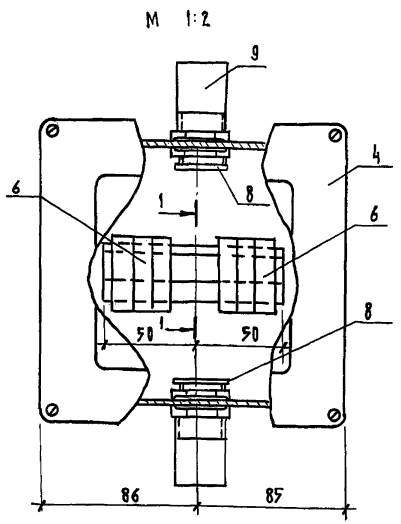

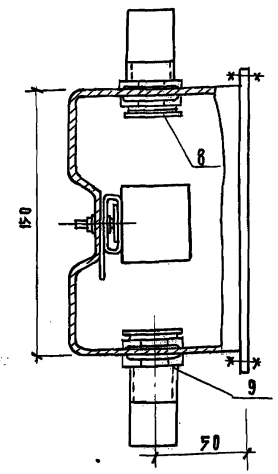

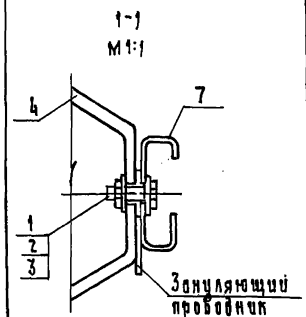

Спецификация

Формат	Зона	Поз.	Обозначение	Наименование	Кол.	Примеч.
				Стандартные изделия		
		1		Болт М4-8g×12.58 ГОСТ 7805-70	1	
		2		Гайка М4-7Н ГОСТ 5915-70	1	
		3		Шайба 4 ГОСТ 11371-78	2	
				Прочие изделия		
		4		Коробка У995-У2, ТУ36-2415-81	1	
		5		Наборный зажим У123У2.1,		
				ТУ36-2289-82	4	
		6		Маркировочная колодка		
				КМЗСИ У2.1, ТУ36-2289-82	2	
		7		Рейка К109/1У2 L-100мм,		
				ТУ36-2258-80	1	
		8		Втулка В22УХЛ2,		
				ТУ36-1869-80	2	
		9		Патрубок вводной		
				У476У3, ТУ36-1447-82	2	

Привязан

Инв. N

ГИП	Назарова		
Н. контр.	Попова		
Нач. отд.	Хомяк		
Гл. спец.	Сизинцев		
ГИП эл.	Блувштейн		
Рук. гр.	Сорокина		
Инженер	Черкасова		

501-6-24.12.88 ЭМИ.0002

Коробка У995 с зажимами наборными.

Стадия Р | Масса | Масштаб

Лист 1 | Листов 1

Гипропромтранстрой

Взам. инв. N | Подпись и дата | Инв. N подл.

Альбом II

Ведомость рабочих чертежей основного комплекта марки ЭО

Лист	Наименование	Примечание
1	Общие данные	
2	План расположения	
	на отм. 0.000	
3	План расположения	
	на отм. 3.300	
4	План расположения	
	на отм. 6.600	

Ведомость ссылочных и прилагаемых документов

Обозначение	Наименование	Примечание
	Ссылочные документы	
5.407-19	Установка одиночных светильников с лампами накаливания	
5.407-43	Установка распределительных шкафов серии пр11. вып. 0.1	
5.407-55	Установка одиночных ящиков с рубильниками и предохранителями	
	Прилагаемые документы	
ЭО. СО	СО по рабочим чертежам основного комплекта марки ЭО.	
ЭО. ВМ	ВМ по рабочим чертежам основного комплекта марки ЭО	

Ведомость узлов установки оборудования на плане расположения

Поз.	Обозначение	Наименование	Кол.	Примеч.
1	5.407-19 лист 6	Установка светильника		
		нсп02 на крюке	11	
2	5.407-43, в.1, лист 13,14	Установка распределительного		
		шкафа пр11-3046-21У3		
		на стене, исп. 2	3	
3	5.407-43. в.1 лист 13,14	Установка распределительного		
		шкафа пр11-3052-21У3		
		на стене, исп.5	2	
4	5.407-55. 1. 70	Установка ящика		
		ЯТП-0,25 на стене	1	

Данные о групповых щитках

Номер щитка	Тип	Установленная мощность, квт	Номера автоматических выключателей				Тип расцепит. А	
			Однополюсные		Трехполюсные		На вводе	На линиях
			Занятые	Резервные	Занятые	Резервные		
ЩО-1	ПР11-3046-21У3	7,6	1-6					16
ЩО-2	ПР11-3052-21У3	13,3	1-9	10-12				16
ЩО-3	ПР11-3052-21У3	11,1	1-9;11	10,12				16
ЩО-4	ПР11-3046-21У3	6,99	1-6					16
ЩО-1А	ПР11-3046-21У3	2,7	1-4	5,6				16

1. Освещенность помещений принята в соответствии со СНиП II-4-79 и ОСТ 32-9-81.
2. Запроектированы следующие виды освещения: рабочее (общее и ремонтное) и эвакуационное. Питание сети эвакуационного освещения раздельное от сети рабочего освещения.
3. Напряжение сети освещения: рабочего и эвакуационного - 380/220в; ремонтного - 36 в.
4. Питающая сеть выполняется проводом АПВ в полиэтиленовых трубах прокладываемых в подготовке пола. Вертикальные участки труб, подходящих к групповым щиткам, закрыть декоративным кожухом из листовой стали $ = 1.5 мм. Кожух окрасить эмалью пф 115, серая, гост 6465-76, IV с.1.
5. Групповая сеть выполняется:
   - в административно-бытовых помещениях проводом АПВ в полиэтиленовых трубах, прокладываемых: поверх плит покрытия (перекрытия) - к светильникам; в подготовке пола данного этажа - к штепсельным розеткам.
   - в душевых, тепловом пункте и вентиляторных - кабелем АВВГ прокладываемым открыто по строительным конструкциям.
6. Все металлические нетоковедущие части электрооборудования занулить. Для зануления использовать рабочий нулевой провод групповой сети.
7. Светильники эвакуационного освещения должны иметь знак, отличающий их от светильников рабочего освещения.
8. Питающий провод сети освещения учтен в разделе силового электрооборудования.
9. Показатели осветительной установки:
   - освещаемая площадь — 1874,4 м²;
   - установленная площадь — 41,6 квт;
   - число установленных светильников — 333 шт;
   - число установленных штепсельных розеток — 50 шт.

Рабочие чертежи основного комплекта марки ЭО выполнены в соответствии с действующими строительными нормами и правилами и предусматривают технические решения, обеспечивающие безопасность при эксплуатации здания.

Главный инженер проекта [подпись] /Назарова/

				501-6-24.12.88	ЭО
Гип	Назарова	[подпись]			
Нач. отд.	Хомяк	[подпись]	Административно-бытовое здание для грузовых районов жел. дор. станций с бытовыми помещениями на 300 человек	Стадия	Лист	Листов
Н. контр.	Попова	[подпись]		Р	1	4
Гл. спец.	Сизинцев	[подпись]				
Гип эл.	Блувштейн	[подпись]	Общие данные	Гипропромтрансстрой		
Рук. гр.	Сорокина	[подпись]				
Инженер	Черкасова	[подпись]				

Инв. № подл. | Подпись и дата | Взам. инв. №

Копировал: [подпись]

Альбом II

План

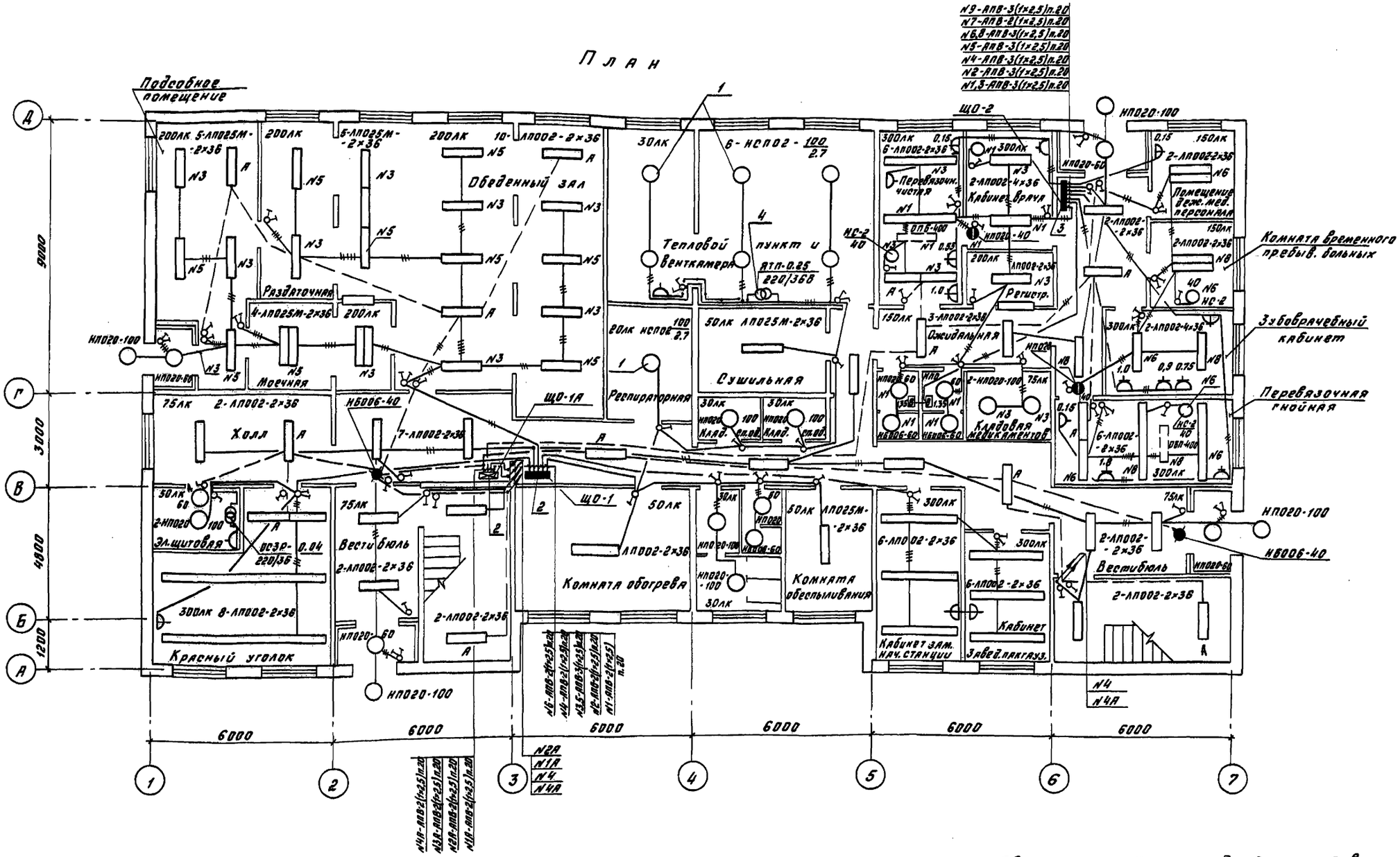

1. Светильник с бактерицидной лампой включается одновременно с сигнальным указателем в помещениях перевязочных.
2. На светильниках, используемых в качестве указателей, выполнить надпись „Выход", „Не входить."

ГИП	Назарова		
Н.контр.	Попова		
Нач.отд.	Хомяк		
Гл.спец.	Сизинцев		
ГИП эл.	Блувштейн		
Рук.гр.	Сорокина		
Инженер	Черкасова		

501-6-24.12.88 ЭО

Административно-бытовое здание для грузовых районов ж.д. станций с бытовыми помещениями на 300 человек

Стадия	Лист	Листов
Р	2	

План расположения на отм. 0.000

Гипропромтрансстрой

Согласовано: АР Назарова; ОВ Афраменский; ВК Либман

Инв. № подл. | Подпись и дата | Взам. инв. №

23363-02 63

Копировал Бд Формат А2

Альбом II

План

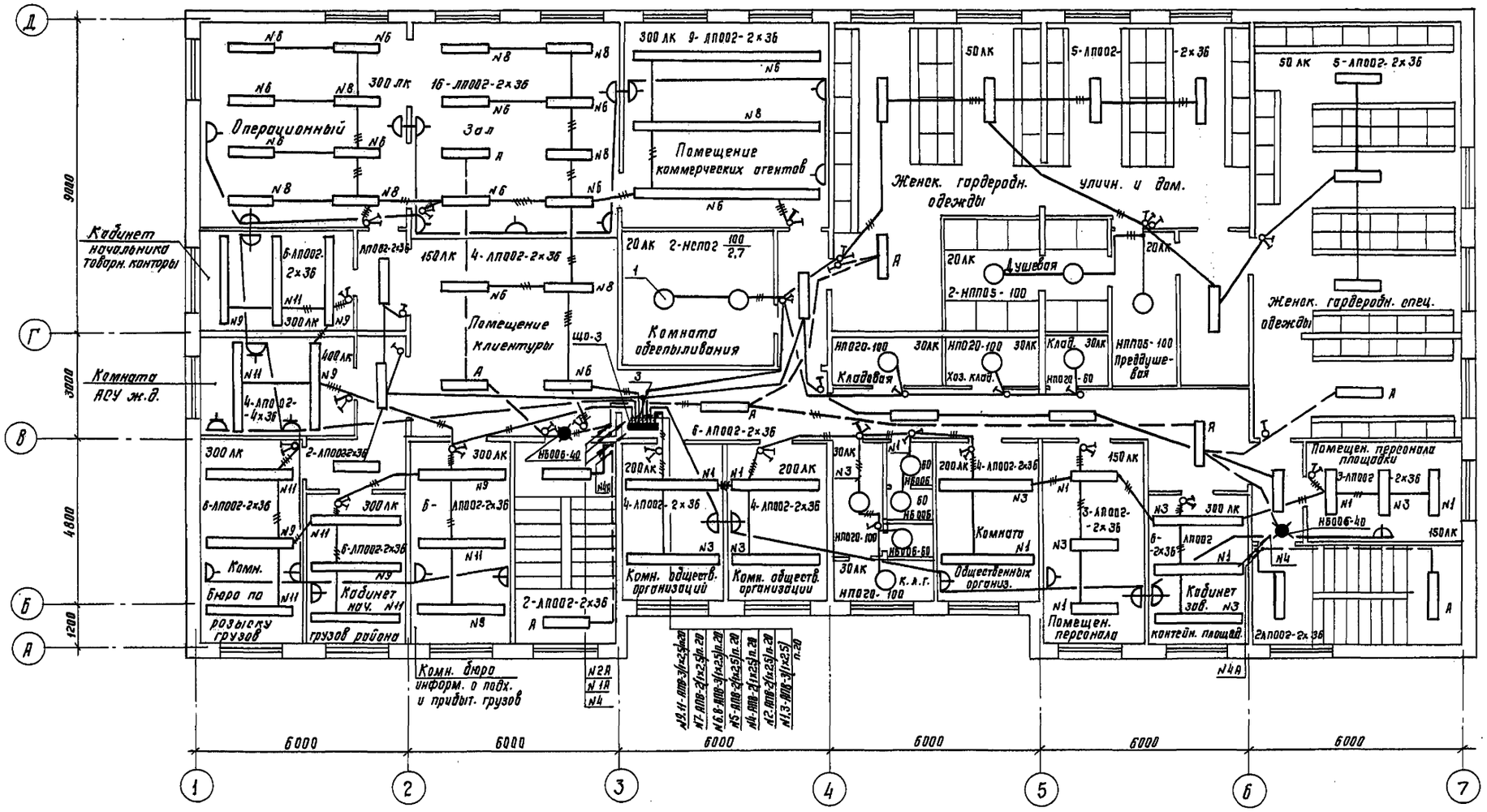

ГИП	Назарова		501-6-24.12.88		30
Н. контр.	Попова				
Нач. отд.	Хомяк		Административно-бытовое здание для грузовых районов жел. дор. станции с бытовыми помещениями на 300 человек	Стадия	Лист	Листов
Гл. спец.	Сизинцев			Р	3	
ГИП-эл.	Блувштейн		План расположения на отм. 3.300	Гипропромтрансстрой		
Рук. гр.	Сорокина					
Инженер	Черкасова					

Копир.

23363-02 64 Формат А2

Согласовано

АР	Назарова
ОВ	Доброславский
ВК	Либман

Инв. № подл. | Подпись и дата | Взам. инв. №

План.

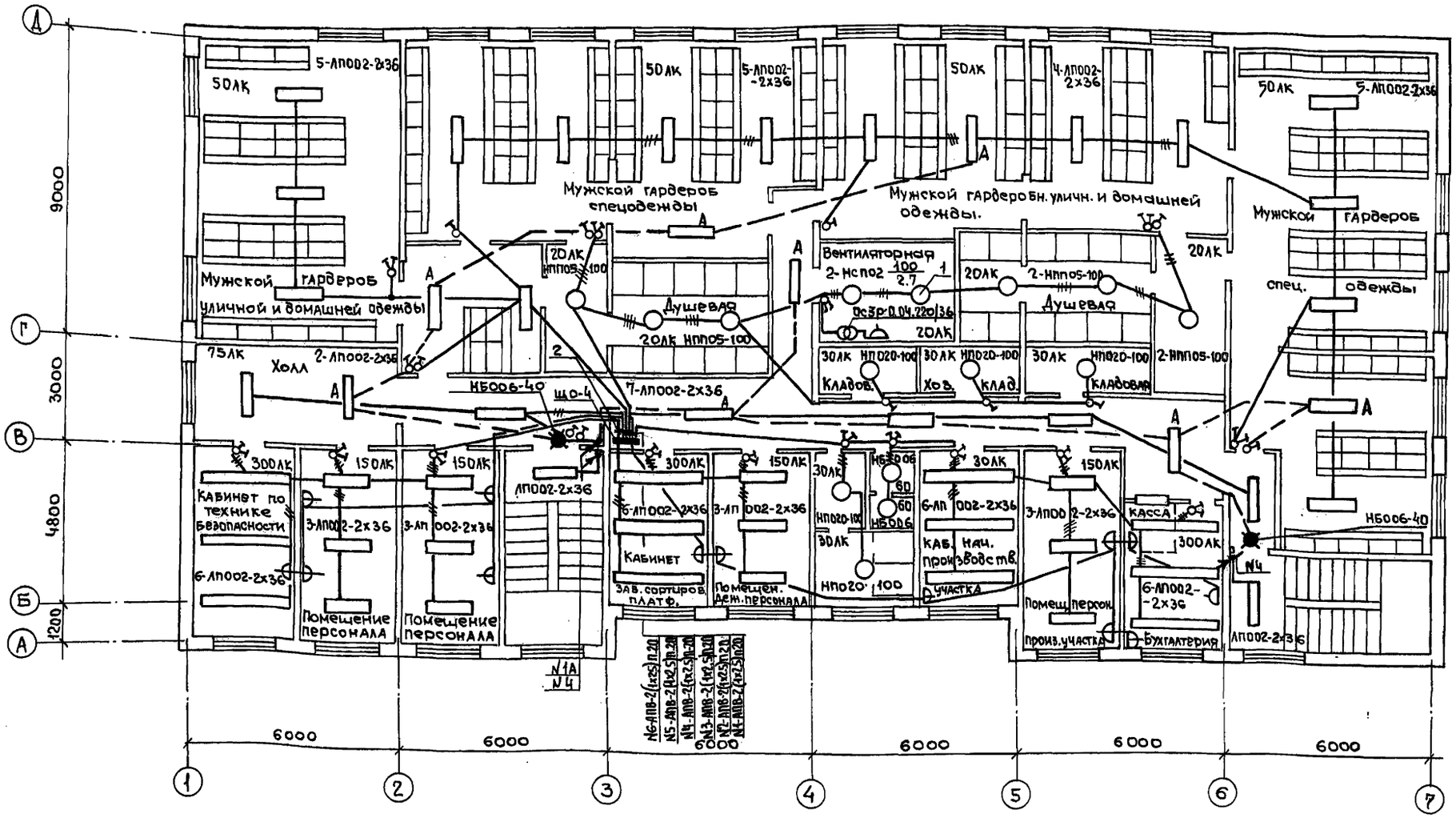

ГИП	Назарова	Подпись	
Н.контр.	Попова	"	
Нач.отд.	Хомяк	"	
Гл.спец.	Сизинцев	"	
ГИП-эл.	Блувштейн	"	
Рук.гр.	Сорокина	"	
Инженер	Черкасова	"	

Привязан:

Инв. №

501-6-24.12.88 ЭО

Административно-бытовое здание для грузовых районов ж.д. станций с бытовыми помещениями на 300 человек.

Стадия	Лист	Листов
Р	4	

План расположения на отм. 6.600.

Гипропромтрансстрой

23363-02 65

Согласовано: АР Назарова, ОВ Ярославский, ВК Дыбман

Инв. № подл. | Подпись и дата | Взам. инв. №

Пров: Назарова 17.5.89г. Копир.

Альбом II

Ведомость рабочих чертежей основного комплекта марки АОВ.

Лист		Примечание
1	Общие данные	
2	Вентсистема приточная п1 (п2; п3)	
	Схема автоматизации.	
3.	Вентсистема приточная п1 (п2, п3). Управление.	
	Сигнализация. Схема электрическая принципиальная	
4.	Вентсистема приточная п1 (п2, п3). Схема	
	внешних соединений. План расположения	
	средств автоматизации и проводок.	

Ведомость ссылочных и прилагаемых документов.

Обозначение	Наименование	Примечание
	Ссылочные документы	
ВСН 205-84	Инструкция по проектированию	
Минмонтажспецстрой СССР	электроустановок систем автомати-	
	зации технологических процессов.	
РМ4-2-84	Системы автоматизации технологи-	
	ческих процессов. Схемы авто-	
	матизации. Указания по	
	выполнению.	
РМ4-106-82	Системы автоматизации техно-	
	логических процессов.	
	Схемы электрические принци-	
	пиальные. Требования к	
	выполнению.	
ТМЧ-142-75	Термометр технический ртут-	
	ный в оправе. Установка на	
	трубопроводе Д>76 мм или ме-	
	таллической стенке.	
ТМЧ-144-75	Термометр технический	
	ртутный в оправе. Установка	
	на трубопроводе Д 25 мм;	
	32 мм.	
ТМЧ-147-75	Термометр сопротивления	
	термометр термоэлектрический.	
	Установка на трубопроводе	
	Д>89 мм или металлической	
	стенке	
	Прилагаемые документы	
АОВ СО	СО по рабочим чертежам	
	основного комплекта	
	марки АОВ.	Альбом IV
АОВ ВМ	ВМ по рабочим чертежам	
	основного комплекта	
	марки АОВ	Альбом V

1. Автоматизируются приточные вентсистемы п1, п2 и п3
2. Объем автоматизации вентсистем указан на чертеже АОВ-2.
3. Чертежи задания заводу-изготовителю ящиков управления приточными вентсистемами и ящика сигнализации выполнены по ОСТ 160.800.485-84 и приведены в электротехнической части проекта.
4. Монтаж приборов и средств автоматизации выполнить согласно требованиям СНиП 3.05.07-85.

Рабочие чертежи основного комплекта марки АОВ выполнены в соответствии с действующими строительными нормами и правилами и предусматривают технические решения, обеспечивающие пожарную безопасность при соблюдении установленных правил безопасности эксплуатации здания.

Главный инженер проекта [подпись] Назарова

Инв. № подл. | Подпись и дата | Взам. инв. №

ГИП	Назарова	[подпись]	
Нач. отд.	Хомяк	[подпись]	
Н. контр.	Попова	[подпись]	
Гл. спец.	Сизонцев	[подпись]	
ГИП-эл.	Блубштейн	[подпись]	
Вед. инж.	Блюм	[подпись]	

501-6-24.12.88 АОВ

Административно-бытовое здание для грузовых районов ж.д. станции с бытовыми помещениями на 300 человек.

Стадия	Лист	Листов
Р	1	4

Общие данные. Гипропромтрансстрой

Копир. [подпись]

Альбом II

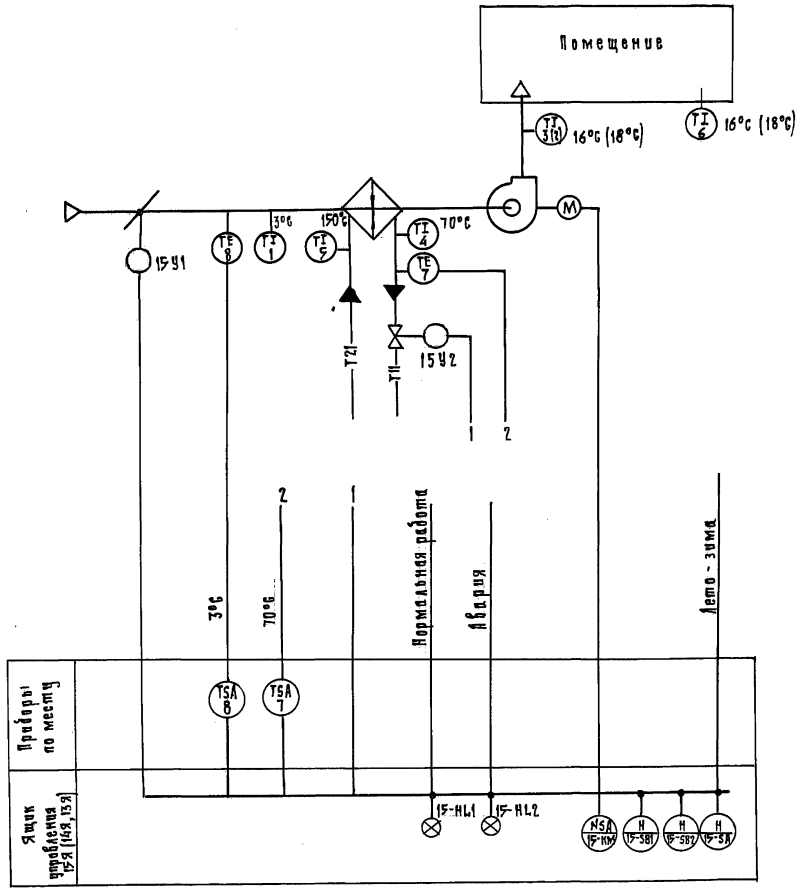

1. Схема выполнена на основании сантехнического раздела.
2. Схемой автоматизации приточной вентсистемы предусматривается:
   2.1. Местное управление электродвигателем приточного вентилятора;
   2.2 Защита воздухонагревателя от замерзания при работающей и неработающей системе;
   2.3 Контроль параметров теплоносителя, наружного и приточного воздуха;
   2.4 Сигнализация нормальной и аварийной работы системы.
3. Условные обозначения приняты по ГОСТ 21.404-85.
4. Схема автоматизации дана для вентсистемы П1, для вентсистем П2, П3 схема автоматизации аналогична.
5. Параметры, указанные в скобках, относятся к вентсистемам П2; П3.

				501-6-24.12.88		АОВ
Привязан:	ГИП	Назарова		Административно-бытовое здание для грузовых районов жел. дор. станции с бытовыми помещениями на 300 человек.	Стадия	Лист	Листов
	Нач. отд.	Хомяк			Р	2	
	Н. контр.	Попова					
	Гл. спец.	Бизунцев		Вентсистема приточная П1 (П2; П3) Схема автоматизации.	Гипропромтрансстрой		
Инв. N	ГИП-эл.	Блубштейн					
	Вед. инж.	Блюм					

Копир.

23363-02 67 Формат А2

Согласовано: Отдел ОВ / Добросовестный

Инв. N подл. | Подпись и дата | Взам. инв. N

Альбом II

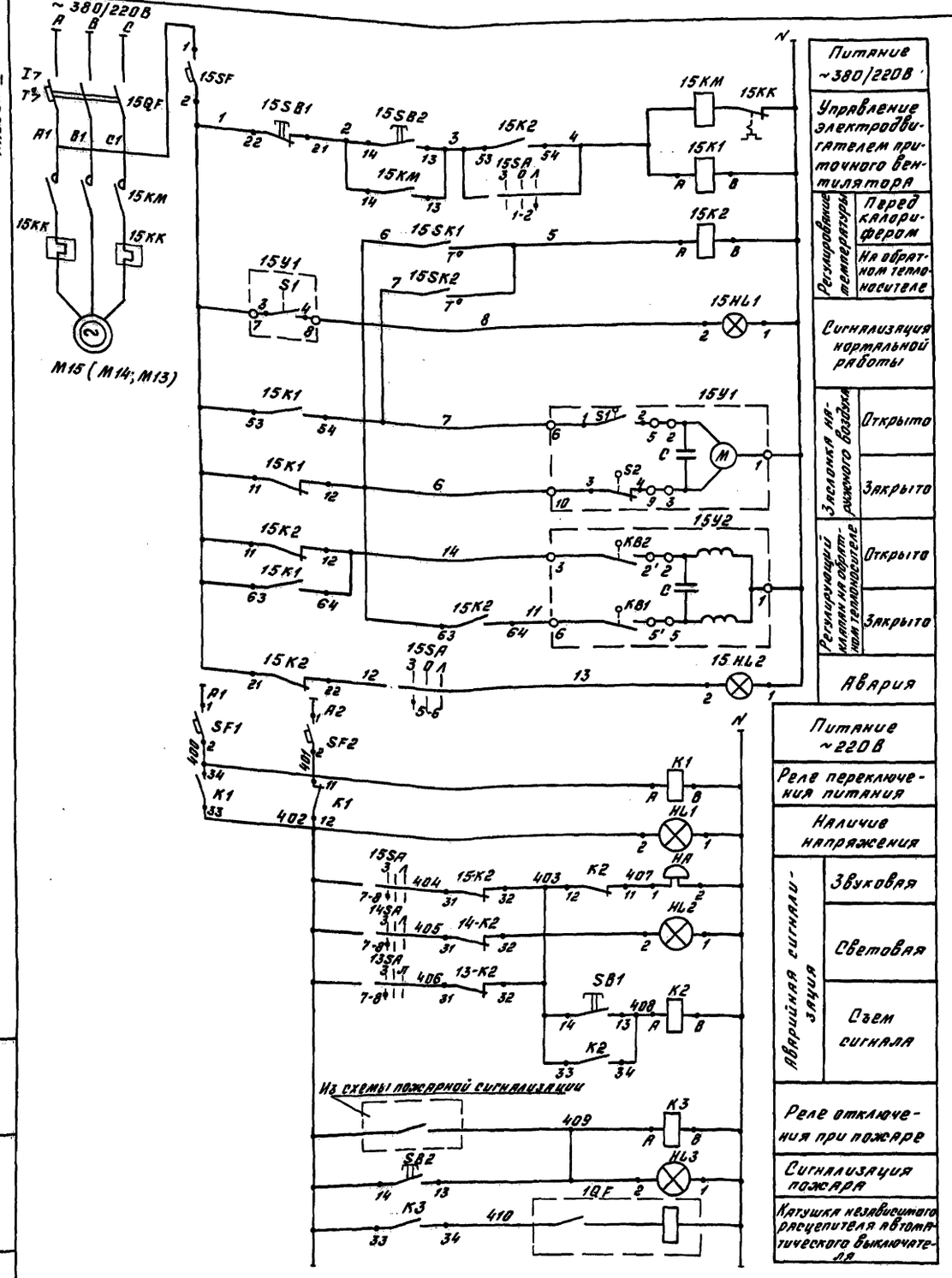

Диаграммы замыкания контактов

Регулятора температуры 15-SK1

ТУДЭ-1-2	
Обозначение контакта	Температура воздуха перед калорифером -30°C +3°C +40°C
1	Замкнуто

Регулятора температуры 15-SK2

ТУДЭ-2-4	
Обозначение контакта	Температура обратного теплоносителя 0°C 20-30°C 100°C
	Замкнуто

Исполнительный механизм 15У2

МЭО-6,3		
Обозначение конечн. выкл.	NN конт.	Положение исполнит. механизма откр. ↔ закр.
КВ2	3-2'	
КВ1	6-5'	

Исполнительный механизм 15У1

МЭО-16		
Обозначение	NN конт.	Положение исполнит. механизма откр. ↔ закр.
S1	1-2	
	3-4	
S2	1-2	
	3-4	

Переключатель 15SA

УП5312-С29								
Номер секции	Номер конт.		Пол. рукоятки -45° зима		0°		+45° лето	
	Л	П	Л	П	Л	П	Л	П
I	1	2					X	X
II	3	4					X	X
III	5	6	X	X				
IV	7	8	X	X				

Перечень элементов принципиальной схемы

Поз. обозначение	Наименование	Кол.	Примечание
	Ящик управления 15Я (14Я, 13Я)		
15-QF	Выключатель ВА51Г25-340010Р-30УХЛ3; Jр.=6,3А	1	
15-SF	Выключатель А-63МУ3, ~220В; Jр=4А	1	
15-KM	Пускатель ПМЛ-1100048, ~220В	1	
15-KK	Реле тепловое РТЛ-□	1	см. п.2
15-SA	Переключатель УП5312-С29	1	
15-K1 15-K2	Реле ПЭ-37-44У3, ~220В, 50гц	2	
15-HL1	Арматура АС44025У2, U~220В	1	
15-HL2	Арматура АС44021У2, U~220В	1	
15-SB1	Кнопка КЕ011У2 Исп 2 Толк. красн.	1	
15-SB2	Кнопка КЕ011У2 Исп. 2 Толк. черн.	1	
	В ящике Я1		
SF1; SF2	Выключатель А63МУ3; ~220В, Jр.=2,5А	1	
K1; K2; K3	Реле ПЭ-37-22У3, ~220В, 50гц	3	
SB1; SB2	Кнопка КЕ011У2, исп.2, толк. красн.	2	
HL1	Арматура АС44025У2, ~220В	1	
HL2; HL3	Арматура АС44021У2, ~220В	2	
HA	Звонок, ЗВП-220		Установить на боковой стенке
	По месту		
15У1	Исполнительный механизм МЭО-16/63-0,63У	1	Комплектно с задвижкой
1QF1	Выключатель АП50Б-3МТ Jр.=40А	1	Учтен в разделе ЭМ
15У2	Исполнительный механизм МЭО-6,3	1	Комплектно с регулир. клапаном
15-SK1	Регулятор температуры ТУДЭ-1-2-П1В2-3		
	пределы регулирования от -30°C до +40°C	1	
15-SK2	Регулятор температуры ТУДЭ-2-4-П1В2-3		
	Пределы регулирования от 0° до 100°C	1	
1QF	Выключатель АП50Б-3МТ	1	Учтен в чертежах марки ЭМ

1. Схема управления дана для вентсистемы П1, для вентсистем П2 и П3 схема аналогична за исключением индекса в маркировке цепей управления и позиционных обозначениях элементов схемы, изменяющихся соответственно номеру привода.
2. Для 15Я - РТЛ1012, для 14Я - РТЛ1010, для 13Я - РТЛ1012

					501-6-24.12.88			АОВ
Привязан			ГИП	Назарова	Административно-бытовое здание для грузовых районов ж.д. станций с бытовыми помещениями на 300 человек	Стадия	Лист	Листов
			Нач.отд.	Хомяк		Р	3	
			Н.контр.	Попова				
			Гл.спец.	Сизинцев	Вентсистема приточная П1 (П2; П3) Управление. Сигнализация. Схема электрическая принципиальная	Гипропромтрансстрой		
			ГИП-эл.	Блувштейн				
Инв.№			Вед.инж.	Блюм				

Инв. № подл. | Подпись и дата | Взам. инв. №

23363-02 68

Копировал Бар Формат А2

Альбом II

Наименование	Температура		Температура		Температура				
Параметра и место отбора импульса	Перед воздухонагревателем	Клапан наружного воздуха	Трубопровод обратного теплоносителя	Регулирующий клапан на трубопроводе обратного теплоносителя	Перед воздухонагревателем	Трубопровод обратного теплоносителя	Трубопровод горячей воды	Приточный воздуховод	Помещение
Обозначение монтажного чертежа	ТМ4-147-75	—	А1201800ОСБ	—	ТМ4-147-75	ТМ4-144-75	ТМ4-144-75	ТМ4-142-75	
Позиция	8	15У-1	7	15У-2	1	4	5	3(2)	6

Обозначение	Наименование
	Заземляющий проводник электроустановки
	Жила кабеля или проводника, используемая для заземления электроустановок
●	Отборное устройство, первичный измерительный прибор или датчик, встраиваемый в технологическое оборудование
	Прибор, регулятор, исполнительный механизм, электроаппаратура, устанавливаемая вне щита
	Коробка соединительная

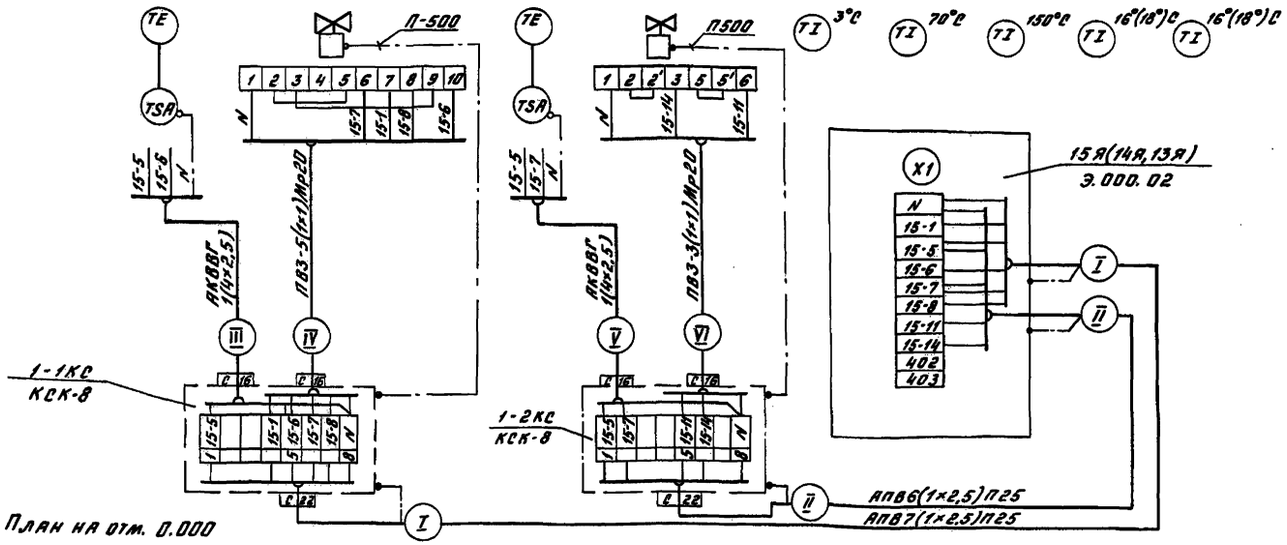

Поз. обознач.	Наименование	Кол.	Примечание
	Провод с алюминиевой жилой АПВ		
	сечением 1×2.5 мм²	294м	
	Провод с медной жилой ПВ3		
	сечением 1×1 мм²	12м	
	Кабель контрольный с алюминие-		
	выми жилами АКВВГ сечением 4×2,5 мм²	18м	
	Труба ПВД(пнп) 25С, ГОСТ 18599-83	39м	ТУ6-19-215-83
	Металлорукав Р3-ЦХ-20, Ду=20 мм	3м	ТУ22-5570-83
	Коробка соединительная КСК-8	6шт	ТУ36.1753-75
	Проводник заземляющий П-500	6шт	ТУ36.1276-76

План на отм. 0.000

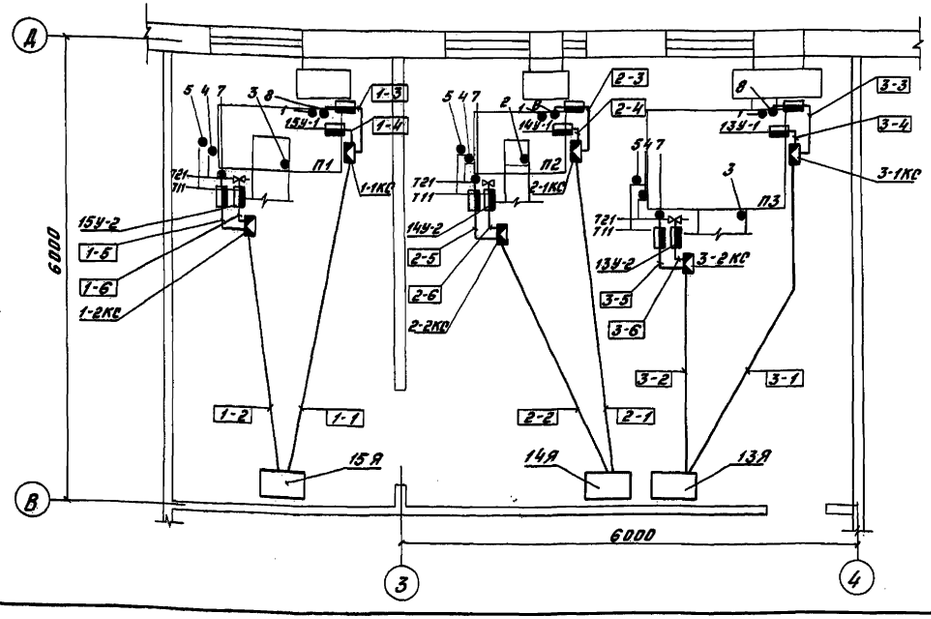

Таблица соответствия

Приточная вентсистема	Маркировка кабеля длина, м					
	I	II	III	IV	V	VI
П1	1-1	1-2	1-3	1-4	1-5	1-6
	8	7	3	0,5	3	0,5
П2	2-1	2-2	2-3	2-4	2-5	2-6
	8	7	3	0,5	3	0,5
П3	3-1	3-2	3-3	3-4	3-5	3-6
	8	7	3	0,5	3	0,5

1. Позиции приборов указаны по спецификации оборудования АОВ.СО.
2. Схема внешних соединений дана для приточной вентсистемы П1. Для вентсистем П2; П3 схема аналогична, за исключением маркировки кабелей и их длин, указанных в таблице соответствия.
3. Ящики 13Я; 14Я; 15Я и Я1 учтены в электротехнической части проекта.
4. Параметры в скобках для вентсистем П2; П3
5. Монтаж приборов и средств автоматизации выполнить согласно СН и П3.05.07-85.

Согласовано
Отдел ОВ | Добросовестный
Взам.инв.№
Подпись и дата
Инв.№ подл.

Привязан

Инв.№

ГИП	Назарова		
Нач.отд.	Хомяк		
Н.контр.	Попова		
Гл.спец.	Сизинцев		
ГИП эл.	Блувштейн		
Вед.инж.	Блюм		

501-6-24.12.88 АОВ

Административно-бытовое здание для грузовых районов ж.д. станций с бытовыми помещениями на 300 человек

Вентсистема приточная П1(П2,П3). Схема внешних соединений. План расположения средств автоматизации и проводок

Стадия	Лист	Листов
Р	4	

Гипропромтрансстрой

23363-02 69

Копировал Формат А2

Альбом III

Ведомость основного комплекта рабочих чертежей

Лист	Наименование	Примечан.
1	Общие данные	
2	Схема связи	
3	План сети телефонизации на отм. 0.000	
4	План сети часофикации и радиофикации на отм. 0.000	
5	План сети пожарной сигнализации на отм. 0.000	
6	План каналов скрытой проводки на отм. 0.000	
7	План сети телефонизации на отм. 3.300	
8	План сети часофикации и радиофикации на отм. 3.300	
9	План сети пожарной сигнализации на отм. 3.300	
10	План каналов скрытой проводки на отм. 3.300	
11	План сети телефонизации на отм. 6.600	
12	План сети часофикации и радиофикации на отм. 6.600	
13	План сети пожарной сигнализации на отм. 6.600	
14	План каналов скрытой проводки на отм. 6.600	
15	План сети охранной сигнализации на отм. 3.300 и 6.600	
16	Схема слаботочных сетей.	
17	Схема охранной сигнализации. Узел №1	
18	Схема охранной сигнализации. Узел №2	
19	Схема охранной сигнализации. Узел №3	

Ведомость ссылочных и прилагаемых документов

Обозначение	Наименование	Примечание
	Ссылочные документы	
Т-153-2-77	Шкаф слаботочных устройств	Альбом типовых чертежей „Гипросвязь"
Т1.012-4-84	Узлы и детали скрытых проводок	Альбом типовых чертежей „Гипросвязь"
	Прилагаемые документы	
СС. СО	СО по рабочим чертежам основного комплекта административно-бытового здания.	
СС. ВМ	Ведомость потребности в материалах.	

Условные обозначения для охранной сигнализации:

- датчик магнитоконтактный инерционный ДИМК
- розетка РТ-2-Н
- датчик магнитоконтактный ДМК-П на размыкание
- блокировка дверей проводом
- Прибор ультразвуковой „Фикус-МП3"

Сети телефонизации, радиофикации и электрочасофикации выполняются в соответствии с „Правилами строительства и ремонта воздушных линий связи и радиотрансляционных сетей" ч. III. Телефонизация осуществляется от существующей сети МС. Комплексные телефонные сети и сеть радиофикации выполняется в каналах скрытой проводки и частично открыто по стенам. Раздел пожарной сигнализации выполнен в соответствии с указаниями СНиП 2.04.09-84 г., ГОСТ 12.2.003.74 226Т.

Монтаж устройств пожарной и охранной сигнализации осуществляется в соответствии с „Правилами производства и приемки работ установки охранной, пожарной и пожароохранной сигнализации ВСН-25.09.68-85" специализированной организацией „Союзспецавтоматика."

Проектом предусматривается включение лучей пожарной и охранной сигнализации в существующий концентратор „Топаз" ж.д. станции. Для отключения вентиляции при пожаре предусматривается установка реле МКУ-48С, включаемого в запараллеленные контакты АСПТ соответствующих лучей концентратора „Топаз". Питание реле МКУ-48С предусмотрено от выпрямителя СВ-48-1. Для блокировки окон и дверей применяются охранные датчики ДМК-П2, ДИМК. Ультразвуковой прибор „Фикус-МП3 устанавливается для охраны операционного зала.

Условные обозначения выполнены в соответствии с методическими указаниями ГТСС И-121-82. В проекте предусматривается устройство защитного заземления в соответствии с ГОСТ 464-79, ГОСТ 12.1.019 ССБТ, 12.2.003-74 ССБТ. для суглинистого грунта с сопротивлением заземления $R_з \leq 100$ м.

Проект разработан в соответствии с действующими нормами и правилами и обеспечивает безопасную эксплуатацию сооружений при соблюдении предусмотренных проектом мероприятий.

Главный инженер проекта /Назарова/

Инв. № подл. | Подпись и дата | Взам. инв. №

Привязан

Инв. №

501-6-24.12.88 СС

ГИП	Назарова	Административно-бытовое здание для грузовых районов ж.д. станций с бытовыми помещениями на 300 человек.	Стадия: Р; Лист: 1; Листов: 19
Н.контр.	Рядова		
Нач.отд.	Громов		
Гл.спец.	Семчукова		
Рук.гр.	Кучерявая	Общие данные.	Гипропромтрансстрой
Инжен.	Никитина		

Копир.

23363-02 70 Формат А2

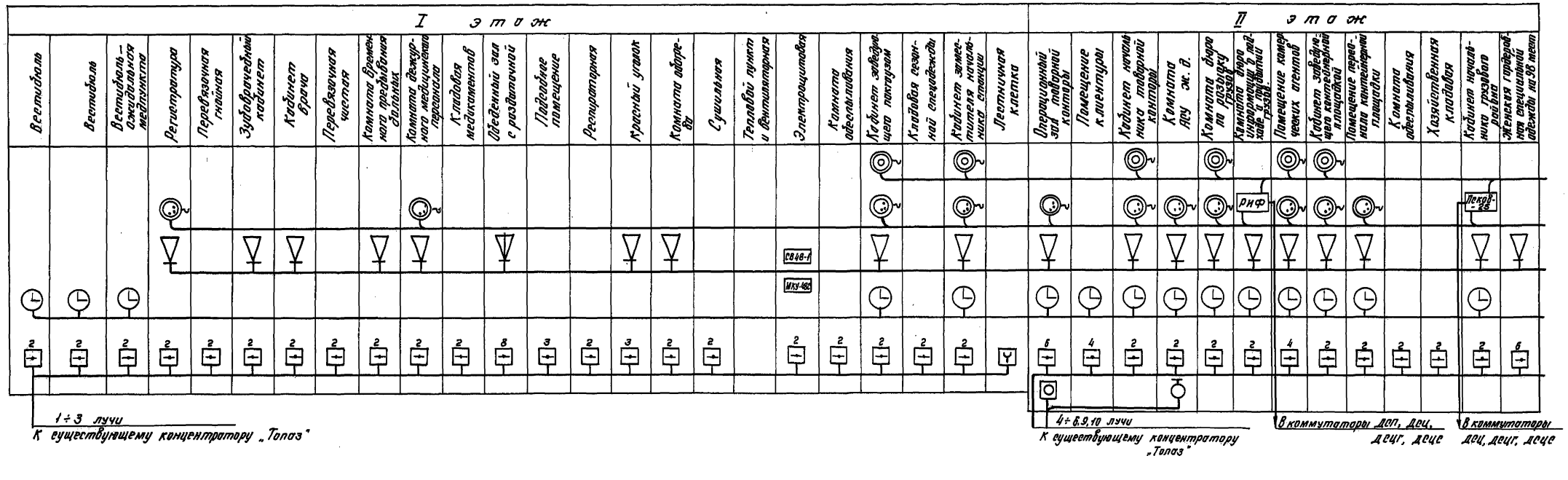

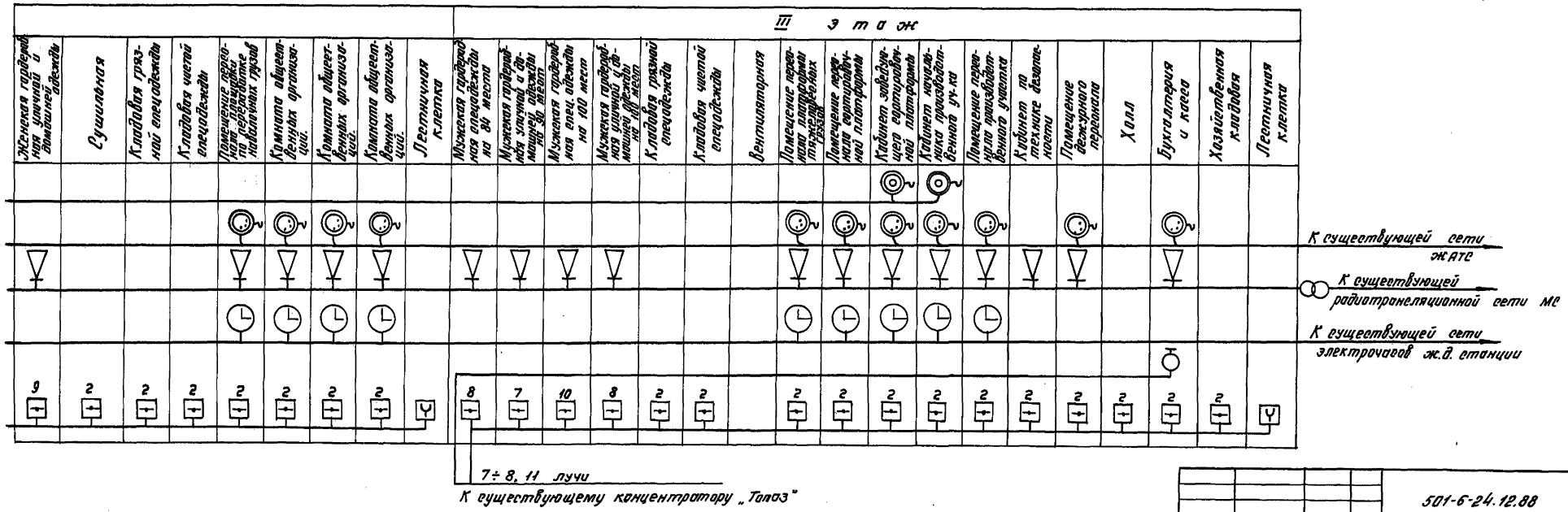

Привязан	ГИП	Назарова	
	Н.контр.	Рябова	
	Нач.отд.	Громов	
	Гл.спец.	Семухова	
	Рук.гр.	Кучерявая	
Инв. №	Инженер	Никитина	

501-6-24.12.88 ОС

Административно-бытовое здание для грузовых районов ж.д. станций с бытовыми помещениями на 300 человек

Схема связи

Стадия	Лист	Листов
Р	2	

Гипропромтранспстрой

Копир.

23363-02 71 Формат А2

Инв. № подл. | Подпись и дата | Взам. инв. №

Альбом II

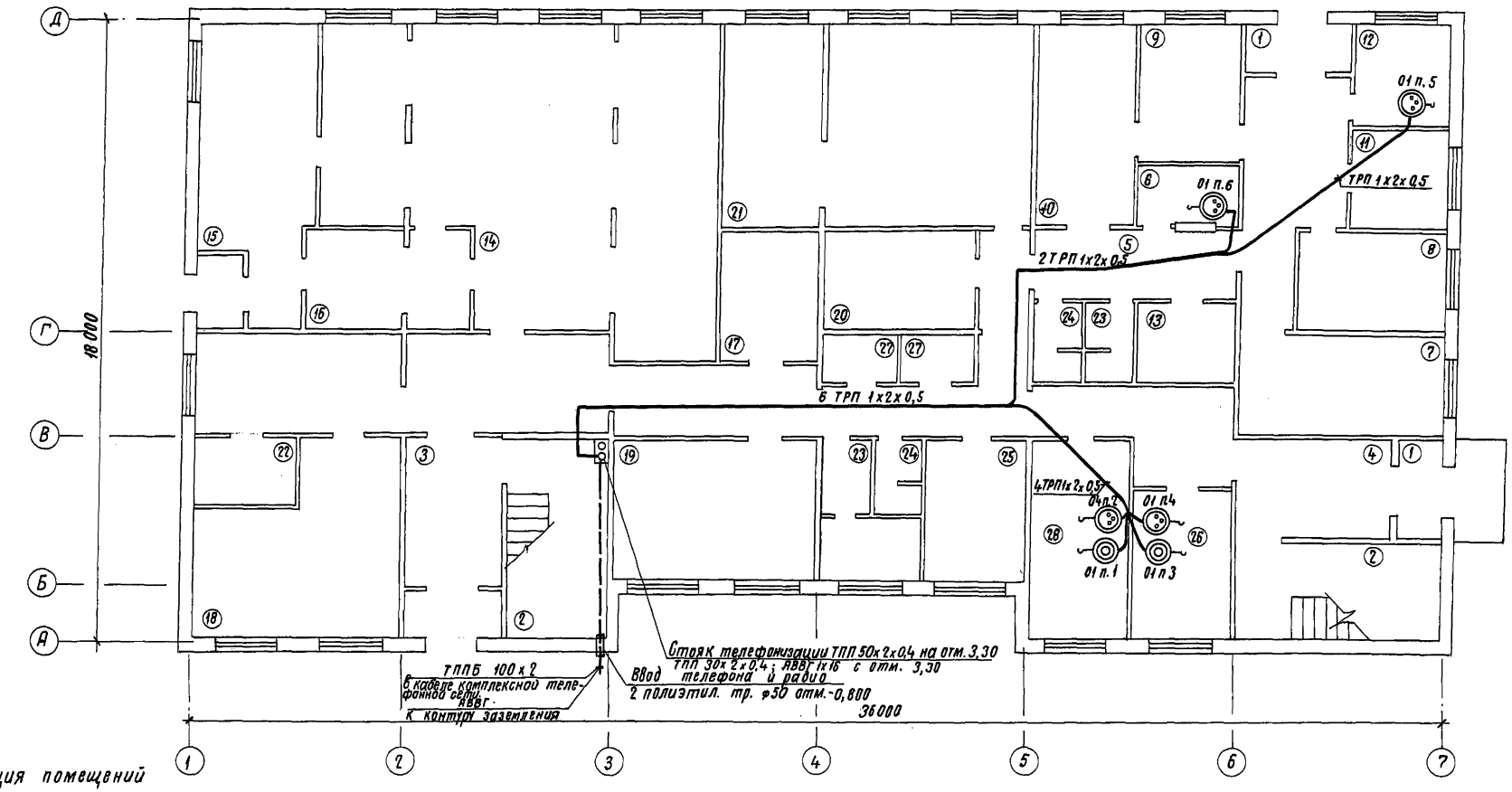

Экспликация помещений

Номер по плану	Наименование	Площадь $м^2$
1	2	3
1	Тамбур	3,2
2	Лестничная клетка	3,2
3	Вестибюль	12,3
4	Вестибюль	12,8
5	Вестибюль - ожидальная медпункта	11,6
6	Регистратура	5,2
7	Перевязочная гнойная	16,5
8	Зубоврачебный кабинет	12,2
9	Кабинет врача	11,6
10	Перевязочная чистая	16,5
11	Комната временного пребывания больных.	8,1
12	Комната дежурного медицинского персонала.	8,1
13	Кладовая медикаментов	6,5
14	Обеденный зал с раздаточной	89,4
15	Подсобное помещение	25,6
16	Мосчная	13,4
17	Респираторная	10,6
18	Красный уголок	28,1
19	Комната обогрева	23,2
20	Сушильная	14,8
21	Тепловой пункт и вентиляторн.	50,4
22	Электрощитовая	5,8
23	Уборная мужская	3,0+3,5
24	Уборная женская	3,0+2,6
25	Комната обеспыливания	11,9
26	Кабинет заведующего пакгаузом.	12,5
27	Кладовая сезонной специальной одежды	6,0
28	Кабинет заместителя начальника станции.	16,8

Привязан	ГИП	Назарова		501-6-24.12.88	СС
	Н. контр.	Никитина			
	Нач. отд.	Громов		Административно-бытовое здание для грузовых районов ж.д. станций с бытовыми помещениями на 300 человек.	Стадия: Р; Лист: 3; Листов:
	Гл. спец.	Семчукова		План сети телефонизации на отм. 0,000	Гипропромтрансстрой
Инв. №	Рук. гр.	Кучерявая			
	Инженер	Рябова			

Инв. N подл. | Подпись и дата | Взам. инв. N

Копировал: Р. Сокор.

23363-02 72 Формат А2

Альбом II

План на отм. 0.000

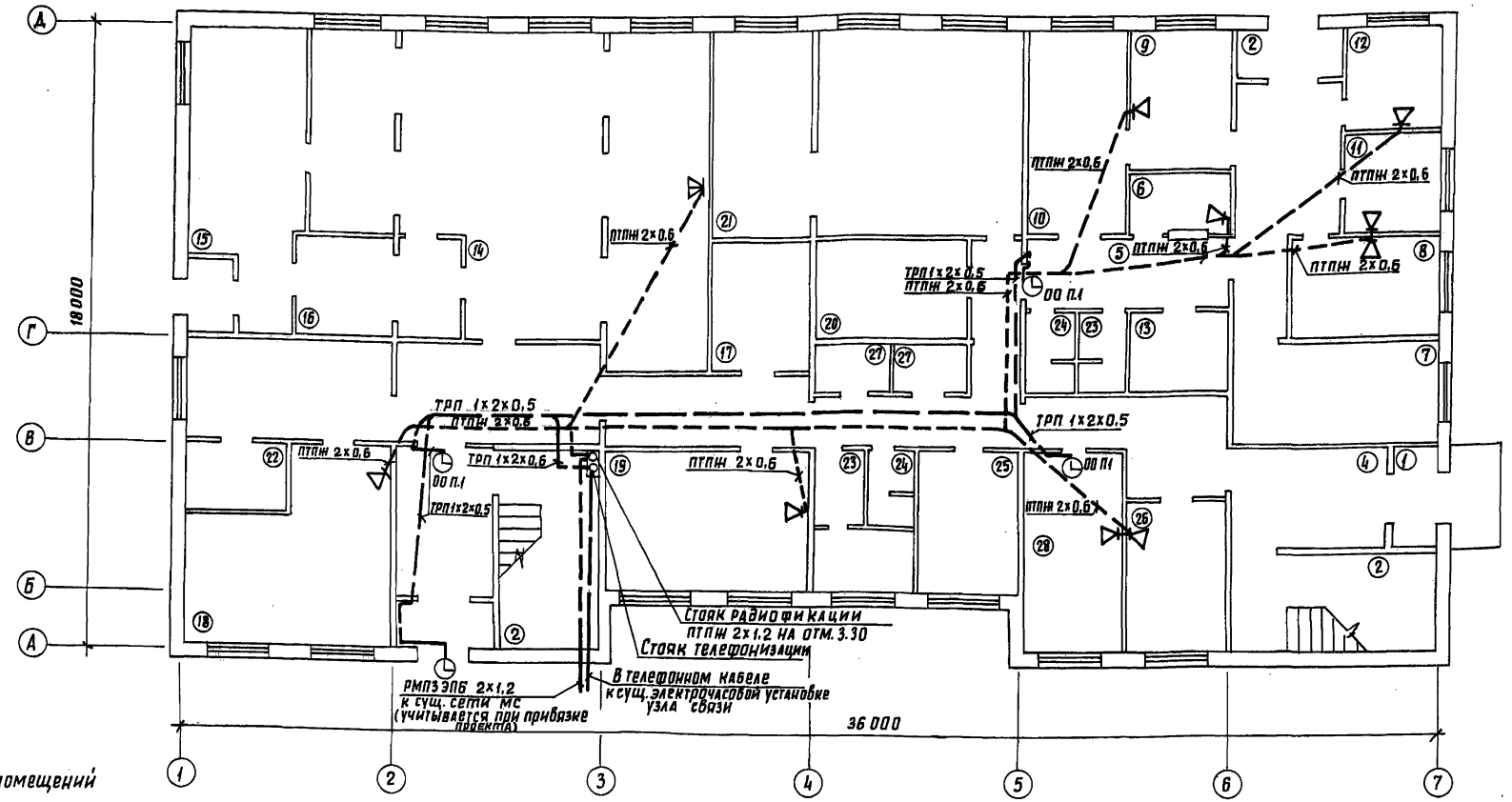

Экспликация помещений

Номер по плану	Наименование	Площадь м²
1	2	3
1	тамбур	3,2
2	лестничная клетка	3,2
3	вестибюль	12,3
4	вестибюль	12,8
5	вестибюль-ожидальная медпункта	11,6
6	регистратура	5,2
7	перевязочная гнойная	16,5
8	зубоврачебный кабинет	12,2
9	кабинет врача	11,6
10	перевязочная чистая	16,5
11	комната временного пребывания больных	8,1
12	комната дежурного медицинского персонала	8,1
13	кладовая медикаментов	6,5
14	обеденный зал с раздаточной	89,4
15	подсобное помещение	25,6
16	моечная	13,4
17	респираторная	10,6
18	красный уголок	28,1
19	комната обогрева	23,2
20	сушильная	14,8
21	тепловой пункт и вентиляторная	50,4
22	электрощитовая	5,8
23	уборная мужская	3,0+3,5
24	уборная женская	3,0+2,6
25	комната обеспиливания	11,9
26	кабинет заведующего покгаузом	12,5
27	кладовая сезонной специальной одежды	6,0
28	кабинет заместителя начальника станции	16,8

Инв. № подл. | Подпись и дата | Взам. инв. №

Привязан	ГИП	Назарова	
	Н. контр.	Никитина	
	Нач. отд.	Громов	
	Гл. спец.	Семчукова	
Инв. №	Рук. гр.	Кучерявая	
	Инженер	Рябова	

501-6-24.12.88 СС

Административно-бытовое здание для грузовых дворов ж.д. станций с бытовыми помещениями на 300 человек

Стадия	Лист	Листов
Р	4	

План сети часофикации и радиофикации на отм. 0.000.

Гипропромтранссстрой

копировал

23363-02 73 формат А2

Альбом II

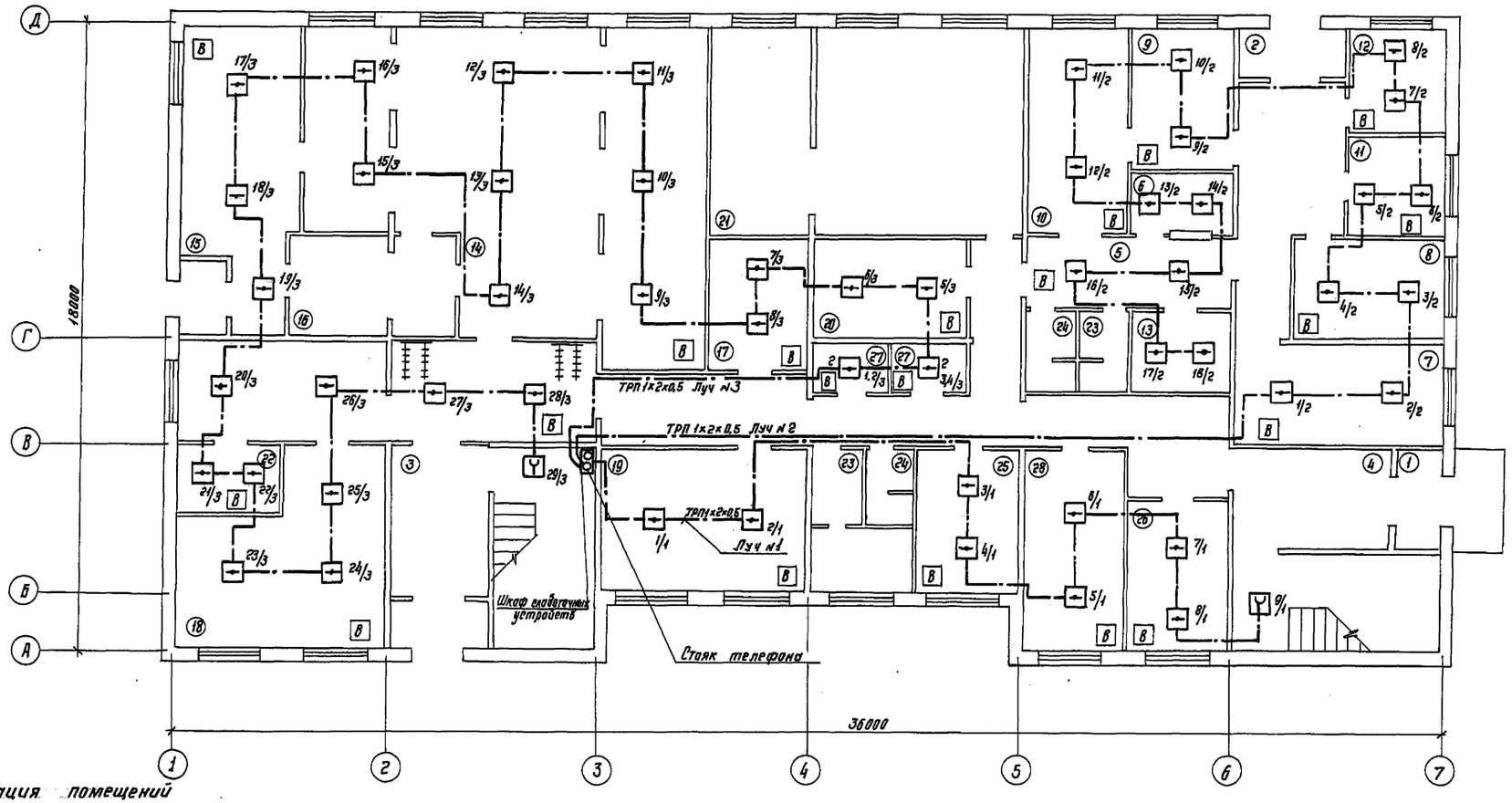

Экспликация помещений

Номер по плану	Наименование	Площадь м²
1	2	3
1	Тамбур	3,2
2	Тамбур	3,2
3	Вестибюль	12,3
4	Вестибюль	12,8
5	Вестибюль-ожидальная медпункта	11,6
6	Регистратура	5,2
7	Перевязочная гнойная	16,5
8	Зубоврачебный кабинет	12,2
9	Кабинет врача	11,6
10	Перевязочная чистая	16,5

1	2	3
11	Комната временного пребывания больных	8,1
12	Комната дежурного медицинского персонала	8,1
13	Кладовая медикаментов	6,5
14	Обеденный зал с раздаточной	89,4
15	Подсобное помещение	25,6
16	Моечная	13,4
17	Респираторная	10,6
18	Красный уголок	28,1
19	Комната обогрева	23,2
20	Сушильная	14,8
21	Тепловой пункт и вентиляторная	50,4
22	Электрощитовая	5,8
23	Уборная мужская	3,0+3,5
24	Уборная женская	3,0+2,6

1	2	3
25	Комната обеспыливания	11,9
26	Кабинет заведующего пакгаузом	12,5
27	Кладовая сезонной специальной одежды	6,0
28	Кабинет заместителя начальника станции	16,8

Привязан

Инв. №

ГИП	Назарова		
Н. контр.	Рядова		
Нач. отд.	Громов		
Гл. спец.	Семчукова		
Рук. гр.	Кучерявая		
Инженер	Никитина		

501-6-24.12.88 СС

Административно-бытовое здание для грузовых районов ж.д. станций с душевыми помещениями на 300 человек

План сети пожарной сигнализации на отм. 0.000

Стадия	Лист	Листов
Р	5	

Гипропромтранспутей

Копир.

23363-02 74 Формат А2

Инв. № подл. | Подпись и дата | Взам. инв. №

Альбом V

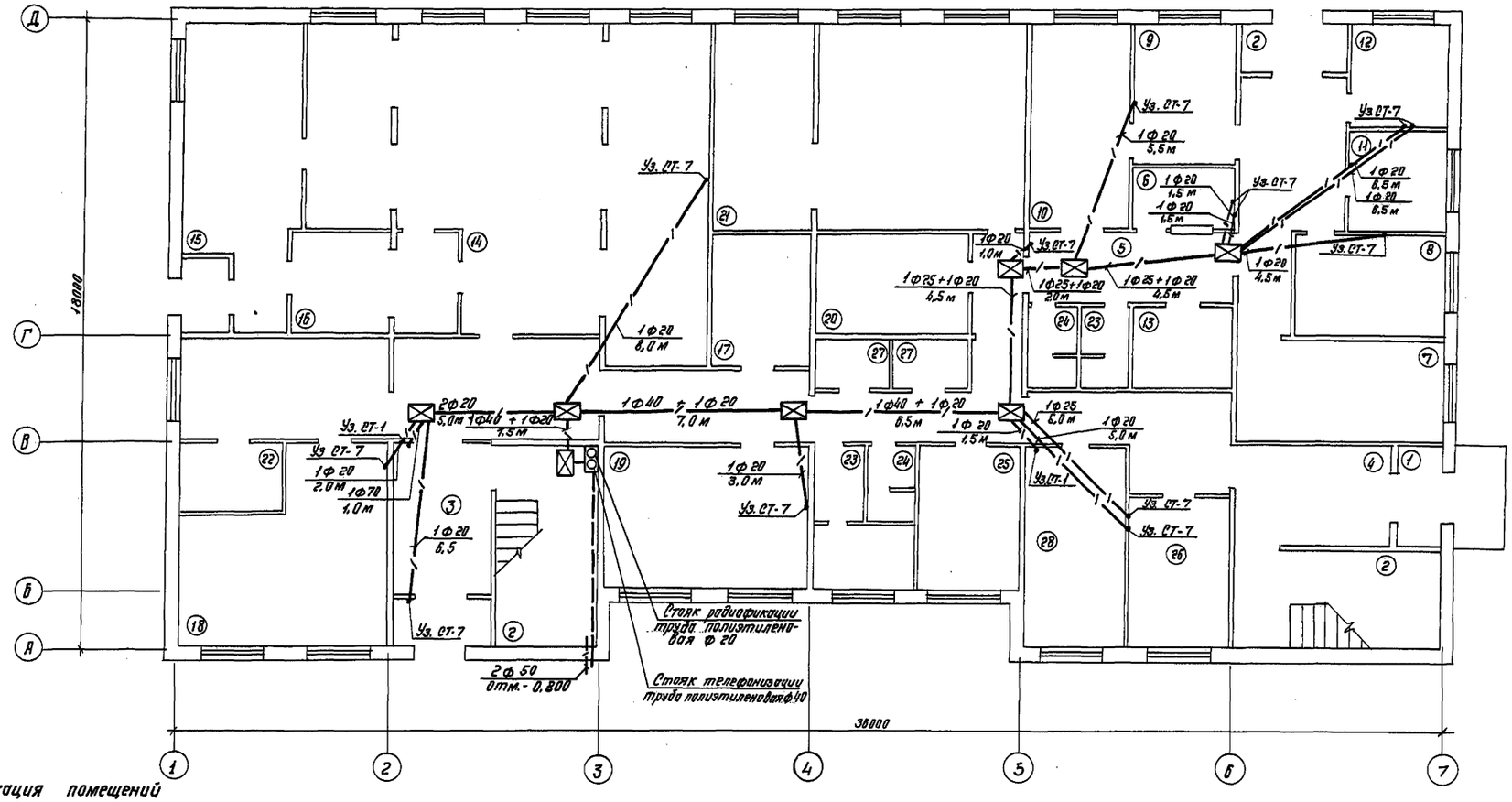

Экспликация помещений

Номер на плану	Наименование	Площадь, м²
1	2	3
1	Тамбур	3,2
2	Лестничная клетка	3,2
3	Вестибюль	12,3
4	Вестибюль	12,8
5	Вестибюль - ожидальная медпункта	11,6
6	Регистратура	5,2
7	Перевязочная гнойная	16,5
8	Зубоврачебный кабинет	12,2
9	Кабинет врача	11,6
10	Перевязочная чистая	16,5
11	Комната временного пребывания больных	8,1
12	Комната дежурного медицинского персонала	8,1
13	Кладовая медикаментов	6,5
14	Обеденный зал с раздаточной	89,4
15	Подсобное помещение	26,6
16	Моечная	13,4
17	Респираторная	18,6
18	Красный уголок	28,1
19	Комната обогрева	23,2
20	Сушильная	14,8
21	Тепловой пункт и вентиляторная	50,4
22	Электрощитовая	5,8
23	Уборная мужская	3,0+3,5
24	Уборная женская	3,0+2,6
25	Комната обеспыливания	11,9
26	Кабинет заведующего пакгаузом	12,5
27	Кладовая сезонной специальной одежды	6,0
28	Кабинет заместителя начальника станции	16,8

Согласовано: ВК 08 Э; Лидман, Лифшиц, Бухгалтер

Инв.№ подл. | Подпись и дата | Взам. инв.№ | Инв.№ | Подпись | Назарова

Привязан.	ГИП	Назарова		501-6-24.12.88	СС
	Н. контр.	Никитина			
	Нач. отд.	Громов			
	Гл. спец.	Семчукова			
	Рук. гр.	Кучерявая			
Инв. №	Инженер	Рябова			

Административно-бытовое здание для грузовых районов ж.д. станции с бытовыми помещениями на 300 человек.

Стадия	Лист	Листов
Р	6	

План каналов скрытой проводки на отм. 0.000

Гипропромтранстрой

Копир.

23363-02 75 Формат А2

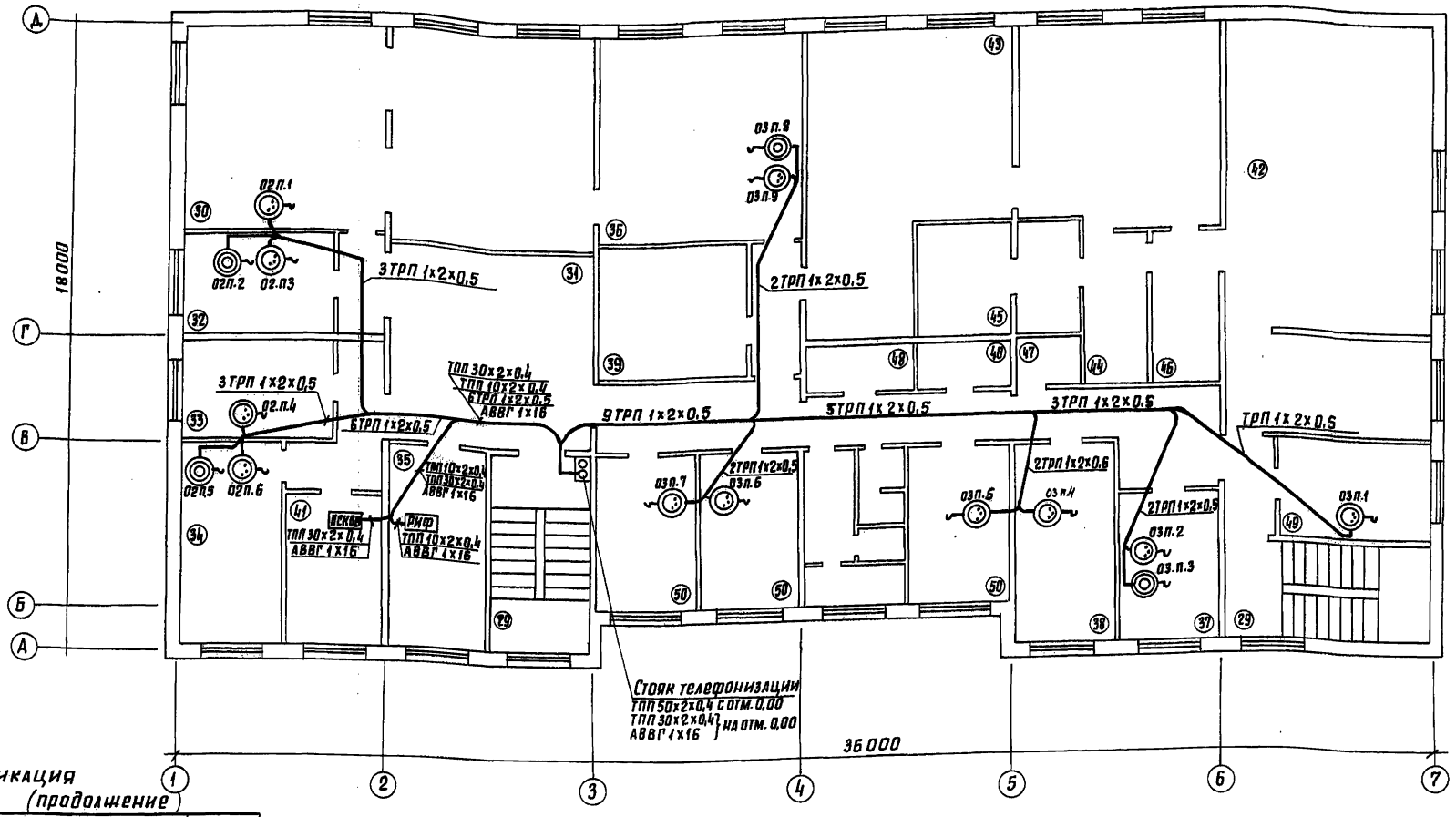

Экспликация помещений (продолжение)

Номер по плану	Наименование	Площадь м²
1	2	3
29	лестничная клетка	16,6х2
30	операционный зал товарной конторы	68,9
31	помещение клиентуры	31,5
32	кабинет начальника товарной конторы	12,3
33	комната АСУ железной дороги	12,3
34	комната бюро по розыску грузов	16,8
35	комната бюро информации о подходе и прибытии грузов	16,6
36	помещение коммерческих агентов	34,5
37	кабинет заведующего контейнерной площадкой	12,5
38	помещение персонала контейнерной площадки	16,8

1	2	3
39	комната обеспыливания	16,5
40	хозяйственная кладовая	4,1
41	кабинет начальника грузового района	12,2
42	женская гардеробная специальной одежды на 98 мест	76,7
43	женская гардеробная уличной и домашней одежды на 98 мест	76,2
44	преддушевая	7,9
45	душевая	14,4
46	сушильная	7,9
47	кладовая грязной специальной одежды	3,0
48	кладовая чистой специальной одежды	4,1
49	помещение персонала площадки по переработке навалочных грузов	16,6
50	комнаты общественных организаций	13,3 х 3

Привязан	ГИП	Назарова	
	Н.контр.	Никитина	
	Нач. отд.	Громов	
	Гл. спец.	Семчукова	
	Рук. гр.	Кучерявая	
Инв. №	Инженер	Рябова	

501-6-24.12.88 СС

Административно-бытовое здание для грузовых районов ж.д. станций с бытовыми помещениями на 300 человек

Стадия	Лист	Листов
Р	7	

План сети телефонизации на отм. 3,300

Гипропромтранспстрой

23363-02 76 Формат А2

Копировал:

Инв. № подл. | Подпись и дата | Взам. инв. №

Альбом II

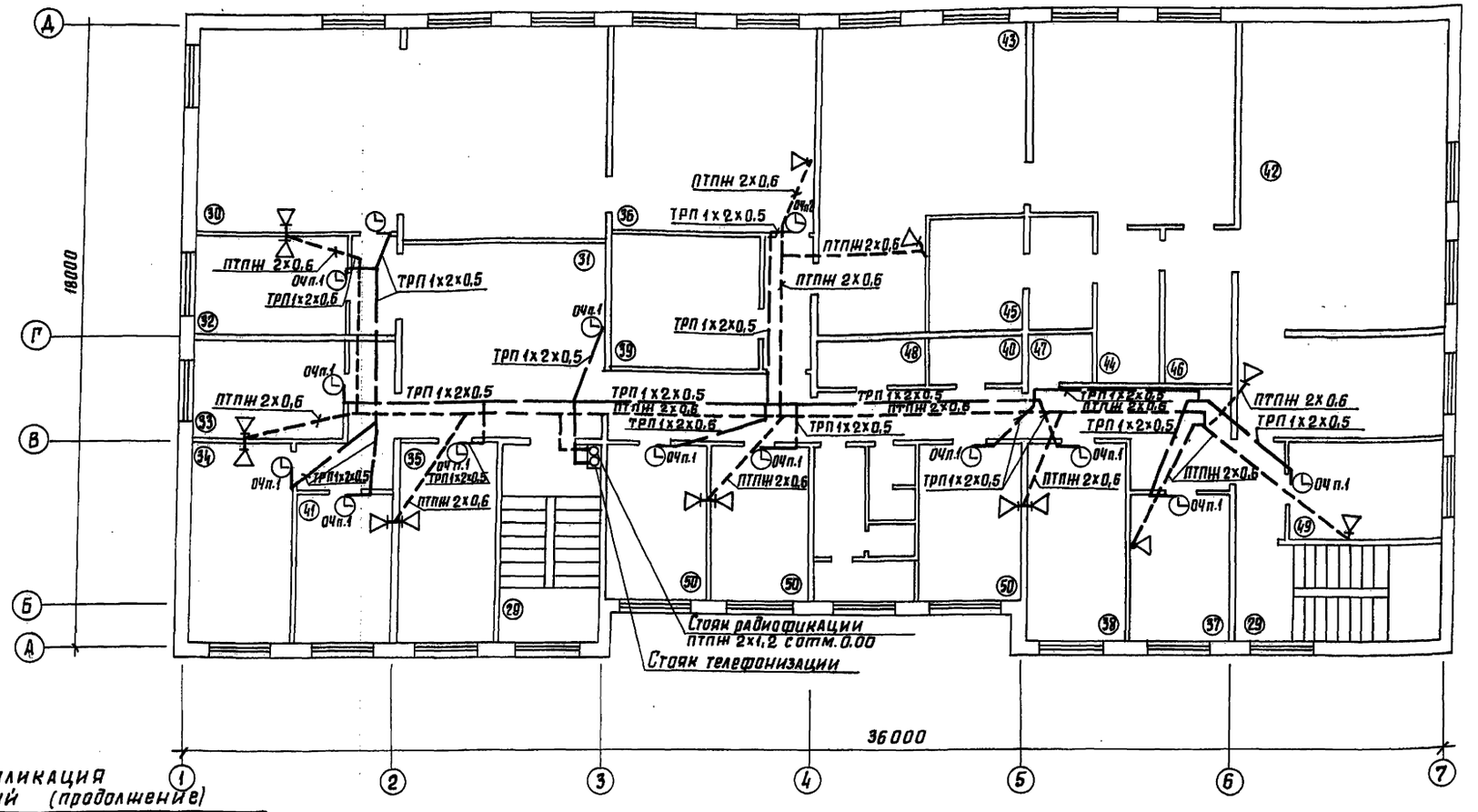

Экспликация помещений (продолжение)

Номер по плану	Наименование	Площадь м²
1	2	3
29	лестничная клетка	16,6 х 2
30	операционный зал товарной конторы	68,9
31	помещение клиентуры	31,5
32	кабинет начальника товарной конторы	12,3
33	комната АСУ железной дороги	12,3
34	комната бюро по розыску грузов	16,8
35	комната бюро информации о подходе и прибытии грузов	16,6
36	помещение коммерческих агентов	34,5
37	кабинет заведующего контейнерной площадкой	12,5
38	помещение персонала контейнерной площадки	16,8

1	2	3
39	комната обеспыливания	16,5
40	хозяйственная кладовая	4,1
42	женская гардеробная специальной одежды на 98 мест	76,7
41	кабинет начальника грузового района	12,2
43	женская гардеробная уличной и домашней одежды на 98 мест	76,2
44	преддушевая	7,9
45	душевая	14,4
46	сушильная	7,9
47	кладовая грязной специальной одежды	3,0
48	кладовая чистой специальной одежды	4,1
49	помещение персонала площадки по переработке навалочных грузов	16,6
50	комнаты общественных организаций	13,3 х 3

Привязан	ГИП	Назарова	
	Н.контр.	Никитина	
	Нач.отд.	Громов	
	Гл.спец.	Семчукова	
	Рук.гр.	Кучерявая	
Инв.№	Инженер	Рябова	

501-6-24.12.88 СС

Административно-бытовое здание для грузовых районов ж.д. станции с бытовыми помещениями на 300 человек

Стадия	Лист	Листов
Р	8	

План сети часофикации и радиофикации на отм. 3.300

Гипропромтрансстрой

Инв.№ подл. | Подпись и дата | Взам. инв.№

копировал: Лар.

23363-02 77 формат А2

Альбом II

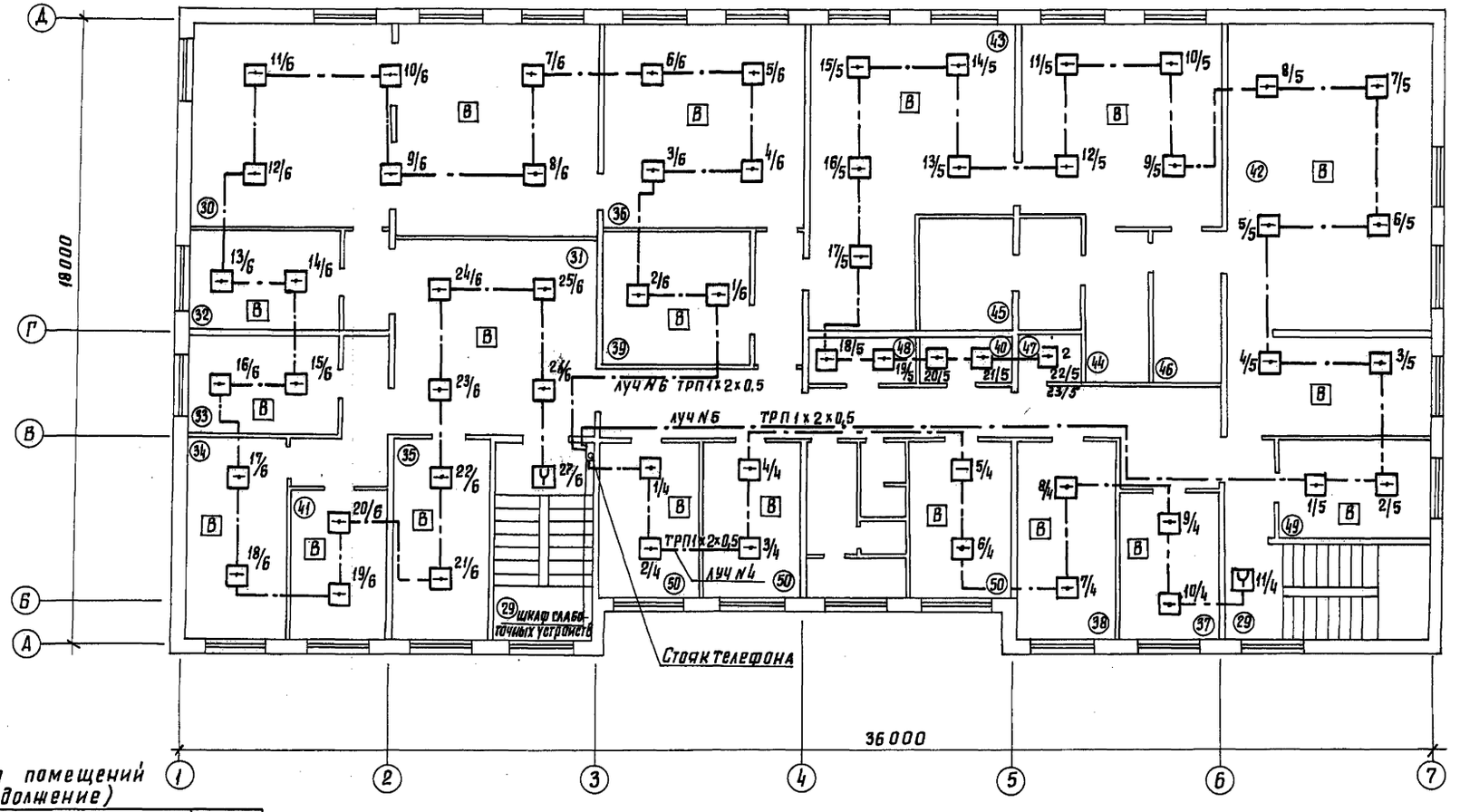

Экспликация помещений (продолжение)

Номер по плану	Наименование	Площадь м2
1	2	3
29	Лестничная клетка	16,6×2
30	Операционный зал товарной конторы	68,9
31	Помещение клиентуры	31,5
32	Кабинет начальника товарной конторы	12,3
33	Комната АСУ железной дороги	12,3
34	Комната бюро по розыску грузов	16,8
35	Комната бюро информации о подходе и прибытии грузов	16,6
36	Помещение коммерческих агентов	34,5
37	Кабинет заведующего контейнерной площадкой	12,5
38	Помещение персонала контейнерной площадки	16,8

1	2	3
39	Комната обеспыливания	16,5
40	Хозяйственная кладовая	4,1
41	Кабинет начальника грузового района	12,2
42	Женская гардеробная специальной одежды на 98 мест	76,7
43	Женская гардеробная уличной и домашней одежды на 98 мест	76,2
44	Преддушевая	7,9
45	Душевая	14,4
46	Сушильная	7,9
47	Кладовая грязной специальной одежды	3,0
48	Кладовая чистой специальной одежды	4,1
49	Помещение персонала площадки по переработке навалочных грузов	16,6
50	Комнаты общественных организаций	13,3×3

Привязан				501-6-24.12.88			СС
				Административно-бытовое здание для грузовых районов ж.д. станций с бытовыми помещениями на 300 человек	Стадия	Лист	Листов
					Р	9	
				План сети пожарной сигнализации на отм.3.300	Гипропромтрансстрой		
Инв.№							

Гип	Назарова	
Н.контр.	Рябова	
Нач.отд.	Громов	
Гл.спец.	Семчукова	
Рук.гр.	Кучерявая	
Инженер	Никитина	

Копировал:

23363-02 78 формат А2

Инв.N подл. | Подпись и дата | Взам.инв.№

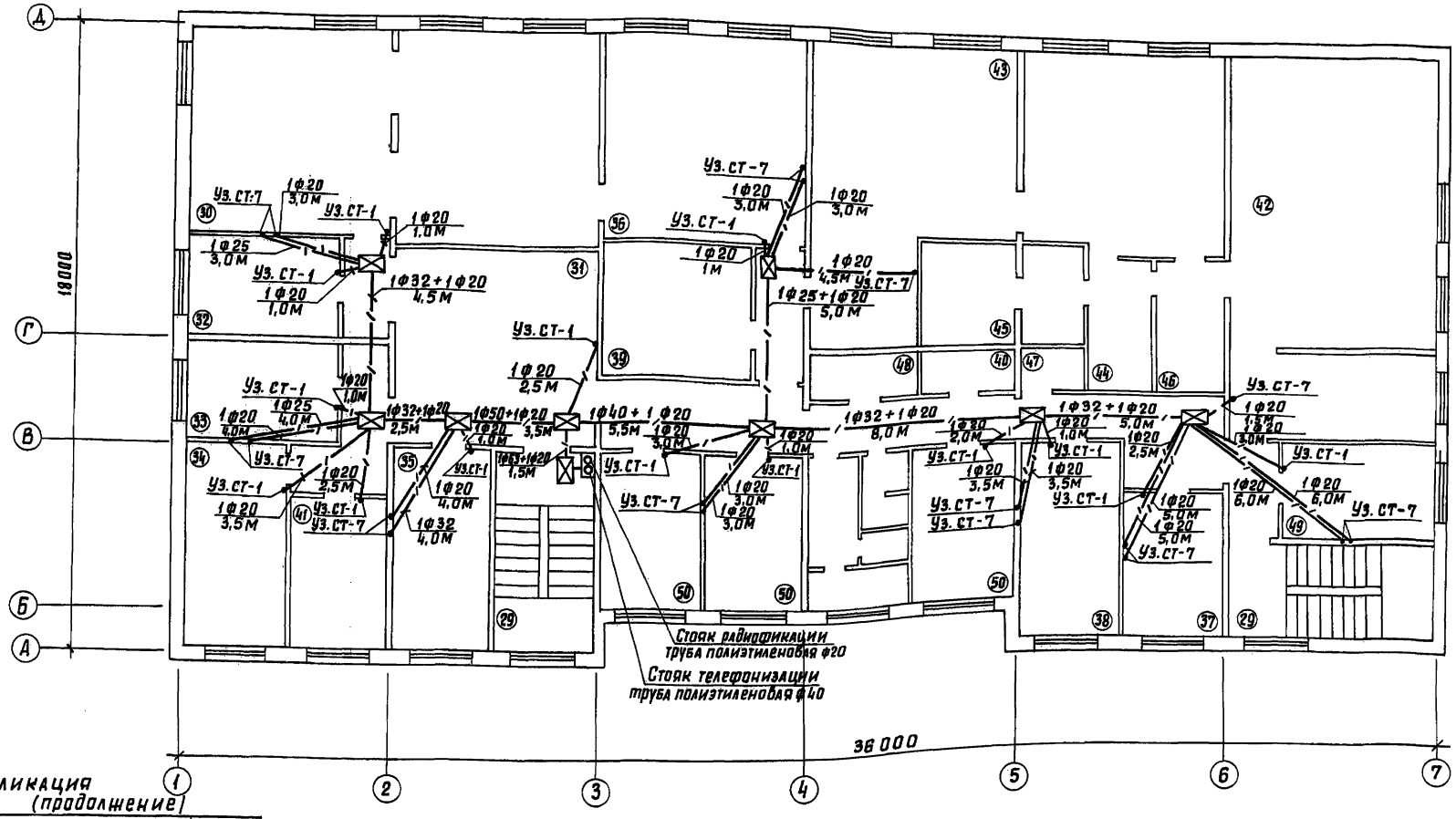

Экспликация помещений (продолжение)

	Наименование	Площадь м²
1	2	3
29	Лестничная клетка	16,6×2
30	операционный зал товарной конторы	68,9
31	помещение клиентуры	31,5
32	кабинет начальника товарной конторы	12,3
33	комната АСУ железной дороги	12,3
34	комната бюро по розыску грузов	16,8
35	комната бюро информации о подходе и прибытии грузов	16,6
36	помещение коммерческих агентов	34,5
37	кабинет заведующего контейнерной площадкой	12,5
38	помещение персонала контейнерной площадки	16,8

1	2	3
39	комната обеспыливания	16,5
40	хозяйственная кладовая	4,1
41	кабинет начальника грузового района	12,2
42	женская гардеробная специальной одежды на 98 мест	76,7
43	женская гардеробная уличной и домашней одежды на 98 мест	76,2
44	преддушевая	7,9
45	душевая	14,4
46	Сушильная	7,9
47	кладовая грязной специальной одежды	3,0
48	кладовая чистой специальной одежды	4,1
49	помещение персонала площадки по переработке навалочных грузов	16,6
50	комнаты общественных организаций	13,3×3

Согласовано: АС Назарова; ВК Либерман; ОВ Кирсанова; Э Блувштейн

Инв.№ подл. | Подпись и дата | Взам.инв.№

Привязан

Инв.№

ГИП	Назарова		
Н.контр.	Никитина		
Нач.отд.	Громов		
Гл.спец.	Семчукова		
Рук.гр.	Кучерявая		
Инженер	Рябова		

501-6-24.12.88 СС

Административно-бытовое здание для грузовых районов ш.в. станции с бытовыми помещениями на 300 человек

Стадия	Лист	Листов
Р	10	

План каналов скрытой проводки на отм. 3.300

Гипропромтранссстрой

Копировал:

23363-02 79 Формат А2

Альбом II

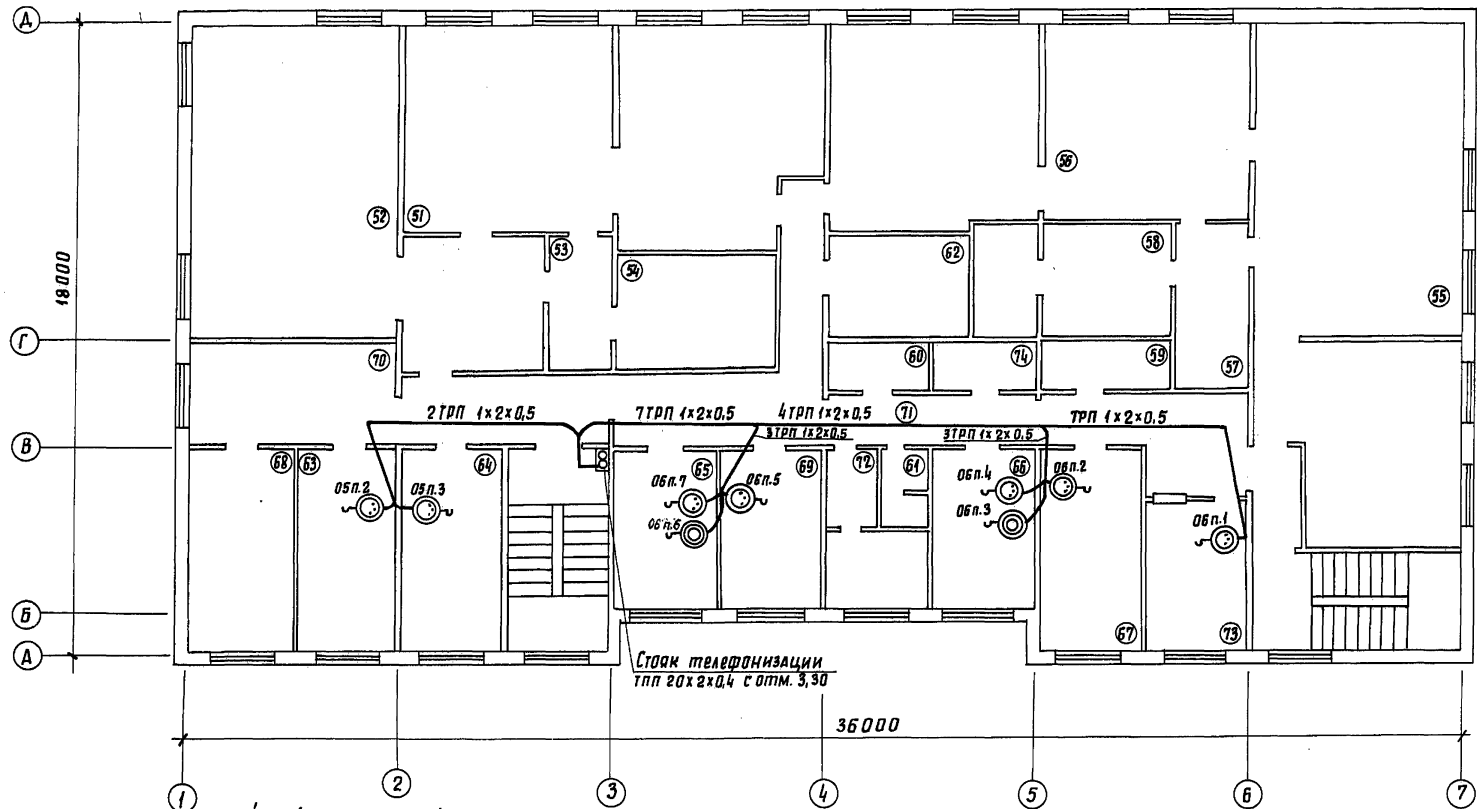

Экспликация помещений (окончание)

№ п/п	Наименование	Площ. м²
1	2	3
51	Мужск. гардероби. спец. одежды на 90 мест	69,7
52	Мужск. гардероби. уличн. и дом одежды на 90 мест	68,2
53	преддушевая	7,0
54	душевая на 10 кабин	15,2
55	мужская гардероби. спец. одежды на 100 мест	84,5
56	мужская гардероби. уличной и домашней одежды на 100 мест	66,6
57	преддушевая	10,1
58	душевая на 12 кабин	18,1
59	кладовая грязной спец. одежды	5,2
60	кладовая чистой спец. одежды	4,1
61	уборная женская	3,2
62	вентиляторная (вытяжка)	11,6
63	помещ. персонала платформы тяжеловесных грузов	16,8
64	помещ. персонала сортировочной платформы	16,8
65	кабинет завед. сортиров. платф.	13,3
66	кабинет начальника производств. уч-ка	13,3
67	помещение персонала производственного уч-ка	16,8
68	кабинет по технике безопасности	16,8
69	помещение дежурного персонала	13,3
70	холл	16,8
71	коридор	52,4
72	уборная мужская	9,4
73	бухгалтерия и касса	12,5
74	хозяйственная кладовая	4,1

Инв. № подл. | Подпись и дата | Взам. инв. №

Привязан	ГИП	Назарова	
	Н. контр.	Никитина	
	Нач. отд.	Громов	
	Гл. спец.	Семчукова	
	Рук. гр.	Кучерявая	
Инв. №	Инженер	Рябова	

501-6-24.12.88 СС

Административно-бытовое здание для грузовых районов ш.д. станций с бытовыми помещениями на 300 человек

Стадия	Лист	Листов
Р	11	

План сети телефонизации на отм. 6,600

Гипропромтранспстрой

Копировал:

23363-02 80 формат А2

Альбом II

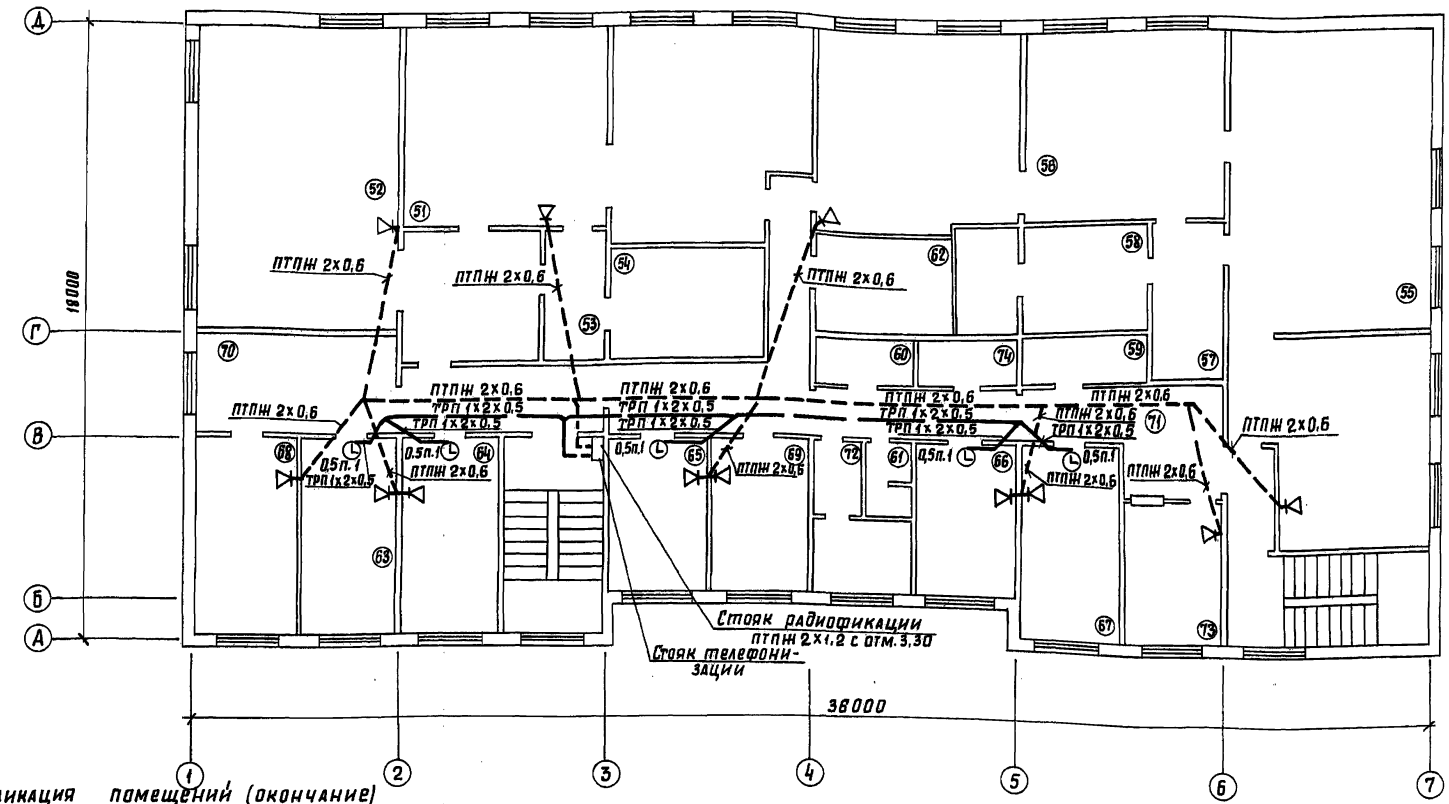

Экспликация помещений (окончание)

№№ п/п	Наименование	Площ. м²
1	2	3
51	Мужск. гардеробн. спец. одежды на 90 мест	69,7
52	Мужск. гардеробн. улич. и дом. одежды на 90 мест	68,2
53	Преддушевая	7,0
54	Душевая на 10 кабин	15,2
55	Мужская гардеробн. спец. одежды на 100 мест	84,5
56	Мужская гардеробн. уличной и домашней одежды на 100 мест	66,6
57	Преддушевая	10,1
58	Душевая на 12 кабин	18,1
59	Кладовая грязной спец. одежды	5,2
60	Кладовая чистой спец. одежды	4,1
61	Уборная женская	9,4
62	Вентиляторная (вытяжная)	11,6
63	Помещ. персонала платформы тяжеловесных грузов	16,8
64	Помещ. персонала сортировочной платформы	16,8
65	Кабинет завед. сортиров. платф.	13,3
66	Кабинет начальника производств. уч-ка	13,3
67	Помещение персонала производственного участка	16,8
68	Кабинет техники безопасн.	16,8
69	Помещение дежурного персонала	13,3
70	Холл	16,8
71	Коридор	52,4
72	Уборная мужская	3,2
73	Бухгалтерия и касса	12,5
74	Хозяйственная кладовая	4,1

Привязан

Инв. №

ГИП	Назарова	
Н. контр.	Никитина	
Нач. отд.	Громов	
Гл. спец.	Семчукова	
Рук. гр.	Кучерявая	
Инженер	Рябова	

501-6-24.12.88 СС

Административно-бытовое здание для грузовых районов ж.д. станций с бытовыми помещениями на 300 человек

Стадия	Лист	Листов
Р	12	

План сети часофикации и радиофикации на отм. 6.600

Гипропромтрансстрой

Копировал:

23363-02 81 Формат А2

Инв. № подл. | Подпись и дата | Взам. инв. №

Альбом II

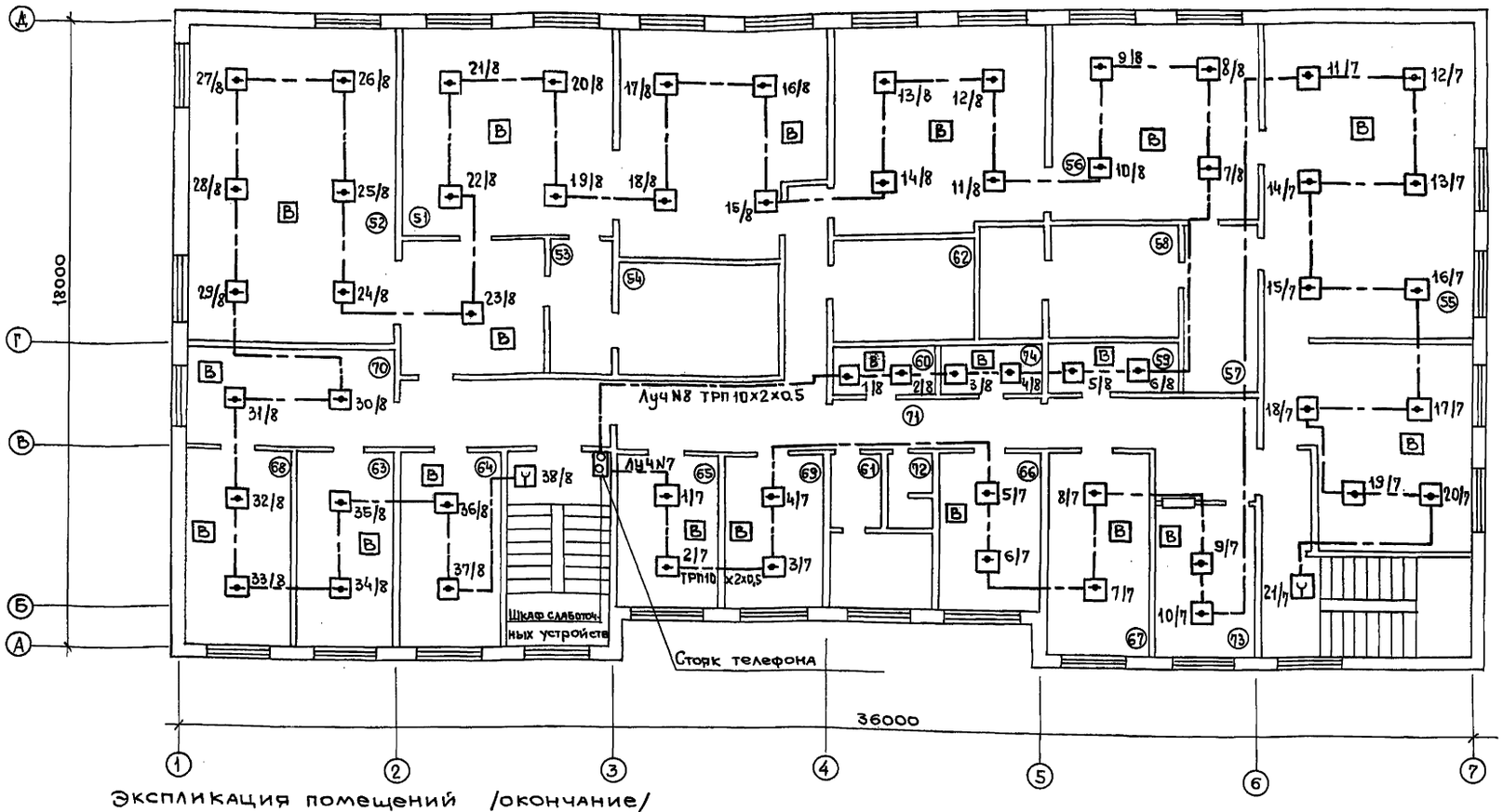

Экспликация помещений /окончание/

№№ п/п	Наименование	Площ. м²
1	2	3
51	Мужск. гардеробн. спец. одежды на 90 мест.	79,2
52	Мужск. гардеробн. уличн. и дом. одежды на 90 мест.	60,5
53	Преддушевая.	9,9
54	Душевая на 12 кабин	18,3
55	Мужская гардеробн. спец. одежды на 100 мест.	51,2
56	Мужская гардеробн. уличной и домашней одежды на 100 мест	40,3
57	Преддушевая	5,3
58	Душевая на 7 кабин	11.9
59	Кладовая грязной спец. одежды.	3.1
60	Кладовая чистой спец. одежды.	4,8
61	Уборная женская	6,6

1	2	3
62	Вентиляторная (вытяжная)	16,3
63	Помещ. персонала платформы тяжеловесных грузов.	24,1
64	Помещ. персонала сортировочной платформы.	24,1
65	Кабинет завед. сортиров. платформ.	14,7
66	Кабинет начальника производств. уч-ка.	16,8
67	Помещение персонала производственного уч-ка.	12,9
68	Кабинет по технике безопасности.	18,6
69	Помещение дежурного персонала.	26,3
70	Холл.	16,8
71	Коридор.	57,9
72	Уборная мужская	3,4
73	Бухгалтерия и касса	3,2
74	Хозяйственная кладовая	4,8

Инв. № подл. | Подпись и дата | Взам. инв. №

Привязан:

Инв. №

ГИП	Назарова	Подпись	
Н.контр.	Рябова	"	
Нач.отд.	Громов	"	
Гл.спец.	Семчукова	"	
Рук.гр.	Кучерявая	"	
Инженер	Никитина	"	

501-6-24. 12.88. СС

Административно-бытовое здание для грузовых районов ж.д. станции с бытовыми помещениями на 300 человек.

План сети пожарной сигнализации на отм. 6.600.

Стадия	Лист	Листов
Р	13	

Гипропромтрансстрой

пров: Жарк 17.5.89г Конир. [signature]

23363-02 82

Альбом II

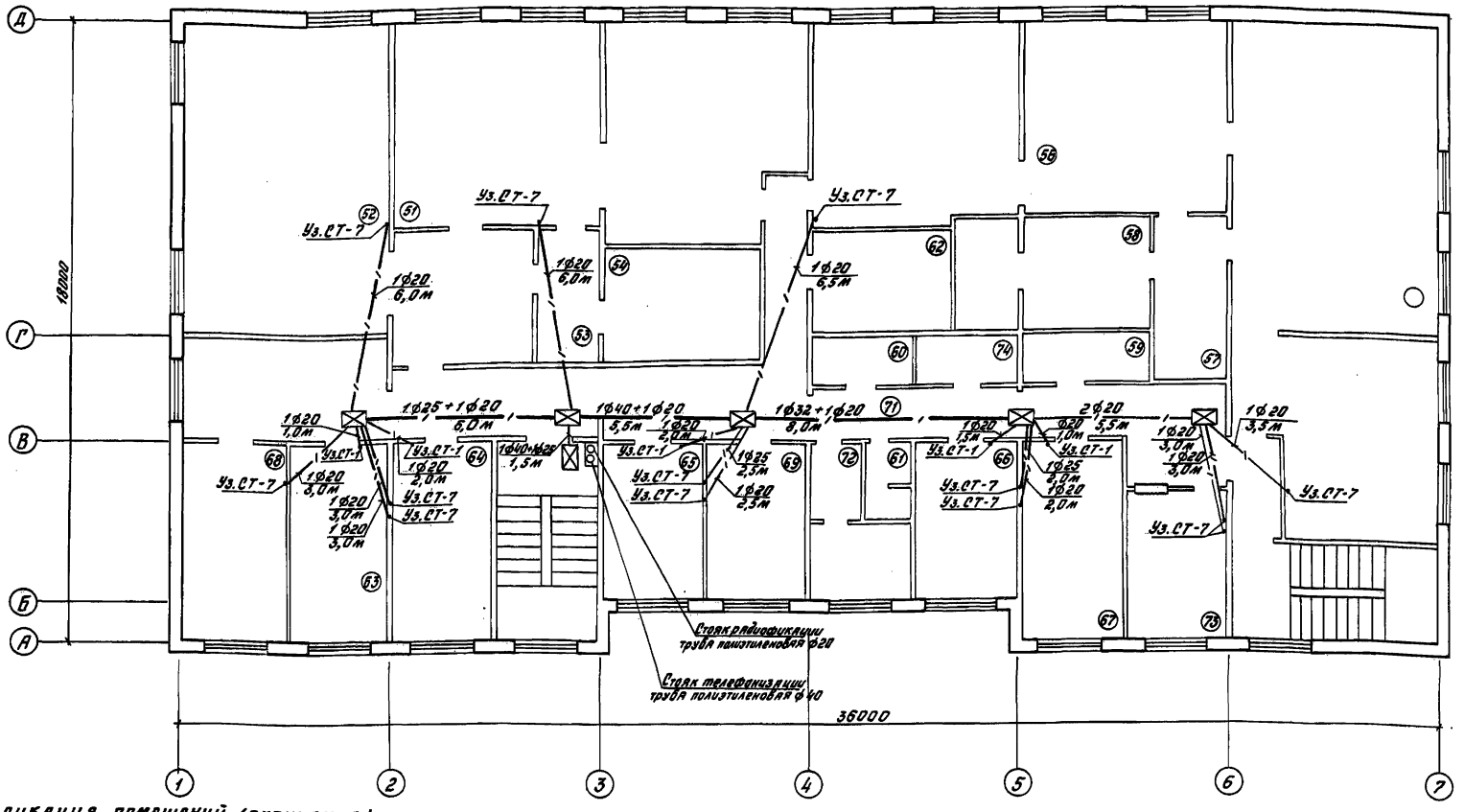

Экспликация помещений (окончание)

№ п/п	Наименование	Площ. м²
1	2	3
51	Мужск. гардеробн. спец. одежды на 90 мест	69,7
52	Мужск. гардеробн. уличн. и дом. одежды на 90 мест	68,2
53	Преддушевая	7,0
54	Душевая на 10 кабин	15,2
55	Мужская гардеробн. спец. одежды на 100 мест	84,5
56	Мужская гардеробн. уличной и домашней одежды на 100 мест	66,6
57	Преддушевая	10,1
58	Душевая на 12 кабин	18,1
59	Кладовая грязной спец. одежды	5,2
60	Кладовая чистой спец. одежды	4,1
61	Уборная женская	3,2

1	2	3
62	Вентиляторная (вытяжная)	11,6
63	Помещ. персонала платформы тяжеловесных грузов	16,8
64	Помещ. персонала сортировочной платформы	16,8
65	Кабинет завед. сортиров. платф.	13,3
66	Кабинет начальника производств. уч-ка	13,3
67	Помещение персонала производственного уч-ка	16,8
68	Кабинет по технике безопасн.	16,8
69	Помещение дежурного персонала	13,3
70	Холл	16,8
71	Коридор	52,4
72	Уборная мужская	9,4
73	Бухгалтерия и касса	12,5
74	Хозяйственная кладовая	4,1

Согласовано: ВК Шубин, ОВ Кабанова, Э Ушакова

Инв.№ подл. | Подпись и дата | Взам. инв.№

Привязан

Инв.№

ГИП	Назарова	
Н. контр.	Никитина	
Нач. отд.	Громов	
Гл. спец.	Семчукова	
Рук. гр.	Кучерявая	
Инженер	Рядова	

501-6-24.12.88 СС

Административно-бытовое здание для грузовых районов ж.д. станций с бытовыми помещениями на 300 человек

Стадия	Лист	Листов
Р	14	

План каналов скрытой проводки на отм. 6.600

Типропромтрансстрой

Копировал: 23363-02 83 Формат А2

Альбом II

План на отм. 3.300

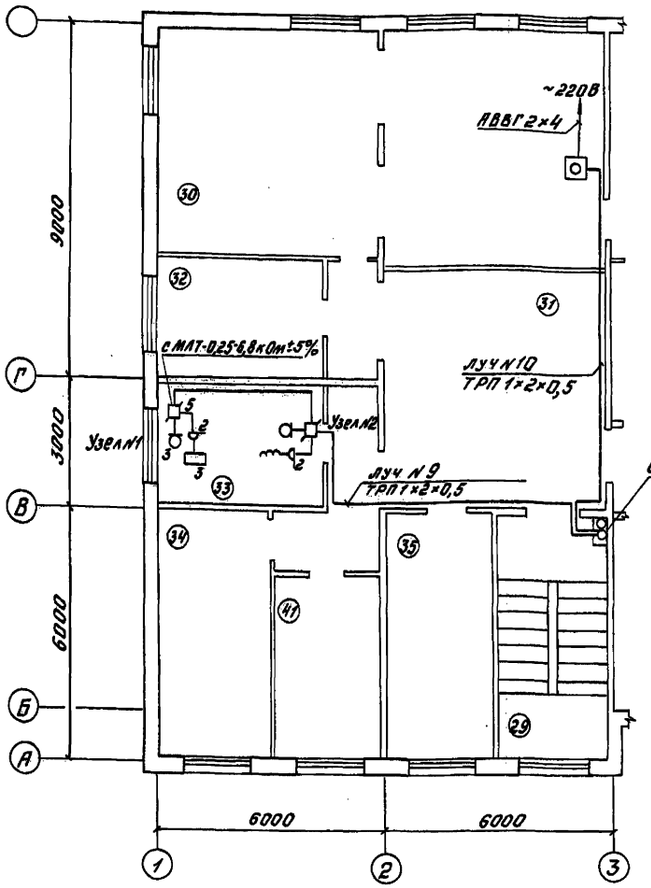

План на отм. 6.600

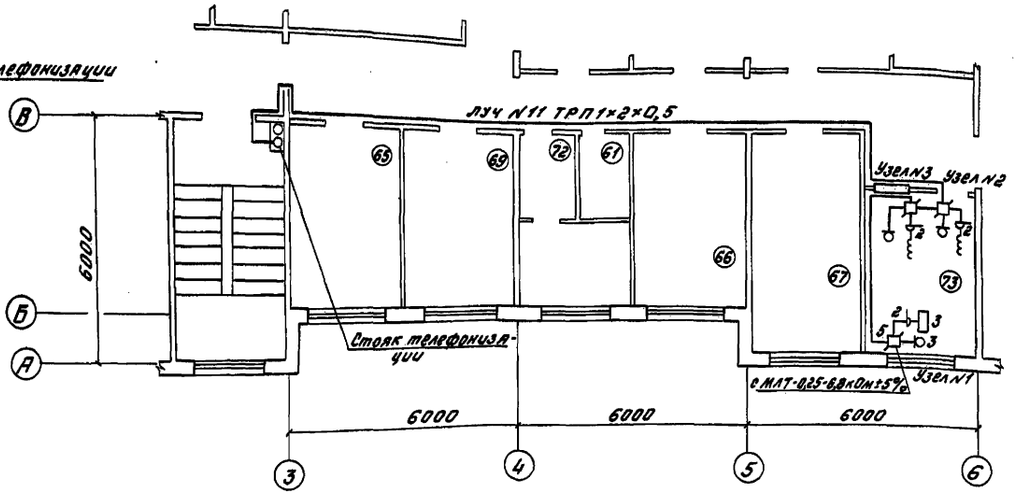

Ведомость узлов охранной сигнализации

Обозначение на плане	Наименование	Кол.
Узел №1	Окно двустворчатое с открывающейся форточкой	2
Узел №2	Дверь одностворчатая деревянная	2
Узел №3	Окно одностворчатое деревянное	1

Экспликация помещений приведена на листах 9,13

				501-6-24.12.88			СС
Привязан	ГИП	Назарова		Административно-бытовое здание для грузовых районов ж.д. станций с бытовыми помещениями на 300 человек	Стадия	Лист	Листов
	Н.контр.	Никитина			Р	15	
	Нач.отд.	Громов					
	Гл.спец.	Семчукова		План сети охранной сигнализации на отм. 3.300 и отм. 6.600	Гипропромтрансстрой		
	Рук.гр.	Кучерявая					
Инв.№	Инженер	Рябова					

23363-02 84 Копировал: Формат А2

Инв.№ подл. | Подпись и дата | Взам.инв.№

Альбом II

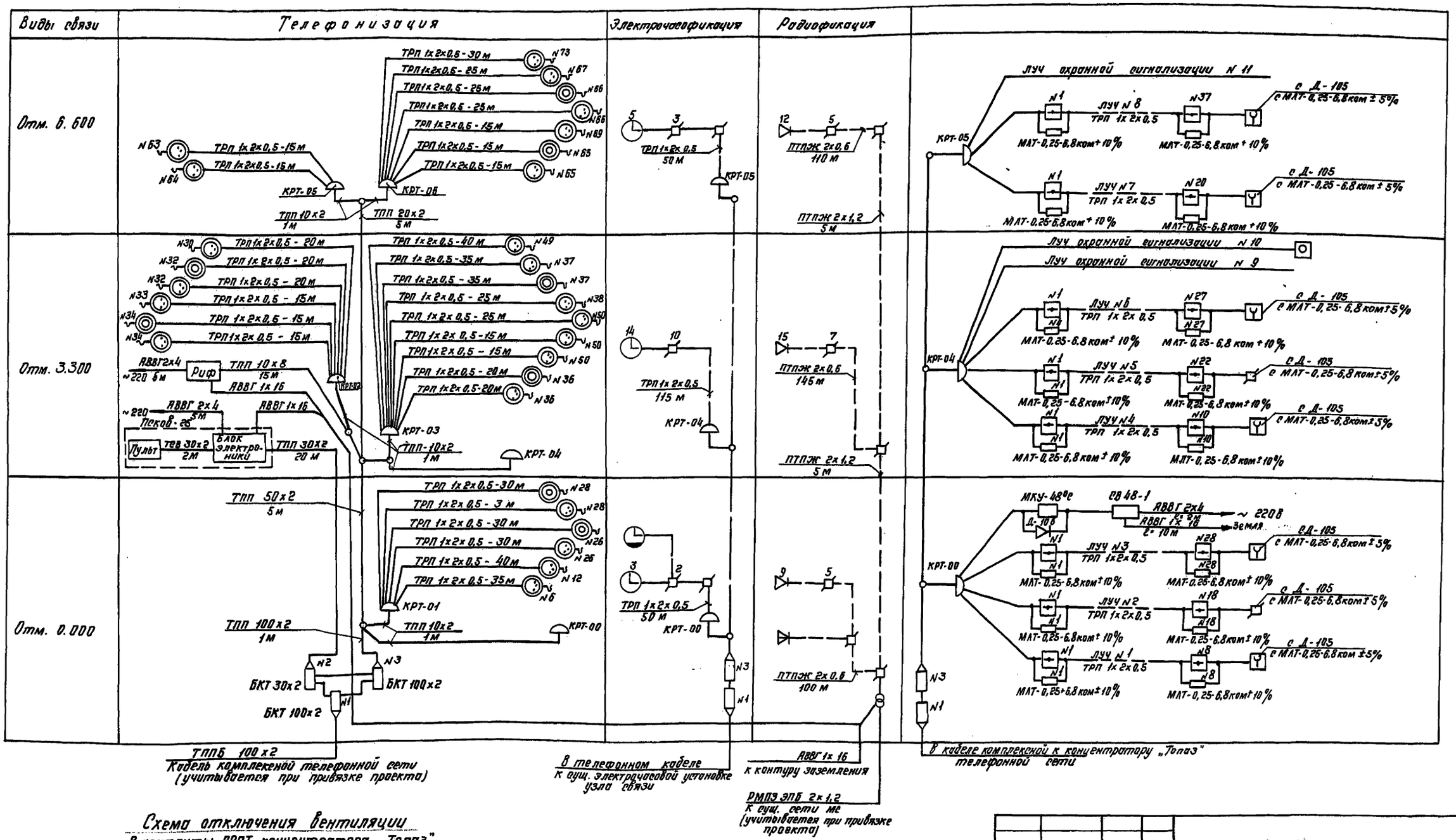

Схема отключения вентиляции

В контакты АСПТ концентратора „Топаз"

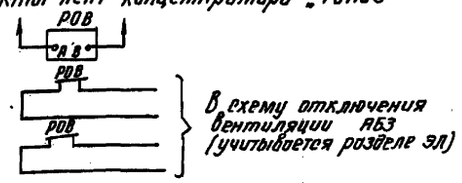

В схему отключения вентиляции АБЗ (учитывается разделе ЭЛ)

				501-6-24.12.88			СС
Привязан	ГИП	Назарова		Административно-бытовое здание для грузовых районов ж.д. станций с бытовыми помещениями на 300 человек	Стадия	Лист	Листов
	Н. контр.	Никитина			Р	16	
	Нач. отд.	Громов					
	Гл. спец.	Семчукова		Схема слаботочных сетей	Гипропромтранестрой		
Инв. №	Рук. гр.	Кучерявая					
	Инженер	Рябова					

Копир. 23363-02 85 Формат А2

Инв. № подл. | Подпись и дата | Взам. инв. №

Схема электрических соединений

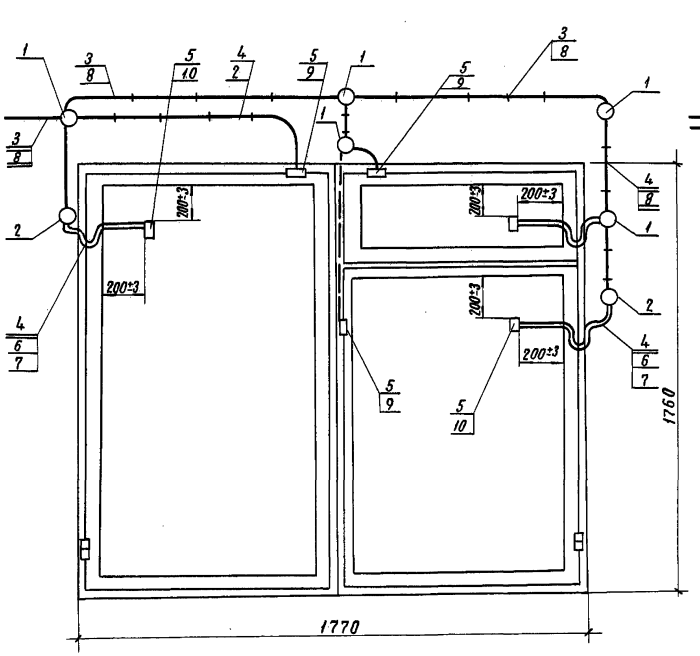

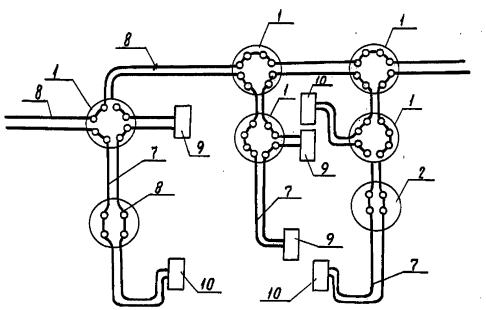

Спецификация оборудования и материалов

NN поз.	Обозначение	Наименование	Кол.	Примеч.
		Сборочные единицы		
1	ГОСТ 10040-80	Коробка УК-2П шт	5	
2	ГОСТ 8810-81	Розетка РТ-2-Н шт	2	
		Стандартные изделия		
3	ГОСТ 4028-63	Гвоздь 170,8х12 кг	0,06	
		Прочие изделия		
4	ТУ 27-09-594-70	Скобочка телефонная В-740 шт	23	
5	ТУ 401-02-153-78	Трубка х/в ф 3 м	0,18	
6	ТУ 401-02-153-78	Трубка х/в ф 6 м	4,3	
		Материалы		
7	ГОСТ 17515-72 Е	Провод НВМ-0,35 I 500 м	12	
8	ГОСТ 20575-75 Е	Провод ТРП 1х2х0,5 м	5	
		Переменные данные для исполнений		
9	ТУ 25-09.007-81	Датчик ДМК-П2	3	
10	ТУ 25-04.3187-76	Датчик ДНМК	3	

Привязан	ГИП	Назарова	
	Н. контр.	Рябова	
	Нач. отд.	Громов	
	Гл. спец.	Семчукова	
	Рук. гр.	Кучерявая	
Инв. №	Инженер	Павлова	

501-6-24.12.88 СС

Административно-бытовое здание для грузовых районов ж.д. станций с бытовыми помещениями на 300 человек

Схема охранной сигнализации Узел N1.

Стадия	Лист	Листов
Р	17	

Гипропромтранспстрой

Копировал

23363-02 86 Формат А2

Инв. N подл. | Подпись и дата | Взам. инв. N

Альбом II

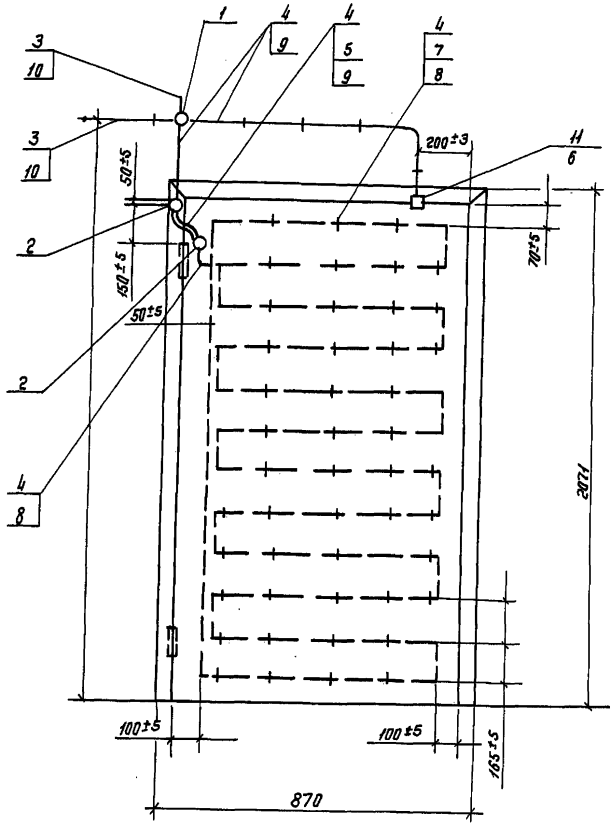

Схема электрических соединений

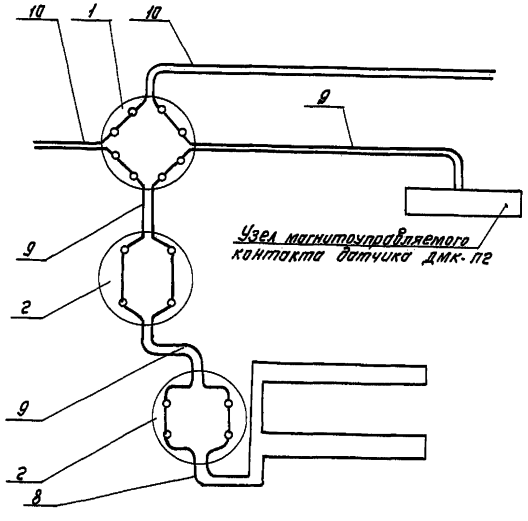

Спецификация оборудования и материалов

NN поз.	Обозначение	Наименование	Кол.	Примеч.
		Сборочные единицы		
1	ГОСТ 10060-80	Коробка УК-2П шт.	1	
2	ГОСТ 8810-81	Розетка РТ-2-Н шт.	2	
		Стандартные изделия		
3	ГОСТ 4028-63	Гвозди 10.8×12 кг	0,03	
		Прочие изделия		
4	ТУ 27-09-594-70	Скобочка телефонная		
		В-740 шт.	78	
5	ТУ 401-02-153-78	Трубка х/в ф6 м	0,35	
6	ТУ 401-02-153-78	Трубка х/в ф3 м	0,03	
7	ТУ 401-02-153-78	Трубка х/в ф1 м	0,8	
		Материалы		
8	ГОСТ 7262-78	Провод ПЭВ-2-0,2 м	15	
9	ГОСТ 17515-72 Е	Провод НВМ-0,35Т 500 м	4,5	
10	ГОСТ 20575-75 Е	Провод ТРП1×2×0,5 м	3	
		Переменные данные		
		для исполнений		
11	ТУ 25-09.007-81	Датчик ДМК-П2	1	

				501-6-24.12.88		СС
Привязан		ГИП	Назарова	Административно-деловое здание для грузовых районов ж.д. станций с диспетчерскими помещениями на 300 человек	Стадия	Лист	Листов
		Н. контр.	Рябова		Р	18	
		Нач. отд.	Громов				
		Гл. спец.	Семчукова	Схема охранной сигнализации. Узел №2.	Гипропромтранспстрой		
		Рук. гр.	Кучерявая				
Инв. №		Инженер	Павлова				

Копир.

23363-02 87 Формат А2

Инв. № подл. | Подпись и дата | Взам. инв. №

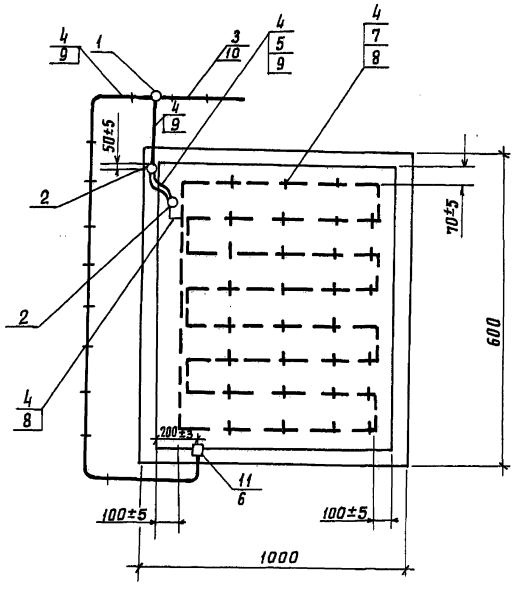

Схема электрических соединений

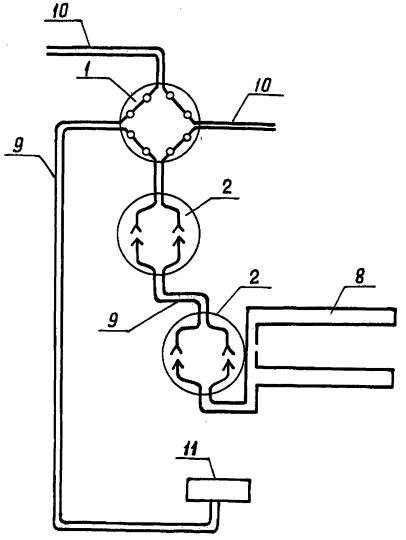

Спецификация оборудования и материалов

NN поз.	Обозначение	Наименование	Кол.	Примеч.
		Сборочные единицы		
1	ГОСТ 10040-80	Коробка УК-2П шт	1	
2	ГОСТ 8810-81	Розетка РПВ-1 шт	2	
		Стандартные изделия		
3	ГОСТ 4028-63	Гвоздь П0,8х12 кг	0,03	
		Прочие изделия		
4	ТУ 27-09-594-70	Скобочка телефонная		
		В-740 шт	40	
5	ТУ 401-02-153-78	Трубка х/в ф3 м	0,02	
6	ТУ 401-02-153-78	Трубка х/в ф6 м	0,2	
7	ТУ 401-02-153-78	Трубка х/в ф1 м	0,5	
		Материалы		
8	ГОСТ 7262-78	Провод ПЭВ-2-0,2 м	3	
9	ГОСТ 17515-72Е	Провод НВМ-0,35 I 500 м	3	
10	ГОСТ 20575-75Е	Провод ТРП1х2х0,5 м	3	
		Переменные данные		
		для исполнений		
11	ТУ 25-09.007-81	Датчик ДМК-П2	1	

				501-6-24.12.88			СС
Привязан	гип	Назарова		Административно-бытовое здание для грузовых районов ж.д. станции с бытовыми помещениями на 300 человек	стадия	лист	листов
	Н. контр.	Рябова			Р	19	
	Нач. отд.	Громов					
	Гл. спец.	Семчукова		Схема охранной сигнализации. Узел N3.	Гипропромтрансстрой		
	Рук. гр.	Кучерявая					
Инв. №	Инженер	Павлова					

копировал: 23363-02 (88) формат А2

gost.e-ecolog.ru

инв. N подл. | подпись и дата | взам. инв. №