ТИПОВОЙ ПРОЕКТ
509-31.87

ТЕПЛОВОЗО-ВАГОННОЕ ДЕПО НА 4 СТОЙЛА ДЛЯ ПРОМЫШЛЕННЫХ ЖЕЛЕЗНЫХ ДОРОГ КОЛЕИ 1520 мм

АЛЬБОМ 3

СБОРНЫЕ ЖЕЛЕЗОБЕТОННЫЕ ЭЛЕМЕНТЫ И МЕТАЛЛИЧЕСКИЕ ИЗДЕЛИЯ

9789/03
Цена 5-59

				Привязан.	
Инв. №					

gost.e-ecolog.ru

ТИПОВОЙ ПРОЕКТ
509 - 31. 87

ТЕПЛОВОЗО-ВАГОННОЕ ДЕПО НА 4 СТОЙЛА ДЛЯ ПРОМЫШЛЕННЫХ ЖЕЛЕЗНЫХ ДОРОГ КОЛЕИ 1520 мм

Альбом 3

Перечень альбомов

Альбом 1	ПЗ	Общая пояснительная записка
	ТХ	Технология производства
Альбом 2	АР	Архитектурные решения
	КЖ	Конструкции железобетонные
	КМ	Конструкции металлические
Альбом 3	КЖИ	Сборные железобетонные элементы и металлические изделия
Альбом 4	ОВ	Отопление и вентиляция.
	ПТ	Промышленные трубопроводы
	ВК	Водопровод и канализация.
Альбом 5	ЭМ	Силовое электрооборудование
	ЭО	Электрическое освещение
	АОВ	Автоматизация отопления и вентиляции.
	АВК	Автоматизация водопровода и канализации
	СС	Связь и сигнализация
Альбом 6		Автоматизация вентиляции и канализации
		Задание заводу-изготовителю на шкафы и щиты управления
Альбом 7	СО	Спецификации оборудования
Альбом 8	ВМ	Ведомости потребности в материалах
Альбом 9		Сметы Часть 1. Часть 2. Часть 3.

Примененные типовые проекты

ТП 509-2285	Тепловозо-вагонное депо на 2 стойла для промышленных железных дорог колеи 1520мм.
Альбом 6	Общие виды нестандартизированного оборудования.
ТП 501-3-8	Смотровые канавы для тепловозо-вагонных депо промышленных железных дорог колеи 1520мм

Распространяет Новосибирский филиал ЦИТП
630051, г Новосибирск пр Дзержинского, 81/2

Типовой проект утвержден и введен в действие Госстроем СССР
Протокол от 11.08.87 N44

Разработан Государственным проектным институтом Харьковский Промстройниипроект
Главный инженер института Н.Ф.Довгий
Главный инженер проекта Л.В.Туринский

Привязан:

Инв №

Типовой проект 5.09-31.87 Альбом 3

№п/п	Наименование	Стр.
1.	Ведомость чертежей	1÷3
2.	Технические требования	4
3.	Фундамент 1Ф21.9-1-1	5
4.	Плита ПП1	6
5.	Колонна КВ8-15-1	7
6.	Колонны КВ4-5-1, КВ4-7-1	8
7.	Колонны КВ4-5-2, КВ4-7-2	9
8.	Колонны КВ4-5-3, КВ4-7-3	10
9.	Колонны КВ4-5-4, КВ4-7-4	11
10.	Колонны КВ4-5-5, КВ4-7-5	12
11	Колонны КВ4-5-6, КВ4-7-6	13
12.	Колонны КВ4-5-7, КВ4-7-7	14
13.	Колонны КВ4-5-8, КВ4-7-8	15
14.	Колонны КВ4-5-9, КВ4-7-9	16
15.	Колонны КВ4-5-10, КВ4-7-10	17
16.	Колонны КВ4-5-11 КВ4-7-11	18
17.	Колонны КВ4-25-1, КВ4-27-1	19
18	Колонны КВ4-25-2, КВ4-27-2	20
19	Колонны КВ4-25-3, КВ4-27-3	21
20.	Колонны КВ4-25-4, КВ4-27-4	22
21.	Колонны 7КФ94-1-1, 7КФ94-2-1	23
22.	Колонны 7КФ94-1-2, 7КФ94-2-2	24
23.	Колонны 7КФ94-1-3, 7КФ94-2-3	25
24.	Колонны 7КФ94-1-4, 7КФ94-2-4	26
25.	Колонны 7КФ97-1-1, 7КФ97-2-1	27
26.	Колонна 2КО3.33-2.1-1	28
27	Колонна 2КО3.33-2.1-2	29
28	Колонна 2КО3.33-2.1-3	30
29	Колонна 2КО3.33-2.1-4	31
30	Колонна 2КО3.33-2.1-5	32
31	Колонна 2КО3.33-2.1-6	33
32.	Колонна 2КО3.33-2.4-1	34
33.	Колонна 2КО3.33-2.4-2	35
34	Колонна 2КО3.33-2.4-3	36
35	Колонна 2КД3.33-1.1-1	37
36	Колонна 2КД3.33-1.1-2	38
37	Колонна 2КД3.33-1.1-3	39
38	Колонна 2КД3.33-2.3-1	40
39	Колонна 2КД3.33-2.3-2	41
40	Колонна 2КД3.33-2.3-3	42
41	Колонна КБ2В-1	43
42	Балки Б1-1÷Б1-6	44÷49
43	Диафрагмы жесткости Д3-1, Д5-1	50
44	Диафрагмы жесткости Д4-1, Д6-1, Д7-1	51
45	Плиты покрытий П4÷П4-7, П5, П5-1, П6÷П6-7, П7	52÷60
46	Плиты П8-1, П9-1	61
47	Плиты П8-2, П8-3	62
48	Плиты П8-4, П8-5	63
49	Плиты П9-2, П9-3	64
50.	Плиты П-1÷П-1-3, П2÷П2-3, П3÷П3-8	65÷69
51.	Козырек КВ2В-1	70

Привязан:

Инв. №

Взам. инв. №

Подп. и дата

Инв. № подл.

Н.контр.	Лисунов		ТП 5.09-31.87 КЖИ-ДО
Гл.конст.	Зеленский		
Рук.гр.	Лисунов		
Вед.инж.	Галактионова		Ведомость чертежей
Вед.инж.	Галактионова		
Инженер	Новенко		

Стадия	Лист	Листов
РП	1	3

Харьковский Промстройниипроект

№ п/п	Наименование	Стр.
52	Стеновые панели ПС-1÷ПС-3	71, 72
53	Стеновые панели ПС-4, ПС-5	73, 74
54	Стеновые панели ПС-15, ПС-16	75, 76
55	Стеновые панели ПС-17÷ПС-19	77, 78
56	Стеновые панели ПС-20÷ПС-22	79, 80
57	Стеновые панели НПС-1÷НПС-3	81
58	Панели перегородок ПГ-11÷ПГ-11-2, ПГ-12, ПГ12-1, ПГ-13, ПГ-14	82, 83
59	Панели перегородок ПГ-15÷ПГ-15-3, ПГ-16, ПГ-16-1, ПГ-17	84, 85
60	Панели перегородок ПГ-18÷ПГ-18-2, ПГ-19÷ПГ-21	86, 87
61	Панели перегородок ПГ-1-4, ПГ-3÷ПГ-3-4, ПГ-4, ПГ-5, ПГ-5-1, ПГ-6, ПГ-8, ПГ-10	88 ÷ 92
62	Панели перегородок ПГ-2-1, ПГ-7, ПГ-9	93 ÷ 95
63	Ведомость расхода стали	96
64	Каркас пространственный КП1÷КП3	97
65	Каркас плоский КР1÷КР3	98
66	Сетка арматурная С-1, С-2	99
67	Сетка арматурная С-3, С-4	100
68	Сетка арматурная С-5	101
69	Сетка арматурная С-7, С-16	102
70	Сетка арматурная С-8, С-9	103
71	Сетка арматурная С-10, С-11	104
72	Сетка арматурная С-12, С-13	105
73	Сетка арматурная С-14, С-15	106
74	Сетка арматурная С-6, С-18	107
75	Сетка арматурная С-19, С-20	108
76	Сетка арматурная С-22, С-23	109
77	Сетка арматурная С-24, С-25	110
78	Сетка арматурная С-21, С-17	111
79	Консоль опорная НРК-1, НРК-2, НРК-4, НРК-5	112
80	Консоль опорная НРК-1с, НРК-4с, НРК-2с, НРК-5с	113
81	Консоль опорная НРК-3с, НРК-6с, НРК-3, НРК-6	114
82	Изделие закладное НМН-1, НМН-2	115
83	Изделие закладное НМН-3, НМН-4	116
84	Изделие закладное НМН-5, НМН-6	117
85	Изделие закладное НМН-7, НМН-8	118
86	Изделие закладное НМН-9, НМН-10	119
87	Изделие закладное НМН-11, НМН-12	120
88	Изделие закладное НМН-14, НМН-15	121
89	Изделие закладное НМН-13, НМН-16	122
90	Изделие закладное НМН-18, НМН-19	123
91	Изделие закладное НМН-21, НМН-22	124
92	Изделие закладное НМН-23, НМН-24	125
93	Изделие закладное НМН-20, НМН-25	126
94	Изделие закладное НМН-26, НМН-27	127
95	Изделие закладное НМН-28, НМН-29	128
96	Изделие закладное НМН-30, НМН-31	129
97	Изделие закладное НМН-32, НМН-33	130
98	Изделие закладное НМН-17, НМН-34	131
99	Изделие соединительное НМС-1, НМС-2	132
100	Изделие соединительное НМС-3, НМС-4	133
101	Изделие соединительное НМС-5, НМС-6	134

Альбом 3

Инв. № подл. | Подпись и дата | Взам. инв. №

Привязан:

Инв. №

№п/п	Наименование	Стр.
102	Изделие соединительное НМС-7, НМС-8	135
103	Изделие соединительное НМС-9, НМС-10	136
104	Изделие соединительное НМС-11, НМС-12	137
105	Изделие соединительное НМС-13 Насадка НФН-1	138
106	Изделие соединительное НМС-14, НМС-15	139
107	Изделие соединительное НМС-17, НМС-18	140
108	Изделие соединительное НМС-19, НМС-20	141
109	Изделие соединительное НМС-16, НМН-35	142
110	Изделие накладное НС-1, НС-2	143
111	Изделие накладное НС-3, НС-4, НС-5	144

Технические требования

I Железобетонные изделия

1. Конструкции следует изготавливать в соответствии с ГОСТ 13015.0-83 и требованиями ГОСТ 25628-83* ГОСТ 20372-74, ГОСТ 13578-68, ГОСТ 22701.0-77, ГОСТ 22701.5-77 и применяемых типовых серий.
2. Конструкции должны удовлетворять требованиям по прочности, жесткости и трещиностойкости установленным в проекте или в типовых сериях.
3. Бетоны должны удовлетворять требованиям, установленным стандартами на бетоны конкретных видов:
ГОСТ 26633-85 „Бетон тяжелый. Технические условия"
ГОСТ 25820-83 „Бетоны легкие. Технические условия."
4. Для стеновых панелей принят легкий бетон на пористых заполнителях марки по прочности на сжатие М50 со средней плотностью в высушенном состоянии 900 кг/м³. Для сборных перегородок - легкий бетон марки М100 с плотностью 1600 кг/м³.
5. Фактическая прочность бетона (в проектном возрасте и отпускная) должна соответствовать требуемой, назначаемой по ГОСТ 18105.0-80 и ГОСТ 18105.1-80 в зависимости от нормируемой прочности бетона и от показателя фактической однородности бетона
Величина нормируемой отпускной прочности бетона на сжатие должна составлять:

Наименование конструкций и изделий.	Нормируемая отпускная прочность бетона в процентах от класса или марки бетона по прочности на сжатие.	
	теплый период года	холодный период года
Колонны, ригели и балки	70	90
Стеновые панели панели перегородок.	80	90
Плиты перекрытия и покрытия	70	85

Продолжительность теплого и холодного периода года указывается проектной организацией при привязке проекта в соответствии с ГОСТ 13015.0-83 (изменение №1)

II Изделия арматурные и закладные

1. Закладные и соединительные элементы, арматурные изделия следует выполнять согласно требований ГОСТ 10922-75, ГОСТ 14098-85, ГОСТ 19292-77, ГОСТ 5264-80.
2. Защиту закладных и соединительных изделий стеновых панелей производить методом горячего оцинкования с толщиной покрытия 50-60 мкм.
Закладные и соединительные изделия, не подлежащие металлизации после изготовления покрыть лаком ПФ-170 по грунтовке ГФ-0119 за один раз.
После монтажа поврежденные защитные покрытия необходимо восстановить методом металлизации напылением или окраской. Окрашиваемые закладные изделия покрыть 2 слоем лака ПФ-170.
При привязке проекта в каждом конкретном случае способ защиты закладных и соединительных изделий принимать в зависимости от возможностей местной промышленности в соответствии с требованиями СНиП 2.03.11-85 „Защита строительных конструкций от коррозии."

Н.контр.	Лисунов	
Гл.конст.	Зеленский	
Рук.гр.	Лисунов	
Вед.инж.	Галактионова	

Привязан:

Инв.№

Рук.гр:	Лисунов	
Инженер	Исаенко	

ТП 509-31.87 КЖИ-ТТ

Технические требования

Стадия	Масса	Масштаб
РП		
Лист		Листов 1

ХАРЬКОВСКИЙ ПРОМСТРОЙНИИПРОЕКТ

Инв.№ подл. | Подпись и дата | Взам. инв.№

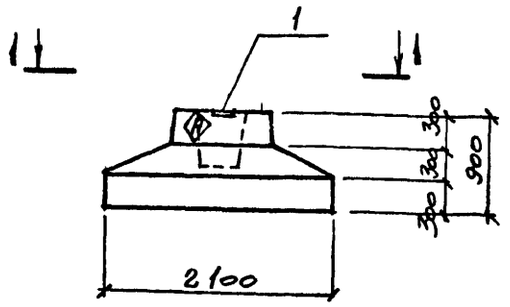

1-1

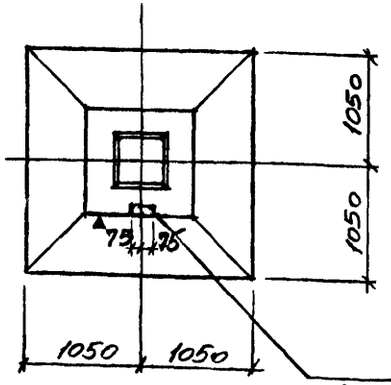

1

Анкера МИ1-II приварить к вертикальной арматуре фундамента, вертикальную арматуру приварить к арматуре подошвы для создания непрерывной цепи молниезащиты. Сварку производить при помощи стержней ф 12 AII фланговыми швами $h_ш$ = 6мм

Формат	Зона	Поз.	Обозначение	Наименование	Колич. Ф1		Примечание
				Документация			
			1.020-1/83 в. 1-1	Технические требования к изготовлению сборных ж. б. конструкций.			
				Сборочные единицы			
			1.020-1/83 в. 1-1	Фундамент 1Ф21.9-1	1		
			3.400-6/76	Изделие закладное МИ1-II	1		

Ведомость расхода стали на дополнительные закладные элементы.

Марка	Изделия закладные				Всего
	Арм-ра класса AIII		Прокат Вст3кп2		
	ГОСТ 5781-82		ГОСТ 103-76*		
	ф 8	Итого	б=8	Итого	
Ф1	0,2	0,2	0,6	0,6	0,8

На боковой поверхности фундамента, как показано на чертеже, несмываемой краской нанести знак Ⓐ

Привязан.

Инв. №

Н.контр.	Лисунов	
Гл.конст.	Зеленский	
Рук.гр.	Лисунов	
Вед.инж.	Галактионова	
Вед.инж.	Гапанюкова	
Инженер	Уварова	

ТП 509-31.87 КЖИ-Ф1

Фундамент Ф1

Стадия	Масса	Масштаб
РП		1:50
Лист		Листов

Харьковский Промстройниипроект

Инв. № подл. | Подпись и дата | Взам. инв. №

Альбом 3

Формат	Зона	Позиц.	Обозначение	Наименование	Кол.	Примечание
				Документация		
			ТП КЖИ-ТТ	Технические требования к изготовлению сборных ж.б. конструкций		
				Сборочные единицы		
		1	ТП КЖИ-С-25	Сетка арматурная С-25	1	
				Детали		
		2	ТП КЖИ-ПП1	ф8AI ГОСТ 5781-82 ℓ=580	2	0,32 кг
				Материалы		
				Бетон класса В15	0,018	м³

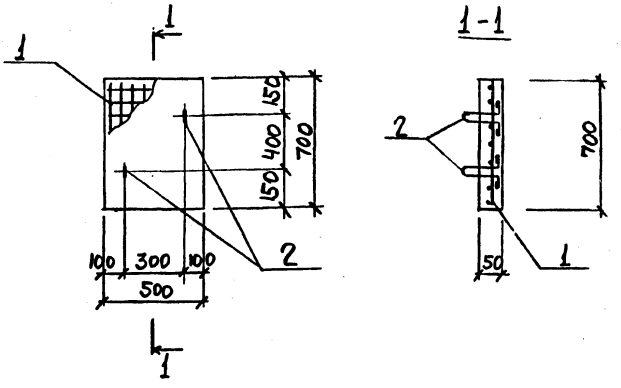

Плита рассчитана на нормативную нагрузку — 10 кПа

Ведомость деталей

Поз.	Эскиз
2	50 115 50 100 50 100

Ведомость расхода стали на один элемент

Марка элемента	Изделия арматурные						Всего
	Арматура класса						
	BI ГОСТ 6727-80			AI ГОСТ 5781-82			
	ф5		Итого	ф8		Итого	
ПП1	1,0		1,0	0,6		0,6	1,6

Привязан:

Инв. №

Н.контр.	Лисунов	
Гл.конст.	Зеленский	
Рук.гр.	Лисунов	
Вед.инж.	Галактионова	
Вед.инж.	Галактионова	
Инженер	Залива	

ТП 509-31.87 КЖИ-ПП1

Плита ПП1

Стадия	Масса	Масштаб
РП	1,4 кг	
Лист	Листов 1	

Харьковский Промстройниипроект

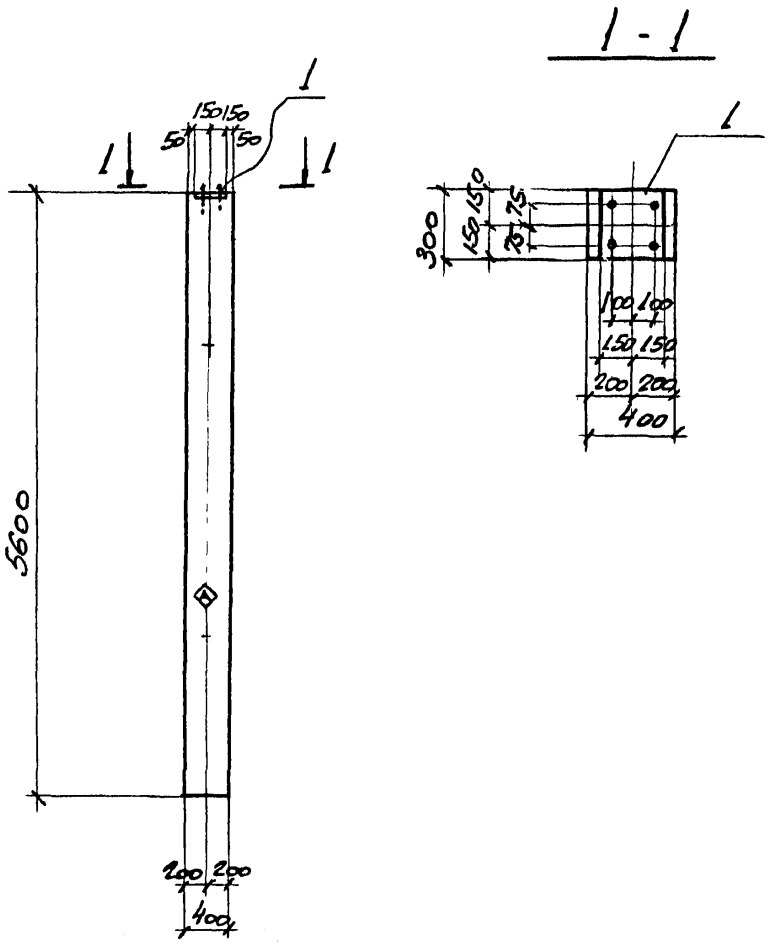

Формат	Зона	Поз.	Обозначение	Наименование	Колич. на испол.	Примечание
				Документация		
			1.423-3 вып. 1	Технические требования к изготовлению сборных ЖБ конструкций		
				Сборочные единицы		
12			1.423-3 вып. 1,2	Колонна К48-15	1	
		1	КЖИ-НМН-28	Изделие закладное НМН-28	1	Вместо закладн. М2-1
				К48-15-1		

Ведомость расхода стали на закладные изделия, кг

Марка	Изделия закладные					Всего
	Арматура класса		Прокат			
	AI		Вст3кп2			
	ГОСТ 5781-82		ГОСТ 19903-74*	ГОСТ 5915-70*	ГОСТ 11371-78*	
	Ф25		-8=10	Гайка М24	Шайба М24	
К48-15-1	11,70		7,10	0,43	0,48	19,7

На боковой поверхности колонны, как показано на чертеже, несмываемой краской нанести знак ◈.

Привязан.

Инв №

Н.контр.	Лисунов	
Гл.конст.	Зеленский	
Рук.гр.	Лисунов	
Вед.инж.	Галактионова	
Вед.инж.	Галактионова	
Ст.техн.	Данилова	

ТП 509-31.87 КЖИ - К48-15-1

Колонна К48-15-1

Стадия	Масса	Масштаб
РП		1:50
Лист		Листов

Харьковский Промстройниипроект

Инв № подл. | Подпись и дата | Взам инв №

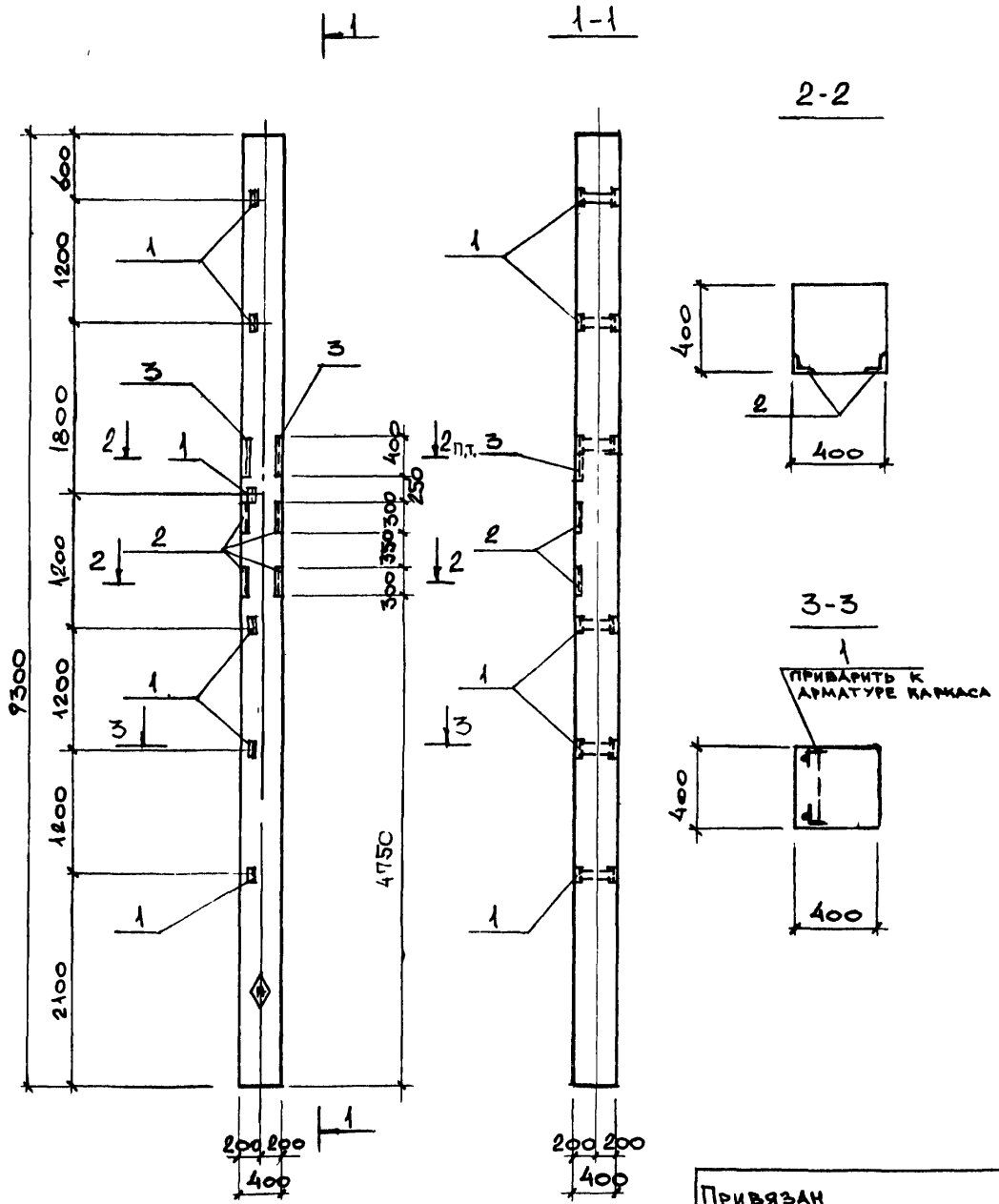

Формат	Зона	Поз.	Обозначение	Наименование	Колич. на испол.		Примечание
				Документация			
			1.423-3, вып. 1	Технические требования к изготовлению сборных ЖБ конструкций			
				Сборочные единицы			
12			1.423-3, вып. 1,2	Колонны К84-5 К84-7	1	1	
		1	1.423-3, вып. 2	Изделие закладное М1-14	6	6	
		2	3.400-6/76	— " — М14-28	4	4	
		3	3.400-6/76	— " — М14-29	0.8 п.м.	0.8 п.м.	
					К84-5-1	К84-7-1	

Ведомость расхода стали на дополнительные закладные изделия, кг.

Марка	Изделия закладные						Всего
	Арматура класса			Прокат			
	А-III			Вст3кп2			
	ГОСТ 5781-82			ГОСТ 8509-72*			
	⌀8	⌀12	Итого	L63×5	L63×6	Итого	
К84-5-1 К84-7-1	3.5	1.8	5.3	9.0	11.4	20.4	25.7

На боковой поверхности колонны, как показано на чертеже, несмываемой краской нанести знак ◈.

Н.контр.	Лисунов	
Гл.конст.	Зеленский	
Рук.гр.	Лисунов	
Вед.инж.	Галактионова	
Вед.инж.	Галактионова	
Инженер	Гончарук	

Привязан

Инв. №

ТП 509-31.87 КЖИ – К84-5-1, К84-7-1.

Колонна К84-5-1, К84-7-1.

Стадия	Масса	Масштаб
РП		1:50
Лист		Листов

Харьковский Промстройниипроект

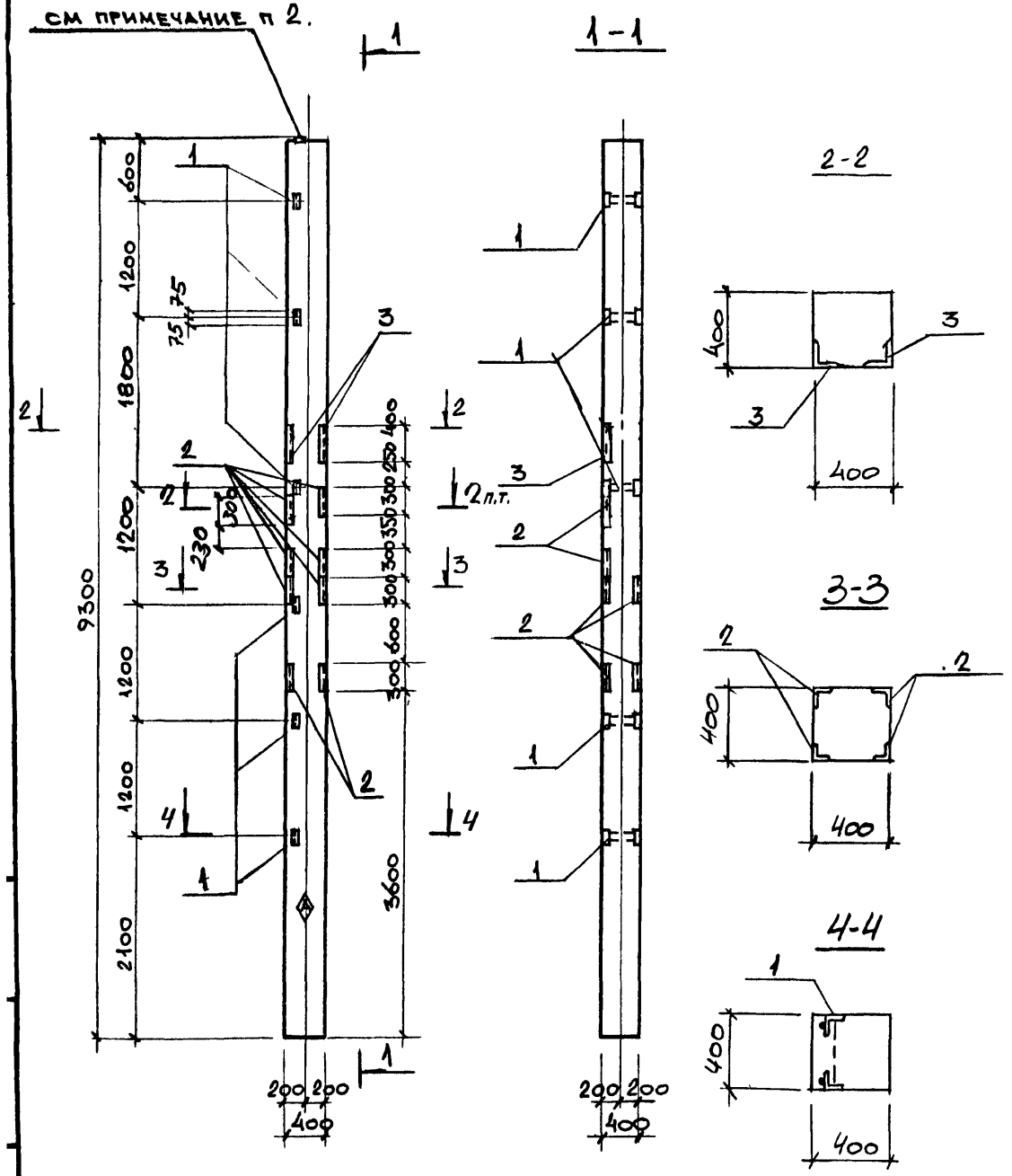

Формат	Зона	Поз.	Обозначение	Наименование	Колич. на испол.		Примечание
				Документация			
			1.423-3, вып. 1	Технические требования к изготовлению сборных ЖБ конструкций			
				Сборочные единицы			
А2			1.423-3, вып. 1,2.	Колонны К84-5, К84-7	1	1	
		1	То же вып. 2	Изделие закладное М1-14	6	6	
		2	3.400-6/76	— " — МИЧ-28	12	12	
		3	3.400-6/76	— " — МИЧ-29	0,8 п.м	0,8 п.м	
					К84-5-2	К84-7-2	

Ведомость расхода стали на дополнительные закладные изделия, кг

Марка	Изделия закладные						Всего
	Арматура класса А-III ГОСТ 5781-82			Прокат Вст3кп2 ГОСТ 8509-72*			
	⌀8	⌀12	Итого	L63×5	L63×6	Итого	
К84-5-2 К84-7-2	9,3	1,8	11,1	9,0	25,0	34,0	45,1

1. На боковой поверхности колонны, как показано на чертеже, несмываемой краской нанести знак ◬.
2. Анкера закладного изделия М2-2 сварить с вертикальной арматурой колонны для создания непрерывной цепи молниезащиты.

Привязан:

Инв. №:

Н. контр.	Лисунов	
Гл. конст.	Зеленский	
Рук. гр.	Лисунов	
Вед. инж.	Галактионова	
Вед. инж.	Галактионова	
Инженер	Гончарук	

ТП 509-31.87 КЖИ – К84-5-2, К84-7-2

Колонна К84-5-2, К84-7-2.

Стадия	Масса	Масштаб
РП		1:50
Лист		Листов

Харьковский Промстройниипроект

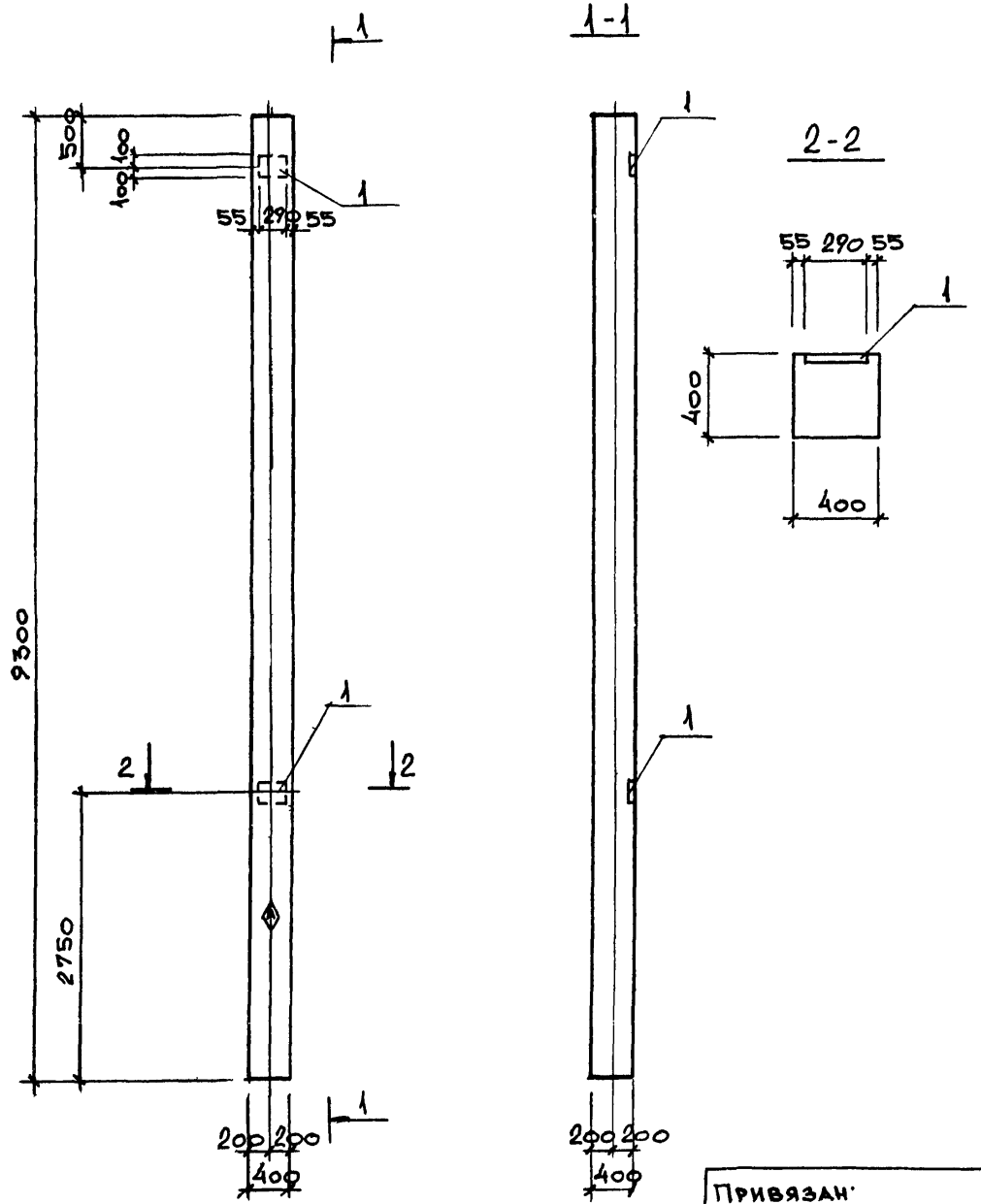

Формат	Зона	Поз.	Обозначение	Наименование	Колич. на испол.		Примечание
				Документация			
			1.423-3 вып. 1	Технические требования к изготовлению сборных ЖБ конструкций			
				Сборочные единицы			
12			1.423-3, вып. 1,2	Колонны К84-5 К84-7	1	1	
		1	То же вып. 2 л.140	Изделие закладное М1-12-1	2	2	
					К84-5-3	К84-7-3	

Ведомость расхода стали на дополнительные закладные изделия, кг

Марка	Изделия закладные						Всего
	Арматура класса А-II ГОСТ 5781-82			Прокат Вст3кп2 ГОСТ 19903-74*			
	⌀12		Итого	-δ=10		Итого	
К84-5-3 К84-7-3	2.8		2.8	9.2		9.2	12.0

На боковой поверхности колонны, как показано на чертеже, несмываемой краской нанести знак ◈

Привязан

Инв. №

Н.контр.	Лисунов	
Гл.конст.	Зеленский	
Рук.гр.	Лисунов	
Вед.инж.	Галактионова	
Вед.инж.	Галактионова	
Инженер	Гончарук	

ТП 5о9-31.87 КЖИ — К84-5-3 К84-7-3

Колонна К84-5-3, К84-7-3

Стадия	Масса	Масштаб
РП		1:50
Лист		Листов

Харьковский Промстройниипроект

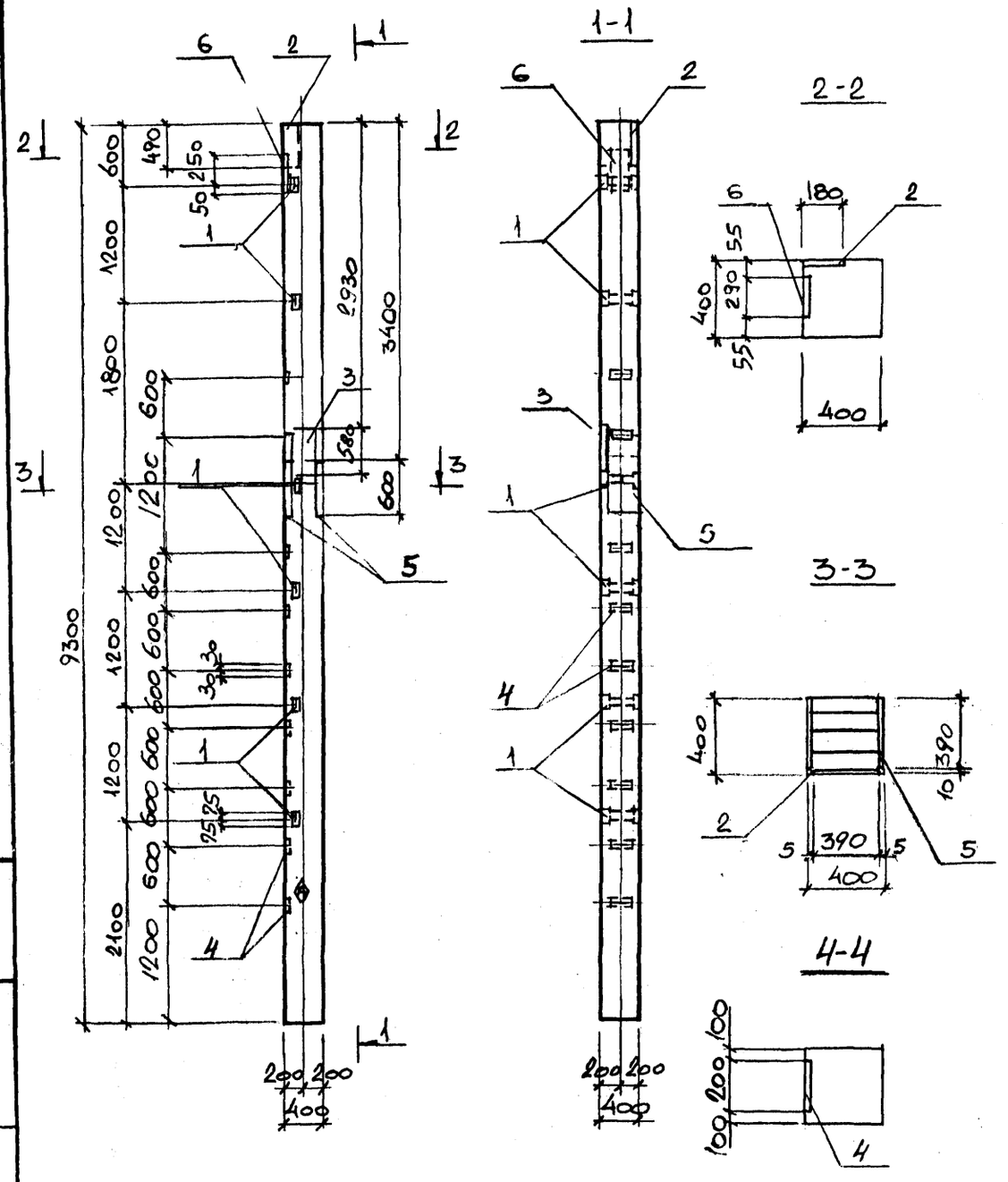

Формат	Зона	Поз.	Обозначение	Наименование	Колич. на испол.		Примечание
				Документация			
				Технические требования			
				к изготовлению сборных ж. б. конструкций.			
				Сборочные единицы			
12			1.423-3. вып. 1,2	Колонны К84-5 К84-7	1	1	
		1	вып. 2	Изделие закладное М1-14	6	6	
		2	1.400-6/76. вып. 1	М2-27	1	1	
		3		М2-25	1	1	
		4	3.400-6/76	МИ 1-13	9	9	
		5	КЖИ - НМН-26	НМН-26	1	1	
		6	1.423-3, вып. 2	НМ1-4-1	1	1	
					К84-5-4	К84-7-4	

Ведомость расхода стали на дополнительные закладные изделия, кг

Марка	Изделия закладные											Всего
	Арматура класса						Прокат					
	А-I	А-III					Вст3кп2					
	ГОСТ 5781-82						ГОСТ 8509-72*	ГОСТ 103-76*	ГОСТ 19903-74			
	ф6	ф8	ф12	ф14	ф22	Итого	L 63×5	-5-8	δ=6	δ=10	Итого	
К84-5-4 К84-7-4	0,2	1,8	7,6	2,8	1,4	13,8	9,0	20,0	5,4	44,4	78,8	92,6

На боковой поверхности колонны, как показано на чертеже, несмываемой краской нанести знак ◬.

Привязан:

Инв. №

Н. контр.	Лисунов	
Гл. конст.	Зеленский	
Рук. гр.	Лисунов	
Вед. инж.	Галактионова	
Вед. инж.	Галактионова	
Инженер	Гончарук	

ТП 509-31.87 КЖИ — К84-5-4, К84-7-4

Колонны К84-5-4, К84-7-4

Стадия	Масса	Масштаб
РП		1:50
Лист		Листов

Харьковский Промстройниипроект

Инв. № подл. | Подпись и дата | Взам. инв. №

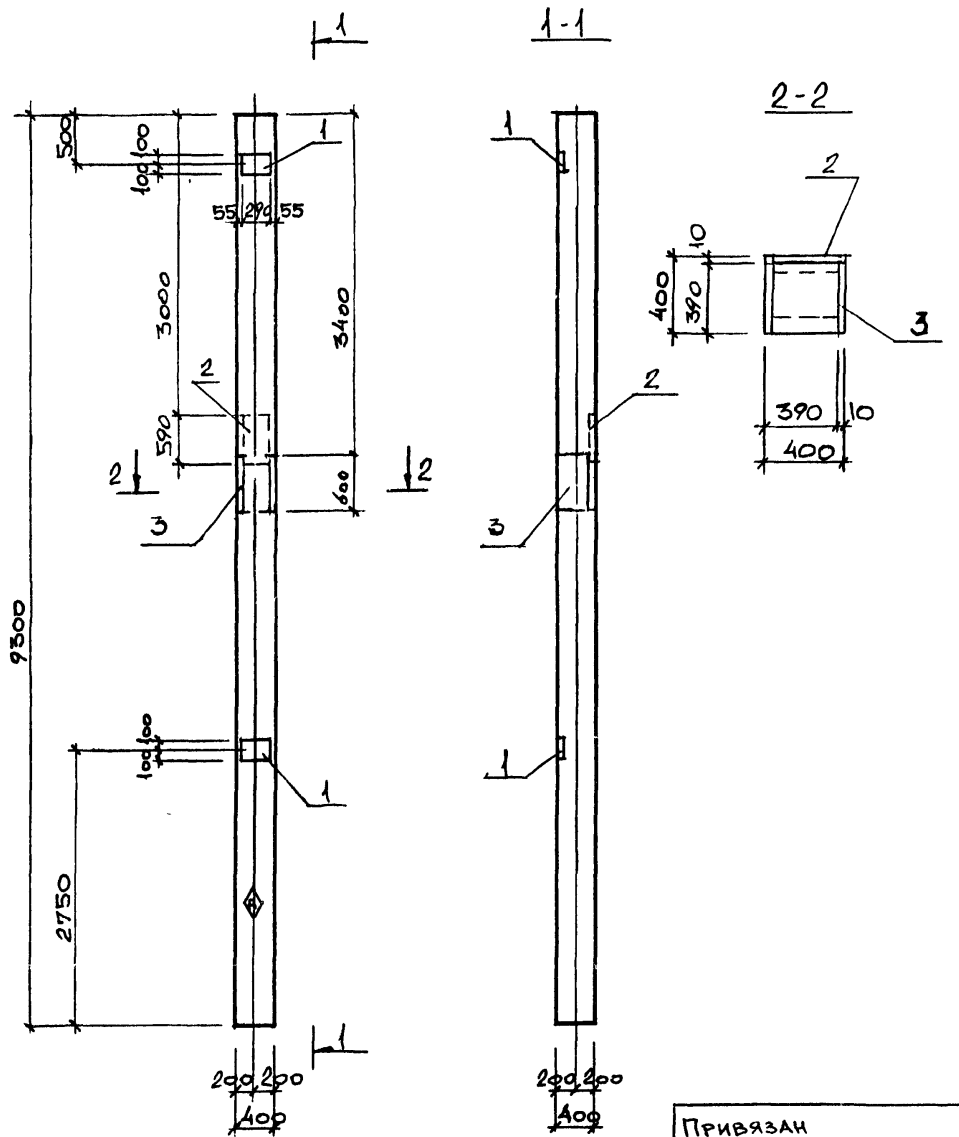

Формат	Зона	Поз.	Обозначение	Наименование	Колич. на испол.		Примечание
				Документация			
			1.423-3, вып. 1	Технические требования к изготовлению сборных ЖБ конструкций			
				Сборочные единицы			
12			1.423-3, вып. 1,2	Колонны К84-5 К84-7	1	1	
		1	1.423-3, вып. 2	Изделие закладное М1-121	2	2	
		2	1.400-6/76, вып. 1.	—"— М2-25	1	1	
		3	ТП КЖИ-НМН-26	—"— НМН-26	1	1	
					К84-5-5	К84-7-5	

Ведомость расхода стали на дополнительные закладные изделия, кг

Марка	Изделия закладные							Всего
	Арматура класса А-III ГОСТ 5781-82			Прокат Вст3кп2 ГОСТ 103-76*	ГОСТ 19903-74*			
	⌀12		Итого	-δ=10	-δ=8	-δ=10	Итого	
К84-5-5 К84-7-5	7.5		7.5	9.2	14.5	37.6	61.3	68.8

На боковой поверхности колонны, как показано на чертеже, несмываемой краской нанести знак ◊.

Н.контр.	Лисунов	
Гл.конст.	Зеленский	
Рук.гр.	Лисунов	
Вед.инж.	Галактионова	
Инженер	Гончарук	

ТП 509-31.87 КЖИ — К84-5-5 К84-7-5

Колонна К84-5-5, К84-7-5

Стадия	Масса	Масштаб
РП		1:50
Лист		Листов

Харьковский Промстройниипроект

Привязан

Инв №

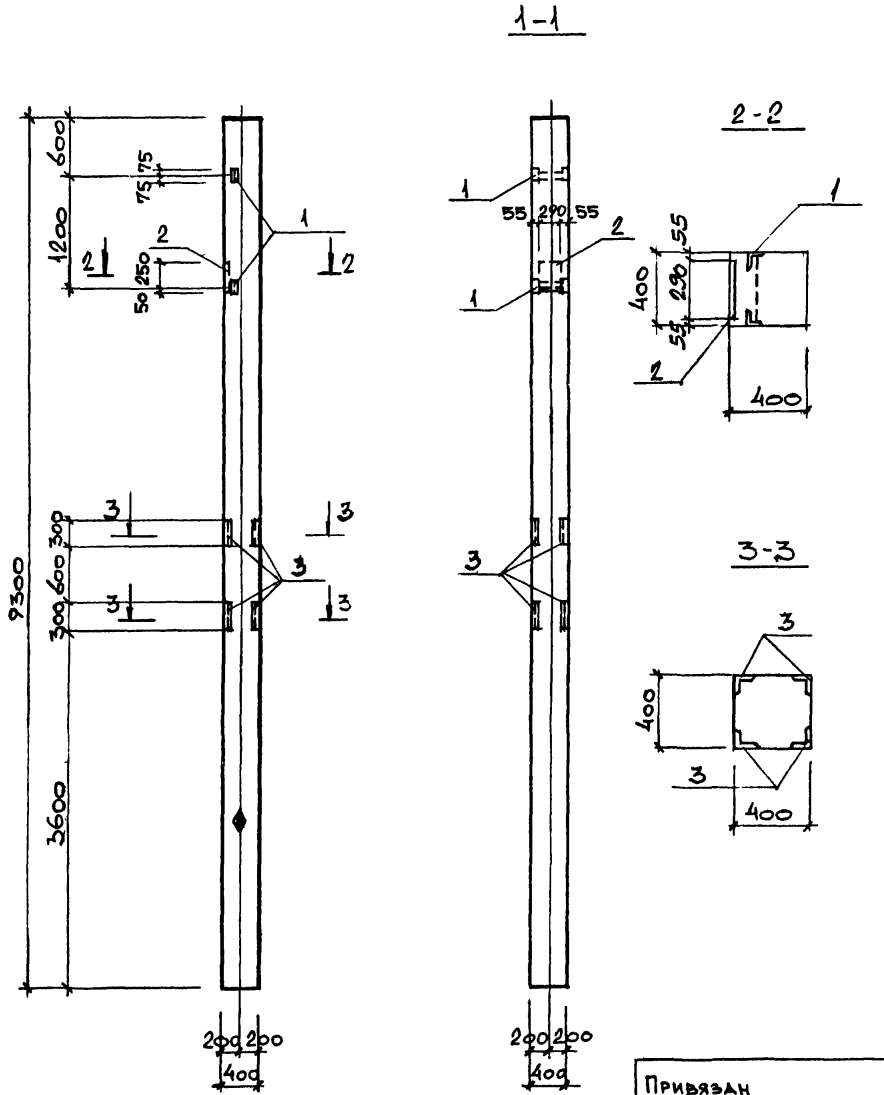

Формат	Зона	Поз.	Обозначение	Наименование	Колич. на испол.		Примечание
				Документация			
			1.423-3, вып.1	Технические требования к изготовлению сборных ЖБ конструкций			
				Сборочные единицы			
12			1.423-3, вып.1,2	Колонны К84-5 К84-7			
		1	То же вып.2	Изделие закладное М1-14	2	2	
		2	1.423-3, вып.2	——"—— НМ1-4-1	1	1	
		3	3.400-6/76	——"—— МИ4-28	8	8	
						8	
					К84-5-6	К84-7-6	

Ведомость расхода стали на дополнительные закладные изделия, кг

Марка	Изделия закладные										Всего
	Арматура класса						Прокат				
	A-I	A-III					Вст3кп2				
	ГОСТ 5781-82						ГОСТ 19903-74*	ГОСТ 8509-72*			
	⌀6	⌀8	⌀12	⌀14	⌀22	Итого	-300×10	L63×5	L63×6	Итого	
К84-5-6 К84-7-6	0,2	5,6	0,6	2,8	1,4	10,6	6,8	3,0	13,6	23,4	34,0

На боковой поверхности колонны, как показано на чертеже, несмываемой краской нанести знак Ⓐ.

Н.контр.	Лисунов	
Гл.конст.	Зеленский	
Рук.гр.	Лисунов	
Вед.инж.	Галактионова	
Вр.д.инж.	Галактионова	
Инженер	Гончарук	

Привязан

Инв №

ТП 509-31.87 КЖИ – К84-5-6 К84-7-6

Колонна К84-5-6, К84-7-6

Стадия	Масса	Масштаб
РП		1:50
Лист		Листов

Харьковский Промстройниипроект

Инв № подл. | Подпись и дата | Взам. инв. №

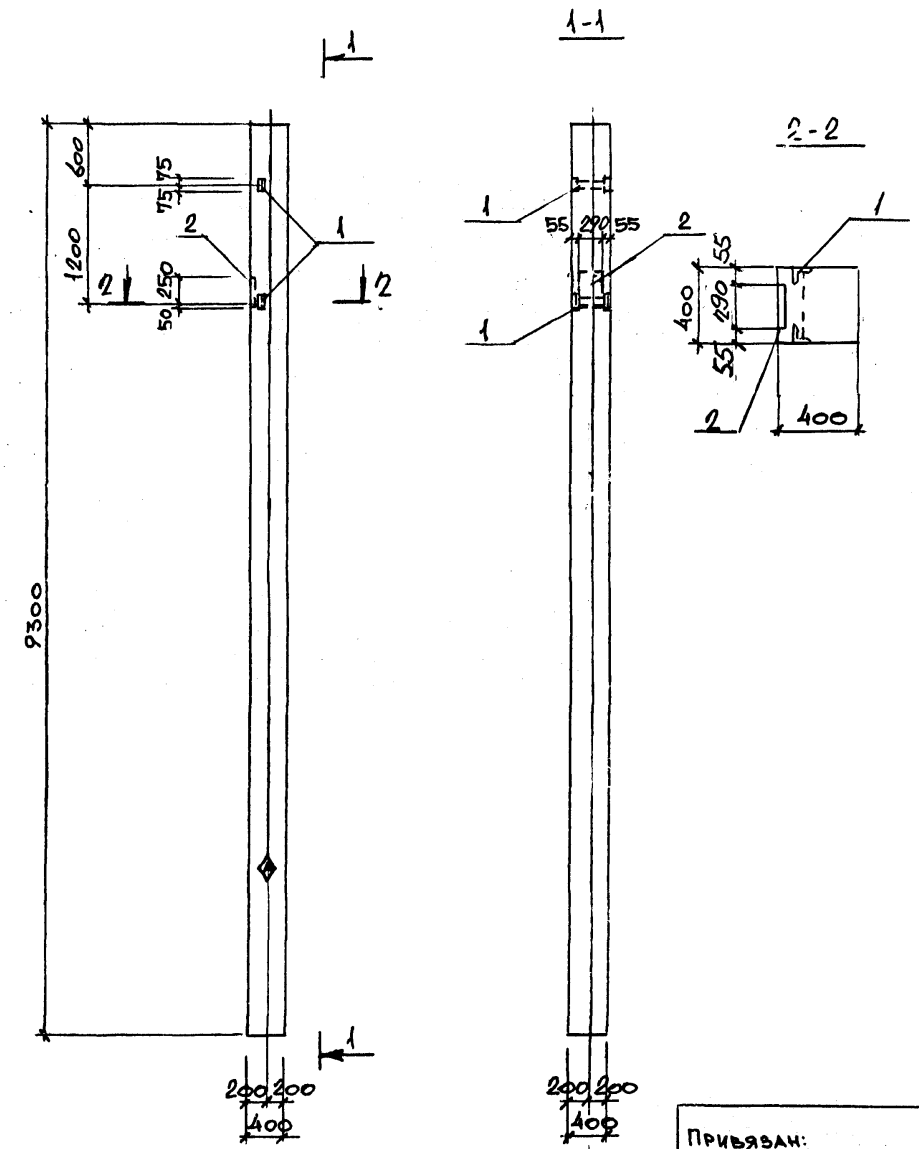

Формат	Зона	Поз.	Обозначение	Наименование	Колич. на испол.		Примечание
				Документация			
			1.423-3, вып. 1	Технические требования к изготовлению сборных ЖБ конструкций			
				Сборочные единицы			
12			1.423-3, вып. 1,2	Колонны К84-5 К84-7	1	1	
		1	То же вып. 2	Изделие закладное М1-14	2	2	
		2	—"—	—"— НМ1-4-1	1	1	
					2	2	
					К84-5-7	К84-7-7	

Ведомость расхода стали на дополнительные закладные изделия, кг.

Марка	Изделия закладные								Всего
	Арматура класса					Прокат			
	А-I	А-III				Вст3кп2			
	ГОСТ 5781-82					ГОСТ 8509-72*	ГОСТ 19903-74*		
	ф6	ф14	ф12	ф22	Итого	L 63×5	-δ=10	Итого	
К84-5-7 К84-7-7	0,2	2,8	0,6	1,4	5,0	3,0	6,8	9,8	14,8

На боковой поверхности колонны, как показано на чертеже, несмываемой краской нанести знак Ⓐ.

Н.контр.	Лисунов	
Гл.конст.	Зеленский	
Рук.гр.	Лисунов	
Вед.инж.	Галактионова	
Вед. инж.	Галактионова	
Инженер	Гончарук	

Привязан:

Инв.№

ТП 509-31.87 КЖИ — К84-5-7 К84-7-7

Колонна К84-5-7, К84-7-7

Стадия	Масса	Масштаб
РП		1:50
Лист		Листов

ХАРЬКОВСКИЙ ПРОМСТРОЙНИИПРОЕКТ

Инв. № подл. | Подпись и дата | Взам. инв. №

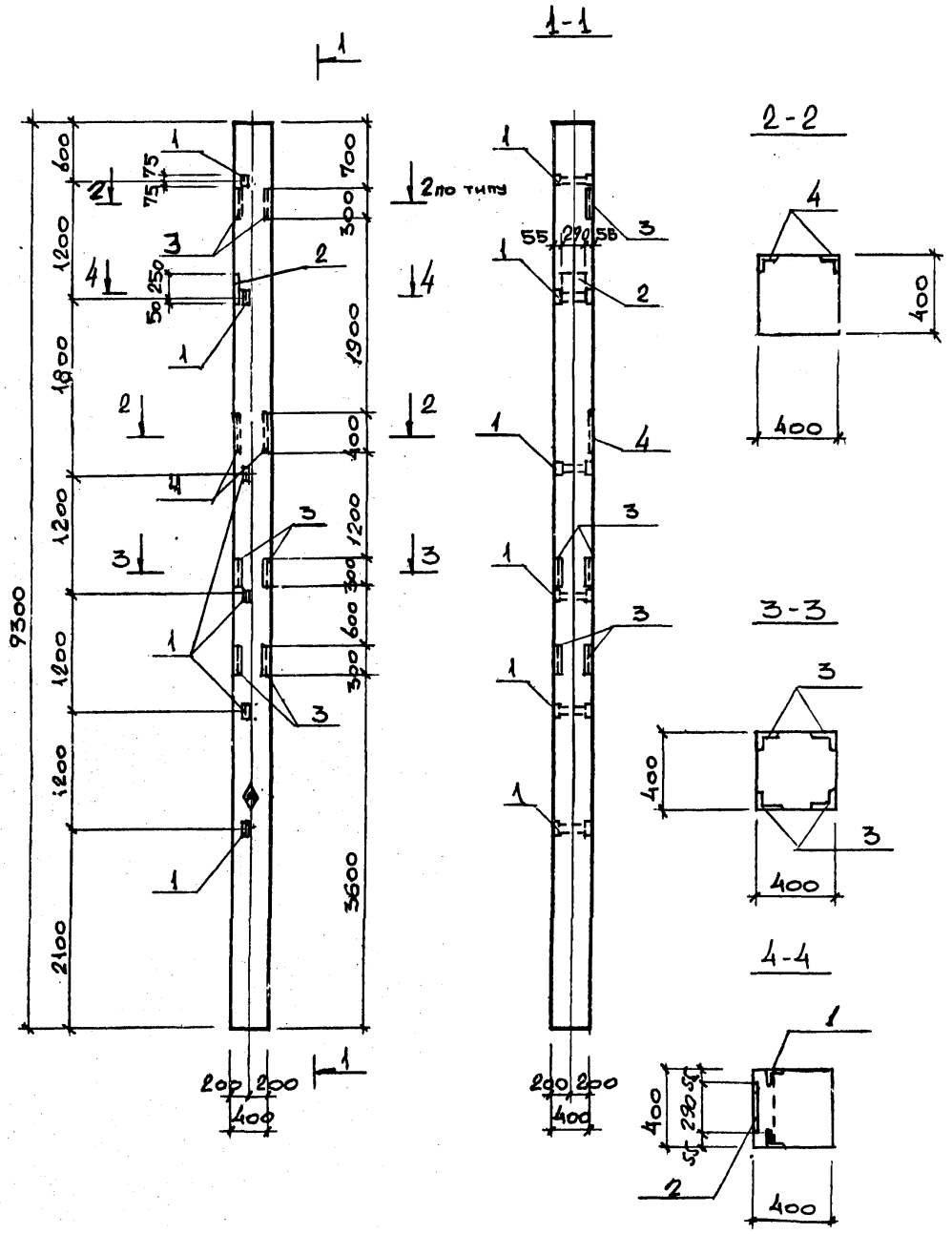

Формат	Зона	Поз.	Обозначение	Наименование	Колич на испол		Примечание
				Документация			
			1.423-3, вып 1	Технические требования к изготовлению сборных ЖБ конструкции			
				Сборочные единицы			
12			1.423-3, вып. 1.2	Колонны КВ4-5 КВ4-7	1	1	
		1	то же вып. 2.	Изделие закладное МИ-14	6	6	
		2	——"——	——"—— НМ-1-4-1	1	1	
		3	3.400-6/86	——"—— МИ4-28	10	10	
		4	3.400-6/76	——"—— МИ4-29	0,8	0,8 кг	
					КВ4-5-8	КВ4-7-8	

Ведомость расхода стали на дополнительные закладные изделия, кг.

Марка	Изделия закладные										Всего
	Арматура класса						Прокат				
	A-I	A-III					Вст3кп2				
	ГОСТ 5781-82						ГОСТ 19903-74*	ГОСТ 8509-72*			
	⌀6	⌀8	⌀12	⌀14	⌀22	Итого	-300×10	L63×5	L63×6	Итого	
КВ4-5-8 КВ4-7-8	0,2	7,7	1,8	2,8	1,4	13,9	6,8	9,0	21,6	37,4	51,3

На боковой поверхности колонны, как показано на чертеже, несмываемой краской нанести знак ◬.

Привязан:

Инв.№

Н.контр.	Лисунов		
Гл.конст.	Зеленский		
Рук.гр.	Лисунов		
Вед.инж.	Галактионова		
Вед.инж.	Галактионова		
Инженер	Гончарук		

ТП 509-31.87 КЖИ — КВ4-5-8 КВ4-7-8

Колонна КВ4-5-8, КВ4-7-8.

Стадия	Масса	Масштаб
РП		1:50
Лист		Листов

Харьковский Промстройниипроект

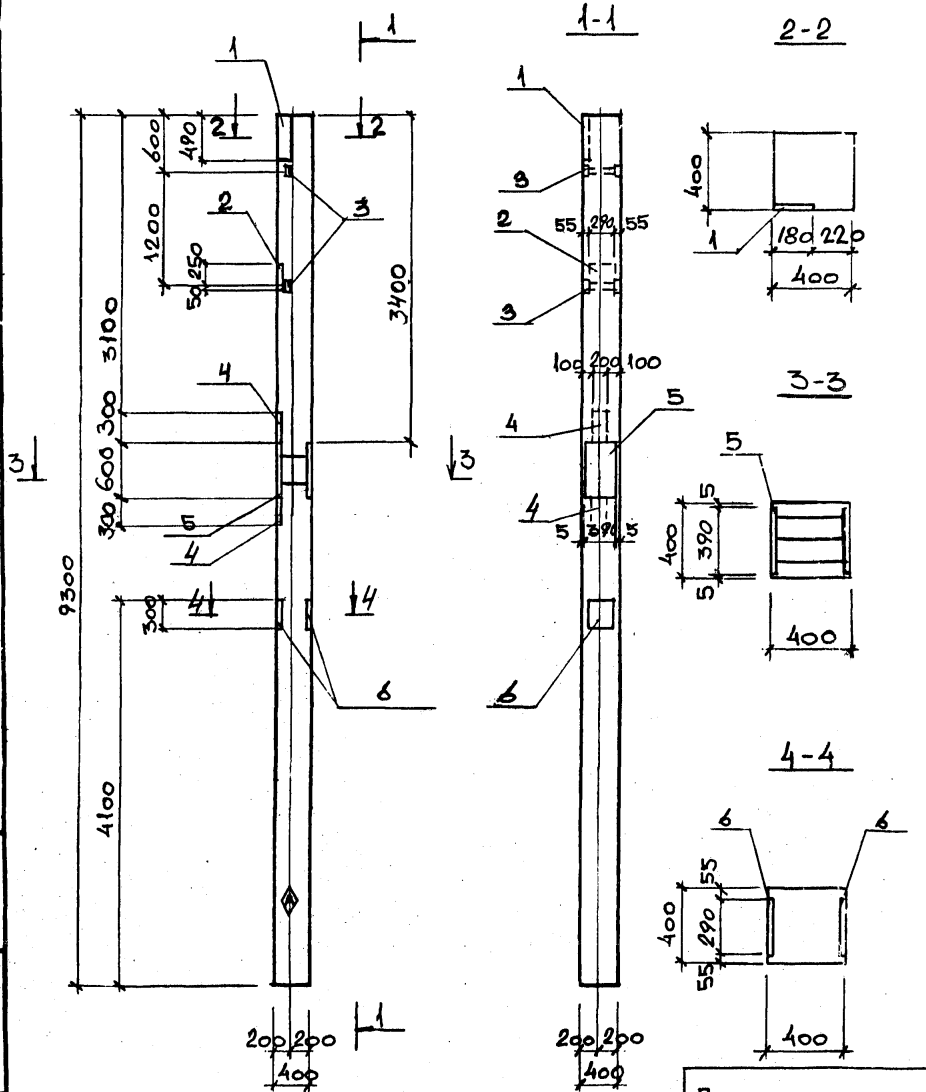

Формат	Зона	Поз.	Обозначение	Наименование	Колич. на испол.		Примечание
				Документация			
			1.423-3, вып. 1	Технические требования к изготовлению сборных ЖБ конструкций			
				Сборочные единицы			
12			1.423-3, вып. 1,2	Колонны К84-5 К84-7	1	1	
		1	1.400.6/76, вып. 1	Изделие закладное М2-27	1	1	
		2	1.423-3, вып. 2	—"— НМ1-4-1	1	1	
		3	—"—	—"— М1-14	2	2	
		4	3.400-6/76	—"— МИ1-29	2	2	
		5	КЭЖ-НМН-26	—"— НМН-26	1	1	
		6	1.400.6/76, вып. 1	—"— МО-1	4	4	
					К84-5-9	К84-7-9	

Ведомость расхода стали на дополнительные закладные изделия, кг

Марка	Изделия закладные												Всего
	Арматура класса						Прокат						
	A-I	A-III					Вст3кп2						
	ГОСТ 5781-82						ГОСТ 19903-74*				ГОСТ 8509-72		
	⌀6	⌀10	⌀12	⌀14	⌀22	Итого	-5=8	-5=10			L63×5	Итого	
К84-5-9 К84-7-9	0,2	5,0	4,5	2,8	1,4	13,9	35,1	44,4			3,0	82,5	96,4

На боковой поверхности колонны, как показано на чертеже, несмываемой краской нанести знак ◈

Н.контр.	Лисунов	
Гл.конст.	Зеленский	
Рук.гр.	Лисунов	
Вед.инж.	Галактионова	
Вед.инж.	Галактионова	
Инженер	Гончарук	

Привязан:

Инв. №

ТП 509-31.87 КЖИ — К84-5-9 К84-7-9

Колонна К84-5-9, К84-7-9

Стадия	Масса	Масштаб
РП		1:50
Лист		Листов

Харьковский Промстройниипроект

Взам. инв. №

Подпись и дата

Инв. № подл.

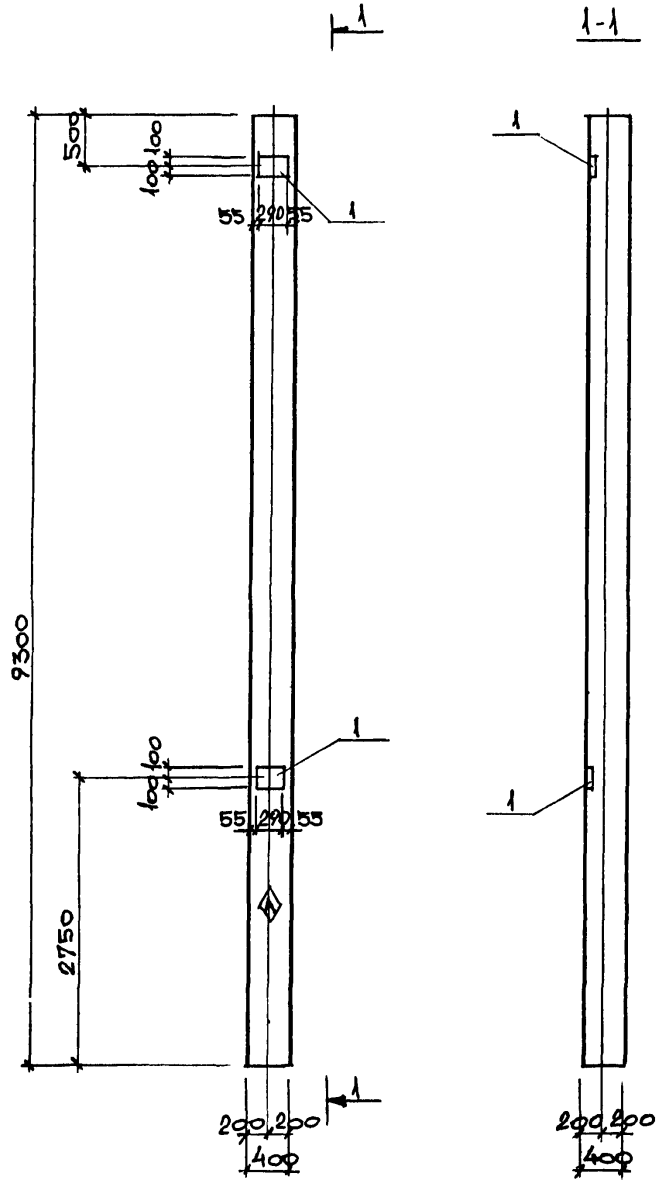

Формат	Зона	Поз.	Обозначение	Наименование	Колич. на испол.		Примечание
				Документация			
			1.423-3, вып. 1	Технические требования			
				к изготовлению сборных ЖБ конструкций			
				Сборочные единицы			
12			1.423-3, вып. 1,2	Колонны К84-5 К84-7	1	1	
		1	1.423-3, вып. 2	Изделие закладное М1-12-1	2	2	
					К84-5-10	К84-7-10	

Ведомость расхода стали на дополнительные закладные изделия, кг.

Марка	Изделия закладные						Всего
	Арматура класса			Прокат			
	А-III			Вст3кп2			
	ГОСТ 5781-82			ГОСТ 103-76*			
	⌀12		Итого	-δ=10		Итого	
К84-5-10 К84-7-10	2.8		2.8	9.2		9,2	12.0

На боковой поверхности колонны, как показано на чертеже, нанести несмываемой краской знак А.

Привязан.

Инв №

Н.контр.	Лисунов	
Гл.конст.	Зеленский	
Рук.гр.	Лисунов	
Вед.инж.	Галактионова	
Вед.инж.	Галактионова	
Инженер	Гончарук	

ТП 509-31.87 КЖИ — К84-5-10, К84-7-10

Колонна К84-5-10, К84-7-10

Стадия	Масса	Масштаб
РП		1:50
Лист		Листов

Харьковский Промстройниипроект

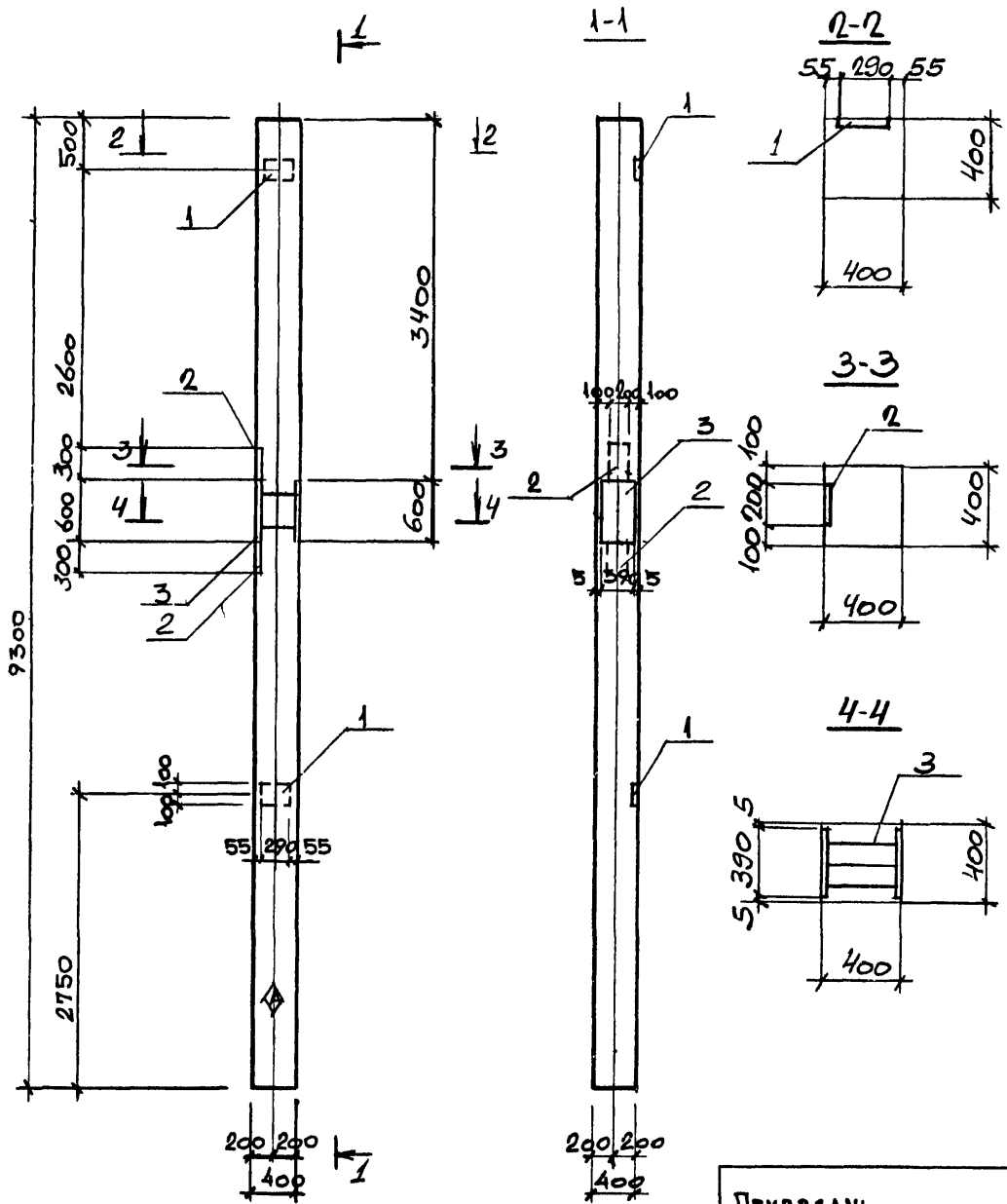

Формат	Зона	Поз.	Обозначение	Наименование	Колич. на испол.		Примечание
				Документация			
			1.423-3, вып. 1	Технические требования к изготовлению сборных ЖБ конструкций			
				Сборочные единицы			
12			1.423-3, вып. 1,2	Колонны К84-5 К84-7	1	1	
		1	1.423-3, вып. 2	Изделие закладное М1-12-1	2	2	
		2	3.400-6/76	——"—— М11-29	2	2	
		3	КЖИ-НМН-26	——"—— НМН-26	1	1	
					К84-5-11	К84-7-11	

Ведомость расхода стали на дополнительные закладные изделия, кг

Марка	Изделия закладные						Всего
	Арматура класса А-III ГОСТ 5781-82			Прокат Вст3кп2 ГОСТ 19903-74*			
	⌀10	⌀12	Итого	-δ=8	-δ=10	Итого	
К84-5-11 К84-7-11	1.4	5.6	7.0	7.6	46.8	54.4	61.4

На боковой поверхности колонны, как показано на чертеже, несмываемой краской нанести знак ◈.

Привязан:

Инв №

Н.контр.	Лисунов	
Гл.конст.	Зеленский	
Рук.гр.	Лисунов	
Вед.инж.	Галактионова	
Вед.инж.	Галактионова	
Инженер	Гончарук	

ТП 509-31.87 КЖИ — К84-5-11 К84-7-11

Колонна К84-5-11, К84-7-11

Стадия	Масса	Масштаб
РП		1:50
Лист		Листов

Харьковский Промстройниипроект

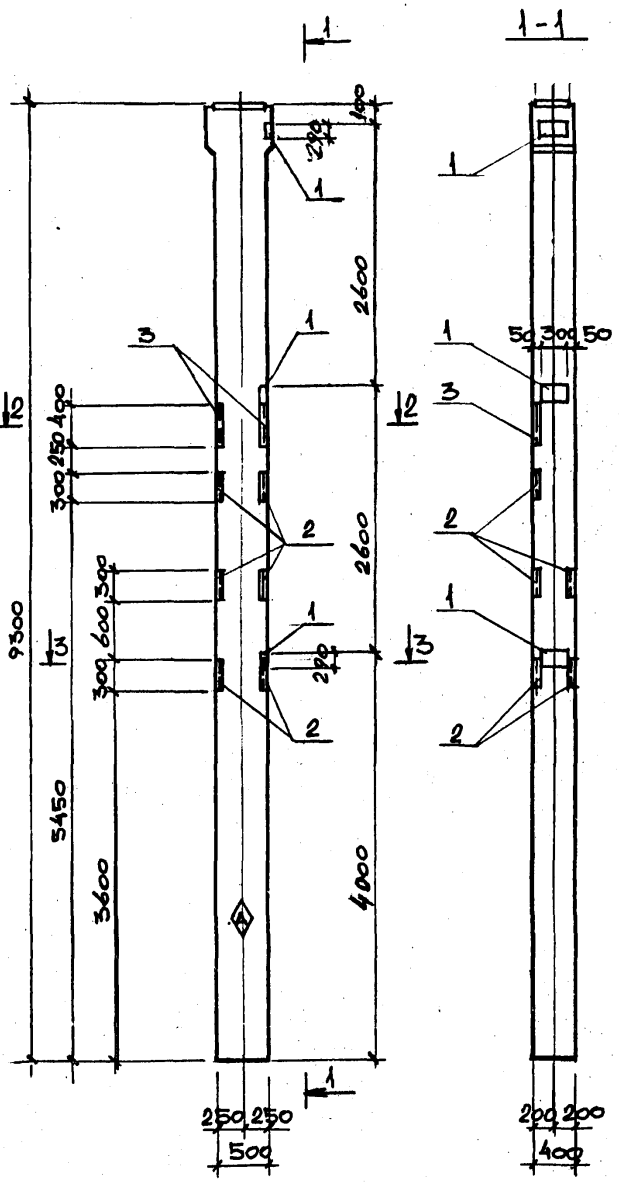

Формат	Зона	Поз.	Обозначение	Наименование	Колич. на испол.		Примечание
				Документация			
			1.423-3, вып.1.	Технические требования к изготовлению сборных ж.б. конструкций			
				Сборочные единицы			
12			1.423-3, вып.1,2	Колонны К84-25 К84-27	1	1	
		1	1.400-6/76 вып.1	Изделие закладное МО-1	3	3	
		2	3.400-6/76	——"—— МИ4-28	10	10	
		3	3.400-6/76	——"—— МИ4-29	0.8 п.м	0.8 п.м	
					К84-25-1	К84-27-1	

Ведомость расхода стали на дополнительные закладные изделия, кг.

Марка	Изделия закладные						Всего
	Арматура класса А-III ГОСТ 5781-82			Прокат Вст3кп2 ГОСТ 19903-74*	ГОСТ 8509-72*		
	⌀8	⌀10	Итого	-δ=8	L63×6	Итого	
К84-25-1 К84-27-1	7.7	2.7	10.4	16.5	21.6	38.1	48.5

На боковой поверхности колонны, как показано на чертеже, несмываемой краской нанести знак ◇.

Н.контр.	Лисунов	
Гл.конст.	Зеленский	
Рук.гр.	Лисунов	
Вед.инж.	Галактионова	
Вед.инж.	Галактионов	
Инженер	Гончарук	

Привязан:

Инв.№

ТП 509-31.87 КЖИ — К84-25-1 К84-27-1

Колонна К84-25-1, К84-27-1

Стадия	Масса	Масштаб
РП		1:50
Лист		Листов

Харьковский Промстройниипроект

Инв.№ подл. | Подпись и дата | Взам. инв.№

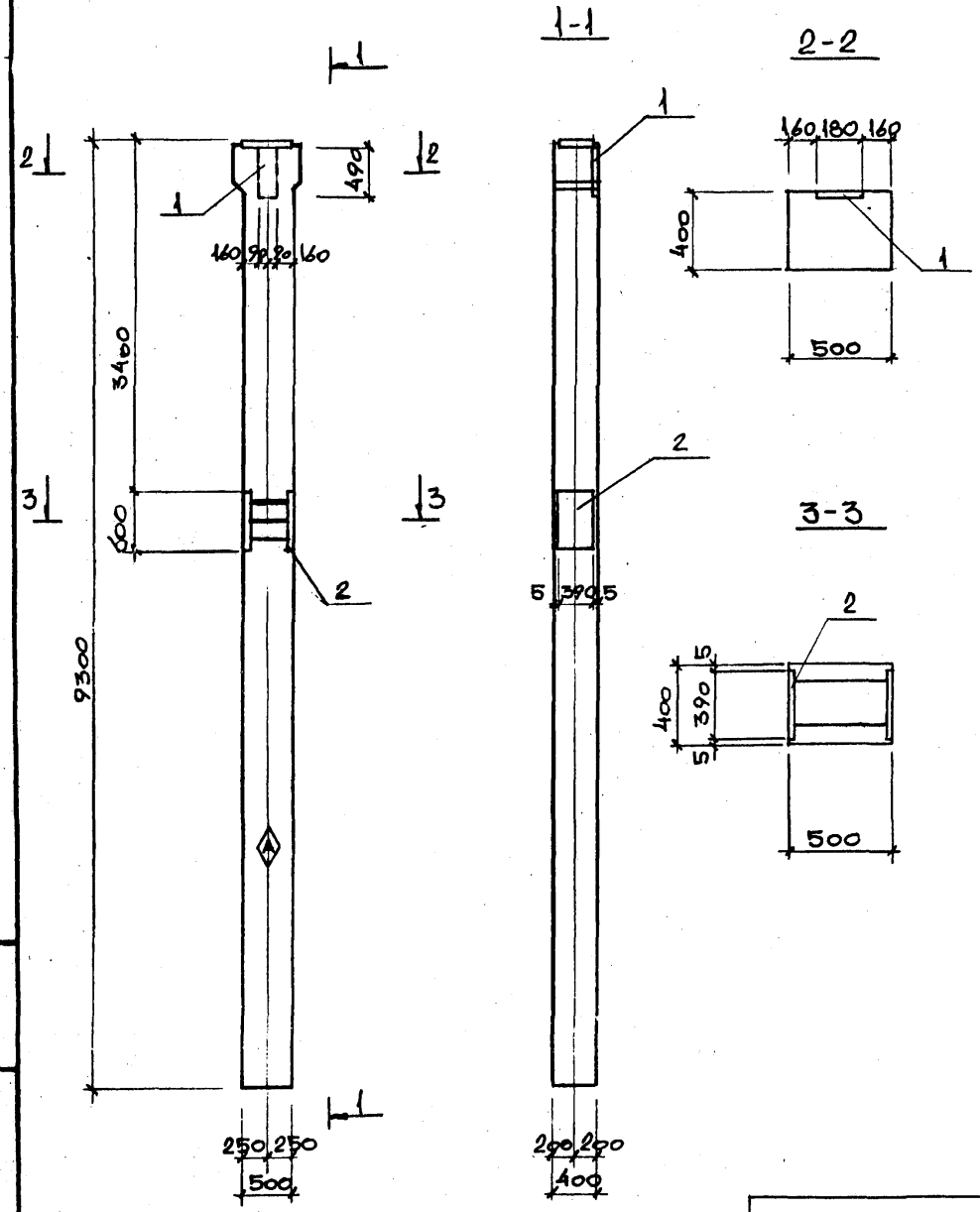

Формат	Зона	Поз.	Обозначение	Наименование	Колич. на испол.		Примечание
				Документация			
			1.423-3. вып. 1.	Технические требования к изготовлению сборных ж.б. конструкций			
				Сборочные единицы			
12			1.423-3, вып. 1,2.	Колонны К84-25 К84-27	1	1	
		1	1.400.6/76 вып. 1	Изделие закладное М2-27	1	1	
		2	КЖИ-НМН-27	——"—— НМН-27	1	1	
					К84-25-2	К84-27-2	

Ведомость расхода стали на дополнительные закладные изделия, кг.

Марка	Изделия закладные						Всего
	Арматура класса А-III ГОСТ 5781-82			Прокат Вст3кп2 ГОСТ 103-76* δ=8	ГОСТ 19903-74* δ=10		
	⌀12		Итого			Итого	
К84-25-2 К84-27-2	4.6		4.6	5.5	37.6	43.1	47.7

На боковой поверхности колонны, как показано на чертеже, несмываемой краской нанести знак ◈.

Н.контр.	Лисунов	
Гл.конст.	Зеленский	
Рук.гр.	Лисунов	
Вед.инж.	Галактионова	
Вед.инж.	Галактионова	
Инженер	Гончарук	

Привязан:

Инв. №

ТП 509-31.87 КЖИ — К84-25-2 К84-27-2

Колонна К84-25-2, К84-27-2

Стадия	Масса	Масштаб
РП		1:50
Лист		Листов

Харьковский Промстройниипроект

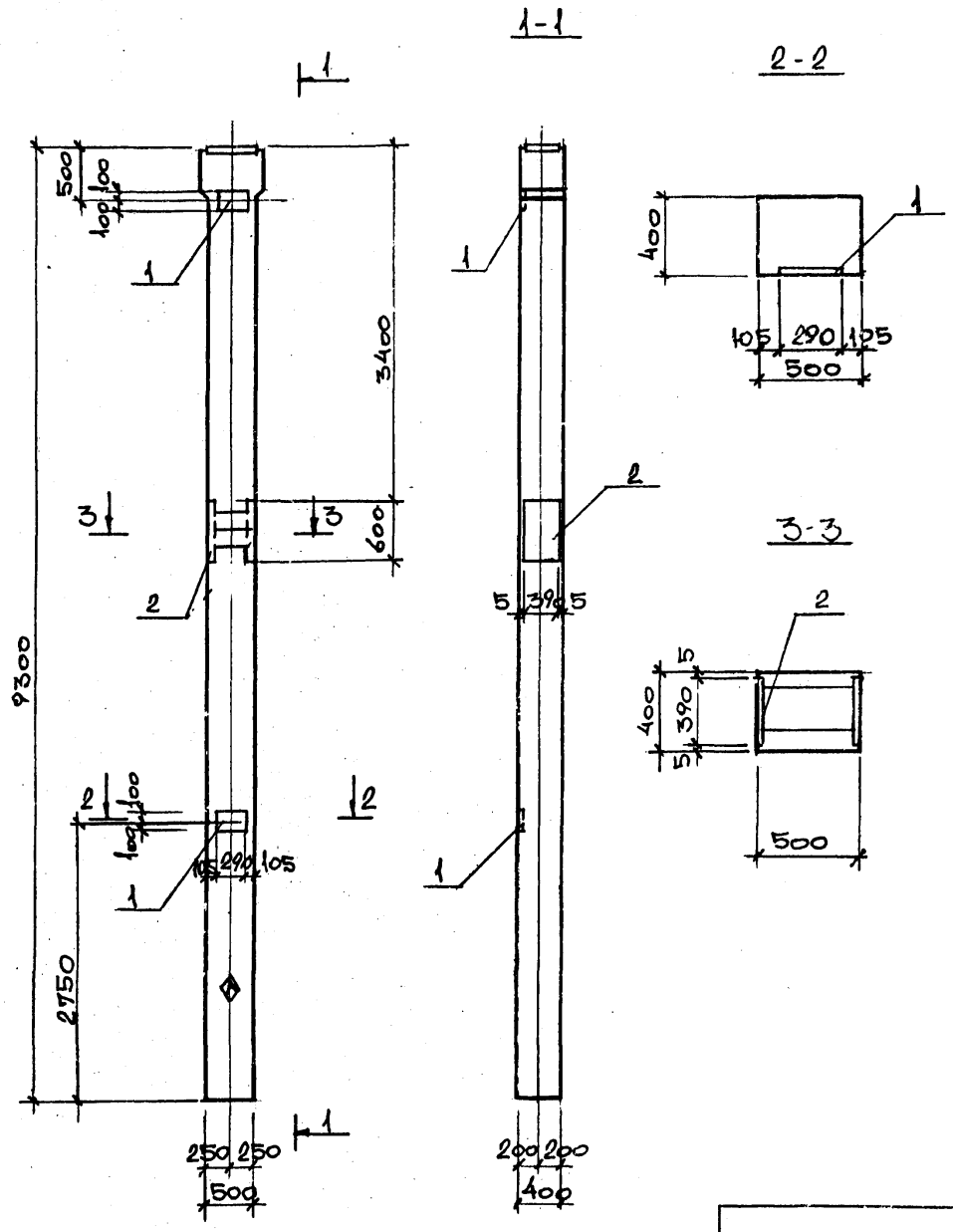

Формат	Зона	Поз.	Обозначение	Наименование	Колич. на испол.		Примечание
				Документация			
			1.423-3 вып. 1	Технические требования к изготовлению сборных ж.б. конструкций. Сборочные единицы			
12			1.423-3, вып. 1,2	Колонны К84-25 К84-27	1	1	
		1	1.423-3, вып. 2	Изделие закладное М1-12-1	2	2	
		2	ТП КЖИ-НМН-27	—"— НМН-27	2	2	
					К84-25-3	К84-27-3	

Ведомость расхода стали на дополнительные закладные изделия, кг.

Марка	Изделия закладные						Всего
	Арматура класса А-III ГОСТ 5781-82			Прокат Вст3кп2 ГОСТ 19903-74*			
	ø12		Итого	8-10		Итого	
К84-25-3 К84-27-3	6.3		6.3	46.8		46.8	53.1

На боковой поверхности колонны, как показано на чертеже, несмываемой краской нанести знак ◊.

Н.контр.	Лисунов	
Гл.конст.	Зеленский	
Рук.гр.	Лисунов	
Вед.инж.	Галактионова	
Вед.инж.	Галактионова	
Инженер	Гончарук	

Привязан:

Инв.№

ТП 509-31.87 КЖИ — К84-25-3 К84-27-3

Колонна: К84-25-3, К84-27-3

Стадия	Масса	Масштаб
РП		1:50
Лист		Листов

Харьковский Промстройниипроект

Инв.№ подл. | Подпись и дата | Взам. инв.№

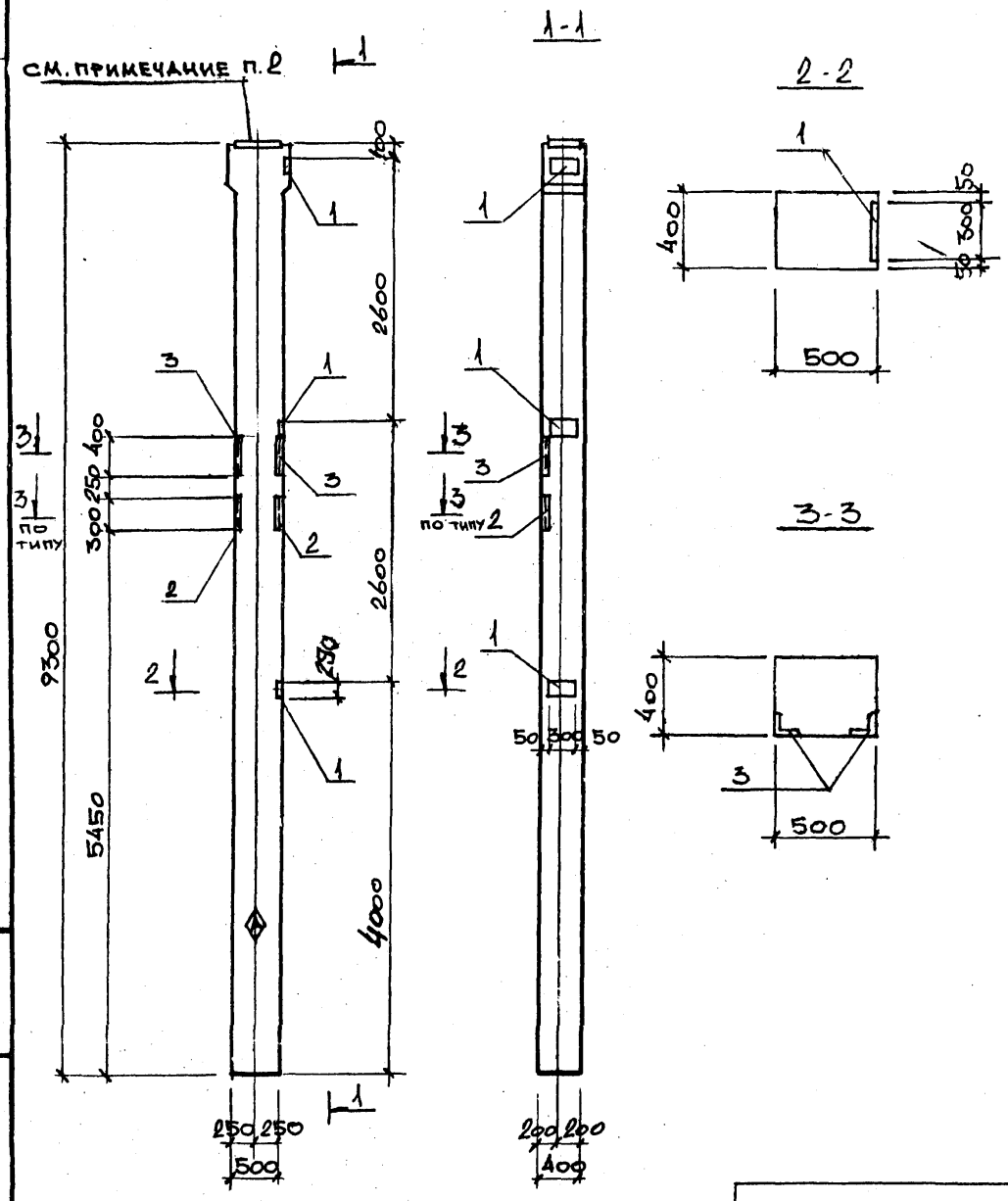

Формат	Зона	Поз.	Обозначение	Наименование	Колич. на испол.		Примечание
				Документация			
			1.423-3 вып. 1	Технические требования к изготовлению сборных ж.б. конструкций			
				Сборочные единицы			
12			1.423-3. вып. 1, 2	Колонны К84-25 К84-27	1	1	
		1	1.400.6/76, вып. 1	Изделие закладное МО-1	3	3	
		2	3.400-6/76	— " — МИ4-28	2	2	
		3	3.400-6/76	— " — МИ4-29	0.8 п.м	0.8 п.м	
					К84-25-4	К84-27-4	

Ведомость расхода стали на дополнительные закладные изделия, кг.

Марка	Изделия закладные						Всего
	Арматура класса А-III ГОСТ 5781-82			Прокат Вст3кп2 ГОСТ 19903-74* ГОСТ 8509-72*			
	⌀8	⌀10	Итого	-δ=8	L63×6	Итого	
К84-25-4 К84-27-4	2.2	2.7	4.9	16.5	8.0	24.5	29.4

1. На боковой поверхности колонны, как показано на чертеже, несмываемой краской нанести знак ◆.
2. Анкеры закладных изделий М2-6 сварить с вертикальной арматурой колонны для создания непрерывной цепи молниезащиты.

Н.контр.	Лисунов	
Гл.конст.	Зеленский	
Рук.гр.	Лисунов	
Вед.инж.	Галактионова	
Вед.инж.	Галактионова	
Инженер	Гончарук	

Привязан:

Инв. №

ТП 509-31.87 КЖИ — К84-25-4, К84-27-4

Колонна К84-25-4, К84-27-4.

Стадия	Масса	Масштаб
РП		1:50
Лист		Листов

Харьковский Промстройниипроект

Инв. № подл. | Подпись и дата | Взам. инв. №

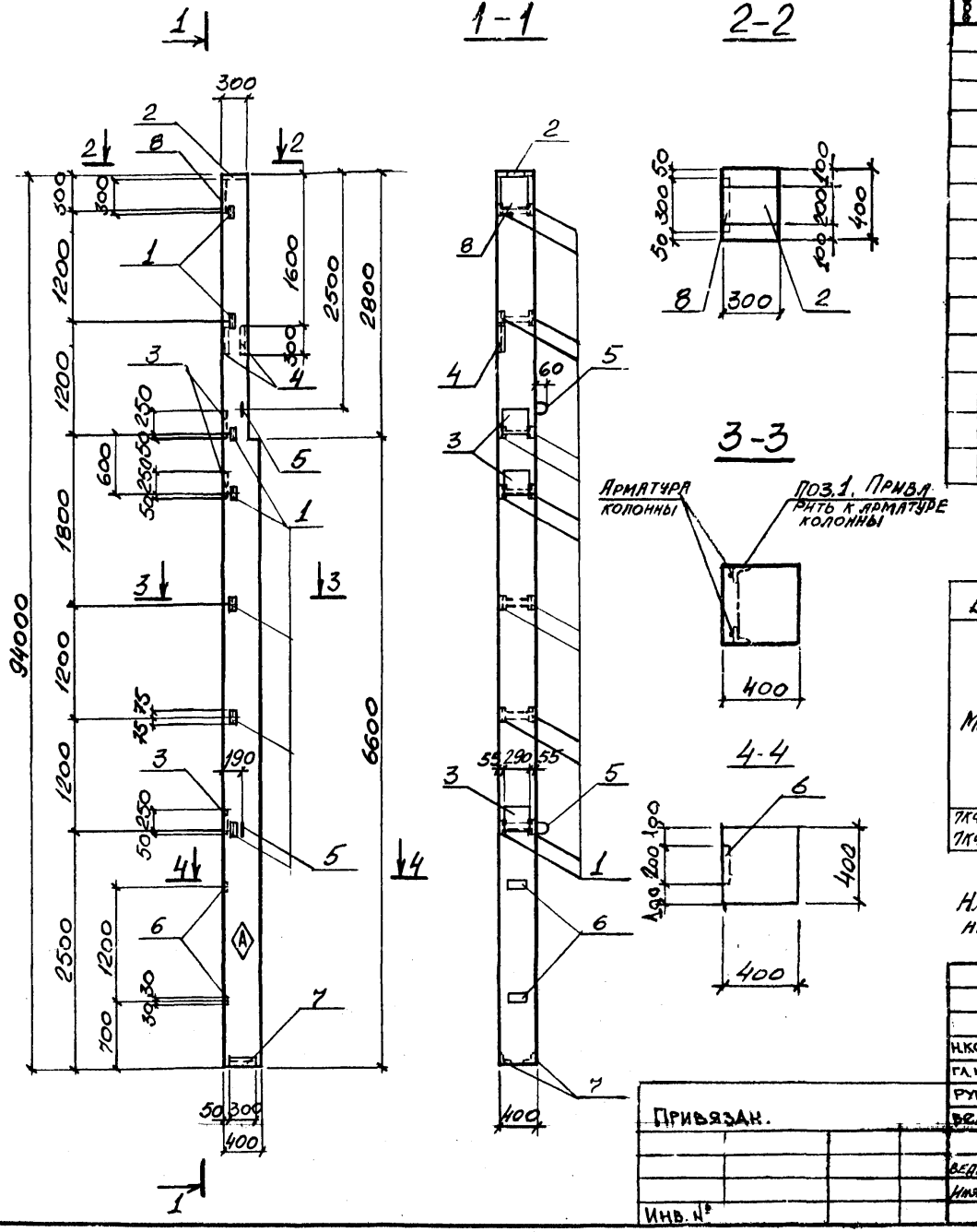

Формат	Зона	Поз.	Обозначение	Наименование	Колич. на испол.		Примечание
				Документация			
			1.427.1-3 в.1	Технические требования к изготовлению сборных ж/б конструкций			
				Сборочные единицы			
			1.427.1-3 в.1,2	Колонны 7КФ94-1 7КФ94-2	1	1	
		1	То же в.2	Изделие закладное МН-29	7	7	
		2	—"—	—"— МН-3	1	1	
		3	—"—	—"— МН-24	3	3	
		4	3.400-6/76	—"— МН4-28	2	2	
		5	1.427.1-3 в.2	—"— МН-35	2	2	
		6.	3.400-6/76	—"— МН1-13	2	2	
		7.	1.427.1-3 в.2	—"— МН-8	1	1	
		8	—"—	—"— МН-1	1	1	
					7КФ94-1	7КФ94-2	

Ведомость расхода стали на дополнительные закладные изделия, кг

Марка	Изделия закладные															Всего
	Арматура класса								Прокат							
	AI			AIII					Вст.3кп2							
	ГОСТ 5781-82			ГОСТ 5781-82					ГОСТ 8509-72*			ГОСТ 82-70*		ГОСТ 103-76*		
	ф16		Итого	ф8	ф10	ф12	ф14	Итого	L 63х5	L 63х6	L 90х6	δ=8	δ=10	δ=6	Итого	
7КФ94-1-1 7КФ94-2-1	4,2		4,2	1,8	3,5	2,1	13,8	21,2	9,8	3,4	5,0	5,7	19,1	1,2	44,2	69,6

На боковой поверхности колонны, как показано на чертеже, несмываемой краской нанести знак А

Н.контр.	Лисунов	
Гл.конст	Зеленский	
Рук.гр	Лисунов	
Вед.инж.	Галактионова	
Вед.инж.	Галактионова	
Инженер	Исленко	

Привязан.

Инв. №

ТП 509-31.87 КЖИ-7КФ94-1-1, 7КФ94-2-1

Колонна 7КФ94-1-1, 7КФ94-2-1

Стадия	Масса	Масштаб
РП		1:50
Лист		Листов

Харьковский Промстройниипроект

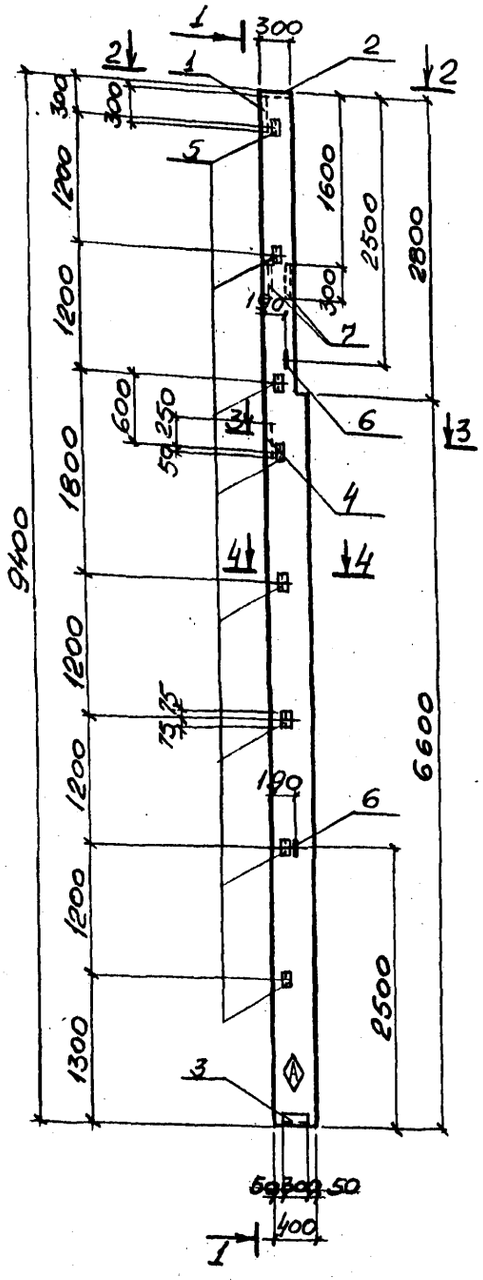

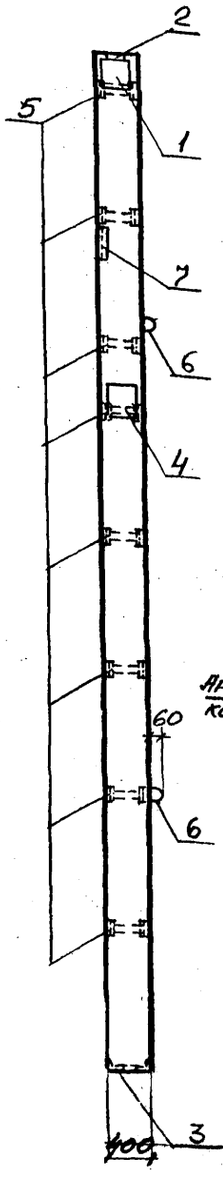

Формат	Зона	Поз.	Обозначение	Наименование	Колич. на испол.		Примечание
				Документация			
			1.427.1-3 в.1	Технические требования к изготовлению сборных ж.б. конструкций			
				Сборочные единицы			
			1.427.1-3 в.1,2	Колонны 7КФ94-1 7КФ94-2	1	1	
		1	то же в 2.	Изделие закладное МН-1	1	1	
		2	—"—	—"— МН-3	1	1	
		3	—"—	—"— МН-8	1	1	
		4	—"—	—"— МН-24	1	1	
		5	—"—	—"— МН-29	8	8	
		6	—"—	—"— МН-35	2	2	
		7	3.400-6/76	—"— МН4-28	2	2	
					7КФ94-1-2	7КФ94-2-2	

Ведомость расхода стали на дополнительные закладные изделия, кг

Марка	Изделия закладные													Всего
	Арматура класса								Прокат					
	AI			AIII					ВСт3кп2					
	ГОСТ 5781-82			ГОСТ 5781-82					ГОСТ 8509-72*			ГОСТ 82-70*		
	ф16		Итого	ф8	ф10	ф12	ф14	Итого	L 63×5	L 63×6	L 90×6	-δ=8	δ=10	Итого
7КФ94-1-2 7КФ94-2-2	4,2		4,2	1,4	3,5	2,4	6,6	13,9	11,2	3,4	5,0	5,7	9,5	34,8	52,9

На боковой поверхности колонны, как показано на чертеже, несмываемой краской нанести знак ◇.

Привязан:

Инв.№

Н.контр.	Лисунов	
Гл.конст.	Зеленский	
Рук.гр.	Лисунов	
Вед.инж.	Галактионова	
Вед.инж.	Галактионова	
Инженер	Исаенко	

ТП 509-31.87 КЖИ 7КФ94-1-2 7КФ94-2-2

Колонна 7КФ94-1-2, 7КФ94-2-2

Стадия	Масса	Масштаб
РП		1:50
Лист		Листов 1

Харьковский Промстройниипроект

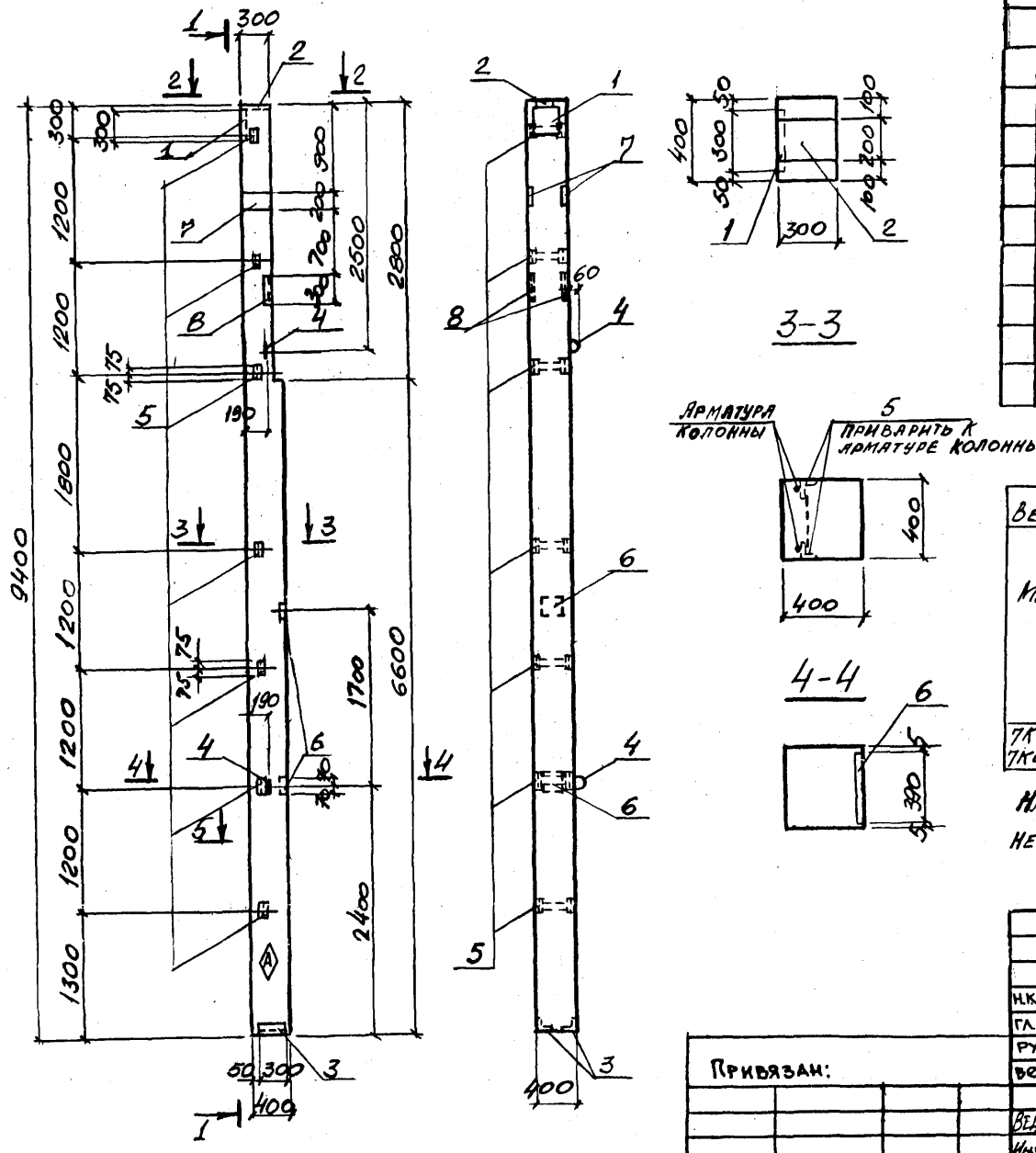

Формат	Зона	Поз.	Обозначение	Наименование	Колич. на испол.		Примечание
				Документация			
			1.427.1-3 в.1.	Технические требования к изготовлению сборных ж.б. конструкций			
				Сборочные единицы			
			1.427.1-3 в.1,2	Колонны 7КФ94-1 7КФ94-2	1	1	
		1	То же в.2	Изделие закладное МН-1	1	1	
		2	——"——	——"—— МН-3	1	1	
		3	——"——	——"—— МН-8	1	1	
		4	——"——	——"—— МН-35	2	2	
		5	——"——	——"—— МН-29	7	7	
		6	1.400-6/76 в.1	——"—— М2-32	2	2	
		7	3.400-6/76	——"—— МК1-26	2	2	
		8	——"——	——"—— МН4-28	2	2	
					7КФ94-1	7КФ94-2	

Ведомость расхода стали на дополнительные закладные изделия, кг

Марка	Изделия закладные														Всего
	Арматура класса							Прокат							
	AI		AIII					Вст.3кп2							
	ГОСТ 5781-82							ГОСТ 8509-72*				ГОСТ 82-70*			
	ф16	Итого	ф8	ф10	ф12	ф14	Итого	∟63×5	∟90×6	∟63×6	Итого	δ=10	δ=14	δ-8	Итого
7КФ94-1-3 7КФ94-2-3	4,2	4,2	1,4	5,1	2,6	11,1	20,2	9,8	5,0	3,4	18,2	4,7	6,0	13,3	23,3	65,9

На боковой поверхности колонны, как показано на чертеже, несмываемой краской нанести знак Ⓐ.

Привязан:

Инв. №

Н.контр.	Лисунов		
Гл.конст.	Зеленский		
Рук.гр.	Лисунов		
Вед.инж.	Галактионова		
Вед. инж.	Галактионова		
Инженер	Исаенко		

ТП 509-31.87 КЖИ-7КФ94-1-3 7КФ94-2-3

Колонна 7КФ94-1-3, 7КФ94-2-3

Стадия	Масса	Масштаб
РП		1:50
Лист		Листов 1

Харьковский Промстройниипроект

Инв. № подл. | Подпись и дата | Взам. инв. №

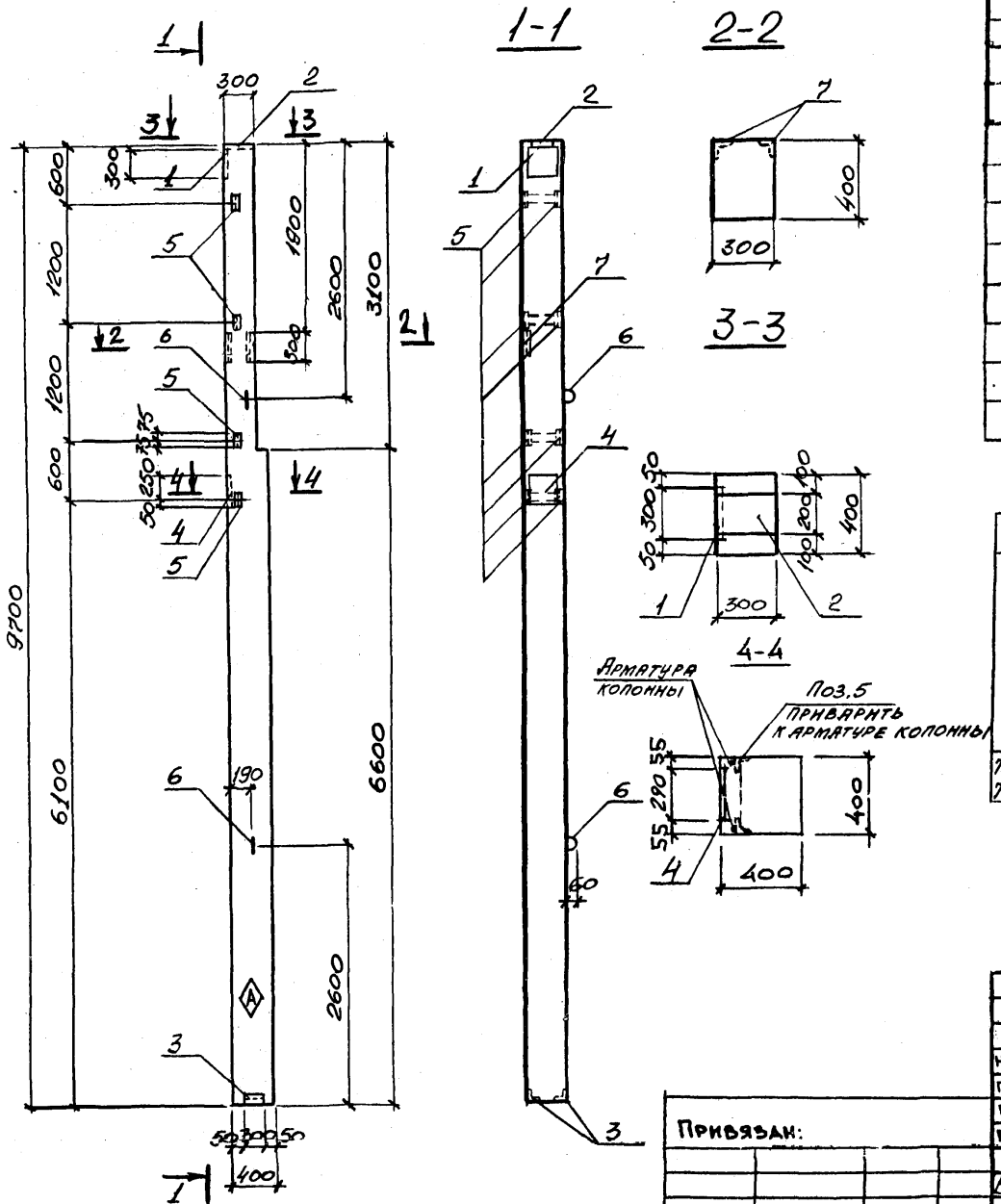

Формат	Зона	Поз.	Обозначение	Наименование	Колич. на испол.		Примечание
				Документация			
			1.427.1-3 в.1	Технические требования к изготовлению сборных ж/б конструкций			
				Сборочные единицы			
			1.427.1-3 в.1.2	Колонны 7КФ97-1, 7КФ97-2	1	1	
		1	ТО ЖЕ в.2	Изделие закладное МН-1	1	1	
		2	——"——	——"—— МН-3	1	1	
		3	——"——	——"—— МН-8	1	1	
		4	——"——	——"—— МН-24	1	1	
		5	——"——	——"—— МН-29	4	4	
		6	——"——	——"—— МН-35	2	2	
		7	3.400-6/76	——"—— МН4-28	2	2	
					7КФ97-1	7КФ97-2	

Ведомость расхода стали на дополнительные закладные изделия

Марка	Изделия закладные									Прокат						Всего
	Арматура класса									Ст.3 кп2						
	AI			AIII						ГОСТ 8509-72*			ГОСТ 82-70*			
	ГОСТ 5781-82			ГОСТ 5781-82						L 63×5	L 63×6	L 90×6	-δ=8	-δ=10	Итого	
	ф16		Итого	ф8	ф10	ф12	ф14		Итого							
7КФ97-1-1 7КФ97-2-1	4,2		4,2	1,4	3,5	1,2	6,6		12,7	5,6	3,4	5,0	5,7	9,5	29,2	46,1

На боковой поверхности колонны, как показано на чертеже, несмываемой краской нанести знак Ⓐ.

Н.контр.	Лисунов		
Гл.конст.	Зеленский		
Рук.гр.	Лисунов		
Вед.инж.	Галактионова		
Вед.инж.	Галактионова		
Инженер	Исаенко		

ТП 509-31.87 КЖИ-7КФ97-1-1, 7КФ97-2-1

Колонна 7КФ97-1-1, 7КФ97-2-1

Стадия	Масса	Масштаб
РП		1:50
Лист		Листов 1

Харьковский Промстройниипроект

Инв. № подл. | Подпись и дата | Взам. инв. №

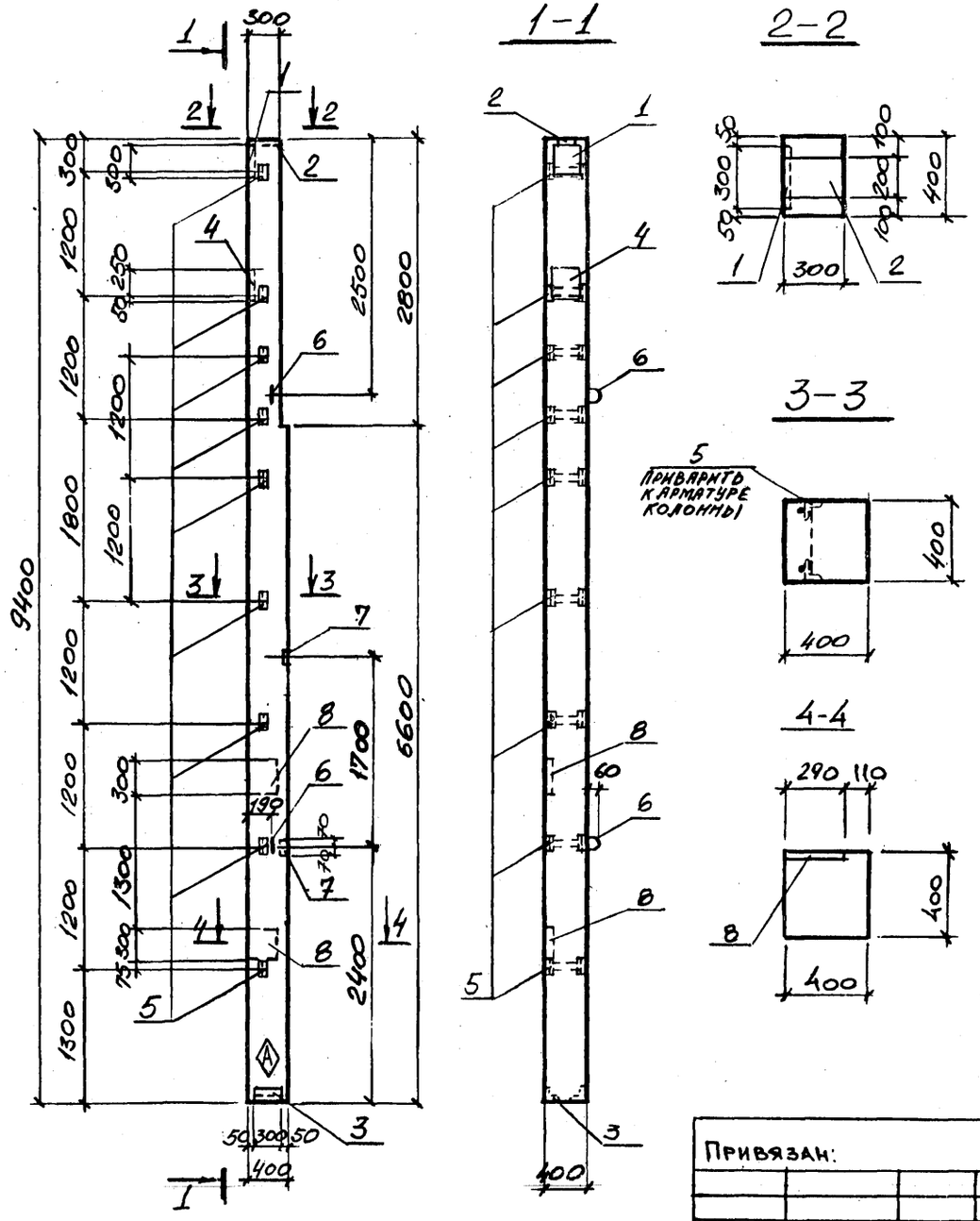

Формат	Зона	Поз.	Обозначение	Наименование	Колич. на испол.		Примечание
				Документация			
			1.427.1-3 в.1	Технические требования к изготовлению сборных ж.б. конструкций			
				Сборочные единицы			
			1.427.1-3 в.1.2	Колонны 1КФ94-1 1КФ94-2	1	1	
		1	1.427.1-3 в.2	Изделие закладное МН-1	1	1	
		2	——"——	——"—— МН-3	1	1	
		3	——"——	——"—— МН-8	1	1	
		4	——"——	——"—— МН-24	1	1	
		5	——"——	——"—— МН-29	9	9	
		6	——"——	——"—— МН-35	2	2	
		7	1.400-6/76 в.1	——"—— М2-32	2	2	
		8	то же	——"—— М0-1	2	2	
					1КФ94-1-4	1КФ94-2-4	

Ведомость расхода стали на дополнительные закладные изделия

Марка	Изделия закладные													Всего
	Арматура класса							Прокат						
	AI			AIII				Ст.3 кл2						
	ГОСТ 5781-82			ГОСТ 5781-82				ГОСТ 8509-72*		ГОСТ 82-70*				
	ф16		Итого	ф10	ф12	ф14	Итого	L 63х5	L 90х6	δ=8	δ=10	δ=14	Итого	
1КФ94-1-4 1КФ94-2-4	4,2		4,2	5,3	5,3	6,6	17,2	12,6	5,0	16,7	9,5	12,0	55,8	77,2

На боковой поверхности колонны, как показано на чертеже, несмываемой краской нанести знак Ⓐ.

Н.контр.	Лисунов	
Гл.конст.	Зеленский	
Рук.гр.	Лисунов	
Вед.инж.	Галактионова	
Вед.инж.	Галактионова	
Инженер	Исаенко	

Привязан:

Инв.№

ТП 5о9-31.87 КЖИ-1КФ 94-1-4, 1КФ 94-2-4

Колонна 1КФ94-1-4, 1КФ94-2-4

Стадия	Масса	Масштаб
РП		1:50
Лист		Листов 1

Харьковский Промстройниипроект

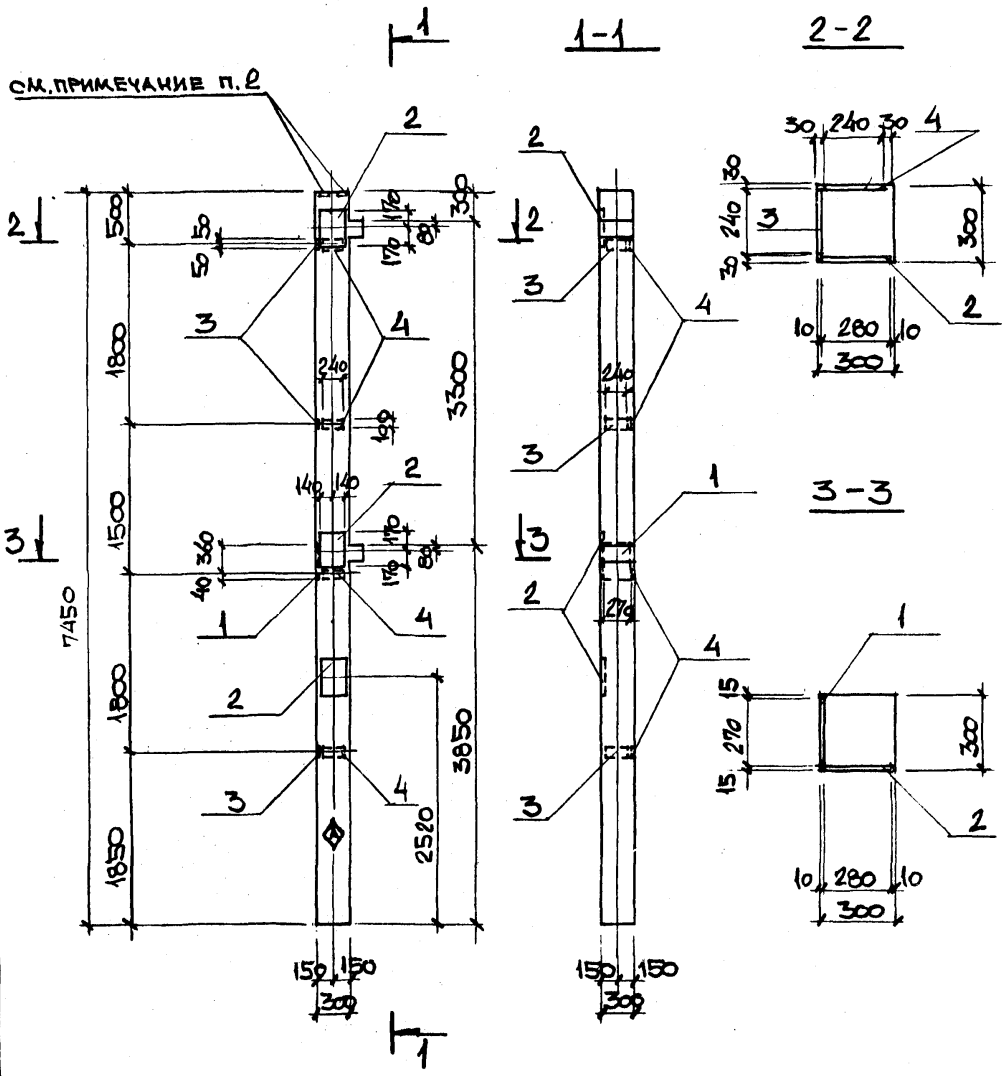

Формат	Зона	Поз.	Обозначение	Наименование	Колич. на испол.	Примечание
				Документация		
			1.020-1/83 вып. 2-1	Технические требования к изготовлению сборных ЖБ конструкций		
				Сборочные единицы		
12			1.020-1/83 вып. 2-1	Колонны 2КО333-2.1		
		1	1.020-1/83 вып. 2-15	Изделие закладное МН-25	1	
		2	—"—	—"— МН-27	3	
		3	—"—	—"— МН-33	3	
		4	—"—	—"— МН-34	4	
				2КО333-2.1-1		

Ведомость расхода стали на дополнительные закладные изделия, кг

Марка	Изделия закладные								Всего
	Арматура класса А-III ГОСТ 5781-82					Прокат Вст3кп2 ГОСТ 103-76	ГОСТ 82-70*		
	⌀8	⌀12	⌀16	⌀18	Итого	-δ=6	-δ=12	Итого	
2КО333-2.1-1	2.8	0.7	4.1	11.4	19.0	7.9	37.2	45.1	64.1

1. На боковой поверхности колонны, как показано на чертеже, несмываемой краской нанести знак ◈.
2. Анкеры закладных изделий МН-2 сварить с вертикальной арматурой колонны, для создания непрерывной цепи молниезащиты.

Н. контр.	Лисунов	
Гл. конст.	Зеленский	
Рук. гр.	Лисунов	
Вед. инж.	Галактионова	
Инженер	Уварова	
Инженер	Гончарук	

Привязан:

Инв. №

ТП 509-31.87 КЖИ-2КД.333-2.1-1.

Колонна 2КО333-2.1-1

Стадия	Масса	Масштаб
РП		1:50
Лист		Листов

Харьковский Промстройниипроект

Инв. № подл. | Подпись и дата | Взам. инв. №

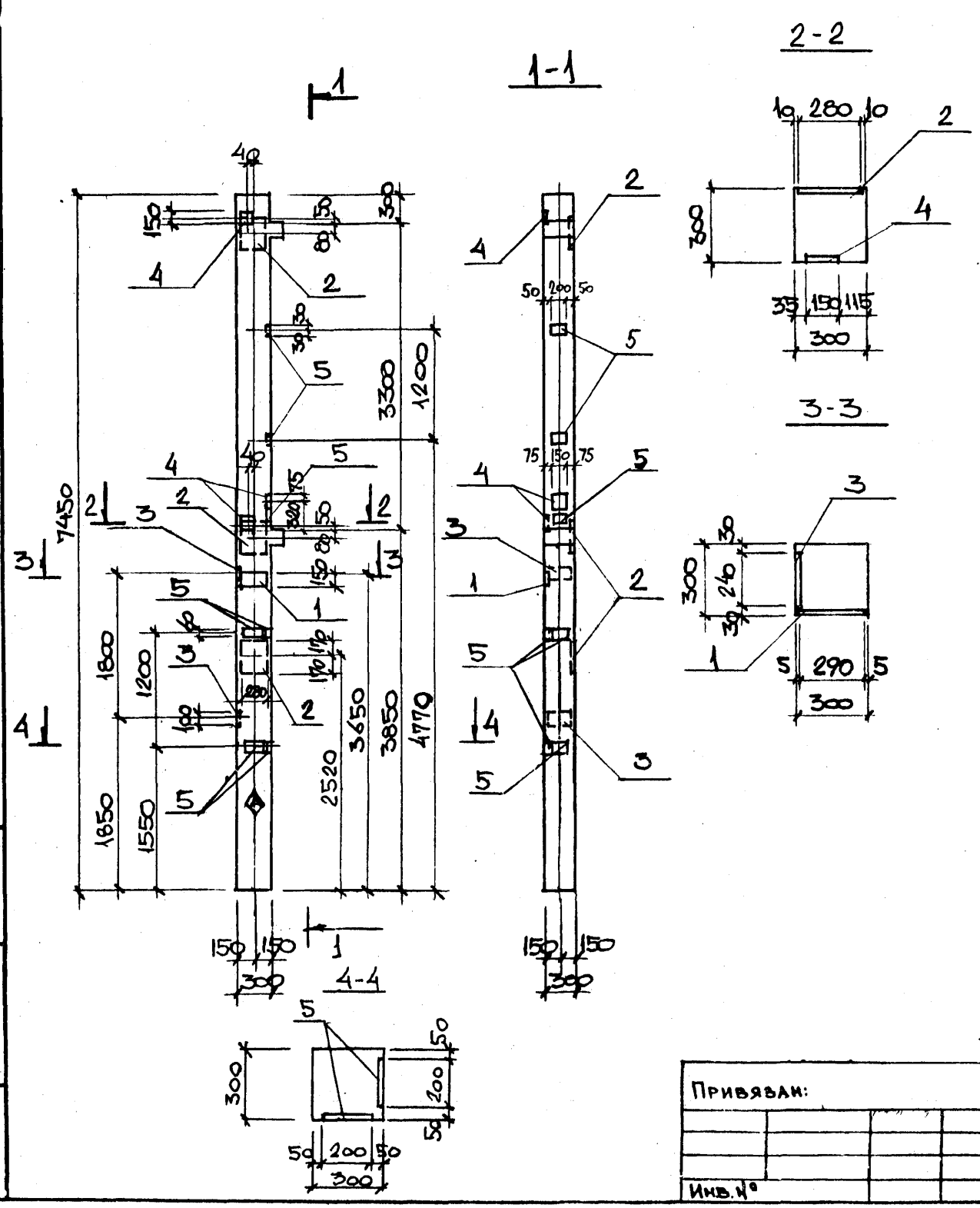

ФОРМАТ	ЗОНА	ПОЗ.	ОБОЗНАЧЕНИЕ	НАИМЕНОВАНИЕ	КОЛИЧ. НА ИСПОЛН.		ПРИМЕЧАНИЕ
				Документация			
			1.020.-1/83 вып. 2-1	Технические требования к изготовлению сборных ЖБ конструкций			
				Сборочные единицы			
12			1.020-1/83 вып. 2-1	Колонна 2К03.33-2.1			
		1	1.020-1/83 вып. 2-15	Изделие закладное МН-13	1		
		2	—"—	—"— МН-27	3		
		3	—"—	—"— МН-33	2		
		4	—"—	—"— МН-40	3		
		5	3.400 - 6/76	—"— МИ1-13	7		

2К03.33-2.1-2

Ведомость расхода стали на дополнительные закладные изделия, кг

Марка	Изделия закладные										Всего
	Арматура класса					Прокат					
	А-III					Вст3кп2					
	ГОСТ 5781-82					ГОСТ 103-76*			ГОСТ 82-70*		
	⌀8	⌀12	⌀16	⌀18	Итого	δ=6	δ=8	δ=12	δ=12	Итого	
2К03.33-2.1-2	2.2	4.1	3.1	11.4	20.8	6.5	4.2	4.1	27.0	41.8	63.6

На боковой поверхности колонны, как показано на чертеже, несмываемой краской нанести знак ◈.

Привязан:

Инв. №

Н.контр.	Лисунов	
Гл.конст.	Зеленский	
Рук.гр.	Лисунов	
Вед.инж.	Галактионова	
Инженер	Уварова	
Инженер	Гончарук	

ТП 509-31.87 КЖИ-2К03.33-2.1-2

Колонна 2К03.33-2.1-2

Стадия	Масса	Масштаб
РП		1:50
Лист		Листов

Харьковский Промстройниипроект

Инв. № подл. | Подпись и дата | Взам. инв. №

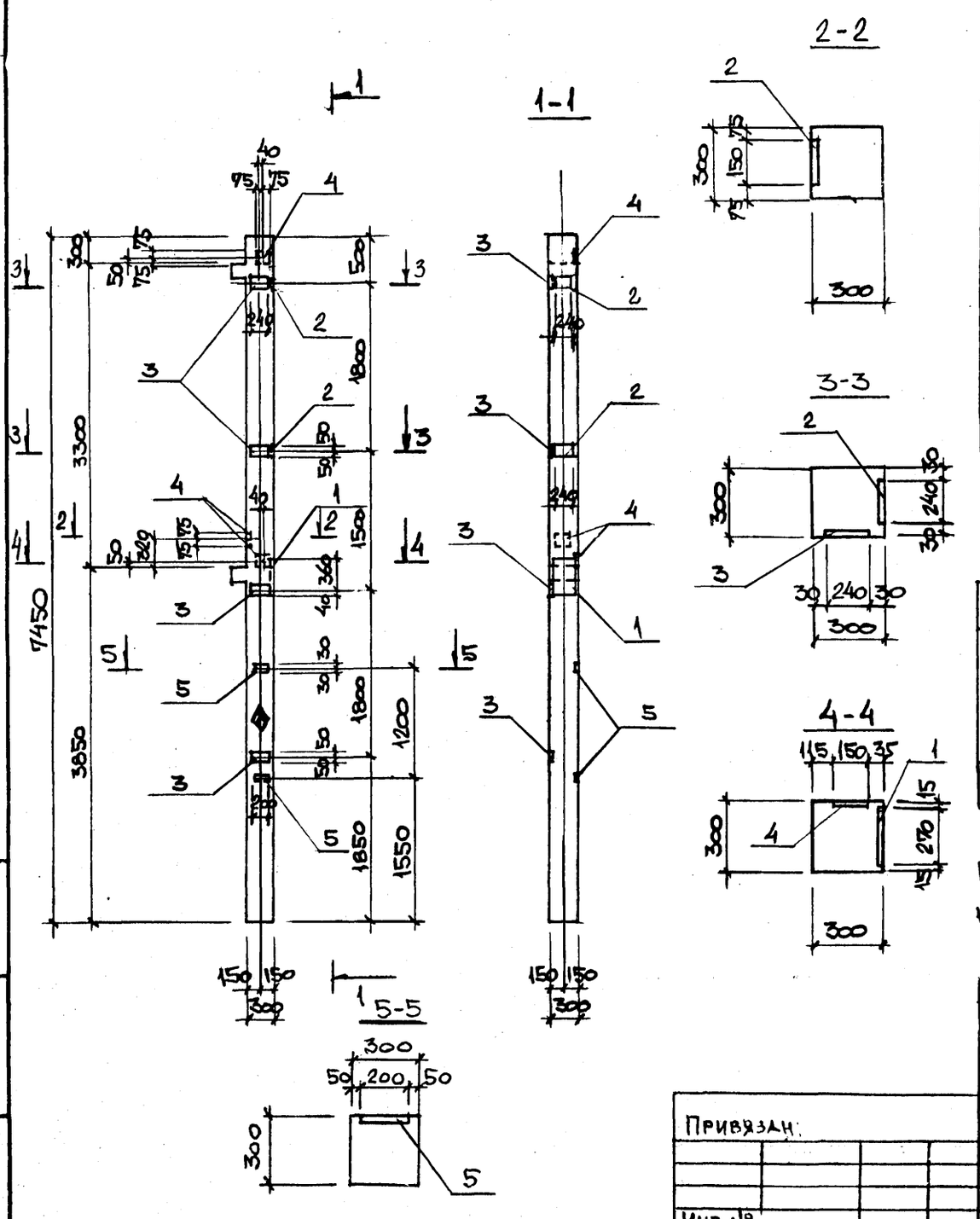

Формат	Зона	Поз.	Обозначение	Наименование	Колич. на испол.		Примечание
				Документация			
			1.020-1/83 вып. 2-1	Технические требования к изготовлению сборных ЖБ конструкций			
				Сборочные единицы			
12			1.020-1/83 вып. 2-1	Колонна 2К03.33-2.1			
		1	1.020-1/83 вып. 2-15	Изделие закладное МН-26	1		
		2	—"—	—"— МН-33	2		
		3	—"—	—"— МН-34	4		
		4	—"—	—"— МН-40	3		
		5	3.400-6/76	—"— МИ1-13	2		
					2К03.33-2.1-3		

Ведомость расхода стали на дополнительные закладные изделия, кг

Марка	Изделия закладные								Всего
	Арматура класса А-III ГОСТ 5781-82				Прокат Вст3кп2 ГОСТ 103-76*		ГОСТ 82-70*		
	⌀8	⌀12	⌀14	Итого	δ=6	δ=8	δ=10	Итого	
2К03.33-2.1-3	2.8	3.6	3.1	9.5	8.0	4.2	8.5	20.7	30.2

На боковой поверхности колонны, как показано на чертеже, несмываемой краской нанести знак ◆.

Н.контр.	Лисунов	
Гл.конст.	Зеленский	
Рук.гр.	Лисунов	
Вед.инж.	Галактионова	
Инженер	Уварова	
Инженер	Гончарук	

Привязан

Инв.№

ТП 509-31.87 КЖИ-2К03.33-2.1-3

Колонна 2К03.33-2.1-3

Стадия	Масса	Масштаб
РП		1:50
Лист		Листов

Харьковский Промстройниипроект

Инв.№ подл. | Подпись и дата | Взам. инв.№

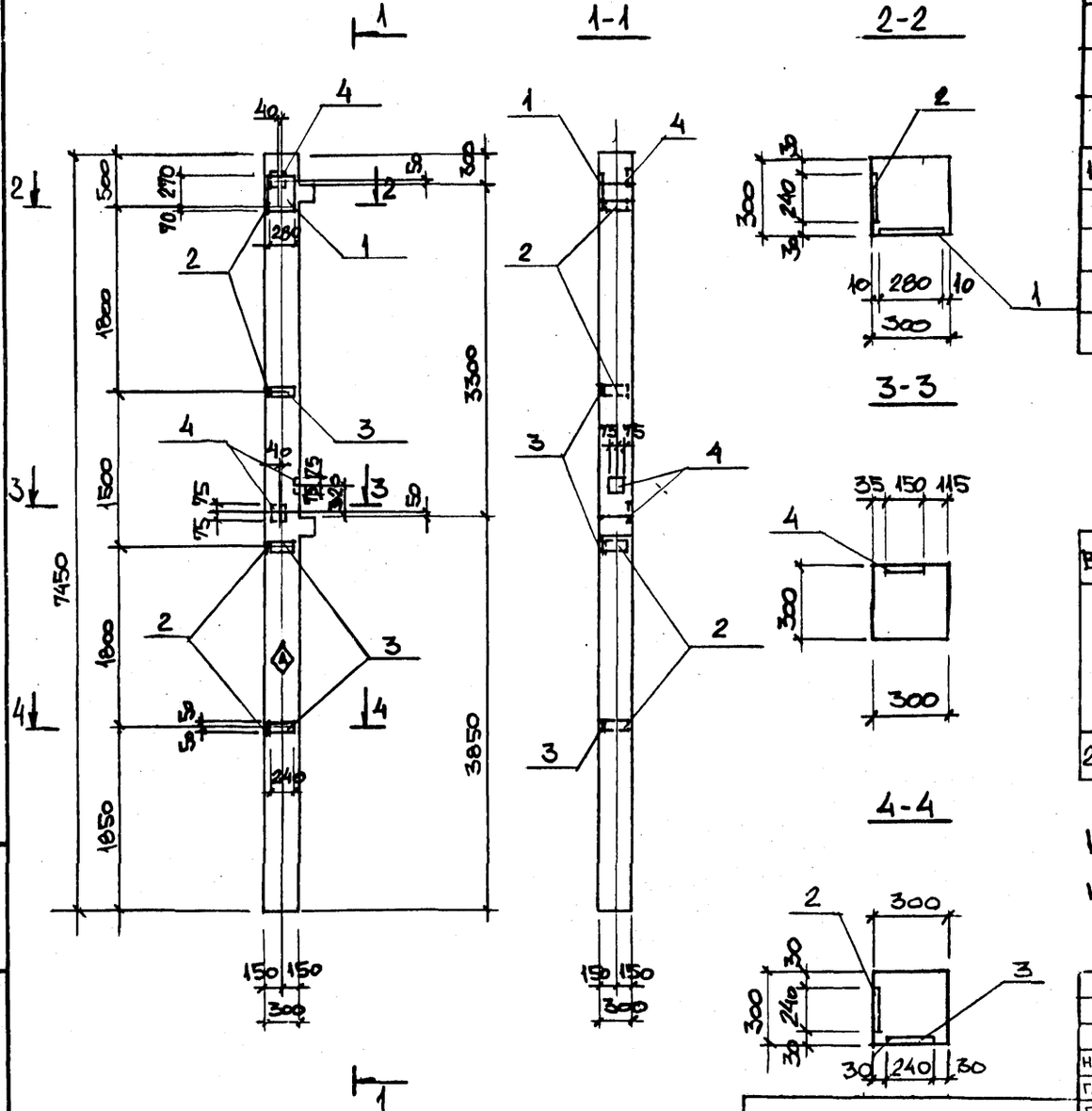

ФОРМАТ	ЗОНА	ПОЗ.	ОБОЗНАЧЕНИЕ	НАИМЕНОВАНИЕ	КОЛИЧ. НА ИСПОЛН.	ПРИМЕЧАНИЕ
				Документация		
			1.020-1/83 вып. 2-1	Технические требования к изготовлению сборных ЖБ конструкций		
				Сборочные единицы		
12			1.020-1/83 вып. 2-1	Колонна 2КО33-2.1		
		1	1.020-1/83 вып. 2-15	Изделие закладное МН-28	1	
		2	—"—	—"— МН-33	4	
		3	—"—	—"— МН-34	3	
		4	—"—	—"— МН-40	3	
				2КО333-2.1-4		

Ведомость расхода стали на дополнительные закладные изделия, кг.

Марка	Изделия закладные								Всего
	Арматура класса А-III ГОСТ 5781-82				Прокат Вст3кп2 ГОСТ 103-76*		ГОСТ 82-70*		
	⌀8	⌀12	⌀14	Итого	-δ=6	-δ=8	-δ=10	Итого	
2КО333-2.1-4	2.8	3.5	2.3	8.6	7.9	4.2	7.5	19.6	28.2

На боковой поверхности колонны, как показано на чертеже, несмываемой краской нанести знак ◈.

Н.контр.	Лисунов	
Гл.конст.	Зеленский	
Рук.гр.	Лисунов	
Вед.инж.	Галактионова	
Инженер	Уварова	
Инженер	Гончарук	

Привязан:

Инв. №

ТП 509-31.87 КЖИ-2КО33-2.1-4

Колонна 2КО33-2.1-4

Стадия	Масса	Масштаб
РП		1:50
Лист		Листов

Харьковский Промстройниипроект

Инв. № подл. | Подпись и дата | Взам. инв. №

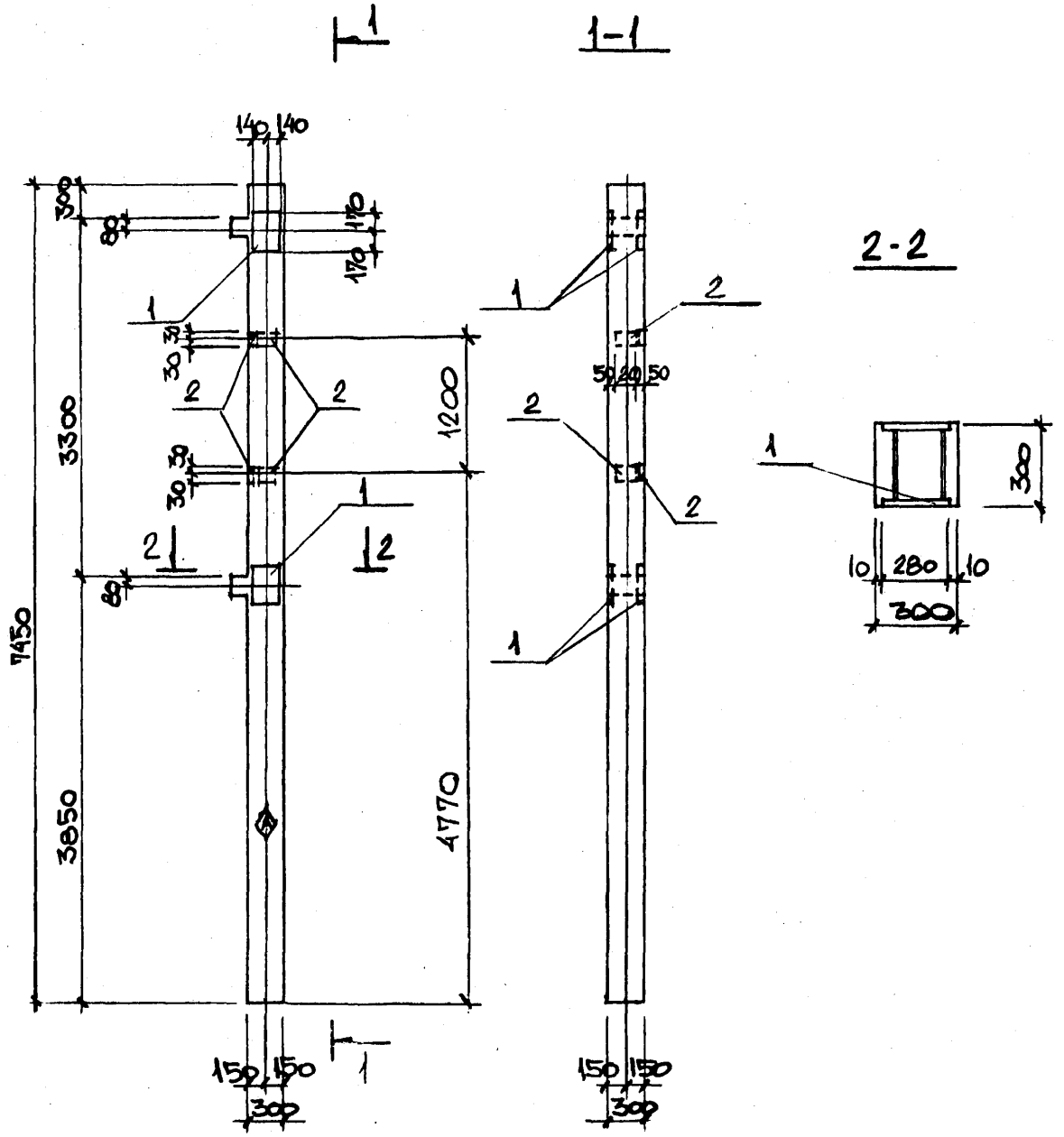

ФОРМАТ	ЗОНА	ПОД.	ОБОЗНАЧЕНИЕ	НАИМЕНОВАНИЕ	КОЛИЧ. НА ИСПОЛН.		ПРИМЕЧАНИЕ
				Документация			
			1.020-1/83 вып. 2-1	Технические требования к изготовлению сборных ЖБ конструкций			
				Сборочные единицы			
12			1.020-1/83 вып. 2-1	Колонна 2К03.33-2.1			
		1	1.020-1/83 вып. 2-15	Изделие закладное МН-36	2		
		2	3.400-6/76	—"— МИ1-13	4		
						2К0333-2.1-5	

Ведомость расхода стали на дополнительные закладные изделия, кг

Марка	Изделия закладные							Всего
	Арматура класса				Прокат			
	А-III				Вст3кп2			
	ГОСТ 5781-82				ГОСТ 103-76* ГОСТ 82-70*			
	⌀8	⌀12	⌀18	Итого	-δ=6	-δ=12	Итого	
2К03.33-2.1-5	0.8	0.7	7.0	8.5	2.4	35.9	38.3	46.8

На боковой поверхности колонны, как показано на чертеже, несмываемой краской нанести знак ◈.

Привязан:

Инв. №

Н.контр.	Лисунов	
Гл.конст.	Зеленский	
Рук.гр.	Лисунов	
Вед.инж.	Галактионова	
Инженер	Уварова	
Инженер	Гончарук	

ТП 509-31.87 КЖИ-2К03.33-2.1-5

Колонна 2К03.33-2.1-5

Стадия	Масса	Масштаб
РП		1:50
Лист		Листов

Харьковский Промстройниипроект

Инв. № подл. | Подпись и дата | Взам. инв. №

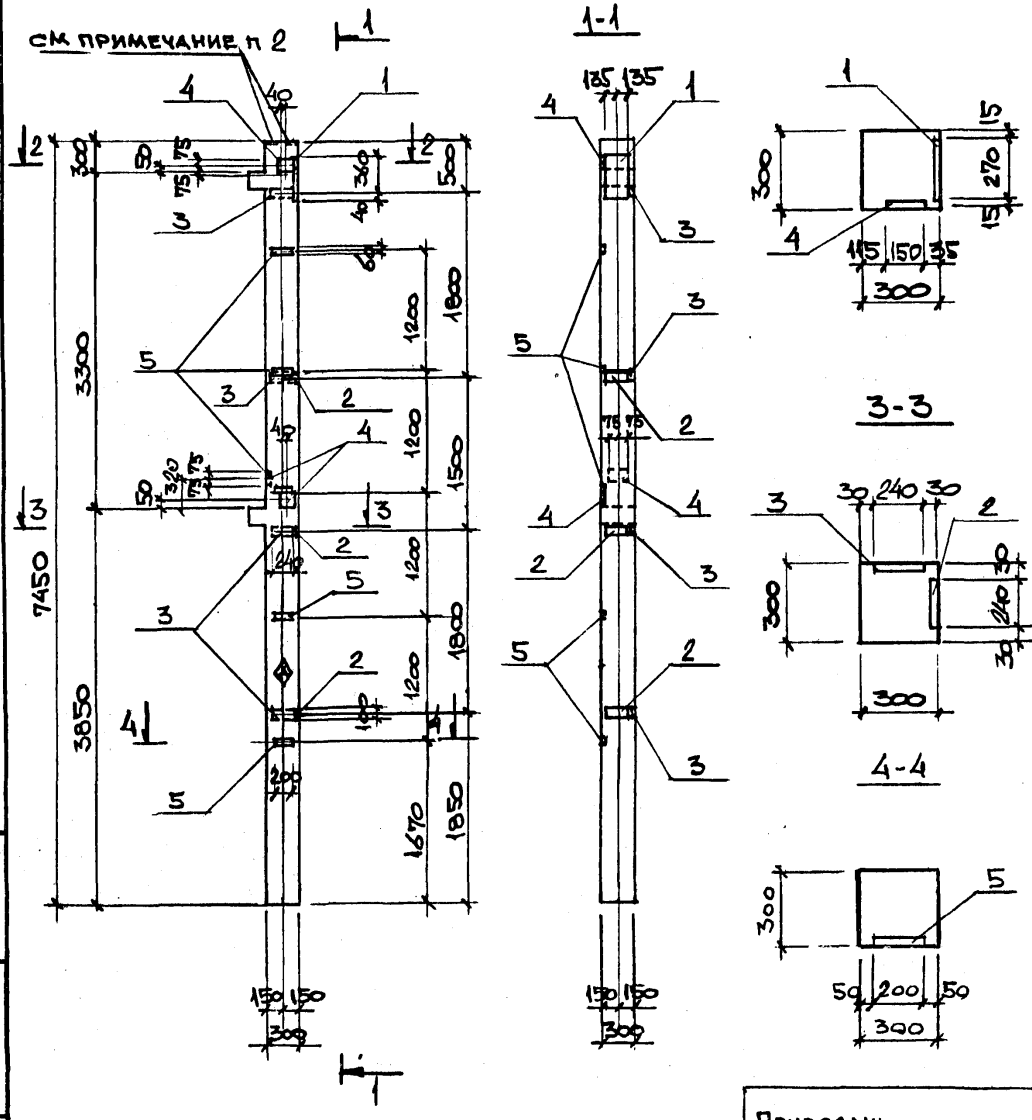

Формат	Зона	Поз.	Обозначение	Наименование	Колич. на испол.		Примечание
				Документация			
			1.020-1/83 вып. 2-1	Технические требования к изготовлению сборных ЖБ конструкций			
				Сборочные единицы			
А2			1.020-1/83 вып. 2-1	Колонна 2КО3.33-2.1			
		1	1.020-1/83 вып. 2-15	Изделие закладное МН-26	1		
		2	—"—	—"— МН-33	3		
		3	—"—	—"— МН-34	4		
		4	—"—	—"— МН-40	3		
		5	3.400-6/76	—"— МИ1-13	5		
					2КО3.33-2.1-6		

Ведомость расхода стали на дополнительные закладные изделия, кг

Марка	Изделия закладные								Всего
	Арматура класса А-III ГОСТ 5781-82				Прокат Вст3кп2				
					ГОСТ 103-76*	ГОСТ 82-70*			
	⌀8	⌀12	⌀14	Итого	-δ=6	-δ=8	-δ=10	Итого	
2КО3.33-2.1-6	3.8	3.5	3.1	10.4	10.9	4.2	8.5	23.6	34.0

1. На боковой поверхности колонны, как показано на чертеже, несмываемой краской нанести знак ⚠.
2. Анкеры закладных изделий МН-2 сварить с вертикальной арматурой колонны для создания непрерывной цепи молниезащиты.

Привязан:

Инв. №

Н.контр.	Лисунов	
Гл.конст.	Зеленский	
Рук.гр.	Лисунов	
Вединж.	Галактионова	
Инженер	Чварова	
Инженер	Ткачарук	

ТП 5о9-31.87 КЖИ-2КО3.33-2.1-6

Колонна 2КО3.33-2.1-6

Стадия	Масса	Масштаб
РП		1:50
Лист		Листов

Харьковский Промстройниипроект

Инв. № подл. | Подпись и дата | Взам. инв. №

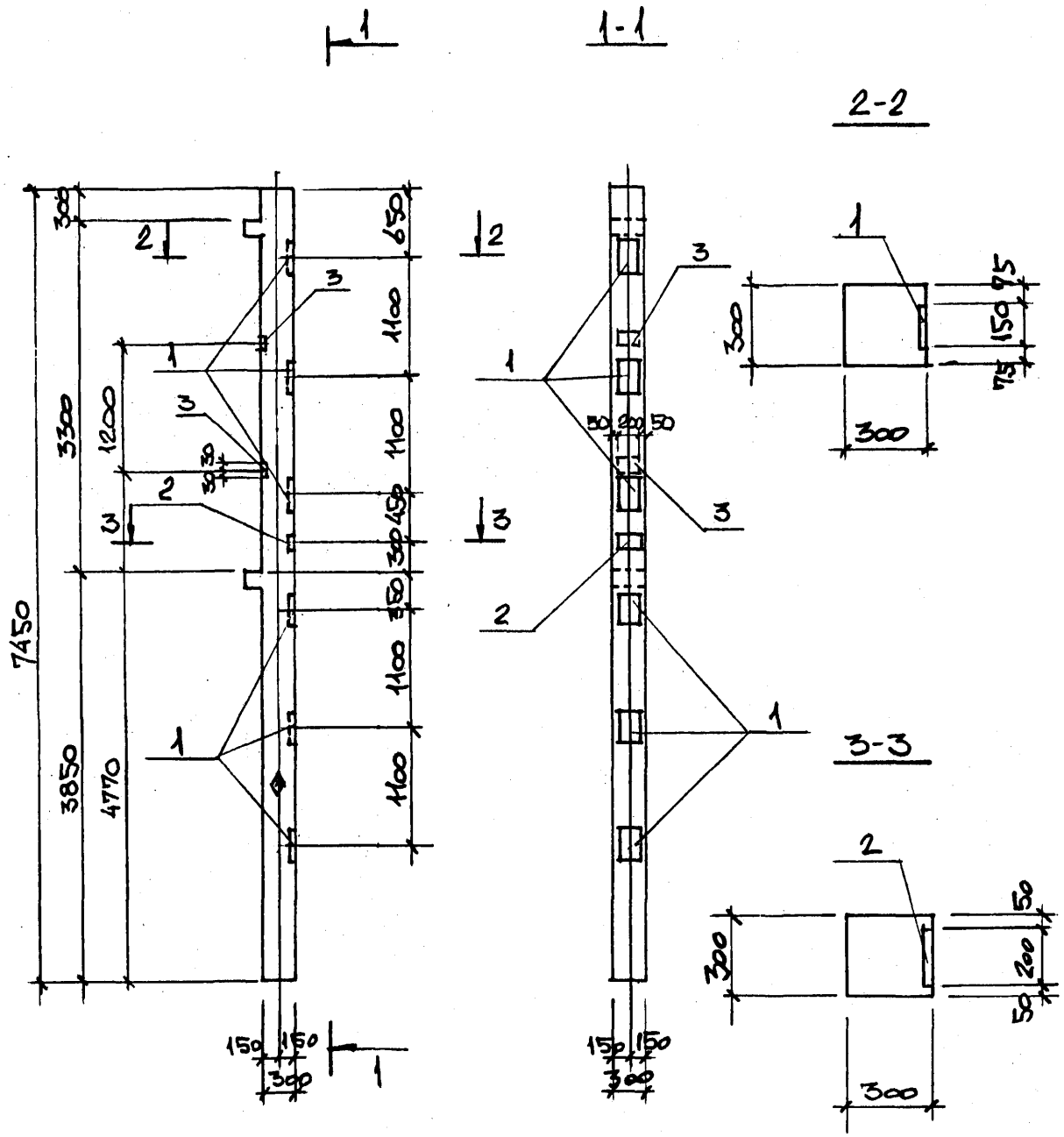

Формат	Зона	Поз.	Обозначение	Наименование	Колич. на испол.		Примечание
				Документация			
			1.020-1/83 вып. 2-1	Технические требования к изготовлению сборных ЖБ конструкций			
				Сборочные единицы			
12			1.020-1/83 вып. 2-1	Колонна 2К03.33-2.4			
		1	1.020-1/83 вып. 2-15	Изделие закладное МН-13	6		
		2	—"—	—"— МН-19	1		
		3	3.400-6/76	—"— МИ1-13	2		
					2К03.33-24-1		

Ведомость расхода стали на дополнительные закладные изделия, кг

Марка	Изделия закладные							Всего
	Арматура класса А-III ГОСТ 5781-82				Прокат Вст3кп2 ГОСТ-103-76			
	⌀12	⌀8	⌀16	Итого	-δ=12	-δ=6	Итого	
2К03.33-24-1	1.6	0.4	20.4	22,4	27.4	1.2	28,6	51.0

На боковой поверхности колонны, как показано на чертеже, несмываемой краской нанести знак ◆.

Н.контр.	Лисунов	
Гл.конст.	Зеленский	
Рук.гр.	Лисунов	
Вед.инж.	Галактионова	
Инженер	Убарова	
Инженер	Гончарук	

Привязан

Инв. №

ТП 509-31.87 КЖИ-2К03.33-24-1

Колонна 2К03.33-24-1.

Стадия	Масса	Масштаб
РП		1:50
Лист		Листов

Харьковский Промстройниипроект

Инв. № подл. | Подпись и дата | Взам. инв. №

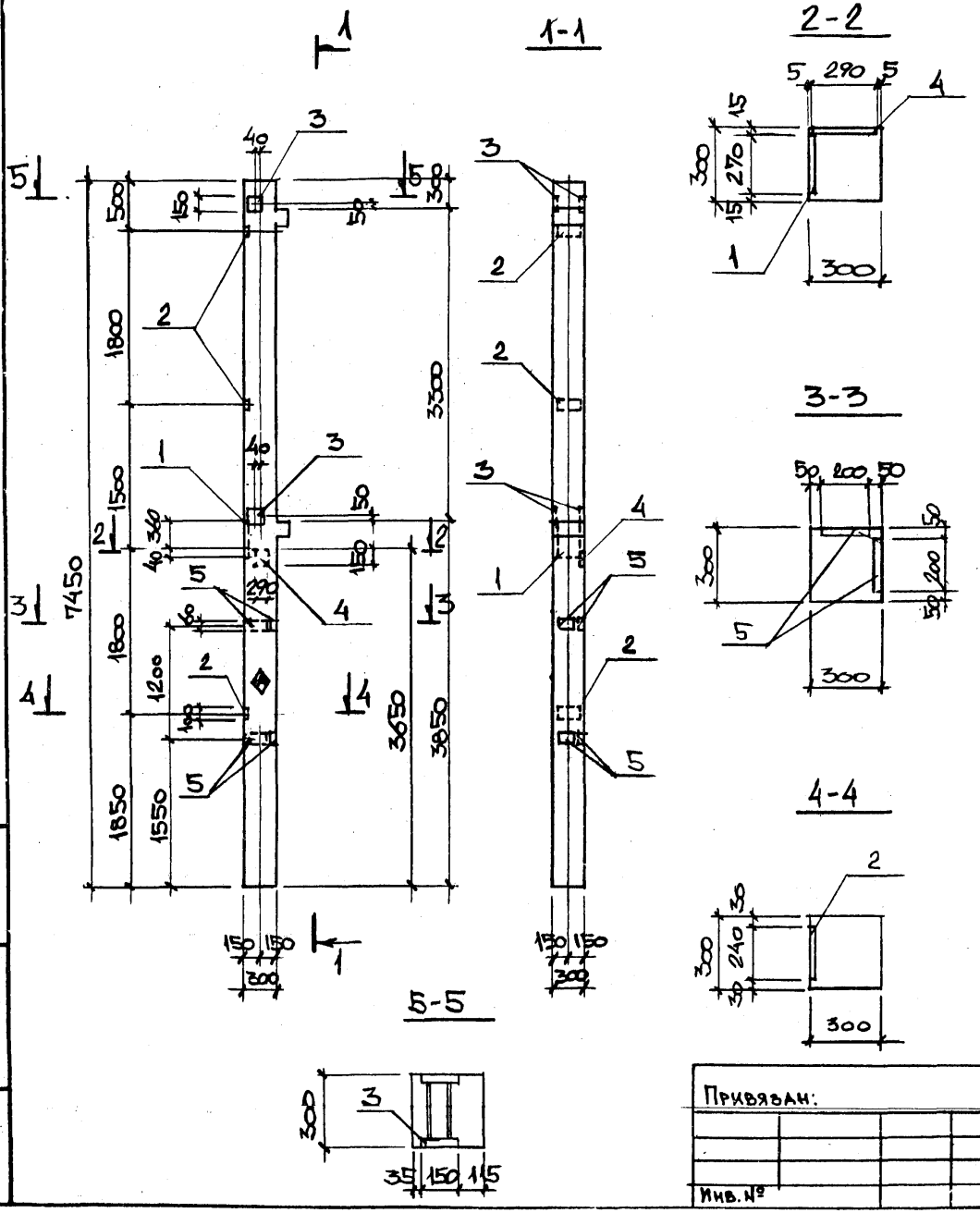

Формат	Зона	Поз.	Обозначение	Наименование	Колич. на испол.	Примечание
				Документация		
			1.020-1/83 Вып. 2-1	Технические требования к изготовлению сборных ЖБ конструкций		
				Сборочные единицы		
12			1.020-1/83 Вып. 2-1	Колонна 2К0333-24		
		1	1.020-1/83 Вып. 2-15	Изделие закладное МН-25	1	
		2	——"——	——"—— МН-33	3	
		3	——"——	——"—— МН-41	2	
		4	——"——	——"—— МН-13	1	
		5	3.400-6/76	——"—— МИ1-13	4	
				2К0333-24-2		

Ведомость расхода стали на дополнительные закладные изделия, кг

Марка	Изделия закладные									Всего
	Арматура класса А-III ГОСТ 5781-82				Прокат Вст3кп2 ГОСТ 103-76*			ГОСТ 82-80*		
	⌀8	⌀12	⌀16	Итого	δ=6	δ=8	δ=12	δ=12	Итого	
2К0333-24-2	2.0	2.5	7.2	11.7	5,8	5.6	4.1	10.2	25,7	37,4

На боковой поверхности колонны, как показано на чертеже, несмываемой краской нанести знак ◈.

Н.контр.	Лисунов	
Гл.конст.	Зеленский	
Рук.гр.	Лисунов	
Вед.инж.	Галактионова	
Инженер	Уварова	
Инженер	Гончарук	

Привязан:

Инв. №

ТП 509-31.87 КЖИ-2К0333-24-2

Колонна 2К0333-24-2

Стадия	Масса	Масштаб
РП		1:50
Лист		Листов

Харьковский Промстройниипроект

Инв. № подл. | Подпись и дата | Взам. инв. №

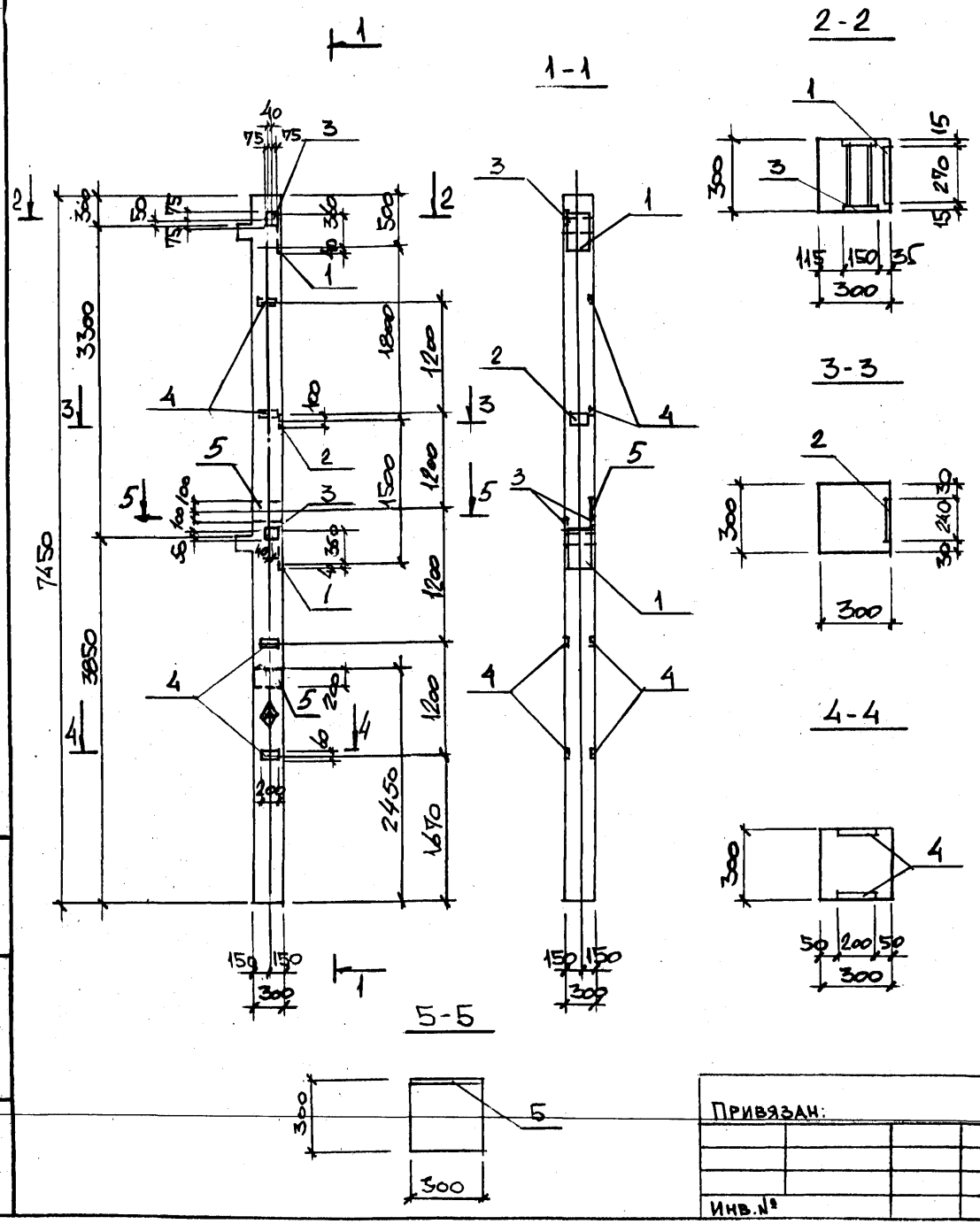

Формат	Зона	Поз.	Обозначение	Наименование	Колич. на испол.	Примечание
				Документация		
			1.020-1/83 Вып. 2-1	Технические требования к изготовлению сборных ЖБ конструкций		
				Сборочные единицы		
12			1.020-1/83 Вып. 2-1	Колонна 2КО3.33-24		
		1	1.020-1/83 Вып. 2-15	Изделие закладное МН-26	2	
		2	—"—	—"— МН-33	1	
		3	—"—	—"— МН-41	2	
		4	3.400-6/76	—"— МИ1-13	6	
		5	—"—	—"— МИ1-29	2	

2КО3.33-24.3

Ведомость расхода стали на дополнительные закладные изделия, кг

Марка	Изделия закладные									Всего
	Арматура класса А-III ГОСТ 5781-82					Прокат Вст3кп2 ГОСТ 103-76*		ГОСТ 82-70*		
	~~Ø8~~ ~~Ø10~~	Ø12	Ø14	Итого		-δ=6	-δ=8	-δ=10	Итого	
2КО3.33-24-3	~~4.6~~ ~~1.4~~	2.4	6.2	11.6		4.7	3.8	17.0	34.9	46.5

На боковой поверхности колонны, как показано на чертеже, несмываемой краской нанести знак ◈.

Н.контр.	Лисунов		
Гл.конст.	Зеленский		
Рук.гр.	Лисунов		
Вед.инж.	Галактионова		
Инженер	Чбарова		
Инженер	Гончарук		

Привязан:

Инв.№

ТП 509-31.87 КЖИ-2КО3.33-24-7

Колонна 2КО3.33-24-3

Стадия	Масса	Масштаб
РП		1:50
Лист		Листов

Харьковский Промстройниипроект

Инв.№ подл. | Подпись и дата | Взам. инв.№

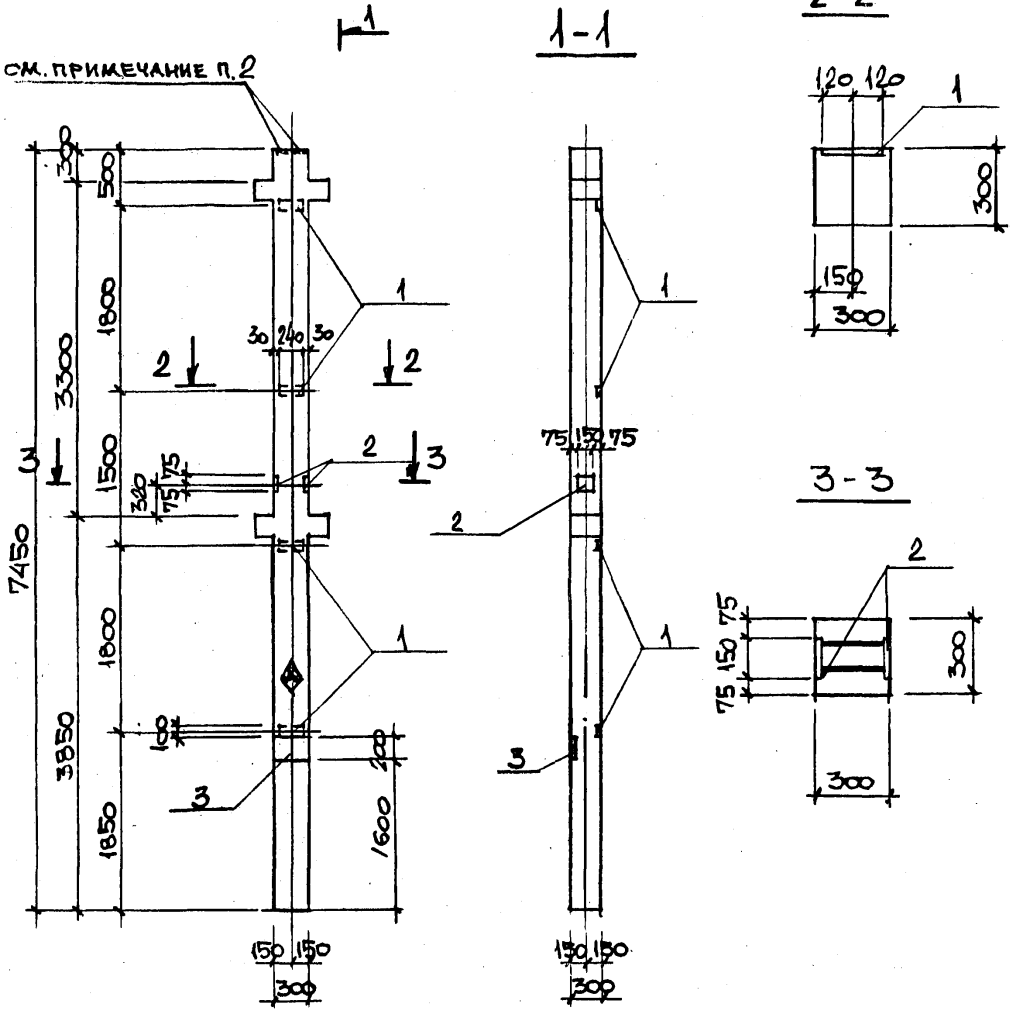

Формат	Зона	Поз.	Обозначение	Наименование	Колич. на испол.		Примечание
				Документация			
			1.020-1/83 вып. 2-1	Технические требования к изготовлению сборных ЖБ конструкций			
				Сборочные единицы			
12			1.020-1/83 вып. 2-1	Колонна 2КД.33-1.1			
		1	1.020-1/83 вып. 2-15	Изделие закладное МН-34	4		
		2	——" ——	——" ——МН-41	1		
		3	3.400-6/76	——" ——МИ1-29	1		

2КД.33-1.1-1

Ведомость расхода стали на дополнительные закладные изделия кг

Марка	Изделия закладные							Всего
	Арматура класса AIII ГОСТ 5781-82				Прокат Вст.3 кп.2 ГОСТ 103-76*			
	⌀8	⌀12	⌀10	Итого	-δ=6	-δ=8	Итого	
2КД.33-1.1-1	1.6	1.0	0.7	3.3	4.5	5.2	9.7	13.0

1. На боковой поверхности колонны, как показано на чертеже, несмываемой краской нанести знак ◊.
2. Анкеры закладных изделий МН-2 сварить с вертикальной арматурой колонны для создания непрерывной цепи молниезащиты

Н.контр.	Лисунов	
Гл.конст.	Зеленский	
Рук.гр.	Лисунов	
Вед.инж.	Галактионова	
Инженер	Уварова	
Инженер	Гончарук	

Привязан:

Инв.№

ТП 509-31.87 КЖИ-2КД.33-1.1-1

Колонна 2КД.33-1.1-1

Стадия	Масса	Масштаб
РП		1:50
п от	п стор	

Харьковский Промстройниипроект

Инв.№ подл. | Подпись и дата | Взам. инв.№

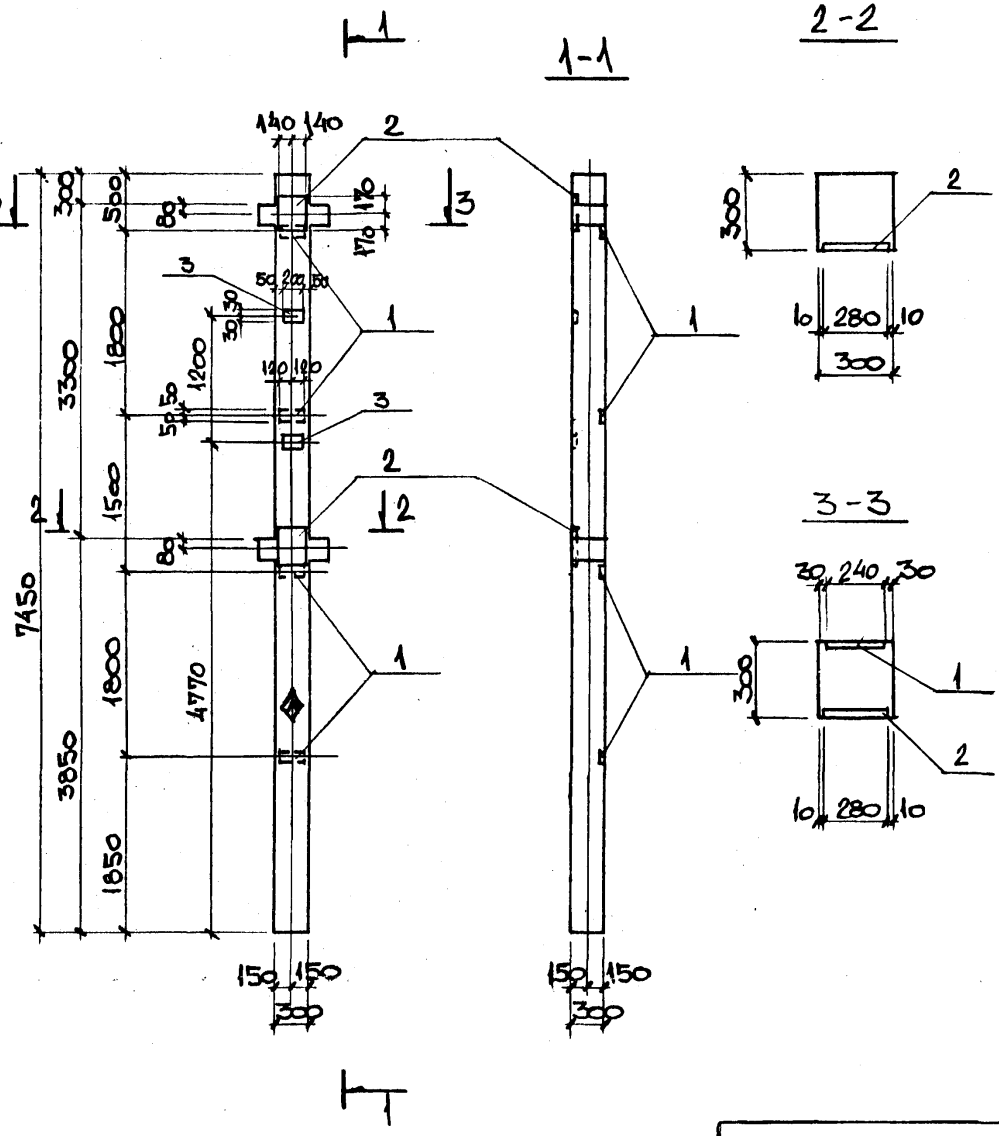

Формат	Зона	Поз.	Обозначение	Наименование	Колич. на испол.		Примечание
				Документация			
			1.020-1/83 вып. 2-1	Технические требования к изготовлению сборных ЖБ конструкций			
				Сборочные единицы			
12			1.020-1/83 вып. 2-1	Колонна 2КД3.33-1.1			
		1	1.020-1/83 вып. 2-15	Изделие закладное МН-34	4		
		2	——"——	——"—— МН-27	2		
		3	3.400-6/76	——"—— МИ1-13	2		
					2КД33-1.1-2		

Ведомость расхода стали на дополнительные закладные изделия, кг

Марка	Изделия закладные. Арматура класса А-III ГОСТ 5781-82				Прокат Вст3кп2 ГОСТ 82-70*			Всего
	⌀8	⌀12	⌀18	Итого	-δ=12	-δ=6	Итого	
2КД3.33-1.1-2	2.0	0.4	7.6	10.0	18.0	5.7	23.7	33.7

На боковой поверхности колонны, как показано на чертеже, несмываемой краской нанести знак ◈.

Н.контр.	Лисунов		
Гл.конст.	Зеленский		
Рук.гр.	Лисунов		
Вед.инж.	Галактионова		
Инженер	Уварова		
Инженер	Гончарук		

Привязан

Инв.№

ТИ 509-31.87 КЖИ-2КД3.33-1.1-2

Колонна 2КД3.33-1.1-2

Стадия	Масса	Масштаб
РП		1:50
Лист		Листов

Харьковский Промстройниипроект

Инв.№ подл. | Подп. и дата | Взам. инв.№

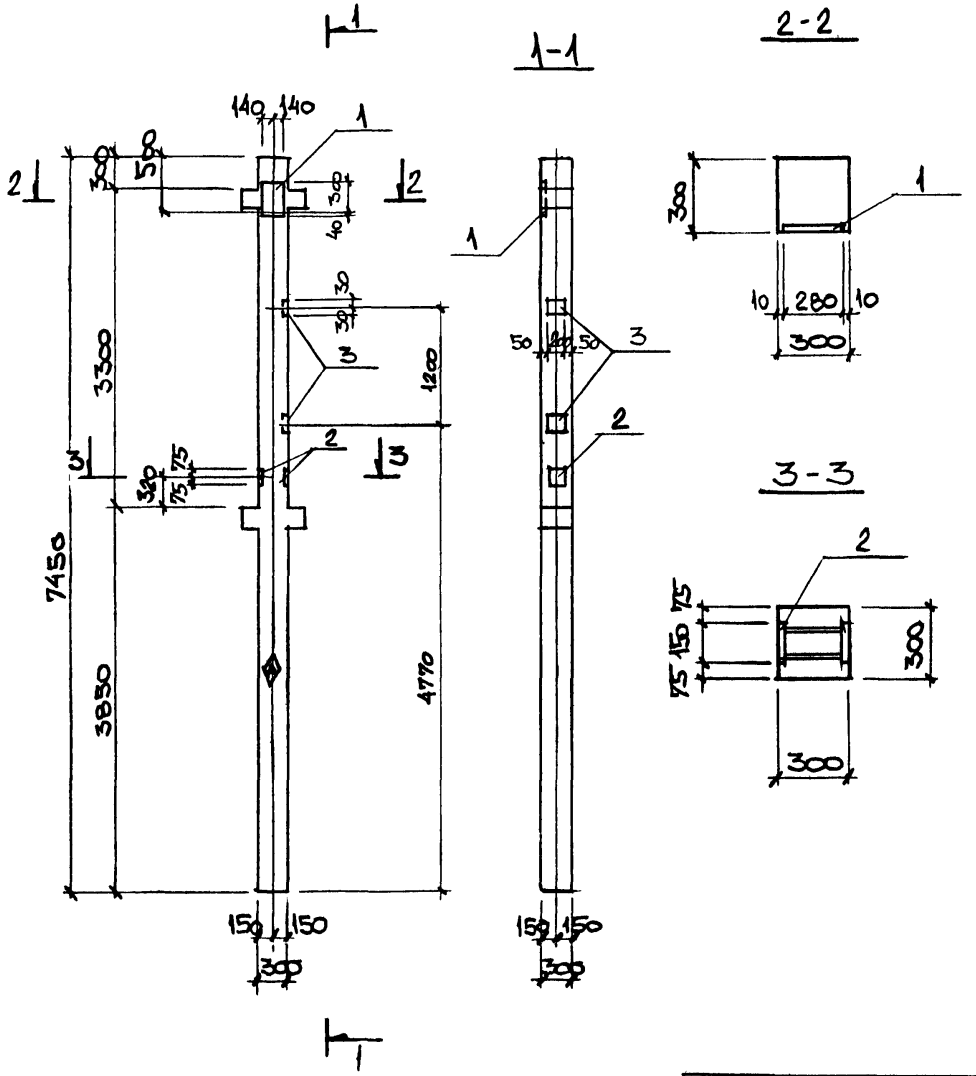

Формат	Зона	Поз.	Обозначение	Наименование	Колич. на испол.		Примечание
				Документация			
			1.020-1/83 вып.2-1	Технические требования к изготовлению сборных ЖБ конструкций			
				Сборочные единицы			
12			1.020-1/83 вып.2-1	Колонна 2КД33-1.1			
		1	1.020-1/83 вып.2-15	Изделие закладное МН-28	1		
		2	——— " ———	——— " ——— МН-41	1		
		3	3.400-6/76	——— " ——— МИ1-13	2		
					2КД33-1.1-3		

Ведомость расхода стали на дополнительные закладные изделия, кг

Марка	Изделия закладные								Всего
	Арматура класса А-III ГОСТ 5781-82				Прокат Ст3кп2 ГОСТ 103-76		ГОСТ 82-70*		
	⌀12	⌀14	⌀8	Итого	δ=6	δ=8	δ=10	Итого	
2КД33-1.1-3	2.2	2.3	0.4	4.9	1.2	2.8	7.5	11.5	16.4

На боковой поверхности колонны, как показано на чертеже, несмываемой краской нанести знак ◆.

Н.контр.	Лисунов	
Гл.конст.	Зеленский	
Рук.гр.	Лисунов	
Вед.инж.	Галактионова	
Инженер	Чварова	
Инженер	Гончарук	

Привязан

Инв №

ТП 509-31.87 КЖИ-2КД33-1.1-3

Колонна 2КД33-1.1-3

Стадия	Масса	Масштаб
РП		1:50
Лист		Листов

Харьковский Промстройниипроект

Инв № подл. | Подпись и дата | Взам. инв. №

Альбом 3

Типовой проект 509-31.87

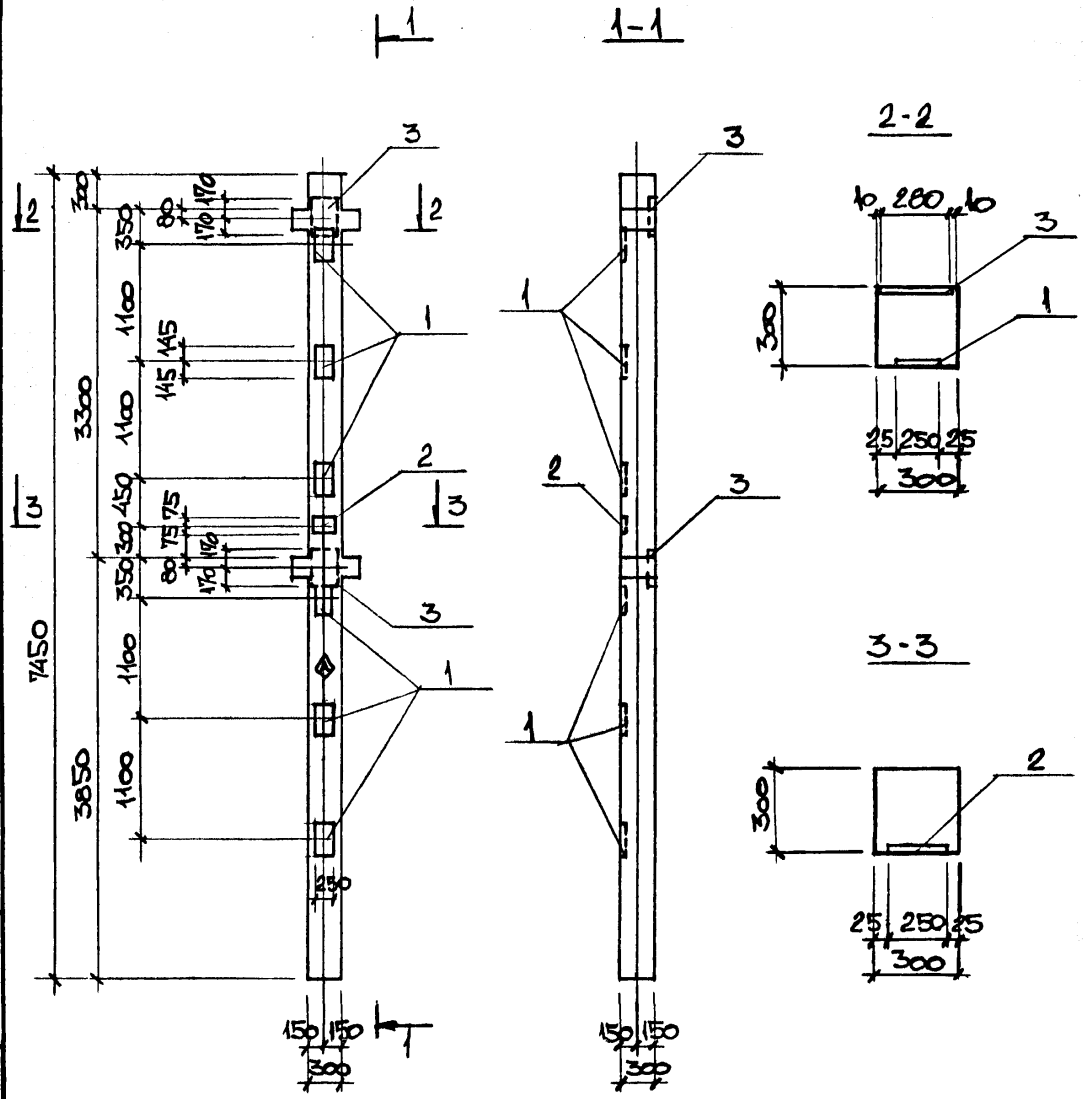

Формат	Зона	Поз.	Обозначение	Наименование	Колич. на испол.	Примечание
				Документация		
			1.020-1/83 вып. 2-1	Технические требования к изготовлению сборных ЖБ конструкций		
				Сборочные единицы		
2			1.020-1/83 вып. 2-1	Колонна 2КД3.33-2.3		
		1	1.020-1/83 вып. 2-15	Изделие закладное МН16	6	
		2	—"—	—"— МН-22	1	
		3	—"—	—"— МН-27	2	
					2КД333-23-1	

Ведомость расхода стали на дополнительные закладные изделия, кг

Марка	Изделия закладные							Всего
	Арматура класса А-III ГОСТ 5781-82				Прокат Вст3кп2 ГОСТ 103-76 ГОСТ 82-70*			
	⌀12	⌀16	⌀18	Итого	-δ=12	-δ=12	Итого	
2КД3.33-2.3-1	2.0	20.4	7.6	30.0	3,5	59.0	62.5	92.5

На боковой поверхности колонны, как показано на чертеже, несмываемой краской нанести знак ◈.

Привязан:

Инв.№

Н.контр.	Лисунов		
Гл.конст.	Зеленский		
Рук.гр.	Лисунов		
Вед.инж.	Галактионова		
Инженер	Уварова		
Инженер	Гончарук		

ТП 509-31.87 КЖИ-2КД3.33-2.3-1

Колонна 2КД3.33-2.3-1

Стадия	Масса	Масштаб
РП		1:50
Лист		Листов

Харьковский Промстройниипроект

Взам. инв. № | Подпись и дата | Инв. № подл.

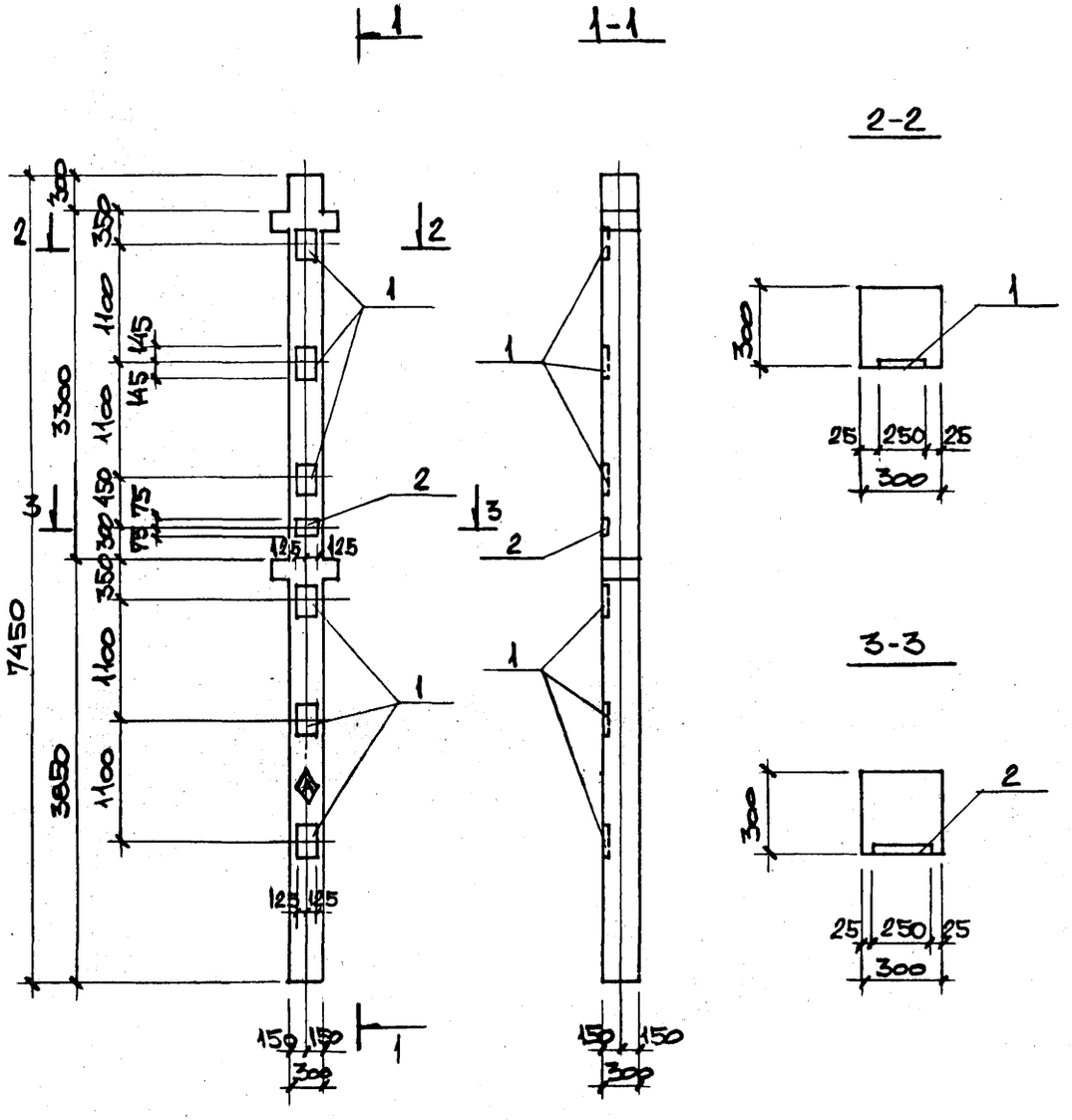

Формат	Зона	Поз.	Обозначение	Наименование	Колич. на испол.		Примечание
				Документация			
			1.020-1/83 вып. 2-1	Технические требования к изготовлению сборных ЖБ конструкций			
				Сборочные единицы			
12			1.020-1/83 вып. 2-1	Колонна 2КД3.33-2.3			
		1	1.020-1/83 вып. 2-15	Изделие закладное МН-16	6		
		2	—"—	—"— МН-22	1		
							2КД3.33-23-2

Ведомость расхода стали на дополнительные закладные изделия

Марка	Изделия закладные						Всего
	Арматура класса А-III ГОСТ 5781-82			Прокат Вст3кп2 ГОСТ 82-70*	ГОСТ 103-76*		
	⌀12	⌀16	Итого	-δ=12	-δ=12	Итого	
2КД3.33-2.3-2	1.6	20.4	22.0	41.0	3.5	44.5	66.5

На боковой поверхности колонны, как показано на чертеже, несмываемой краской нанести знак ◈.

Привязан:

Инв. №

Н.контр.	Лисунов	
Гл.конст.	Зеленский	
Рук.гр.	Лисунов	
Вед.инж.	Галактионова	
Инженер	Уварова	
Инженер	Гончарук	

ТП 509-31.87 КЖИ-2КД3.33-2.3-2

Колонна 2КД3.33-2.3-2

Стадия	Масса	Масштаб
РП		1:50
Лист		Листов

Харьковский Промстройниипроект

Инв. № подл. | Подпись и дата | Взам. инв. №

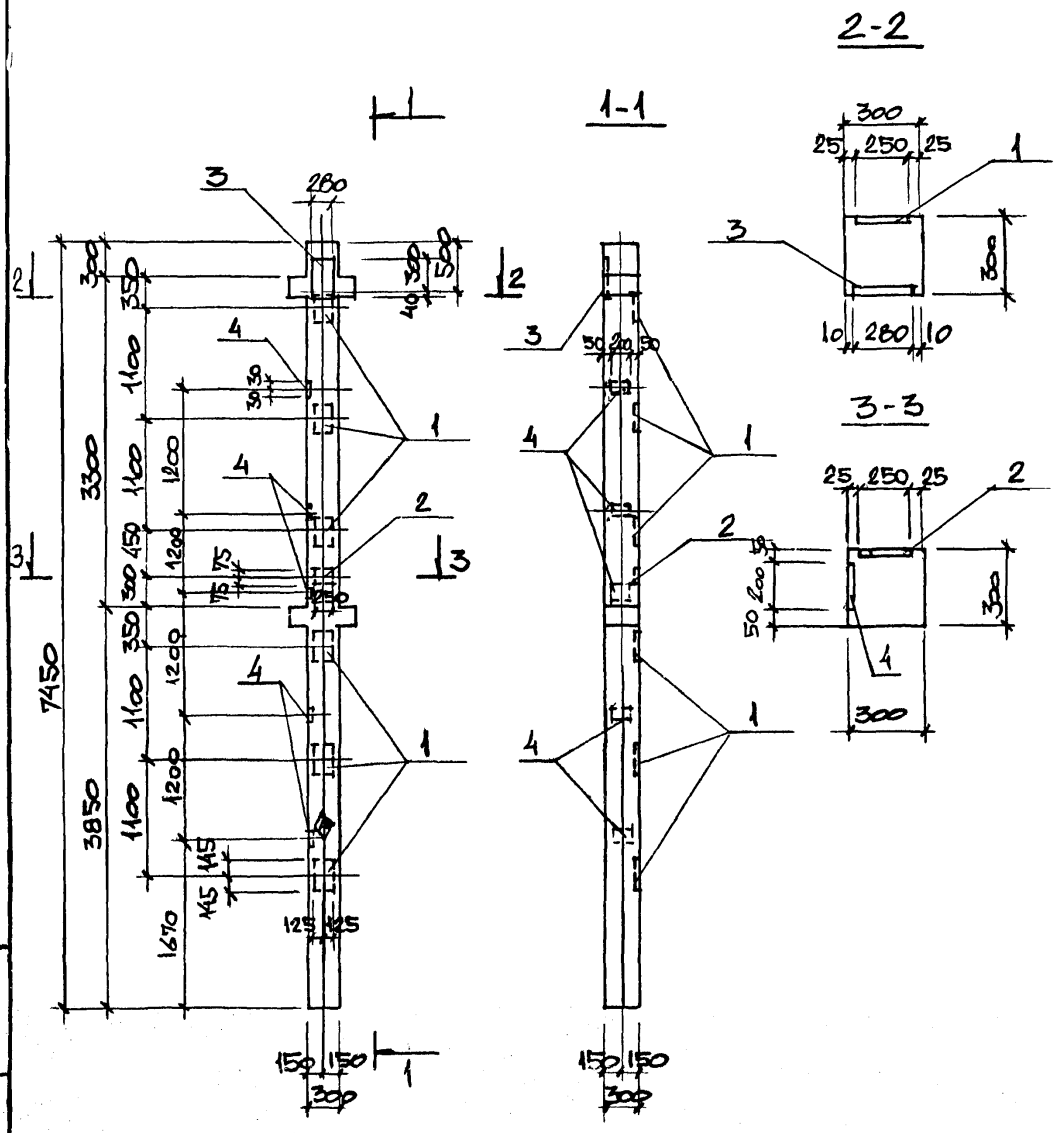

ФОРМАТ	ЗОНА	ПОЗ.	ОБОЗНАЧЕНИЕ	НАИМЕНОВАНИЕ	КОЛИЧ. НА ИСПОЛН.	ПРИМЕЧАНИЕ
				Документация		
			1.020-1/83 вып. 2-1	Технические требования к изготовлению сборных ЖБ конструкций		
				Сборочные единицы		
12			1.020-1/83 вып. 2-1	Колонна 2КД33-2.3		
		1	1.020-1/83 вып. 2-15	Изделие закладное МН-6	6	
		2	—"—	—"— МН-22	1	
		3	—"—	—"— МН-28	1	
		4	3.400-6/76	—"— МИ1-13	5	

2КД33-23-3

Ведомость расхода стали на дополнительную закладные изделия, кг

Марка	Изделия закладные											Всего
	Арматура класса А-III ГОСТ 5781-82					Прокат Вст3кп2						
						ГОСТ 103-76*			ГОСТ 82-70*			
	⌀8	⌀12	⌀14	⌀16	Итого	δ=6	δ=12	Итого	δ=10	δ=12	Итого	
2КД33-23-3	1,0	1,8	2,3	20,4	25,5	3,0	3,5	6,5	7,5	41,0	48,5	80,5

На боковой поверхности колонны, как показано на чертеже, несмываемой краской нанести знак ◈.

Н.контр.	Лисунов	
Гл.конст.	Зеленский	
Рук.гр.	Лисунов	
Вед.инж.	Галактионова	
Инженер	Чварова	
Инженер	Гончарук	

Привязан:

Инв.№

ТП 509-31.87 КЖИ-2КД33-23-3

Колонна 2КД33-23-3

Стадия	Масса	Масштаб
РП		1:50
Лист		Листов

Харьковский Промстройниипроект

Инв.№ подл. | Подпись и дата | Взам.инв.№

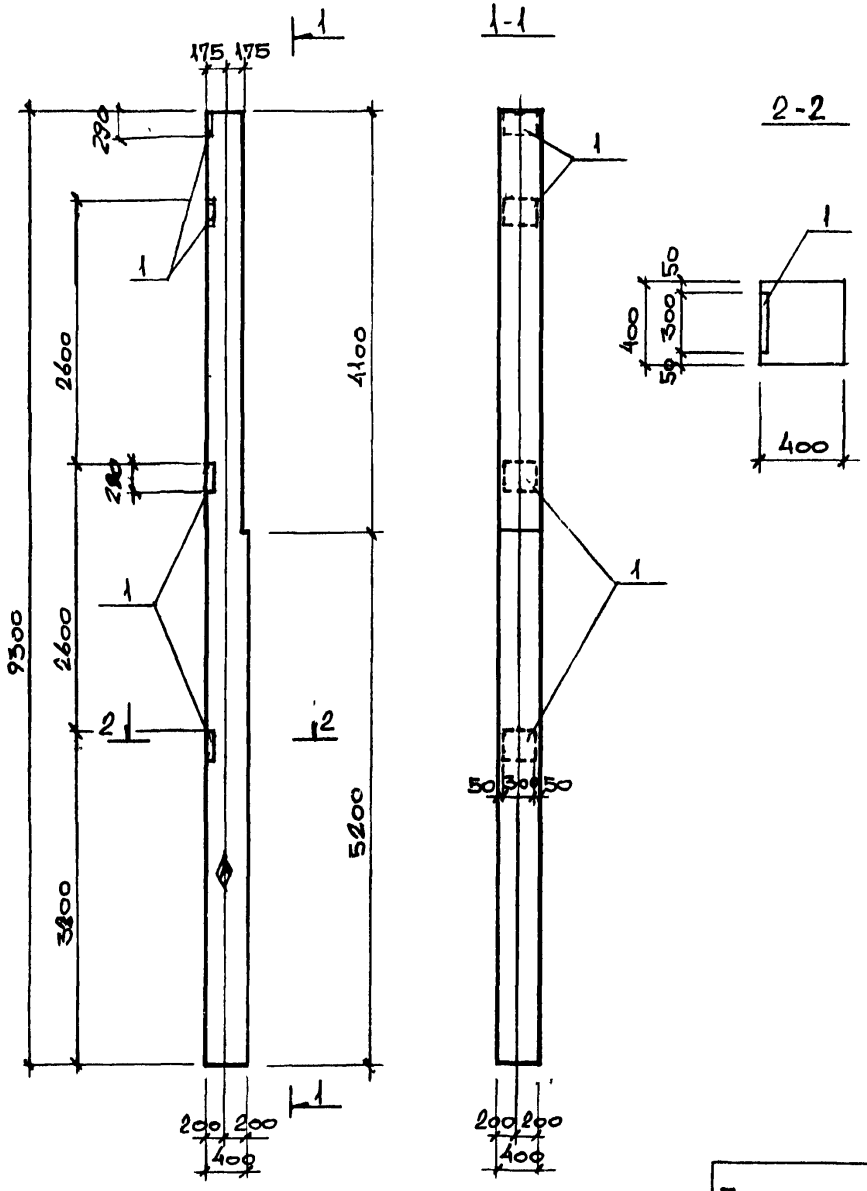

Формат	Зона	Поз.	Обозначение	Наименование	Колич. на испол.	Примечание
				Документация		
			1.030.9-2, вып. 5	Технические требования к изготовлению сборных ЖБ конструкций		
				Сборочные единицы		
12			1.030.9-2, вып. 5	Колонна КБ 28	1	
		1	1.400-6/76, вып. 1	Изделие закладное МО-1	4	
					КБ28-1	

Ведомость расхода стали на дополнительные закладные изделия, кг.

Марка	Изделия закладные. Арматура класса А-III ГОСТ 5781-82 ⌀10		Итого	Прокат Вст3кп2 ГОСТ 19903-74* –δ=8		Итого	Всего
КБ28-1	3,6		3,6	22,0		22,0	25,6

На боковой поверхности колонны, как показано на чертеже, несмываемой краской нанести знак ◊.

Н.контр.	Лисунов	
Гл.конст.	Зеленский	
Рук.гр.	Лисунов	
Вед.инж.	Галактионова	
Вед.инж.	Галактионова	
Инженер	Гончарук	

Привязан

Инв. №

ТП 509-31.87 КЖИ — КБ28-1

Колонна КБ 28-1.

Стадия	Масса	Масштаб
РП		1:50
Лист		Листов

Харьковский Промстройниипроект

Формат	Зона	Поз.	Обозначение	Наименование	Кол-во на испол Б1-1	Б1-2	Б1-3	Б1-4	Б1-5	Б1-6	Примечание
				Документация							
			1.462.1-16 вып. 1	Технические требования к изготовлению сборных ж.б. конструкций							
				Сборочные единицы							
			1.462.1-16 вып.1	Балка 1БСД18-6АIVВ	1	1	1	1	1	1	
		1	1.462-1-16 вып.4	Изделие закладное М12	2	3	1	2		2	
		2	То же	М6	2	3	1	2		2	
		3	—"—	М14	4	4	4	4	4	4	
		4	—"—	М15	4	5	6	5	7	4	
		5	3.400-6/76	МИ1-4		6		7			
		6	—"—	МК4-31	2						

Ведомость расхода стали на дополнительные закладные изделия

Марка элемента	Изделия закладные: Арматура класса AIII ГОСТ 5781-82			Прокат Ст 3 кп 2 ГОСТ 19903-74*		ГОСТ 8509-72*			Всего
	8	10	Итого	δ=6	δ=8	∠75×7	∠75×8	Итого	
Б1-1	2,6	2,2	4,8	16,0	8,2	4,8	13,5	42,5	47,3
Б1-2	2,6	2,5	5,1	18,5	23,1			41,6	46,7
Б1-3	1,6	1,1	2,7	21,0	4,1			25,1	27,8
Б1-4	2,8	2,2	5,0	18,5	20,8			39,3	44,3
Б1-5	1,8		1,8	23,5				23,5	25,3
Б1-6	1,2	2,2	3,4	16,0	8,2		13,5	37,7	41,1

Привязан:

Инв. №

Н.контр.	Лисунов	
Гл.конст.	Зеленский	
Рук.гр.	Лисунов	
Вед.инж.	Талактионова	
Рук.гр.	Лисунов	
Техник	Лубицкая	

ТП 509-31.87 КЖИ Б1-1 ÷ Б1-6

Балка Б1-1 ÷ Б1-6

Стадия	Лист	Листов
РП	1	1

Харьковский Промстройниипроект

Инв. № подл. | Подпись и дата | Взам. инв. №

Б1-1 , Б1-6

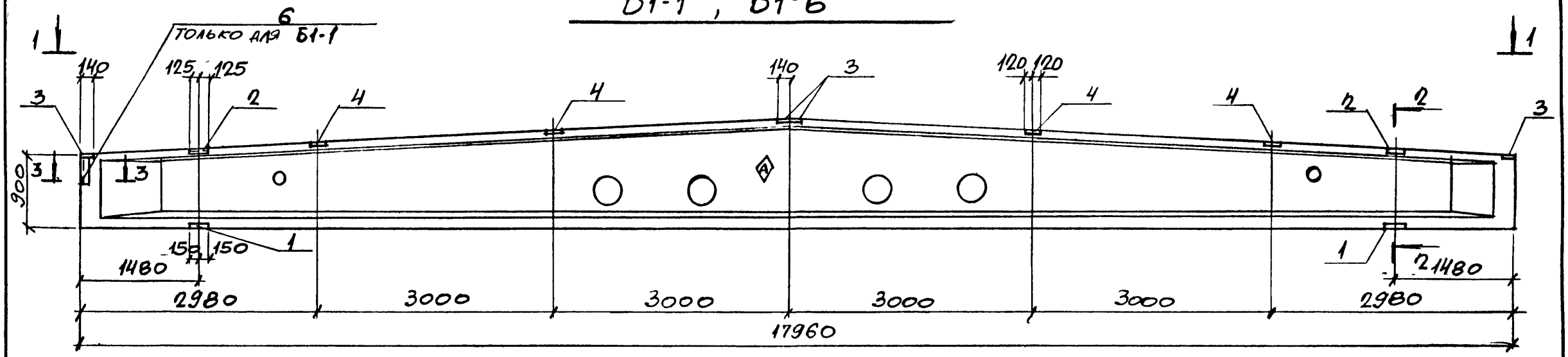

1-1

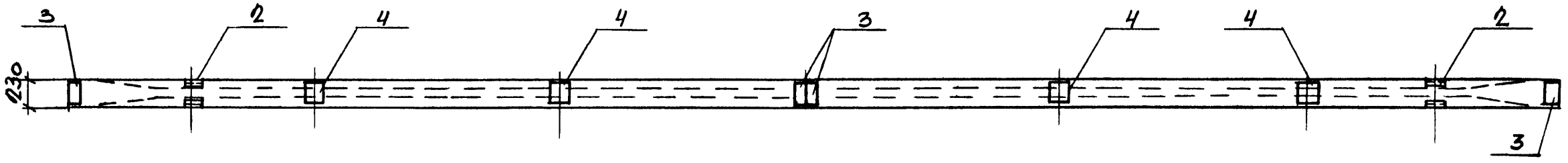

2-2

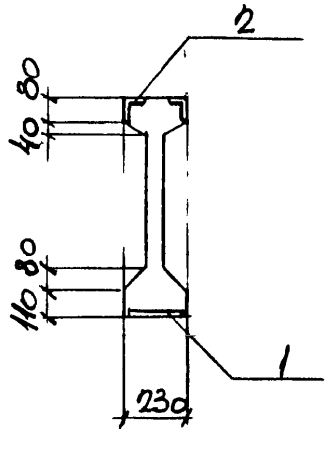

3-3

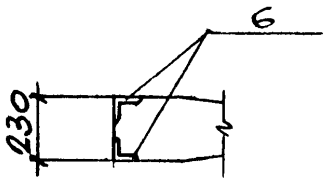

На боковой поверхности балки в указанном месте несмываемой краской нанести знак Ⓐ.

Н контр	Лисунов		
Гл конст	Зеленский		
Рук гр	Лисунов		
Вед. инж	Галактионова		
Рук гр	Лисунов		
Техник	Дубицкая		

ТП 509-31.87 КЖИ-Б1-1 ÷ Б1-6

Балка Б1-1 ÷ Б1-6

Стадия	Масса	Масштаб
РП		
Лист 1	Листов 5	

ХАРЬКОВСКИЙ ПРОМСТРОЙНИИПРОЕКТ

Привязан:

Инв. №

Инв. № подл. | Подп. и дата | Взам. инв. №

Б1-2

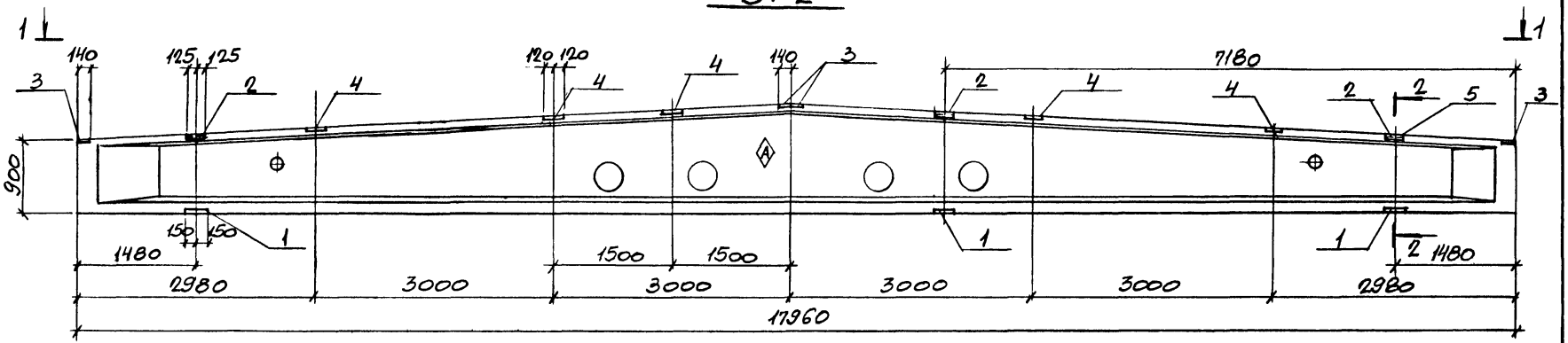

1-1

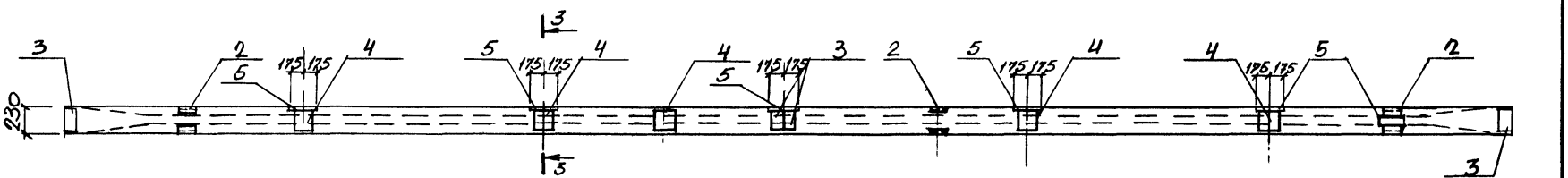

2-2

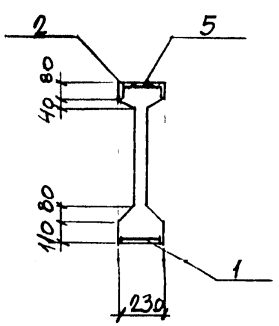

3-3

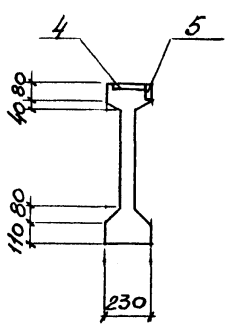

На боковой поверхности балки в указанном месте несмываемой краской нанести знак Ⓐ.

Привязан

Инв. №

ТП 509-31 87 КЖИ- Б1-1÷Б1-2

Лист 2

Б1-3

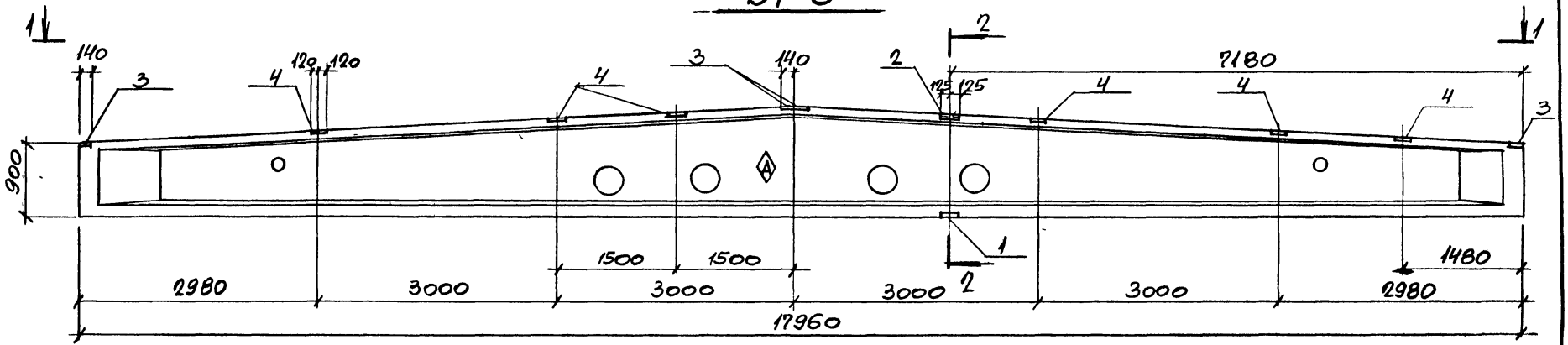

1-1

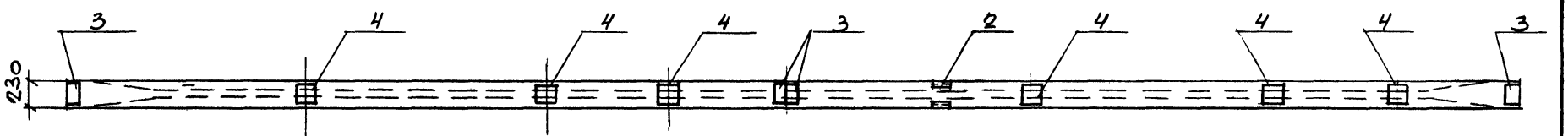

2-2

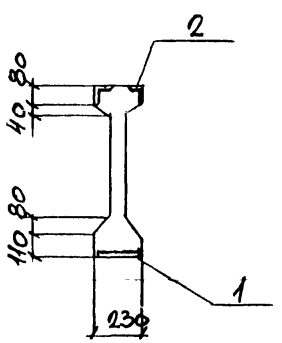

На боковой поверхности балки в указанном месте несмываемой краской нанести знак ◈

Привязан

Инв. №

ТП 509-31 87 КЖИ-Б1-1÷Б1-6

Лист 3

Инв. № подл. | Подпись и дата | Взам. инв. №

Б1-4

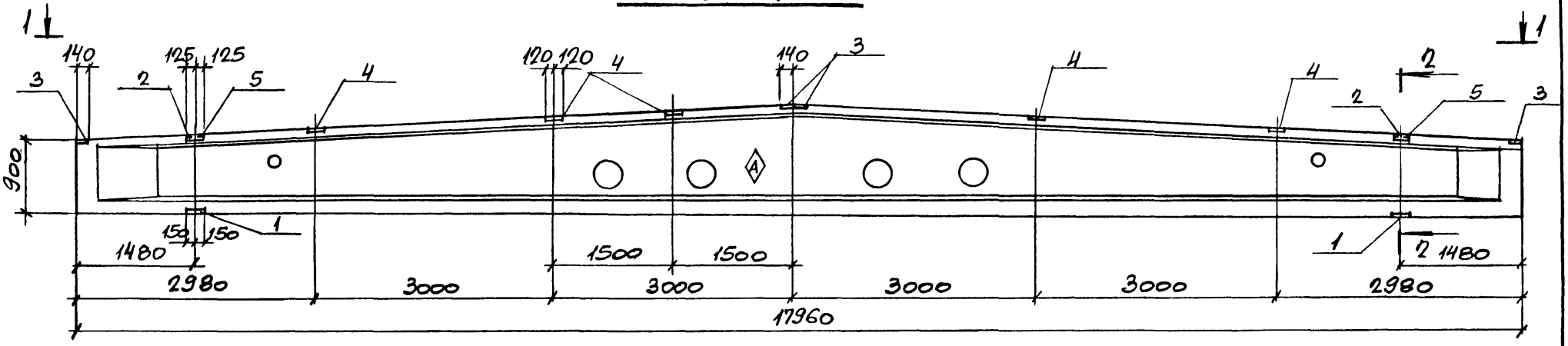

1-1

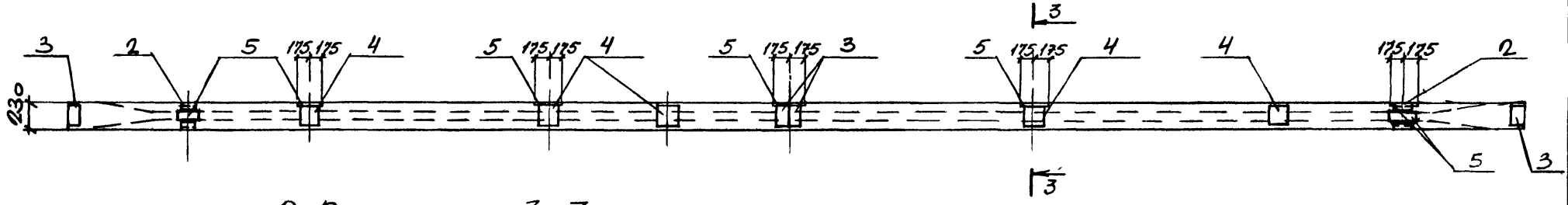

2-2

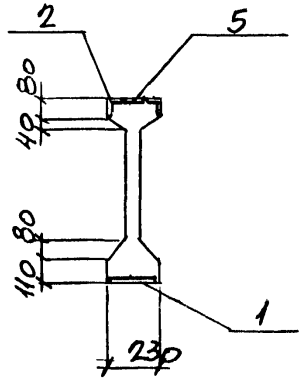

3-3

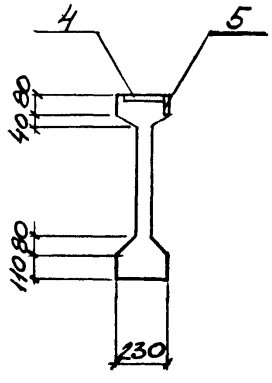

На боковой поверхности балки в указанном месте несмываемой краской нанести знак Ⓐ.

Привязан:

Инв. №

ТП 509-31 87 КЖИ-Б1-1÷Б1-6

Лист 4

Инв. № подл. | Подпись и дата | Взам. инв. №

Б1-5

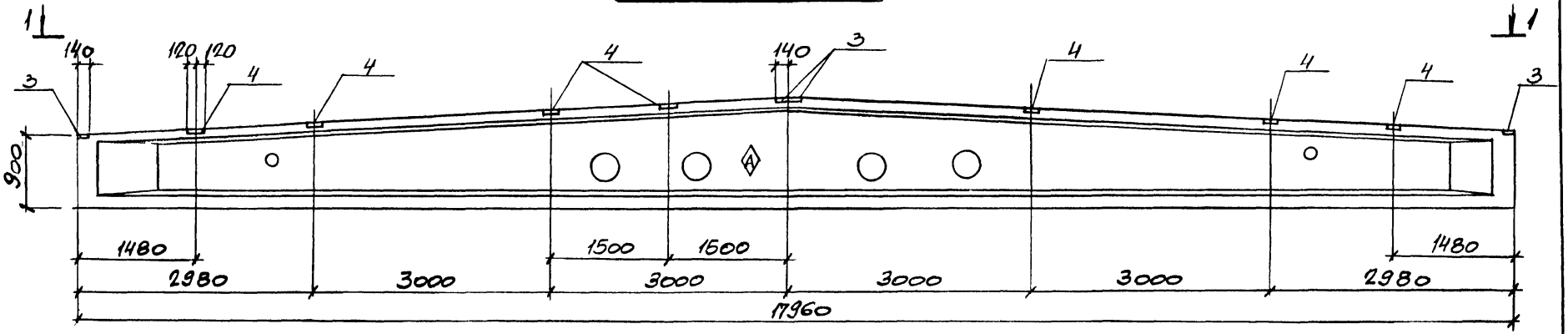

1-1

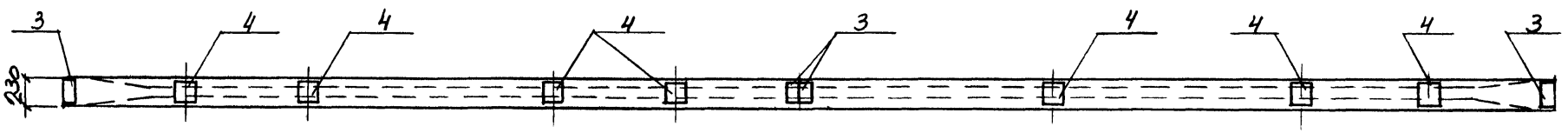

На боковой поверхности балки в указанном месте несмываемой краской нанести знак Ⓐ.

Привязан:

Инв №

Инв № подл. | Подпись и дата | Взам. инв. №

Д5-1

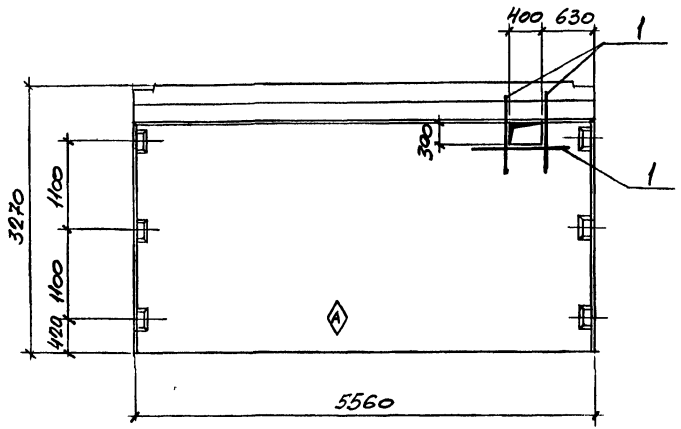

Д3-1

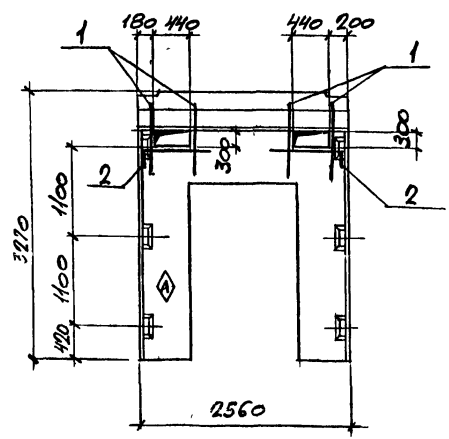

ФОРМАТ	ЗОНА	ПОЗ.	ОБОЗНАЧЕНИЕ	НАИМЕНОВАНИЕ	КОЛ-ВО НА ИСП. Д3-1	КОЛ-ВО НА ИСП. Д5-1	ПРИМЕЧАНИЕ
				Документация			
			1.020-1/83 вып. 4-1	Технические требования к изготовлению сборных железобетонных конструкций			
				Сборочные единицы			
				Диафрагмы жесткости			
			1.020-1/83 вып. 4-1	2ДП 26.33	1		
			То же	1ДП 56.33		1	
		1		Ø8 AIII Гост 5781-82 ℓ=1000	8	6	0,4 кг
		2		Ø8 AIII Гост 5781-82 ℓ=1000	2		0,4 кг

Ведомость расхода стали на дополнительные изделия

Марка элемента	Изделия арматурные. Арматура класса AIII Гост 5781-82 Ø8	Всего
Д3-1	4,0	4,0
Д5-1	3,2	3,2

В местах отверстий сетки основных марок вырезать по месту
На поверхности диафрагмы, как показано на чертеже, несмываемой краской нанести знак ◇

Ведомость деталей

Поз.	Эскиз
2	150 850

Привязан:

Инв. №

Н. контр.	Лисунов	
Гл. конст.	Зеленский	
Рук. гр.	Лисунов	
Вед. инж.	Галактионова	
Вед. инж.	Галактионова	
Техник	Дубницкая	

ТП 5.09-31.87 КЖИ - Д3-1, Д5-1

Диафрагма жесткости Д3-1 Д5-1

Стадия	Масса	Масштаб
РП		
Лист 1	Листов	

ХАРЬКОВСКИЙ ПРОМСТРОЙНИИПРОЕКТ

Копировал: Формат А1

Д6-1

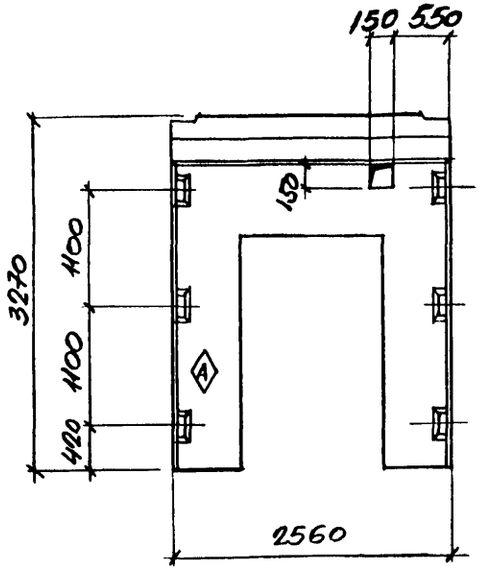

Д7-1

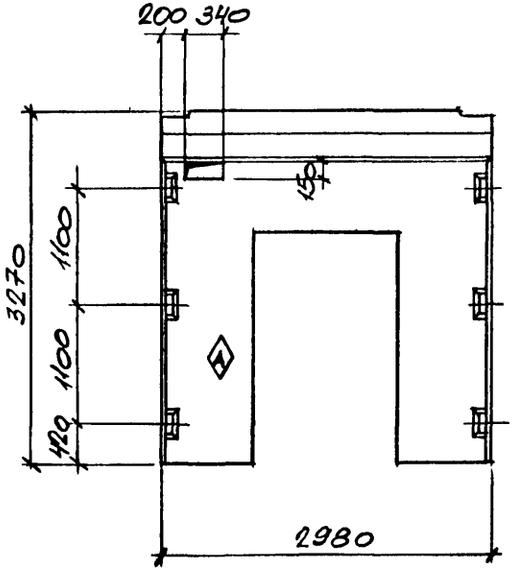

Д4-1

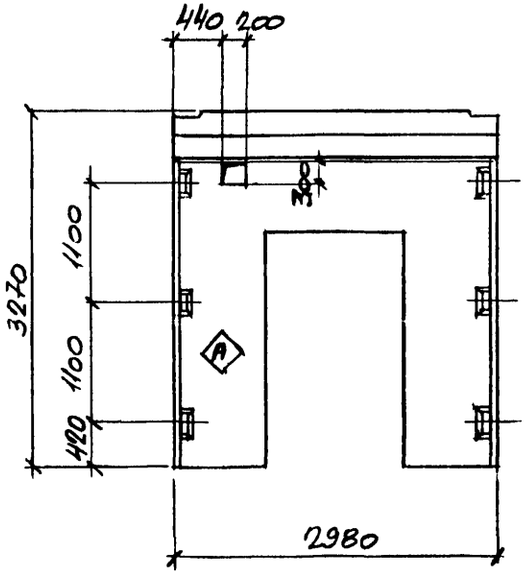

ФОРМАТ	ЗОНА	ПОД.	ОБОЗНАЧЕНИЕ	НАИМЕНОВАНИЕ	КОЛИЧ НА ИСП. Д4-1	Д6-1	Д7-1	ПРИМ.
				Документация				
			1.020-1/83 вып. 4-1	Технические требования к изготовлению сборных железобетонных конструкций				
				Сборочные единицы				
				Диафрагмы жесткости				
			1.020-1/83 вып. 4-1	2ДП30.33	1			
			То же	1ДП26.33		1		
			—•—	1ДП30.33			1	

В местах отверстий сетки основных марок вырезать по месту.

На поверхности диафрагмы, как показано на чертеже, несмываемой краской нанести знак Ⓐ

Привязан

Инв №

Н.контр	Лисунов	
Гл.конст	Зеленский	
Рук.гр	Лисунов	
Вед.инж	Галактионова	
Вед.инж	Галактионова	
Техник	Дубицкая	

ТП 509-31 87 КЖИ-Д4-1, Д6-1, Д7-1

Диафрагма жесткости Д4-1, Д6-1, Д7-1

Стадия	Масса	Масштаб
РП		
Лист 1	Листов	

Харьковский Промстройниипроект

Инв № подл. | Подпись и дата | Взам. инв. №

Формат	Зона	Поз	Обозначение	Наименование	Количество																		Примечание
					П4	П4-1	П4-2	П4-3	П4-4	П5	П5-1	П6	П6-1	П6-2	П6-3	П6-4	П6-5	П6-6	П6-7	П7	П4-5	П4-6	П4-7	
				Документация																			
			ГОСТ 22701.0-77 – ГОСТ 22701.5-77	Технические требования к изготовлению сборных ж.б. конструкций																			
				Сборочные единицы																			
			ГОСТ 22701.0-77 ÷ ГОСТ 22701.5-77	Плита 1ПГ-2АтVт-а,л-400	1	1	1	1	1														
			1.465.1-7/84 вып 1	Плита 1ПВ4-3АтVт-а,я-400						1	1									1	1	1	
			——— " ———	Плита 2ПВ6-2АтVт-4а,л-400								1	1	1	1	1	1	1					
			——— " ———	Плита 2ПВ6-2АтVт-7а,л-400															1				
	1		ГОСТ 22701.0-77 – ГОСТ 22701.5-77	Изделие закладное М9	2	2		2			2												
	2		——— " ———	М8		4	4			4													
	3		1.465.1-7/84 вып 2	М3								2	2	2	2	2	2	2	2	2			
	4		КЖИ НМН-7	НМН-7				1						2	1	2	2		1				
	5		1.465.1-7/84 вып. 2	М4														4	4				
	6		КЖИ НМН-13	НМН-13					1													2	

Привязан.

Инв №

Инв. № подл. | Подпись и дата | Взам. инв. №

Н. контр.	Лисунов	
Гл. конст.	Зеленский	
Рук. гр.	Лисунов	
Вед. инж.	Галактионова	
Инженер	Уварова	
Техник	Дубицкая	

ТП 509-31 87 КЖИ- П4 ÷ П4-7, П5, П5-1, П6 ÷ П6-7, П7

Плита покрытия П4 ÷ П4-7, П5, П5-1, П6 ÷ П6-7, П7

Стадия	Лист	Листов
	1	1

Харьковский Промстройниипроект

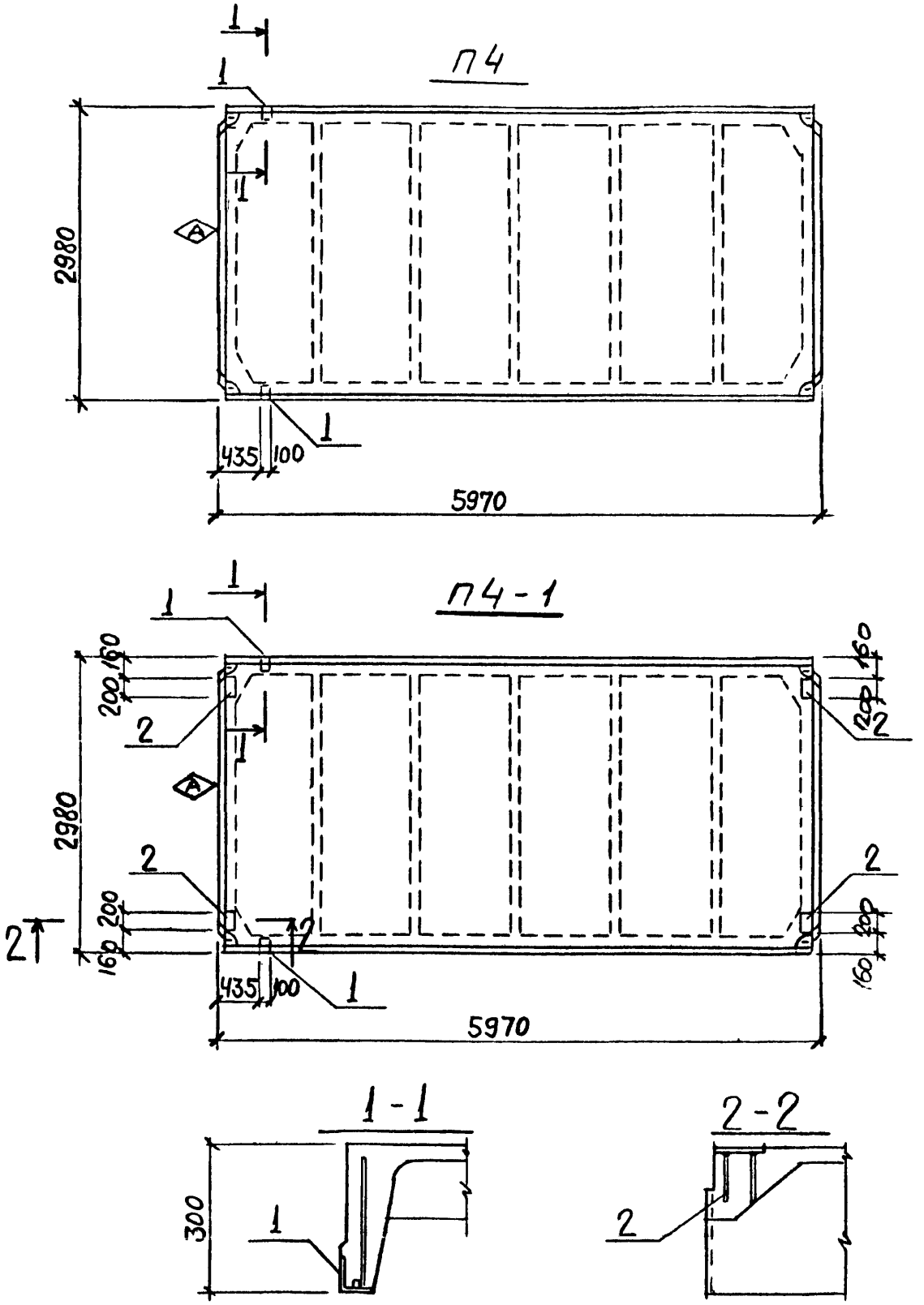

Ведомость расхода стали на дополнительные закладные изделия, кг

Марка элемента	Изделия закладные								
	Арматура класса				Прокат				Всего
	А III				В ст 3 кп 2				
	Гост 5781-82			Итого	Гост 103-76*		Гост 8509-72*	Итого	
	10	14			δ=8		L70x8		
П4	0,62	0,2		0,82			1,68	1,68	2,5
П4-1	2,22	0,2		2,42	5,2		1,68	6,88	9,3

На боковой поверхности плиты в указанных местах несмываемой краской нанести знак Ⓐ

Привязан:

Инв №

Н контр	Лисунов		
Гл конст	Зеленский		
Рук гр	Лисунов		
Вед. инж.	Галактионова		
Инжен.	Уварова		
Техник	Дубицкая		

ТП 509-31 87 КЖИ- П4 ÷ П4-7, П5, П5-1, П6 ÷ П6-7, П7

Плита покрытия П4 ÷ П4-7, П5, П5-1, П6 ÷ П6-7, П7

Стадия	Масса	Масштаб
РП		

Лист 1 Листов 6

ХАРЬКОВСКИЙ ПРОМСТРОЙНИИПРОЕКТ

Альбом 3

Типовой проект 503-31.87

Инв. № подл. | Подпись и дата | Взам. инв №

П4-2 , П4-7

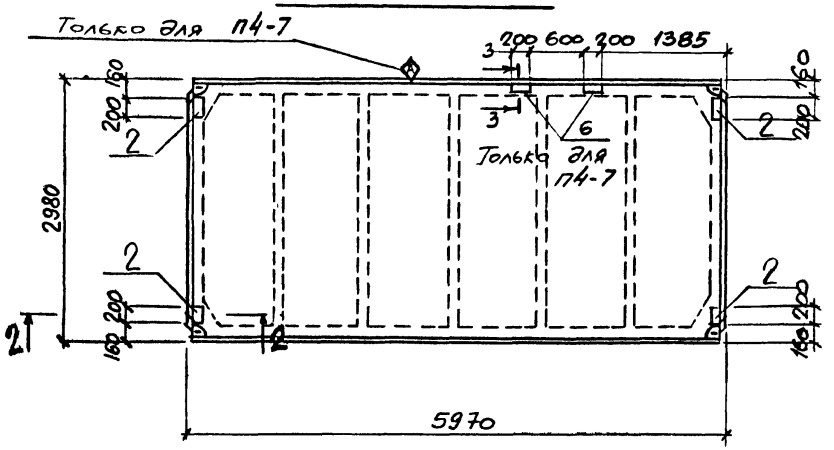

П4-3

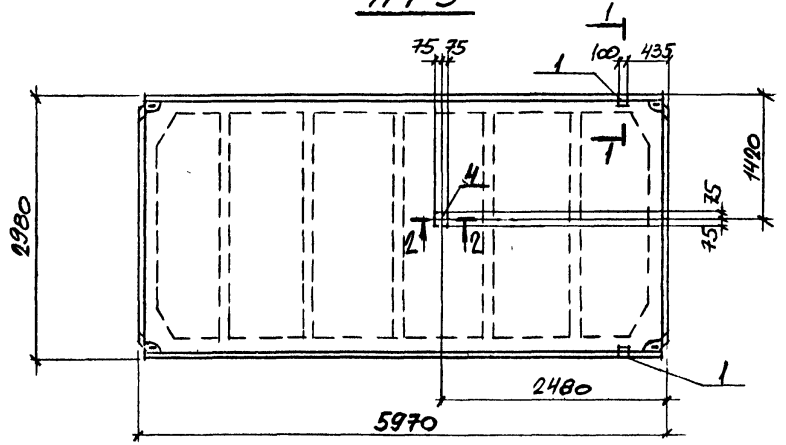

1-1

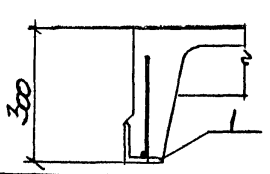

2-2



3-3

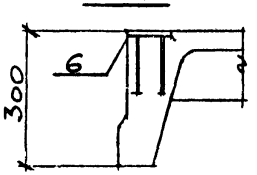

Ведомость расхода стали на дополнительные закладные изделия, кг

Марка элемента	Изделия закладные								Всего
	Арматура класса				Прокат				
	A-III				Ст 3 кп 2				
	ГОСТ 5781-82			Итого	ГОСТ 103-76*		ГОСТ 8509-72*	Итого	
	8	10	14		б=8	б=6	L70×8		
П4-2		1,6		1,6	5,2			5,2	6,8
П4-3	0,5	0,62	0,2	1,32		1,1	1,68	1,78	3,1
П4-7		2,3		2,3	8,2			8,2	10,9

На боковой поверхности плиты в указанном месте несмываемой краской нанести знак Ⓐ

Привязан:

Инв. №

ТП 5о9-31 87 КЖИ. П4 ÷ П4-7, П5, П5-1, П6 ÷ П6-7, П7

Лист 2

Инв. № подл. | Подпись и дата | Взам. инв. №

П5

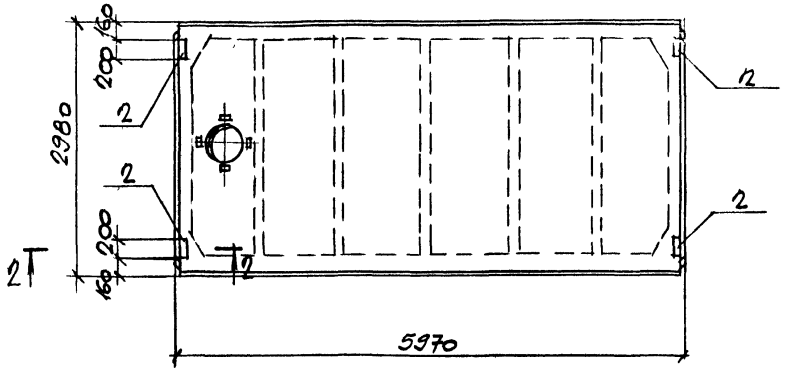

П5-1

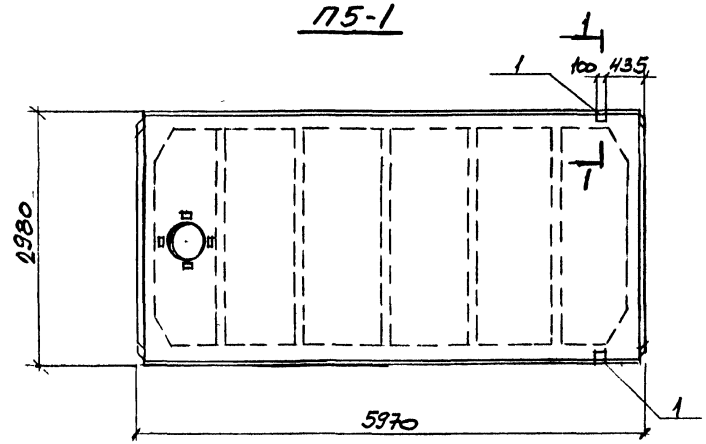

1-1

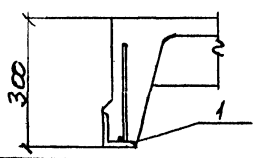

2-2

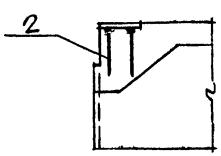

Ведомость расхода стали на дополнительные закладные изделия, кг

Марка элемента	Изделия закладные								
	Арматура класса AIII				Прокат Вст3кп2				Всего
	ГОСТ 5781-82			Итого	ГОСТ 103-76*		ГОСТ 8509-72	Итого	
	10	14			б=8		L70×8		
П5	1,6			1,6	5,2			5,2	6,8
П5-1	0,62	0,2		0,82			1,68	1,68	2,5

Привязан

Инв №

ТП 509-31 87 КЖИ П4 ÷ П4-7, П5, П5-1, П6 ÷ П6-7, П7

Лист 3

П6

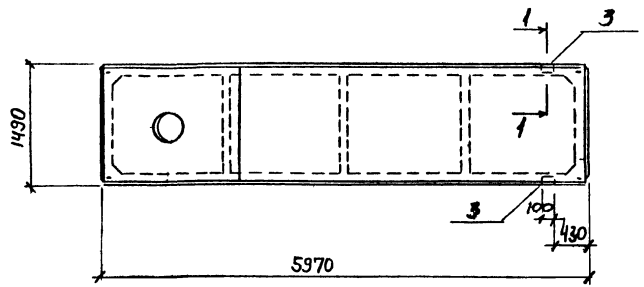

П6-1, П7

ф400 для П6-1

ф700 для П7

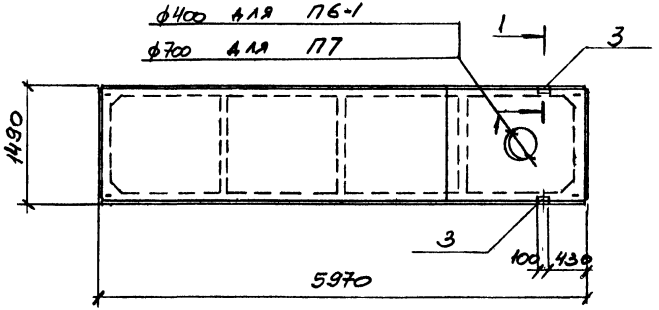

1-1

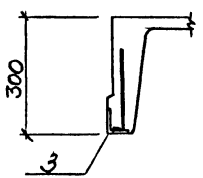

Ведомость расхода стали на дополнительные закладные изделия, кг

Марка элемента	Изделия закладные								
	Арматура класса AIII ГОСТ 5781-82			Итого	Прокат Вст3кп2 ГОСТ 8509-72*			Итого	Всего
	8	16			L63х6				
П6	0,4	0,2		0,6	1,2			1,2	1,8
П6-1	0,4	0,2		0,6	1,2			1,2	1,8
П7	0,4	0,2		0,6	1,2			1,2	1,8

Привязан:

Инв. №

ТП 509-31 87 КЖИ

П4 ÷ П4-7,
П5, П5-1,
П6 ÷ П6-7, П7

Лист 4

Инв. № подл. | Подпись и дата | Взам. инв. №

П6-2

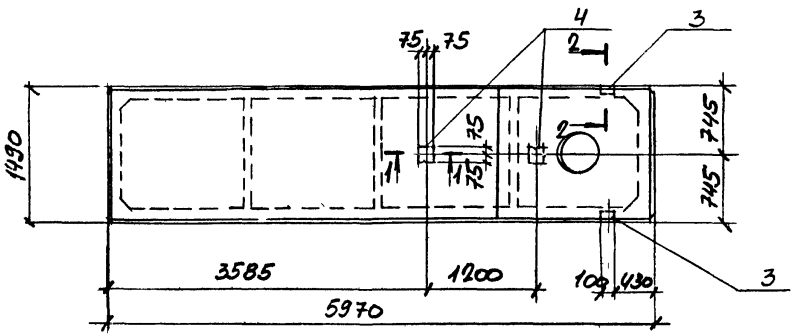

П6-3

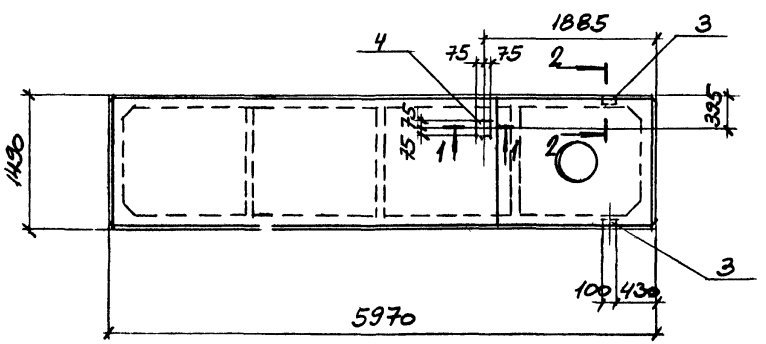

1-1

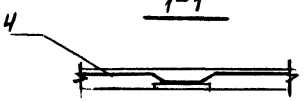

2-2

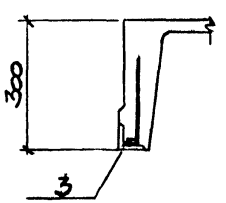

Ведомость расхода стали на дополнительные закладные изделия, кг

Марка элемента	Изделия закладные								
	Арматура класса				Прокат				Всего
	AIII				Вст3кп2				
	ГОСТ 5781-82			Итого	ГОСТ 103-76*	ГОСТ 8509-72*		Итого	
	8	16			δ=6	L63×6			
П6-2	1,4	0,2		1,6	2,1	1,2		3,3	4,9
П6-3	0,9	0,2		1,1	1,1	1,2		2,3	3,4

Привязан:

Инв. №

Инв. № подл. | Подпись и дата | Взам. инв. №

ВЕДОМОСТЬ РАСХОДА СТАЛИ НА ДОПОЛНИТЕЛЬНЫЕ ЗАКЛАДНЫЕ ИЗДЕЛИЯ, кг

МАРКА ЭЛЕМЕНТА	ИЗДЕЛИЯ ЗАКЛАДНЫЕ								
	АРМАТУРА КЛАССА AIII				ПРОКАТ ВСТ 3 кп 2				ВСЕГО
	ГОСТ 5781-82			ИТОГО	ГОСТ 103-76*	ГОСТ 8509-72*		ИТОГО	
	8	16			δ=6	L63×6			
ПБ-4	1,4	0,2		1,6	2,1	1,2		3,3	4,9
ПБ-5	1,4	0,2		1,6	2,1	1,2		3,3	4,9

ПБ-4

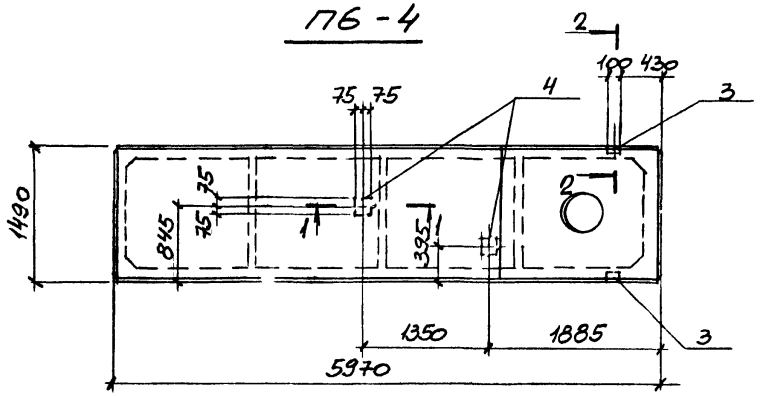

ПБ-5

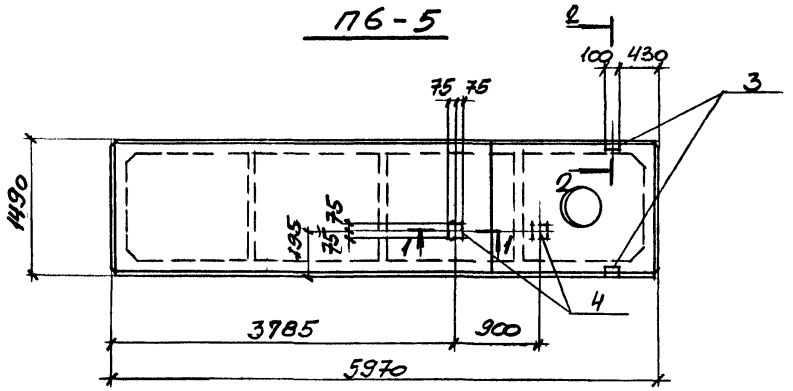

1-1

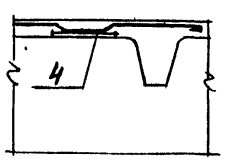

2-2

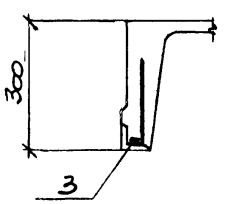

Привязан

Инв №

ТП 509-31 87 КЖИ – ПЧ ÷ ПЧ-7, ПЧ, ПЧ-1, ПЧ ÷ ПЧ-7, ПЧ

Инв. № подл. | Подпись и дата | Взам. инв. №

Ведомость расхода стали на дополнительные закладные изделия, кг

Марка элемента	Изделия закладные								
	Арматура класса AIII ГОСТ 5781-82				Прокат Вст3кп2 ГОСТ 103-76*				Всего
	8	16	10	Итого	δ=6	L63×6		Итого	
П6-6	0,4	0,2	0,4	1,0	3,6	1,2		4,8	5,8
П6-7	0,9	0,2	0,4	1,5	4,7	1,2		5,9	7,4

П6-6

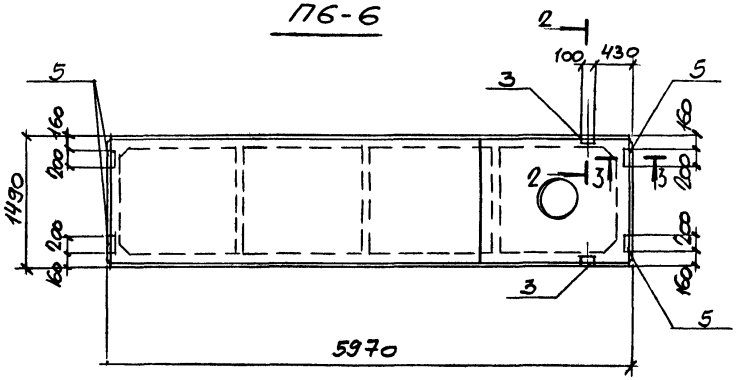

П6-7

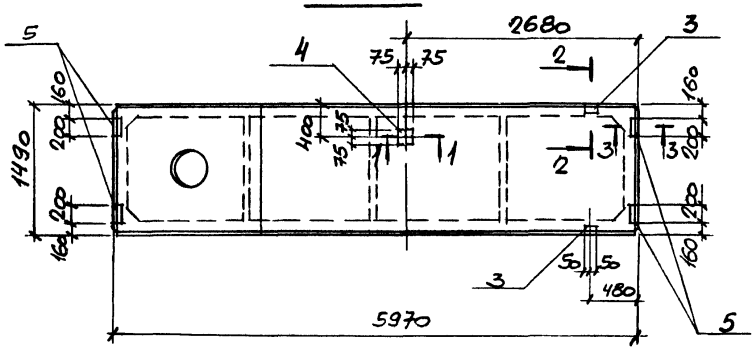

1-1

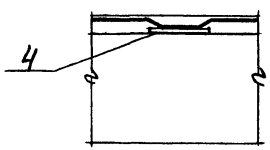

2-2

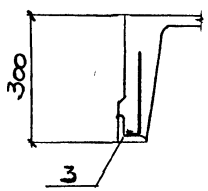

3-3

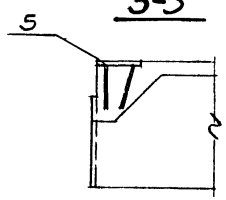

Привязан

Инв. №

ТП 509-31 87 КЖИ

П4 ÷ П4-7
П5, П5-1
П6 ÷ П6-7, П7

Лист 7

Инв. № подл. | Подпись и дата | Взам. инв. №

П4-4

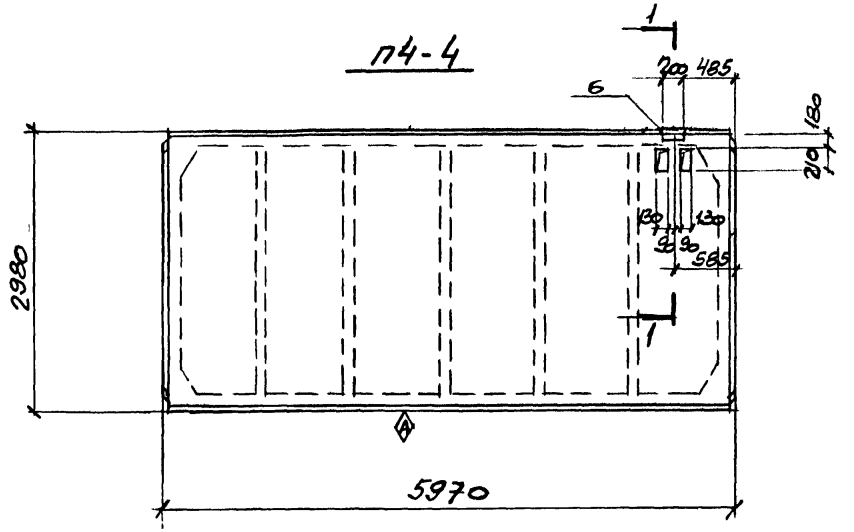

П4-5, П4-6

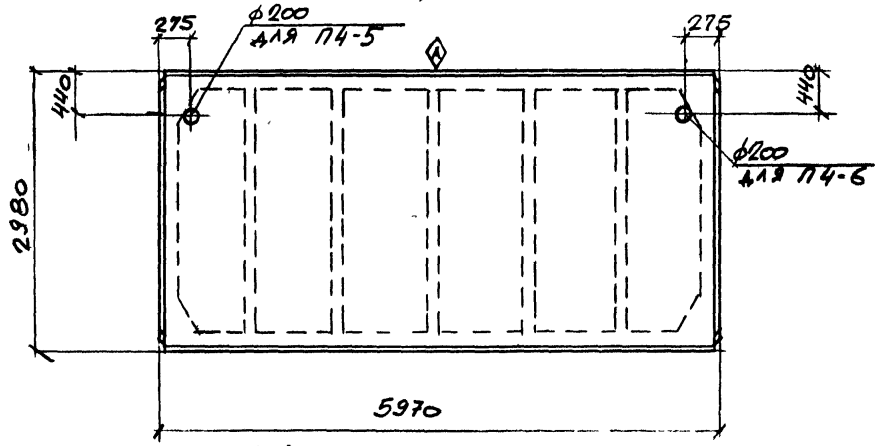

1-1

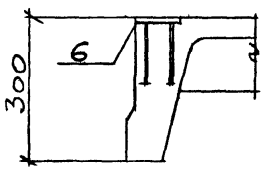

Ведомость расхода стали на дополнительные закладные изделия, кг

Марка элемента	Изделия закладные								
	Арматура класса AIII				Прокат				Всего
	ГОСТ 5781-82			Итого	ГОСТ 103-76*			Итого	
	10				б=8				
П4-4	0,4			0,4	1,5			1,5	1,9

На боковой поверхности плиты в указанных местах несмываемой краской нанести знак ◈.

Привязан

Инв. №

ТП 509-31 87 КЖИ	П4 ÷ П4-7, П5, П5-1, П6 ÷ П6-7, П7	Лист 8

Инв. № подл. | Подпись и дата | Взам. инв. №

П8-1

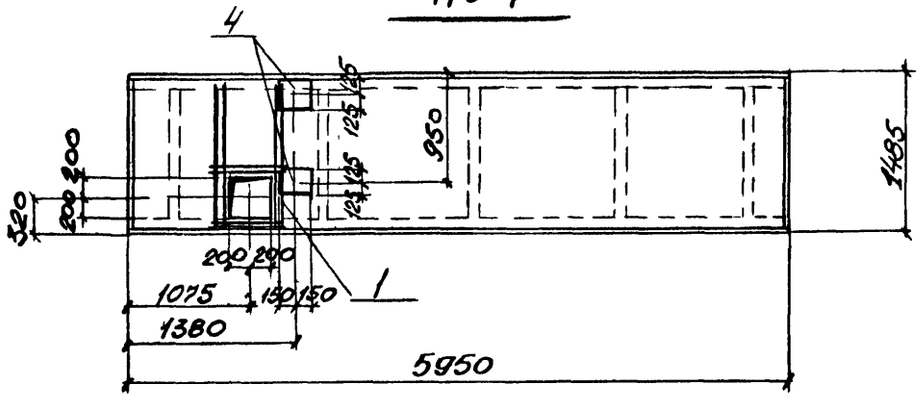

П9-1

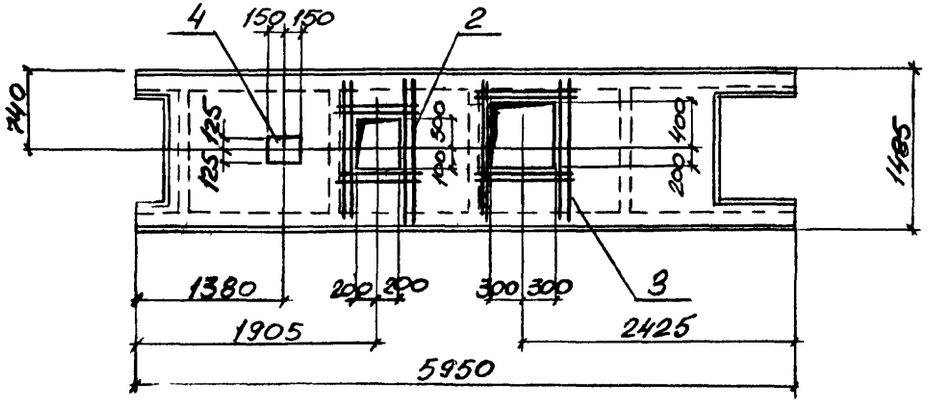

Формат	Зона	Поз.	Обозначение	Наименование	Колич на П9-1	Колич на П8-1	Примечание
				Документация			
			1.442.1-2 вып. 1	Технические требования к изготовлению сборных ж. б конструкций			
				Сборочные единицы			
				Плиты			
			1.442.1-2 вып. 1	2П1-2АIVт-1		1	
			То же	2П1-2АIVт-3	1		
		1	КЖИ-НМН-11	Изделие закладное НМН-11		1	
		2	КЖИ-НМН-9	НМН-9	1		
		3	КЖИ-НМН-10	НМН-10	1		
		4	3.400-6/76	МИЗ-13	1	2	

Ведомость расхода стали на дополнительные закладные изделия

Марка элемента	Изделия закладные: Арматура класса AIII ГОСТ 5781-82 ф6	ф8		Итого	Прокат: Вст3кп2 ГОСТ 82-70* δ=6		Итого	Общий расход
П9-1	3,75	0,5		4,25	3,5		3,5	7,75
П8-1	1,6	1,0		2,6	7,0		7,0	9,6

Привязан:

Инв №

Н контр	Лисунов	
Гл конст	Зеленский	
Рук гр	Лисунов	
Вед инж	Галактионова	
Рук. гр	Лисунов	
Инженер	Исленко	

ТП 5о9-31 87 КЖИ – П8-1, П9-1

Плита П8-1, П9-1

Стадия	Масса	Масштаб
РП		1:50
Лист		Листов 1

Харьковский Промстройниипроект

Инв № подл. | Подпись и дата | Взам инв №

ПВ-2

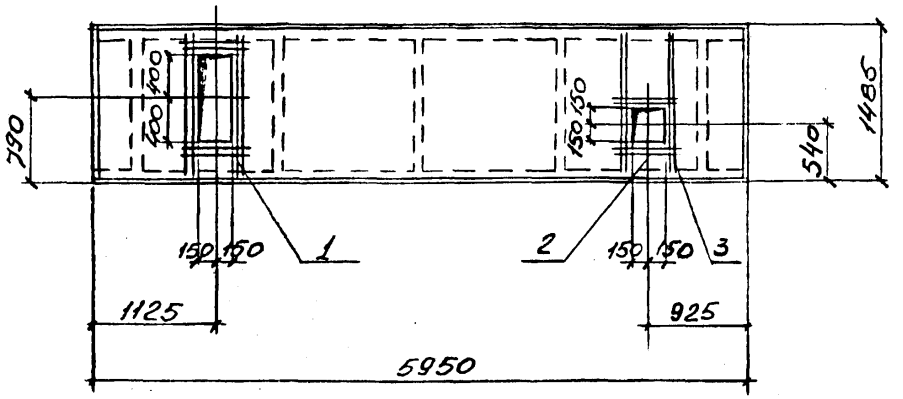

ПВ-3

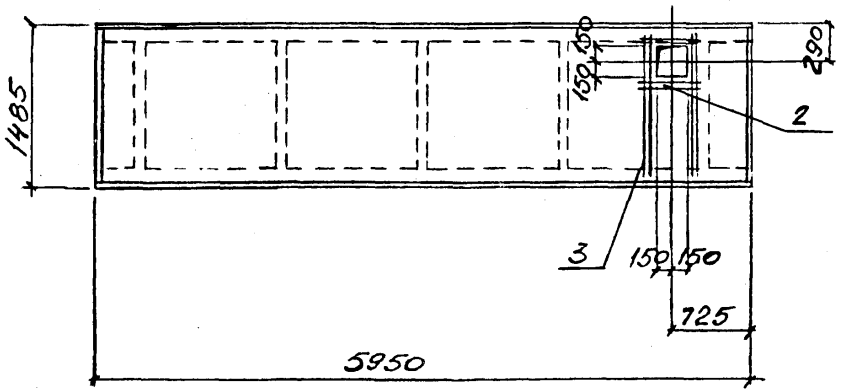

Формат	Зона	Поз.	Обозначение	Наименование	Количество ПВ-2	Количество ПВ-3	Примечание
				Документация			
			1.442.1-2 вып. 1	Технические требования к изготовлению сборных ж.б. конструкций			
				Сборочные единицы			
			1.442.1-2 вып. 1	Плита 2П1-2АIIIт-1	1	1	
		1	КЖИ НМН-12	Изделие закладное НМН-12	1		
		2		ФбАIII ГОСТ 5781-82 ℓ=500	4	4	0,1 кг
		3		ФбАIII ГОСТ 5781-82 ℓ=1400	4	4	0,31 кг

Сетки в местах отверстий вырезать по месту.

Ведомость расхода стали на дополнительные закладные изделия

Марка элемента	Изделия закладные. Арматура класса AIII ГОСТ 5781-82 ф6	Итого	Общий расход
ПВ-2	2,5	2,5	2,5

Привязан.

Инв. №

Н. контр.	Лисунов		ТП 509-31.87 КЖИ - ПВ-2, ПВ-3
Гл. конст.	Зеленский		
Рук. гр.	Лисунов		Плита ПВ-2, ПВ-3
Вед. инж.	Галактионова		
Рук. груп.	Лисунов		
Инженер	Исаенко		

Стадия	Масса	Масштаб
РП		1:50
Лист		Листов 1

Харьковский Промстройниипроект

Инв. № подл. | Подпись и дата | Взам. инв. №

ПВ-4

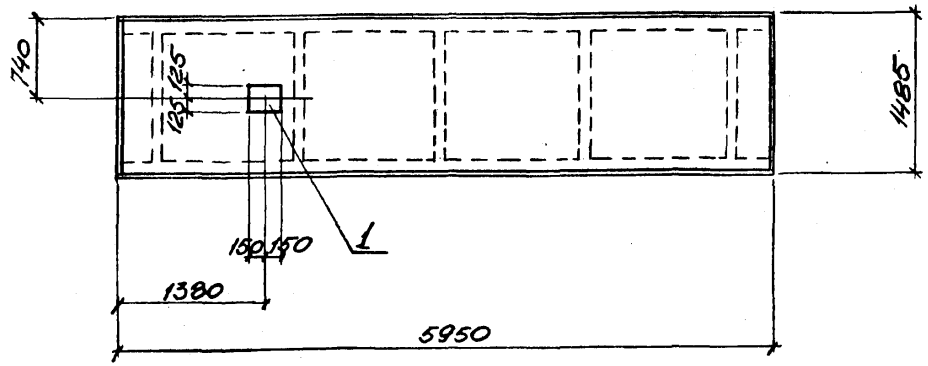

ПВ-5

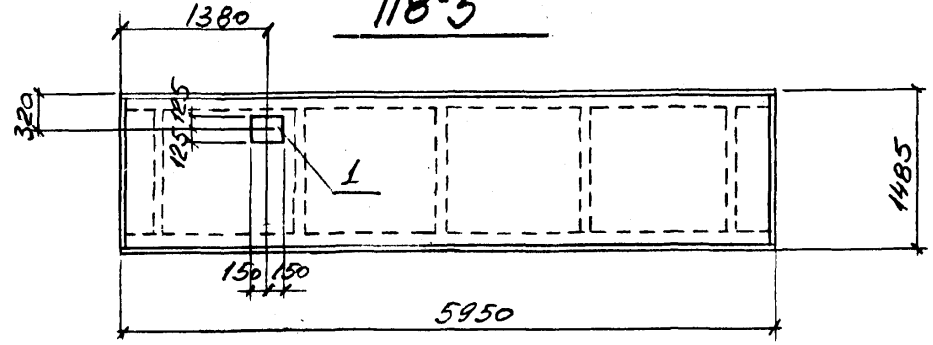

Формат	Зона	Поз.	Обозначение	Наименование	Колич. ПВ-4	Колич. ПВ-5	Примечание
				Документация			
			1.442.1-2 вып.1	Технические требования к изготовлению сборных ж.б. конструкций			
				Сборочные единицы			
			1.442.1-2 вып.1	Плита 2ПН-2А.IVт-1	1	1	
		1	3.400-6/76	Изделие закладное МИ3-13	1	1	

Ведомость расхода стали на дополнительные закладные изделия

Марка	Изделия закладные										Всего
	Арматура класса						Прокат				
	AIII						Вст3кп2				
	ГОСТ 5781-82						ГОСТ 82-70*				
	ф8					Итого	-8=6			Итого	
ПВ-4	0,5					0,5	3,5			3,5	4,0
ПВ-5	0,5					0,5	3,5			3,5	4,0

Привязан.

Инв. №

Н.контр.	Лисунов	
Гл.конст.	Зеленский	
Рук.гр.	Лисунов	
Вед.инж.	Галактионова	
Рук.груп.	Лисунов	
Нач.отдела	Исаенко	

ТП 509-31.87 КЖИ · ПВ-4, ПВ-5

Плита ПВ-4, ПВ-5

Стадия	Масса	Масштаб
РП		
Лист	Листов	

Харьковский Промстройниипроект

ПГ-2

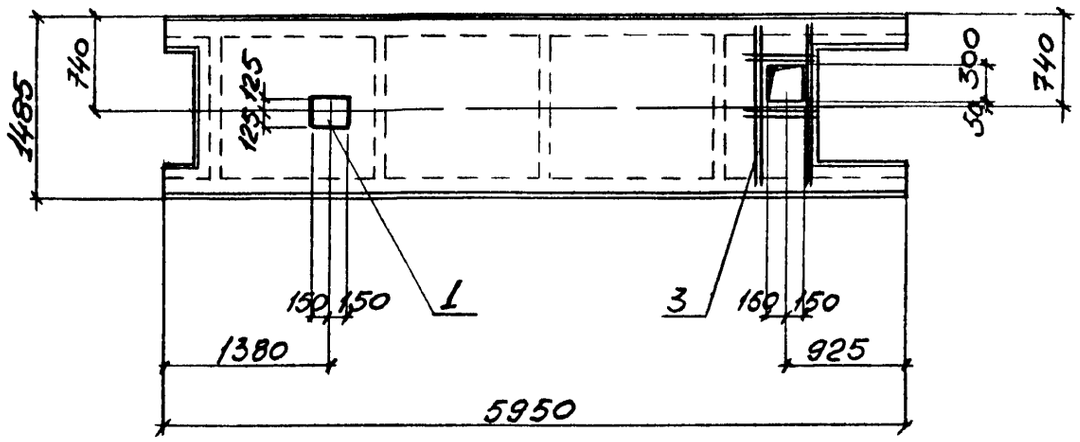

ПГ-3

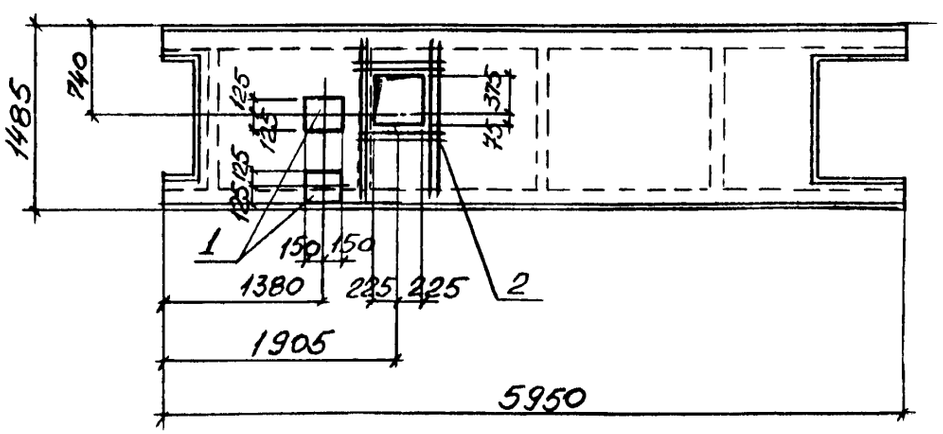

ФОРМАТ	ЗОНА	ПОЗ.	ОБОЗНАЧЕНИЕ	НАИМЕНОВАНИЕ	КОЛИЧ ПГ-2	КОЛИЧ ПГ-3	ПРИМЕЧАНИЕ
				Документация			
			1.442.1-2 вып.1	Технические требования к изготовлению сборных ж.б. конструкций			
				Сборочные единицы			
			1.442.1-2 вып.1	2П1-2АIVт-3	1	1	
			3.400-6/76	Изделие закладное МН3-13	1	2	
			КЖИ НМН-6	НМН-6		1	
			КЖИ НМН-5	НМН-5	1		

Сетки в местах отверстий вырезать по месту.

Ведомость расхода стали на дополнительные закладные изделия

Марка элемента	Изделия закладные: Арматура класса AIII ГОСТ 5781-82 ϕ6	ϕ8					Итого	Прокат: Ст3кп2 ГОСТ 82-70* δ=6			Итого	Всего
ПГ-2	1,64	0,5					2,14	3,5			3,5	5,64
ПГ-3	1,8	1,0					2,8	7,0			7,0	9,8

Привязан:

Инв №

Н.контр	Лисунов	
Гл.конст	Зеленский	
Рук.гр	Лисунов	
Вед.инж.	Галактионова	
Рук.гр	Лисунов	
Инженер	Исаенко	

ТП 509-31 87 КЖИ - ПГ-2, ПГ-3

Плита ПГ-2, ПГ-3

Стадия	Масса	Масштаб
РП		1:50
Лист		Листов 1

Харьковский Промстройниипроект

Инв.№ подл. | Подпись и дата | Взам.инв.№

Формат	Зона	Позиц.	Обозначение	Наименование	Количество П1	П1-1	П1-2	П2	П2-1	П2-2	П3	П3-1	П3-2	П3-3	П3-4	П3-5	П3-6	П3-7	П3-8	П1-3	П2-3	Прим.
				Документация																		
			1.041.1-2 вып 6	Технические требования к изготовлению сборных ж. б. конструкций																		
				Сборочные единицы																		
			1.041 1-2 вып 6	Плиты ПРС56,15-6АIVт	1	1	1													1		
			1.041.1-2 вып 6	ПРС 56 15-10АIVт				1	1	1											1	
			1 041 1-2 вып 6	ПРС 56,15-16АIVт							1	1	1	1	1	1	1	1	1			
		1	КЖИ - НМН-20	Изделие закладное НМН-20		1		2	3													
		2	КЖИ - НМН-21	НМН-21	1																	
		3	КЖИ - НМН-22	НМН-22			1															
		4	КЖИ - НМН-23	НМН-23							1											
		5	КЖИ - НМН-24	НМН-24							1	1										
		6	КЖН - НМН-25	НМН-25												1	1					

Ведомость расхода стали на дополнительные закладные изделия, кг

Марка элемента	Изделия закладные: Арматура класса AIII, ГОСТ 5781-82, ф6	Итого	Прокат: Итого	Всего
П1	1,7	1,7		1,7
П1-1	1,7	1,7		1,7
П1-2	2,0	2,0		2,0
П2	3,4	3,4		3,4
П2-1	5,1	5,1		5,1
П3	3,3	3,3		3,3
П3-1	1,8	1,8		1,8
П3-5	2,2	2,2		2,2
П3-6	2,2	2,2		2,2

Привязан:

Инв №

Инв. № подл. | Подпись и дата | Взам. инв. №

Н контр	Лисунов	
Гл конст	Зеленский	
Рук гр	Лисунов	
Вед. инж	Галактионова	
Вед. инж	Галактионова	
Инженер	Уварова	

ТП 509-31.87 КЖИ - П1 ÷ П1-3, П2 ÷ П2-3, П3 ÷ П3-8

Плита П1 ÷ П1-3, П2 ÷ П2-3, П3 - П3-8

Стадия	Лист	Листов
РП	1	1

Харьковский Промстройниипроект

П2

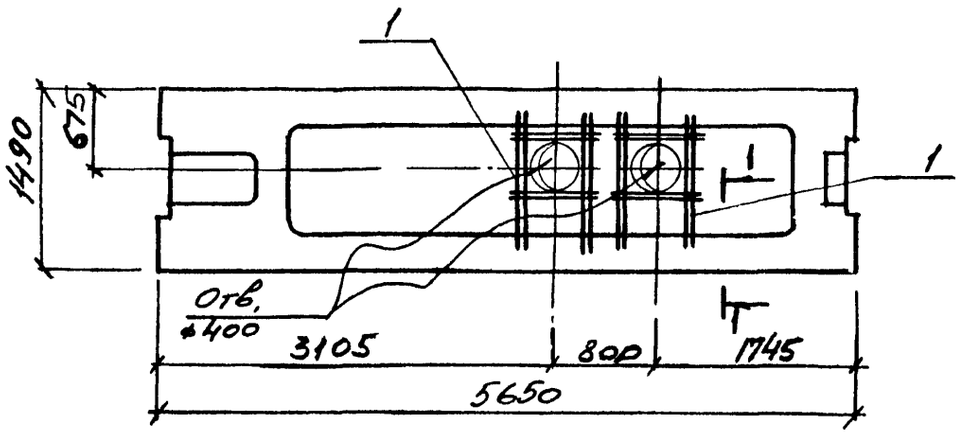

П2-1

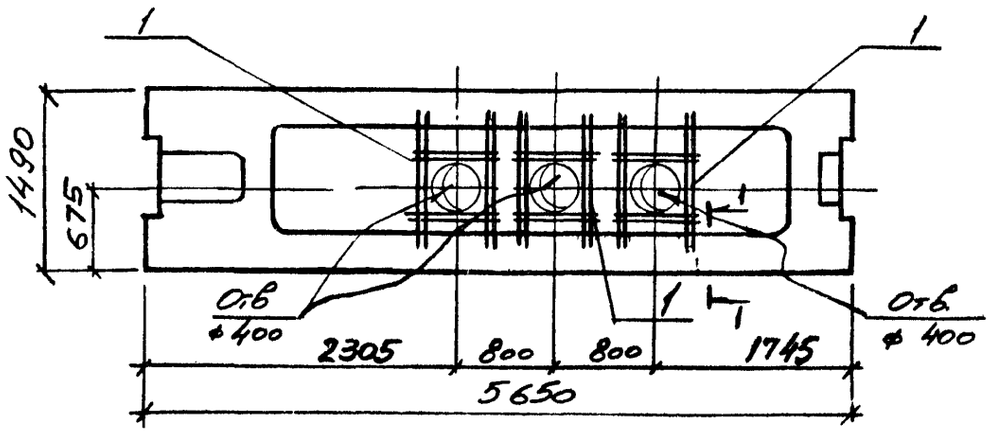

П1

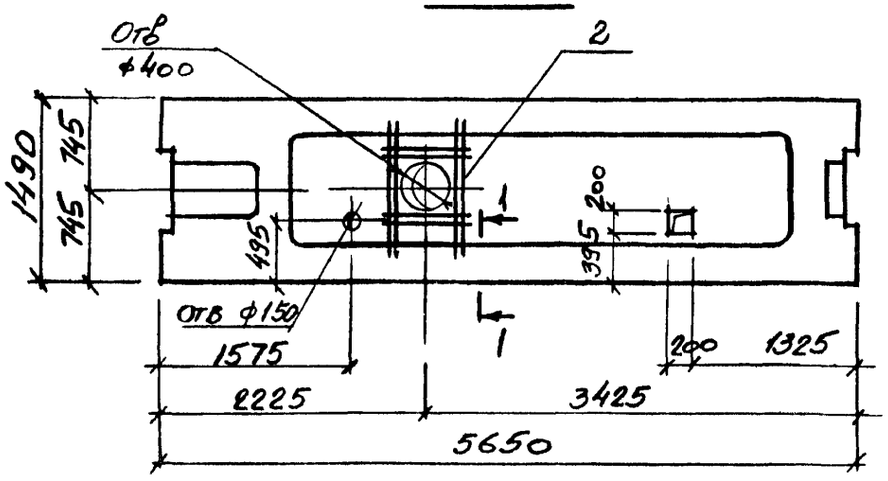

П1-1

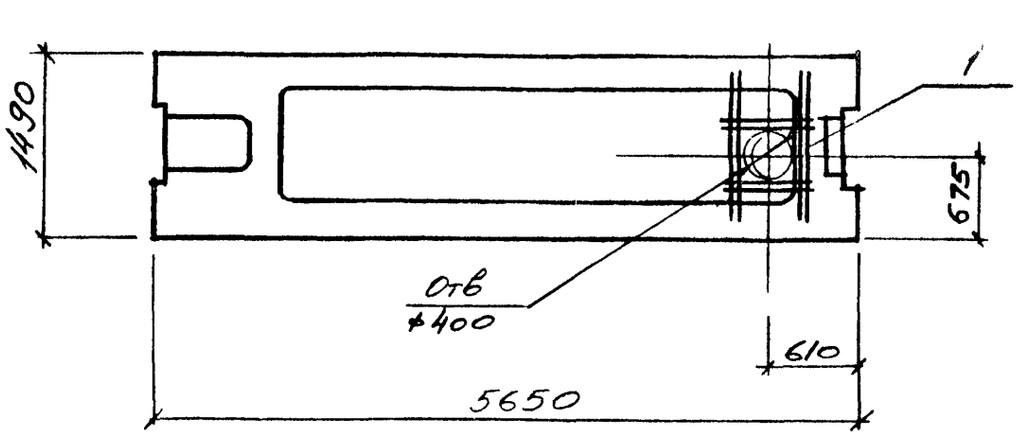

1-1

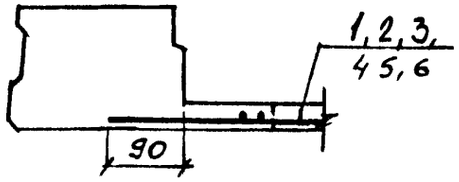

Привязан:

Инв №

Н контр	Лисунов	
Гл конст	Зеленский	
Рук гр	Лисунов	
Вед инж	Галактионова	
Вед инж	Галактионова	
Инженер	Убарова	

ТП 509-31.87 КЖИ– П1 ÷ П1-3, П2 ÷ П2-3, П3 ÷ П3-8

Плита
П1 ÷ П1-3,
П2 ÷ П2-3,
П3 ÷ П3-8

Стадия	Масса	Масштаб
РП		

Лист 1 Листов 4

Харьковский Промстроиниипроект

Взам инв № | Подпись и дата | Инв № подл

П3

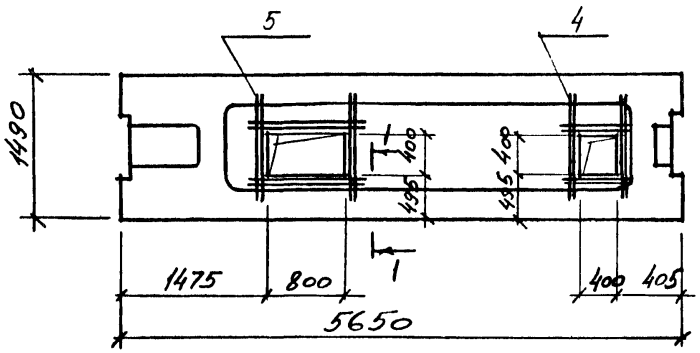

П3-1

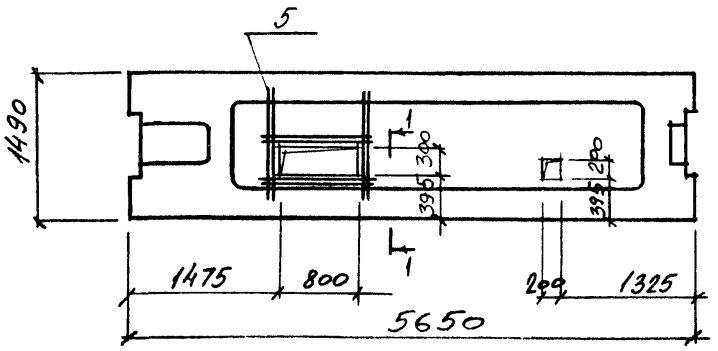

П3-2

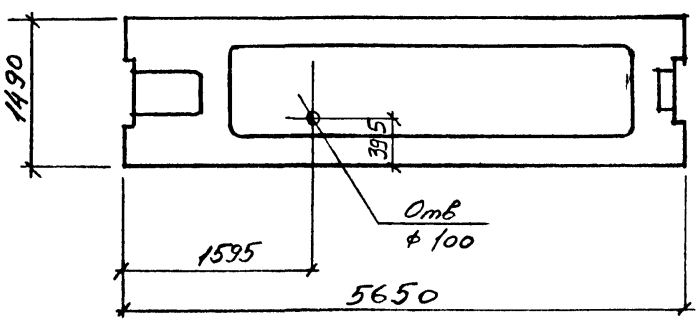

П3-3

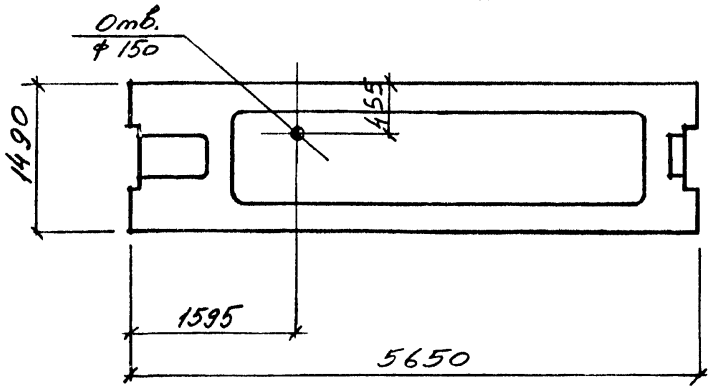

Привязан'

Инв №

ТП 509-31 87 КЖИ – П1÷П1-3, П2-П2-3, П3÷П3-8. Лист 2

Инв № подл. | Подпись и дата | Взам. инв. №

П3-4

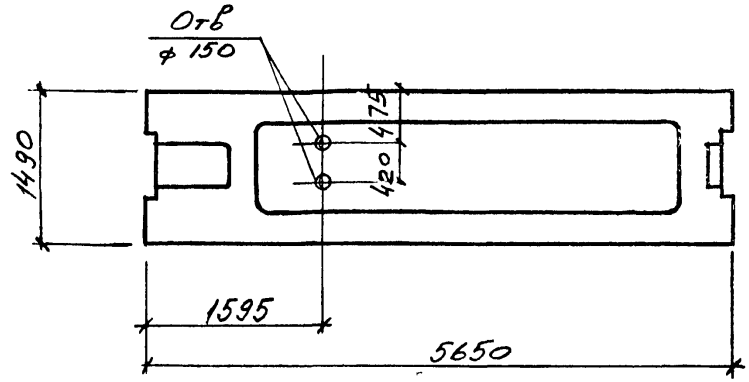

П3-5

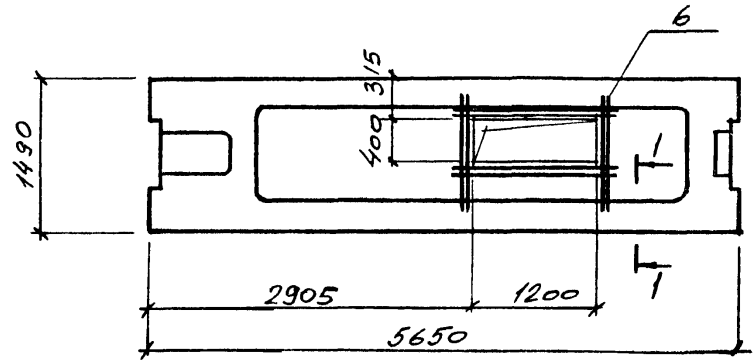

П3-6

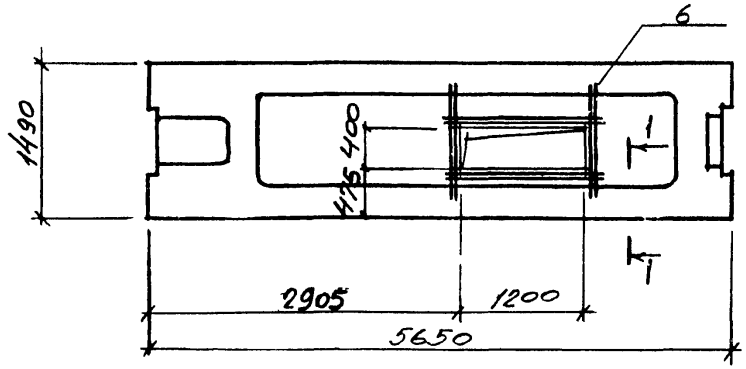

П3-7

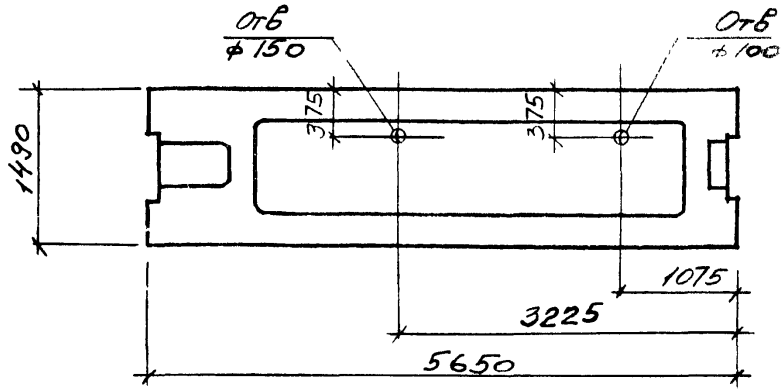

Привязан:

Инв №

ТП 509-31 87 КЖИ

П1 ÷ П1-3,
П2 ÷ П2-3,
П3 - П3-8

Лист 3

Инв № подл. | Подпись и дата | Взам. инв №

П3-8

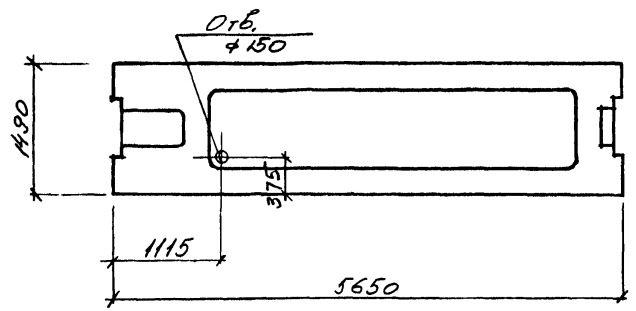

П2-3

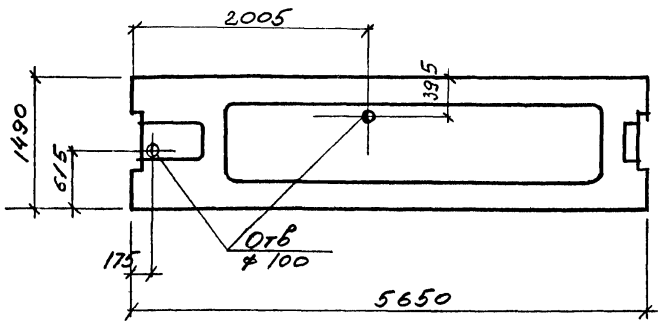

П1-2

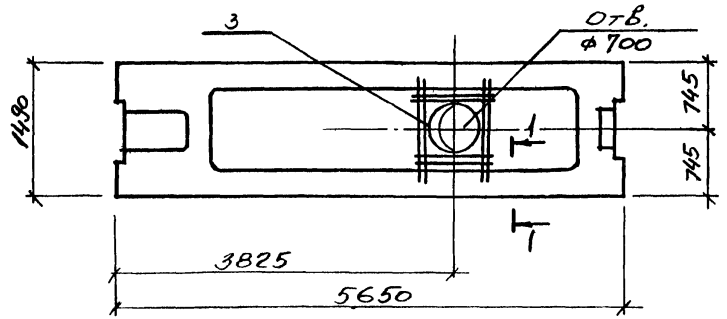

П1-3, П2-2

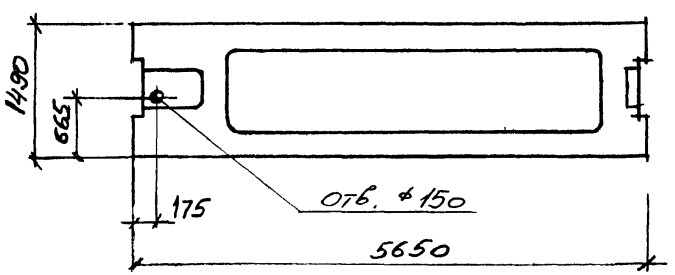

Привязан:

Инв №

ТП 509-31.87 КЖИ — П1 – П1-3,
П2 – П2-3,
П3 – П3-8

Лист 4

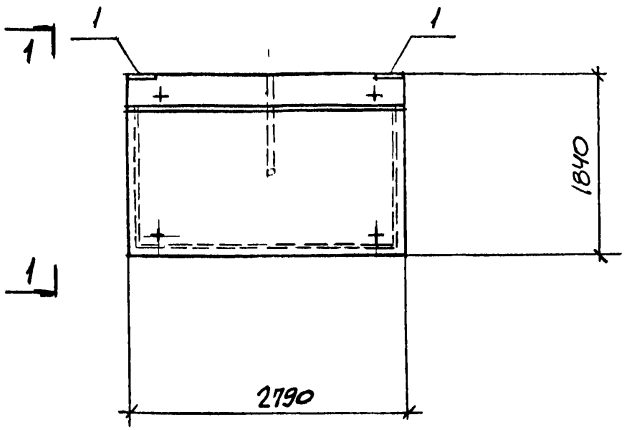

1-1

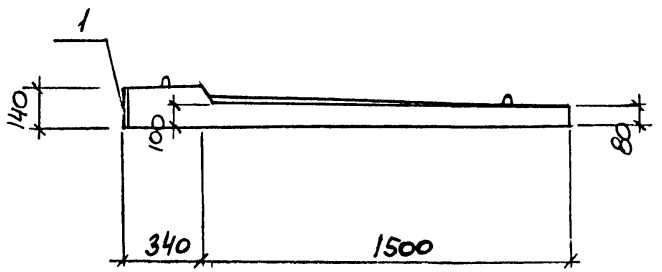

Формат	Зона	Поз.	Обозначение	Наименование	Колич. КВ28-1	Примечание
				Документация		
			1.238-1 в.1	Технические требования к изготовлению сборных ж.б. конструкций		
				Сборочные единицы		
			1.238-1 в.1	Козырек КВ28	1	
		1	3.400-6/76	Изделие закладное МН2-1	2	

Ведомость расхода стали на дополнительные закладные изделия, кг

Марка	Изделия закладные						Общий расход
	Арматура класса AIII ГОСТ 5781-82			Прокат ГОСТ 103-76*			
	12		Итого	Б-8		итого	
КВ28-1	2,0		2,0	6,0		6,0	8,0

Привязан.

Инв. №

Н.контр	Лисунов	
Гл.конст	Зеленский	
Рук.гр	Лисунов	
Вед.инж	Галактионова	
Инженер	Маргорская	

ТП 509-31.87 КЖИ КВ28-1

Козырек КВ28-1

Стадия	Масса	Масштаб
РП	—	
Лист	Листов	

Харьковский Промстройниипроект

Форм	Зона	Поз	Обозначение	Наименование	Количество на исполнение ПС-1	ПС-1	ПС-1	ПС-2	ПС-2	ПС-2	ПС-3	ПС-3	ПС-3	Примечание
				Документация										
			1.030.1-1. 1-1 ОП ТО	Техническое описание к изготовлению сборных железобетонных конструкций										
				Сборочные единицы										
			1030.1-1 в.1-1	Стеновая панель ПС 60.12.2,0-4 л-36	1									
			——— // ———	Стеновая панель ПС 60.12.2,5-3,л-36		1								
			——— // ———	Стеновая панель ПС 60.12.3,0-3.л-36			1							
			——— // ———	Стеновая панель ПС 60.12.20-2.л-37				1						
			——— // ———	Стеновая панель ПС 60 12.2,5-3.л-37					1					
			——— // ———	Стеновая панель ПС 60.12.3,0-3.л-37						1				
			——— // ———	Стеновая панель ПС 60.15.2,0-2.л-40							1			
			——— // ———	Стеновая панель ПС 60.15 2,5-2 л-40								1		
			——— // ———	Стеновая панель ПС 60.15.3,0-3.л-40									1	
		М9	1.030.1-1 в.1-3	Изделие закладное М9	4	4	4	4	4	4	4	4	4	
		М2	——— // ———	Изделие закладное М2	2	2	2	4	4	4	2	2	2	
		М16	——— // ———	Изделие закладное М16							5	5	5	
					ПС60.12.4,0-4л-36-1	ПС60.12.2,5-3,л-36-1	ПС60.12.3,0-3,л-36-1	ПС60.12.20-2,л-37-1	ПС60.12.2,5-3,л-37-1	ПС.60.12.3,0-3,л-37-1	ПС60.15.20-2,л-40-1	ПС60.15.2,5-2,л-40-1	ПС60.15.3,0-3,л-40-1	

Ведомость расхода стали на закладные изделия

Марка элемента	Изделия закладные: Арматура класса AIII ГОСТ 5781-82 ф10	Итого	Прокат: ВСт3кп2 ГОСТ 19903 74 δ=6	δ=8	ГОСТ 8509-72* 163×6	Итого	Всего
ПС-1	1,9	1,9	1,1	4,0	2,7	7,8	9,7
ПС-2	2,3	2,3	2,2	4,0	5,5	11,7	14,0
ПС-3	7,9	7,9	1,1	10.9	2.7	14,7	22,6

Привязан

Инв №

Н контр	Лисунов	
Гл констр	Зележский	
Рук груп	Лисунов	
Вед инж	Галактионова	
Вед. инж	Галактионова	
Инженер	Исаенко	

ТП 509-31 87 КЖИ. ПС-1÷ПС-3

Стеновая панель ПС-1 ÷ ПС-3

Стадия	Лист	Листов
РП		1

Харьковский Промстройниипроект

АЛЬБОМ 3

ПС-1

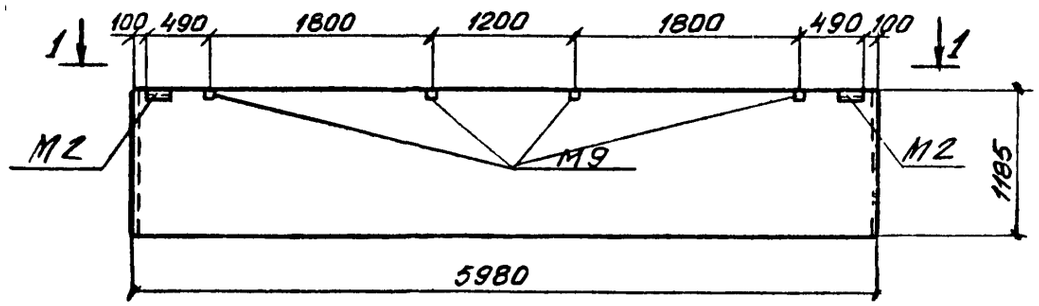

1-1

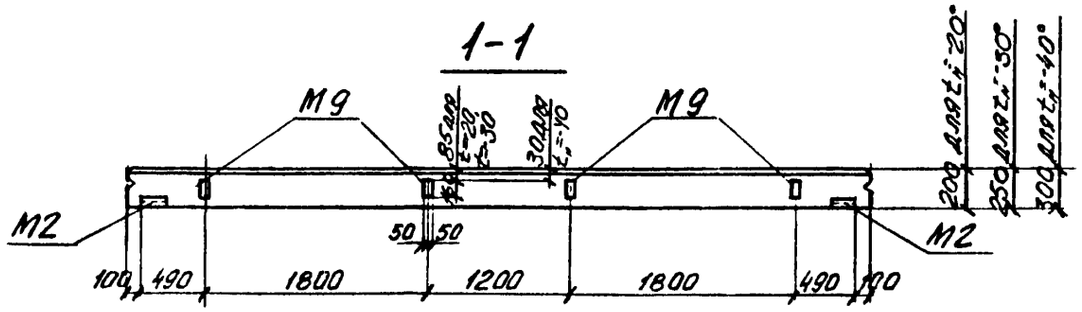

ПС-2

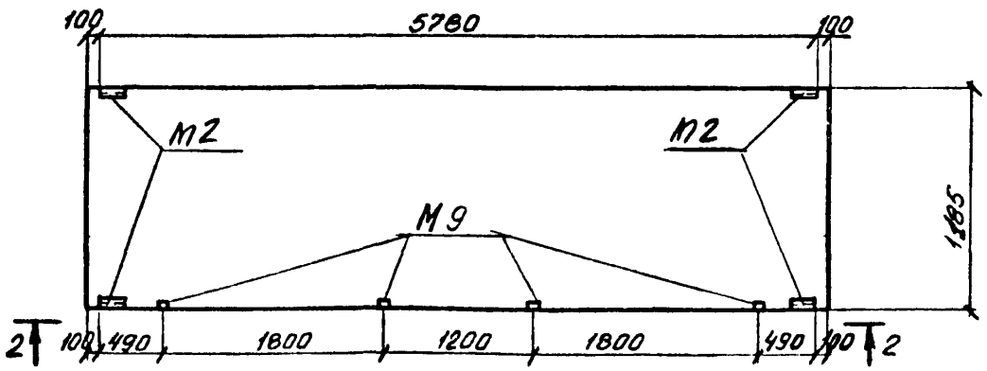

2-2

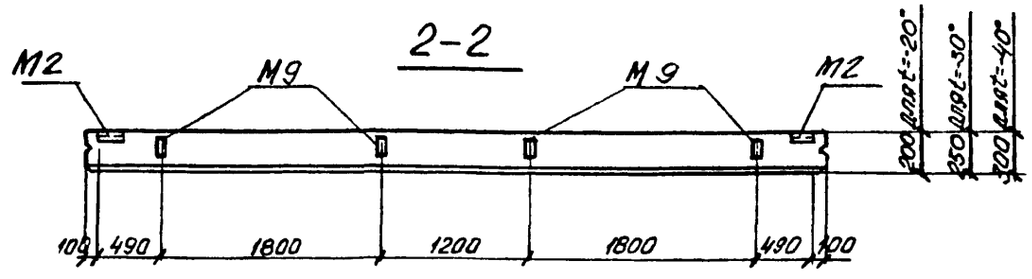

ПС-3

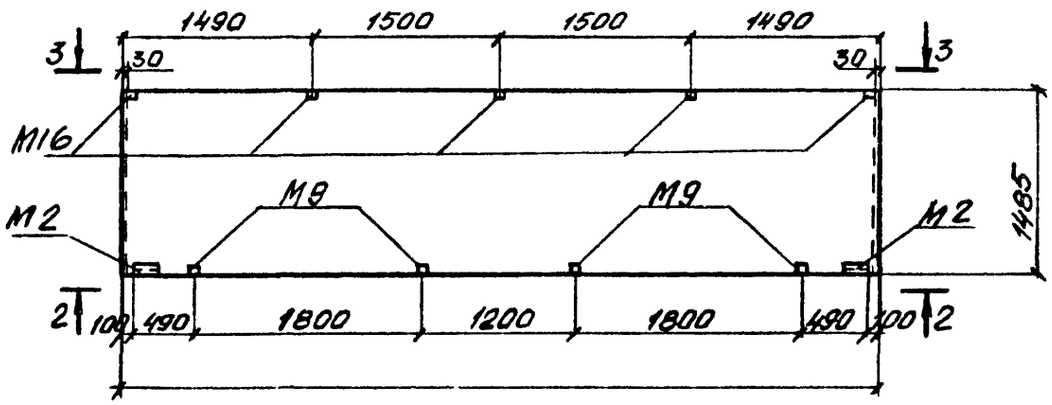

3-3

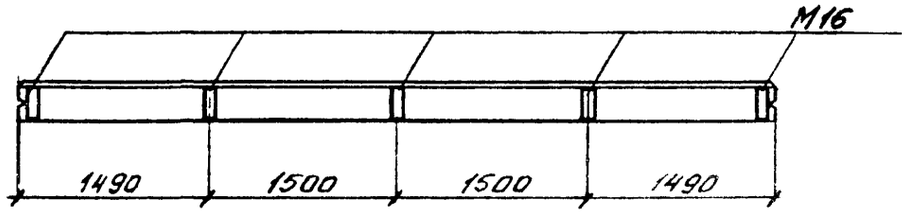

На данном чертеже изменена привязка и количество закладных изделий М9, входящих в основные марки панелей по серии 1.030.1-1 в.1-1

Привязан

Инв. №

Н контр	Лисунов		
Гл конст	Зеленский		
Рук гр	Лисунов		
Вед. инж	Галактионова		
Вед. инж.	Галактионова		
Инженер	Исаенко		

ТП 509-31.87 КЖИ-ПС-1-ПС-3

Стеновая панель ПС-1 – ПС-3

Стадия	Масса	Масштаб
РП		1:50

Лист | Листов 1

ХАРЬКОВСКИЙ ПРОМСТРОЙНИИПРОЕКТ

Формат	Зона	Поз	Обозначение	Наименование	Количество на исполнение ПС-4	ПС-4	ПС-4	ПС-5	ПС-5		Примечан.
				Документация							
			1030.1-1.1-100 ТО	Техническое описание к изготовлению сборных железобетонных конструкций.							
				Сборочные единицы							
			1030.1-18.1-1	Стеновая панель ПС 60.18.2,0-3 л-36	1						
			——— " ———	Стеновая панель ПС 60.18 2,5-2 л-36		1					
			——— " ———	Стеновая панель ПС 60.18 3,0-2 л-36			1				
			——— " ———	Стеновая панель ПС 60.18.2,5-6 л-38				1			
			——— " ———	Стеновая панель ПС 60.18.3,0-6 л-38					1		
		М2	1.030.1-18 1-3	Изделие закладное М2	2	2	2	4	4		
		М9	——— " ———	Изделие закладное М9	4	4	4	4	4		
					ПС60.18 2,0-3 л-36-1	ПС60 18,25-2 л-36-1	ПС60.18,30-2 л-36-1	ПС 60.6 2,5-6 л-38-1	ПС60 6 3,0-6 л-38-1		

Ведомость расхода стали на закладные изделия, кг

Марка элемента	Изделия закладные: Арматура класса A III, ГОСТ 5781-82 ф10		Итого	Прокат: Ст3кп2, ГОСТ 19903-74 δ=6	δ=8	ГОСТ 8509-72* L63х6		Итого	Всего
ПС-4	1,9		1,9	1,1	4,0	2,7		7,8	9,7
ПС-5	2,3		2,3	2,2	4,0	5,5		11,7	14,0

Привязан

Инв №

Н контр	Лисунов		ТП 509-31 87 КЖИ ПС-4-ПС-5
Гл конст	Зеленский		
Рук гр	Лисунов		Стеновая панель ПС-4, ПС-5
Вед инж	Галактионова		
Вед инж	Галактионова		
Инженер	Исаенко		

Стадия	Лист	Листов
РП		

Харьковский Промстройниипроект

ПС-4

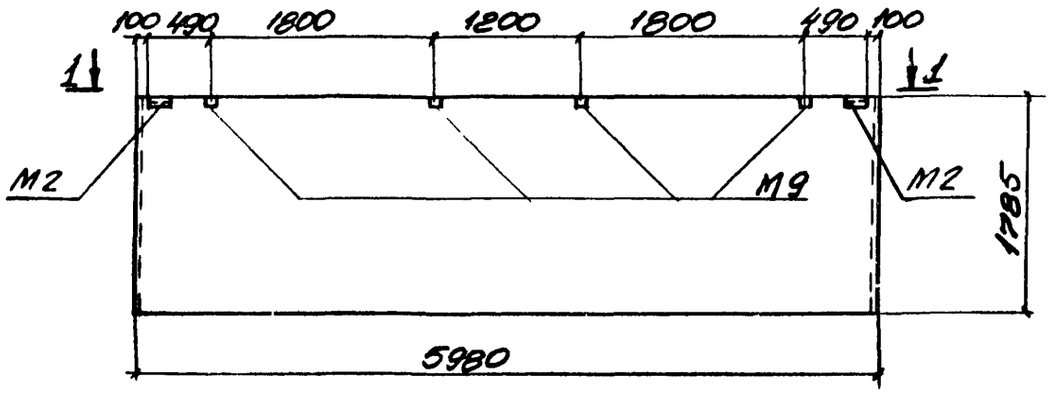

ПС-5

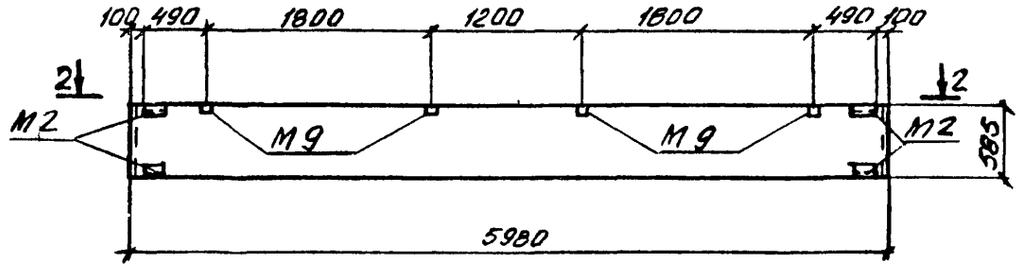

1-1

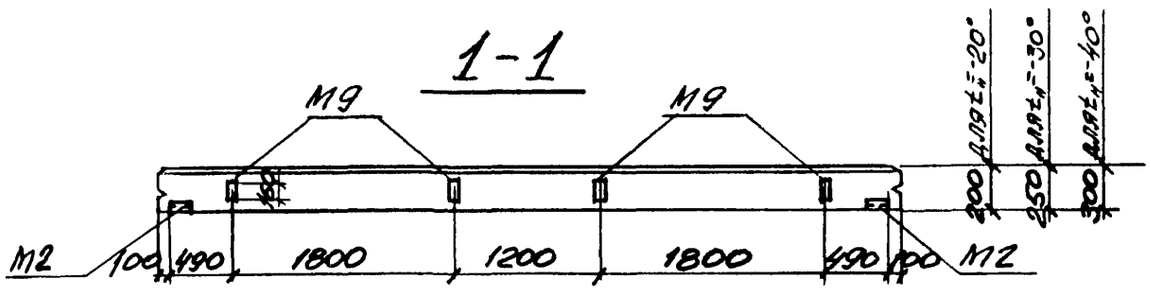

2-2

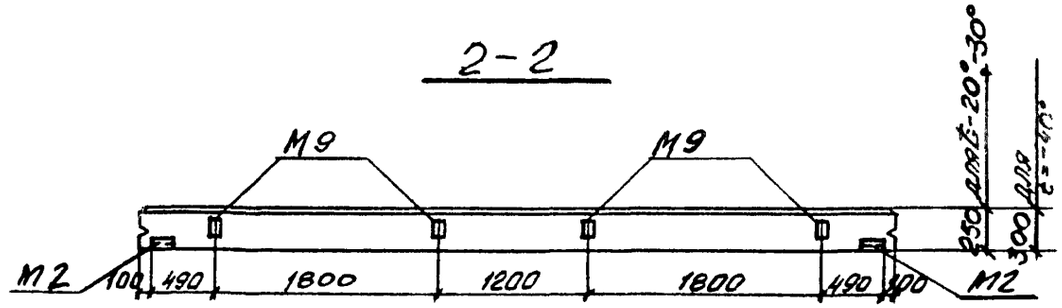

На данном чертеже изменена привязка и количество закладных изделий М9, входящих в основные марки панелей по серии 1.030.1-1 в 1-1

Н контр	Лисунов		
Гл конст	Зеленский		
Рук гр	Лисунов		
Вед. инж	Галактионова		
Вед инж	Галактионова		
Инженер	Исаенко		

Привязан:

Инв №

ТП 509-31.87 КЖИ ПС-4, ПС-5

Стеновая панель ПС-4, ПС-5

Стадия	Масса	Масштаб
РП		1:50
Лист		Листов 1

ХАРЬКОВСКИЙ ПРОМСТРОЙНИИПРОЕКТ

Инв № подл. | Подпись и дата | Взам. инв. №

Поз	Обозначение	Наименование	Количество на исполнение ПС-15	ПС-15	ПС-15	ПС-16	ПС-16	ПС-16	Примечан.
		Документация							
	1.030.1-1.1-100 ТО	Техническое описание к изготовлению сборных железобетонных конструкций							
		Сборочные единицы							
	1.030.1-1 В.1-1	Стеновая панель ПС 60.15 20-2 Л-35	1						
	——— " ———	Стеновая панель ПС 60.15.2,5-2.Л-35		1					
	——— " ———	Стеновая панель ПС 60.15.3,0-3 Л-35			1				
	——— " ———	Стеновая панель ПС 60 15.2,0-2.Л-40				1			
	——— " ———	Стеновая панель ПС 60.15.2,5-2.Л-40					1		
	——— " ———	Стеновая панель ПС 60.15.3,0-3.Л-40						1	
М1	1.030.1-1 В.1-3	Изделие закладное М1	2	2	2	2	2	2	
М2	——— " ———	——— " ——— М2	2	2	2	2	2	2	
М9	——— " ———	——— " ——— М9				4	4	4	
М16	——— " ———	——— " ——— М16	5	5	5	5	5	5	
			ПС60.15.2,0-2Л-35-1	ПС60.15.2,5-2Л-35-1	ПС60.15.3,0-3Л-35-1	ПС60.15.2,0-2Л-40-2	ПС60.15.2,5-2Л-40-2	ПС60.15.3,0-3Л-40-2	

Ведомость расхода стали на закладные изделия, кг

Марка элемента	Изделия закладные: Арматура класса A III, ГОСТ 5781-82: ф10			Итого	Прокат Вст3кп2, ГОСТ 19903-74*: δ=6	δ=8	ГОСТ 8509-72*: L63х6	Итого	Всего
ПС-15	7,4			7,4	2,2	6,9	4,7	13,8	21,2
ПС-16	8,9			8,9	2,2	10,9	4,7	17,8	26,7

Инв. № подл. | Подпись и дата | Взам. инв. №

Привязан:

Инв. №

Н.контр	Лисунов	
Гл.конст	Зеленский	
Рук.гр	Лисунов	
Вед.инж	Галактионова	
Вед.инж	Галактионова	
Инженер	Исаенко	

ТП 509-31 87 КЖИ-ПС-15, ПС-16

Стеновая панель ПС-15, ПС-16

Стадия	Лист	Листов
РП		

Харьковский Промстроиниипроект

Типовой проект 3ИУ-31.87 Альбом 3

ПС-15

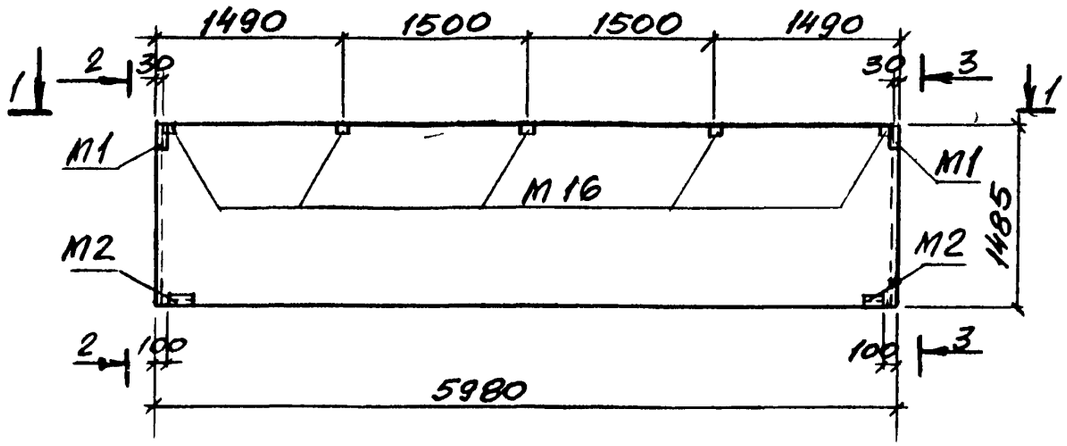

ПС-16

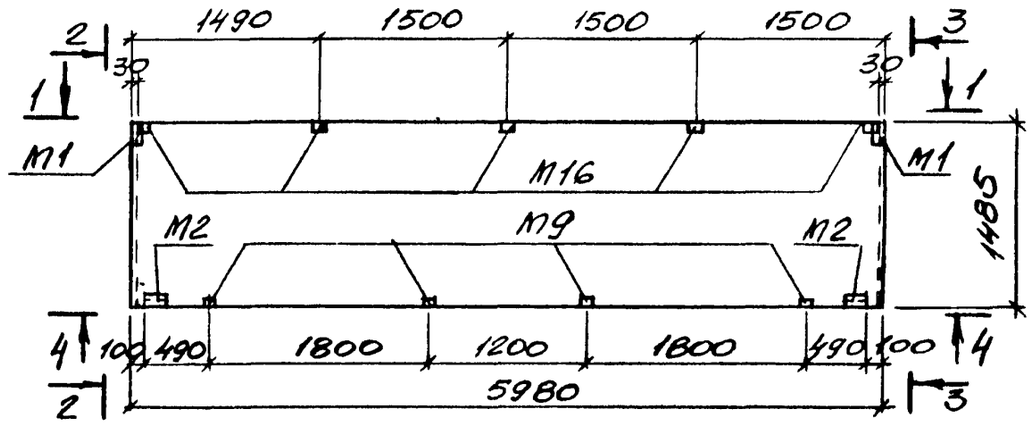

1-1

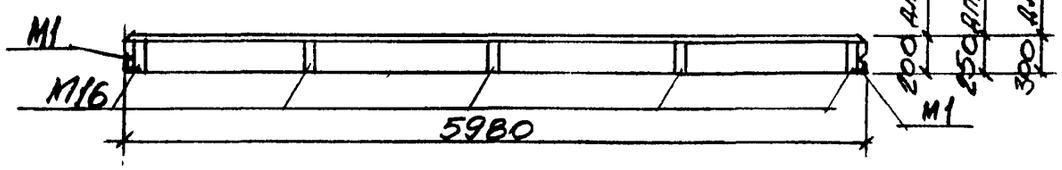

4-4

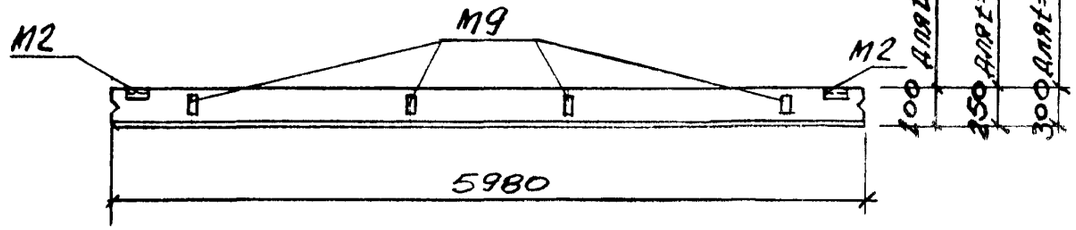

2-2

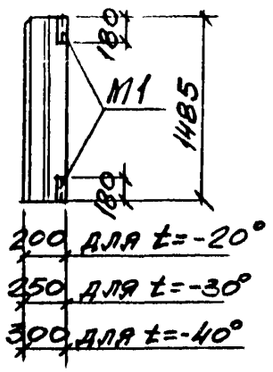

3-3

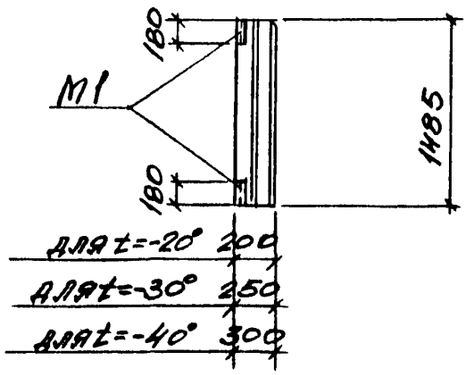

Нач отд	Радько		
Н контр	Лисунов		
Гл конст	Зеленский		
Рук гр	Лисунов		
Вед инж	Галактионова		
Вед инж	Галактионова		
Инженер	Исаенко		

ТП 509-31 87 КЖИ - ПС-15, ПС-16

Стеновая панель ПС-15, ПС-16

Стадия	Масса	Масштаб
РП		

Лист | Листов

ХАРЬКОВСКИЙ ПРОМСТРОЙНИИПРОЕКТ

Инв № подл. | Подпись и дата | Взам. инв №

Форм	Зона	Поз	Обозначение	Наименование	Количество на исполнение ПС-17	ПС-17	ПС-17	ПС-18	ПС-18	ПС-18	ПС-19	ПС-19	ПС-19	Примечан
				Документация										
			1.030.1-1 1-1.00 ТО	Техническое описание к изготовлению сборных железобетонных конструкций										
				Сборочные единицы										
			1.030.1-1. В 1-1	Стеновая панель ПС60 6 2,5-В Л-15	1									
			——— 〃 ———	Стеновая панель ПС60.6.3,0-В.Л-15		1								
			——— 〃 ———	Стеновая панель ПС60 6.3.5-В.Л-15			1							
			——— 〃 ———	Стеновая панель ПС 60 15,2,5-5,Л-9				1						
			——— 〃 ———	Стеновая панель ПС 60.15.3,0-3,Л-9					1					
			——— 〃 ———	Стеновая панель ПС60.15.3,5-6,Л-9						1				
			——— 〃 ———	Стеновая панель ПС60.9 2,5-4,Л-6							1			
			——— 〃 ———	Стеновая панель ПС60.9.3,0-6.Л-6								1		
			——— 〃 ———	Стеновая панель ПС60.9.3,5-6.Л-6									1	
		М1	1.030.1-1 В. 1-3	Изделие закладное М1	2	2	2	2	2	2	2	2	2	
		М9	——— 〃 ———	——— 〃 ——— М9	3	3	3	6	6	6	3	3	3	
				Брус деревянный	2	2	2	4	4	4	2	2	2	

	ПС60.6.2,5-В.Л-15-1	ПС60.6.3,0-В.Л-15-1	ПС60.6.3,5-В.Л-15-1	ПС60.15.2,5-5.Л-9-1	ПС60.15.3,0-3.Л-9-1	ПС60.15.3,5-6.Л-9-1	ПС60.9.2,5-4.Л-6-1	ПС60.9.3,0-6.Л-6-1	ПС60.9.3,5-6.Л-6-1
Количество на исполнение	ПС-17	ПС-17	ПС-17	ПС-18	ПС-18	ПС-18	ПС-19	ПС-19	ПС-19

Ведомость расхода стали на закладные изделия, кг

Марка элемента	Изделия закладные: Арматура класса АII, ГОСТ 5781-82, ф10		Итого	Прокат Ст3кп2, ГОСТ 19903-74*, δ=6	δ=8	ГОСТ 8509-72*, ∠63×6		Итого	Всего
ПС-17	2,2		2,2	1,1	3,0	2,0		6,1	8,3
ПС-18	3,3		3,3	1,1	6,0	2,0		9,1	12,4
ПС-19	2,2		2,2	1,1	3,0	2,0		6,1	8,3

Привязан

Инв №

Н контр	Лисунов	
Гл.конст	Зеленский	
Рук гр	Лисунов	
Вед.инж	Галактионова	
Вед.инж	Галактионова	
Исполнил	Исаенко	

ТП 509-31 87 КЖИ-ПС-17÷ПС-19

Стеновая панель ПС-17÷ПС-19

Стадия	Лист	Листов

Харьковский Промстройниипроект

ПС-17

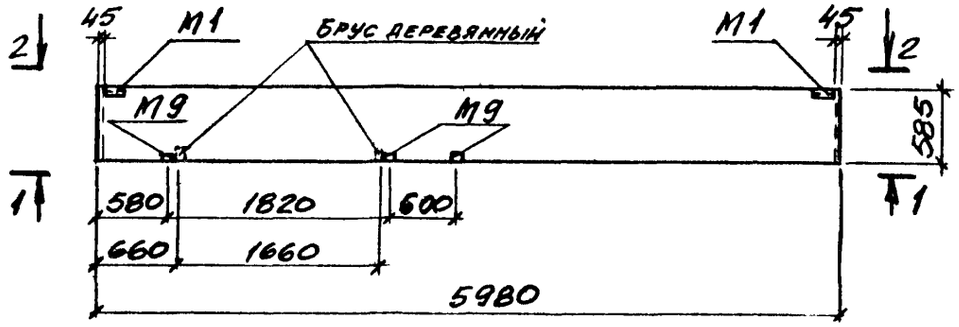

ПС-18

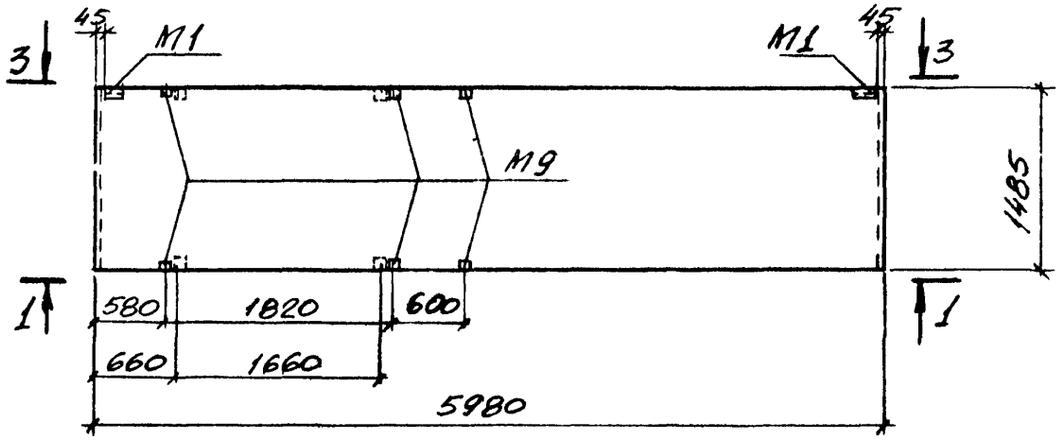

ПС-19

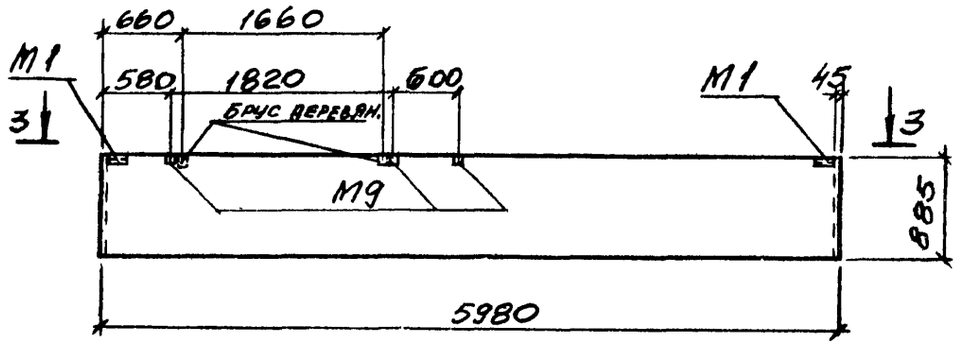

2-2

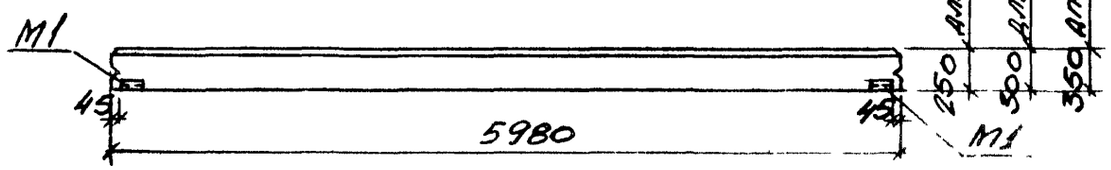

1-1

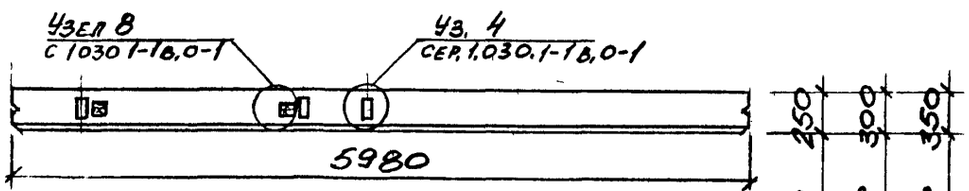

3-3

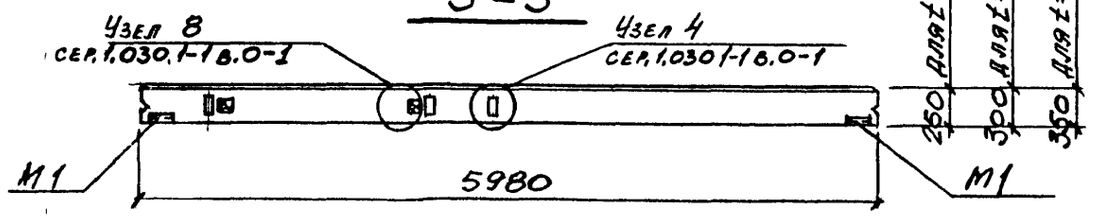

Привязан

Инв №

Нач отд	Радько		
Н контр	Лисунов		
Гл конст	Зеленский		
Рук гр	Лисунов		
Вед. инж	Галактионова		
Вед инж	Галактионова		
Инженер	Юленко		

ТП 509-31.87 КЖИ – ПС-17 ÷ ПС-19

Стеновая панель ПС-17 — ПС-19

Стадия	Масса	Масштаб
РП		1:50
Лист		Листов

ХАРЬКОВСКИЙ ПРОМСТРОЙНИИПРОЕКТ

Инв № подл. | Подп. и дата | Взам. инв. №

Формат	Зона	Поз	Обозначение	Наименование	Количество на исполнение ПС-20	ПС-20	ПС-20	ПС-21	ПС-21	ПС-21	ПС-22	ПС-22	ПС-22	Примечан
				Документация										
			1.030.1-1 1-100 ТО	Техническое описание к изготовлению сборных железобетонных конструкций										
				Сборочные единицы										
			1.030.1-1. в 1-1	Стеновая панель ПС60.1В.2,0-3 л-31	1									
			——— " ———	Стеновая панель ПС60.1В.2,5-2л-31		1								
			——— " ———	Стеновая панель ПС60.1В.3,0-2 л-31			1							
			——— " ———	Стеновая панель ПС30.1В.2,0-6.л-53				1						
			——— " ———	Стеновая панель ПС30.1В.2,5-6.л-53					1					
			——— " ———	Стеновая панель ПС30.1В.3,0-6.л-53						1				
			——— " ———	Стеновая панель ПС 30 1В.2,5-6.л-1							1			
			——— " ———	Стеновая панель ПС30.1В.3,0-6.л-1								1		
			——— " ———	Стеновая панель ПС30 1В.3,5-6.л-1									1	
		М1	1.030.1-1 в.1-3	Изделие закладное М1	2	2	2	2	2	2	1	1	1	
		М2	——— " ———	——— " ——— М2	2	2	2	2	2	2				
		М11	——— " ———	——— " ——— М11							2	2	2	
					ПС60.1В.2,0-3.л31-1	ПС60.1В.2,5-2.л-31-1	ПС60.1В.3,0-2.л-31-1	ПС30.1В.2,0-6.л-53-1	ПС30.1В.2,5-6.л-53-1	ПС30.1В.3,0-6.л-53-1	ПС30.1В.2,5-6.л-1-1	ПС30.1В.3,0-6.л-1-1	ПС30.1В.3,5-6.л-1-1	

Ведомость расхода стали на закладные изделия, кг

Марка элемента	Изделия закладные: Арматура класса AIII ГОСТ 5781-82 ф10		Итого	Прокат: Ст3кп2 ГОСТ 19903-74* 8=6		ГОСТ 8509-72* L63×6		Итого	Всего	
ПС-20	0,9		0,9	2,2		4,7		6,9	7,8	
ПС-21	0,9		0,9	2,2		4,7		6,9	7,8	
ПС-22	1,1		1,1	0,6		3,0		3,6	4,7	

Привязан

Инв. №

Н. контр	Лисунов	
Гл. конст	Зеленский	
Рук. гр	Лисунов	
Вед. инж	Галактионова	
Инженер	Исаенко	

ТП 5о9-31.87 КЖИ-ПС-20÷ПС-22

Стеновая панель ПС-20÷ПС-22

Стадия	Лист	Листов
РП		

Харьковский Промстройниипроект

Альбом 3

ПС-20

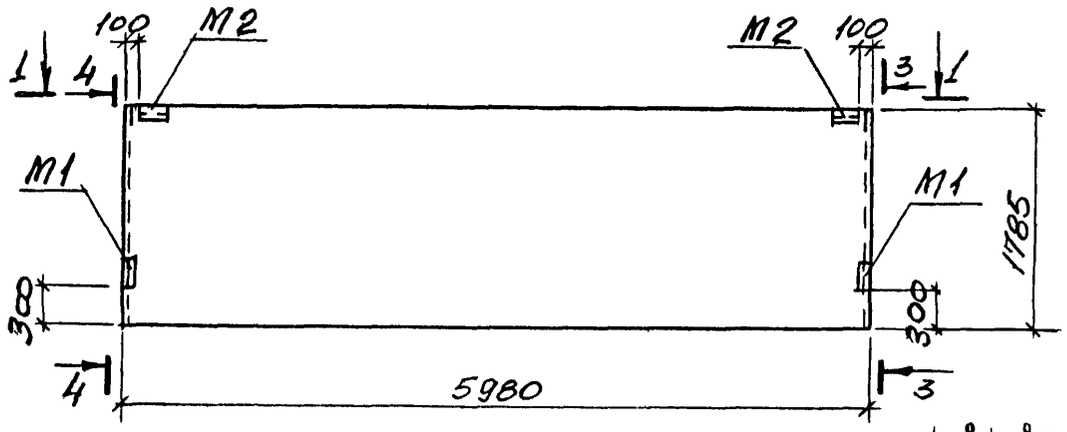

1-1, 2-2

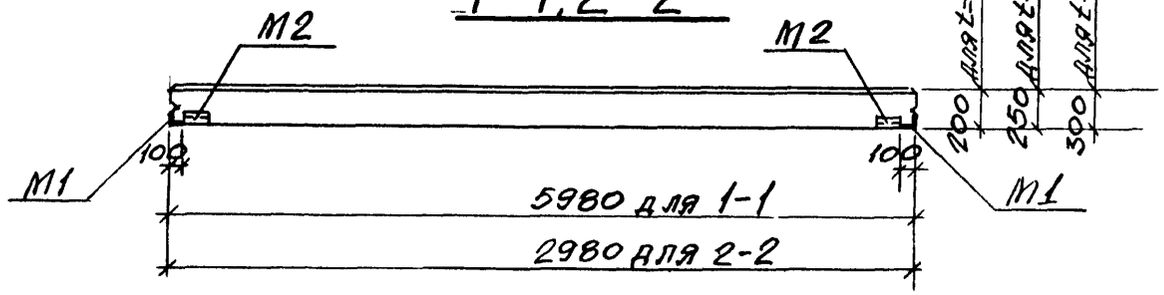

ПС-21

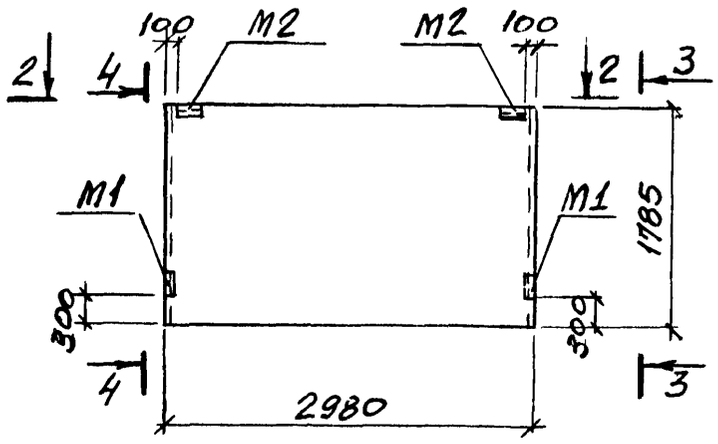

4-4

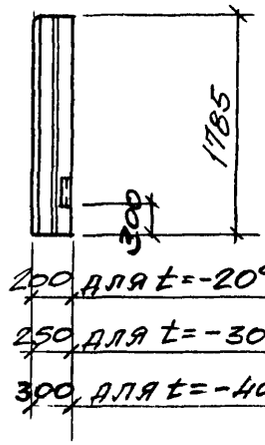

3-3

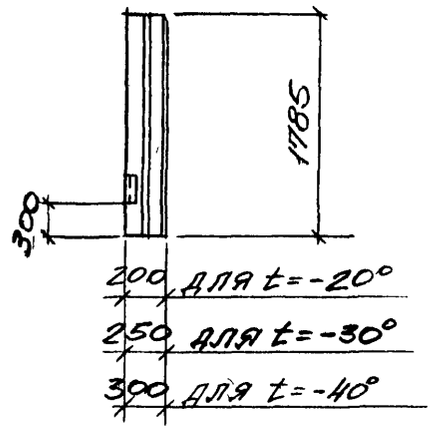

ПС-22

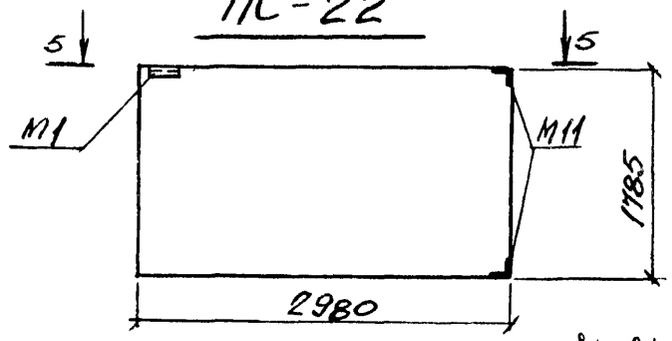

5-5

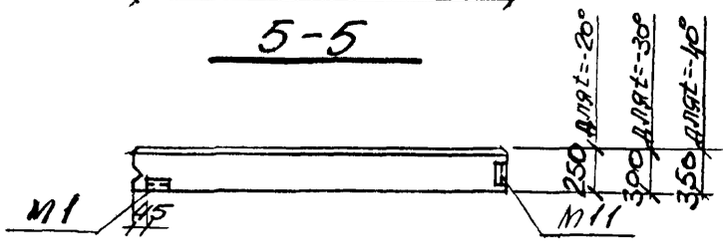

Привязан

Инв №

Нач отд	Радько	
Н контр	Лисунов	
Гл конст	Зеленский	
Рук гр	Лисунов	
Вед инж	Галактионова	
Вед инж	Галактионова	
Инженер	Ноженко	

ТП 509-31 87 КЖИ-ПС-20÷22

Панель стеновая
ПС-20÷ПС-22

Стадия	Масса	Масштаб
РП		1:50
Лист 1		Листов

Харьковский Промстройниипроект

НПС-1, НПС-2, НПС-3.

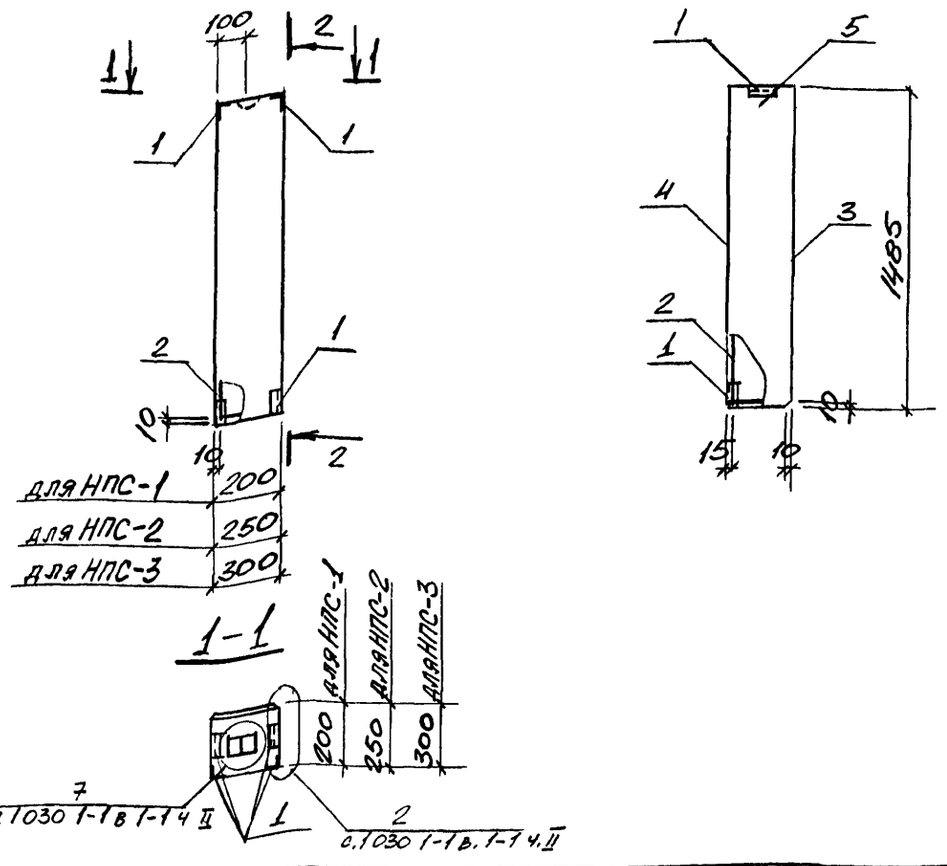

2-2

ФОРМАТ	ЗОНА	ПОЗ	ОБОЗНАЧЕНИЕ	НАИМЕНОВАНИЕ	КОЛ	ПРИМЕЧАН
				ДОКУМЕНТАЦИЯ		
			-КЖИ-ТТ	Технические требования к изготовлению сборных ж.б конструкций		
				СБОРОЧНЫЕ ЕДИНИЦЫ		
		1	1030.1-1 в.1-3	Изделие закладное м1	4	
				Переменные данные для исполнений		
				НПС-1		
		2	КЖСН-КП-1	Каркас пространственный КП-1	1	1,6
				НПС-2		
		2	КЖСН-КП-2	Каркас пространственный КП-2	1	1,7
				НПС-3		
		2	КЖСН-КП-3	Каркас пространственный КП-3	1	1,9
				Материалы		
		3		Раствор цементный М100 δ=20	0,01	м³
		4		Раствор цементный М50 δ=15	0,01	м³
				Переменные данные		
				НПС-1		
		5		Бетон легкий М50	0,06	м³
				НПС-2		
		5		Бетон легкий М50	0,09	м³
				НПС-3		
		5		Бетон легкий М50	0,13	м³

Ведомость расхода стали на один элемент, кг

Марка элемента	Изделие арматурное										Изделие закладное					Общий вес
	Арматура класса									Всего	Арматура класса	Прокат			Всего	
	AI		AIII		AC II		BP I				A III	ГОСТ 19903-76*	ГОСТ 8509-72			
	ГОСТ 5781-82		ГОСТ 5781-82		ГОСТ 5781-82		ГОСТ 6727-80*				ГОСТ 5781-82					
	ф8		ф8				ф4	ф5			ф10	δ=6	63х63х6			
НПС-1	0,36		0,05				0,4	0,8		1,6	1,0	2,2	4,0		7,2	8,8
НПС-2	0,36		0,05				0,45	0,8		1,7	1,0	2,2	4,0		7,2	8,9
НПС-3	0,36		0,05				0,55	0,8		1,8	1,0	2,2	4,0		7,2	9,0

Привязан

Инв №

Нач отд	Радько	
Н контр	Лисунов	
Гл конст	Зеленский	
Рук гр	Лисунов	
Вед инж	Галактионова	
Вед инж	Галактионова	
Инженер	Исаенко	

ТП 5о9-31.87 КЖИ- НПС-1 НПС-2 НПС-3

Стеновая панель

НПС-1 ÷ НПС-3

Стадия	Масса	Масштаб
РП	0,16т 0,23т 0,33т	1:25
Лист	Листов 1	

Харьковский Промстройниипроект

Формат	Зона	Поз.	Обозначение	Наименование	Количество ПГ-11	ПГ-11-1 ПГ-11-2	ПГ-12	ПГ-12-1	ПГ-13	ПГ-14	Примечание
				Документация							
			10309-2 вып 1	Технические требования к изготовлению ж б конструкций							
				Сборочные единицы							
				Панели перегородок:							
			10309-2 вып 0,1	ПГ56 27-А-л	1	1					
				ПГ56.27-А-л-2Д			1	1			
				ПГ58 30-А-л					1		
				ПГ26 27-2-л-Д1						1	
				Детали:							
		1*		Ф10 AIII ГОСТ 5781-82 ℓ=1100					8		0,68кг
		2		Ф10 AIII ГОСТ 5781-82 ℓ=2000					2		1,23кг

* Смотрите ведомость деталей

В наименовании перегородок буква „А" соответствует цифровому обозначению несущей способности перегородок в зависимости от ветрового района:

I ветровой р-н – 1
III ветровой р-н – 2

Панели перегородок с дополнительными цифровыми индексами отличаются от панелей без индексов наличием отверстий.
В местах отверстий сетки вырезать по месту

Ведомость деталей

Поз.	Эскиз
1	350, 750

Ведомость расхода стали на дополнительную арматуру, кг

Марка	Изделия арматурные							Всего
	Арматура класса AIII ГОСТ 5781-82							
	Ф10							
ПГ-13	7,9							7,9

Привязан:

Инв №

Н контр	Лисунов		
Гл конст	Зеленский		
Рук гр	Лисунов		
Вед инж	Галактионова		
Вед инж	Галактионова		
Инженер	Исленко		

ТП 509-31.87 КЖИ - ПГ-11 – ПГ-11-2, ПГ-12, ПГ-12-1, ПГ-13, ПГ-14

Панель перегородки ПГ-11 – ПГ-11-2, ПГ-12, ПГ-12-1, ПГ-13, ПГ-14

Стадия	Лист	Листов
РП	–	1

Харьковский Промстройниипроект

Типовой проект 3.07-31.01 АЛЬБОМ 3

ПГ-11-1

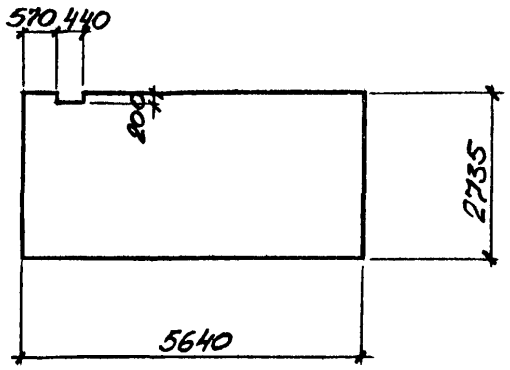

ПГ-11

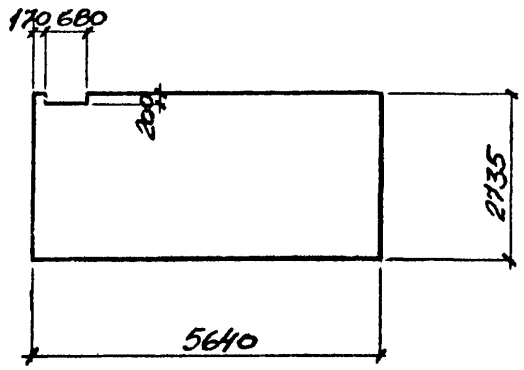

ПГ-13

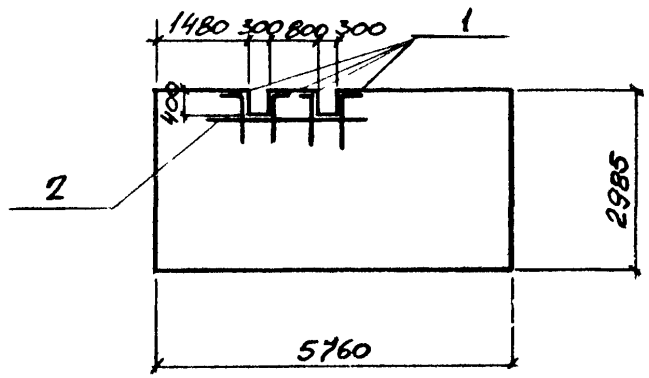

ПГ-12

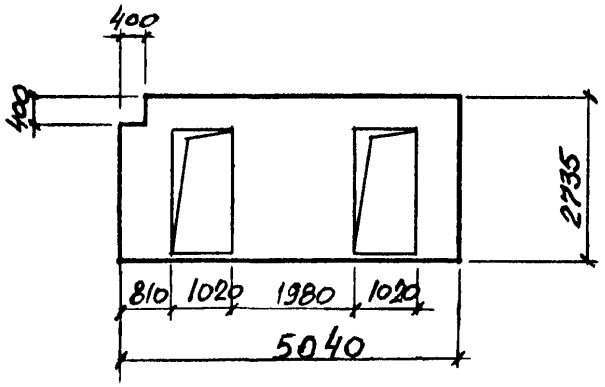

ПГ-12-1

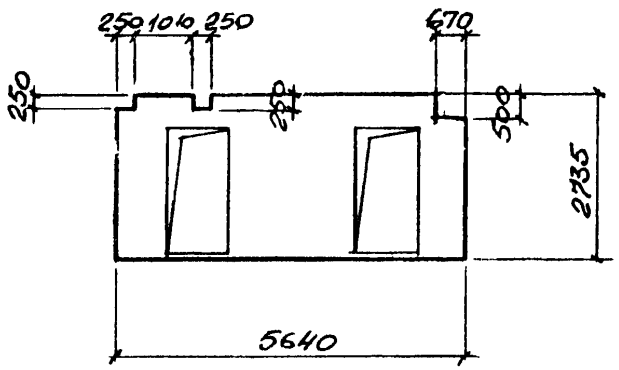

ПГ-14

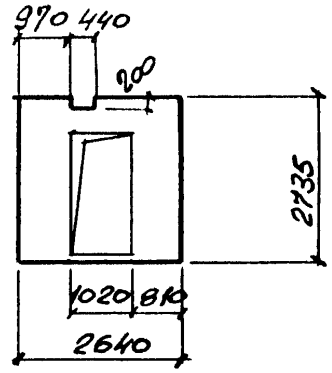

ПГ-11-2

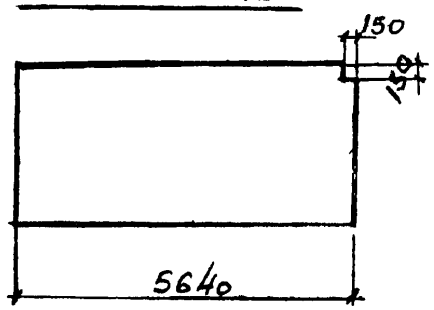

Н КОНТР	ЛИСУНОВ		
ГЛ КОНСТ	ЗЕЛЕНСКИЙ		
РУК ГР	ЛИСУНОВ		
ВЕД. ИНЖ	ГАЛАКТИОНОВА		
ВЕД. ИНЖ	ГАЛАКТИОНОВА		
ИНЖЕНЕР	ИСЛЕНКО		

Привязан:

Инв №

ТП 509-31 87 КЖИ - ПГ-11÷ПГ-11-2, ПГ-12, ПГ-13, ПГ-14

ПАНЕЛЬ ПЕРЕГОРОДКИ ПГ-11÷ПГ-11-2, ПГ-12, ПГ-12-1, ПГ-13, ПГ-14

СТАДИЯ	МАССА	МАСШТАБ
РП		1.50

ЛИСТ 1 ЛИСТОВ

ХАРЬКОВСКИЙ ПРОМСТРОЙНИИПРОЕКТ

ИНВ № ПОДЛ | ПОДПИСЬ И ДАТА | ВЗАМ. ИНВ №

Формат	Зона	Поз	Обозначение	Наименование	Количество							Примеч
					ПГ-15	ПГ-15-1	ПГ-15-2	ПГ-15-3	ПГ-16	ПГ-16-1	ПГ-17	
				Документация								
			1030 9-2 вып 1	Технические требования к изготовлению ЖБ конструкций								
				Сборочные единицы								
				Панели перегородок								
			1030 9-2 вып 0,1	ПГ60.30-А-Л	1	1	1	1				
				ПГ56 27-А-Л-Д					1	1		
				ПГ56 27-А-Л-Д1							1	
				Детали								
		1*		ф10AIII ГОСТ5781-82 ℓ=1150			4	4				0,71кг
		2		ф10AIII ГОСТ5781-82 ℓ=1050			2	2				0,65кг
		3*		ф10AIII ГОСТ 5781-82 ℓ=5950							2	3,67кг

* Смотрите ведомость деталей

В наименовании перегородок буква „А" соответствует цифровому обозначению несущей способности перегородок в зависимости от ветрового района

I ветровой р-н – 1

II ветровой р-н – 2.

Панели перегородок с дополнительными цифровыми индексами отличаются от панелей без индексов наличием отверстий

В местах отверстий сетки вырезать по месту

Ведомость деталей

Поз	Эскиз
1	350, 800
3	5600, 350

Ведомость расхода стали на дополнительную арматуру, кг

Марка	Изделия арматурные. Арматура класса AIII ГОСТ 5781-82 ф10						Итого	Всего
ПГ-15-2	4,1						4,1	4,1
ПГ-15-3	4,1						4,1	4,1
ПГ-17	7,3						7,3	7,3

Привязан:

Инв №

Н.контр	Лисунов	
Гл.конст	Зеленский	
Рук гр	Лисунов	
Вед.инж	Галактионова	
Вед.инж	Галактионова	
Инженер	Исленко	

ТП 509-31.87 КЖИ. – ПГ-15 – ПГ-15-3, ПГ-16, ПГ-16-1, ПГ-17

Панель перегородки ПГ-15 – ПГ-15-3, ПГ-16, ПГ-16-1, ПГ-17

Стадия	Лист	Листов
РП	1	1

Харьковский Промстройниипроект

АЛЬБОМ 3

ПГ-15-1

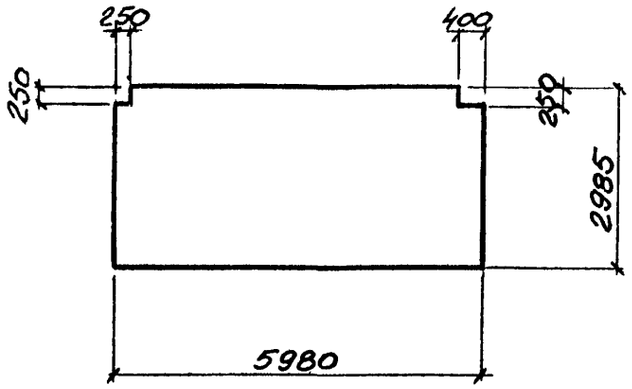

ПГ-15-2

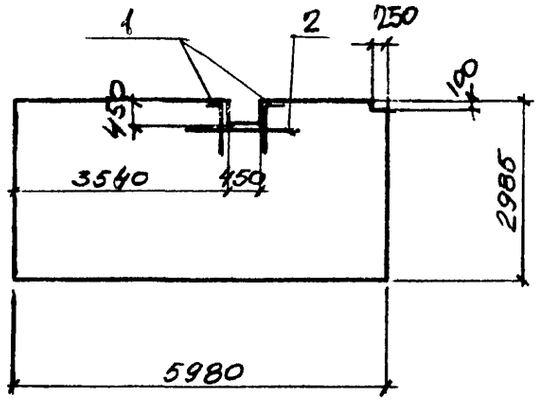

ПГ-16

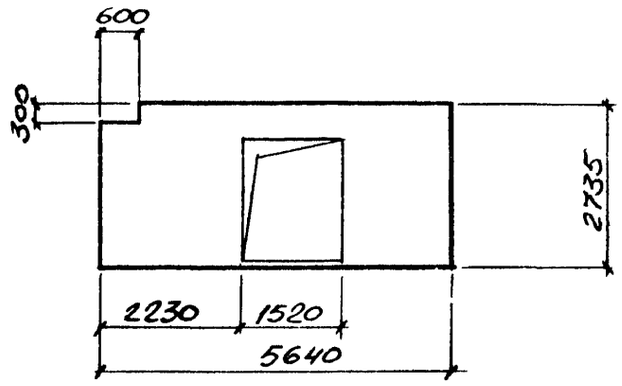

ПГ-15-3

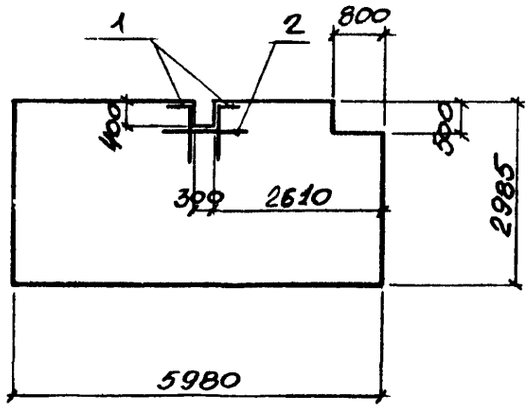

ПГ-15

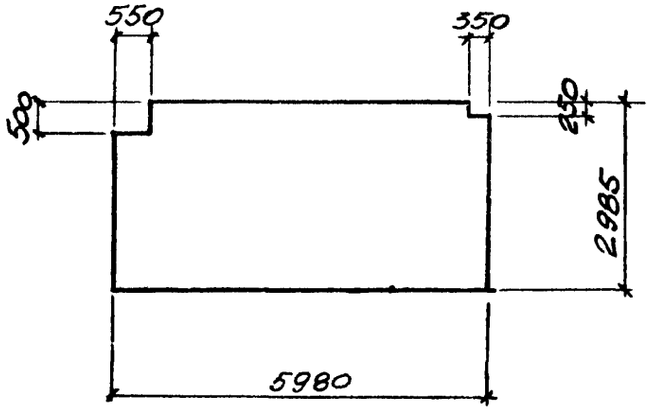

ПГ-17

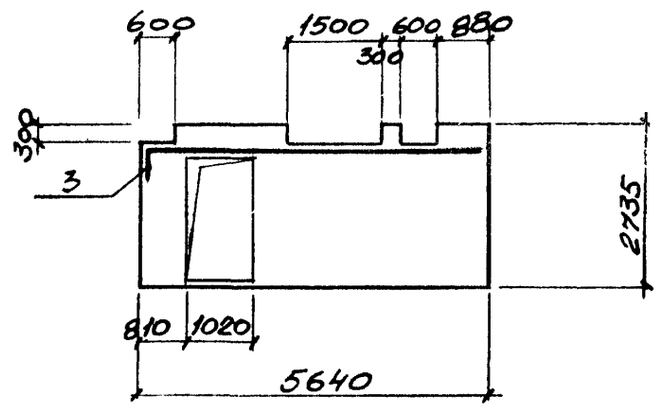

ПГ-16-1

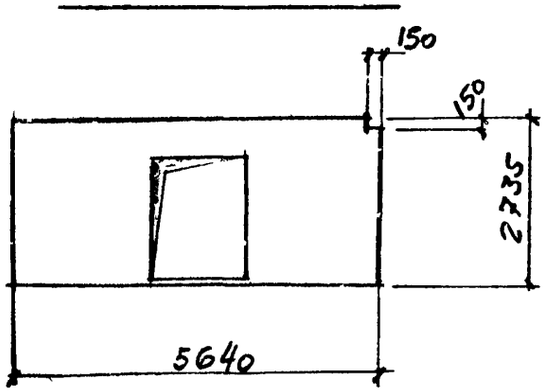

Привязан

Инв. №

Н. контр.	Лисунов	
Гл. конст.	Зеленский	
Рук. гр.	Лисунов	
Вед. инж.	Галактионова	
Вед. инж.	Галактионова	
Инженер	Исаенко	

ТП 509-31 87 КЖИ- ПГ-15÷ПГ-15-3, ПГ-16, ПГ-16-1, ПГ-17

Панель перегородки ПГ-15 - ПГ-15-3, ПГ-16, ПГ-16-1, ПГ-17

Стадия	Масса	Масштаб
РП		1:100

Лист 1 Листов 1

ХАРЬКОВСКИЙ ПРОМСТРОЙНИИПРОЕКТ

Инв. № подл. | Подпись и дата | Взам. инв. №

Формат	Зона	Поз	Обозначение	Наименование	Количество							Прим.
					ПГ-18	ПГ-18-1	ПГ-18-2	ПГ-19	ПГ-20	ПГ-21		
				Документация								
			1030 9-2 вып 1	Технические требования на изготовление ж.б. конструкций								
				Сборочные единицы								
				Панели перегородок								
			1030 9-2 вып 0,1	ПГ60 18-А-Л	1	1	1					
				ПГ60. 30-А-Л-Д1				1				
				ПГ60. 30-А-Л-Д						1		
				ПГ60. 12-А-Л					1			
				Детали								
		1*		ф10А III ГОСТ 5781-82 ℓ=1250			8	4		4		
		2		ф10А III ГОСТ 5781-82 ℓ=1200			4	2		2		

* Смотрите ведомость деталей

В наименовании перегородок буква „А" соответствует цифровому обозначению несущей способности перегородок в зависимости от ветрового района

I ветровой р-н - 1

III ветровой р-н - 2

Ведомость деталей	
Поз.	Эскиз
1	350 / 800

1. Панели перегородок с дополнительными цифровыми индексами отличаются от панелей без индексов наличием отверстий
2. В местах отверстий сетки вырезать по месту.

Ведомость расхода стали на дополнительную арматуру, кг

Марка	Изделия арматурные. Арматура класса А III ГОСТ 5781-82							Всего
	ф10						Итого	
ПГ-18-2	9,2						9,2	9,2
ПГ-19	4,6						4,6	4,6
ПГ-21	4,6						4,6	4,6

Привязан:

Инв. №

Н. контр	Лисунов	
Гл. конст	Зеленский	
Рук. гр	Лисунов	
Вед. инж	Галактионова	
Вед. инж.	Галактионова	
Инженер	Жаленко	

ТП 509-31 87 КЖИ - ПГ-18 - ПГ-18-2, ПГ-19, ПГ-20, ПГ-21

Панель перегородки ПГ-18 = ПГ-18-2, ПГ-19, ПГ-20, ПГ-21

Стадия	Лист	Листов
РП	-	1

Харьковский Промстройниипроект

Подпись и дата | Взам. инв. №

Альбом 3

ПГ-18

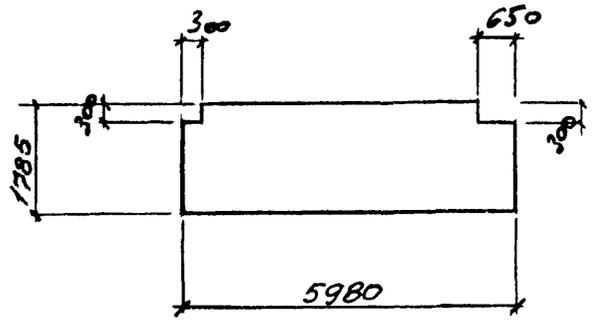

ПГ-19

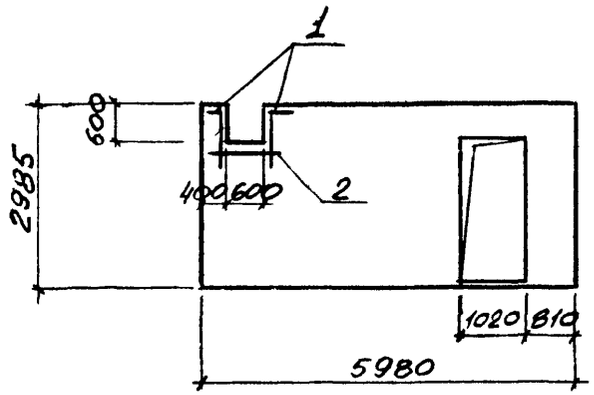

ПГ-21

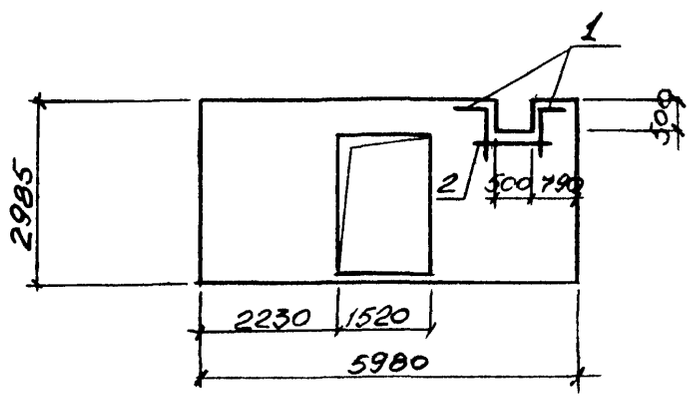

ПГ-18-1

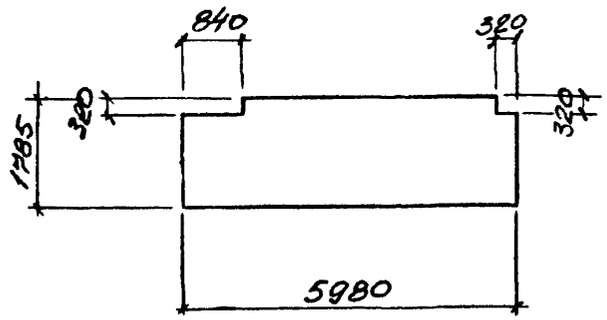

ПГ-20

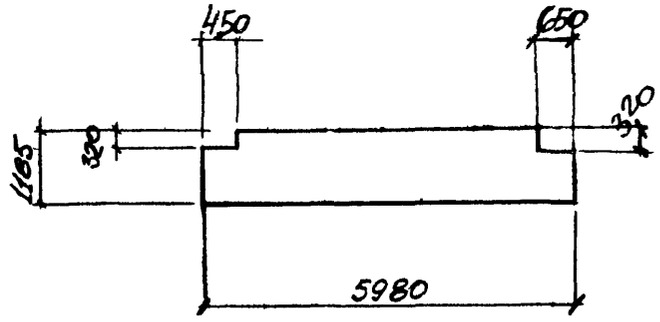

ПГ-18-2

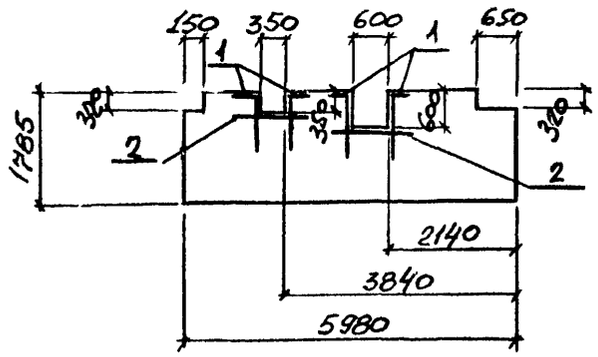

Привязан.

Инв №

			ТП 509-31.87 КЖИ	ПГ-18; ПГ-18-2, ПГ-19, ПГ-20, ПГ-21
Н.контр	Лисунов		Панель перегородки ПГ-18 ПГ-18-2, ПГ-19, ПГ-20, ПГ-21	Стадия: РП; Масса; Масштаб
Гл.конст	Зеленский			Лист 1; Листов 1
Рук.гр	Лисунов			Харьковский Промстройниипроект
Вед.инж	Галактионова			
Вед.инж	Галактионова			
Инженер	Исаенко			

Инв № подл. | Подпись и дата | Взам. инв №

Формат	Зона	Поз	Обозначение	Наименование	Количество на исполнение																Примечан
				Документация																	
			КЖИ ТТ	Технические требования																	
			КЖИ СБ	Сборочный чертеж																	
			КЖИ ВРС	Ведомость расхода стали																	
				Сборочные единицы																	
			КЖИ-С-1	Сетка арматурная С-1								1									
			КЖИ-С-2	Сетка арматурная С-2									1								
			КЖИ-С-5	Сетка арматурная С-5										1	1	1		1			
			КЖИ-С-6	Сетка арматурная С-6															1		
			КЖИ-С-7	Сетка арматурная С-7													1				
			КЖИ-С-16	Сетка арматурная С-16	1	1	1	1	1												
			КЖИ-С-20	Сетка арматурная С-20						1											
			КЖИ-С-21	Сетка арматурная С-21							1	1									
			1.030 9-28.1, 8.7, 4.1	Стержень арматурный Ст.5	4	4	4	4	4					2	2	2	2	2	2		
			—"—	Стержень арматурный Ст.8									2								
			—"—	Петля монтажная М-7	2	2	2	2	2				2	2	2	2	2	2	2		
			—"—	Петля монтажная М-8						2	2	2	2								
				Материалы																	
				Легкий бетон класса В7,5	1,1	1,1	1,1	1,1	1,1	0,27	0,28	0,27	0,59	0,83	0,90	0,90	0,90	0,52	0,96	0,90	
				Масса, кг	1760	1760	1760	1760	1760	430	450	430	940	1330	1440	1440	1440	830	1440	1440	
					ПГ-1	ПГ-1-1	ПГ-2	ПГ-1-3	ПГ-1-4	ПГ-4	ПГ-5	ПГ-5-1	ПГ-6	ПГ-8	ПГ-3-1	ПГ-3	ПГ-3-2	ПГ-10	ПГ-3-3	ПГ-3-4	

Привязан

Инв. №

Н. контр.	Лисунов	
ГИП конст.	Зеленский	
Рук. гр.	Лисунов	
Вед. инж.	Галактионова	
Вед. инж.	Галактионова	
Инженер	Исленко	

ТП 509-31 87 КЖИ – ПГ-1 ÷ ПГ-1-1, ПГ-3 ÷ ПГ-3-1, ПГ-1, ПГ-6, ПГ-8, ПГ-5-1, ПГ-8, ПГ-10

Панель перегородки ПГ-1 – ПГ-1-1, ПГ-2 ÷ ПГ-3-1, ПГ-1, ПГ-5 ПГ-5-1, ПГ-6; ПГ-8, ПГ-10

Стадия	Лист	Листов
РП	1	1

ХАРЬКОВСКИЙ ПРОМСТРОЙНИИПРОЕКТ

ПГ-1

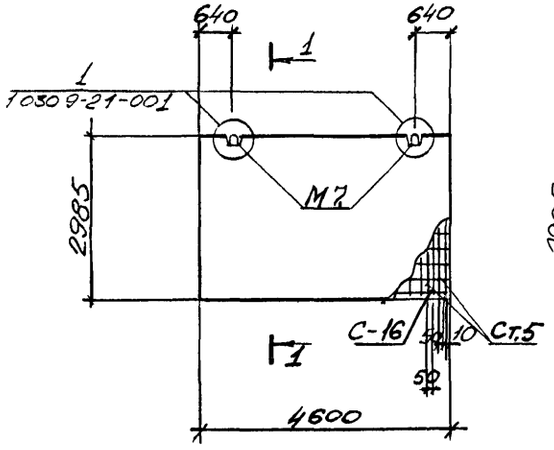

ПГ-1-1

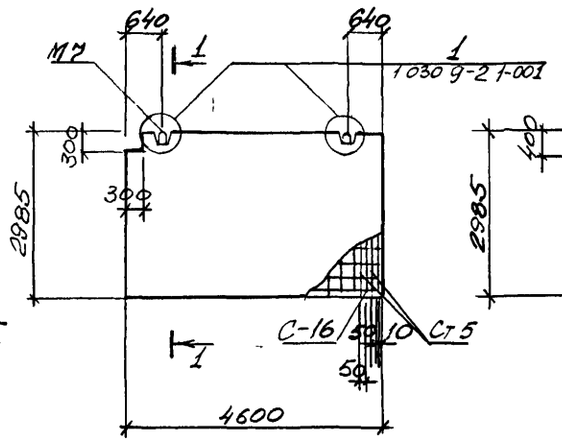

ПГ-1-2

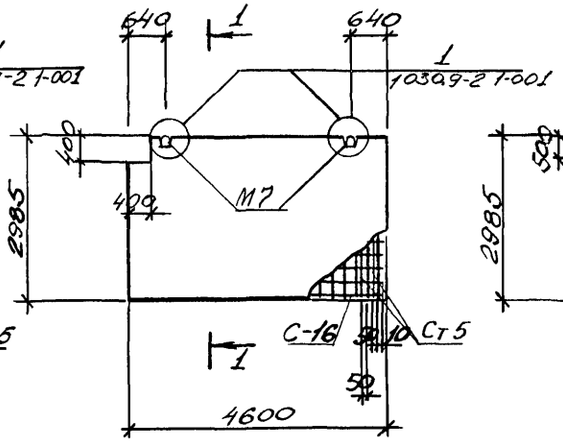

ПГ-1-3

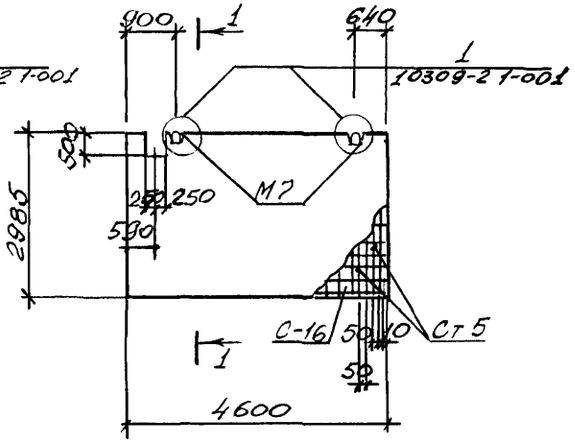

ПГ-1-4

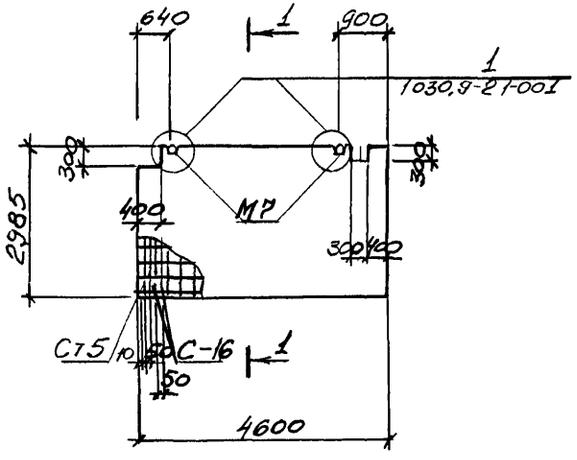

1-1

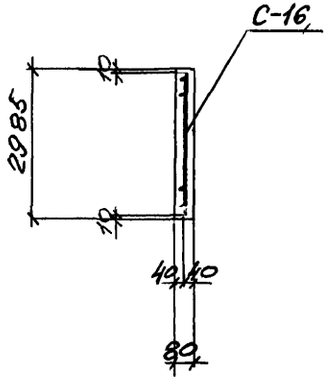

Армирование выполнять в соответствии с указаниями серии 1.030.9-2 в 1

В местах отверстий арматуру сеток вырезать по месту

Привязан:

Инв №

Н контр	Лисунов		
Гл конст	Зеленский		
Рук гр	Лисунов		
Вед инж	Галактионова		
Вед инж	Галактионова		
Инж энер	Исаенго		

ТП 5о9-31.87 КЖИ - ПГ-1 – ПГ-1-4, ПГ-3 – ПГ-3-4, ПГ-4, ПГ-5, ПГ-5-1, ПГ-6, ПГ-8, ПГ-10, СБ

Панель перегородки ПГ-1 ÷ ПГ-1-4, ПГ-3 – ПГ-3-4, ПГ-4, ПГ-5, ПГ-5-1, ПГ-6, ПГ-8, ПГ-10 Сборочный чертеж.

Стадия	Масса	Масштаб
РП		

Лист 1 Листов 4

ХАРЬКОВСКИЙ ПРОМСТРОЙНИИПРОЕКТ

Инв № подл | Подпись и дата | Взам. инв №

ПГ-4

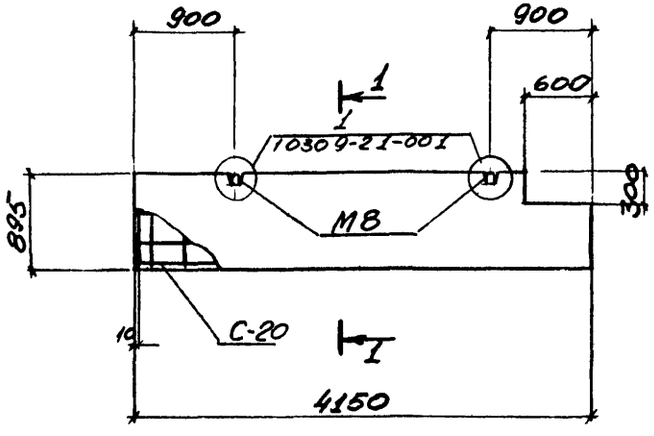

ПГ-5

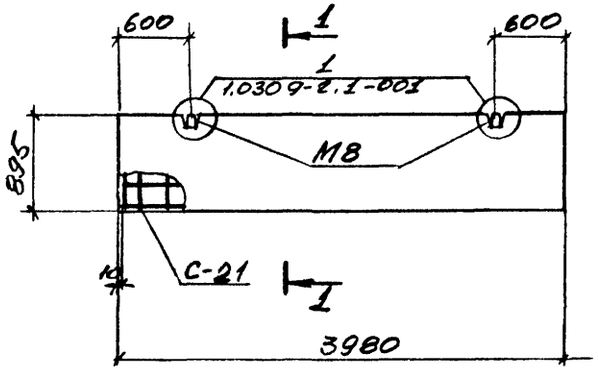

1-1

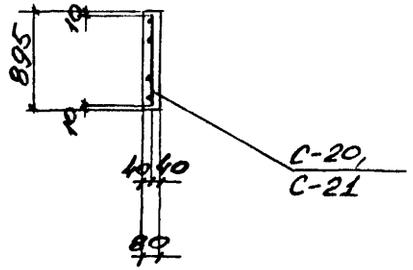

Армирование выполнять в соответствии с указаниями серии 1.030.9-2 в 1

В местах отверстий арматуру сеток вырезать по месту

ПГ-5-1

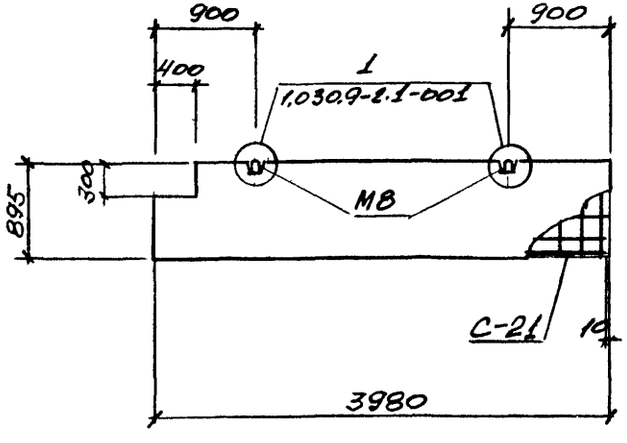

Привязан

Инв №

ТП 509-31.87 КЖИ ПГ-1 ÷ ПГ-1-1, ПГ-3 ÷ ПГ-3-1, ПГ-4, ПГ-5 ПГ-5-1 ПГ-6, ПГ-8, ПГ-10 СБ

Лист 2

Инв. № подл. | Подпись и дата | Взам. инв. №

ПГ-6

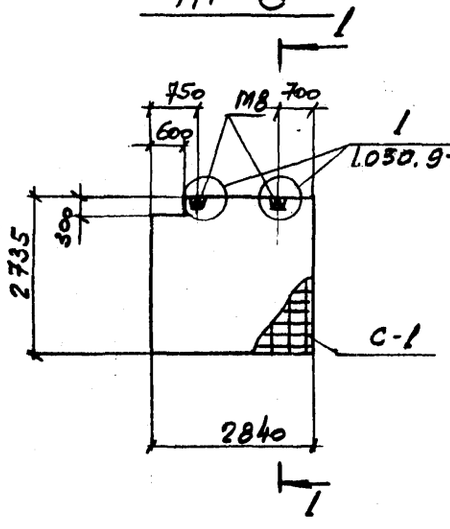

ПГ-8

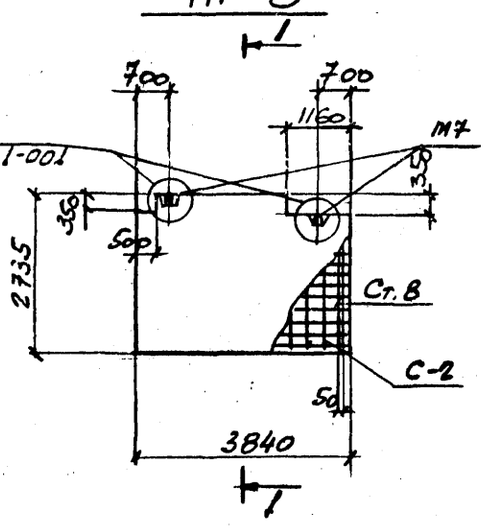

ПГ-3-1

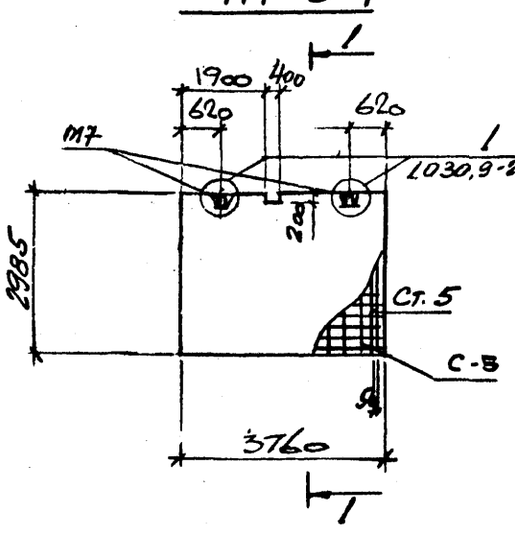

ПГ-3

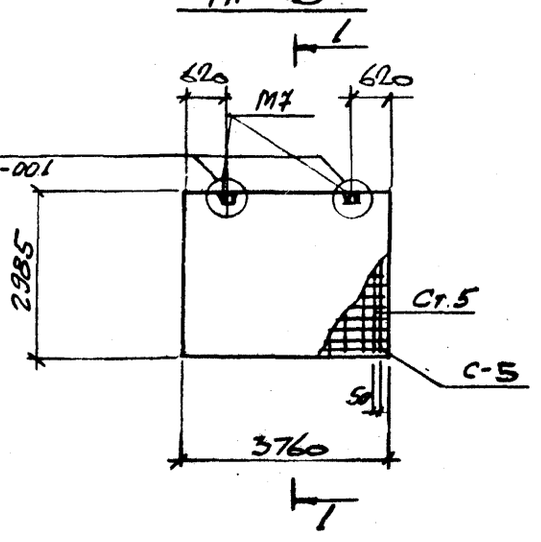

ПГ-3-2

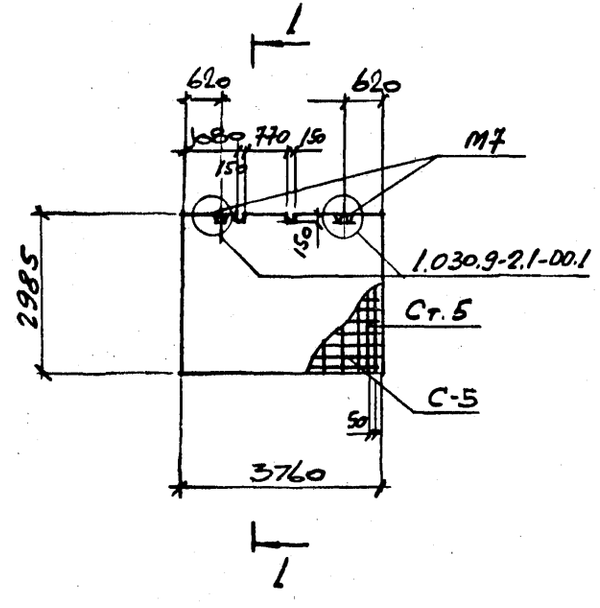

1-1

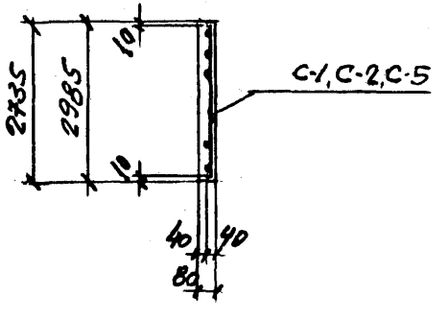

Армирование выполнять со всеми указаниями серии 1.030 9-2 в.1

В местах отверстий арматуру сеток вырезать по месту.

Привязан:

Инв. №

ТП 509-31.87 КЖИ

ПГ-1÷ПГ-1-4; ПГ-3÷ПГ-3-4; ПГ-4, ПГ-5 ПГ-5-1; ПГ-6, ПГ-8, ПГ-10.СБ.

Лист 3

Альб.

Инв. № подл. | Подпись и дата | Взам. инв. №

ПГ-3-3

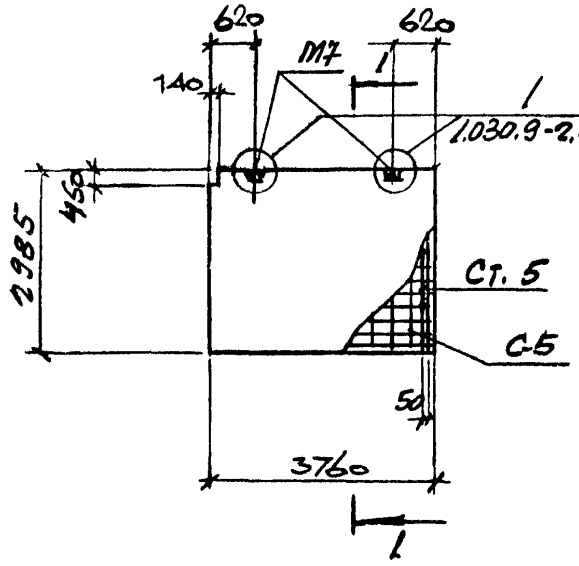

ПГ-3-4

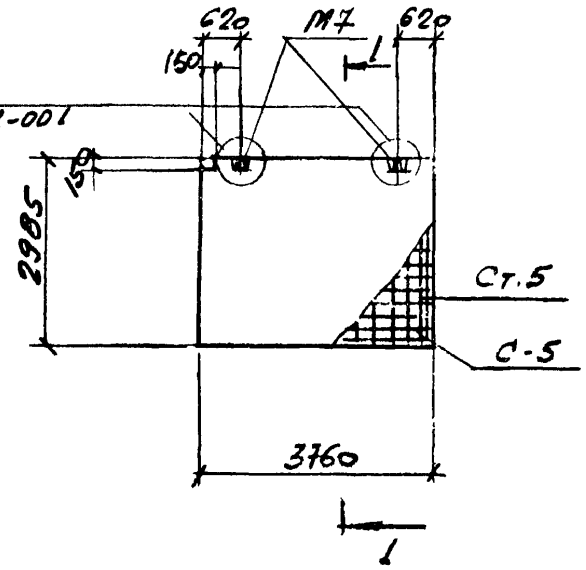

ПГ-10

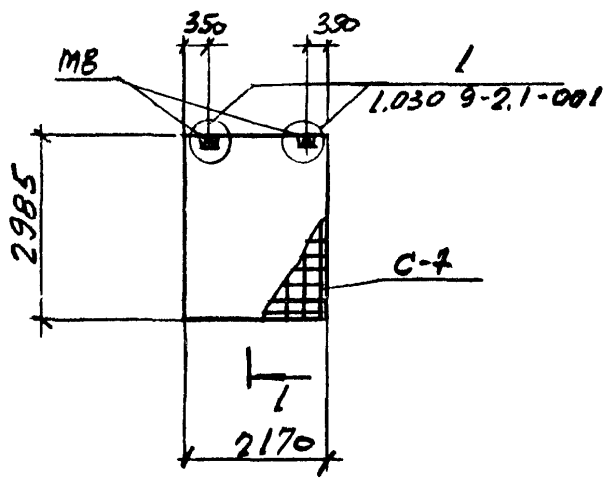

1-1

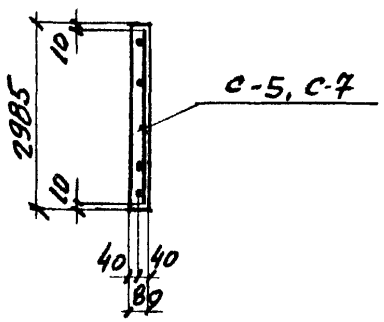

Армирование выполнять в соответствии с указаниями серии 1.030.9-2 в 1
В местах отверстий арматуру сеток вырезать по месту

Привязан:

Инв. №

ТП 509-31 87 КЖИ

ПГ-1÷ПГ-1-4, ПГ-3÷ПГ-3-4, ПГ-4, ПГ-5, ПГ-5-1, ПГ-6, ПГ-8, ПГ-10СБ

Лист 4

Инв. № подл. | Подпись и дата | Взам. инв. №

Обозначение	Наименование		Количество на исполнение				Примеч.
	Документация						
КЖСН ТТ	Технические требования		✕	✕	✕	✕	
КЖСН СБ	Сборочный чертеж		✕	✕	✕	✕	
КЖСН ВРС	Ведомость расхода стали		✕	✕	✕	✕	
	Сборочные единицы						
1.030.9-2 в.1, в.7, ч.1	Сетка арматурная	С110	1	1	1		
то же	Сетка арматурная	С148				1	
КЖСН-С-15	Сетка арматурная	С-15			1		
КЖСН-С-18	Сетка арматурная	С-18	1	1			
КЖСН-С-19	Сетка арматурная	С-19		1			
КЖСН-С-17	Сетка арматурная	С-17				1	
КЖИ-С-3	Сетка арматурная	С-3			1		
КЖИ-С-4	Сетка арматурная	С-4	1				
КЖСН-С-6	Сетка арматурная	С-6				1	
1.030.9-2 в.7, ч.1	Стержень арматурный	Ст.5	3	3	3		
то же	Стержень арматурный	Ст.7	1	1	1	1	
— " —	Стержень арматурный	Ст.8				3	
— " —	Петля монтажная	М7	1	2	2	2	
— " —	Петля монтажная	М13	1				
	Пробка деревянная	40×40×80	6	6	6	6	
	Материалы						
	Легкий бетон класса В7,5		0,89	0,79	0,59	0,64	
	Масса, кг		1415	1470	940	1020	
			ПГ-2-1	ПГ-2	ПГ-7	ПГ-9	

Привязан:

Инв. №

Н.контр.	Лисунов	
Гл.конст.	Зеленский	
Рук.гр.	Лисунов	
Вед.инж.	Галактионова	
Вед.инж.	Гладкова	
Инженер	Исленко	

ТП 509-31.87 КЖИ - ПГ-2, ПГ-2-1, ПГ-7, ПГ-9

Панель перегородки ПГ-2, ПГ-2-1, ПГ-7, ПГ-9

Стадия	Лист	Листов
РП	—	1

Харьковский Промстройниипроект

ПГ-2-1

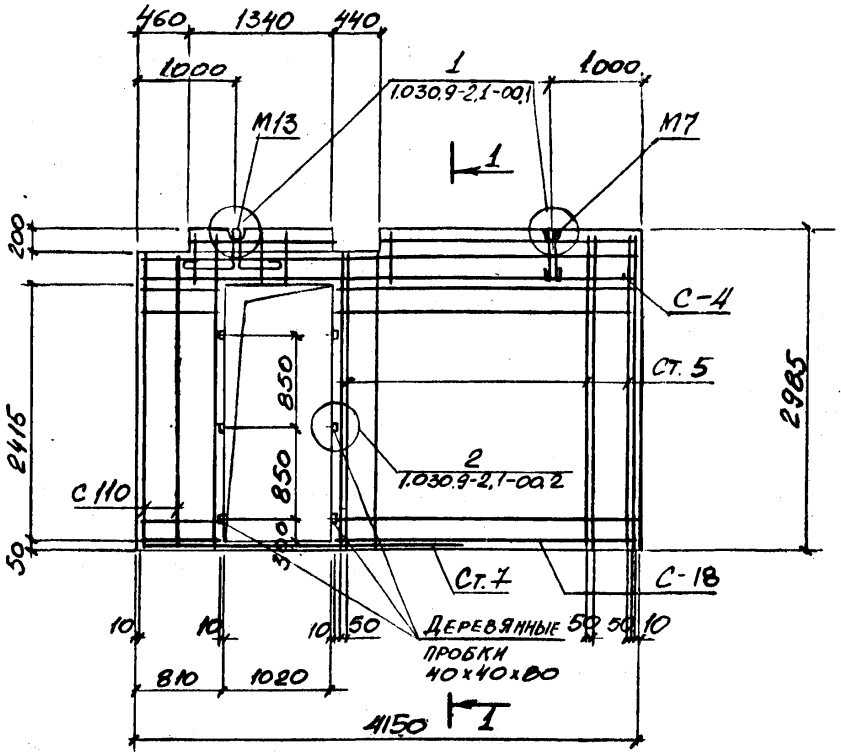

ПГ-9

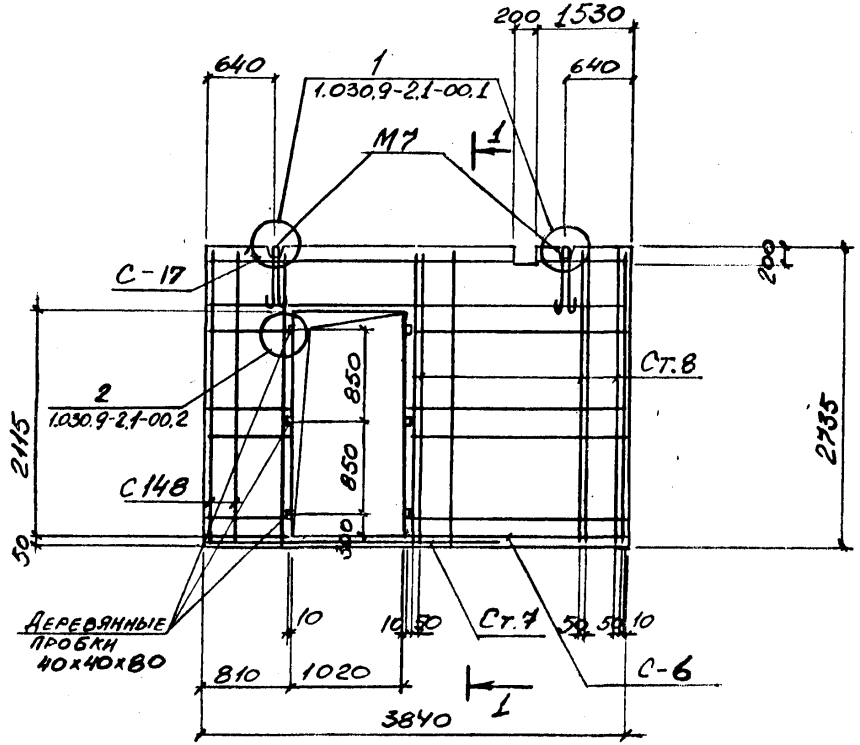

1-1

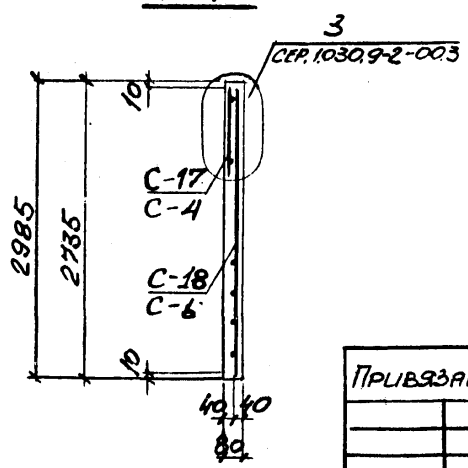

Армирование выполнять в соответствии с указаниями серии 1.030.9-2 в.1.

Арматуру сеток в местах отверстий вырезать по месту.

				ТП 509-31.87 КЖИ-	ПГ-2, ПГ-2-1, ПГ-7, ПГ-9	СБ
Н.контр.	Лисунов			Панель перегородки ПГ-2, ПГ-2-1, ПГ-7, ПГ-9 Сборочный чертеж	Стадия	Масса	Масштаб
Гл.конст.	Зеленский				РП		1:50
Рук.гр.	Лисунов				Лист 1		Листов 2
Вед.инж.	Галактионова				Харьковский Промстройниипроект		
Вед. инж	Галактионова						
Инженер	Исаенко						

Привязан:

Инв. №

ПГ-2

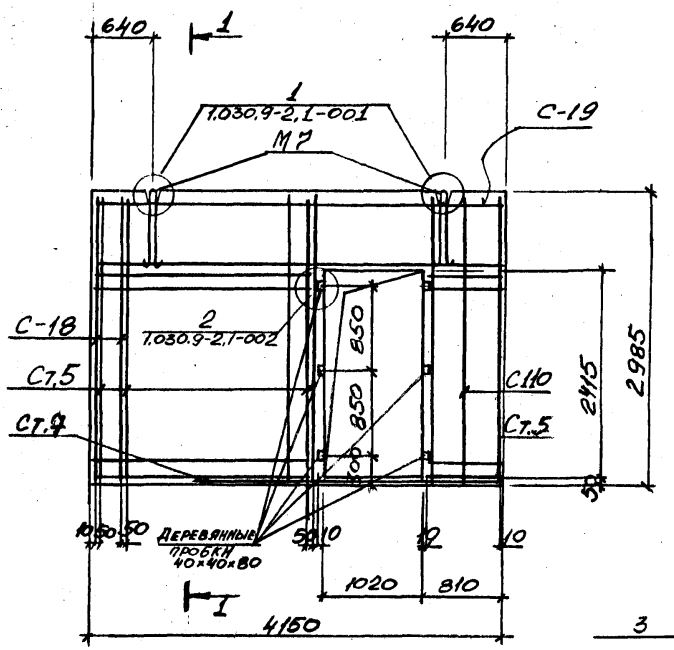

1-1

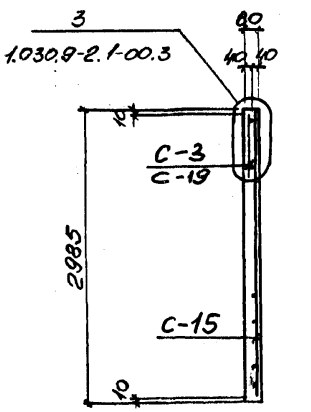

ПГ-7

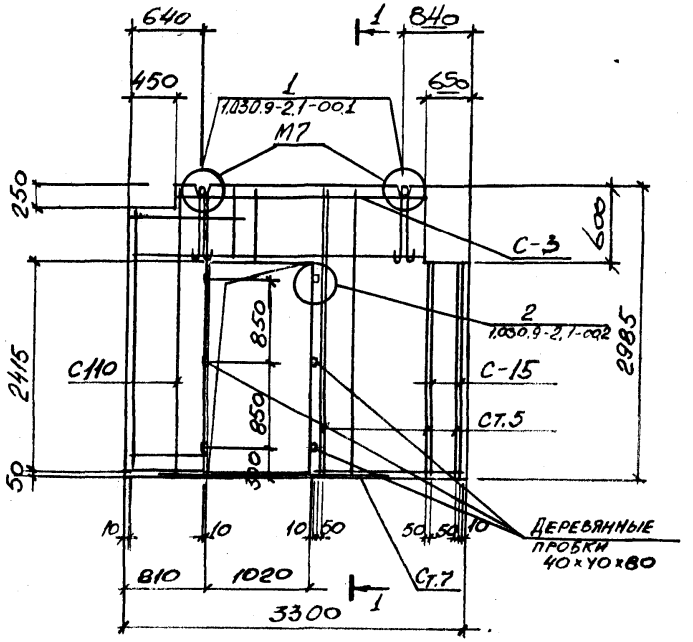

Армирование выполнять в соответствии с указаниями серии 1.030.9-2 в. 1.

Арматуру сеток в местах отверстий вырезать по месту.

Привязан:

Инв. №

ТП 509-31.87 КЖИ - пг-2, пг-2-1 пг-7, пг-9 СБ

Лист 2

Инв. № подл. | Подп. и дата | Взам. инв. №

Типовой проект 509-31.81 Альбом 3

Ведомость расхода стали на один элемент, кг

Марка	Изделия арматурные. Арматура класса Вр I, гост 6727-80*					Арматура класса А III, гост 5781-82*							Всего	Изделия закладные. Вст 3 кп 2, А I, гост 5781-82*			Всего	Общий расход
	ф3	ф4	ф5		Итого	ф6	ф8	ф10	ф14			Итого		ф12	ф16	ф10		
ПГ-1		6,6	6,6		13,2	2,6						2,6	15,8	3,4			3,4	19,2
ПГ-1-1		6,6	6,6		13,2	2,6						2,6	15,8	3,4			3,4	19,2
ПГ-1-2		6,6	6,6		13,2	2,6						2,6	15,8	3,4			3,4	19,2
ПГ-1-3		6,6	6,6		13,2	2,6						2,6	15,8	3,4			3,4	19,2
ПГ-2	0,7		1,1		1,8	5,2	1,8		5,5			12,6	14,4	3,4			3,4	17,8
ПГ-2-1	0,7	2,7	4,4		7,8	5,2	1,6		5,0			11,8	19,6	3,4			3,4	23,0
ПГ-4		3,1			3,1											1,98	1,98	5,1
ПГ-5		2,8			2,8								2,8			1,98	1,98	4,8
ПГ-5-1		2,8			2,8								2,8			1,98	1,98	4,8
ПГ-6	1,96		3,8		5,8								5,8			1,98	1,98	7,74
ПГ-7	0,7	1,7	3,5		5,9	5,2	1,5		4,0			10,7	16,6	3,4			3,4	20,0
ПГ-8		4,8	5,2		10,0	1,2						1,2	11,2	3,4			3,4	14,6
ПГ-3-1		5,4	5,7		11,1	1,3						1,3	12,4	3,4			3,4	15,8
ПГ-3		5,4	5,7		11,1	1,3						1,3	12,4	3,4			3,4	15,8
ПГ-3-2		5,4	5,7		11,1	1,3						1,3	12,4	3,4			3,4	15,8
ПГ-3-3		5,4	5,7		11,1	1,3						1,3	12,4	3,4			3,4	15,8
ПГ-9	0,6	2,2	4,3		7,1	4,8	1,5		4,6			10,9	18,0	3,4			3,4	21,4
ПГ-3-4		5,4	5,7		11,1	1,3						1,3	12,4	3,4			3,4	15,8
ПГ-10	1,8		3,2		5,0								5,0			1,98	1,98	7,0
ПГ-1-4		6,6	6,6		13,2	2,6						2,6	15,8	3,4			3,4	19,2

Привязан:

Инв. №

Н.контр.	Лисунов	
Гл.конст.	Зеленский	
Рук.гр.	Лисунов	
Вед.инж.	Галактионова	
Вед.инж.	Галактионова	
Инженер	Исаенко	

ТП 509-31.87 КЖИ-ВРС

Ведомость расхода стали

Стадия	Масса	Масштаб
РП		

Лист 1 Листов 1

Харьковский Промстройниипроект

Инв. № подл. | Подпись и дата | Взам. инв. №

Поз.	Обозначение	Наименование	Кол	Масса ед., кг	Приме-чание
		Документация			
	КЖСН-ТО	Техническое описание			
	КЖСН-КП1÷КП3СБ	Сборочный чертеж			
		Сборочные единицы			
2	1.030.1-1 в.1-3	Петля строповочная СП1	1	0,41	
		Переменные данные			
		КП1			
1	КЖСН-КР1	Каркас плоский КР1	2	0,5	
		Детали			
3		ф4 ВрI ГОСТ 6727-80 ℓ=180	10	0,02	
		КП2			
1	КЖСН-КР2	Каркас плоский КР2	2	0,55	
		Детали			
3		ф4 ВрI ГОСТ 6727-80 ℓ=230	10	0,02	
		КП3			
1	КЖСН-КР3	Каркас плоский КР3	2	0,6	
		Детали			
3		ф4 ВрI ГОСТ 6727-80 ℓ=280	10	0,03	

Привязан:

Инв.№

Н.контр.	Лисунов		
Гл.конст.	Зеленский		
Рук. гр.	Лисунов		
Вед. инж.	Галактионова		
Вед. инж.	Галактионова		
Инженер	Исаенко		

ТП 509-31.87 КЖИ-КП1÷КП3

Каркас пространственный КП1÷КП3

Стадия	Масса	Масштаб
РП		
Лист 1	Листов 2	

Харьковский Промстройниипроект

Альбом

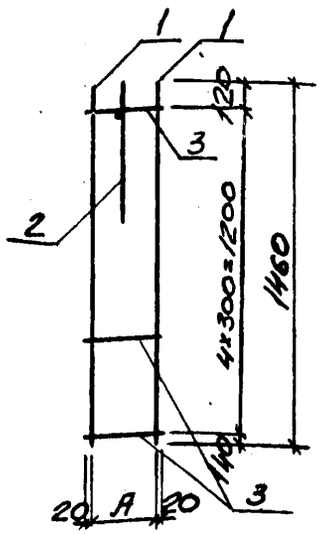

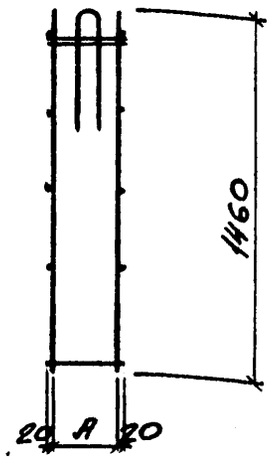

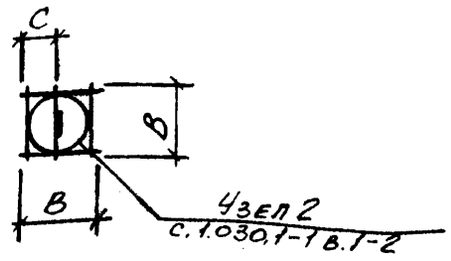

Марка	Размеры, мм			Масса кг
	A	B	C	
КП1	140	180	90	1,6
КП2	190	230	110	1,7
КП3	240	280	140	1,9

Привязан:

Инв.№

Взам.инв.№ | Подпись и дата | Инв.№ подл.

Н.контр.	Лисунов		
Гл.конст.	Зеленский		
Рук. гр.	Лисунов		
Вед. инж.	Галактионова		
Вед. инж.	Галактионова		
Инженер	Исаенко		

ТП 509-31.87 КЖИ- КП1÷КП3 СБ

Каркас пространственный КП1÷КП3 Сборочный чертеж

Стадия	Масса	Масштаб
РП		
Лист 2	Листов 2	

Харьковский Промстройниипроект

Поз.	Обозначение	Наименование	Кол.	Масса ед. кг.	Примеч.
		Документация			
	КЖСН-ТО	Техническое описание			
	КЖСН-КР1÷КР3СБ	Сборочный чертеж			
		Детали			
1		ф5ВрIгост6727-80 ℓ=1460	2	0,2	
		Переменные данные			
		КР1			
2		ф4ВрIгост6727-80 ℓ=180	5	0,02	
		КР2			
2		ф4ВрIгост6727-80 ℓ=230	5	0,02	
		КР3			
2		ф4ВрIгост6727-80 ℓ=280	5	0,03	

Привязан:

Инв №

Н.контр.	Лисунов	
Гл.конст.	Зеленский	
Рук. гр.	Лисунов	
Вед. инж.	Галактионова	
Вед. инж.	Галактионова	
Инженер	Исаенко	

ТП 509-31.87 КЖИ-КР1÷КР3

Каркас плоский КР1÷КР3

Стадия	Масса	Масштаб
РП		
Лист 1	Листов 2	

ХАРЬКОВСКИЙ ПРОМСТРОЙНИИПРОЕКТ

Альбом 3

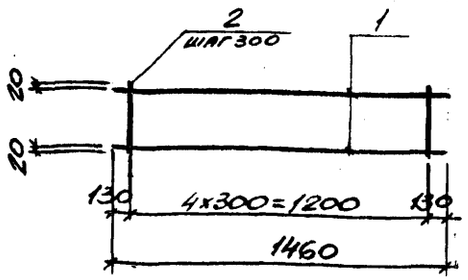

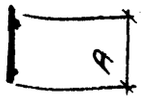

Марка	Размеры мм А	Масса
КР1	180	0,5
КР2	230	0,55
КР3	280	0,6

Взам. инв. №

Подпись и дата

Инв. № подл.

Привязан:

Инв №

Н.контр.	Лисунов	
Гл.конст.	Зеленский	
Рук. гр.	Лисунов	
Вед. инж.	Галактионова	
Вед. инж.	Галактионова	
Инженер	Исаенко	

ТП 509-31.87 КЖИ КР1÷КР3 СБ

Каркас плоский КР1÷КР3 Сборочный чертеж

Стадия	Масса	Масштаб
РП	см. табл	1:50
Лист 2	Листов 2	

ХАРЬКОВСКИЙ ПРОМСТРОЙНИИПРОЕКТ

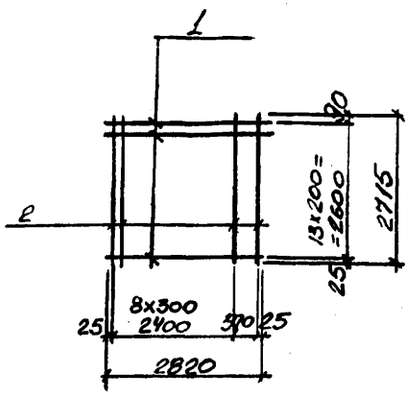

Формат	Зона	Поз.	Обозначения	Наименования	Кол.	Примеч.
			-КЖИ-ТТ	Документация Технические требования Детали		
		1		ф3 Вр I ГОСТ 6727-80 ℓ=2820	14	0,14
		2		ф5 Вр I ГОСТ 6727-80 ℓ=2715	10	0,38

Н.контр.	Лисунов	
Гл.конст.	Зеленский	
Рук.гр.	Лисунов	
Вед.инж.	Галактионова	
Вед.инж.	Галактионова	
Инженер	Исленко	

ТП 509-31.87 КЖИ- С-1

Сетка арматурная С-1

Стадия	Масса	Масштаб
РП	5,76	1:100
Лист	Листов 1	

Харьковский Промстройниипроект

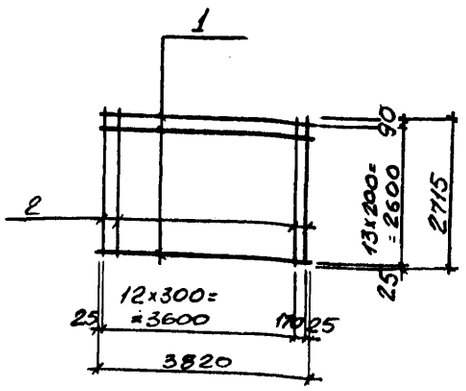

Формат	Зона	Поз.	Обозначения	Наименование	Кол.	Примеч.
			-КЖИ-ТТ	Документация Технические требования Детали		
		1		ф4 Вр I ГОСТ 6727-80 ℓ=3820	14	0,37
		2		ф5 Вр I ГОСТ 6727-80 ℓ=2715	14	0,38

Привязан:

Инв. №

Взам. инв. №

Подпись и дата

Инв. № подл.

Н.контр.	Лисунов	
Гл.конст.	Зеленский	
Рук.гр.	Лисунов	
Вед.инж.	Галактионова	
Вед.инж.	Галактионова	
Инженер	Исленко	

ТП 509-31.87 КЖИ-С-2

Сетка арматурная С-2

Стадия	Масса	Масштаб
РП	10,08	1:100
Лист	Листов 1	

Харьковский Промстройниипроект

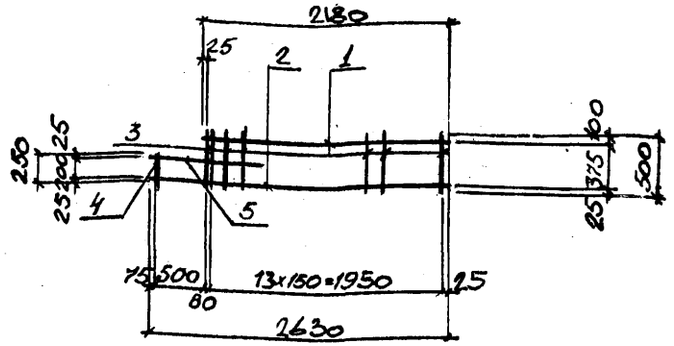

Формат	Зона	Поз.	Обозначения	Наименование	Кол.	Примеч.
				Документация		
			-КЖИ-ТТ	Технические требования		
				Детали		
		1		ФВАIII ГОСТ 5781-82 l=2180	1	0,86
		2		ф14AIII ГОСТ 5781-82 l=2630	1	3,18
		3		ф5ВрI ГОСТ 6727-80 l=500	14	0,07
		4		ф5ВрI ГОСТ 6727-80 l=250	1	0,03
		5		ФВАIII ГОСТ 5781-82 l=1000	1	0,39

		ТП 509-31.87 КЖИ-С-3	
Н. контр.	Лисунов		
Гл. конст.	Зеленский	Сетка арматурная С-3	Стадия: РП; Масса: 5,4 кг; Масштаб: 1:50
Рук. гр.	Лисунов		Лист; Листов 1
Вед. инж.	Галактионова		Харьковский Промстройниипроект
Вед. инж.	Галактионова		
Инженер	Исаенко		

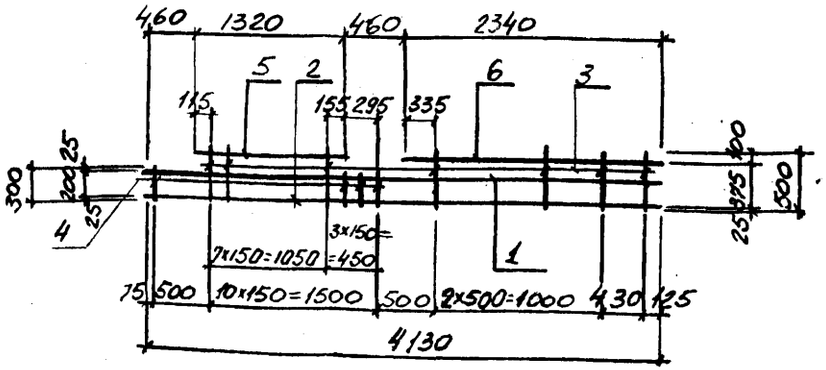

Формат	Зона	Поз.	Обозначения	Наименование	Кол.	Примеч.
				Документация		
			-КЖИ-ТТ	Технические требования		
				Детали		
		1		ФВАIII ГОСТ 5781-82 l=4130	1	1,63
		2		ф14AIII ГОСТ 5781-82 l=4130	1	5,00
		3		ф5ВрI ГОСТ 6727-80 l=500	12	0,07
		4		ф5ВрI ГОСТ 6727-80 l=300	4	0,04
		5		ФВАIII ГОСТ 5781-82 l=1320	1	0,52
		6		ФВАIII ГОСТ 5781-82 l=2340	1	0,92

Привязан

Инв. №

Взам. инв. №

Подпись и дата

Инв. № подл.

		ТП 509-31.87 КЖИ-С-4	
Н. контр.	Лисунов		
Гл. конст.	Зеленский	Сетка арматурная С-4	Стадия: РП; Масса: 9,1; Масштаб: 1:50
Рук. гр.	Лисунов		Лист; Листов 1
Вед. инж.	Галактионова		Харьковский Промстройниипроект
Вед. инж.	Галактионова		
Инженер	Исаенко		

ФОРМАТ	ЗОНА	ПОЗ.	ОБОЗНАЧЕНИЯ	НАИМЕНОВАНИЯ	КОЛ.	ПРИМЕЧ.
			-КЖИ-ТТ	ДОКУМЕНТАЦИЯ ТЕХНИЧЕСКИЕ ТРЕБОВАНИЯ ДЕТАЛИ		

Н.КОНТР.	ЛИСУНОВ	ТП 509-31.87 КЖИ	
ГЛ.КОНСТ.	ЗЕЛЕНСКИЙ		СТАДИЯ: РП; МАССА: ; МАСШТАБ:
РУК. ГР.	ЛИСУНОВ		ЛИСТ; ЛИСТОВ
ВЕД.ИНЖ.	ГАЛАКТИОНОВА		ХАРЬКОВСКИЙ ПРОМСТРОЙНИИПРОЕКТ

АЛЬБОМ 3

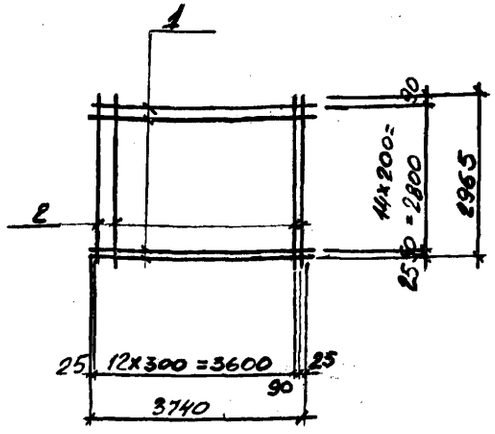

ФОРМАТ	ЗОНА	ПОЗ.	ОБОЗНАЧЕНИЯ	НАИМЕНОВАНИЯ	КОЛ.	ПРИМЕЧ.
			-КЖИ-ТТ	ДОКУМЕНТАЦИЯ ТЕХНИЧЕСКИЕ ТРЕБОВАНИЯ ДЕТАЛИ		
		1		ф4 Вр I ГОСТ 6727-80 ℓ=3740	16	0,34
		2		ф5 Вр I ГОСТ 6727-80 ℓ=2965	14	0,41

ПРИВЯЗАН:

ИНВ.№

ИНВ.№ ПОДЛ. | ПОДПИСЬ И ДАТА | ВЗАМ.ИНВ.№

Н.КОНТР.	ЛИСУНОВ	ТП 509-31.87 КЖИ-С-5	
ГЛ.КОНСТ.	ЗЕЛЕНСКИЙ		СТАДИЯ: РП; МАССА: 11,18; МАСШТАБ: 1:100
РУК. ГР.	ЛИСУНОВ	СЕТКА АРМАТУРНАЯ С-5	ЛИСТ; ЛИСТОВ 1
ВЕД.ИНЖ.	ГАЛАКТИОНОВА		ХАРЬКОВСКИЙ ПРОМСТРОЙНИИПРОЕКТ
ВЕД.ИНЖ.	ГАЛАКТИОНОВА		
ИНЖЕНЕР	ИСАЕНКО		

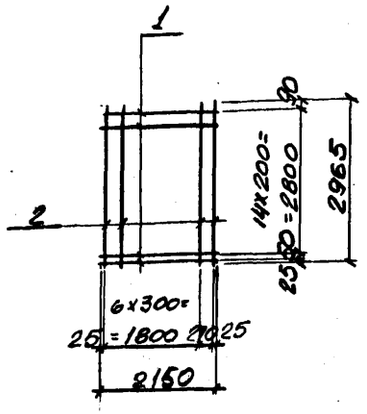

ФОРМАТ	ЗОНА	ПОЗ.	ОБОЗНАЧЕНИЯ	НАИМЕНОВАНИЯ	КОЛ.	ПРИМЕЧ.
				ДОКУМЕНТАЦИЯ		
			-КЖИ-ТТ	ТЕХНИЧЕСКИЕ ТРЕБОВАНИЯ		
				ДЕТАЛИ		
		1		ф3ВрI ГОСТ 6727-80*ℓ=2150	16	0,11 кг
		2		ф5ВрI ГОСТ 6727-80*ℓ=2965	8	0,41 кг

Н.КОНТР.	ЛИСУНОВ		
ГЛ.КОНСТ.	ЗЕЛЕНСКИЙ		
РУК.ГР.	ЛИСУНОВ		
ВЕД.ИНЖ.	ГАЛАКТИОНОВА		
ВЕД.ИНЖ.	ГАЛАКТИОНОВА		
ИНЖЕНЕР	ИСАЕНКО		

ТП 509-31.87 КЖИ-С-7

Сетка арматурная С-7

СТАДИЯ	МАССА	МАСШТАБ
РП	5,04	1:100
ЛИСТ	ЛИСТОВ 1	

ХАРЬКОВСКИЙ ПРОМСТРОЙНИИПРОЕКТ

АЛЬБОМ 3

ВЗАМ ИНВ №

ПОДПИСЬ И ДАТА

ИНВ № ПОДЛ.

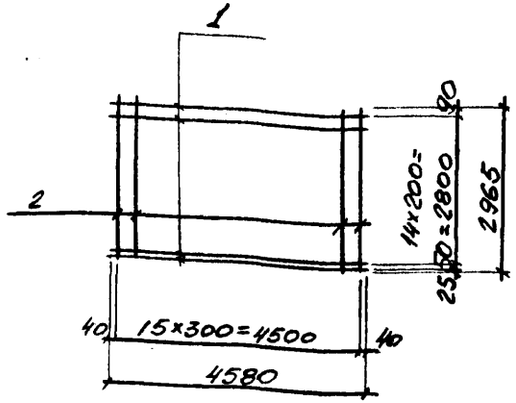

ФОРМАТ	ЗОНА	ПОЗ.	ОБОЗНАЧЕНИЯ	НАИМЕНОВАНИЕ	КОЛ.	ПРИМЕЧ.
				ДОКУМЕНТАЦИЯ		
			-КЖИ-ТТ	ТЕХНИЧЕСКИЕ ТРЕБОВАНИЯ		
				ДЕТАЛИ		
		1		ф4ВрI ГОСТ 6727-80*ℓ=4580	16	0,41
		2		ф5ВрI ГОСТ 6727-80*ℓ=2965	16	0,41

Привязан:

Инв. №

Н.КОНТР.	ЛИСУНОВ		
ГЛ.КОНСТ.	ЗЕЛЕНСКИЙ		
РУК.ГР.	ЛИСУНОВ		
ВЕД.ИНЖ.	ГАЛАКТИОНОВА		
ВЕД.ИНЖ.	ГАЛАКТИОНОВА		
ИНЖЕНЕР	ИСАЕНКО		

ТП 509-31.87 КЖИ-С-16

Сетка арматурная С-16

СТАДИЯ	МАССА	МАСШТАБ
РП	13,1	1:100
ЛИСТ	ЛИСТОВ 1	

ХАРЬКОВСКИЙ ПРОМСТРОЙНИИПРОЕКТ

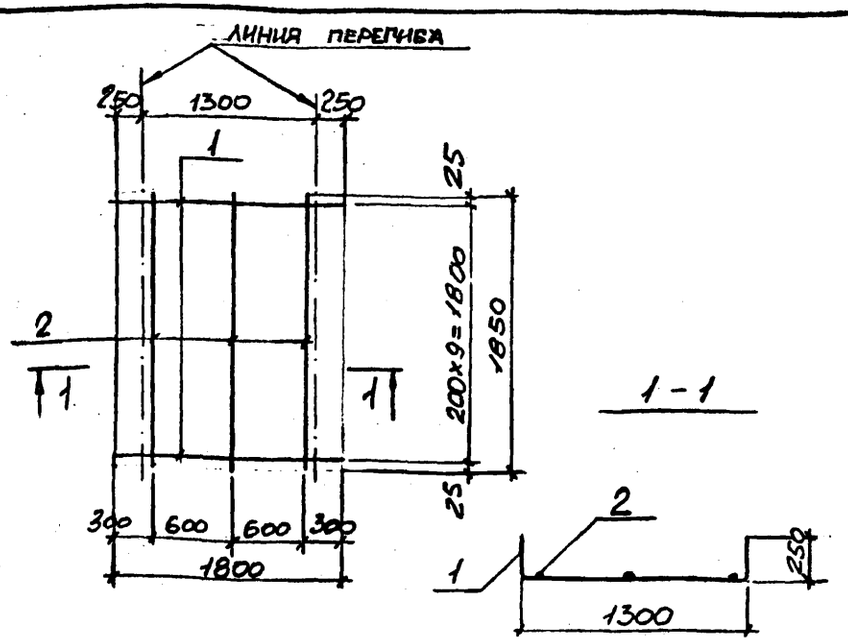

ФОРМАТ	ЗОНА	ПОЗ.	ОБОЗНАЧЕНИЯ	НАИМЕНОВАНИЯ	КОЛ.	ПРИМЕЧ.
				ДОКУМЕНТАЦИЯ		
			-КЖИ-ТТ	ТЕХНИЧЕСКИЕ ТРЕБОВАНИЯ		
				ДЕТАЛИ		
		1		ф10 AIII ГОСТ 5781-82 ℓ=1800	10	1,11 кг
		2		ф6 AI ГОСТ 5781-82 ℓ=1850	3	0,41 кг

Н. КОНТР.	ЛИСУНОВ		ТП 509-31.87 КЖИ-С-8
ГЛ. КОНСТ.	ЗЕЛЕНСКИЙ		
РУК. ГР.	ЛИСУНОВ		Сетка арматурная С-8
ВЕД. ИНЖ.	ГАЛАКТИОНОВА		
ВЕД. ИНЖ.	ГАЛАКТИОНОВА		
ИНЖЕНЕР	ИСЛЕНКО		

СТАДИЯ	МАССА	МАСШТАБ
РП	12,3	
ЛИСТ	ЛИСТОВ 1	

ХАРЬКОВСКИЙ ПРОМСТРОЙНИИПРОЕКТ

АЛЬБОМ 3

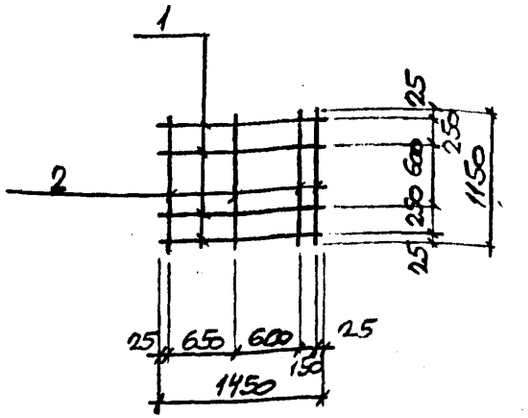

ФОРМАТ	ЗОНА	ПОЗ.	ОБОЗНАЧЕНИЯ	НАИМЕНОВАНИЕ	КОЛ.	ПРИМЕЧ.
				ДОКУМЕНТАЦИЯ		
			-КЖИ-ТТ	ТЕХНИЧЕСКИЕ ТРЕБОВАНИЯ		
				ДЕТАЛИ		
		1		ф8 AI ГОСТ 5781-82 ℓ=1450	4	0,57 кг
		2		ф8 AI ГОСТ 5781-82 ℓ=1150	4	0,45 кг

Привязан

Инв. №

Инв. № подл. | Подпись и дата | Взам. инв. №

Н. КОНТР.	ЛИСУНОВ		ТП 509-31.87 КЖИ-С-9
ГЛ. КОНСТ.	ЗЕЛЕНСКИЙ		
РУК. ГР.	ЛИСУНОВ		Сетка арматурная С-9
ВЕД. ИНЖ.	ГАЛАКТИОНОВА		
ВЕД. ИНЖ.	ГАЛАКТИОНОВА		
ТЕХНИК	ДУБИЦКАЯ		

СТАДИЯ	МАССА	МАСШТАБ
РП	4,1 кг	
ЛИСТ	ЛИСТОВ 1	

ХАРЬКОВСКИЙ ПРОМСТРОЙНИИПРОЕКТ

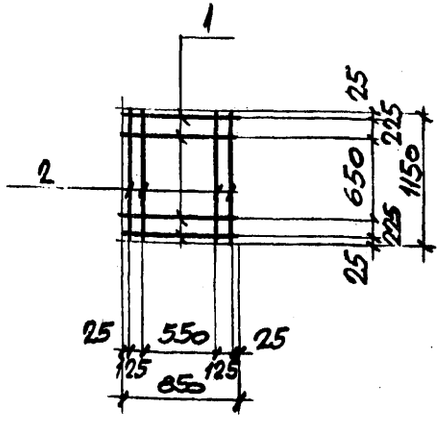

ФОРМАТ	ЗОНА	ПОЗ.	ОБОЗНАЧЕНИЯ	НАИМЕНОВАНИЯ	КОЛ.	ПРИМЕЧ.
				ДОКУМЕНТАЦИЯ		
			-КЖИ-ТТ	ТЕХНИЧЕСКИЕ ТРЕБОВАНИЯ		
				ДЕТАЛИ		
		1		ФВАI ГОСТ 5781-82 ℓ=850	4	0,34 кг
		2		ФВАI ГОСТ 5781-82 ℓ=1150	4	0,45 кг

Н.КОНТР.	ЛИСУНОВ	
ГЛ.КОНСТ.	ЗЕЛЕНСКИЙ	
РУК. ГР.	ЛИСУНОВ	
ВЕД. ИНЖ.	ГАЛАКТИОНОВА	
ВЕД. ИНЖ.	ГАЛАКТИОНОВА	
ТЕХНИК	ДУБИЦКАЯ	

ТП 509-31.87 КЖИ-С-10

СЕТКА АРМАТУРНАЯ С-10

СТАДИЯ	МАССА	МАСШТАБ
РП	3,16кг	
ЛИСТ	ЛИСТОВ	

ХАРЬКОВСКИЙ ПРОМСТРОЙНИИПРОЕКТ

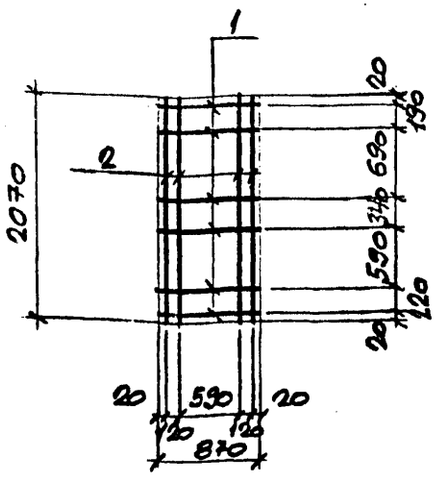

ФОРМАТ	ЗОНА	ПОЗ.	ОБОЗНАЧЕНИЯ	НАИМЕНОВАНИЕ	КОЛ.	ПРИМЕЧ.
				ДОКУМЕНТАЦИЯ		
			-КЖИ-ТТ	ТЕХНИЧЕСКИЕ ТРЕБОВАНИЯ		
				ДЕТАЛИ		
		1		ФВАI ГОСТ 5781-82 ℓ=870	6	0,34 кг
		2		ФВАI ГОСТ 5781-82 ℓ=2070	4	0,82 кг

ПРИВЯЗАН:

ИНВ. №

ВЗАМ. ИНВ. №

ПОДПИСЬ И ДАТА

ИНВ. № ПОДЛ.

Н.КОНТР.	ЛИСУНОВ	
ГЛ.КОНСТ.	ЗЕЛЕНСКИЙ	
РУК. ГР.	ЛИСУНОВ	
ВЕД. ИНЖ.	ГАЛАКТИОНОВА	
ВЕД. ИНЖ.	ГАЛАКТИОНОВА	
ТЕХНИК	ДУБИЦКАЯ	

ТП 509-31.87 КЖИ-С-11

СЕТКА АРМАТУРНАЯ С-11

СТАДИЯ	МАССА	МАСШТАБ
РП	5,3кг	
ЛИСТ	ЛИСТОВ 1	

ХАРЬКОВСКИЙ ПРОМСТРОЙНИИПРОЕКТ

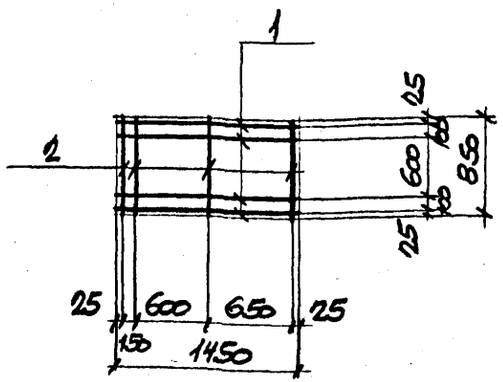

Формат	Зона	Поз.	Обозначения	Наименования	Кол.	Примеч.
				Документация		
			-КЖИ-ТТ	Технические требования		
				Детали		
		1		ф8AI ГОСТ 5781-82 ℓ=1450	4	0,57
		2		ф8AI ГОСТ 5781-82 ℓ=850	4	0,84

Н.контр.	Лисунов		
Гл.конст.	Зеленский		
Рук.гр.	Лисунов		
Вед.инж.	Талактионова		
Инжен.	Уварова		
Техник	Дубицкая		

ТП 509-31.87 КЖИ-С-12

Сетка арматурная С-12

Стадия	Масса	Масштаб
РП	3,64кг	

Лист | Листов

Харьковский Промстройниипроект

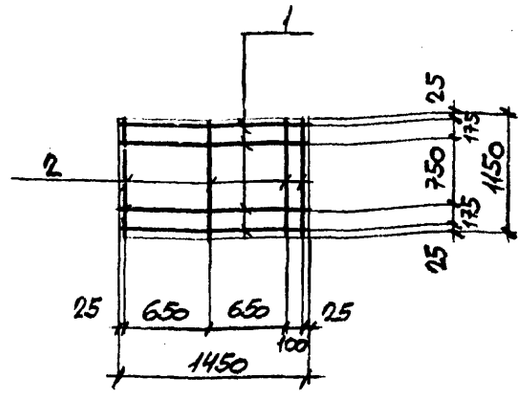

Формат	Зона	Поз.	Обозначения	Наименование	Кол.	Примеч.
				Документация		
			-КЖИ-ТТ	Технические требования		
				Детали		
		2		ф8AI ГОСТ 5781-82 ℓ=1150	4	0,45
		1		ф8AI ГОСТ 5781-82 ℓ=1450	4	0,57

Привязан

Инв.№

Н.контр.	Лисунов		
Гл.конст	Зеленский		
Рук.гр.	Лисунов		
Вед.инж.	Талактионова		
Инжен.	Уварова		
Техник	Дубицкая		

ТП 509-31.87 КЖИ-С-13

Сетка арматурная С-13

Стадия	Масса	Масштаб
РП	4,09кг	

Лист | Листов 1

Харьковский Промстройниипроект

Инв.№ подл. | Подпись и дата | Взам.инв.№

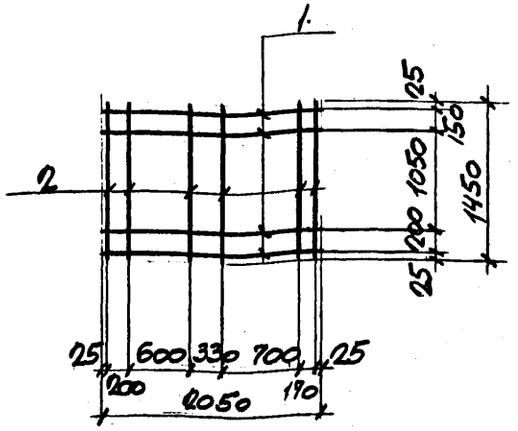

ФОРМАТ	ЗОНА	ПОЗ.	ОБОЗНАЧЕНИЯ	НАИМЕНОВАНИЯ	КОЛ.	ПРИМЕЧ.
				ДОКУМЕНТАЦИЯ		
			-КЖИ-ТТ	Технические требования		
				ДЕТАЛИ		
		1		ФВАIIГОСТ5781-82 ℓ=2050	4	0,81
		2		ФВАIIГОСТ5781-82 ℓ=1450	6	0,57

Н.КОНТР.	ЛИСУНОВ		ТП 509-31.87 КЖИ
ГА.КОНСТ.	Зеленский		Сетка арматурная С-14
РУК. ГР.	ЛИСУНОВ		
ВЕД.ИНЖ.	ГАЛАКТИОНОВА		
ИНЖЕНЕР	УВАРОВА		
ТЕХНИК	ДУБИЦКАЯ		

СТАДИЯ	МАССА	МАСШТАБ
РП	6,66 кг	1:50
ЛИСТ	ЛИСТОВ	

ХАРЬКОВСКИЙ ПРОМСТРОЙНИИПРОЕКТ

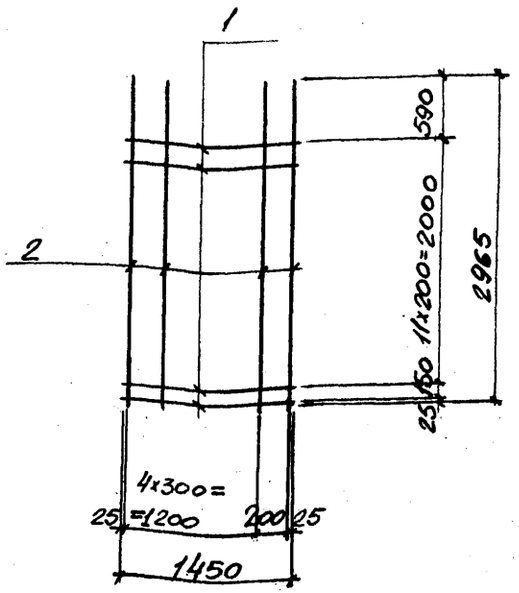

ФОРМАТ	ЗОНА	ПОЗ.	ОБОЗНАЧЕНИЯ	НАИМЕНОВАНИЕ	КОЛ.	ПРИМЕЧ.
				ДОКУМЕНТАЦИЯ		
			-КЖИ-ТТ	Технические требования		
				ДЕТАЛИ		
		1		ф48рIГОСТ6727-80 ℓ=1450	13	0,13
		2		ф58рIГОСТ6727-80 ℓ=2965	6	0,41

ПРИВЯЗАН:

Инв. №:

Взам инв №

Подпись и дата

Инв № подл.

Н.КОНТР.	ЛИСУНОВ		ТП 509-31.87 КЖИ - С-15
ГА.КОНСТ.	Зеленский		Сетка арматурная С-15
РУК. ГР.	ЛИСУНОВ		
ВЕД.ИНЖ.	ГАЛАКТИОНОВА		
ВЕД.ИНЖ.	ГАЛАКТИОНОВА		
ИНЖЕНЕР	ИСЛЕНКО		

СТАДИЯ	МАССА	МАСШТАБ
РП	4,15	1:50
ЛИСТ	ЛИСТОВ 1	

ХАРЬКОВСКИЙ ПРОМСТРОЙНИИПРОЕКТ

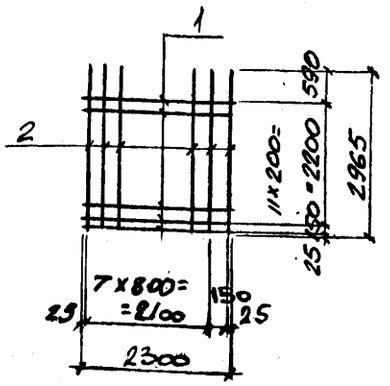

ФОРМАТ	ЗОНА	ПОЗ.	ОБОЗНАЧЕНИЯ	НАИМЕНОВАНИЯ	КОЛ.	ПРИМЕЧ.
				ДОКУМЕНТАЦИЯ		
			-КЖИ-ТТ	Технические требования		
				ДЕТАЛИ		
		1		ф4ВрI ГОСТ6727-80 ℓ=2300	13	0,21
		2		ф5ВрI ГОСТ6727-80 ℓ=2965	8	0,11

Н.КОНТР.	ЛИСУНОВ	
ГЛ.КОНСТ.	ЗЕЛЕНСКИЙ	
РУК. ГР.	ЛИСУНОВ	
ВЕД. ИНЖ.	ГАЛАКТИОНОВА	
ВЕД. ИНЖ.	ГАЛАКТИОНОВА	
ИНЖЕНЕР	ИСЛЕНКО	

ТП 509-31.87 КЖИ-С-18

Сетка арматурная С-18

СТАДИЯ	МАССА	МАСШТАБ
РП	6,01 кг	1:100
ЛИСТ	ЛИСТОВ 1	

ХАРЬКОВСКИЙ ПРОМСТРОЙНИИПРОЕКТ

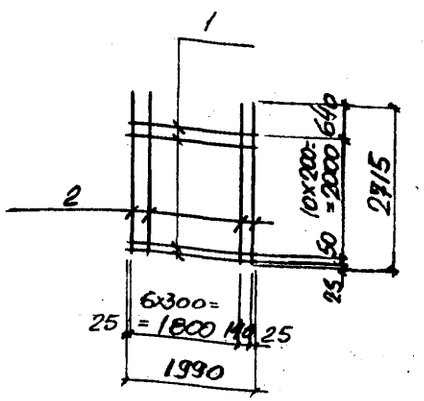

ФОРМАТ	ЗОНА	ПОЗ.	ОБОЗНАЧЕНИЯ	НАИМЕНОВАНИЕ	КОЛ.	ПРИМЕЧ.
				ДОКУМЕНТАЦИЯ		
			-КЖИ-ТТ	Технические требования		
				ДЕТАЛИ		
		1		ф4ВрI ГОСТ6727-80 ℓ=1990	12	0,18
		2		ф5ВрI ГОСТ6727-80 ℓ=2715	8	0,38

ПРИВЯЗАН:

ИНВ.№

ВЗАМ.ИНВ.№

ПОДПИСЬ И ДАТА

ИНВ.№ ПОДЛ.

Н.КОНТР.	ЛИСУНОВ	
ГЛ.КОНСТ.	ЗЕЛЕНСКИЙ	
РУК. ГР.	ЛИСУНОВ	
ВЕД. ИНЖ.	ГАЛАКТИОНОВА	
ВЕД. ИНЖ.	ГАЛАКТИОНОВА	
ИНЖЕНЕР	ИСЛЕНКО	

ТП 509-31.87 КЖИ-С-6

Сетка арматурная С-6

СТАДИЯ	МАССА	МАСШТАБ
РП	5,2 кг	1:100
ЛИСТ	ЛИСТОВ 1	

ХАРЬКОВСКИЙ ПРОМСТРОЙНИИПРОЕКТ

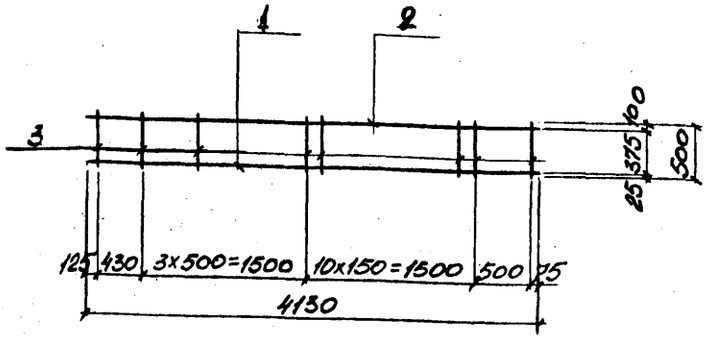

ФОРМАТ	ЗОНА	ПОЗ.	ОБОЗНАЧЕНИЯ	НАИМЕНОВАНИЯ	КОЛ.	ПРИМЕЧ.
				ДОКУМЕНТАЦИЯ		
			-КЖИ-ТТ	ТЕХНИЧЕСКИЕ ТРЕБОВАНИЯ.		
				ДЕТАЛИ		
		1		ф8 AIII ГОСТ 5781-82 ℓ=4130	1	1,63
		2		ф14 AIII ГОСТ 5781-82 ℓ=4130	1	4,99
		3		ф5 BpI ГОСТ 6727-80* ℓ=500	16	0,09

ТП 509-31.87 КЖИ-С-19

Н.КОНТР.	ЛИСУНОВ	
ГЛ.КОНСТ.	ЗЕЛЕНСКИЙ	
РУК. ГР.	ЛИСУНОВ	
ВЕД. ИНЖ.	ГАЛАКТИОНОВА	
ВЕД. ИНЖ.	ГАЛАКТИОНОВА	
ИНЖЕНЕР	ИСЛЕНКО	

Сетка арматурная С-19

СТАДИЯ	МАССА	МАСШТАБ
РП	7,7 кг	1:50
ЛИСТ		ЛИСТОВ 1

ХАРЬКОВСКИЙ ПРОМСТРОЙНИИПРОЕКТ

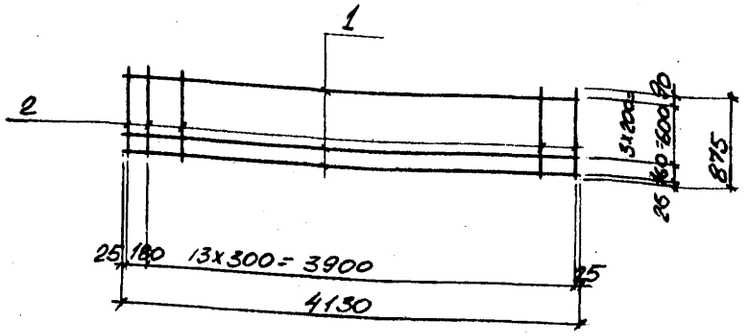

ФОРМАТ	ЗОНА	ПОЗ.	ОБОЗНАЧЕНИЯ	НАИМЕНОВАНИЕ	КОЛ.	ПРИМЕЧ.
				ДОКУМЕНТАЦИЯ		
			-КЖИ-ТТ	ТЕХНИЧЕСКИЕ ТРЕБОВАНИЯ		
				ДЕТАЛИ		
		1		ф4 BpI ГОСТ 6727-80* ℓ=4130	5	0,37
		2		ф4 BpI ГОСТ 6727-80* ℓ=875	15	0,08

Привязан:

Инв. №

ТП 509-31.87 КЖИ-С-20

Н.КОНТР.	ЛИСУНОВ	
ГЛ.КОНСТ.	ЗЕЛЕНСКИЙ	
РУК. ГР.	ЛИСУНОВ	
ВЕД. ИНЖ.	ГАЛАКТИОНОВА	
ВЕД. ИНЖ.	ГАЛАКТИОНОВА	
ИНЖЕНЕР	ИСЛЕНКО	

Сетка арматурная С-20

СТАДИЯ	МАССА	МАСШТАБ
РП	3,05 кг	1:50
ЛИСТ		ЛИСТОВ 1

ХАРЬКОВСКИЙ ПРОМСТРОЙНИИПРОЕКТ

Инв. № подл. | Подпись и дата | Взам. инв. №

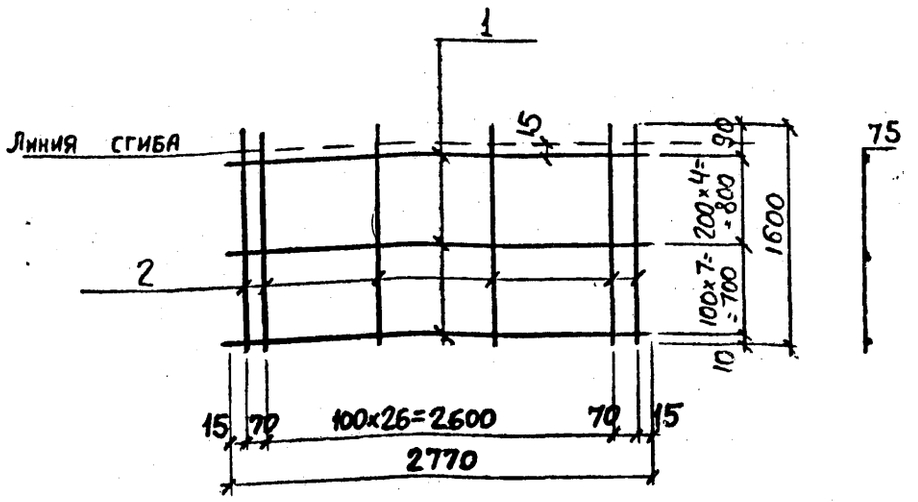

ФОРМАТ	ЗОНА	ПОЗ.	ОБОЗНАЧЕНИЯ	НАИМЕНОВАНИЯ	КОЛ.	ПРИМЕЧ.
			-КЖИ-ТТ	ДОКУМЕНТАЦИЯ ТЕХНИЧЕСКИЕ ТРЕБОВАНИЯ ДЕТАЛИ		
		1		⌀5 BI ГОСТ 6727-80* ℓ=2770	12	0,43
		2		⌀10 AIII ГОСТ 5781-82 ℓ=1600	29	0,99

Н.КОНТР.	ЛИСУНОВ	
ГЛ.КОНСТ.	ЗЕЛЕНСКИЙ	
РУК. ГР.	ЛИСУНОВ	
ВЕД.ИНЖ.	ГАЛАКТИОНОВА	
ВЕД.ИНЖ.	ГАЛАКТИОНОВА	
ИНЖЕНЕР	НОЛЕНКО	

ТП 509-31.87 КЖИ-С-22

Сетка арматурная С-22

СТАДИЯ	МАССА	МАСШТАБ
РП	34,0	
ЛИСТ	ЛИСТОВ 1	

ХАРЬКОВСКИЙ ПРОМСТРОЙНИИПРОЕКТ

Альбом 3

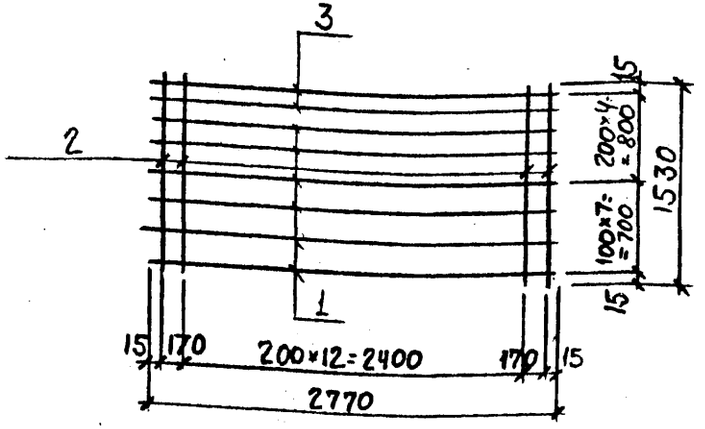

ФОРМАТ	ЗОНА	ПОЗ.	ОБОЗНАЧЕНИЯ	НАИМЕНОВАНИЕ	КОЛ.	ПРИМЕЧ.
			-КЖИ-ТТ	ДОКУМЕНТАЦИЯ ТЕХНИЧЕСКИЕ ТРЕБОВАНИЯ ДЕТАЛИ		
		1		⌀5 BI ГОСТ 6727-80* ℓ=2770	10	0,43
		2		⌀5 BI ГОСТ 6727-80* ℓ=1530	15	0,24
				⌀10 BI ГОСТ 5781-82 ℓ=2770	2	1,7

Привязан:

Инв. №

Взам. инв. № | Подпись и дата | Инв. № подл.

Н.КОНТР.	ЛИСУНОВ	
ГЛ.КОНСТ.	ЗЕЛЕНСКИЙ	
РУК. ГР.	ЛИСУНОВ	
ВЕД.ИНЖ.	ГАЛАКТИОНОВА	
ВЕД.ИНЖ.	ГАЛАКТИОНОВА	
ИНЖЕНЕР	НОЛЕНКО	

ТП 509-31.87 КЖИ-С-23

Сетка арматурная С-23

СТАДИЯ	МАССА	МАСШТАБ
РП	14,1	
ЛИСТ	ЛИСТОВ 1	

ХАРЬКОВСКИЙ ПРОМСТРОЙНИИПРОЕКТ

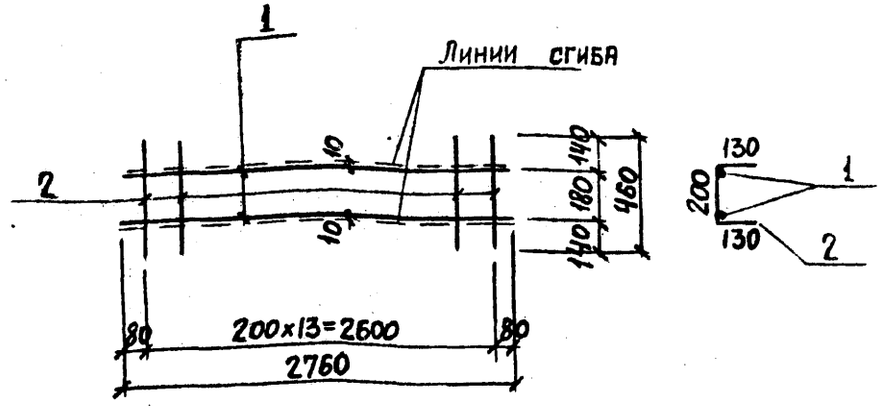

Формат	Зона	Поз.	Обозначения	Наименования	Кол.	Примеч.
				Документация		
			-КЖИ-ТТ	Технические требования		
				Детали		
		1		ф10 AI ГОСТ 5781-82 l=2760	2	1,7
		2		ф5 BI ГОСТ 6727-80* l=460	14	0,08

Н.контр.	Лисунов	
Гл.конст.	Зеленский	
Рук. гр.	Лисунов	
Вед. инж.	Галактионова	
Вед. инж.	Галактионова	
Инженер	Исаенко	

ТП 509-31.87 КЖИ-С-24

Сетка арматурная С-24

Стадия	Масса	Масштаб
РП	4,5	
Лист	Листов 1	

Харьковский Промстройниипроект

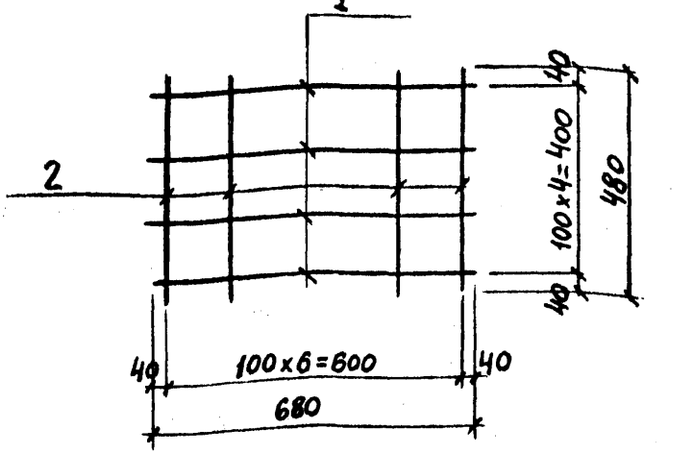

Формат	Зона	Поз.	Обозначения	Наименование	Кол.	Примеч.
				Документация		
			-КЖИ-ТТ	Технические требования		
				Детали		
		1		ф5 BI ГОСТ 6727-80* l=680	5	0,1
		2		ф5 BI ГОСТ 6727-80* l=480	7	0,07

Привязан:

Инв. №

Взам. инв. №

Подпись и дата

Инв. № подл.

Н.контр.	Лисунов	
Гл.конст.	Зеленский	
Рук. гр.	Лисунов	
Вед. инж.	Галактионова	
Вед. инж.	Галактионова	
Инженер	Исаенко	

ТП 509-31.87 КЖИ-С-25

Сетка арматурная С-25

Стадия	Масса	Масштаб
РП	1,0	
Лист	Листов 1	

Харьковский Промстройниипроект

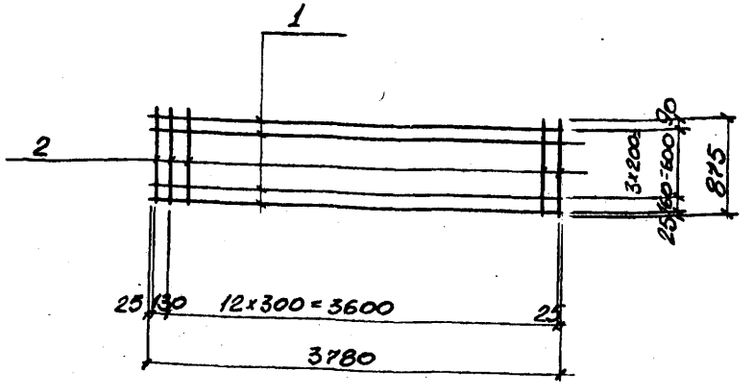

ФОРМАТ	ЗОНА	ПОЗ.	ОБОЗНАЧЕНИЯ	НАИМЕНОВАНИЯ	КОЛ.	ПРИМЕЧ.
				ДОКУМЕНТАЦИЯ		
			-КЖИ-ТТ	ТЕХНИЧЕСКИЕ ТРЕБОВАНИЯ		
				ДЕТАЛИ		
		1		ф4 ВрI ГОСТ 6727-80* l=3780	5	0,34
		2		ф4 ВрI ГОСТ 6727-80* l=875	14	0,08

ТП 509-31.87 КЖИ-С-21

Н.КОНТР.	ЛИСУНОВ		Сетка арматурная С-21	СТАДИЯ	МАССА	МАСШТАБ
ГЛ.КОНСТ.	ЗЕЛЕНСКИЙ			РП	2,82	1:50
РУК.ГР.	ЛИСУНОВ			ЛИСТ	ЛИСТОВ 1
ВЕД.ИНЖ.	ГАЛАКТИОНОВА			ХАРЬКОВСКИЙ ПРОМСТРОЙНИИПРОЕКТ	
ВЕД.ИНЖ.	ГАЛАКТИОНОВА				
ИНЖЕНЕР	ИСЛЕНКО				

ИНВ.№ ПОДЛ. | ПОДПИСЬ И ДАТА | ВЗАМ.ИНВ.№

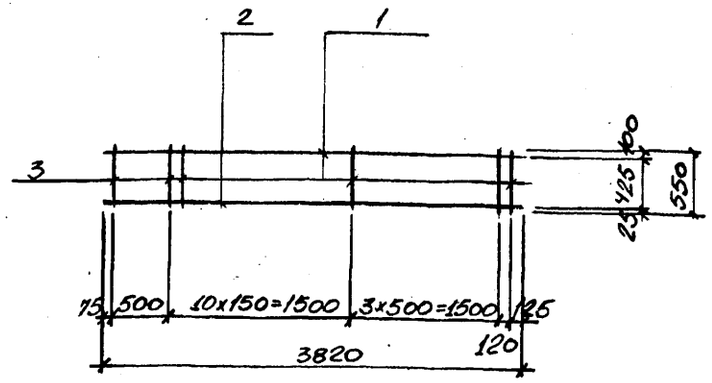

ФОРМАТ	ЗОНА	ПОЗ.	ОБОЗНАЧЕНИЯ	НАИМЕНОВАНИЕ	КОЛ.	ПРИМЕЧ.
				ДОКУМЕНТАЦИЯ		
			-КЖИ-ТТ	ТЕХНИЧЕСКИЕ ТРЕБОВАНИЯ		
				ДЕТАЛИ		
		1		ф8 AIII ГОСТ 5781-82 l=3820	1	1,51
		2		ф14 AIII ГОСТ 5781-82 l=3820	1	4,61
		3		ф5 ВрI ГОСТ 6727-80* l=550	16	0,08

ПРИВЯЗАН:

Инв.№

ТП 509-31.87 КЖИ-С-17

Н.КОНТР.	ЛИСУНОВ		Сетка арматурная С-17	СТАДИЯ	МАССА	МАСШТАБ
ГЛ.КОНСТ.	ЗЕЛЕНСКИЙ			РП	7,4	1:50
РУК.ГР.	ЛИСУНОВ			ЛИСТ	ЛИСТОВ 1
ВЕД.ИНЖ.	ГАЛАКТИОНОВА			ХАРЬКОВСКИЙ ПРОМСТРОЙНИИПРОЕКТ	
ВЕД.ИНЖ.	ГАЛАКТИОНОВА				
ИНЖЕНЕР	ИСЛЕНКО				

ИНВ.№ ПОДЛ. | ПОДПИСЬ И ДАТА | ВЗАМ.ИНВ.№

Рис. 1

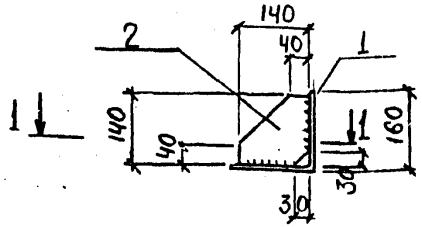

Рис. 2

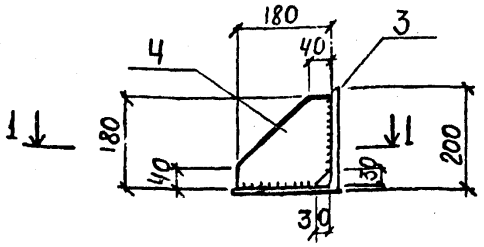

1 - 1

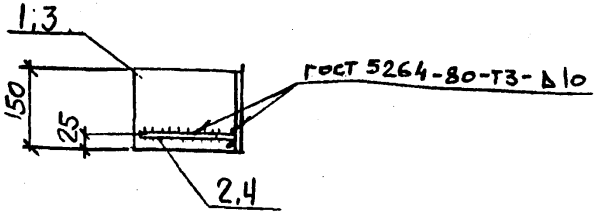

Марка	Рис
НРК-1	1
НРК-2	2

Формат	Зона	Поз.	Обозначения	Наименование	Кол.	Кол.	Прим
				Документация			
			-КЖИ-ТТ	Технические требования			
				Детали			
		1	-КЖИ-НРК-1-1	L160×14 ГОСТ 8509-72* ℓ=150	1		5,1 кг
		2	-КЖИ-НРК-1-2	-140×10 ГОСТ 19903-74* ℓ=140	1		1,5 кг
		3	-КЖИ-НРК-2-3	L200×14 ГОСТ 8509-72* ℓ=150		1	6,4 кг
		4	-КЖИ-НРК-2-4	-180×10 ГОСТ 103-70* ℓ=180		1	2,5 кг

Несущая способность опорных консолей НРК-1 - 3,8 т, НРК-2 - 4,5 т

НРК-1	НРК-2

ТП 5о9-31.87 КЖИ-НРК-1, НРК-2

Н.контр.	Лисунов	
Гл.конст.	Зеленский	
Рук. гр.	Лисунов	
Вед. инж.	Галактионова	
Вед. инж.	Галактионова	
Инженер	Исленко	

Консоль опорная НРК-1, НРК-2

Стадия	Масса	Масштаб
РП	кг 6,6 8,9	1:10
Лист	Листов 1	

Харьковский Промстройниипроект

Привязан:

Инв. №

Взам. инв. №

Подпись и дата

Инв. № подл.

Рис. 1

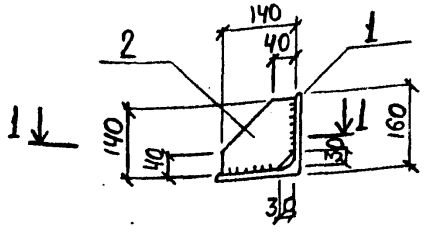

Рис. 2

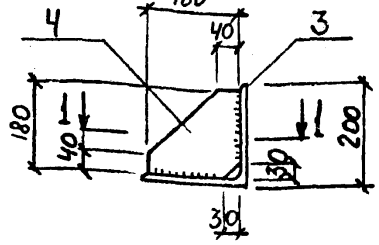

1 - 1

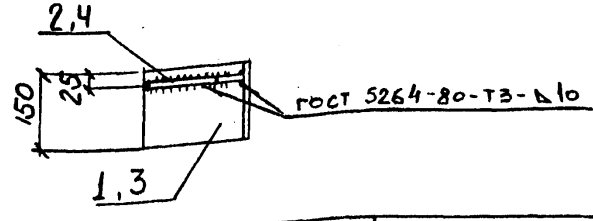

Марка	Рис
НРК-4	1
НРК-5	1

Формат	Зона	Поз.	Обозначения	Наименование	Кол.	Кол	Прим.
				Документация			
			-КЖИ-ТТ	Технические требования			
				Детали			
		1	КЖИ-НРК-4-1	L160×14 ГОСТ 8509-72* ℓ=150	1		5,1 кг
		2	КЖИ-НРК-4-2	-140×10 ГОСТ 103-76* ℓ=140	1		1,5 кг
		3	КЖИ-НРК-5-3	L200×14 ГОСТ 8509-72* ℓ=150		1	6,4 кг
		4	КЖИ-НРК-5-4	-180×10 ГОСТ 103-76* ℓ=180		1	2,5 кг

Несущая способность опорных консолей: НРК-4 - 3,8 т, НРК-5 - 4,5 т

НРК-4	НРК-5

ТП 5о9-31.87 КЖИ-НРК-4, НРК-5

Н.контр.	Лисунов	
Гл.конст.	Зеленский	
Рук. гр.	Лисунов	
Вед. инж.	Галактионова	
Вед. инж.	Галактионова	
Инженер	Исленко	

Консоль опорная НРК-4, НРК-5

Стадия	Масса	Масштаб
РП	кг 6,6 8,9	1:10
Лист	Листов 1	

Харьковский Промстройниипроект

Альбом 3

Рис. 1

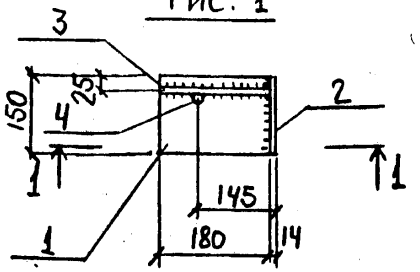

Рис. 2

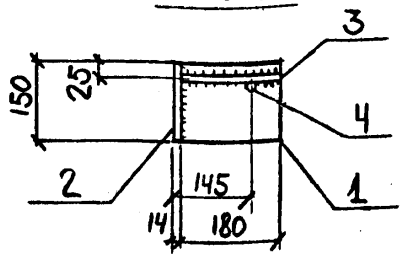

1 - 1

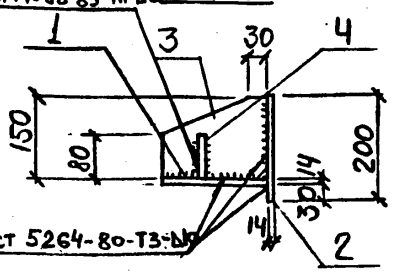

Марка	Рис
НРК-1с	1
НРК-4с	2

Формат	Зона	Поз.	Обозначения	Наименования	Кол.	Примеч.
				Документация		
			-КЖИ-ТТ	Технические требования		
				Детали		
		1		-150×14 ГОСТ 103-76* ℓ=180	1	3,0 кг
		2		-150×14 ГОСТ 19903-74* ℓ=200	1	3,3 кг
		3		-150×14 ГОСТ 103-76* ℓ=180	1	3,0 кг
		4		⌀14АI ГОСТ 5781-82 ℓ=80	1	0,2

Несущая способность опорных консолей НРК-1с и НРК-4с - 4,5т

Н.контр.	Лисунов		
Гл.конст.	Зеленский		
Рук.гр.	Лисунов		
Вед.инж.	Галактионова		
Вед.инж.	Галактионова		
Инженер	Исаленко		

ТП 509-31.87 КЖИ НРК-1с, НРК-4с

Консоль опорная НРК-1с, НРК-4с

Стадия	Масса	Масштаб
РП	кг 9,5 / 9,5	1:10
Лист		Листов 1

Харьковский Промстройниипроект

Рис. 1

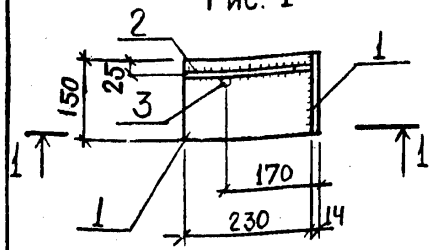

Рис. 2

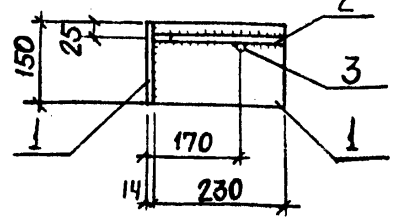

1 - 1

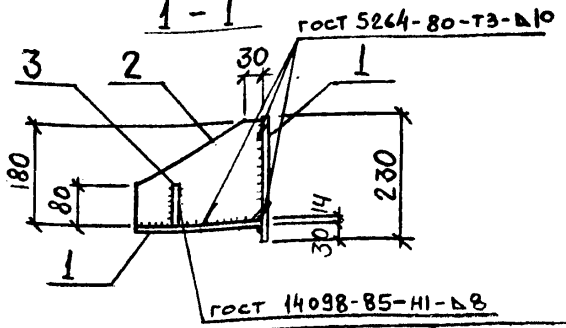

Марка	Рис
НРК-2с	1
НРК-5с	2

Формат	Зона	Поз.	Обозначения	Наименования	Кол.	Примеч.
				Документация		
			-КЖИ-ТТ	Технические требования		
				Детали		
		1		-150×14 ГОСТ 19903-74* ℓ=230	2	3,8 кг
		2		-180×14 ГОСТ 19903-74* ℓ=230	1	4,6 кг
		3		⌀14АI ГОСТ 5781-82 ℓ=80	1	0,2 кг

Несущая способность опорных консолей НРК-2с, НРК-5с - 5,0т

Привязан

Инв.№

Взам.инв.№

Подпись и дата

Инв.№ подл.

Н.контр.	Лисунов		
Гл.конст.	Зеленский		
Рук.гр.	Лисунов		
Вед.инж.	Галактионова		
Вед.инж.	Галактионова		
Инженер	Исаленко		

ТП 509-31.87 КЖИ НРК-2с, НРК-5с

Консоль опорная НРК-2с, НРК-5с

Стадия	Масса	Масштаб
РП	кг 12,4 / 12,4	1:10
Лист		Листов 1

Харьковский Промстройниипроект

Альбом 3

Рис. 1

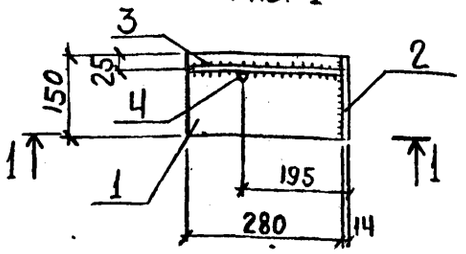

Рис. 2

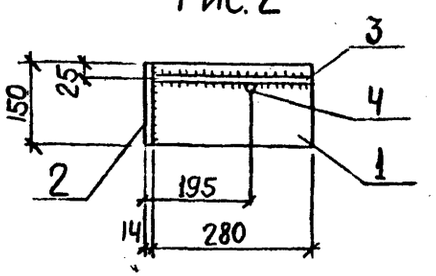

1 - 1

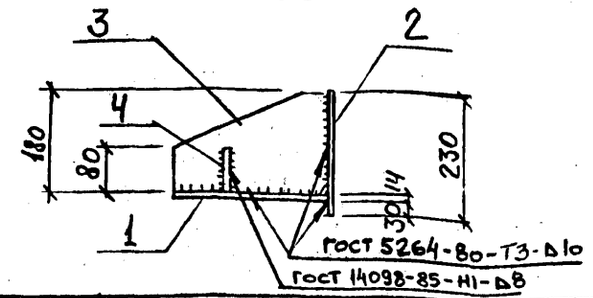

Марка	Рис
НРК-3с	1
НРК-6с	2

Формат	Зона	Поз.	Обозначения	Наименование	Кол.	Примеч.
				Документация		
			-КЖИ-ТТ	Технические требования		
				Детали		
		1		-150×14 ГОСТ 19903-74 ℓ=280	1	4,6 кг
		2		-150×14 ГОСТ 19903-74 ℓ=230	1	3,8 кг
		3		-180×14 ГОСТ 19903-74 ℓ=280	1	5,6 кг
		4		Ф14А-I ГОСТ 5781-82 ℓ=80	1	0,2 кг

Несущая способность опорных консолей НРК-3с, НРК-6с — 5,5т.

Н. контр.	Лисунов		
Гл. конст.	Зеленский		
Рук. гр.	Лисунов		
Вед. инж.	Галактионова		
Вед. инж.	Галактионова		
Инженер	Исаенко		

ТП 509-31.87 КЖИ-НРК-3с, НРК-6с

Консоль опорная НРК-3с, НРК-6с

Стадия	Масса	Масштаб
РП	кг 14,2 14,2	1:10
Лист	Листов 1	

ХАРЬКОВСКИЙ ПРОМСТРОЙНИИПРОЕКТ

Рис. 1

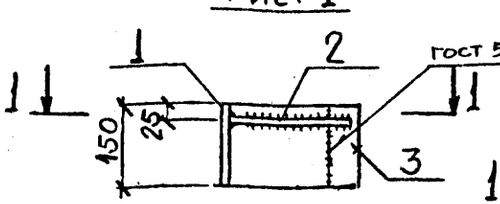

Рис. 2

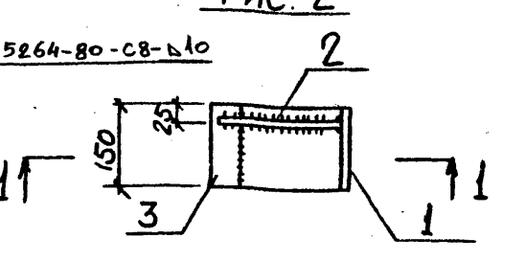

1 - 1

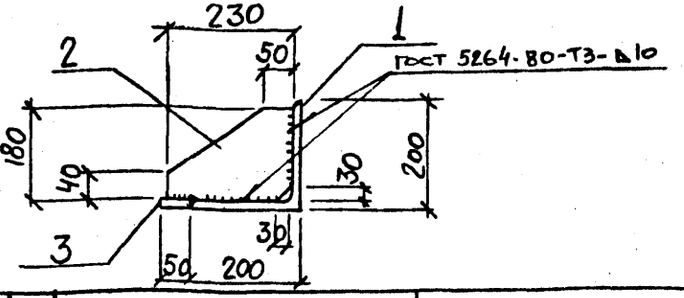

Марка	Рис
НРК-3	1
НРК-6	2

Формат	Зона	Поз.	Обозначения	Наименование	Кол.	Примеч.
				Документация		
			-КЖИ-ТТ	Технические требования		
				Детали		
		1		L 200×14 ГОСТ 8509-72 ℓ=150	1	6,4 кг
		2		-180×10 ГОСТ 19903-74 ℓ=230	1	3,3 кг
		3		-50×14 ГОСТ 103-76 ℓ=150	1	0,8 кг

Несущая способность опорных консолей НРК-3, НРК-6 — 5,0т.

Привязан:

Инв. №

Взам. инв. № | Подпись и дата | Инв. № подл.

Н. контр.	Лисунов		
Гл. конст.	Зеленский		
Рук. гр.	Лисунов		
Вед. инж.	Галактионова		
Вед. инж.	Галактионова		
Инженер	Исаенко		

ТП 509-31.87 КЖИ-НРК-3, НРК-6

Консоль опорная НРК-3, НРК-6

Стадия	Масса	Масштаб
РП	кг 10,5 10,5	1:10
Лист	Листов 1	

ХАРЬКОВСКИЙ ПРОМСТРОЙНИИПРОЕКТ

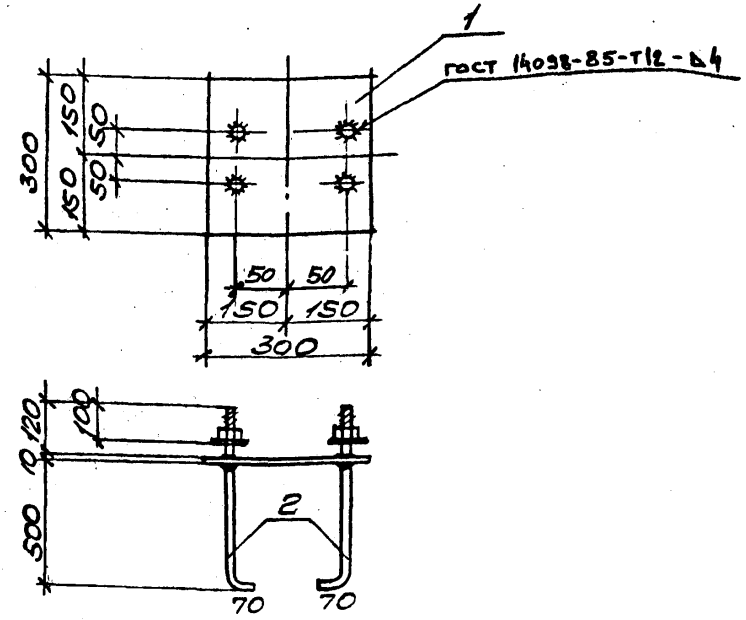

ФОРМАТ	ЗОНА	ПОЗ.	ОБОЗНАЧЕНИЯ	НАИМЕНОВАНИЯ	КОЛ.	ПРИМЕЧ.
			-КЖИ-ТТ	ДОКУМЕНТАЦИЯ ТЕХНИЧЕСКИЕ ТРЕБОВАНИЯ ДЕТАЛИ		
		1		-300×10 ГОСТ 19903-74* ℓ=300	1	7,1 кг
		2		Болт М20 с гайкой и шайбой ГОСТ 7798-70* ℓ=700	4	1,7 кг

Н.КОНТР.	ЛИСУНОВ		ТП 509-31.87 КЖИ—НМН-1
ГЛ.КОНСТ.	ЗЕЛЕНСКИЙ		
РУК.ГР.	ЛИСУНОВ		Изделие закладное НМН-1
ВЕД.ИНЖ.	ГАЛАКТИОНОВА		
РУК.ГР.	ЛИСУНОВ		
ИНЖЕНЕР	ИСЛЕНКО		

СТАДИЯ	МАССА	МАСШТАБ
РП	13,9 кг	
ЛИСТ	ЛИСТОВ 1	

ХАРЬКОВСКИЙ ПРОМСТРОЙНИИПРОЕКТ

АЛЬБОМ 13

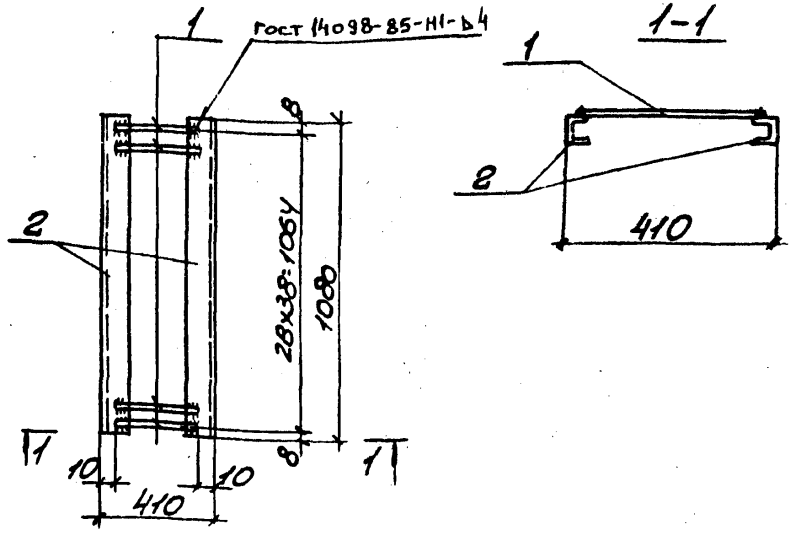

ФОРМАТ	ЗОНА	ПОЗ.	ОБОЗНАЧЕНИЯ	НАИМЕНОВАНИЕ	КОЛ.	ПРИМЕЧ.
			-КЖИ-ТТ	ДОКУМЕНТАЦИЯ ТЕХНИЧЕСКИЕ ТРЕБОВАНИЯ ДЕТАЛИ		
		1		ФВАI ГОСТ 5781-82 ℓ=390	39	0,15 кг
		2		СВ ГОСТ 8240-72* ℓ=1080	2	7,61 кг

Привязан:

Инв.№

Взам.инв.№ | Подпись и дата | Инв.№ подл.

Н.КОНТР.	ЛИСУНОВ		ТП 509-31.87 КЖИ—НМН-2
ГЛ.КОНСТ.	ЗЕЛЕНСКИЙ		
РУК.ГР.	ЛИСУНОВ		Изделие закладное НМН-2
ВЕД.ИНЖ.	ГАЛАКТИОНОВА		
РУК.ГР.	ЛИСУНОВ		
ИНЖЕНЕР	ИСЛЕНКО		

СТАДИЯ	МАССА	МАСШТАБ
РП	21,1 кг	
ЛИСТ	ЛИСТОВ 1	

ХАРЬКОВСКИЙ ПРОМСТРОЙНИИПРОЕКТ

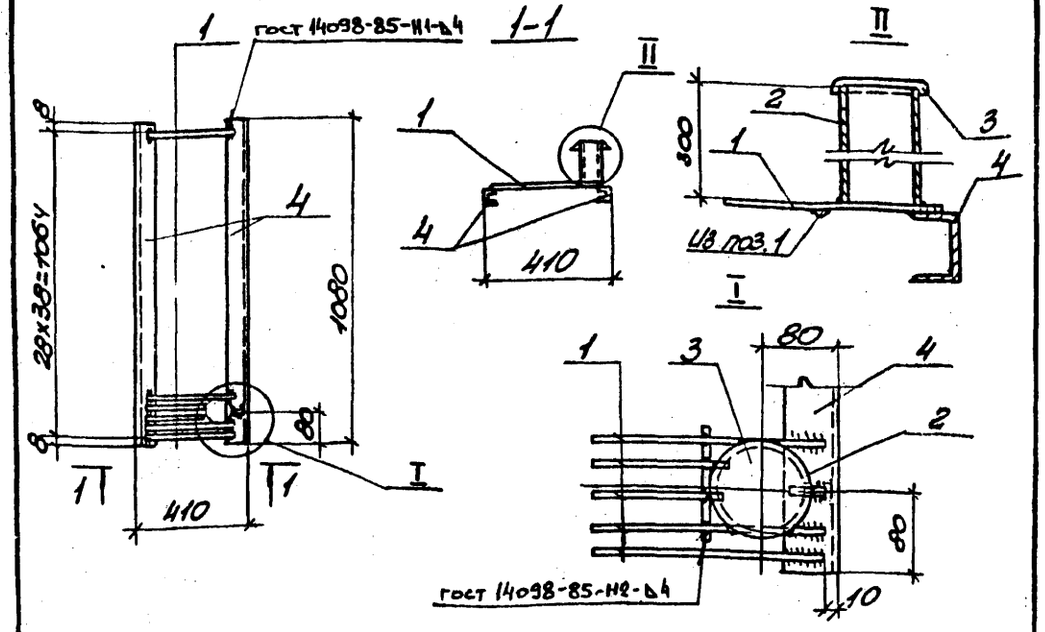

ФОРМАТ	ЗОНА	ПОЗ.	ОБОЗНАЧЕНИЯ	НАИМЕНОВАНИЯ	КОЛ.	ПРИМЕЧ.
			-КЖИ-ТТ	ДОКУМЕНТАЦИЯ ТЕХНИЧЕСКИЕ ТРЕБОВАНИЯ		
				ДЕТАЛИ		
		1		ВАI ГОСТ 5781-82 l=390	39	0,15 кг
		2		Труба ФВ9х5 ГОСТ 8732-78* l=300	1	3,1 кг
		3		Крышка δ=0,5мм 130х130	1	0,1 кг
		4		LВ ГОСТ 8240-72* l=1080	2	7,61 кг

Н.КОНТР.	ЛИСУНОВ		ТП 509-31.87 КЖИ-НМН-3
ГЛ.КОНСТ.	ЗЕЛЕНСКИЙ		
РУК. ГР.	ЛИСУНОВ		Изделие закладное НМН-3
ВЕД. ИНЖ.	ГАЛАКТИОНОВА		
РУК. ГР.	ЛИСУНОВ		
ИНЖЕНЕР	ЯСЕНКО		

СТАДИЯ	МАССА	МАСШТАБ
РП	24,4 кг	
ЛИСТ	ЛИСТОВ 1	

ХАРЬКОВСКИЙ ПРОМСТРОЙНИИПРОЕКТ

АЛЬБОМ 3

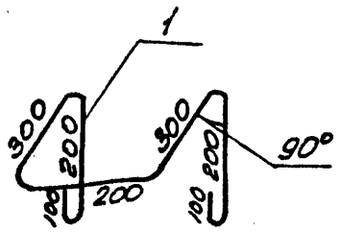

ФОРМАТ	ЗОНА	ПОЗ.	ОБОЗНАЧЕНИЯ	НАИМЕНОВАНИЯ	КОЛ.	ПРИМЕЧ.
			-КЖИ-ТТ	ДОКУМЕНТАЦИЯ ТЕХНИЧЕСКИЕ ТРЕБОВАНИЯ		
				ДЕТАЛИ		
		1		ф16 АI ГОСТ 5781-82 l=1400	1	2,2 кг

ПРИВЯЗАН:

ИНВ. №

ВЗАМ. ИНВ. №

ПОДПИСЬ И ДАТА

ИНВ. № ПОДЛ.

Н.КОНТР.	ЛИСУНОВ		ТП 509-31.87 КЖИ-НМН-4
ГЛ.КОНСТ.	ЗЕЛЕНСКИЙ		
РУК. ГР.	ЛИСУНОВ		Изделие закладное НМН-4
ВЕД. ИНЖ.	ГАЛАКТИОНОВА		
РУК. ГР.	ЛИСУНОВ		
ИНЖЕНЕР	ЯСЕНКО		

СТАДИЯ	МАССА	МАСШТАБ
РП	2,2 кг	
ЛИСТ	ЛИСТОВ 1	

ХАРЬКОВСКИЙ ПРОМСТРОЙНИИПРОЕКТ

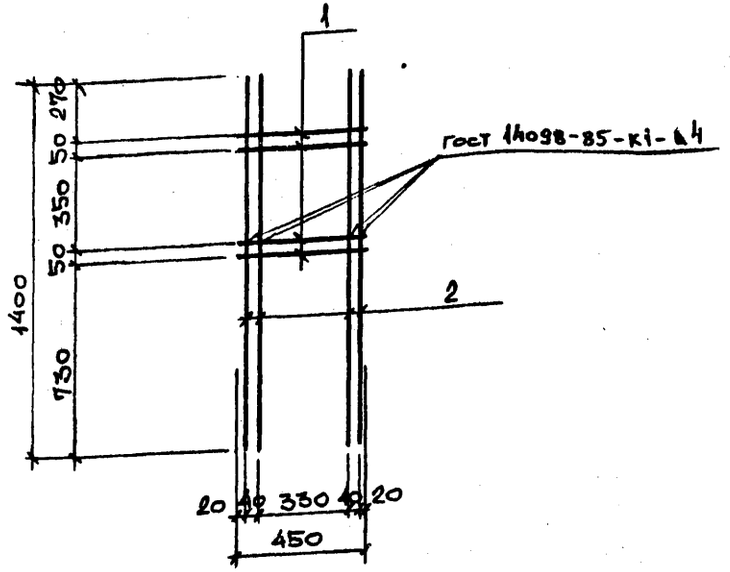

ФОРМАТ	ЗОНА	ПОЗ.	ОБОЗНАЧЕНИЯ	НАИМЕНОВАНИЯ	КОЛ.	ПРИМЕЧ.
			-КЖИ-ТТ	ДОКУМЕНТАЦИЯ ТЕХНИЧЕСКИЕ ТРЕБОВАНИЯ ДЕТАЛИ		
		1		⌀6AIII ГОСТ5781-82, l=450	4	0.10 кг
		2		—"—, l=1400	4	0.31 кг

		ТП 509-31.87 КЖИ—НМН-5	
Н.КОНТР.	ЛИСУНОВ	Изделие закладное НМН-5	СТАДИЯ: РП; МАССА: 1.64 кг; МАСШТАБ:
ГЛ.КОНСТ.	ЗЕЛЕНСКИЙ		ЛИСТ; ЛИСТОВ
РУК. ГР.	ЛИСУНОВ		ХАРЬКОВСКИЙ ПРОМСТРОЙНИИПРОЕКТ
ВЕД.ИНЖ.	ГАЛАКТИОНОВА		
РУК.ГР.	ЛИСУНОВ		
ИНЖЕНЕР	ГОНЧАРУК		

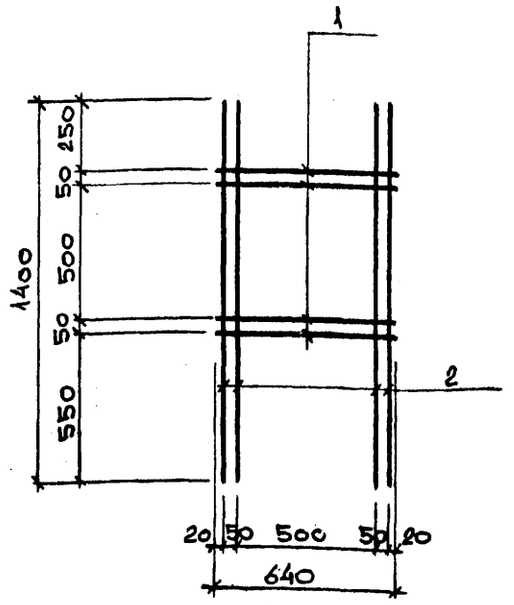

ФОРМАТ	ЗОНА	ПОЗ.	ОБОЗНАЧЕНИЯ	НАИМЕНОВАНИЕ	КОЛ.	ПРИМЕЧ.
			-КЖИ-ТТ	ДОКУМЕНТАЦИЯ ТЕХНИЧЕСКИЕ ТРЕБОВАНИЯ ДЕТАЛИ		
		1		⌀6AIII ГОСТ5781-82, l=640	4	0.14 кг
		2		—"—, l=1400	4	0.31 кг

ПРИВЯЗАН:

ИНВ.№

ВЗАМ.ИНВ.№

ПОДПИСЬ И ДАТА

ИНВ.№ ПОДЛ.

		ТП 509-31.87 КЖИ—НМН-6	
Н.КОНТР.	ЛИСУНОВ	Изделие закладное НМН-6	СТАДИЯ: РП; МАССА: 1.80 кг; МАСШТАБ:
ГЛ.КОНСТ.	ЗЕЛЕНСКИЙ		ЛИСТ; ЛИСТОВ
РУК. ГР.	ЛИСУНОВ		ХАРЬКОВСКИЙ ПРОМСТРОЙНИИПРОЕКТ
ВЕД.ИНЖ.	ГАЛАКТИОНОВА		
РУК.ГР.	ЛИСУНОВ		
ИНЖЕНЕР	ГОНЧАРУК		

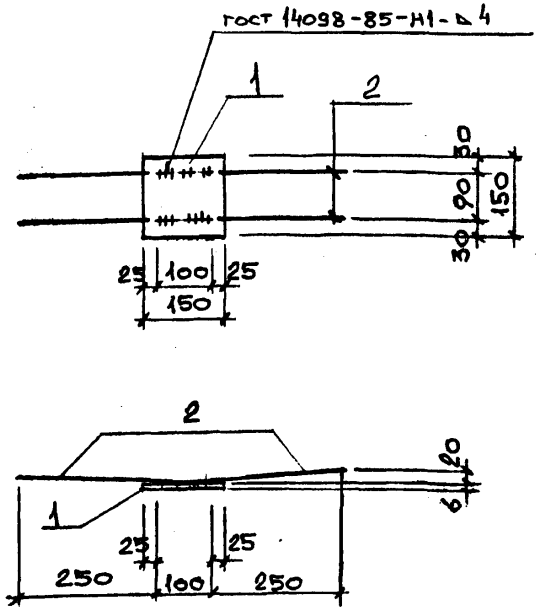

ФОРМАТ	ЗОНА	ПОЗ.	ОБОЗНАЧЕНИЯ	НАИМЕНОВАНИЯ	КОЛ.	ПРИМЕЧ.
				ДОКУМЕНТАЦИЯ		
			-КЖИ-ТТ	Технические требования		
				ДЕТАЛИ		
		1		-150×6 ГОСТ 103-76*, l=150	1	1.06
		2		⌀8А-III ГОСТ 5781-82, l=600	2	0.24

Н.КОНТР.	ЛИСУНОВ		ТП 509-31.87 КЖИ—НМН-7
ГЛ.КОНСТ.	Зеленский		
РУК. ГР.	ЛИСУНОВ		Изделие закладное НМН-7.
ВЕД.ИНЖ.	ГАЛАКТИОНОВА		
РУК. ГР.	Лисунов		
ИНЖЕНЕР	Гончарук		

СТАДИЯ	МАССА	МАСШТАБ
РП	1.54 кг	
ЛИСТ	ЛИСТОВ	
ХАРЬКОВСКИЙ ПРОМСТРОЙНИИПРОЕКТ		

АЛЬБОМ 3

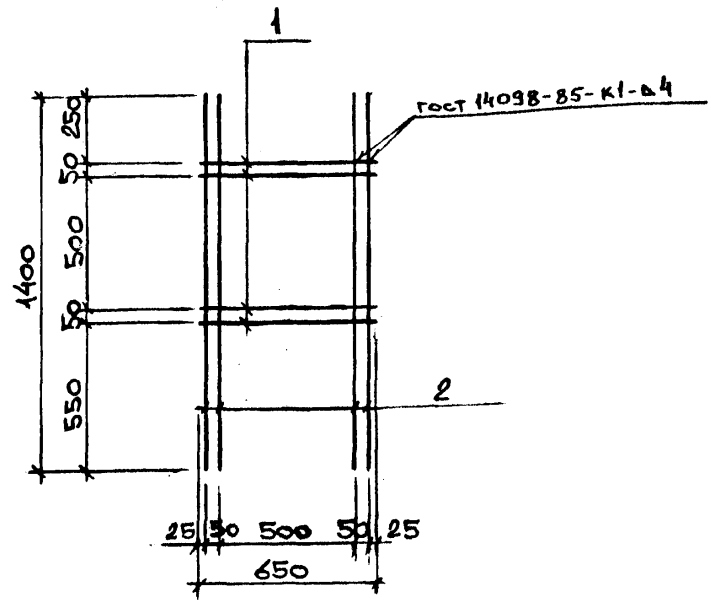

ФОРМАТ	ЗОНА	ПОЗ.	ОБОЗНАЧЕНИЯ	НАИМЕНОВАНИЕ	КОЛ.	ПРИМЕЧ.
				ДОКУМЕНТАЦИЯ		
			-КЖИ-ТТ	Технические требования		
				ДЕТАЛИ		
		1		⌀6А-III ГОСТ 5781-82, l=650	4	0.14
		2		—"— l=1400	4	0.31

Привязан:

Инв. №

Инв.№ подл. | Подпись и дата | Взам.инв.№

Н.КОНТР.	ЛИСУНОВ		ТП 509-31.87 КЖИ—НМН-8
ГЛ.КОНСТ.	Зеленский		
РУК. ГР.	ЛИСУНОВ		Изделие закладное НМН-8,
ВЕД.ИНЖ.	ГАЛАКТИОНОВА		
РУК. ГР.	Лисунов		
ИНЖЕНЕР	Гончарук		

СТАДИЯ	МАССА	МАСШТАБ
РП	1.80 кг	
ЛИСТ	ЛИСТОВ	
ХАРЬКОВСКИЙ ПРОМСТРОЙНИИПРОЕКТ		

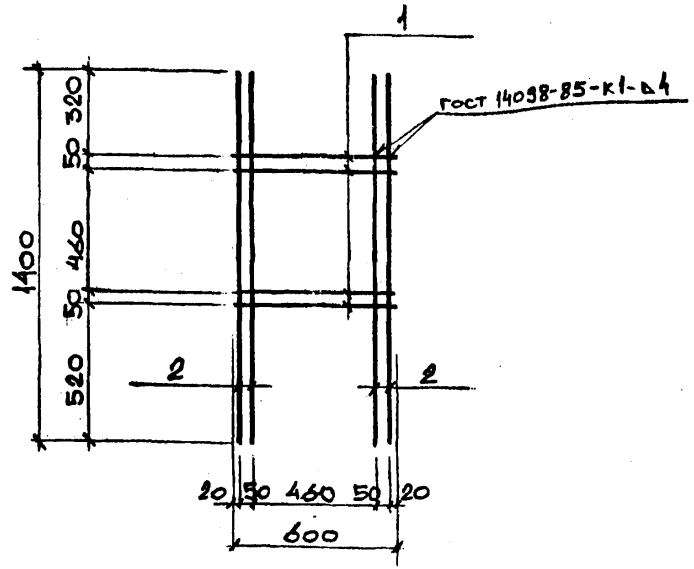

ФОРМАТ	ЗОНА	ПОЗ.	ОБОЗНАЧЕНИЯ	НАИМЕНОВАНИЯ	КОЛ.	ПРИМЕЧ.
			-КЖИ-ТТ	ДОКУМЕНТАЦИЯ ТЕХНИЧЕСКИЕ ТРЕБОВАНИЯ ДЕТАЛИ		
		1		⌀6А-III ГОСТ 5781-82, l=600	4	0.13
		2		⌀6А-III ГОСТ 5781-82, l=1400	1	0.31

Н.КОНТР.	ЛИСУНОВ		ТП 509-31.87 КЖИ—НМН-9
ГЛ.КОНСТ.	ЗЕЛЕНСКИЙ		
РУК.ГР.	ЛИСУНОВ		Изделие закладное НМН-9
ВЕД.ИНЖ.	ГАЛАКТИОНОВА		
РУК.ГР.	ЛИСУНОВ		
ИНЖЕНЕР	ГОНЧАРУК		

СТАДИЯ	МАССА	МАСШТАБ
РП	1.76 кг	
ЛИСТ	ЛИСТОВ	

ХАРЬКОВСКИЙ ПРОМСТРОЙНИИПРОЕКТ

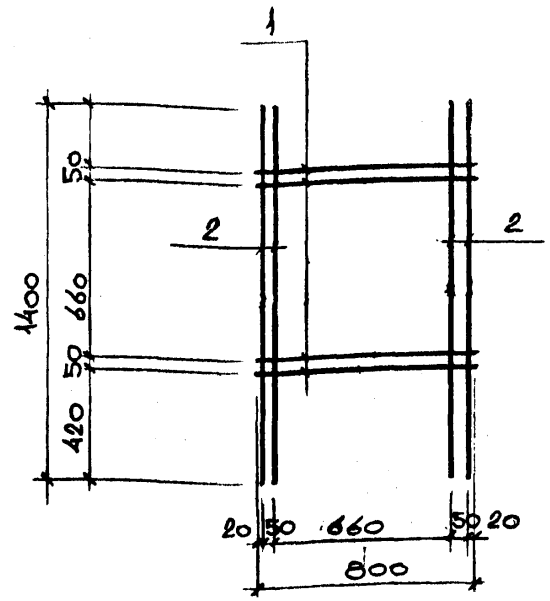

ФОРМАТ	ЗОНА	ПОЗ.	ОБОЗНАЧЕНИЯ	НАИМЕНОВАНИЕ	КОЛ.	ПРИМЕЧ.
			ТП -КЖИ-ТТ	ДОКУМЕНТАЦИЯ ТЕХНИЧЕСКИЕ ТРЕБОВАНИЯ ДЕТАЛИ		
		1		⌀6А III ГОСТ 5781-82, l=800	4	0.18
		2		⌀6А III ГОСТ 5781-82, l=1400	4	0.31

ПРИВЯЗАН:

ИНВ. N°

ВЗАМ. ИНВ. N° | ПОДПИСЬ И ДАТА | ИНВ. N° ПОДЛ.

Н.КОНТР.	ЛИСУНОВ		ТП 509-31.87 КЖИ—НМН-10
ГЛ.КОНСТ.	ЗЕЛЕНСКИЙ		
РУК.ГР.	ЛИСУНОВ		Изделие закладное НМН-10
ВЕД.ИНЖ.	ГАЛАКТИОНОВА		
РУК.ГР.	ЛИСУНОВ		
ИНЖЕНЕР	ГОНЧАРУК		

СТАДИЯ	МАССА	МАСШТАБ
РП	1.96 кг	
ЛИСТ	ЛИСТОВ	

ХАРЬКОВСКИЙ ПРОМСТРОЙНИИПРОЕКТ

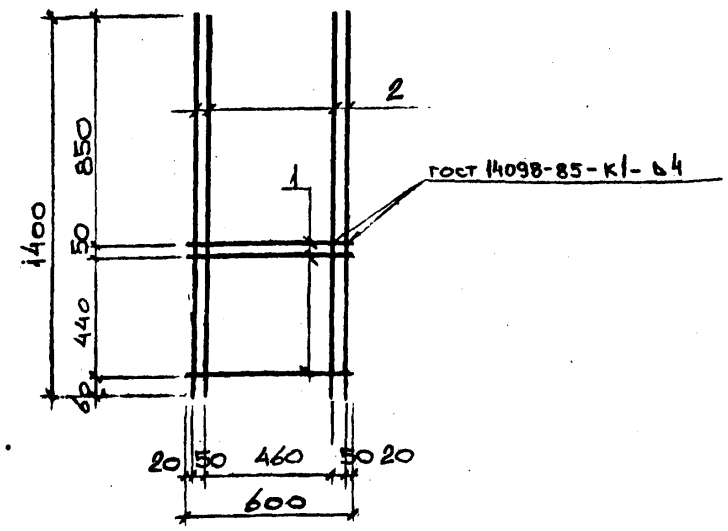

ФОРМАТ	ЗОНА	ПОЗ.	ОБОЗНАЧЕНИЯ	НАИМЕНОВАНИЯ	КОЛ.	ПРИМЕЧ.
			-КЖИ-ТТ	ДОКУМЕНТАЦИЯ ТЕХНИЧЕСКИЕ ТРЕБОВАНИЯ ДЕТАЛИ		
		1		⌀6AIII ГОСТ5781-82, l=600	3	0.13
		2		——— " ———, l=1400	4	0.31

ТП 509-31.87 КЖИ—НМН-11

Н.КОНТР.	ЛИСУНОВ	Изделие закладное НМН-11	СТАДИЯ	МАССА	МАСШТАБ
ГЛ.КОНСТ.	ЗЕЛЕНСКИЙ		РП	1.63 кг	
РУК. ГР.	ЛИСУНОВ		ЛИСТ	ЛИСТОВ	
ВЕД. ИНЖ.	ГАЛАКТИОНОВА				
РУК. ГР.	ЛИСУНОВ	ХАРЬКОВСКИЙ ПРОМСТРОЙНИИПРОЕКТ			
ИНЖЕНЕР	ГОНЧАРУК				

Инв.№ подл. | Подпись и дата | Взам. инв.№

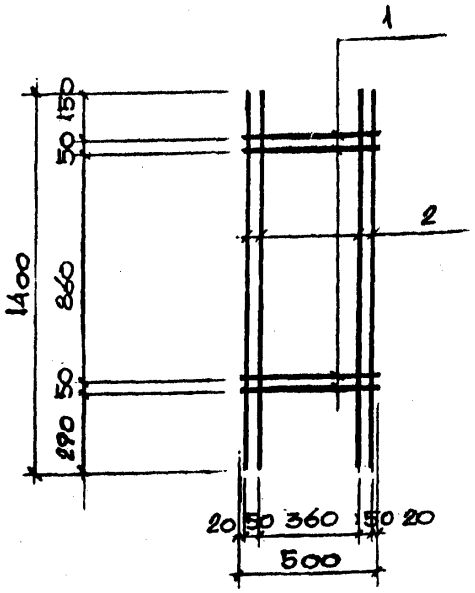

ФОРМАТ	ЗОНА	ПОЗ.	ОБОЗНАЧЕНИЯ	НАИМЕНОВАНИЯ	КОЛ.	ПРИМЕЧ.
			-КЖИ-ТТ	ДОКУМЕНТАЦИЯ ТЕХНИЧЕСКИЕ ТРЕБОВАНИЯ ДЕТАЛИ		
		1		⌀6AIII ГОСТ5781-82, l=500	4	0.11
		2		——— " ———, l=1400	4	0.31

Привязан:

Инв.№

ТП 509-31.87 КЖИ—НМН-12

Н.КОНТР.	ЛИСУНОВ	Изделие закладное НМН-12	СТАДИЯ	МАССА	МАСШТАБ
ГЛ.КОНСТ.	ЗЕЛЕНСКИЙ		РП	1.68 кг	
РУК. ГР.	ЛИСУНОВ		ЛИСТ	ЛИСТОВ	
ВЕД. ИНЖ.	ГАЛАКТИОНОВА				
РУК. ГР.	ЛИСУНОВ	ХАРЬКОВСКИЙ ПРОМСТРОЙНИИПРОЕКТ			
ИНЖЕНЕР	ГОНЧАРУК				

Инв.№ подл. | Подпись и дата | Взам. инв.№

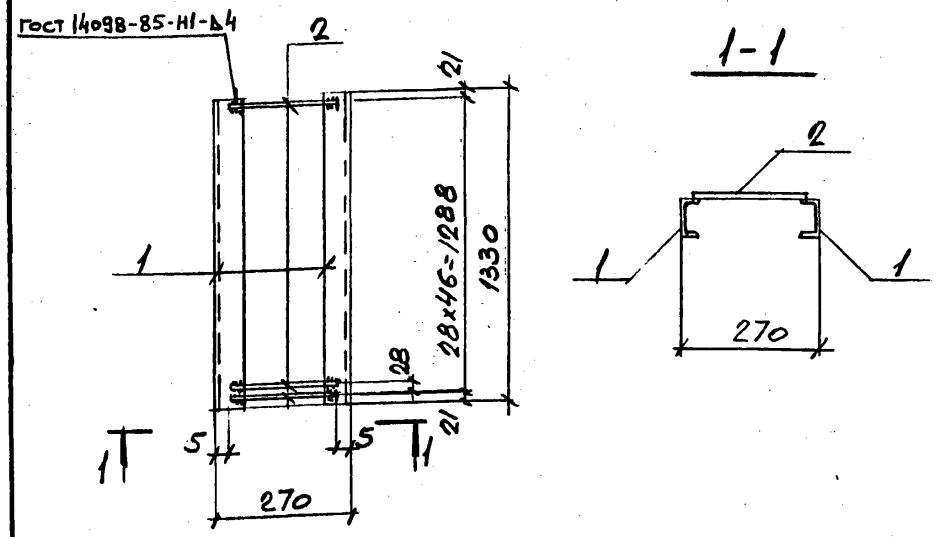

ФОРМАТ	ЗОНА	ПОЗ.	ОБОЗНАЧЕНИЯ	НАИМЕНОВАНИЯ	КОЛ.	ПРИМЕЧ.
			-КЖИ-ТТ	ДОКУМЕНТАЦИЯ ТЕХНИЧЕСКИЕ ТРЕБОВАНИЯ ДЕТАЛИ		
		1		Г В ГОСТ 8240-72* ℓ=1330	2	9,38
		2		ф8 AI ГОСТ 5781-82 ℓ=260	47	0,10

Н.КОНТР.	ЛИСУНОВ		ТП 509-31.87 КЖИ-НМН-14
ГЛ.КОНСТ.	ЗЕЛЕНСКИЙ		
РУК. ГР.	ЛИСУНОВ		Изделие закладное НМН-14
ВЕД. ИНЖ.	ГАЛАКТИОНОВА		
ИНЖЕНЕР	УВАРОВА		
ТЕХНИК	ДУБИЦКАЯ		

СТАДИЯ	МАССА	МАСШТАБ
РП	23,5 кг	
ЛИСТ	ЛИСТОВ	

ХАРЬКОВСКИЙ ПРОМСТРОЙНИИПРОЕКТ

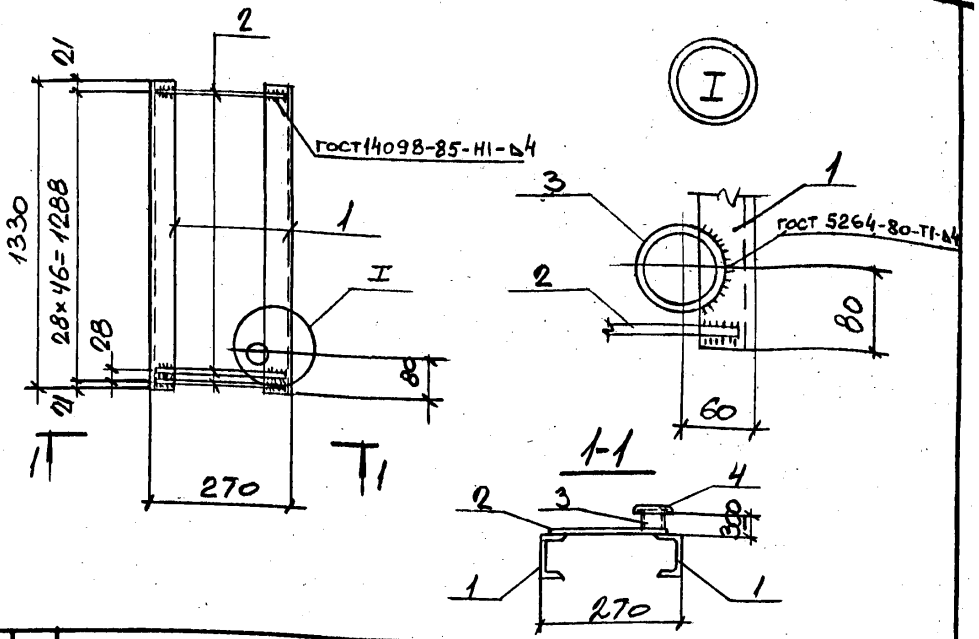

ФОРМАТ	ЗОНА	ПОЗ.	ОБОЗНАЧЕНИЯ	НАИМЕНОВАНИЕ	КОЛ.	ПРИМЕЧ.
			-КЖИ-ТТ	ДОКУМЕНТАЦИЯ ТЕХНИЧЕСКИЕ ТРЕБОВАНИЯ ДЕТАЛИ		
		1		Г В ГОСТ 8240-72* ℓ=1330	2	9,38
		2		ф8 AI ГОСТ 5781-82 ℓ=260	47	0,10
		3		тр ф83×3,5 ГОСТ 8232-78 ℓ=300	1	2,06
		4		-130×5 ГОСТ 103-76* ℓ=130	1	0,66

Привязан:

Инв. №

Взам. инв. №

Подпись и дата

Инв. № подл.

Н.КОНТР.	ЛИСУНОВ		ТП 509-31.87 КЖИ-НМН-15
ГЛ.КОНСТ.	ЗЕЛЕНСКИЙ		
РУК. ГР.	ЛИСУНОВ		Изделие закладное НМН-15
ВЕД. ИНЖ.	ГАЛАКТИОНОВА		
ИНЖЕН.	УВАРОВА		
ТЕХНИК	ДУБИЦКАЯ		

СТАДИЯ	МАССА	МАСШТАБ
РП	26,2 кг	
ЛИСТ	ЛИСТОВ	

ХАРЬКОВСКИЙ ПРОМСТРОЙНИИПРОЕКТ

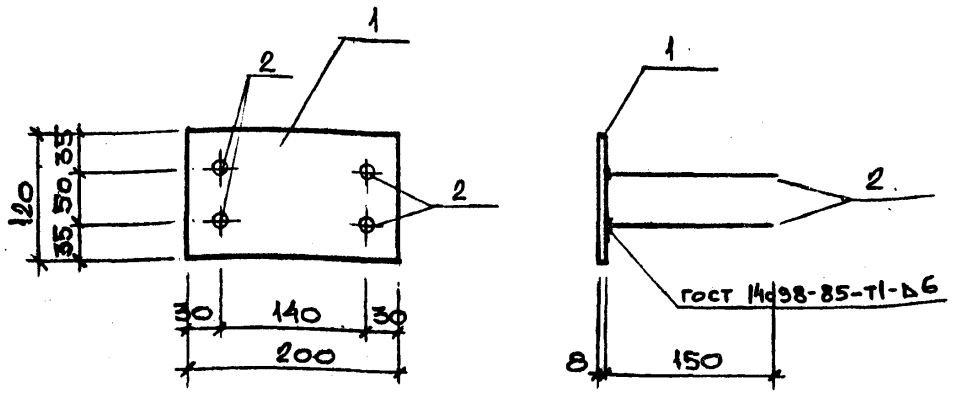

ФОРМАТ	ЗОНА	ПОЗ.	ОБОЗНАЧЕНИЯ	НАИМЕНОВАНИЯ	КОЛ.	ПРИМЕЧ.
				ДОКУМЕНТАЦИЯ		
			-КЖИ-ТТ	ТЕХНИЧЕСКИЕ ТРЕБОВАНИЯ		
				ДЕТАЛИ		
		1		-120×8 ГОСТ 103-76*, l=200	1	1.51
		2		⌀10 AIII ГОСТ 5781-82, l=150	4	0.09

Н.КОНТР.	ЛИСУНОВ	
ГЛ.КОНСТ.	ЗЕЛЕНСКИЙ	
РУК. ГР.	ЛИСУНОВ	
ВЕД.ИНЖ.	ГАЛАКТИОНОВА	
РУК.ГР.	ЛИСУНОВ	
ИНЖЕНЕР	ГОНЧАРУК	

ТП 5О9-31.87 КЖИ—НМН-13

Изделие закладное НМН-13.

СТАДИЯ	МАССА	МАСШТАБ
РП	1,87 КГ	
ЛИСТ	ЛИСТОВ	

ХАРЬКОВСКИЙ ПРОМСТРОЙНИИПРОЕКТ

АЛЬБОМ 3

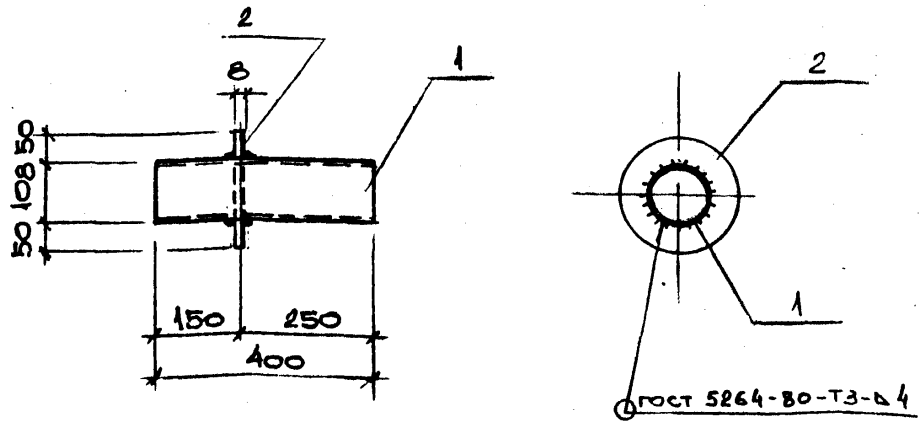

ФОРМАТ	ЗОНА	ПОЗ.	ОБОЗНАЧЕНИЯ	НАИМЕНОВАНИЕ	КОЛ.	ПРИМЕЧ.
				ДОКУМЕНТАЦИЯ		
			-КЖИ-ТТ	ТЕХНИЧЕСКИЕ ТРЕБОВАНИЯ		
				ДЕТАЛИ		
		1		ТР.⌀108×4 ГОСТ 8732-78*, l=400	1	4.9
		2		-210×8 ГОСТ 19903-74*, l=210	1	1.38

ПРИВЯЗАН:

Инв.№

Взам.инв.№

Подпись и дата

Инв.№ подл.

Н.КОНТР.	ЛИСУНОВ	
ГЛ.КОНСТ.	ЗЕЛЕНСКИЙ	
РУК. ГР.	ЛИСУНОВ	
ВЕД.ИНЖ.	ГАЛАКТИОНОВА	
РУК.ГР.	ЛИСУНОВ	
ИНЖЕНЕР	ГОНЧАРУК	

ТП 5О9-31.87 КЖИ—НМН-16

Изделие закладное НМН-16.

СТАДИЯ	МАССА	МАСШТАБ
РП	6.28 КГ	
ЛИСТ	ЛИСТОВ	

ХАРЬКОВСКИЙ ПРОМСТРОЙНИИПРОЕКТ

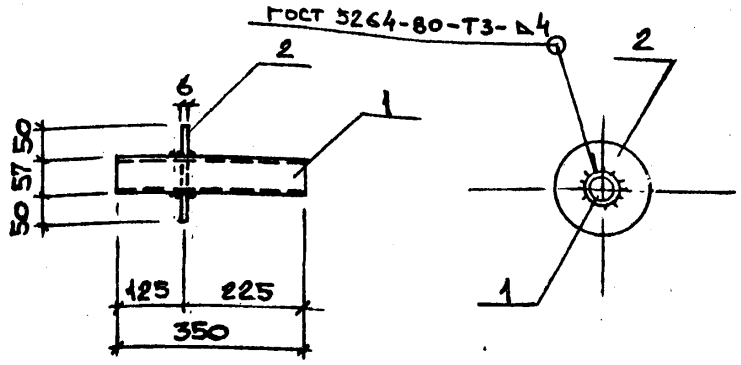

ФОРМАТ	ЗОНА	ПОЗ.	ОБОЗНАЧЕНИЯ	НАИМЕНОВАНИЯ	КОЛ.	ПРИМЕЧ.
			-КЖИ-ТТ	ДОКУМЕНТАЦИЯ ТЕХНИЧЕСКИЕ ТРЕБОВАНИЯ		
				ДЕТАЛИ		
		1		тр. ⌀57×3,5 ГОСТ 8732-78*, l=350	1	1.62
		2		-160×6 ГОСТ 103-76*, l=160	1	1.2

Н.КОНТР.	ЛИСУНОВ		ТП 509-31.87 КЖИ-НМН-18
ГЛ.КОНСТ.	ЗЕЛЕНСКИЙ		
РУК. ГР.	ЛИСУНОВ		Изделие закладное НМН-18
ВЕД.ИНЖ.	ГАЛАКТИОНОВА		
РУК.ГР.	ЛИСУНОВ		
ИНЖЕНЕР	ГОНЧАРУК		

СТАДИЯ	МАССА	МАСШТАБ
РП	2.82 кг	
ЛИСТ	ЛИСТОВ	
ХАРЬКОВСКИЙ ПРОМСТРОЙНИИПРОЕКТ		

АЛЬБОМ 3

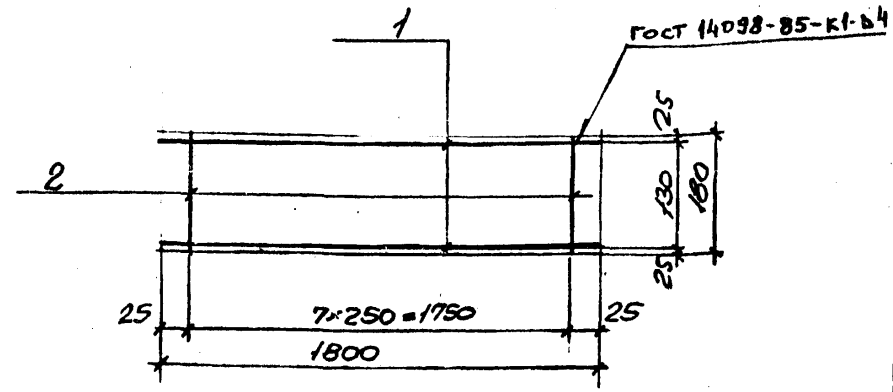

ФОРМАТ	ЗОНА	ПОЗ.	ОБОЗНАЧЕНИЯ	НАИМЕНОВАНИЕ	КОЛ.	ПРИМЕЧ.
				ДОКУМЕНТАЦИЯ		
			-КЖИ-ТТ	ТЕХНИЧЕСКИЕ ТРЕБОВАНИЯ		
				ДЕТАЛИ		
		1		⌀10А-III ГОСТ 5781-82 l=1800	2	1.12 кг
		2		⌀6А-I ГОСТ 5781-82 l=180	8	0.04 кг

Привязан:

Инв.№

Взам.инв.№

Подпись и дата

Инв.№ подл.

Н.КОНТР.	ЛИСУНОВ		ТП 509-31.87 КЖИ-НМН-19
ГЛ.КОНСТ.	ЗЕЛЕНСКИЙ		
РУК. ГР.	ЛИСУНОВ		Изделие закладное НМН-19
ВЕД.ИНЖ.	ГАЛАКТИОНОВА		
РУК.ГР.	ЛИСУНОВ		
ИНЖЕНЕР	ГОНЧАРУК		

СТАДИЯ	МАССА	МАСШТАБ
РП	2.56 кг	
ЛИСТ	ЛИСТОВ	
ХАРЬКОВСКИЙ ПРОМСТРОЙНИИПРОЕКТ		

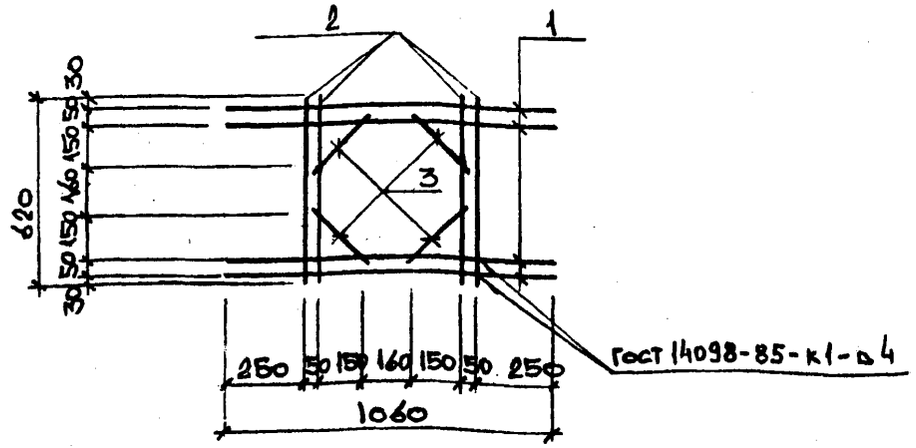

Формат	Зона	Поз.	Обозначения	Наименования	Кол	Примеч.
			-КЖИ-ТТ	Документация Технические требования Детали		
		1		∅6 AIII ГОСТ 5781-82, l=1060	4	0.23 кг
		2		——•——, l=620	4	0.14 кг
		3		——•——, l=250	4	0.06 кг

Н.контр.	Лисунов		ТП 509-31.87 КЖИ—НМН-21
Гл.конст.	Зеленский		Изделие закладное НМН-21
Рук.гр.	Лисунов		Стадия: РП; Масса: 1.72 кг; Масштаб:
Вед.инж.	Галактионова		Лист; Листов
Рук.гр.	Лисунов		Харьковский Промстройниипроект
Инженер	Гончарук		

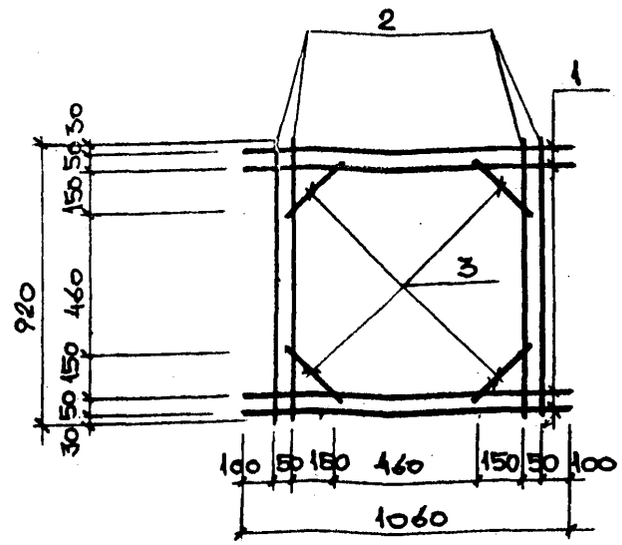

Формат	Зона	Поз.	Обозначения	Наименования	Кол	Примеч.
			-КЖИ-ТТ	Документация Технические требования Детали		
		1		∅6 AIII ГОСТ 5781-82, l=1060	4	0.23 кг
		2		——•——, l=920	4	0.20 кг
		3		——•——, l=250	4	0.06 кг

Привязан:

Инв.№

Взам.инв.№ | Подпись и дата | Инв.№ подл.

Н.контр.	Лисунов		ТП 509-31.87 КЖИ—НМН-22
Гл.конст.	Зеленский		Изделие закладное НМН-22
Рук.гр.	Лисунов		Стадия: РП; Масса: 1.96 кг; Масштаб:
Вед.инж.	Галактионова		Лист; Листов
Рук.гр.	Лисунов		Харьковский Промстройниипроект
Инженер	Гончарук		

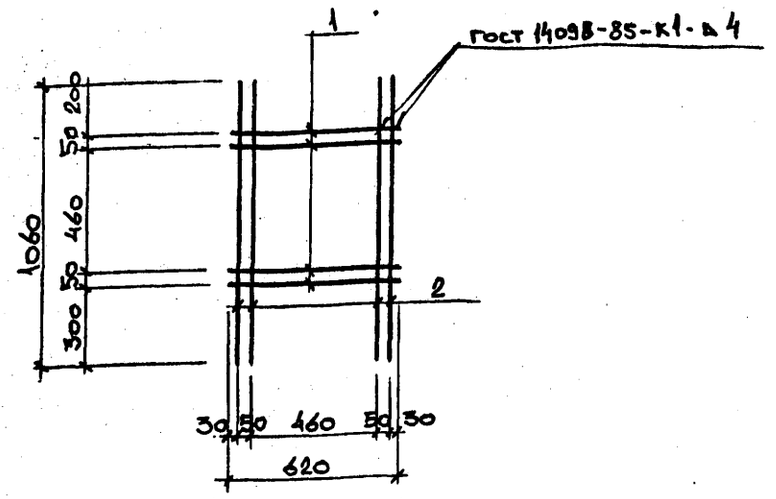

ФОРМАТ	ЗОНА	ПОЗ.	ОБОЗНАЧЕНИЯ	НАИМЕНОВАНИЯ	КОЛ.	ПРИМЕЧ.
			-КЖИ-ТТ	ДОКУМЕНТАЦИЯ ТЕХНИЧЕСКИЕ ТРЕБОВАНИЯ		
				ДЕТАЛИ		
		1		⌀6AIII ГОСТ 5781-82, l=620	4	0.14 кг
		2		—#—, l=1060	4	0.23 кг

Н.КОНТР.	ЛИСУНОВ		ТП 509-31.87 КЖИ—НМН-23
ГЛ.КОНСТ.	ЗЕЛЕНСКИЙ		Изделие закладное НМН-23
РУК.ГР.	ЛИСУНОВ		
ВЕД.ИНЖ.	ГАЛАКТИОНОВА		
РУК.ГР.	ЛИСУНОВ		
ИНЖЕНЕР	ГОНЧАРУК		

СТАДИЯ	МАССА	МАСШТАБ
РП	1.48 кг	
ЛИСТ	ЛИСТОВ	

ХАРЬКОВСКИЙ ПРОМСТРОЙНИИПРОЕКТ

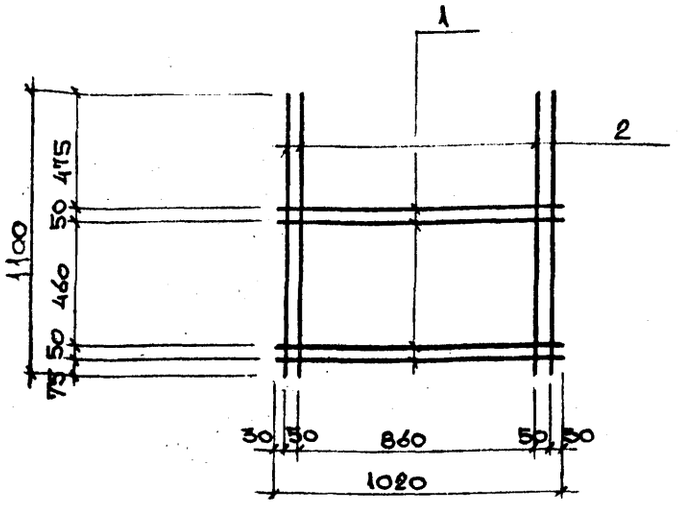

ФОРМАТ	ЗОНА	ПОЗ.	ОБОЗНАЧЕНИЯ	НАИМЕНОВАНИЕ	КОЛ.	ПРИМЕЧ.
			-КЖИ-ТТ	ДОКУМЕНТАЦИЯ ТЕХНИЧЕСКИЕ ТРЕБОВАНИЯ		
				ДЕТАЛИ		
		1		⌀6AIII ГОСТ 5781-82, l=1020	4	0.23
		2		—#—, l=1100	4	0.25 кг

ПРИВЯЗАН:

ИНВ.№

ВЗАМ.ИНВ.№

ПОДПИСЬ И ДАТА

ИНВ.№ПОДЛ.

Н.КОНТР.	ЛИСУНОВ		ТП 509-31.87 КЖИ—НМН-24
ГЛ.КОНСТ.	ЗЕЛЕНСКИЙ		Изделие закладное НМН-24
РУК.ГР.	ЛИСУНОВ		
ВЕД.ИНЖ.	ГАЛАКТИОНОВА		
РУК.ГР.	ЛИСУНОВ		
ИНЖЕНЕР	ГОНЧАРУК		

СТАДИЯ	МАССА	МАСШТАБ
РП	1.92 кг	
ЛИСТ	ЛИСТОВ	

ХАРЬКОВСКИЙ ПРОМСТРОЙНИИПРОЕКТ

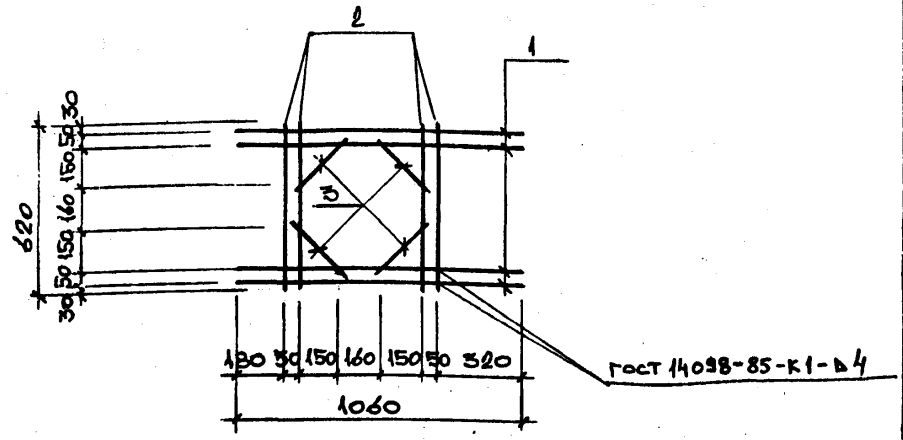

ФОРМАТ	ЗОНА	ПОЗ.	ОБОЗНАЧЕНИЯ	НАИМЕНОВАНИЯ	КОЛ.	ПРИМЕЧ.
			-КЖИ-ТТ	ДОКУМЕНТАЦИЯ ТЕХНИЧЕСКИЕ ТРЕБОВАНИЯ ДЕТАЛИ		
		1		⌀6 AIII ГОСТ 5781-82, l=1060	4	0.23 кг
		2		——"——, l=620	4	0.14 кг
		3		——"——, l=250	4	0.06 кг

Н.КОНТР.	ЛИСУНОВ		ТП 509-31.87 КЖИ—НМН-20
ГЛ.КОНСТ.	ЗЕЛЕНСКИЙ		
РУК. ГР.	ЛИСУНОВ		Изделие закладное НМН-20
ВЕД. ИНЖ.	ГАЛАКТИОНОВА		
РУК. ГР.	ЛИСУНОВ		
ИНЖЕНЕР	ГОНЧАРУК		

СТАДИЯ	МАССА	МАСШТАБ
РП	1.72 кг	
ЛИСТ	ЛИСТОВ	

ХАРЬКОВСКИЙ ПРОМСТРОЙНИИПРОЕКТ

АЛЬБОМ 3

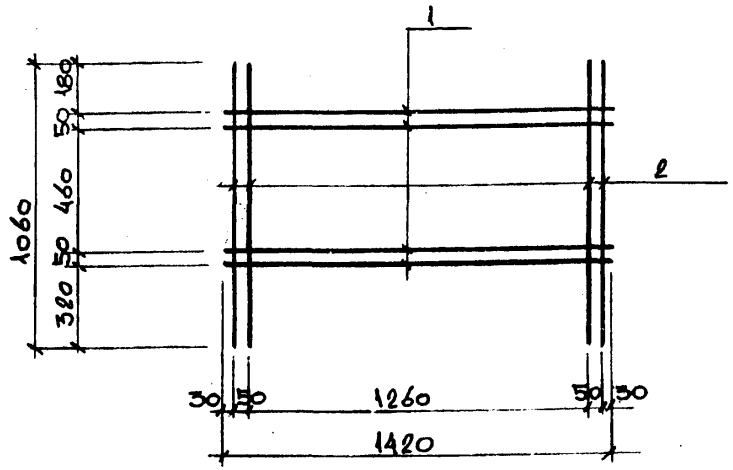

ФОРМАТ	ЗОНА	ПОЗ.	ОБОЗНАЧЕНИЯ	НАИМЕНОВАНИЯ	КОЛ.	ПРИМЕЧ.
			-КЖИ-ТТ	ДОКУМЕНТАЦИЯ ТЕХНИЧЕСКИЕ ТРЕБОВАНИЯ ДЕТАЛИ		
		1		⌀6 AIII ГОСТ 5781-82, l=1420	4	0.31 кг
		2		——"——, l=1060	4	0.23 кг

ПРИВЯЗАН:

ИНВ.№

ИНВ.№ ПОДЛ. | ПОДПИСЬ И ДАТА | ВЗАМ. ИНВ.№

Н.КОНТР.	ЛИСУНОВ		ТП 509-31.87 КЖИ—НМН-25
ГЛ.КОНСТ.	ЗЕЛЕНСКИЙ		
РУК. ГР.	ЛИСУНОВ		Изделие закладное НМН-25
ВЕД. ИНЖ.	ГАЛАКТИОНОВА		
РУК. ГР.	ЛИСУНОВ		
ИНЖЕНЕР	ГОНЧАРУК		

СТАДИЯ	МАССА	МАСШТАБ
РП	2.16 кг	
ЛИСТ	ЛИСТОВ	

ХАРЬКОВСКИЙ ПРОМСТРОЙНИИПРОЕКТ

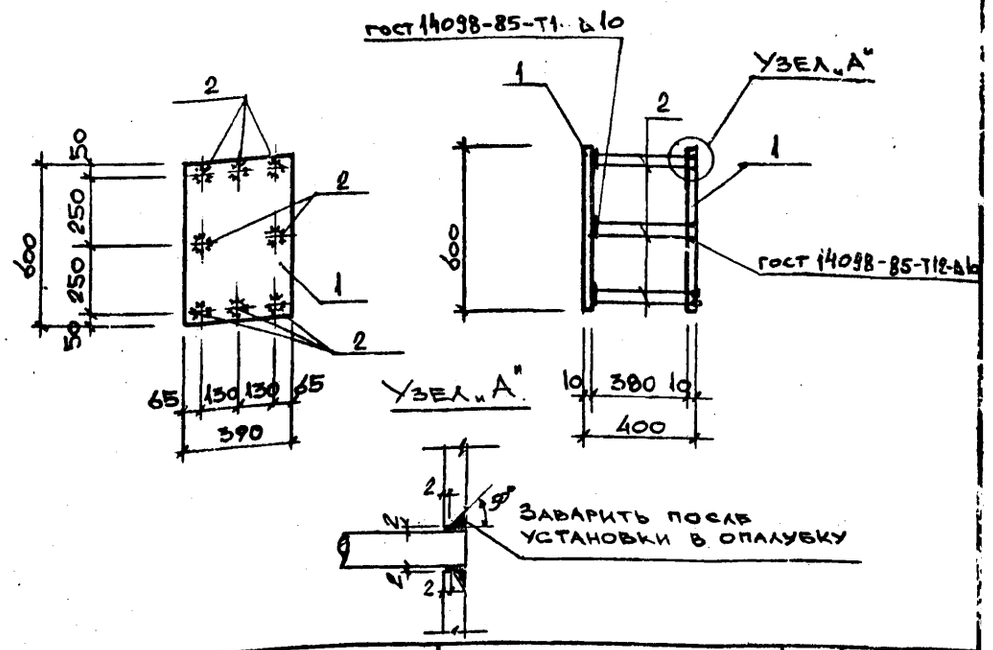

ФОРМАТ	ЗОНА	ПОЗ.	ОБОЗНАЧЕНИЯ	НАИМЕНОВАНИЯ	КОЛ.	ПРИМЕЧ.
			-КЖИ-ТТ	ДОКУМЕНТАЦИЯ ТЕХНИЧЕСКИЕ ТРЕБОВАНИЯ ДЕТАЛИ		
		1		-390×10 ГОСТ 19903-74* ℓ=600	2	18.37 кг
		2		⌀12 А III ГОСТ 5781-82 ℓ=390	8	0.34 кг

ТП 509-31.87 КЖИ—НМН-26

Н.КОНТР.	ЛИСУНОВ		
ГЛ.КОНСТ.	ЗЕЛЕНСКИЙ		
РУК.ГР.	ЛИСУНОВ		
ВЕД.ИНЖ.	ГАЛАКТИОНОВА		
РУК.ГР.	ЛИСУНОВ		
ИНЖЕНЕР	ГОНЧАРУК		

Изделие закладное НМН-26

СТАДИЯ	МАССА	МАСШТАБ
РП	39.46 кг	
ЛИСТ	ЛИСТОВ	

ХАРЬКОВСКИЙ ПРОМСТРОЙНИИПРОЕКТ

АЛЬБОМ 13

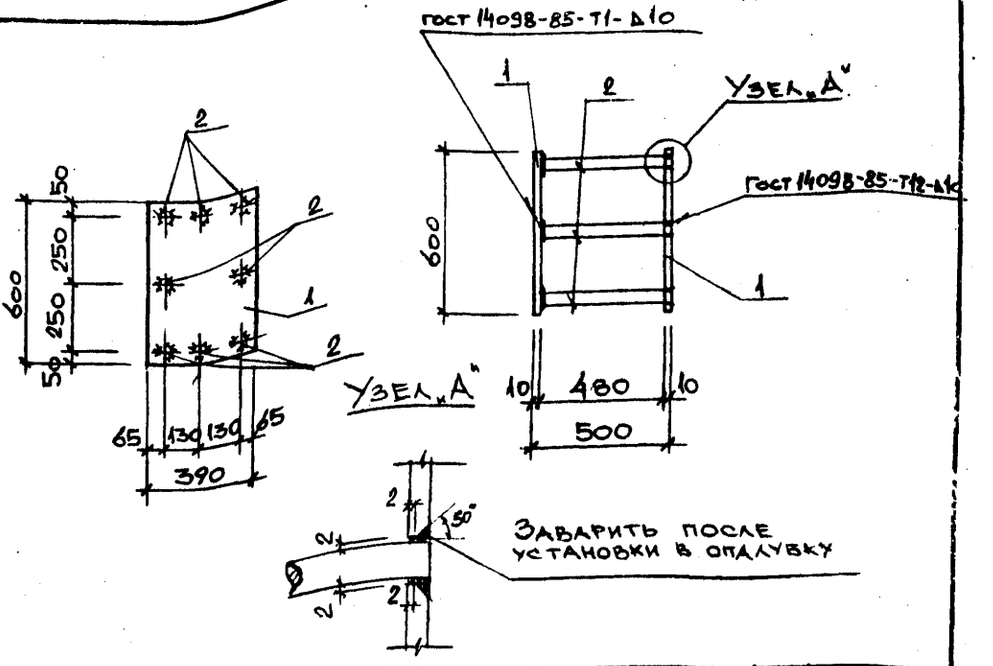

ФОРМАТ	ЗОНА	ПОЗ.	ОБОЗНАЧЕНИЯ	НАИМЕНОВАНИЯ	КОЛ.	ПРИМЕЧ.
			-КЖИ-ТТ	ДОКУМЕНТАЦИЯ ТЕХНИЧЕСКИЕ ТРЕБОВАНИЯ ДЕТАЛИ		
		1		-390×10 ГОСТ 19903-74* ℓ=600	2	18.37 кг
		2		⌀12 А III ГОСТ 5781-82 ℓ=490	8	0.43 кг

ПРИВЯЗАН:

ИНВ.№

ТП 509-31.87 КЖИ—НМН-27

Н.КОНТР.	ЛИСУНОВ		
ГЛ.КОНСТ.	ЗЕЛЕНСКИЙ		
РУК.ГР.	ЛИСУНОВ		
ВЕД.ИНЖ.	ГАЛАКТИОНОВА		
РУК.ГР.	ЛИСУНОВ		
ИНЖЕНЕР	ГОНЧАРУК		

Изделие закладное НМН-27

СТАДИЯ	МАССА	МАСШТАБ
РП	40.18 кг	
ЛИСТ	ЛИСТОВ	

ХАРЬКОВСКИЙ ПРОМСТРОЙНИИПРОЕКТ

ВЗАМ.ИНВ.№ | ПОДПИСЬ И ДАТА | ИНВ.№ ПОДЛ.

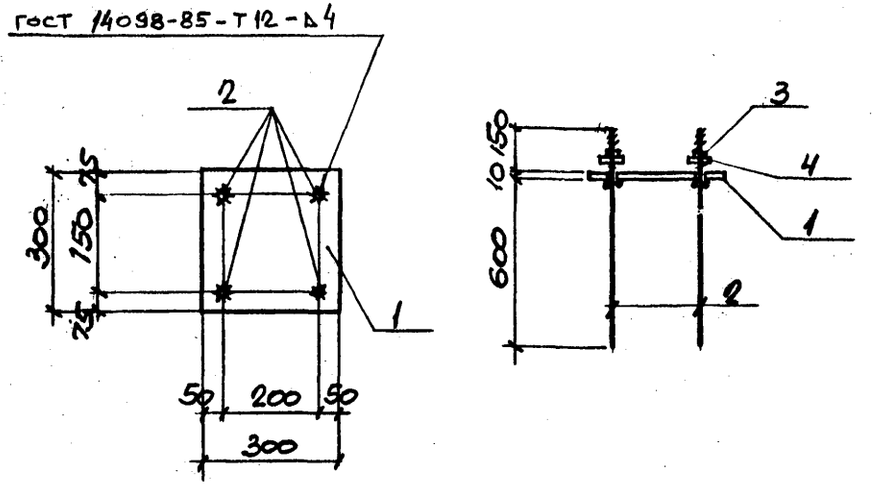

Формат	Зона	Поз.	Обозначения	Наименования	Кол.	Примеч.
				Документация		
			-КЖИ-ТТ	Технические требования		
				Детали		
		1		-300×10 ГОСТ 19903-74* ℓ=300	1	7,1 кг
		2		ф25АI с нарезкой М24 ГОСТ 5981-82 ℓ=760	4	2,93 кг
		3		Гайка М24 ГОСТ 5915-70	4	0,11
		4		Шайба М24 ГОСТ 11371-78	4	0,12

Н.контр.	Лисунов		ТП 509-31.87 КЖИ-НМН-28
Гл.конст.	Зеленский		Изделие закладное НМН-28
Рук.гр.	Лисунов		Стадия: РП; Масса: 19,7кг; Масштаб:
Вед.инж.	Галактионова		Лист; Листов
Рук.гр.	Лисунов		Харьковский промстройниипроект
Техник	Дубицкая		

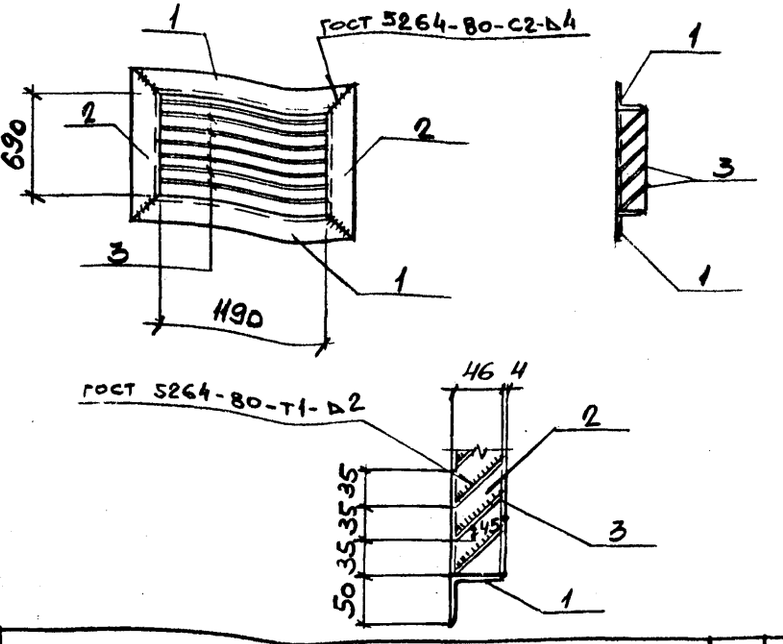

Формат	Зона	Поз.	Обозначения	Наименование	Кол.	Примеч.
				Документация		
			-КЖИ-ТТ	Технические требования		
				Детали		
		1		L50×5 ГОСТ 8509-72* ℓ=1230	2	4,85 кг
		2		L50×5 —"— ℓ=790	2	2,58 кг
		3		-55×15 ГОСТ 103-76* ℓ=1190	20	0,79 кг

Привязан:

Инв. №

Взам. инв. №

Подпись и дата

Инв. № подл.

Н.контр.	Лисунов		ТП 509-31.87 КЖИ-НМН-29
Гл.конст.	Зеленский		Изделие закладное НМН-29
Рук.гр.	Лисунов		Стадия: РП; Масса: 30,46кг; Масштаб:
Вед.инж.	Галактионова		Лист; Листов
Рук.гр.	Лисунов		Харьковский промстройниипроект
Техник	Дубицкая		

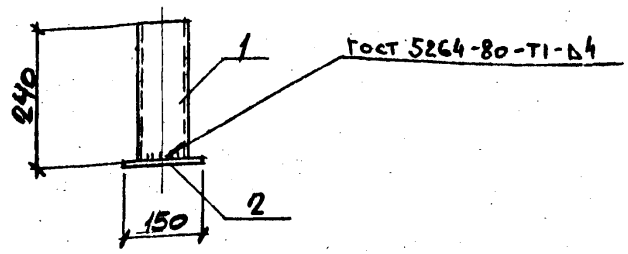

ФОРМАТ	ЗОНА	ПОЗ.	ОБОЗНАЧЕНИЯ	НАИМЕНОВАНИЯ	КОЛ.	ПРИМЕЧ.
			-КЖИ-ТТ	ДОКУМЕНТАЦИЯ ТЕХНИЧЕСКИЕ ТРЕБОВАНИЯ ДЕТАЛИ		
		1		Труба ф108х4 ГОСТ 8732-78 ℓ=240	1	2,8кг
		2		-150х6; ГОСТ 103-76* ℓ=150	1	1,1кг

Н.КОНТР.	ЛИСУНОВ		ТП 509-31.87 КЖИ-НМН-30
ГЛ.КОНСТ.	ЗЕЛЕНСКИЙ		
РУК.ГР.	ЛИСУНОВ		
ВЕД.ИНЖ.	ГАЛАКТИОНОВА		Изделие закладное НМН-30
РУК.ГР.	ЛИСУНОВ		
ТЕХНИК	ДУБИЦКАЯ		

СТАДИЯ	МАССА	МАСШТАБ
РП	3,9кг	
ЛИСТ	ЛИСТОВ	

ХАРЬКОВСКИЙ ПРОМСТРОЙНИИПРОЕКТ

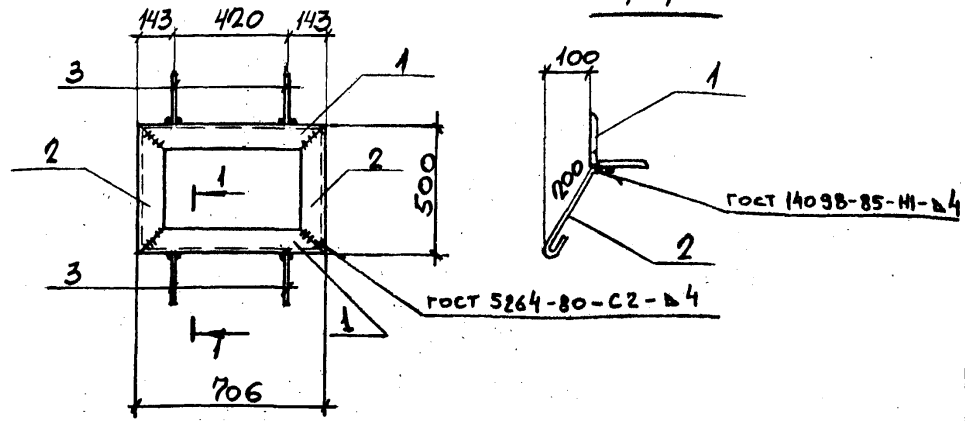

ФОРМАТ	ЗОНА	ПОЗ.	ОБОЗНАЧЕНИЯ	НАИМЕНОВАНИЕ	КОЛ.	ПРИМЕЧ.
				ДОКУМЕНТАЦИЯ ТЕХНИЧЕСКИЕ ТРЕБОВАНИЯ ДЕТАЛИ		
			-КЖИ-ТТ			
		1		L40х4 ГОСТ 8509-72* ℓ=706	2	1,71кг
		2		L40х4 ГОСТ 8509-72* ℓ=500	2	1,21кг
		3		ф8АI ГОСТ 5781-82 ℓ=280	4	0,11кг

Привязан

Инв. №

Взам. инв. №

Подпись и дата

Инв. № подл.

Н.КОНТР.	ЛИСУНОВ		ТП 509-31.87 КЖИ-НМН-31
ГЛ.КОНСТ.	ЗЕЛЕНСКИЙ		
РУК.ГР.	ЛИСУНОВ		
ВЕД.ИНЖ.	ГАЛАКТИОНОВА		Изделие закладное НМН-31
РУК.ГР.	ЛИСУНОВ		
ТЕХНИК	ДУБИЦКАЯ		

СТАДИЯ	МАССА	МАСШТАБ
РП	6,28кг	
ЛИСТ	ЛИСТОВ	

ХАРЬКОВСКИЙ ПРОМСТРОЙНИИПРОЕКТ

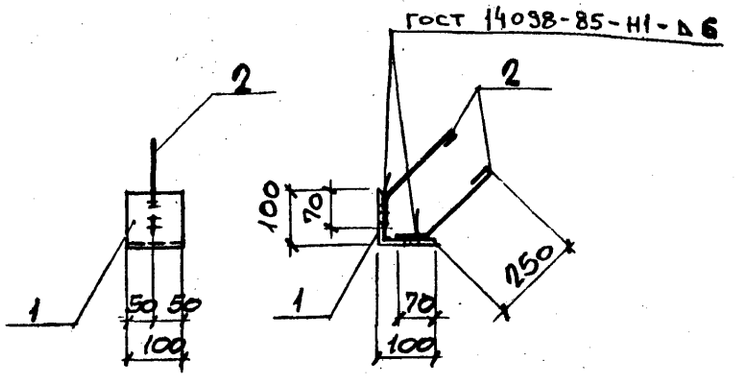

ФОРМАТ	ЗОНА	ПОЗ.	ОБОЗНАЧЕНИЯ	НАИМЕНОВАНИЯ	КОЛ.	ПРИМЕЧ.
				ДОКУМЕНТАЦИЯ		
			-КЖИ-ТТ	Технические требования		
				ДЕТАЛИ		
		1		∠100×6,5 ГОСТ 8509-72* L=100	1	1,0 кг
		2		⌀8 AI ГОСТ 6727-81 L=370	2	0,15 кг

			ТП 509-31.87 КЖИ-НМН-32			
Н.КОНТР.	ЛИСУНОВ		Изделие закладное НМН-32	СТАДИЯ	МАССА	МАСШТАБ
ГЛ.КОНСТ.	ЗЕЛЕНСКИЙ			РП	1,3 кг	
РУК. ГР.	ЛИСУНОВ			ЛИСТ		ЛИСТОВ
ВЕД. ИНЖ.	ГАЛАКТИОНОВА			ХАРЬКОВСКИЙ ПРОМСТРОЙНИИПРОЕКТ		
РУК. ГР.	ЛИСУНОВ					
ТЕХНИК	ДУБИЦКАЯ					

АЛЬБОМ 3

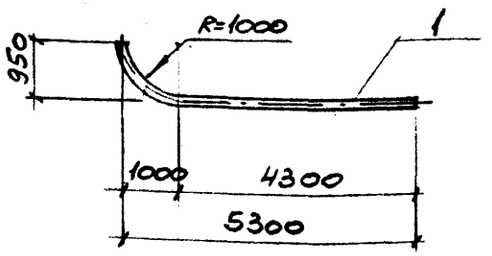

ФОРМАТ	ЗОНА	ПОЗ.	ОБОЗНАЧЕНИЯ	НАИМЕНОВАНИЕ	КОЛ.	ПРИМЕЧ.
				ДОКУМЕНТАЦИЯ		
			-КЖИ-ТТ	Технические требования		
				ДЕТАЛИ		
		1		Тр.⌀76×1,5 ГОСТ 3262-75* L=5900	1	16,3 кг

ПРИВЯЗАН:

Инв. №:

Взам. инв. №

Подпись и дата

Инв. № подл.

			ТП 509-31.87 КЖИ-НМН-33			
Н.КОНТР.	ЛИСУНОВ		Изделие закладное НМН-33	СТАДИЯ	МАССА	МАСШТАБ
ГЛ.КОНСТ.	ЗЕЛЕНСКИЙ			РП	16,3 кг	
РУК. ГР.	ЛИСУНОВ			ЛИСТ		ЛИСТОВ
ВЕД. ИНЖ.	ГАЛАКТИОНОВА			ХАРЬКОВСКИЙ ПРОМСТРОЙНИИПРОЕКТ		
РУК. ГР.	ЛИСУНОВ					
ТЕХНИК	ДУБИЦКАЯ					

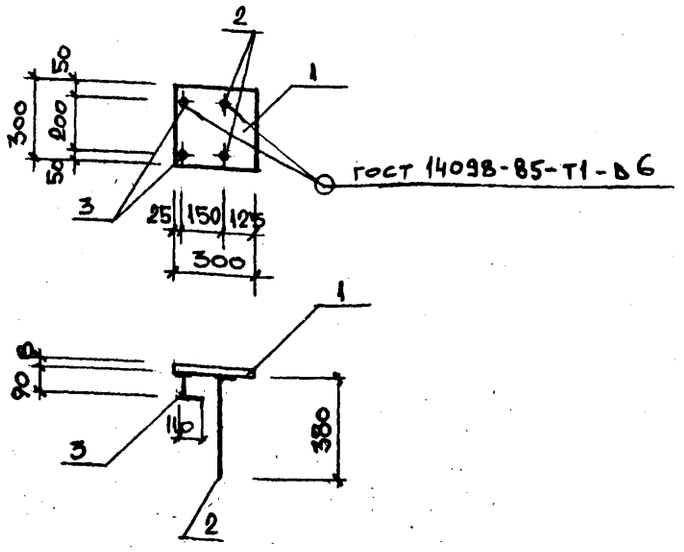

ФОРМАТ	ЗОНА	ПОЗ.	ОБОЗНАЧЕНИЯ	НАИМЕНОВАНИЕ	КОЛ.	ПРИМЕЧ.
				ДОКУМЕНТАЦИЯ		
			-КЖИ-ТТ	Технические требования		
				ДЕТАЛИ		
		1		-300×8 ГОСТ 19903-74 ℓ=300	1	5.65 кг
		2		⌀8 AIII ГОСТ 5781-82 ℓ=380	2	0.15 кг
		3		⌀8 AIII ГОСТ 5781-82 ℓ=300	2	0.08 кг

Н.КОНТР.	ЛИСУНОВ		
ГЛ.КОНСТ.	ЗЕЛЕНСКИЙ		
РУК.ГР.	ЛИСУНОВ		
ВЕД.ИНЖ.	ГАЛАКТИОНОВА		
РУК.ГР.	ЛИСУНОВ		
ИНЖЕНЕР	ГОНЧАРУК		

ТП 509-31.87 КЖИ—НМН-17

Изделие закладное НМН-17.

СТАДИЯ	МАССА	МАСШТАБ
РП	6.11 кг	
ЛИСТ	ЛИСТОВ	

ХАРЬКОВСКИЙ ПРОМСТРОЙНИИПРОЕКТ

Инв.№ подл. | Подпись и дата | Взам.инв.№

Альбом

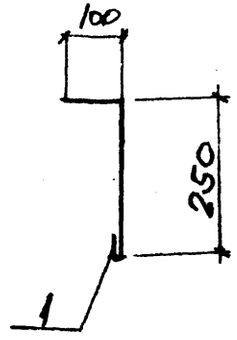

ФОРМАТ	ЗОНА	ПОЗ.	ОБОЗНАЧЕНИЯ	НАИМЕНОВАНИЕ	КОЛ.	ПРИМЕЧ.
				ДОКУМЕНТАЦИЯ		
			-КЖИ-ТТ	Технические требования		
				ДЕТАЛИ		
		1		⌀8 AIII ГОСТ 5781-82 ℓ=400	1	0,16 кг

Привязан:

Инв.№

Н.КОНТР.	ЛИСУНОВ		
ГЛ.КОНСТ.	ЗЕЛЕНСКИЙ		
РУК.ГР.	ЛИСУНОВ		
ВЕД.ИНЖ.	ГАЛАКТИОНОВА		
РУК.ГР.	ЛИСУНОВ		
ТЕХНИК	Л.УБИЦКАЯ		

ТП 509-31.87 КЖИ-НМН-34

Изделие закладное НМН-34

СТАДИЯ	МАССА	МАСШТАБ
РП	0,16кг	
ЛИСТ	ЛИСТОВ	

ХАРЬКОВСКИЙ ПРОМСТРОЙНИИПРОЕКТ

Инв.№ подл. | Подпись и дата | Взам.инв.№

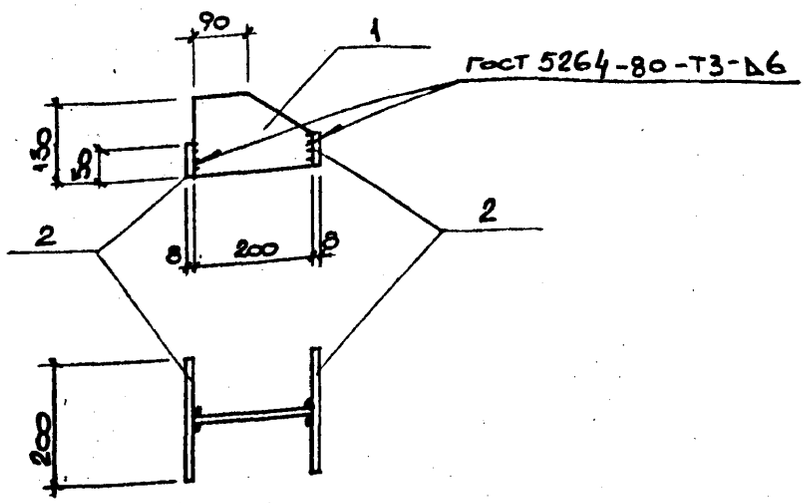

ФОРМАТ	ЗОНА	ПОЗ.	ОБОЗНАЧЕНИЯ	НАИМЕНОВАНИЯ	КОЛ.	ПРИМЕЧ.
				ДОКУМЕНТАЦИЯ		
			-КЖИ-ТТ	ТЕХНИЧЕСКИЕ ТРЕБОВАНИЯ		
				ДЕТАЛИ		
		1		-200×8 ГОСТ 103-76* l=130	1	1.6 кг
		2		-50×8 ГОСТ 103-76* l=200	2	0.6 кг

Н.КОНТР.	ЛИСУНОВ		ТП 509-31.87 КЖИ-НМС-1
ГЛ.КОНСТ.	ЗЕЛЕНСКИЙ		
РУК.ГР.	ЛИСУНОВ		Изделие соединительное НМС-1.
ВЕД.ИНЖ.	ГАЛАКТИОНОВА		
РУК.ГР.	ЛИСУНОВ		
ИНЖЕНЕР	ГОНЧАРУК		

СТАДИЯ	МАССА	МАСШТАБ
РП	2.8кг	1:10
ЛИСТ	ЛИСТОВ	
ХАРЬКОВСКИЙ ПРОМСТРОЙНИИПРОЕКТ		

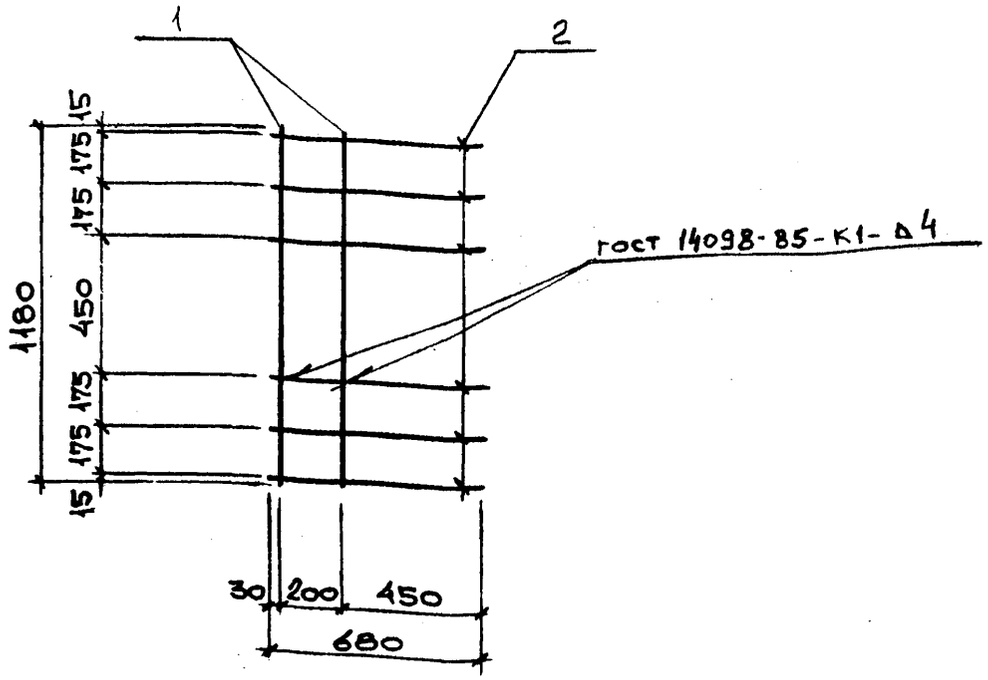

ФОРМАТ	ЗОНА	ПОЗ.	ОБОЗНАЧЕНИЯ	НАИМЕНОВАНИЕ	КОЛ.	ПРИМЕЧ.
				ДОКУМЕНТАЦИЯ		
			-КЖИ-ТТ	ТЕХНИЧЕСКИЕ ТРЕБОВАНИЯ		
				ДЕТАЛИ		
		1		⌀8А-III ГОСТ 5781-82, l=1180	2	0.47
		2		—"—, l=680	6	0.27

ПРИВЯЗАН

ИНВ. №

ВЗАМ.ИНВ.№ | ПОДПИСЬ И ДАТА | ИНВ.№ ПОДЛ.

Н.КОНТР.	ЛИСУНОВ		ТП 509-31.87 КЖИ-НМС-2
ГЛ.КОНСТ.	ЗЕЛЕНСКИЙ		
РУК.ГР.	ЛИСУНОВ		Изделие соединительное НМС-2
ВЕД.ИНЖ.	ГАЛАКТИОНОВА		
РУК.ГР.	ЛИСУНОВ		
ИНЖЕНЕР	ГОНЧАРУК		

СТАДИЯ	МАССА	МАСШТАБ
РП	2.55 кг	
ЛИСТ	ЛИСТОВ	
ХАРЬКОВСКИЙ ПРОМСТРОЙНИИПРОЕКТ		

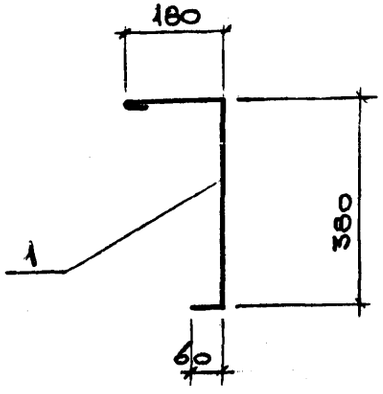

ФОРМАТ	ЗОНА	ПОЗ.	ОБОЗНАЧЕНИЯ	НАИМЕНОВАНИЯ	КОЛ.	ПРИМЕЧ.
				ДОКУМЕНТАЦИЯ		
			-КЖИ-ТТ	Технические требования		
				ДЕТАЛИ		
		1		⌀8А-I ГОСТ 5781-82, l=620	1	0.25

		ТП 509-31.87 КЖИ-НМС-3	
Н.КОНТР.	ЛИСУНОВ		
ГЛ.КОНСТ.	ЗЕЛЕНСКИЙ		
РУК. ГР.	ЛИСУНОВ		
ВЕД. ИНЖ.	ГАЛАКТИОНОВА		
РУК. ГР.	ЛИСУНОВ		
ИНЖЕНЕР	ГОНЧАРУК		

Изделие соединительное НМС-3	СТАДИЯ	МАССА	МАСШТАБ
	РП	0.25 кг	
	ЛИСТ	ЛИСТОВ	
	ХАРЬКОВСКИЙ ПРОМСТРОЙНИИПРОЕКТ		

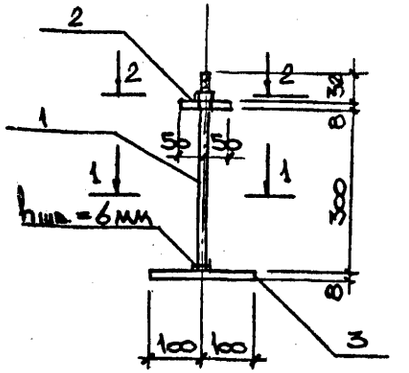

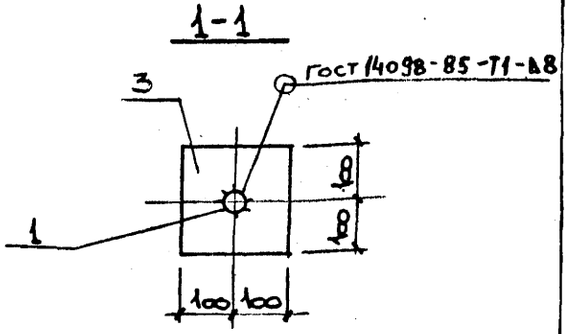

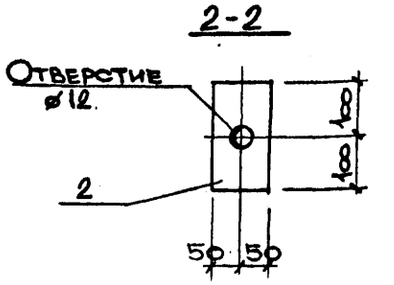

ФОРМАТ	ЗОНА	ПОЗ.	ОБОЗНАЧЕНИЯ	НАИМЕНОВАНИЕ	КОЛ.	ПРИМЕЧ.
				ДОКУМЕНТАЦИЯ		
			-КЖИ-ТТ	Технические требования		
				ДЕТАЛИ		
		1		Болт с гайкой и шайбой		
				М10 l=340	1	0.3 кг
		2		-100×8 ГОСТ 103-76* l=200	1	1.2 кг
		3		-200×8 ГОСТ 19903-74* l=200	1	2.5 кг

Привязан:

Инв. №:

Взам. инв. №

Подпись и дата

Инв. № подл.

		ТП 509-31.87 КЖИ-НМС-4	
Н.КОНТР.	ЛИСУНОВ		
ГЛ.КОНСТ.	ЗЕЛЕНСКИЙ		
РУК. ГР.	ЛИСУНОВ		
ВЕД. ИНЖ.	ГАЛАКТИОНОВА		
РУК. ГР.	ЛИСУНОВ		
ИНЖЕНЕР	ГОНЧАРУК		

Изделие соединительное НМС-4.	СТАДИЯ	МАССА	МАСШТАБ
	РП	4.0 кг	1:10
	ЛИСТ	ЛИСТОВ	
	ХАРЬКОВСКИЙ ПРОМСТРОЙНИИПРОЕКТ		

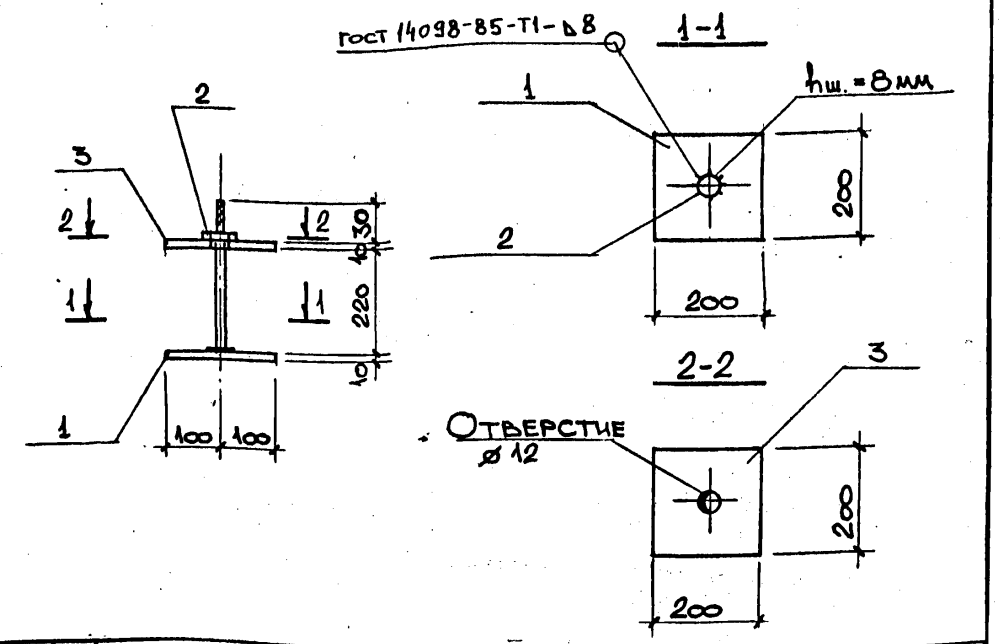

ФОРМАТ	ЗОНА	ПОЗ.	ОБОЗНАЧЕНИЯ	НАИМЕНОВАНИЯ	КОЛ.	ПРИМЕЧ.
			-КЖИ-ТТ	ДОКУМЕНТАЦИЯ ТЕХНИЧЕСКИЕ ТРЕБОВАНИЯ ДЕТАЛИ		
		1		-200×10 ГОСТ 19903-74* ℓ=200	1	1.8 кг
		2		Болт М10 с гайкой и шайбой ℓ=260	1	0,2 кг
		3		-200×10 ГОСТ 19903-74* ℓ=200	1	1.8 кг

Н.КОНТР.	ЛИСУНОВ	
ГЛ.КОНСТ.	ЗЕЛЕНСКИЙ	
РУК. ГР.	ЛИСУНОВ	
ВЕД. ИНЖ.	ГАЛАКТИОНОВА	
РУК. ГР.	ЛИСУНОВ	
ИНЖЕНЕР	ГОНЧАРУК	

ТП 509-31.87 КЖИ-НМС-5

Изделие соединительное НМС-5

СТАДИЯ	МАССА	МАСШТАБ
РП	3.8кг	1:10
ЛИСТ		ЛИСТОВ

ХАРЬКОВСКИЙ ПРОМСТРОЙНИИПРОЕКТ

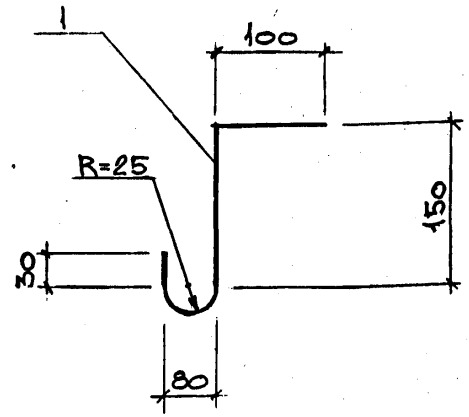

ФОРМАТ	ЗОНА	ПОЗ.	ОБОЗНАЧЕНИЯ	НАИМЕНОВАНИЕ	КОЛ.	ПРИМЕЧ.
			-КЖИ-ТТ	ДОКУМЕНТАЦИЯ ТЕХНИЧЕСКИЕ ТРЕБОВАНИЯ ДЕТАЛИ		
		1		⌀10 AI ГОСТ 5781-82, ℓ=360	1	0.22

Привязан:

Инв. №

Н.КОНТР.	ЛИСУНОВ	
ГЛ.КОНСТ.	ЗЕЛЕНСКИЙ	
РУК. ГР.	ЛИСУНОВ	
ВЕД. ИНЖ.	ГАЛАКТИОНОВА	
РУК. ГР.	ЛИСУНОВ	
ИНЖЕНЕР	ГОНЧАРУК	

ТП 509-31.87 КЖИ-НМС-6

Изделие соединительное НМС-6.

СТАДИЯ	МАССА	МАСШТАБ
РП	0.22 кг	
ЛИСТ		ЛИСТОВ

ХАРЬКОВСКИЙ ПРОМСТРОЙНИИПРОЕКТ

Инв. № подл. | Подпись и дата | Взам. инв. №

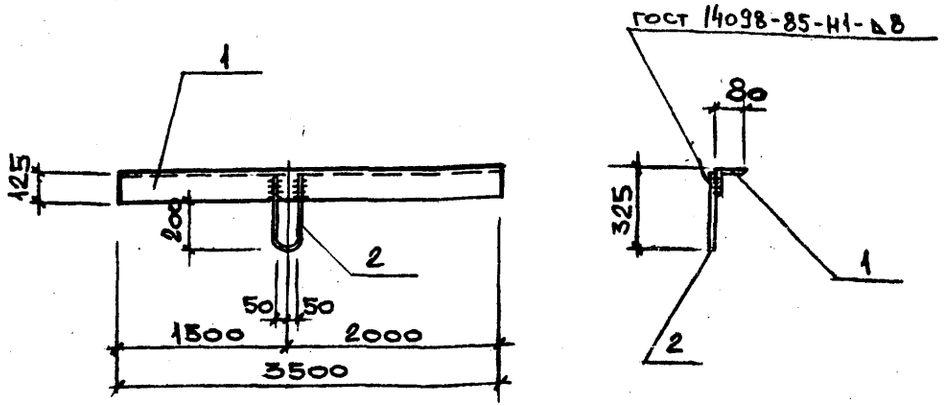

ФОРМАТ	ЗОНА	ПОЗ.	ОБОЗНАЧЕНИЯ	НАИМЕНОВАНИЯ	КОЛ.	ПРИМЕЧ.
			-КЖИ-ТТ	ДОКУМЕНТАЦИЯ ТЕХНИЧЕСКИЕ ТРЕБОВАНИЯ ДЕТАЛИ		
		1		L125×80×10, ГОСТ 8510-72* ℓ=3500	1	54.3
		2		⌀16 А-I ГОСТ 5781-82 ℓ=750	1	1.2

ТП 509-31.87 КЖИ-НМС-7

Н.КОНТР.	ЛИСУНОВ		
ГЛ.КОНСТ.	ЗЕЛЕНСКИЙ		
РУК.ГР.	ЛИСУНОВ		
ВЕД.ИНЖ.	ГАЛАКТИОНОВА		
РУК.ГР.	ЛИСУНОВ		
ИНЖЕНЕР	ГОНЧАРУК		

Изделие соединительное НМС-7

СТАДИЯ	МАССА	МАСШТАБ
РП	55.5 КГ	
ЛИСТ	ЛИСТОВ	

ХАРЬКОВСКИЙ ПРОМСТРОЙНИИПРОЕКТ

АЛЬБОМ 3

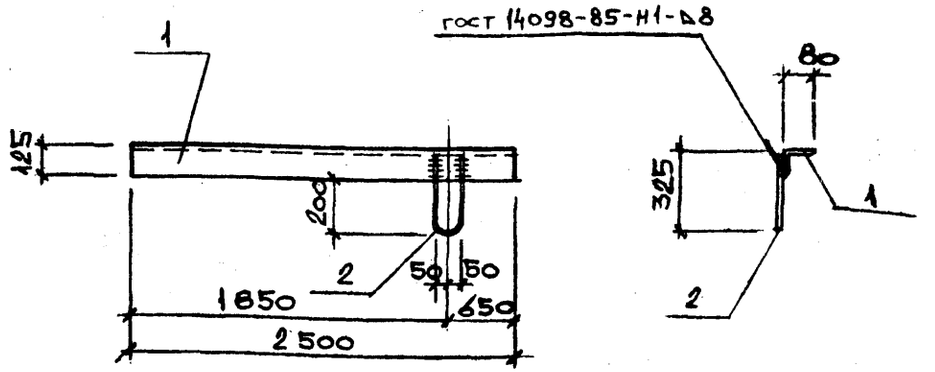

ФОРМАТ	ЗОНА	ПОЗ.	ОБОЗНАЧЕНИЯ	НАИМЕНОВАНИЕ	КОЛ.	ПРИМЕЧ.
			-КЖИ-ТТ	ДОКУМЕНТАЦИЯ ТЕХНИЧЕСКИЕ ТРЕБОВАНИЯ ДЕТАЛИ		
		1		L125×80×10 ГОСТ 8510-72*, ℓ=2500	1	38.8
		2		⌀16 А-I ГОСТ 5781-82, ℓ=750	1	1.2

Привязан:

Инв. №:

Взам. инв. №

Инв. № подл. | Подп. и дата

ТП 509-31.87 КЖИ-НМС-8

Н.КОНТР.	ЛИСУНОВ		
ГЛ.КОНСТ.	ЗЕЛЕНСКИЙ		
РУК.ГР.	ЛИСУНОВ		
ВЕД.ИНЖ.	ГАЛАКТИОНОВА		
РУК.ГР.	ЛИСУНОВ		
ИНЖЕНЕР	ГОНЧАРУК		

Изделие соединительное НМС-8

СТАДИЯ	МАССА	МАСШТАБ
РП	40.0	
ЛИСТ	ЛИСТОВ	

ХАРЬКОВСКИЙ ПРОМСТРОЙНИИПРОЕКТ

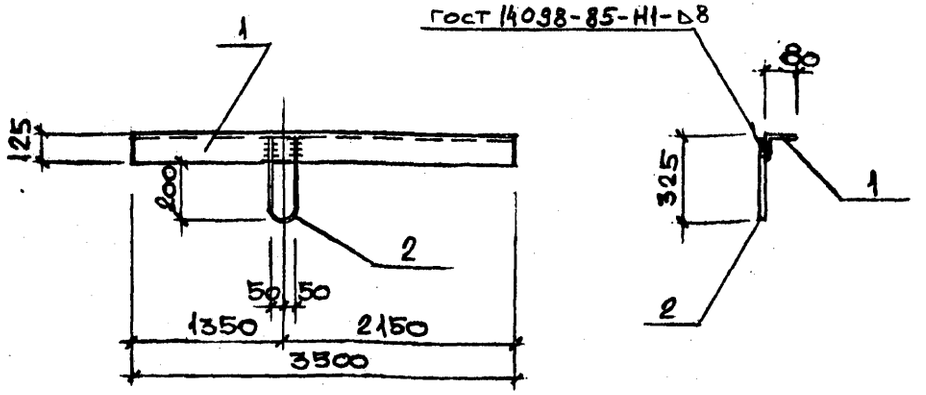

Формат	Зона	Поз.	Обозначения	Наименования	Кол.	Примеч.
				Документация		
			-КЖИ-ТТ	Технические требования		
				Детали		
		1		∟125×80×10 ГОСТ 8510-72*, ℓ=3500	1	54.3
		2		⌀16 А-I ГОСТ 5781-82 ℓ=780	1	1.23

Н. контр.	Лисунов		ТП 509-31.87 КЖИ-НМС-9
Гл. конст.	Зеленский		
Рук. гр.	Лисунов		Изделие соединительное НМС-9.
Вед. инж.	Галактионова		
Рук. гр.	Лисунов		
Инженер	Гончарук		

Стадия	Масса	Масштаб
РП	55.5 кг	
Лист	Листов	

Харьковский Промстройниипроект

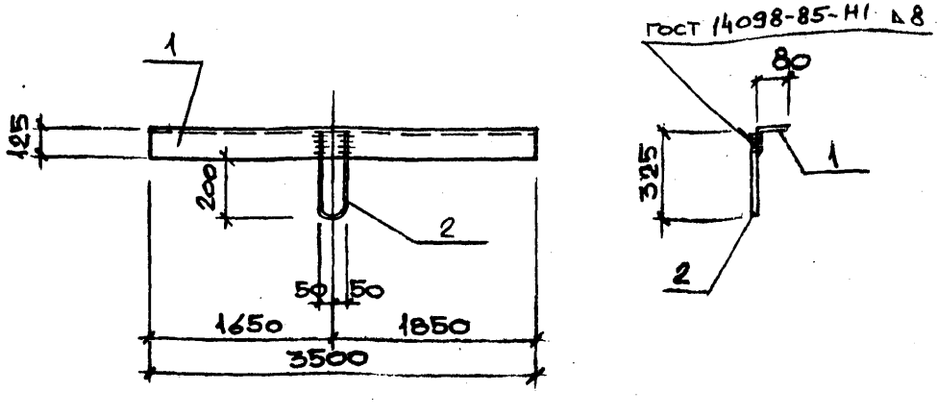

Формат	Зона	Поз.	Обозначения	Наименование	Кол.	Примеч.
				Документация		
			-КЖИ-ТТ	Технические требования		
				Детали		
		1		∟125×80×10 ГОСТ 8510-72*, ℓ=3500	1	54.3
		2		⌀16 А-I, ГОСТ 5781-82 ℓ=780	1	1.2

Привязан:

Инв. №

Взам. инв. №

Подпись и дата

Инв. № подл.

Н. контр.	Лисунов		ТП 509-31.87 КЖИ-НМС-10
Гл. конст.	Зеленский		
Рук. гр.	Лисунов		Изделие соединительное НМС-10.
Вед. инж.	Галактионова		
Рук. гр.	Лисунов		
Инженер	Гончарук		

Стадия	Масса	Масштаб
РП	55.5 кг	
Лист	Листов	

Харьковский Промстройниипроект

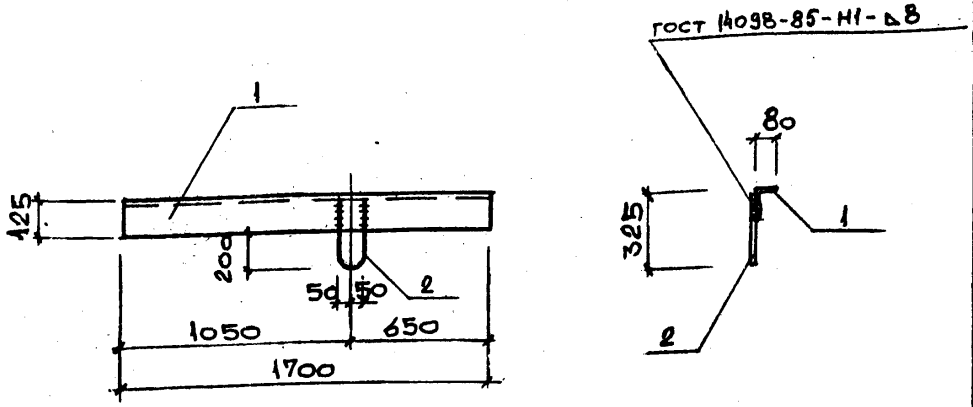

Формат	Зона	Поз.	Обозначения	Наименования	Кол.	Примеч.
				Документация		
			-КЖИ-ТТ	Технические требования		
				Детали		
		1		L125×80×10 ГОСТ8510-72*, l=1700	1	26.4 кг
		2		⌀16 А-I ГОСТ5781-82, l=750	1	1.23 кг

Н.контр.	Лисунов		ТП 509-31.87 КЖИ-НМС-11
Гл.конст.	Зеленский		
Рук.гр.	Лисунов		Изделие соединительное НМС-11.
Вед.инж.	Галактионова		
Рук.гр.	Лисунов		
Инженер	Гончарук		

Стадия	Масса	Масштаб
РП	27.63 кг	
Лист		Листов
Харьковский Промстройниипроект		

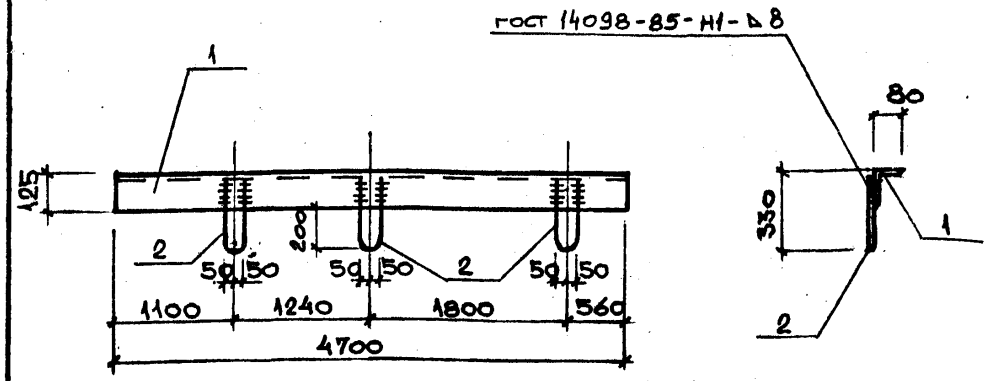

Формат	Зона	Поз.	Обозначения	Наименование	Кол.	Примеч.
				Документация		
			-КЖИ-ТТ	Технические требования		
				Детали		
		1		L125×80×10 ГОСТ8510-72*, l=4700	1	72.9 кг
		2		⌀16 А-I ГОСТ5781-82, l=780	3	1.23 кг

Привязан:

Инв. №

Взам. инв. №

Подпись и дата

Инв. № подл.

Н.контр.	Лисунов		ТП 509-31.87 КЖИ-НМС-12
Гл.конст.	Зеленский		
Рук.гр.	Лисунов		Изделие соединительное НМС-12.
Вед.инж.	Галактионова		
Рук.гр.	Лисунов		
Инженер	Гончарук		

Стадия	Масса	Масштаб
РП	74,13 кг	
Лист		Листов
Харьковский Промстройниипроект		

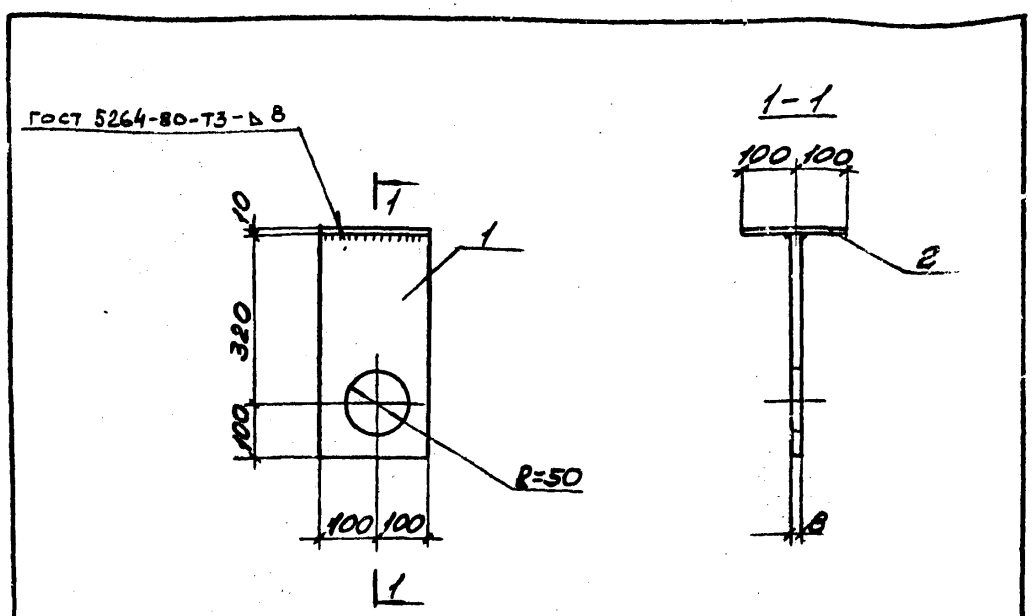

Формат	Зона	Поз.	Обозначения	Наименования	Кол.	Примеч.
				Документация		
			-КЖИ-ТТ	Технические требования		
				Детали		
		1		-200×10 ГОСТ 103-76*, ℓ=420	1	6.6 кг
		2		-200×10 ГОСТ 103-76*, ℓ=200	1	3.1 кг

Н.контр.	Лисунов		ТП 509-31.87 КЖИ-НМС-13
Гл.конст.	Зеленский		
Рук. гр.	Лисунов		Изделие соединительное НМС-13.
Вед. инж.	Галактионова		
Рук. гр.	Лисунов		
Инженер	Гончарук		

Стадия	Масса	Масштаб
РП	9.7кг	
Лист	Листов	
Харьковский Промстройниипроект		

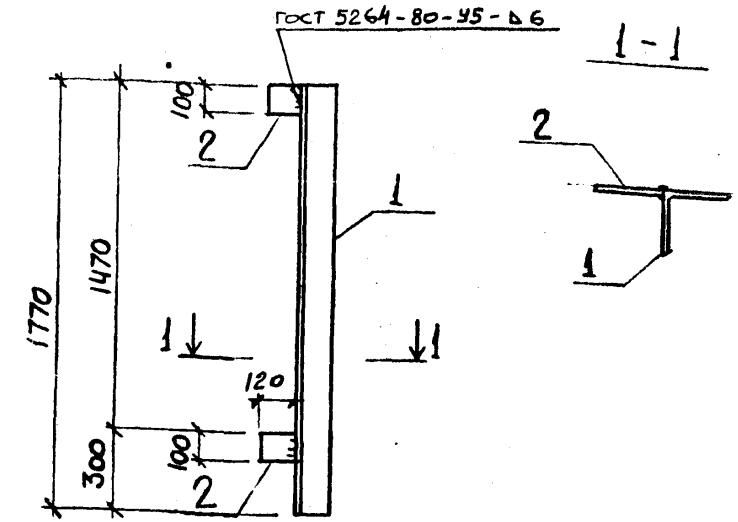

Формат	Зона	Поз.	Обозначения	Наименование	Кол.	Примеч.
				Документация		
			-КЖИ-ТТ	Технические требования		
				Детали		
		1		Ł125×14 ГОСТ 8509-72*, ℓ=1770	1	46.4 кг
		2		-100×10 ГОСТ 103-76*, ℓ=120	2	0.9 кг

Привязан:

Инв. №

Взам. инв. № | Подпись и дата | Инв. № подл.

Н.контр.	Лисунов		ТП 509-31.87 КЖИ-НФН-1
Гл.конст.	Зеленский		
Рук. гр.	Лисунов		Насадка НФН-1
Вед. инж.	Галактионова		
Рук. гр.	Лисунов		
Инженер	Гончарук		

Стадия	Масса	Масштаб
РП	48.2 кг	
Лист	Листов	
Харьковский Промстройниипроект		

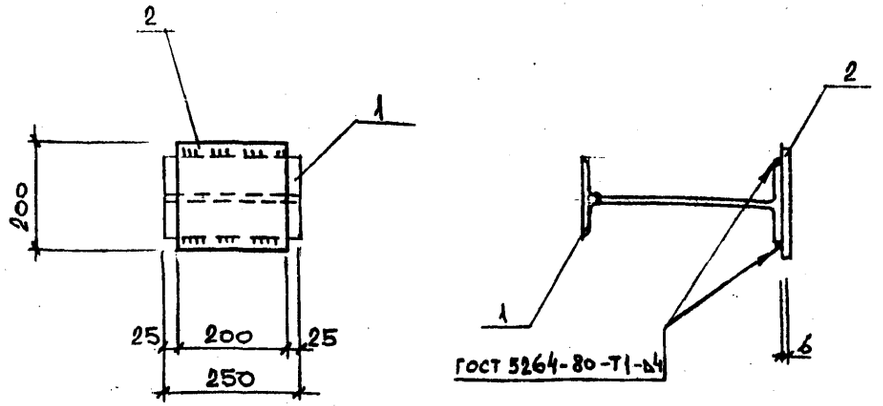

ФОРМАТ	ЗОНА	ПОЗ.	ОБОЗНАЧЕНИЯ	НАИМЕНОВАНИЯ	КОЛ.	ПРИМЕЧ.
				ДОКУМЕНТАЦИЯ		
			-КЖИ-ТТ	ТЕХНИЧЕСКИЕ ТРЕБОВАНИЯ		
				ДЕТАЛИ		
		1		I36ГОСТ19425-74, l=250	1	12.1 кг
		2		-200×6 ГОСТ103-76*, l=200	1	1.9 кг

Н.КОНТР.	ЛИСУНОВ		
ГЛ.КОНСТ.	Зеленский		
РУК. ГР.	ЛИСУНОВ		
ВЕД.ИНЖ.	ГАЛАКТИОНОВА		
РУК.ГР.	ЛИСУНОВ		
ИНЖЕНЕР	ГОНЧАРУК		

ТП 5О9-31.87 КЖИ-НМС-14

Изделие соединительное НМС-14.

СТАДИЯ	МАССА	МАСШТАБ
РП	14.0 кг	
ЛИСТ	ЛИСТОВ	

ХАРЬКОВСКИЙ ПРОМСТРОЙНИИПРОЕКТ

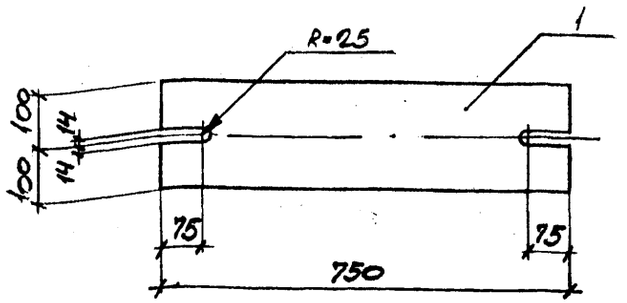

ФОРМАТ	ЗОНА	ПОЗ.	ОБОЗНАЧЕНИЯ	НАИМЕНОВАНИЯ	КОЛ.	ПРИМЕЧ.
				ДОКУМЕНТАЦИЯ		
			-КЖИ-ТТ	ТЕХНИЧЕСКИЕ ТРЕБОВАНИЯ		
				ДЕТАЛИ		
		1		-200×20 ГОСТ1.9903-74*, l=750	1	23,5 кг

ПРИВЯЗАН!

ИНВ. №

Н.КОНТР.	ЛИСУНОВ		
ГЛ.КОНСТ.	Зеленский		
РУК. ГР.	ЛИСУНОВ		
ВЕД.ИНЖ.	ГАЛАКТИОНОВА		
РУК.ГР.	ЛИСУНОВ		
ТЕХНИС	ДУБИЦКАЯ		

ТП 5О9-31.87 КЖИ-НМС-15

Изделие соединительное НМС-15

СТАДИЯ	МАССА	МАСШТАБ
РП	23,5кг	
ЛИСТ	ЛИСТОВ 1	

ХАРЬКОВСКИЙ ПРОМСТРОЙНИИПРОЕКТ

ИНВ.№ ПОДЛ. | ПОДПИСЬ И ДАТА | ВЗАМ.ИНВ.№

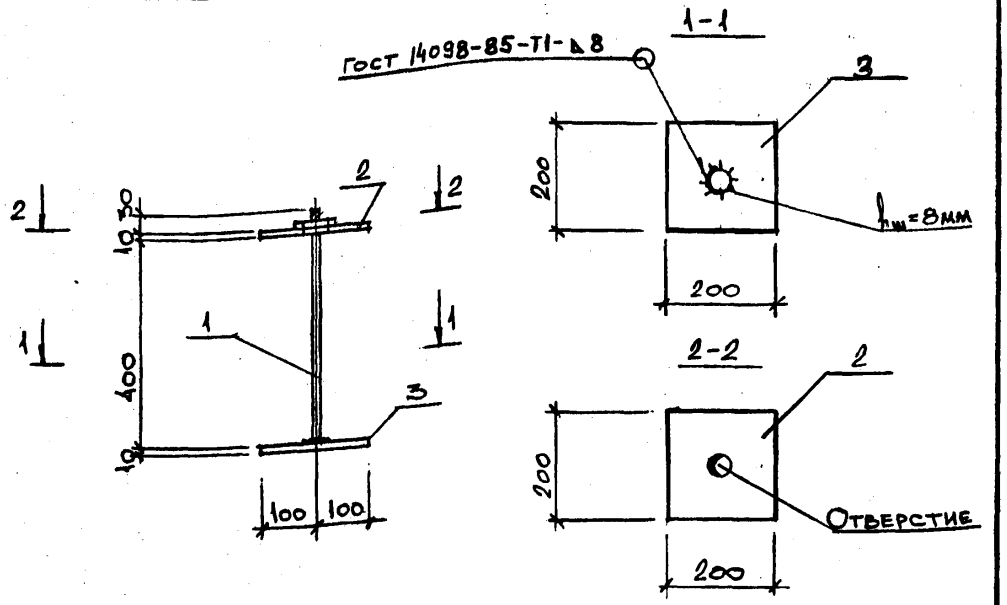

Формат	Зона	Поз.	Обозначения	Наименования	Кол.	Примеч.
				Документация		
			-КЖИ-ТТ	Технические требования		
				Детали		
		1		Болт М12 с гайкой и шайбой l=440	1	0.39 кг
		2		-200×10 ГОСТ 19903-74, l=200	1	3.1 кг
		3		——"——, l=200	1	3.1 кг

			ТП 509-31.87 КЖИ-НМС-17			
Н.контр.	Лисунов		Изделие соединительное НМС-17	Стадия	Масса	Масштаб
Гл.конст.	Зеленский			РП	6.59 кг	
Рук. гр.	Лисунов			Лист	Листов	
Вед.инж.	Галактионова					
Рук.гр.	Лисунов			Харьковский Промстройниипроект		
Инженер	Гончарук					

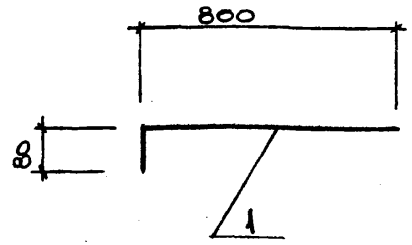

Формат	Зона	Поз.	Обозначения	Наименование	Кол.	Примеч.
				Документация		
			-КЖИ-ТТ	Технические требования		
				Детали		
		1		⌀10 AIII ГОСТ 5781-82, l=800	1	0.54 кг

Привязан:

Инв. №

Взам. инв. №

Подпись и дата

Инв. № подл.

			ТП 509-31.87 КЖИ-НМС-18			
Н.контр.	Лисунов		Изделие соединительное НМС-18	Стадия	Масса	Масштаб
Гл.конст.	Зеленский			РП	0.54 кг	
Рук. гр.	Лисунов			Лист	Листов	
Вед.инж.	Галактионова					
Рук.гр.	Лисунов			Харьковский Промстройниипроект		
Инженер	Гончарук					

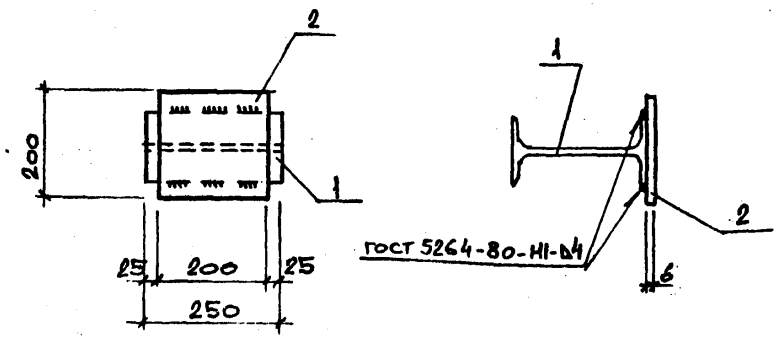

ФОРМАТ	ЗОНА	ПОЗ.	ОБОЗНАЧЕНИЯ	НАИМЕНОВАНИЯ	КОЛ.	ПРИМЕЧ.
				ДОКУМЕНТАЦИЯ		
			-КЖИ-ТТ	ТЕХНИЧЕСКИЕ ТРЕБОВАНИЯ		
				ДЕТАЛИ		
		1		I 24 ГОСТ 19425-74, l = 250	1	6,8кг
		2		-200×6 ГОСТ 103-76*, l = 200	1	1.9кг

ТП 509-31.87 КЖИ-НМС-19

Н.КОНТР.	ЛИСУНОВ		
ГЛ.КОНСТ.	ЗЕЛЕНСКИЙ		
РУК.ГР.	ЛИСУНОВ		
ВЕД.ИНЖ.	ГАЛАКТИОНОВА		
РУК.ГР.	ЛИСУНОВ		
ИНЖЕНЕР	ГОНЧАРУК		

Изделие соединительное НМС-19

СТАДИЯ	МАССА	МАСШТАБ
РП	8.8 кг	
ЛИСТ	ЛИСТОВ	

ХАРЬКОВСКИЙ ПРОМСТРОЙНИИПРОЕКТ

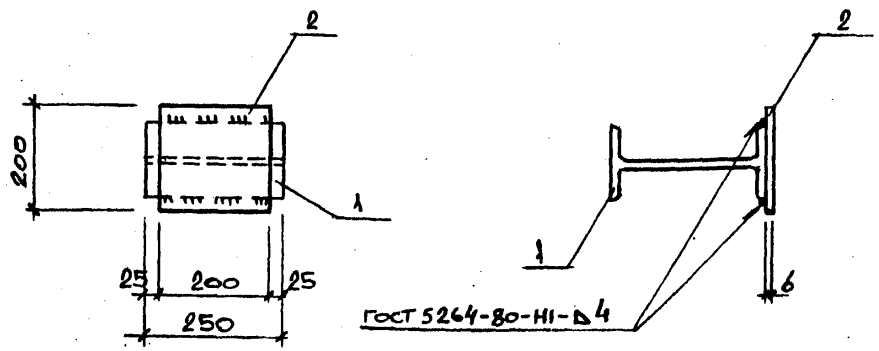

ФОРМАТ	ЗОНА	ПОЗ.	ОБОЗНАЧЕНИЯ	НАИМЕНОВАНИЕ	КОЛ.	ПРИМЕЧ.
				ДОКУМЕНТАЦИЯ		
			-КЖИ-ТТ	ТЕХНИЧЕСКИЕ ТРЕБОВАНИЯ		
				ДЕТАЛИ		
		1		I 27 ГОСТ 19425-74, l = 250	1	7.9 кг
		2		-200×6 ГОСТ 103-76*, l = 200	1	1.9кг

ПРИВЯЗАН:

ИНВ. №

ТП 509-31.87 КЖИ-НМС-20

Н.КОНТР.	ЛИСУНОВ		
ГЛ.КОНСТ.	ЗЕЛЕНСКИЙ		
РУК.ГР.	ЛИСУНОВ		
ВЕД.ИНЖ.	ГАЛАКТИОНОВА		
РУК.ГР.	ЛИСУНОВ		
ИНЖЕНЕР	ГОНЧАРУК		

Изделие соединительное НМС-20.

СТАДИЯ	МАССА	МАСШТАБ
РП	9.8 кг	
ЛИСТ	ЛИСТОВ	

ХАРЬКОВСКИЙ ПРОМСТРОЙНИИПРОЕКТ

ИНВ.№ ПОДЛ. | ПОДПИСЬ И ДАТА | ВЗАМ.ИНВ.№

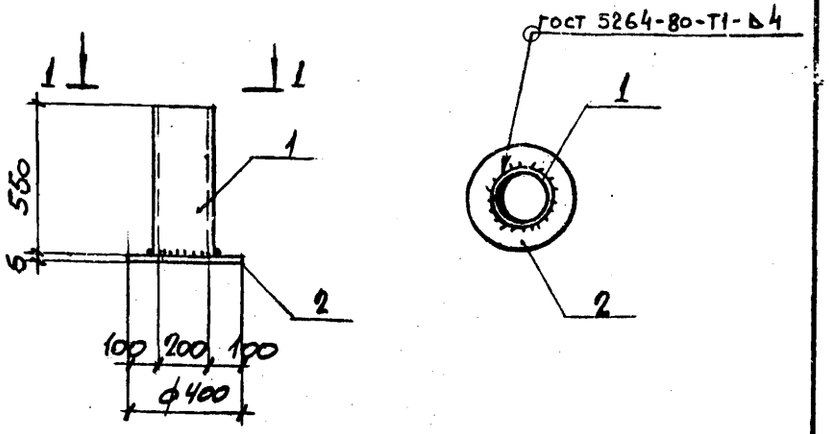

ФОРМАТ	ЗОНА	ПОЗ	ОБОЗНАЧЕНИЯ	НАИМЕНОВАНИЯ	КОЛ.	ПРИМЕЧ.
				ДОКУМЕНТАЦИЯ		
			-КЖИ-ТТ	Технические требования		
				ДЕТАЛИ		
		1		Труба ф200×6 ГОСТ 8732-78*-550	1	13,8 кг
		2		-400×6 ГОСТ 19903-74* ℓ=400	1	7,5 кг

			ТП 5о9-31.87 КЖИ-НМС-16			
Н.КОНТР.	ЛИСУНОВ		Изделие соединительное НМС-16	СТАДИЯ	МАССА	МАСШТАБ
ГЛ.КОНСТ.	ЗЕЛЕНСКИЙ			РП	21,3 кг	
РУК. ГР.	ЛИСУНОВ			ЛИСТ	ЛИСТОВ	
ВЕД.ИНЖ.	ГАЛАКТИОНОВА			ХАРЬКОВСКИЙ ПРОМСТРОЙНИИПРОЕКТ		
ВЕД.ИНЖ.	ГАЛАКТИОНОВА					
ТЕХНИК	ДУБИНСКАЯ					

АЛЬБОМ 3

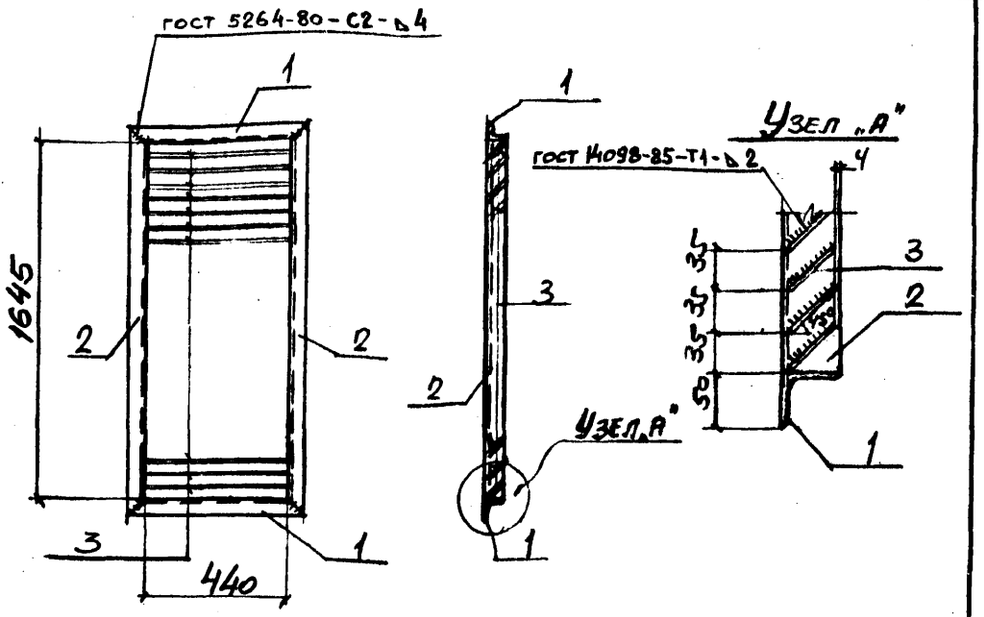

ФОРМАТ	ЗОНА	ПОЗ.	ОБОЗНАЧЕНИЯ	НАИМЕНОВАНИЕ	КОЛ.	ПРИМЕЧ.
				ДОКУМЕНТАЦИЯ		
			-КЖИ-ТТ	Технические требования		
				ДЕТАЛИ		
		1		∠50×5 ГОСТ 8509-72* ℓ=540	2	2,0
		2		∠50×5 ГОСТ 8509-72* ℓ=1745	2	6,6
		3		-55×1,3 ГОСТ 103-76* ℓ=440	48	0,024

Привязан:

Инв. №

Взам. инв. №

Подпись и дата

Инв. № подл.

			ТП 5о9-31.87 КЖИ-НМН-35			
Н.КОНТР.	ЛИСУНОВ		Изделие закладное НМН-35	СТАДИЯ	МАССА	МАСШТАБ
ГЛ.КОНСТ.	ЗЕЛЕНСКИЙ			РП	18,4	
РУК.ГР.	ЛИСУНОВ			ЛИСТ	ЛИСТОВ	
ВЕД.ИНЖ.	ГАЛАКТИОНОВА			ХАРЬКОВСКИЙ ПРОМСТРОЙНИИПРОЕКТ		
РУК. ГР.	ЛИСУНОВ					
ТЕХНИК	ДУБИНСКАЯ					

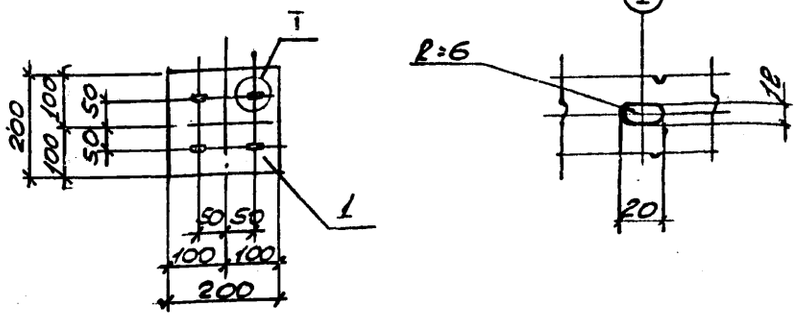

ФОРМАТ	ЗОНА	ПОЗ.	ОБОЗНАЧЕНИЯ	НАИМЕНОВАНИЯ	КОЛ.	ПРИМЕЧ.
				ДОКУМЕНТАЦИЯ		
			-КЖИ-ТТ	ТЕХНИЧЕСКИЕ ТРЕБОВАНИЯ		
				ДЕТАЛИ		
		1		-200х6 ГОСТ 103-76* ℓ=200	1	1,9 кг

Н. КОНТР.	ЛИСУНОВ		ТП 509-31.87 КЖИ-НС-1
ГЛ. КОНСТ.	ЗЕЛЕНСКИЙ		
РУК. ГР.	ЛИСУНОВ		Изделие накладное НС-1
ВЕД. ИНЖ.	ГАЛАКТИОНОВА		
ВЕД. ИНЖ.	ГАЛАКТИОНОВА		
ИНЖЕНЕР	ИСЛЕНКО		

СТАДИЯ	МАССА	МАСШТАБ
РП	1,9	1:10
ЛИСТ	ЛИСТОВ 1	

ХАРЬКОВСКИЙ ПРОМСТРОЙНИИПРОЕКТ

АЛЬБОМ

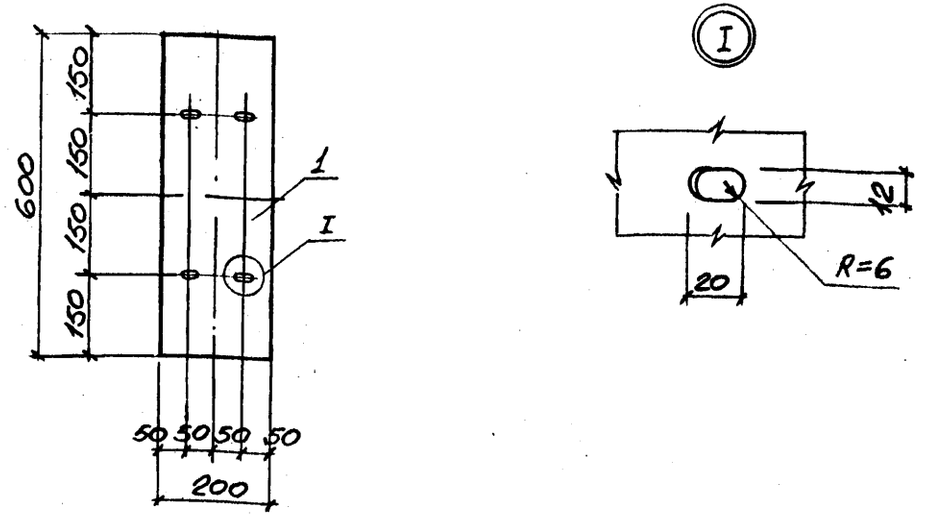

ФОРМАТ	ЗОНА	ПОЗ.	ОБОЗНАЧЕНИЯ	НАИМЕНОВАНИЯ	КОЛ.	ПРИМЕЧ.
				ДОКУМЕНТАЦИЯ		
			-КЖИ-ТТ	ТЕХНИЧЕСКИЕ ТРЕБОВАНИЯ		
				ДЕТАЛИ		
		1		-200х6 ГОСТ 103-76* ℓ=600	1	5,6 кг

ПРИВЯЗАН:

Инв. №

Взам. инв. №

Подпись и дата

Инв. № подл.

Н. КОНТР.	ЛИСУНОВ		ТП 509-31.87 КЖИ-НС-2
ГЛ. КОНСТ.	ЗЕЛЕНСКИЙ		
РУК. ГР.	ЛИСУНОВ		Изделие накладное НС-2
ВЕД. ИНЖ.	ГАЛАКТИОНОВА		
ВЕД. ИНЖ.	ГАЛАКТИОНОВА		
ИНЖЕНЕР	ИСЛЕНКО		

СТАДИЯ	МАССА	МАСШТАБ
РП	5,6	1:10
ЛИСТ	ЛИСТОВ 1	

ХАРЬКОВСКИЙ ПРОМСТРОЙНИИПРОЕКТ

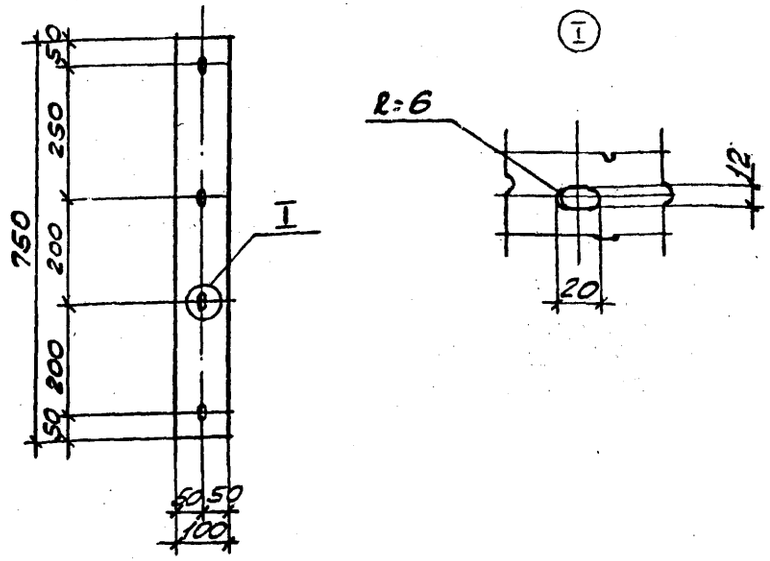

ФОРМАТ	ЗОНА	ПОЗ.	ОБОЗНАЧЕНИЯ	НАИМЕНОВАНИЯ	КОЛ.	ПРИМЕЧ.
				ДОКУМЕНТАЦИЯ		
			-КЖИ-ТТ	Технические требования		
				ДЕТАЛИ		
		1		-100х6 ГОСТ 103-76* l=750	1	3,5

Н.КОНТР.	ЛИСУНОВ		
ГЛ.КОНСТ.	Зеленский		
РУК. ГР.	ЛИСУНОВ		
ВЕД. ИНЖ.	ГАЛАКТИОНОВА		
ИНЖЕНЕР	ИСЛЕНКО		

ТП 509-31.87 КЖИ-НС-3

Изделие накладное НС-3

СТАДИЯ	МАССА	МАСШТАБ
РП	3,5	1:10
ЛИСТ	ЛИСТОВ	

ХАРЬКОВСКИЙ ПРОМСТРОЙНИИПРОЕКТ

ИНВ.№ ПОДЛ. | ПОДПИСЬ И ДАТА | ВЗАМ. ИНВ.№

gost.e-ecolog.ru

АЛЬБОМ

Рис. 1

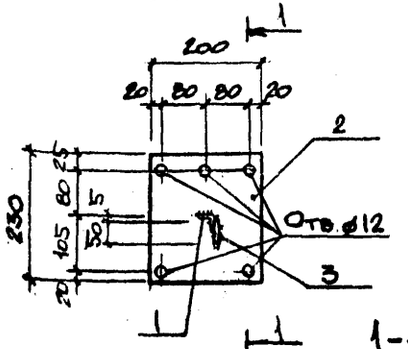

Рис. 2

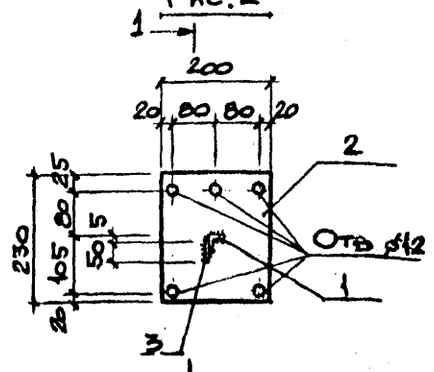

1-1

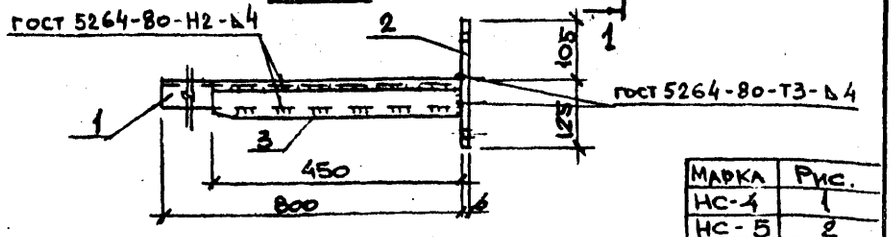

МАРКА	Рис.
НС-4	1
НС-5	2

ФОРМАТ	ЗОНА	ПОЗ.	ОБОЗНАЧЕНИЯ	НАИМЕНОВАНИЕ	КОЛ.	ПРИМЕЧ.
				ДОКУМЕНТАЦИЯ		
			-КЖИ-ТТ	Технические требования		
				ДЕТАЛИ		
		1		L32х4 ГОСТ 8509-72* l=800	1	1,53
		2		-200х6 ГОСТ 103-76* l=230	1	1,9
		3		-50х4 ГОСТ 103-76 l=450	1	0,63

Привязан:

Инв.№

Н.КОНТР.	ЛИСУНОВ		
ГЛ.КОНСТ.	Зеленский		
РУК. ГР.	ЛИСУНОВ		
ВЕД. ИНЖ.	ГАЛАКТИОНОВА		
ВЕД. ИНЖ.	ГАЛАКТИОНОВА		
ИНЖЕНЕР	ИСЛЕНКО		

ТП 509-31.87 КЖИ-НС-4, НС-5,

Изделие накладное НС-4, НС-5

СТАДИЯ	МАССА	МАСШТАБ
РП	4,1 4,1	1:10
ЛИСТ	ЛИСТОВ	

ХАРЬКОВСКИЙ ПРОМСТРОЙНИИПРОЕКТ

ИНВ.№ ПОДЛ. | ПОДПИСЬ И ДАТА | ВЗАМ. ИНВ.№