ТИПОВОЙ ПРОЕКТ
902-2-271

ЗДАНИЕ РЕШЕТОК
НА 3 МЕХАНИЗИРОВАННЫЕ РЕШЕТКИ

МГ 6Т

СОСТАВ ПРОЕКТА:

Альбом I — Пояснительная записка

Альбом II — Чертежи технологические, архитектурно-строительные, санитарно-технические и электротехнические

Альбом III — Чертежи нестандартизированного механического оборудования

Альбом IV — Заказные спецификации

Альбом V — Сметы

АЛЬБОМ III

РАЗРАБОТАН
ЦНИИЭП инженерного оборудования

УТВЕРЖДЕН ГОСГРАЖДАНСТРОЕМ
22 июля 1974 г. Приказ № 164
ВВЕДЕН В ДЕЙСТВИЕ ИНСТИТУТОМ
30 июня 1976 г. Приказ № 39 от 31 мая 1976 г.

14 132-03
ЦЕНА 0-78

gost.e-ecolog.ru

Обозначение	Наименование	N листа
	Обложка	
	Содержание альбома	1
513.00.00.000 ВО	Конвейер ленточный горизонтальный. Чертеж общего вида. Лист 1	2
513.00.00.000 ВО	Конвейер ленточный горизонтальный. Чертеж общего вида. Лист 2	3
514.00.00.000 ВО	Конвейер ленточный наклонный. Чертеж общего вида. Лист 1	4
514.00.00.000 ВО	Конвейер ленточный наклонный Чертеж общего вида. Лист 2	5
523.00.00.000 ВО	Затвор щитовой плоский поверхностный 2000×2000 с электрическим и ручным приводом. Чертеж общего вида Лист 1	6
523.00.00.000 ВО	Затвор щитовой плоский поверхностный 2000×2000 с электрическим и ручным приводом. Чертеж общего вида. Лист 2	7
523.00.00.000 ВО	Затвор щитовой плоский поверхностный 2000×2000 с электрическим и ручным приводом Чертеж общего вида. Лист 3	8
523.00.00.000 ВО	Затвор щитовой плоский поверхностный 2000×2000 с электрическим и ручным приводом. Чертеж общего вида. Лист 4	9
522.00.00.000 ВО	Контейнер для отбросов. Чертеж общего вида. Лист 1	10
522.00.00.000 ВО	Контейнер для отбросов. Чертеж общего вида. Лист 2	11

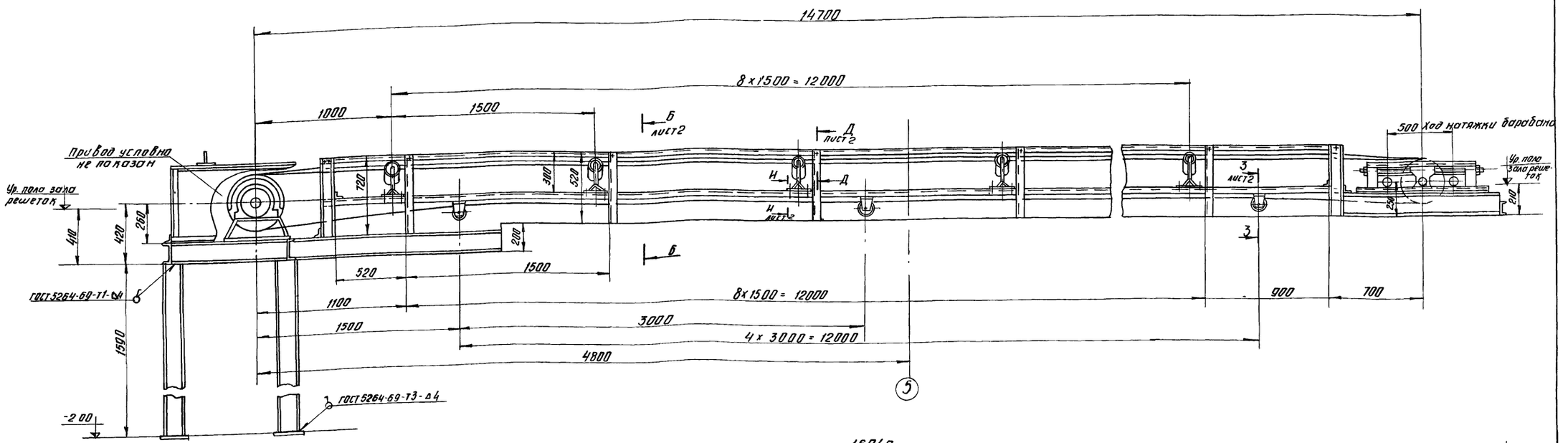

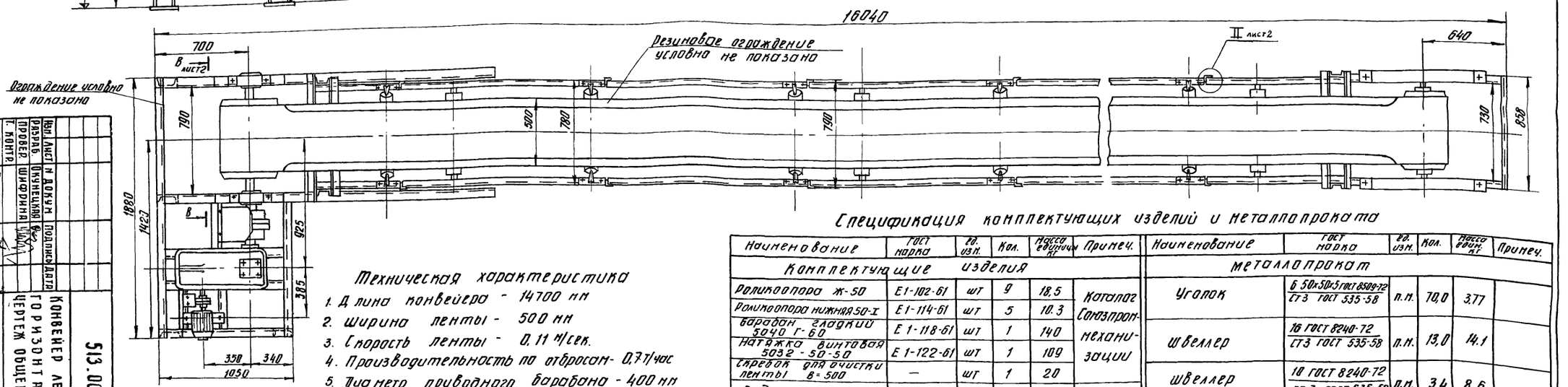

Техническая характеристика

1. Длина конвейера - 14700 мм
2. Ширина ленты - 500 мм
3. Скорость ленты - 0,11 м/сек.
4. Производительность по отбросам - 0,7 т/час
5. Диаметр приводного барабана - 400 мм
6. Диаметр натяжного барабана - 320 мм
7. Электродвигатель 4А 71А.
   N = 0,37 кВт, n = 1000 об/мин
8. Редуктор ГТ-III - 162,8 В

Размеры для справок

Спецификация комплектующих изделий и металлопроката

Наименование	ГОСТ марка	Ед. изм.	Кол.	Масса ед. кг	Примеч.
Комплектующие изделия					
Роликоопора Ж-50	Е1-102-61	шт	9	18,5	Каталог Союзпроммеханизации
Роликоопора нижняя 50-I	Е1-114-61	шт	5	10,3	
Барабан гладкий 5040 Г-60	Е1-118-61	шт	1	140	
Натяжка винтовая 5032-50-50	Е1-122-61	шт	1	109	
Скребок для очистки ленты В=500	—	шт	1	20	
Редуктор	ГТ-III-162,8В	шт	1	180	
Электродвигатель N=0,37 кВт n=1000 об/мин	4А 71 А	шт	1	15,4	
Муфта 55	МН 2701-61	шт	1	15,4	
Муфта 1-18	МН 2096-61	шт	1	1,22	
Лента П-2-500-3,6-820-3-1	ГОСТ 20-62	п.м.	31	230	

Наименование	ГОСТ марка	Ед. изм.	Кол.	Масса ед. кг	Примеч.
Металлопрокат					
Уголок	Б 50х50х5 ГОСТ 8509-72 / Ст3 ГОСТ 535-58	п.м.	10,0	3,77	
Швеллер	16 ГОСТ 8240-72 / Ст3 ГОСТ 535-58	п.м.	13,0	14,1	
Швеллер	10 ГОСТ 8240-72 / Ст3 ГОСТ 535-58	п.м.	3,4	8,6	

Изм.	Лист	N докум.	Подпись Дата
Разраб.	Опушенцев		
Провер.	Шифрина		
Т. контр.			
ГИП	Басевич		
Н. контр.	Графский		
Утв.	Сухоренко		

513.00.000 ВО

Конвейер ленточный горизонтальный

Чертеж общего вида

Лит.	Масса	М-б
	1484	1:20

Лист 1 Листов 2

Инв. № подл. | Подпись и дата | Взам. инв. №

Цехинт

Инж. Обор

К.О

513.00.00.000 ВО

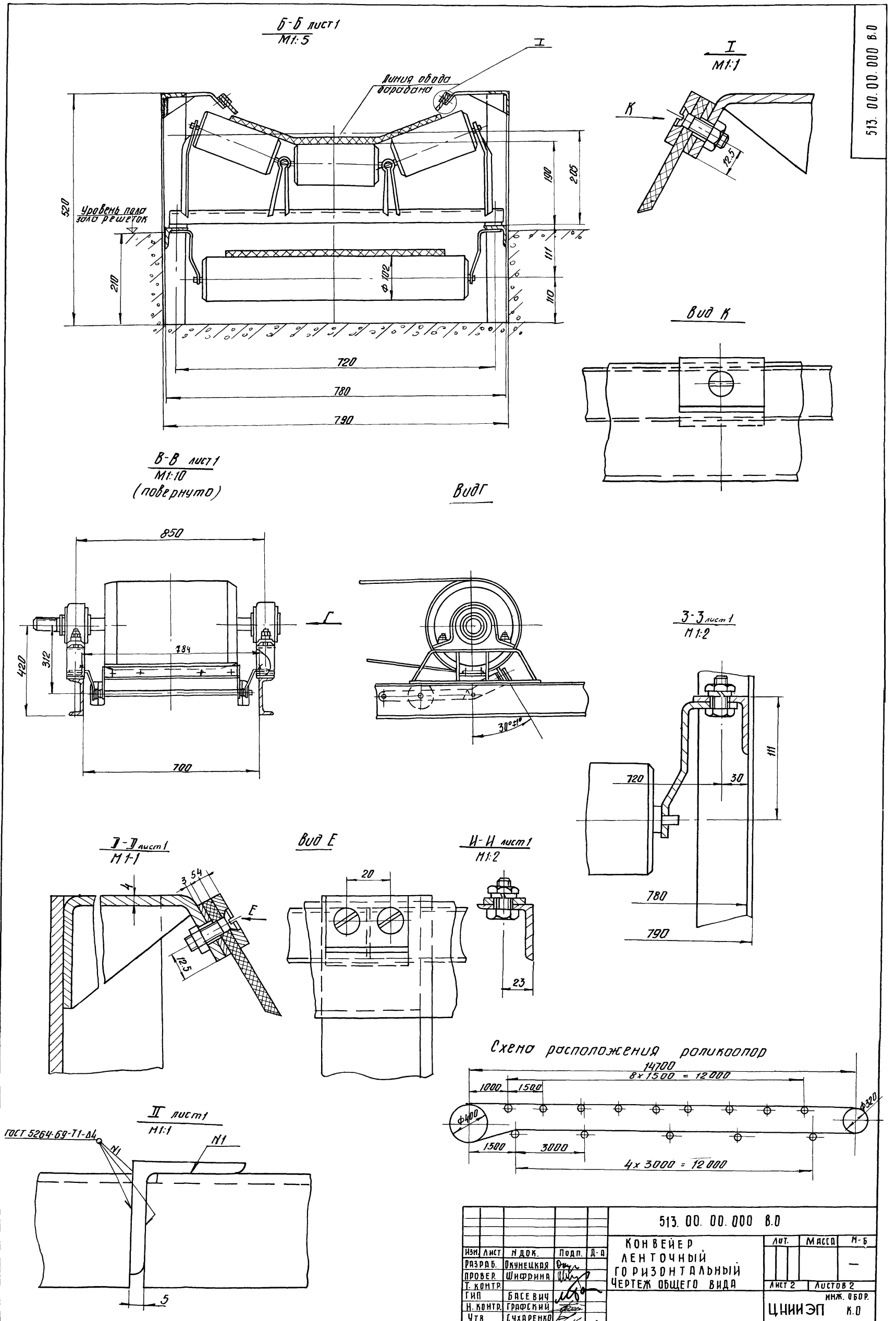

Изм.	Лист	N док.	Подп.	Д-а	513. 00. 00. 000 В.0
Разраб.		Окунецкая			Конвейер ленточный горизонтальный чертеж общего вида
Провер.		Шифрина			
Т. контр.					
ГИП		Басевич			
Н. контр.		Графский			
Утв.		Сухаренко			

Лит.	Масса	М-б
		—
Лист 2	Листов 2	

ЦНИИЭП инж. обор. К.0

Инв. N подл. | Подпись и дата | Взам. инв. N | Инв. N дубл. | Подпись и дата

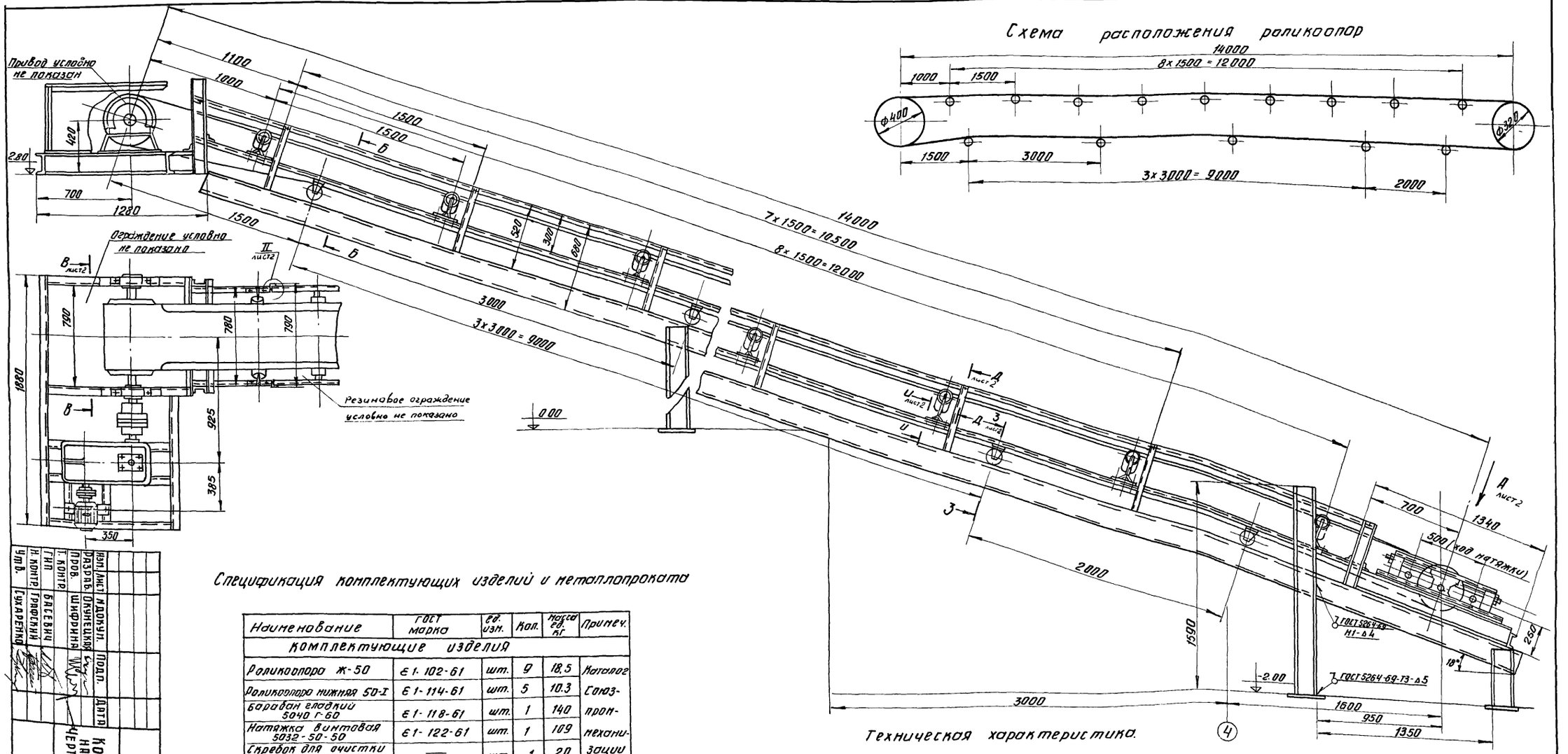

Схема расположения роликоопор

Спецификация комплектующих изделий и металлопроката

Наименование	ГОСТ марка	ед. изм.	Кол.	Масса ед. кг	Примеч.
Комплектующие изделия					
Роликоопора Ж-50	Е1-102-61	шт.	9	18,5	Каталог Союзпромехани-зации
Роликоопора нижняя 50-I	Е1-114-61	шт.	5	10.3	
Барабан гладкий 5040 Г-60	Е1-118-61	шт.	1	140	
Натяжка винтовая 5032-50-50	Е1-122-61	шт.	1	109	
Скребок для очистки ленты В=500	—	шт.	1	20	
Редуктор	ГТ-III-162.8 В	шт	1	180	
Электродвигатель N=0,37 кВт. n=1000 об/мин	4А 71А	шт	1	16	
Муфта 55	МН 2701-61	шт	1	15,4	
Муфта 1-18	МН 2096-61	шт.	1	1.22	
Лента Л-2-500-3Б-820-3-1	ГОСТ 20-62	п.м.	30	225	
Металлопрокат					
Уголок	650×5×5 ГОСТ 8509-72 / Ст3 ГОСТ 535-58	п.м.	68	3,77	
Швеллер	16 ГОСТ 8240-72 / Ст3 ГОСТ 535-58	п.м.	48	14.1	
Швеллер	10 ГОСТ 8240-72 / Ст3 ГОСТ 535-58	п.м.	3,4	8,6	

Техническая характеристика.

1. Длина конвейера - 14000 мм
2. Ширина ленты - 500 мм.
3. Скорость ленты - 0.11 м/сек.
4. Производительность по отбросам - 0.7 т/час
5. Диаметр приводного барабана - 400 мм.
6. Диаметр натяжного барабана - 320 мм.
7. Электродвигатель 4А 71А
   N=0,37 кВт, n=1000 об/мин
8. Редуктор ГТ-III-162,8 В

Размеры для справок.

Вид А

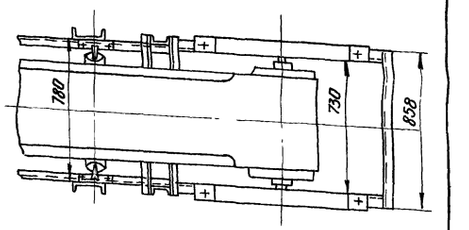

Изм.	Лист	Ндокум.	Подп.	Дата
Разраб.		Окунецкая		
Пров.		Шифрина		
Т. контр.				
Гип		Басевич		
Н. контр.		Графский		
Утв.		Сухаренко		

514. 00. 00. 000. В.0

КОНВЕЙЕР ЛЕНТОЧНЫЙ НАКЛОННЫЙ ЧЕРТЕЖ ОБЩЕГО ВИДА

Лит.	Масса	Масшт.
		1:20

Лист 1 Листов 2

ЦНИИЭП инж. обор К.О.

14132-03 Формат 22 5

514. 00. 00. 000 В.0

Б-Б лист 1
М1:5

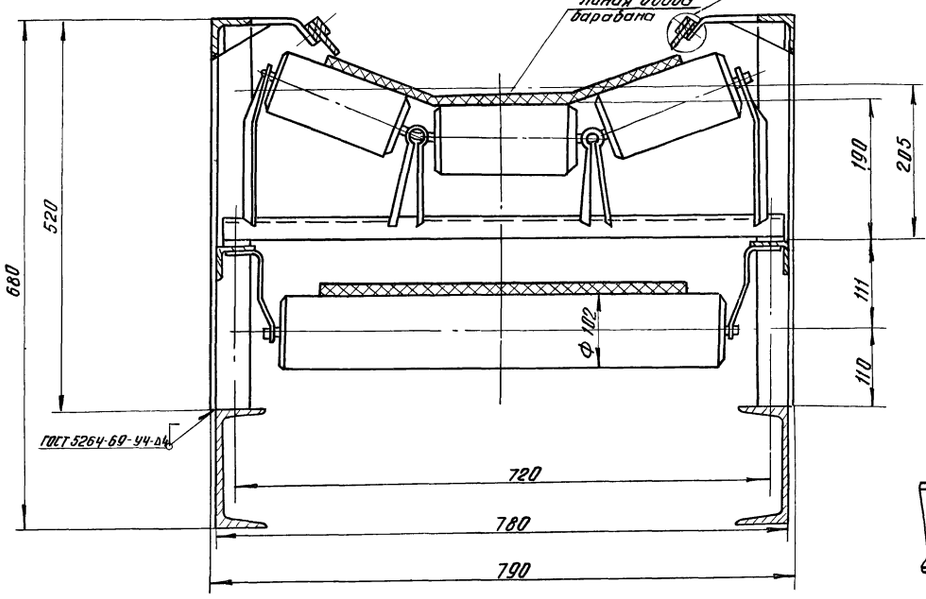

I
М1:1

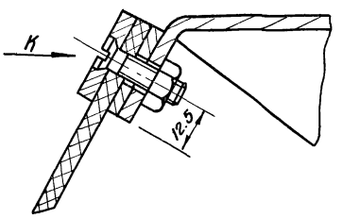

Вид К

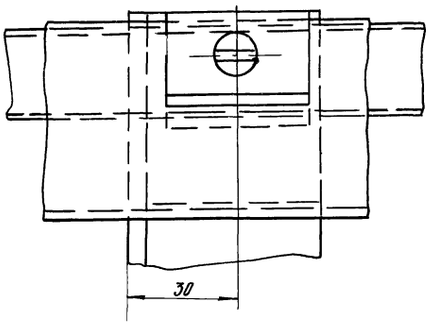

В-В лист 1
М1:10
(повернуто)

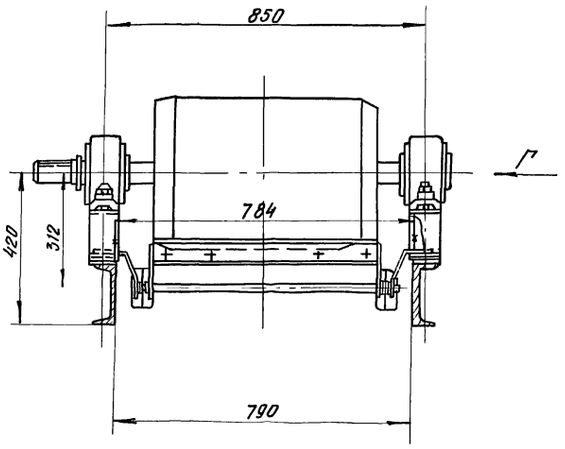

Г

Вид Г

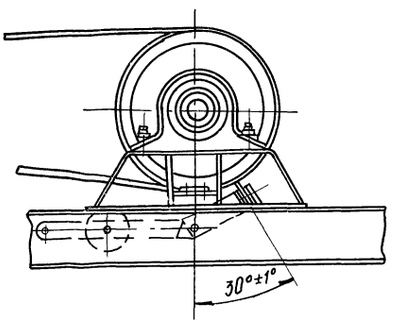

З-З лист 1
М1:2

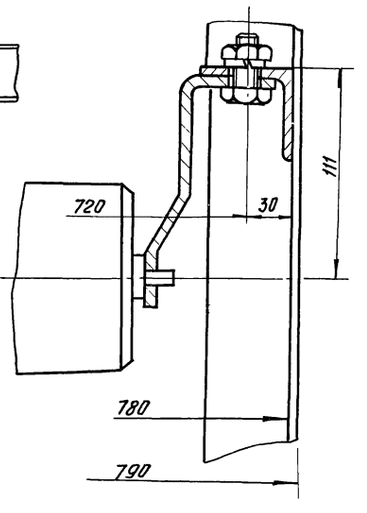

Д-Д лист 1
М1:1

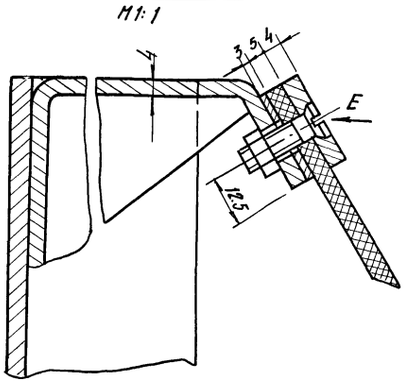

Вид Е

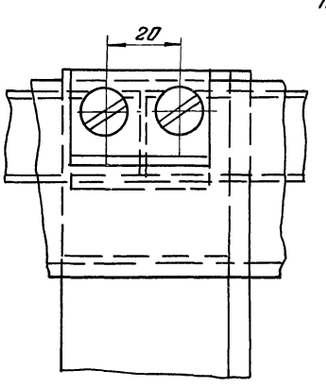

И-И лист 1
М1:2

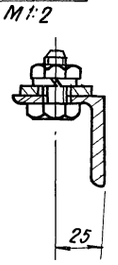

II лист 1
М1:1

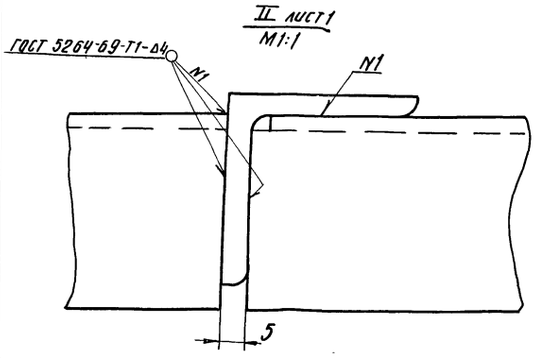

					514.00.00.000 ВО		
Изм.	Лист	N докум.	Подп.	Дата	КОНВЕЙЕР ЛЕНТОЧНЫЙ НАКЛОННЫЙ Чертеж общего вида	Лит.	Масса	М-б
Разраб.		Окунецкая						—
Провер.		Шифрина				Лист: 2	Листов 2	
Т. контр.								
ГИП		Басевич				ЦНИИЭП	НИИЖ. ОБОР. К.О.	
Н. контр.		Графский						
Утв.		Сухаренко						

Инв. N подл. | Подп. и дата | Взам. инв. N | Инв. N дубл. | Подп. и дата

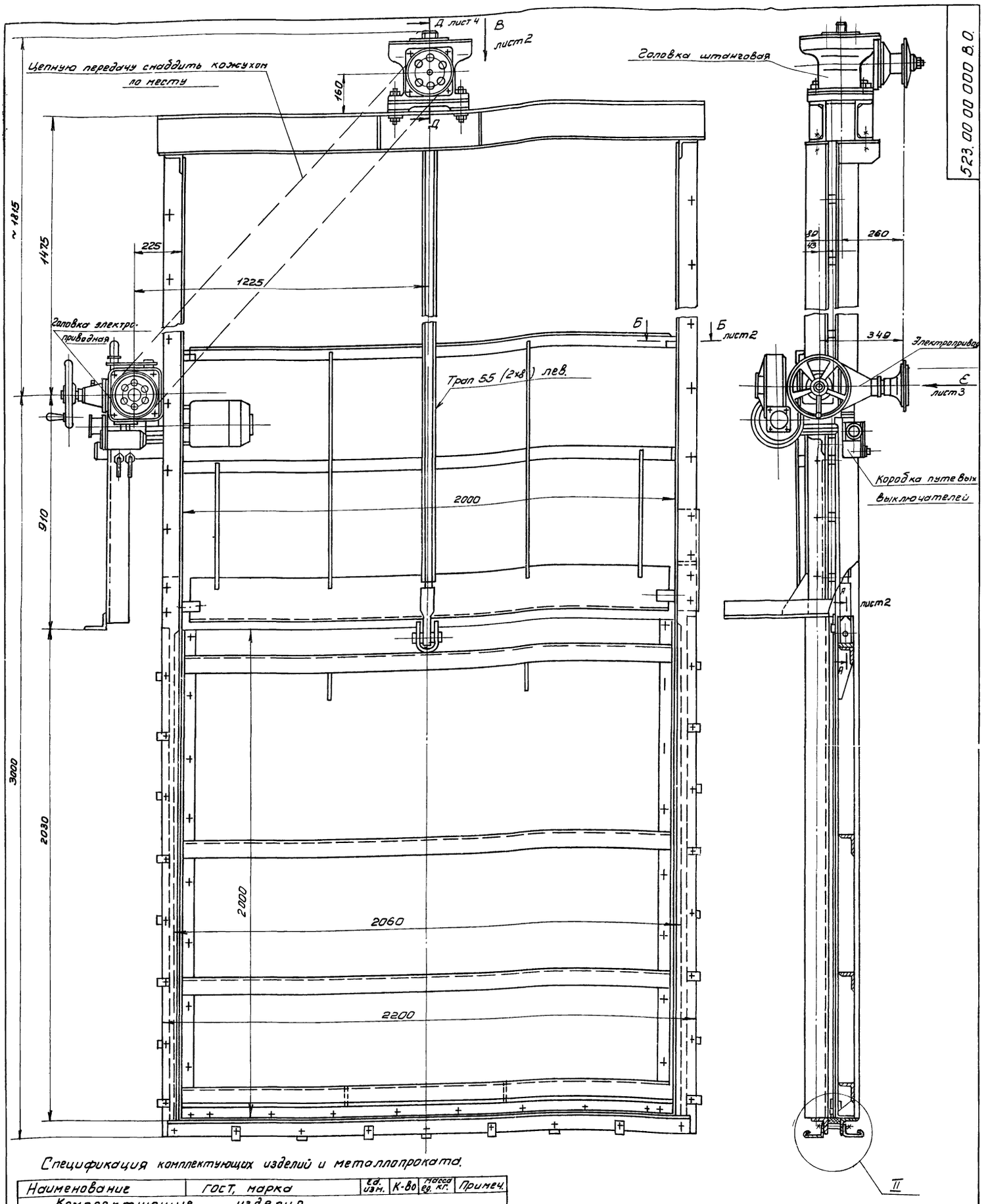

Спецификация комплектующих изделий и металлопроката.

Наименование	ГОСТ, марка	Ед. изм.	К-во	Масса ед. кг.	Примеч.
Комплектующие изделия					
Электропривод	87БО-10Д	шт.	1	60	3-д. Электропривод г. Тула
Цепь ПР-15, 875-2300-1	ГОСТ 10947-64	п.м.	5,0	0,8	
Шарикоподшипник №8220	ГОСТ 6874-54	шт.	2	4,3	
Металлопрокат					
Швеллер	Швеллер 16 ГОСТ 8240-72 / Ст.3 ГОСТ 535-58	п.м.	4,50	14,2	
Уголок	Уголок Б-100×100×8 ГОСТ 8509-72 / Ст.3 ГОСТ 535-58	п.м.	17,5	12,2	
Уголок	Уголок Б-70×70×8 ГОСТ 8509-72 / Ст3 ГОСТ 535-58	п.м.	12,0	8,37	
Уголок	Уголок Б-63×63×5 ГОСТ 8509-72 / Ст.3 ГОСТ 535-58	п.м.	4,5	4,81	
Лист	Лист 8 ГОСТ 19903-74 / Ст.3 ГОСТ 14637-69	м²	4,2	60,4	
Круг	Круг калибр. 55 (3а.) ГОСТ 7417-57 / 45 ГОСТ 1051-73	п.м.	2,9	18,65	
Чугун	СЧ18-36 ГОСТ 1412-70	кг	100	1,3	

Изм.	Лист	N докум.	Подпись	Дата
Разраб.		Окунецкая		
Пров.		Шиффрина		
Т. контр.				
ГИП		Басевич		
Н. контр.		Графский		
Утв.		Сухоренко		

523.00.00.000 В.О

Затвор щитовой плоский поверхностный 2000×2000 с электрическим и ручным приводом. Чертеж общего вида.

Лит.	Масса	М-б
	1195	1:10
Лист 1	Листов 4	

ЦНИИЭП инж. обор. КО

Альбом III

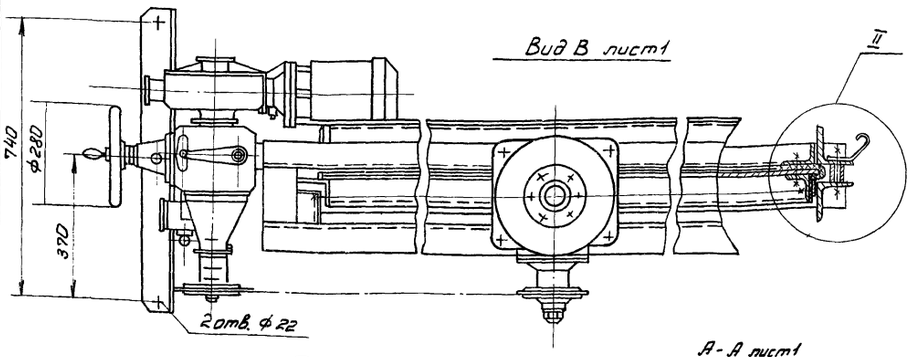

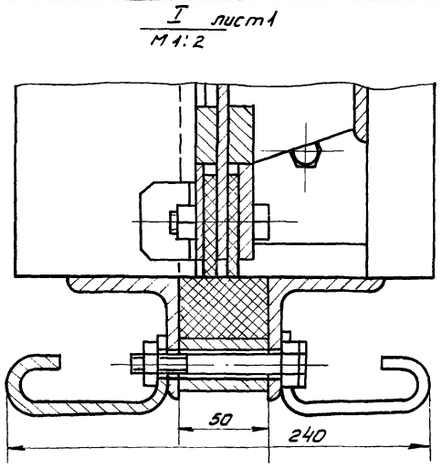

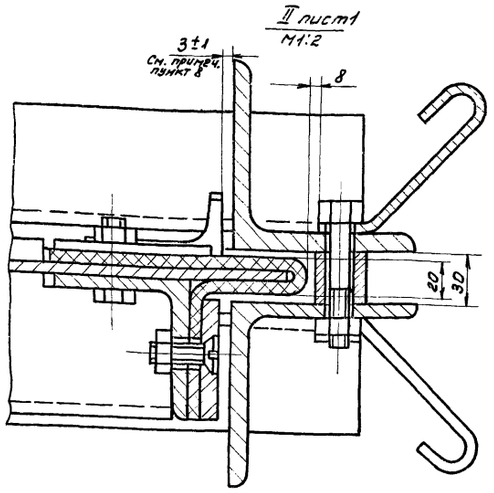

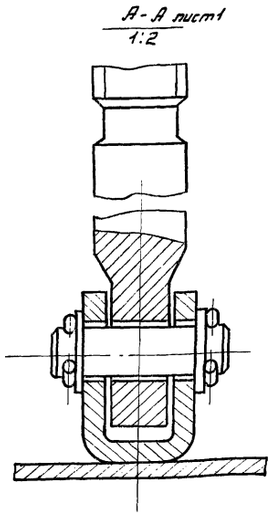

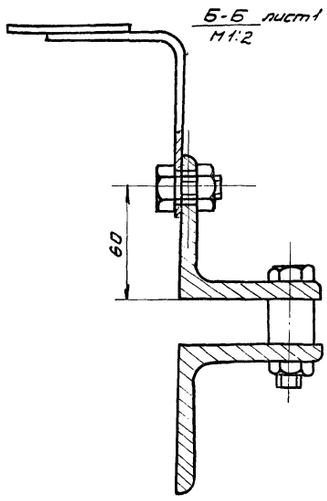

Техническая характеристика затвора.

Тип затвора	Плоский скользящий с резиновым уплотнением
Ширина канала	2000 мм
Глубина канала	2000 мм
Направление гидростат. давления	с любой стороны щита
Расчетное подъемное усилие при максимальном заполнении канала	2000 кг.
Тип привода	Электропривод с дополнит. ручным приводом, цепной передачей и коническ. зубчатой передачей.
Общее передаточное число подъемного механизма	а) при электроприводе - 40 б) при ручном приводе - 3,8
Время, необходимое для полного подъема или опускания щита	а) при электроприводе - 4 мин. б) при ручном приводе - 16 мин.
Наибольшее расчетное усилие на рукоятке маховика.	~ 18 кг.

1. Изготовление затвора произвести в соответствии с „ техническими условиями на изготовление и монтаж металлических конструкций и механизмов гидротехнических сооружений " ТУ-1-60 технического управления мэс СССР Оргэнергострой 1960 г.
2. Входящий в состав электроприводной головки электропривод для арматуры типа „ Б " является готовым изделием завода „ Электропривод " г. Тула.
3. В электроприводной головке применена коробка путевых выключателей УКВ-4, предназначающаяся для автоматической остановки электродвигателя в крайних положениях затвора.

Регулировку коробки путевых выключателей следует произвести по месту при монтаже затвора.

4. Перед установкой электропривода в головку необходимо:
   а) снять с электропривода все детали, связанные с ручным управлением, завести сухари в пазы кулачковой втулки, после чего заглушить отверстие в корпусе электропривода с помощью заглушки.
   б) Отсоединить от электропривода коробку путевых выключателей, шпильки крепления коробки ввернуть в кронштейн, а место присоединения коробки на крышке электропривода заглушить крышкой.
5. Для ограничения статического крутящего момента развиваемого электроприводом в электрическую схему управления затвором должно быть включено электромагнитное реле максимального тока типа ЭТ-523, поставляемое с электроприводом.
6. Для смазки трущихся деталей головок эл. приводной и штанговой следует применять морозостойкую смазку ЦИАТИМ-201 ГОСТ 6267-74.
7. Все необработанные поверхности головки окрасить серой глифталевой эмалью; обработанные поверхности смазать техническим вазелином.
8. Указанный на чертеже зазор между направляющими рамы и боковыми ограничителями щита (узел II) выдержать при любом положении щита по высоте.
9. Всю металлоконструкцию затвора за исключением трущихся поверхностей и соприкасающихся со штрабным бетоном, покрыть битумным лаком.
10. Размеры для справок.
11. Проект щитового затвора выполнен по чертежам Мосводоканалпроекта.

					523.00.00.000 В.О.		
Изм.	Лист	Ндок.	Подп.	Дата	Затвор щитовой плоский поверхностный 2000×2000 с электрическим и ручным приводом. Чертеж общего вида	Лит.	Масса	М-б
Разраб.		Пкинецкая						
Пров.		Шифрина				Лист 2	Листов 4	
Т. конт.						ЦНИИЭП инж. об. К.О.		
ГИП		Бассевич						
Н. конт.		Эрафский						
Утв.		Сухоренко						

Инв. № подл. | Подпись и дата | Взам. инв. № | Инв. № дубл. | Подпись и дата

Вид Е лист 1

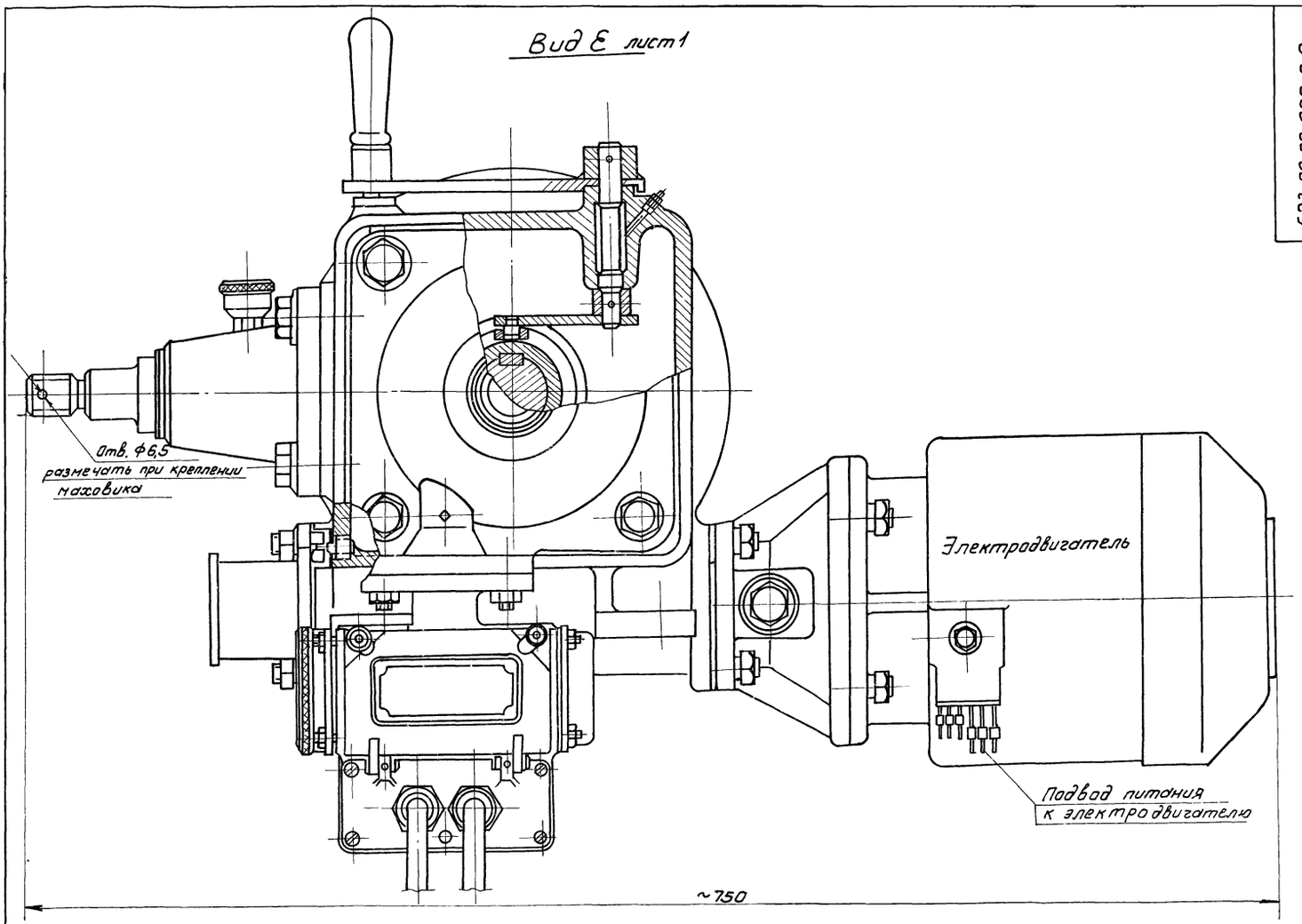

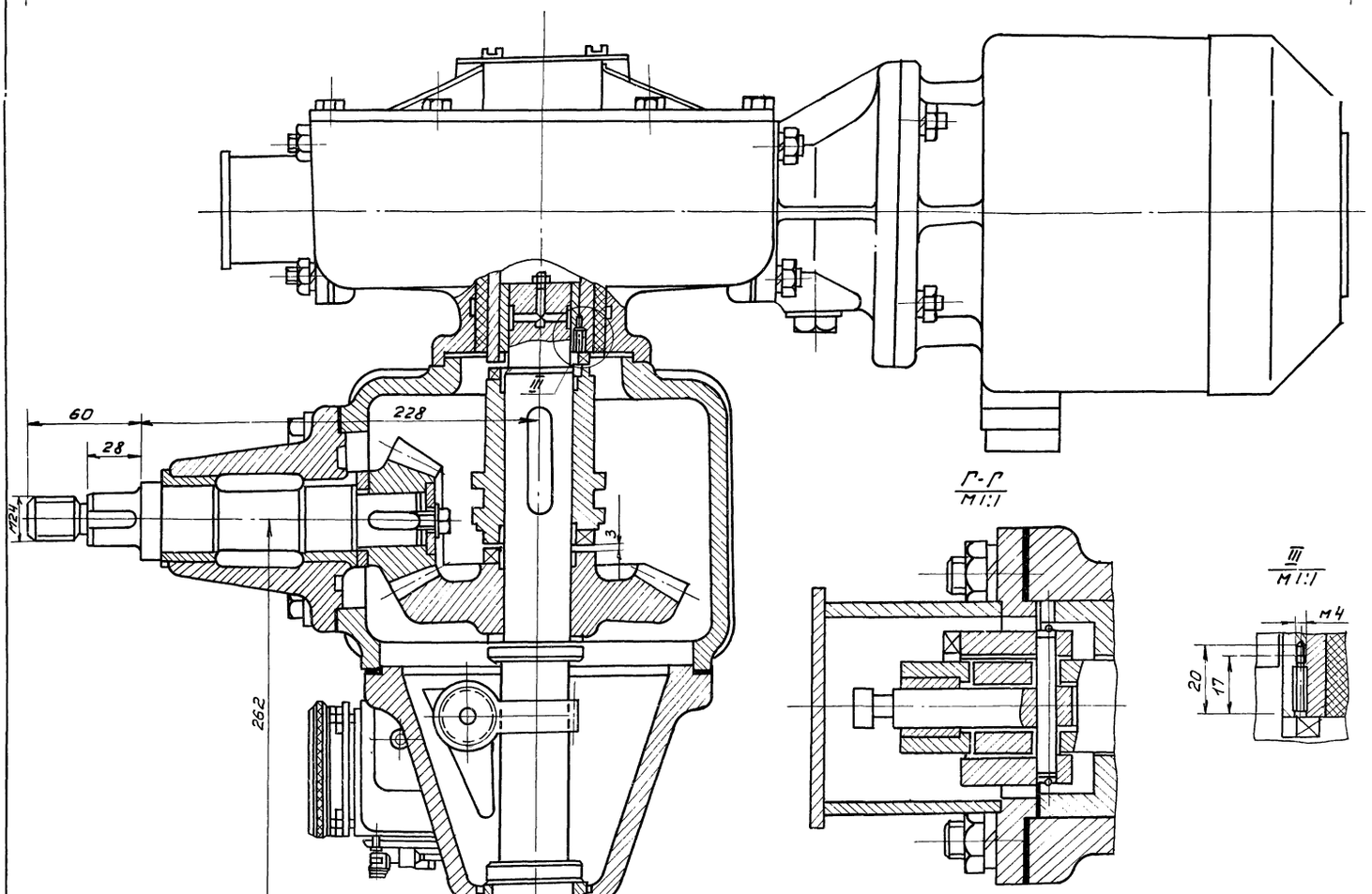

Г-Г
М1:1

III
М1:1

					523 00 00 000 ВО		
Изм.	Лист	N докум.	Подп.	Дата	Затвор щитовой плоский поверхностный 2000×2000 с электрическим и ручным приводом. Чертеж общего вида	Литер	Масса	М-б
Разраб.		Окунецкая						1:2
Пров.		Шифрина						
Т. контр.						Лист 3	Листов 4	
ГИП		Басевич				ЦНИИЭП	инж. оор. К.О.	
Н. конт.		Графакин						
Утв		Сухоренко						

Альбом III

523 00 00 000 ВО

Д - Д лист 1

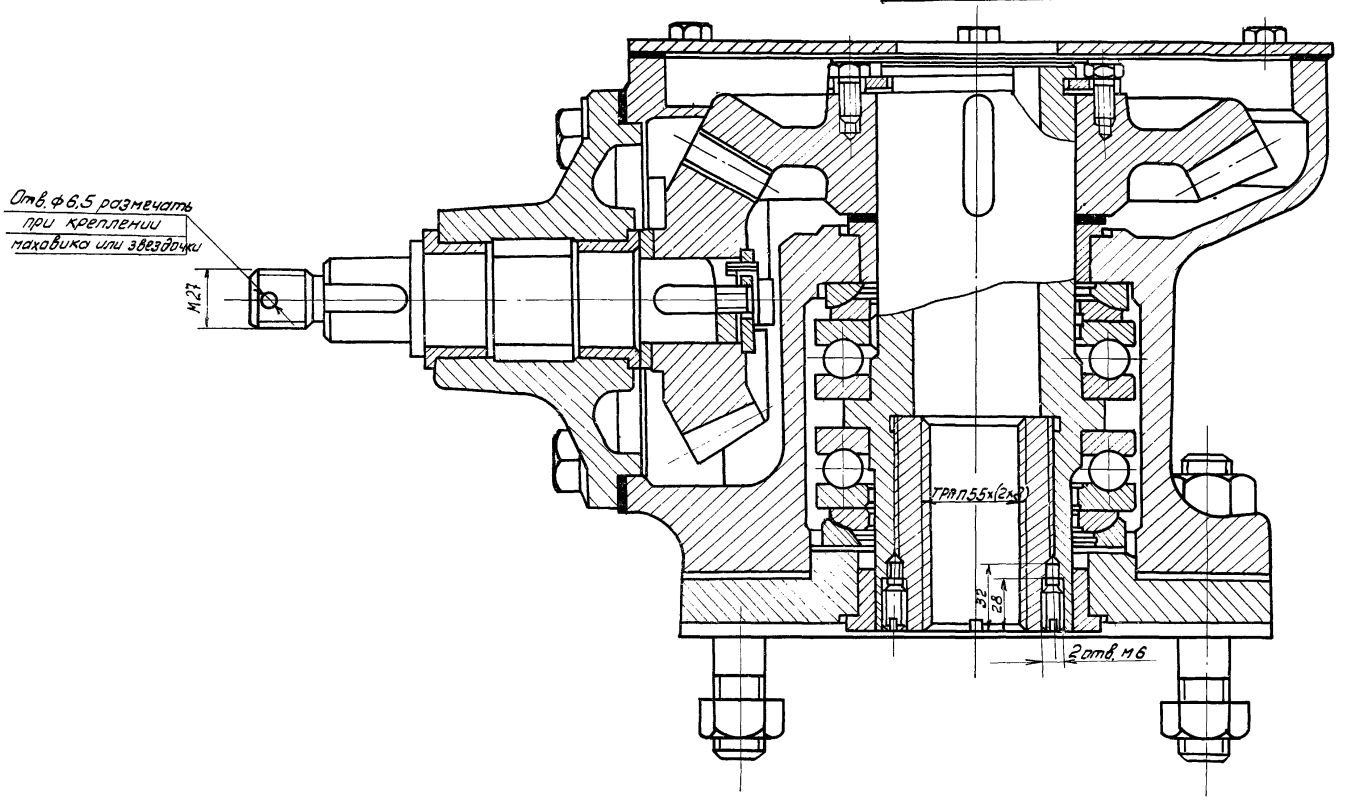

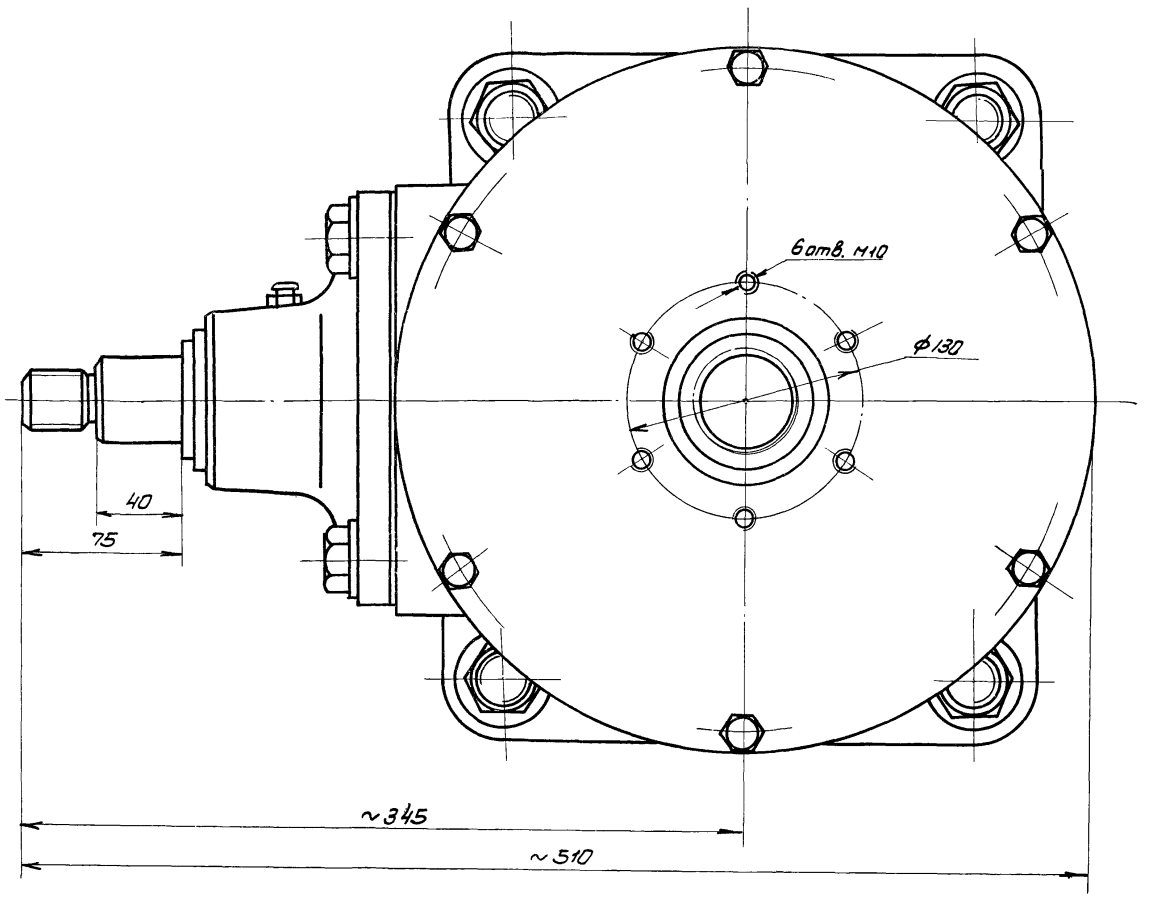

					523 00 00 000 ВО		
Изм.	Лист	N докум.	Подп.	Дата	Затвор щитовой плоский поверхностный 2000х2000 с электрическим и ручным приводом. Чертеж общего вида.	Лит.	Масса	М-б
Разраб.		Окунецкая						1:2
Пров.		Шиффрина				Лист 4	Листов 4	
Т. контр.								
ГИП		Басевич				ЦНИИЭП инж. обор. КО		
Н. контр.		Графский						
Утв.		Сухоренко						

Инв. N подл. | Подпись и дата | Взамен инв. N | Инв. N дубл. | Подпись и дата

14132-03 10 Формат А2

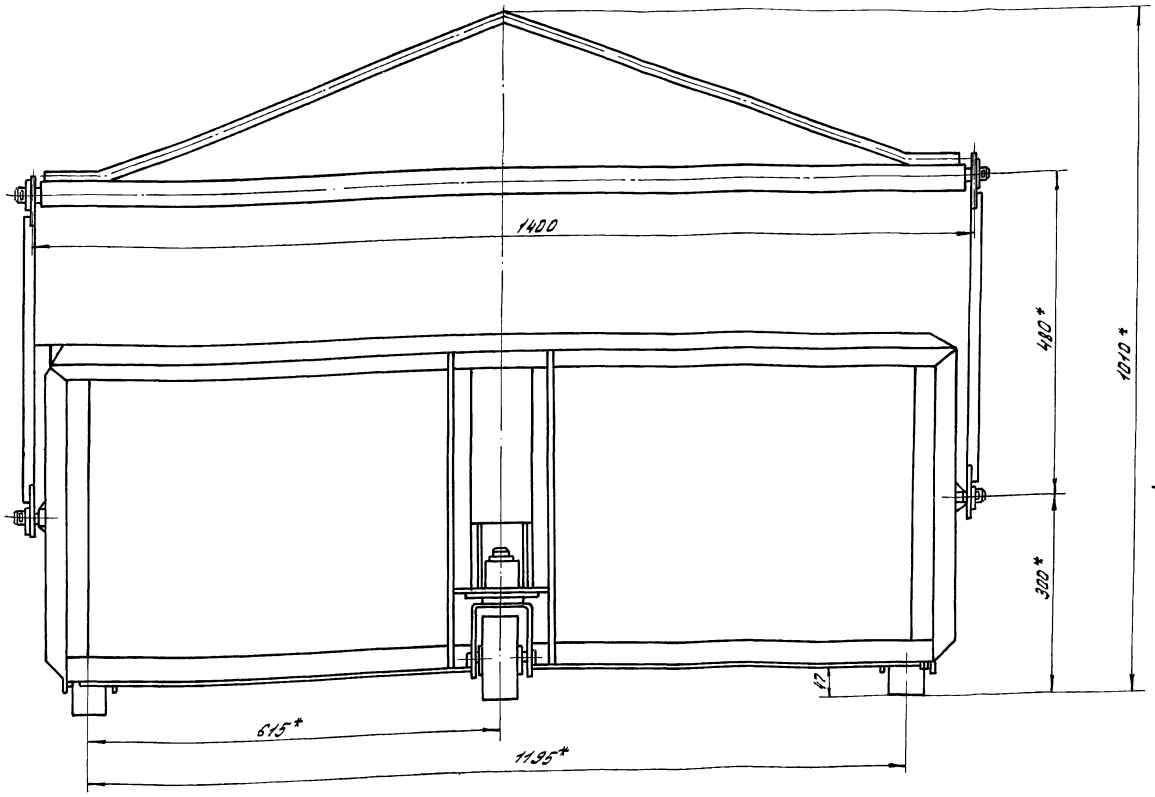

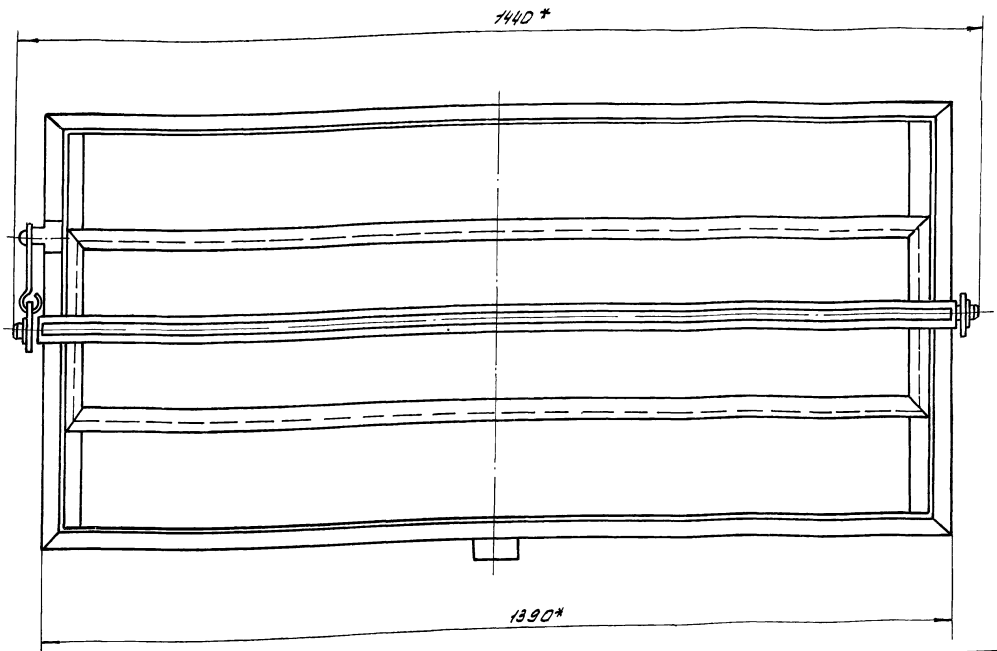

Спецификация на комплектующие изделия и металлопрокат.

Наименование	ГОСТ, марка	Кол.	Масса	Примеч.
1	2	3	4	5
Комплектующие изделия				
Шарико-подшипник радиальный	ГОСТ 8338-57	6	0,6	
Металлопрокат				
Уголок	Б 32х32х3 ГОСТ 8509-72 / Ст3 ГОСТ 535-58	14м	20,4	
Лист	2 ГОСТ 19904-74 / Ст3 ГОСТ 16523-70	1м²	15,7	
Лист	3 ГОСТ 19904-74 / Ст3 ГОСТ 16523-70	1м²	23,5	
Лист	4 ГОСТ 19904-74 / Ст3 ГОСТ 16523-70	1м²	31,4	
Лист	6 ГОСТ 19904-74 / Ст3 ГОСТ 16523-70	1м²	47,0	
Лист	8 ГОСТ 19904-74 / Ст3 ГОСТ 16523-70	2м²	124	

1	2	3	4	5
круг	В 8 ГОСТ 2590-71 / Ст3 ГОСТ 535-58	0,5м	0,20	
круг	В 16 ГОСТ 2590-71 / Ст3 ГОСТ 535-58	4м	6,00	
чугун	СЧ 15-32		4,00	

Неуказанные предельные отклонения размеров:
отверстий - по А7
валов - по В7
остальных - по СМ8
* Размеры для справок.

Изм.	Лист	№ докум.	Подп.	Дата
Разраб.		Машковский		
Пров.		Шифрина		
Т. контр.				
ГИП		Борсевич		
Н. контр.		Гарский		
Утв.		Сухоренко		

522.00.000 ВО

Контейнер для отбросов
Чертеж общего вида

Лит	Масса	Масштаб
	92	1:5
Лист 1	Листов 2	

ЦНИИЭП К.О

Инв. № подл. | Подп. и дата | Взам. инв. №

522.00.000. ВО.

Типовой проект 902-2-211 Альбом III

Вид Д лист 1

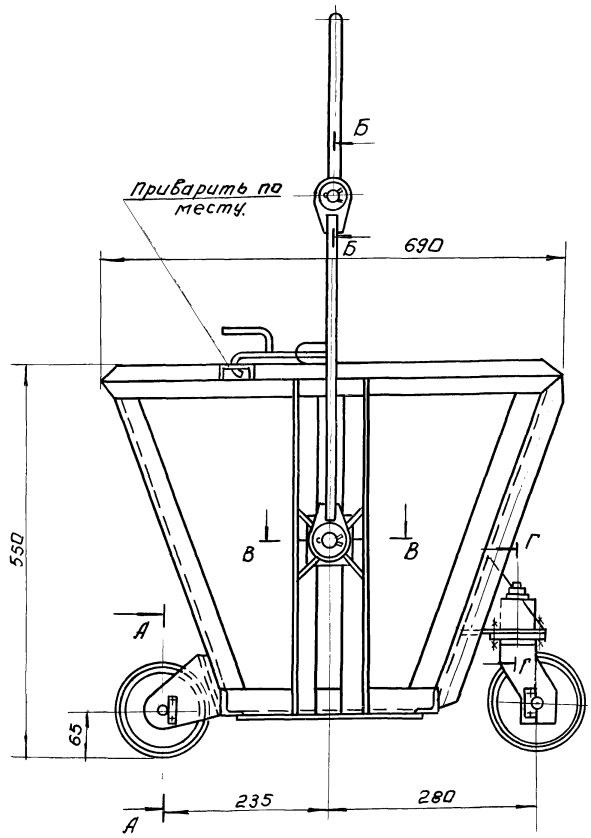

А-А
М1:1

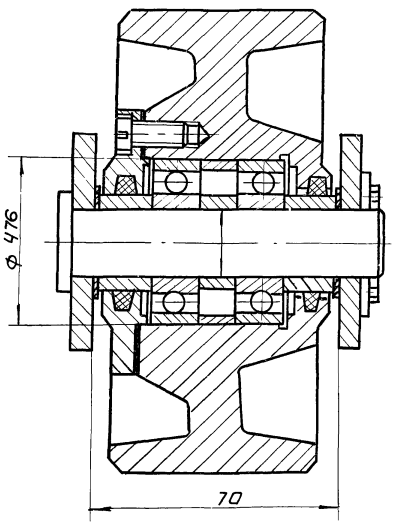

Г-Г
М1:1

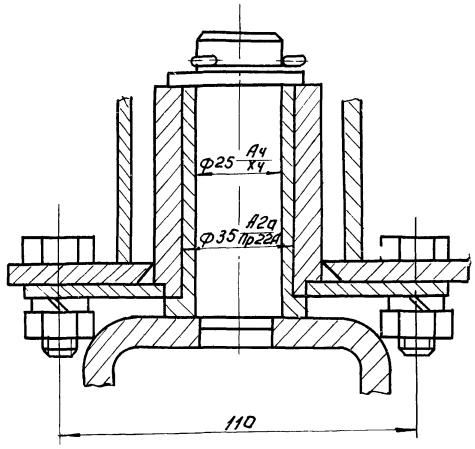

В-В
М1:1

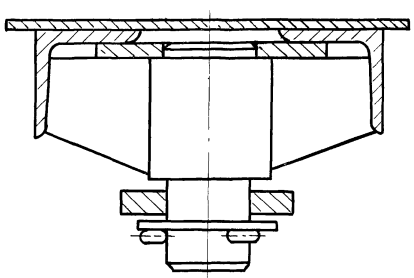

Б-Б
М1:1

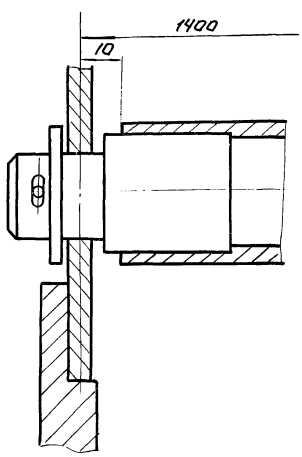

				522.00.000. ВО	
Изм.	Лист	N докум.	Подп.	Дата	
Разраб.		Мошковский			Контейнер для отбросов. Чертеж общего вида.
Пров.		Шифрина			
Т.конт.					
ГИП		Басевич			
Н.контр.		Графский			
Утв.		Сухаренко			

Лит.	Масса	Масшт.
	—	1:5
Лист 2	Листов 2	

ЦНИИЭП инж. обор. К.О

Инв.№ подл. | Подп. и дата | Взам. инв.№ | Инв.№ дубл. | Подп. и дата

gost.e-ecolog.ru