ТИПОВОЙ ПРОЕКТ

902-2-271

ЗДАНИЕ РЕШЕТОК

НА 3 МЕХАНИЗИРОВАННЫЕ РЕШЕТКИ

МГ 6 Т

СОСТАВ ПРОЕКТА :

Альбом I – Пояснительная записка

Альбом II – Чертежи технологические, архитектурно-строительные, санитарно-технические и электротехнические

Альбом III – Чертежи нестандартизированного механического оборудования

Альбом IV – Заказные спецификации

Альбом V – Сметы

УТВЕРЖДЕН ГОСГРАЖДАНСТРОЕМ
22 июля 1974 г. Приказ № 164
ВВЕДЕН В ДЕЙСТВИЕ ИНСТИТУТОМ
30 июня 1976 г. Приказ № 39 от 31 мая 1976 г.

РАЗРАБОТАН
ЦНИИЭП инженерного оборудования

АЛЬБОМ II

14132-02
ЦЕНА 3-30

gost.e-ecolog.ru

ЦЕНТРАЛЬНЫЙ ИНСТИТУТ ТИПОВОГО ПРОЕКТИРОВАНИЯ
ГОССТРОЯ СССР

Москва, А-445, Смольная ул., 22

Сдано в печать 1976 года
Заказ № 8903 Тираж 1000 экз.

Наименование.	NN листов	NN стр.
Обложка.		
Содержание альбома.		1
Технологическая часть.		
Расположение технологического оборудования. План и разрез 1-1.	КО-1	2
Расположение технологического оборудования. Разрез 2-2.	КО-2	3
Расположение технологического оборудования. Вид А.	КО-3	4
Расположение технологического оборудования. Разрез 3-3. Вид Б. План фундаментов под дробилки. Схема подачи воды к дробилкам.	КО-4	5
Бункер для отбросов.	КО-5 КО-6	6, 7
Затвор плоский поверхностный 2000 х 2000.	КО-7	8
Лоток тип 1. Лоток тип 2. Щитовой затвор.	КО-8	9
Архитектурно-строительная часть.		
Общие данные.	АР, КЖ.	10
Планы на отм. 0,000 и 2,800. Ведомость проёмов дверей и ворот.	АР-1	11
Разрезы 1-1 ÷ 3-3. Узлы 1 и 2.	АР-2	12
Фасады 7-1; 1-7; Б-А; А-Б.	АР-3	13
Ведомость внутренней отделки помещений. Планы полов и кровли.	АР-4	14
Маркировочная схема фундаментов и фундаментных балок.	КЖ-1	15
Фундаменты под здание ФМ-1; ФМ-2; ФМ-2а; ФМ-3.	КЖ-2	16
Армирование фундаментов. Сетки С22-10; С41-10, С22-10-1; СА8; КПАII. Спецификация.	КЖ-3	17
Маркировочная схема каналов и фундаментов под оборудование ФО-1; ФО-1а.	КЖ-4	18
Сечения каналов 5-5 ÷ 9-9. Деталь „А."	КЖ-5	19
Каналы КЛ-1; КЛ-2. Опалубка. Разрезы.	КЖ-6	20
Каналы КЛ-1; КЛ-2. Армирование.	КЖ-7	21
Маркировочная схема колонн, балок и плит покрытия. Разрезы. Спецификация.	КЖ-8	22
Опалубка колонн и балок.	КЖ-9	23
Маркировочные схемы стеновых панелей.	КЖ-10	24
Стеновые панели. Спецификации.	КЖ-11	25
Маркировочная схема подкрановых путей. Разрезы. Узлы.	КЖ-12	26
Металлические площадки на отм. 0,000; 2,800. Узлы.	КЖ-13	27
План венткамеры. Маркировочная схема перемычек.	КЖ-14	28
Закладные детали.	КЖ-15	29
Выборка материалов.	КЖ-16	30
Электротехническая часть.		
Питание электрооборудования. Схема принципиальная электрическая.	АК-1	31
Дробилка Д1 (Д2) конвейер Д6 (Д7). Щитовой затвор Д11 (Д12, Д13). Схемы принципиальные электрические.	АК-2	32
Дренажный насос Д8. Механические грабли Д3 (Д4, Д5) Схемы принципиальные электрические.	АК-3	33
Приточная система вентиляции. Обогрев заслонки наружного воздуха. Схемы принципиальные электрические.	АК-4	34
Сигнализация. Схема принципиальная электрическая.	АК-5	35
Схема подключения электрооборудования.	АК-6	36
Схема подключения электрооборудования.	АК-7	37
Схема подключения приборов технологического контроля.	АК-8	38
Шкаф РТ 30-69 (Щ-197). Общий вид. Схема соединений.	АК-9	39
Посты управления ПУ1; ПУ2. Общие виды.	АК-10	40
Кабельный журнал.	АК-11	41
Размещение электрооборудования и прокладка кабелей.	АК-12	42
Электрическое освещение. План на отм. 0,000 и 2,800.	АК-13	43
Заземление. План на отм. 0,000 и 2,800.	АК-14	44
Попанельная спецификация и опросные листы на шкафы ШУН, ШР и РТ 30-69.	АК-15	45
Опросный лист для заказа шкафа ЩО-70.	АК-16	46
Связь и сигнализация.		
План на отм. 0,000 с нанесением сетей связи.	СС-1	47
Санитарно-техническая часть.		
Заглавный лист.	ОВ-1	48
План на ▽0,000 с нанесением системы отопления. План на ▽0,000. с нанесением систем вентиляции.	ОВ-2	49
Схема системы отопления. Схема системы вентиляции В-1.	ОВ-3	50
Схема системы вентиляции П-1. Условные обозначения.	ОВ-4	51
Венткамера на отм. 2,80. План, разрез. Спецификация.	ОВ-5	52
План на отм. 0,00 с нанесением внутренних сетей водопровода и канализации. Схема водопровода и канализации.	ВК-1	53

Проект разработан в соответствии с действующими нормами и правилами и предусматривает мероприятия, обеспечивающие взрывобезопасность и пожаробезопасность при эксплуатации здания.

Гл. инженер проекта /Свердлов/.
Гл. инженер проекта /Басевич/.
Гл. инженер проекта /Косско/.
Гл. инженер проекта /Павлова/.

Т.П. 902-2-271

Здание решеток на 3 механизированные решетки МГ-6Т.

Изм.	Лист	№ докум.	Подп.	Дата
Рук.гр.		Шифрина		
ГИП		Басевич		
Гл.конст.		Графский		
Нач.отд.		Сухаренко		
ГИП		Свердлов		

Содержание альбома.

Лит.	Лист	Листов
Р		

ЦНИИЭП инженерного оборудования г. Москва

1-1
М 1 : 100

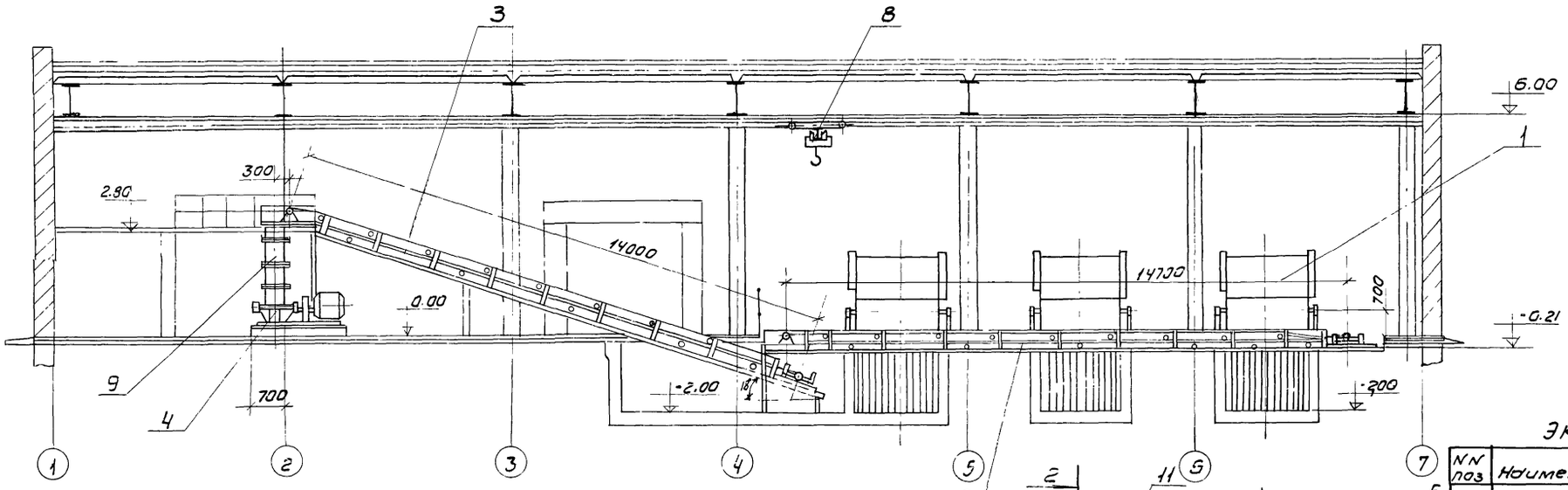

Примерный генплан
М 1 : 400

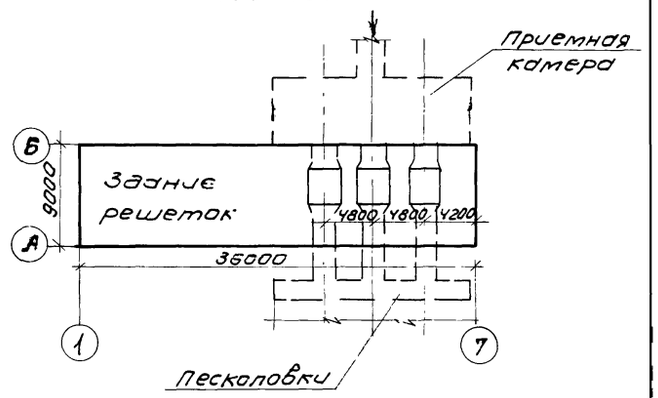

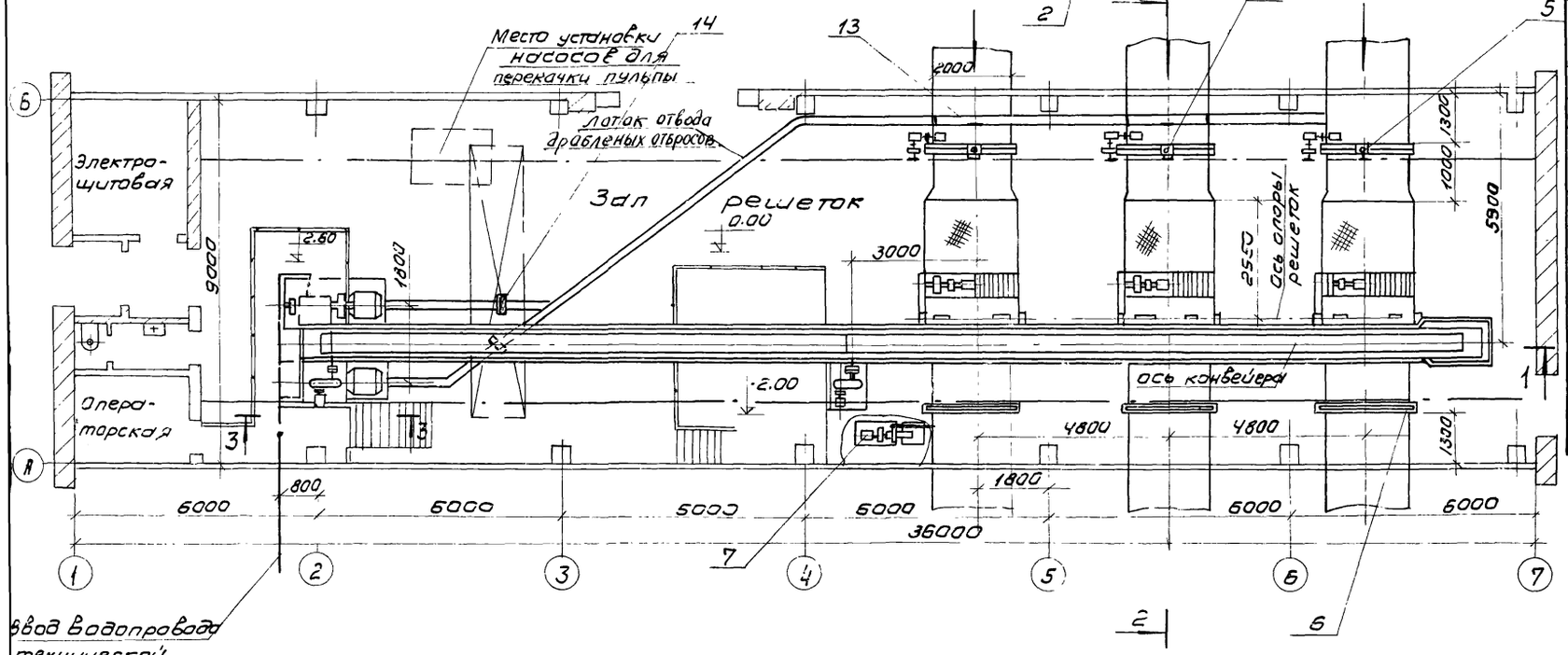

Экспликация оборудования

NN поз	Наименование и краткая характеристика	Кол-во	Примечание
1	Грабли механические МГБТ $\frac{2000}{2000}$ N=1кВт n=900 об/мин	3	з-д водоп. аш оборудован. г. Воронеж
2	Конвейер ленточный B=500 L=14700 N=0,37кВт n=1000об/мин.	1	черт N 513.00.00.000
3	Конвейер ленточный наклонный B=500 L=14000 N=0,37кВт n=1000 об/мин	1	514.00.00.000
4	Дробилка для канализационных отбросов производительностью 1т/час N=75кВт n=1000 об/мин.	2	з-д водопрод. г. Москва
5	Затвор щитовой с электроприводом 2000×2000 N=0.6 кВт n=1460 об/мин.	3	черт N 523.00.00.000
6	Затвор плоский поверхностный 2000×2000	3	черт N КО-7
7	Насос центробежный самовсасывающий НЦС-3 Q=8 м³/час H=21.7м электродвиг. А02-32-4 N=4кВт n=3000 об/мин	1	Кусинский насосный з-д
8	Кран подвесной ручной однобалочный ГОСТ 7413-69 Грузоподъемностью 3,2т Lк=7.2; Lп=6м	1	Красногвардейский крановый з-д
9	Бункер для отбросов	1	черт. N КО-5
10	Контейнер для отбросов	2	черт. N 522.00.00.000
11	Лоток тип 1	1	черт N КО-8
12	Бункер направляющий	3	б. черт.
13	Лоток тип 2	1	черт N КО-8
14	Затвор щитовой 250×200	2	черт. N КО-8

Смотри совместно с листами 2,3,4.

					т.п. 902-2-271 КО
ИЗМ	Лист	N докум	Подп.	Дата	Здание решеток на 3 механизированные решетки МГБТ
Рук. гр	Шифрина				Лит. Р / Лист 1 / Листов 8
ГИП	Басевич				
Гл. констр	Графский				Расположение технологического оборудования План и разрез 1-1
Нач. отд.	Сухаренко				ЦНИИЭП инженерного оборудования г. Москва
ГИП	Свердлов				

2-2
М 1:20

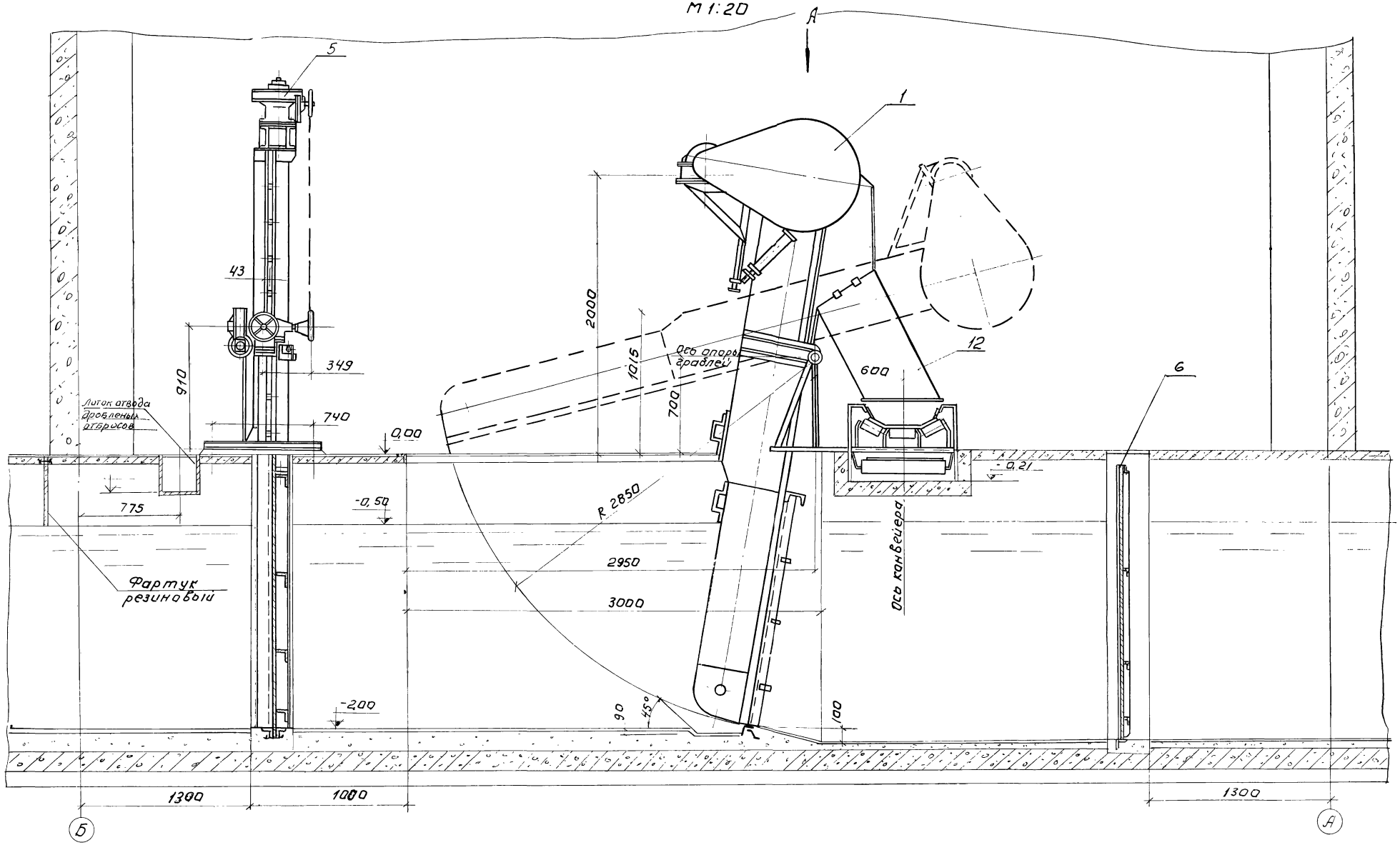

Смотри совместно с листами 1, 3, 4.

					902-2-271	КО
					Здание решеток на 3 механизированные решетки МГ-6Т	
Изм.	Лист	№ докум.	Подп.	Дата		
Рук. гр.		Шифрин				Лит. / Лист / Листов
ГИП		Басевич				Р / 2 / 8
Гл. конт.		графики				
Нач. отд.		Сухаренко			Расположение технологического оборудования. Разрез 2-2	ЦНИИЭП инженерного оборудования г. Москва
ГИП		Свердлов				

Вид А
М 1:20

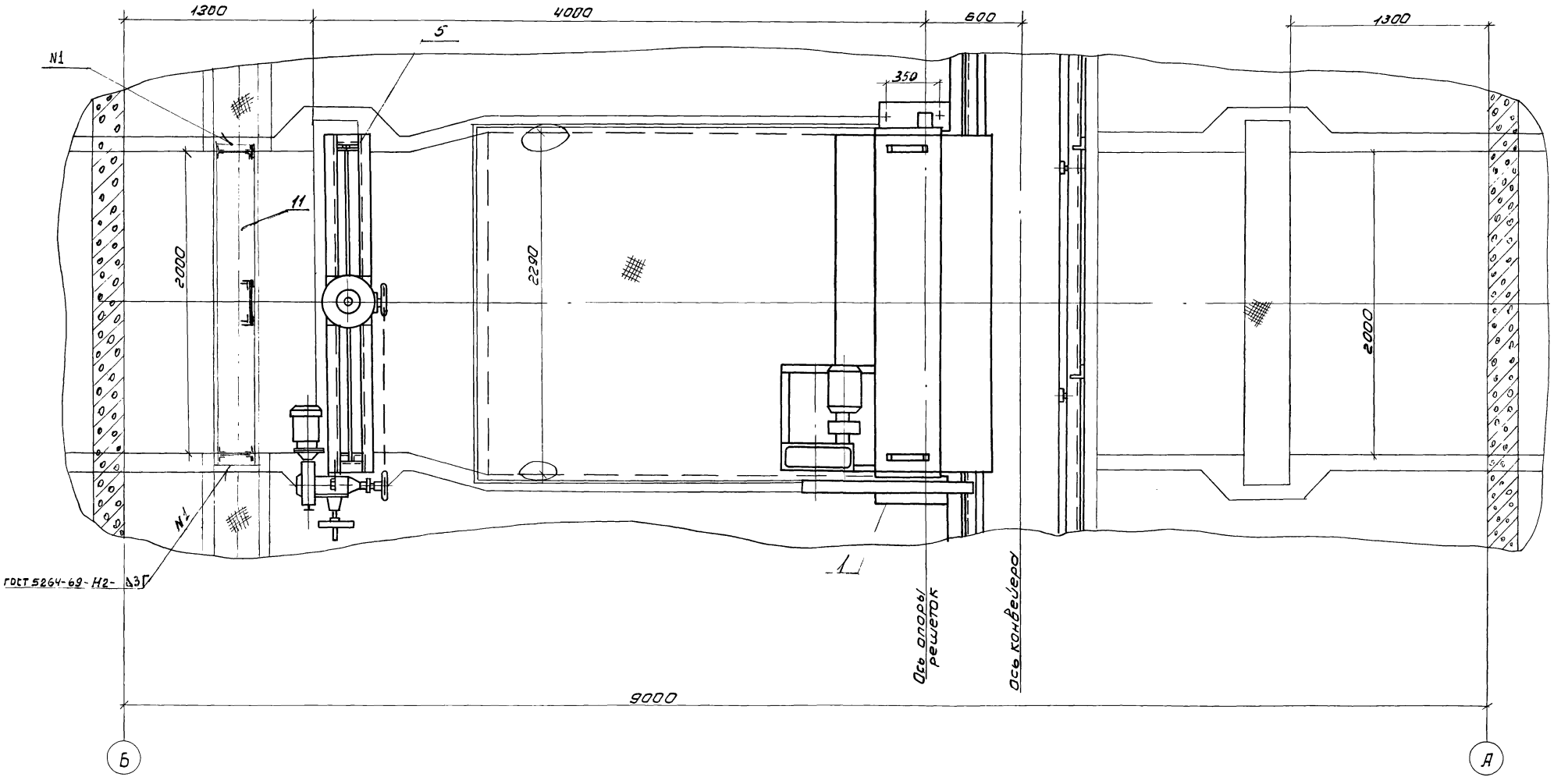

Смотри совместно с листами 1, 2, 4.

					ТП 902-2-271		КО
					Здание решеток с механизированные решетки МГБТ		
Изм.	Лист	№ докум.	Подп.	Дата			
Рук. гр.		Шифрин				Лит	Лист	Листов
ГИП		Басевич				Р	3	8
Гл. конст.		Графский						
Нач. отд.		Сухаренко			Расположение технологического оборудования Вид А.	ЦНИИЭП инженерного оборудования г. Москва		
ГИП		Свердлов						

3-3
М1:20

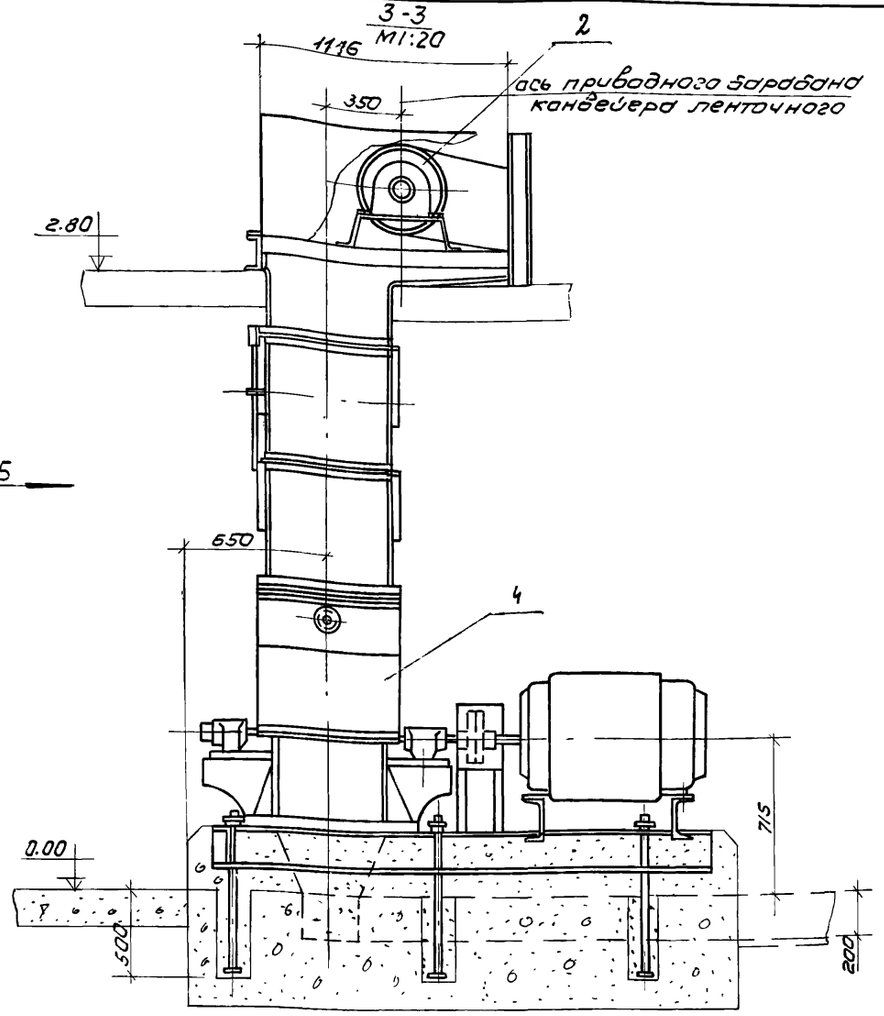

План фундаментов под дробилки
М1:25

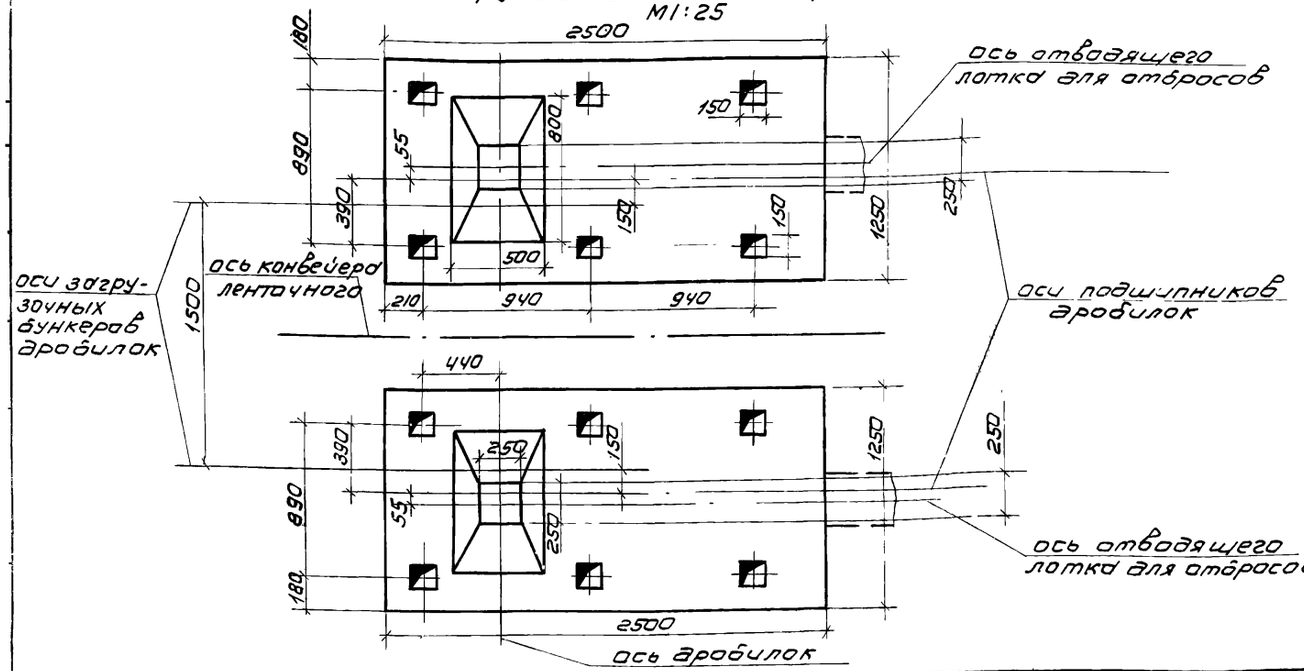

Вид Б

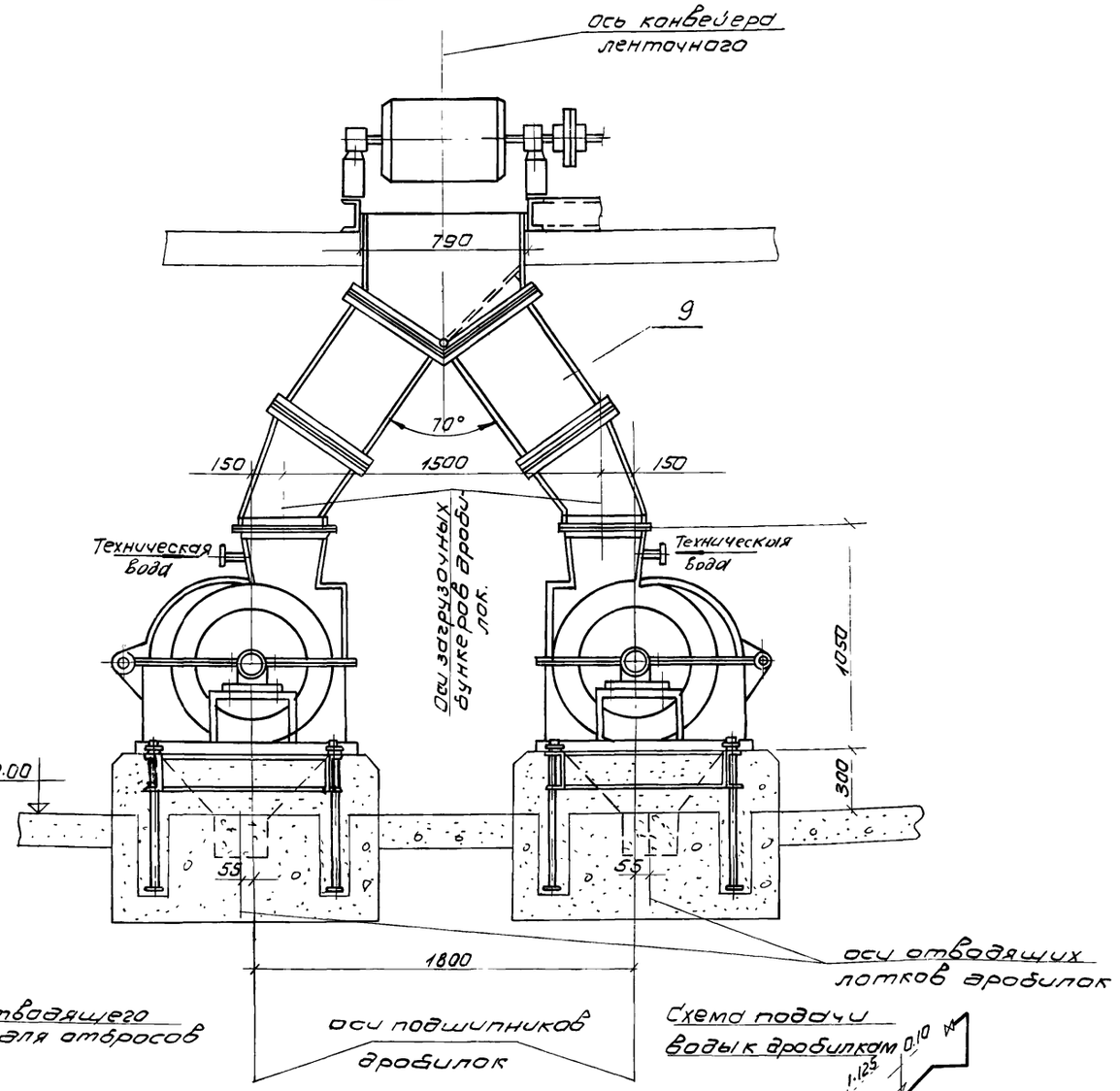

Схема подачи воды к дробилкам

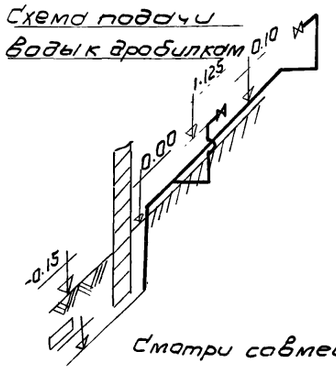

Смотри совместно с листами 1, 2, 3

					Т.П. 902-2-271	КО	
					Задние решеток из механизированные решетки МГБТ		
Изм.	Лист	Nдокум.	Подп.	Дата			
Рук.гр.		Шифрина				Лит	Лист	Листов
ГИП		Басевич				Р	4	8
Гл.инж.отд		Графский						
Нач.отд		Сухаренко						
ГИП		Сверлов						
					Расположение технологического оборудования. Разрез 3-3. Вид Б. План фундаментов под дробилки. Схема подачи воды к дробилкам.	ЦНИИЭП инженерного оборудования г. Москва	

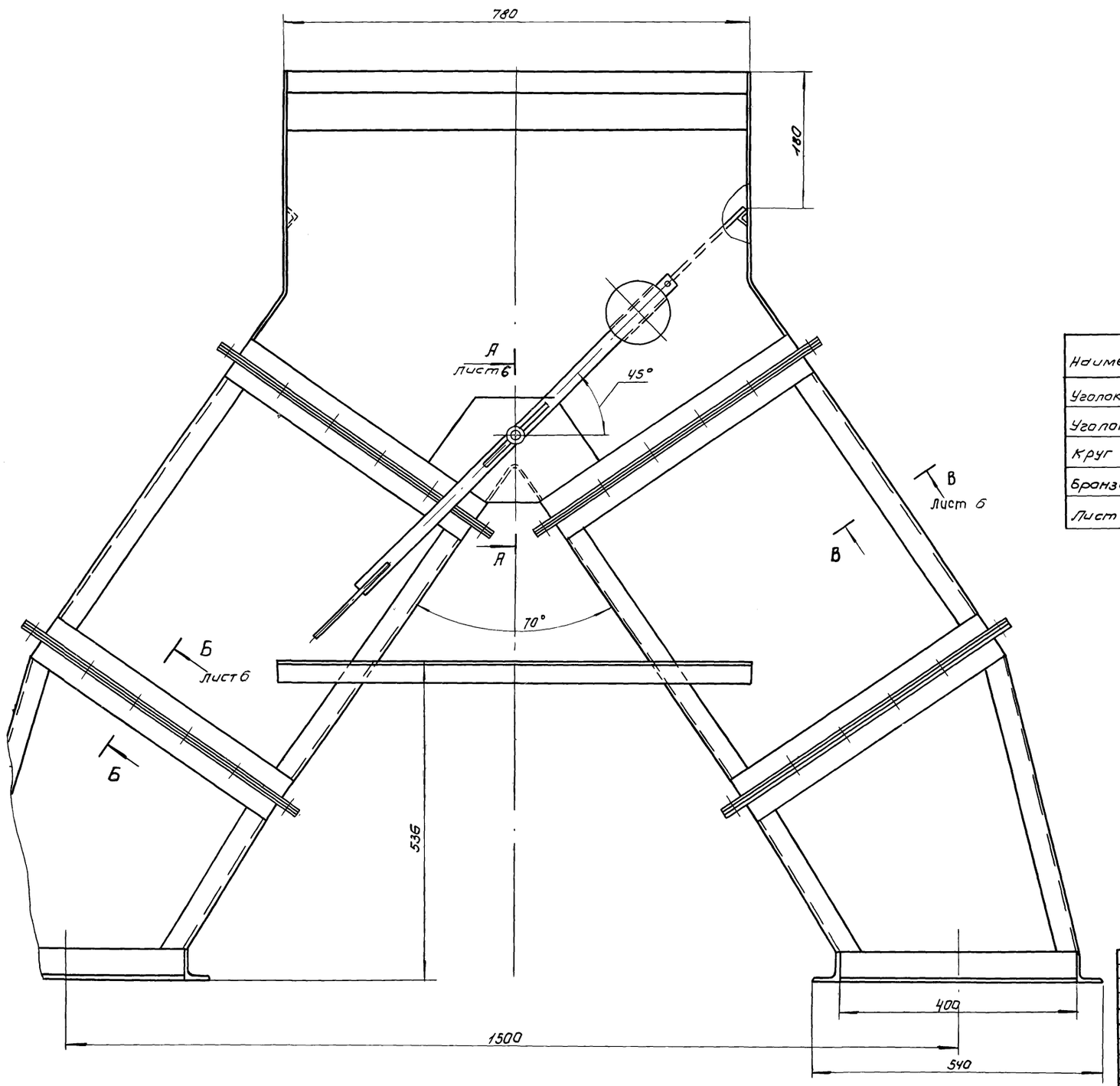

Ведомость материалов

Наименование	ГОСТ, марка	Ед. изм.	Кол	Масса единич. кг	Примечание
Уголок 36×36×4	8509-72	п.м.	27	2.16	
Уголок 70×45×5	8510-72	п.м.	4,0	4.39	
Круг В 24	2590-71	п.м.	2.0	3.51	
Бронза ОЦС5-5-5	613-65	п.м.	0.2	6.8	
Лист 3	19904-74	м²	8	23,55	

Техническая характеристика

Длина - 2040 мм
Ширина - 664 мм
Высота - 1550 мм
Масса - 286 кг

Размеры для справок.

				Т.П. 902-2-271	КО
				Здание решеток над механизированные решетки МГБТ	
Изм.	Лист	N докум.	Подп.	Дата	
Ст. техн.		Мышковский			Лит: Р; Лист: 5; Листов: 8
Рук. гр.		Шифрина			
ГИП		Басевич			
Гл. конст.		Графский			ЦНИИЭП инженерного оборудования г. Москва
Нач. отд.		Сухаренко			Бункер для отбросов

В-В повернуто, лист 5
М1:1

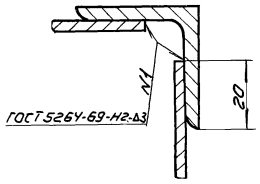

Б-Б повернуто, лист 5
М1:1

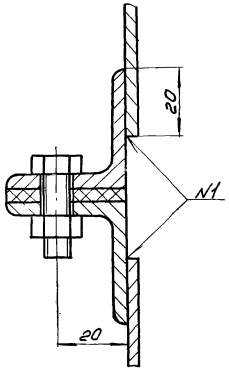

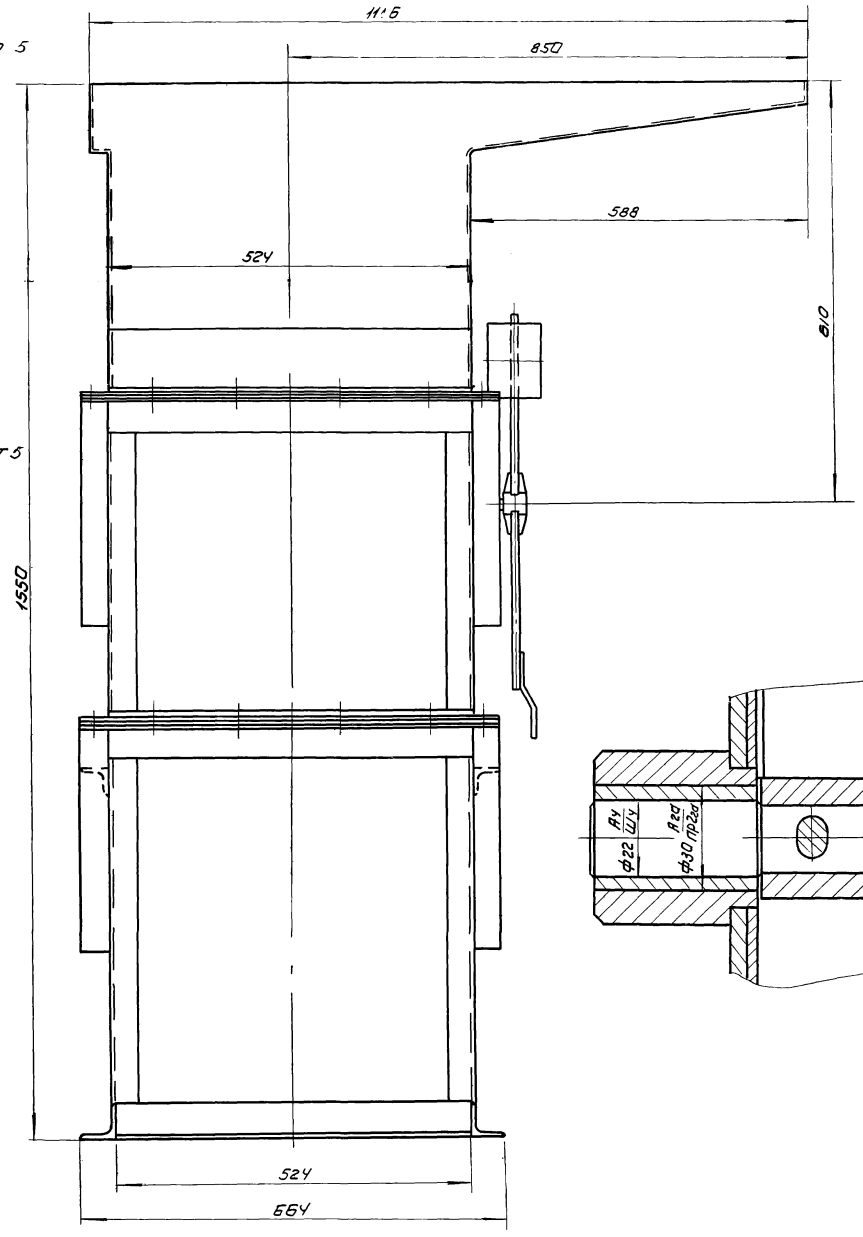

А-А
М1:1 лист 5

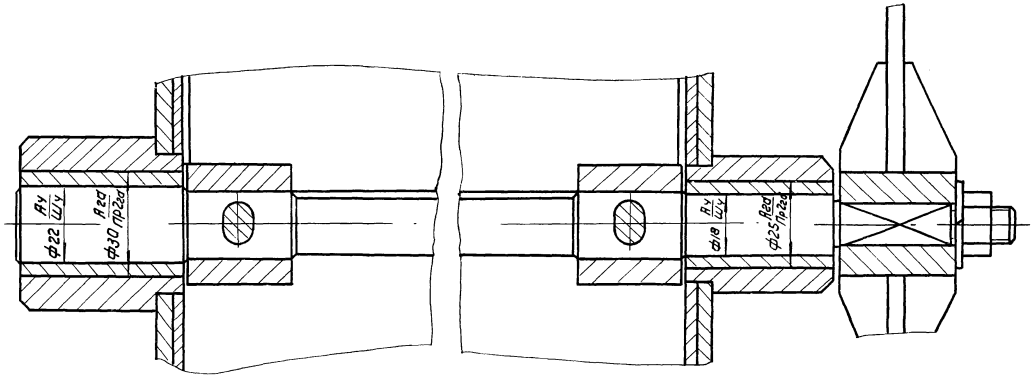

Размеры для справок.

					Т.П. 902-2-271	КО	
					Задние решетки на механизированные решетки МГБТ.		
Изм.	Лист	N докум.	Подп.	Дата			
Ст. техн.		Мышковский				Лит.	Лист	Листов
Рук. гр.		Шифрина				Р	6	8
ГИП		Басевич						
Гл. конст.		Графский						
Нач. отд.		Сухаренко			Бункер для отбросов	ЦНИИЭП инженерного оборудования г. Москва	

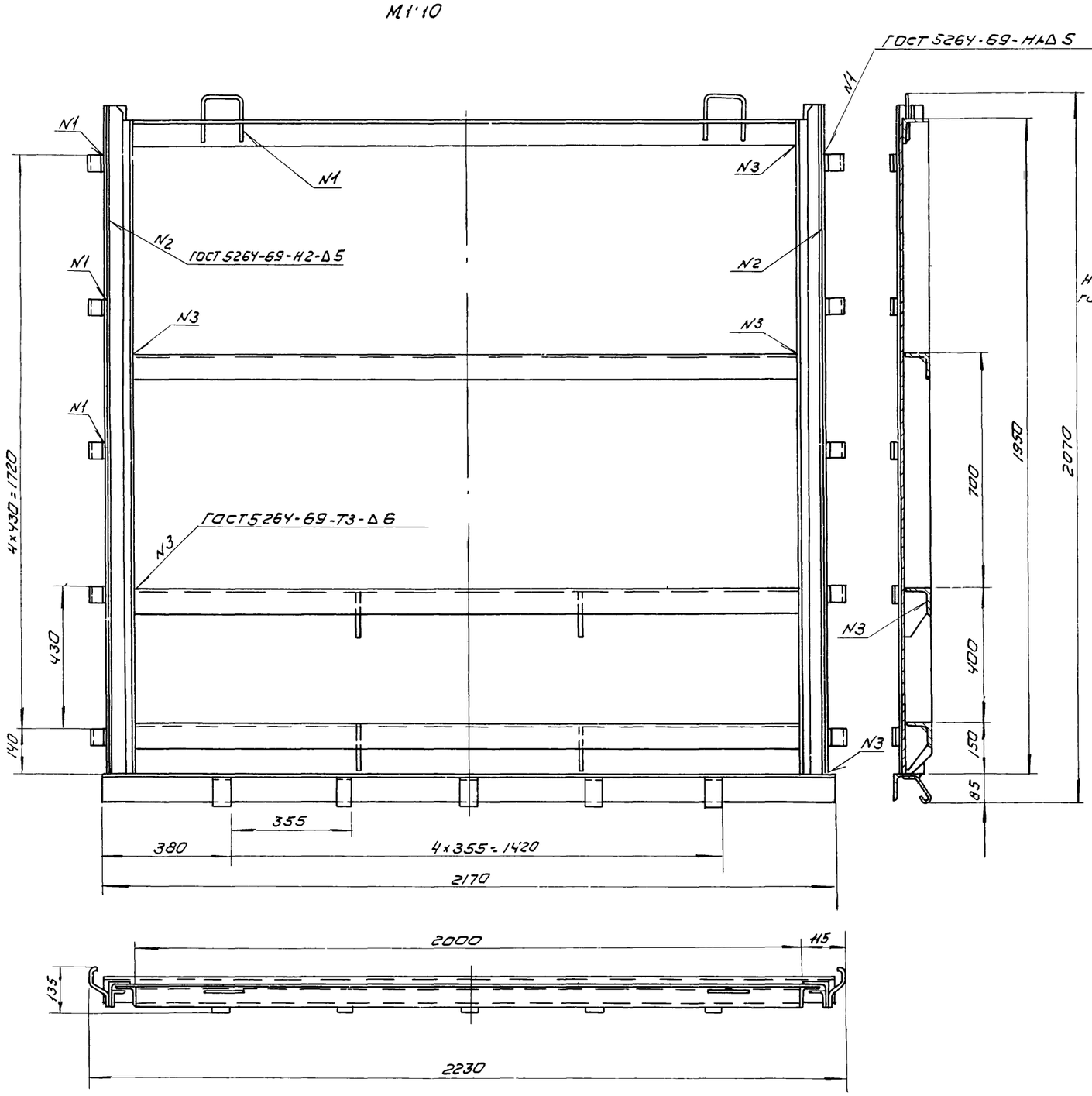

Ведомость материалов

Наименование	ГОСТ марка	Ед изм	Кол.	Масса единицы в кг	Примечание
Уголок 75×75×8	8509-72	п.м.	12	9.02	
Уголок 32×32×4	8509-72	п.м.	4.0	1.91	
Лист 6	19903-74	м²	7.0	47.10	
Круг Ø 20	2590-71	п.м	0.5	1.00	

Техническая характеристика затвора

Тип затвора	Плоский скользящий без специальных уплотнительных устройств.
Ширина перекрываемого канала в свету	2000 мм
Высота щита	1950 мм
Направление гидростатического давления.	односстороннее по стрелке
Расчетное подъемное усилие при максимальном заполнении канала	1560 кг
Масса подвижных частей затвора	278 кг
Масса затвора	327 кг

Размеры для справок.

					Т.П. 902-2-271		КО
					Задние решеток на 3 механизированные решетки МГ 6т		
Изм	Лист	N докум.	Подп	Дата			
Ст. техн.		Мышковский				Лит.	Лист	Листов
Рук. гр.		Шифрина				Р	7	8
ГИП.		Басевич						
Гл. констр		Графский						
Нач. отд.		Сухоренко			Затвор плоский поверхностный 2000×2000	ЦНИИЭП инженерного оборудования г. Москва	

Лоток тип 1

М1:10

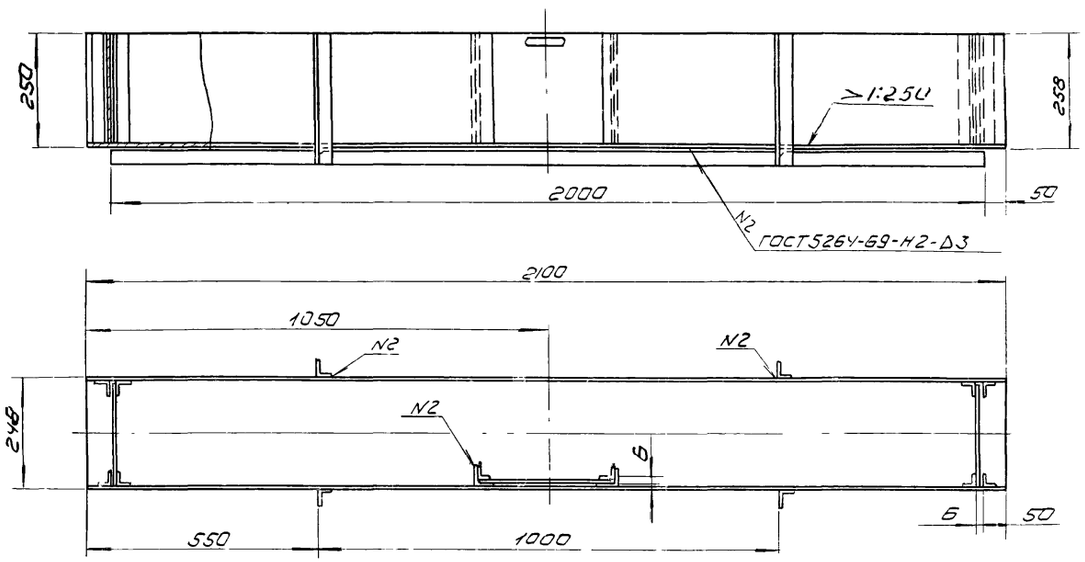

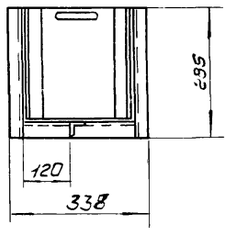

Щитовой затвор

М1:10

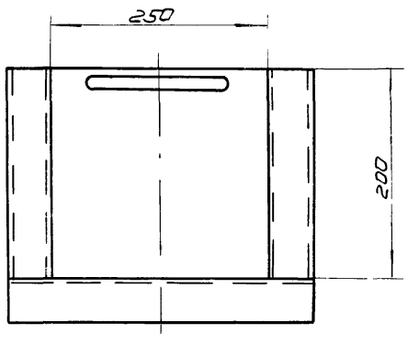

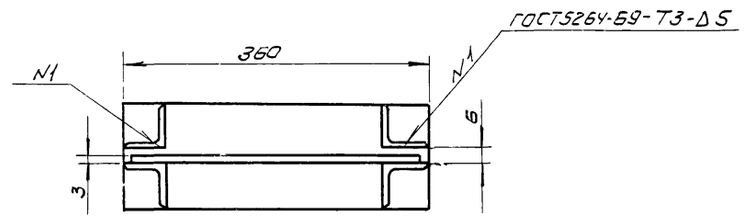

Лоток тип 2

М1:10

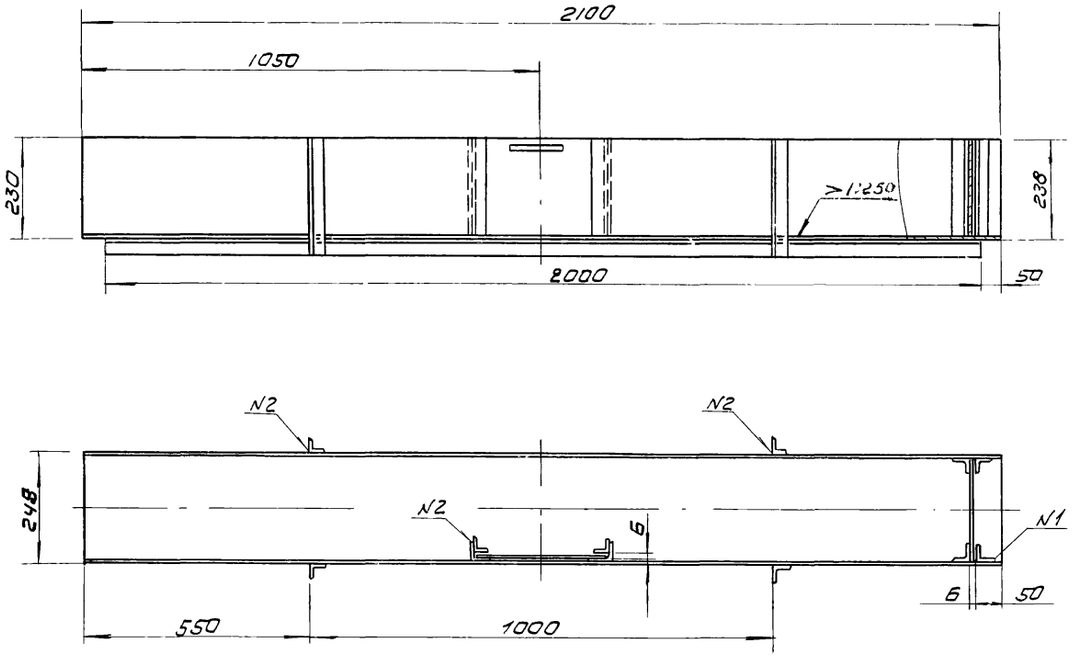

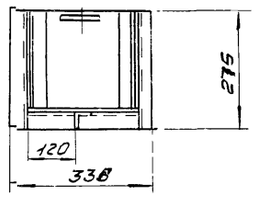

Ведомость материалов

Наименование	ГОСТ марка	Ед. изм	Кол-во	Масса единицы в кг	Примечание
Лоток тип 1					
Уголок 45х45х4	8509-72	пм	5,5	2.73	
Лист 3	10904-74	м²	2,5	23,55	
Лоток тип 2					
Уголок 45х45х4	8509-72	пм	5,5	2.73	
Лист 3	19904-74	м²	2,5	23,55	
Щитовой затвор					
Уголок 56х56х5	8509-72	пм	1	4,25	
Швеллер 12	8240-72	пм	0.5	10,4	
Лист 3	19904-74	м²	0.5	23,55	

Размеры для справок.

					Т.П. 902-2-271	КО
					Задние решетки на механизированные решетки МГБТ	
Изм	Лист	N докум.	Подп.	Дата		
Ст. техн.		Мышковский				Лит. Р; Лист 8; Листов 8
Рук. гр.		Шифрина				
ГИП		Басевич				
Гл. конструктор		Графский			Лоток тип 1, лоток тип 2 щитовой затвор	ЦНИИЭП инженерного оборудования г. Москва
Нач. отд.		Сухаренко				

Перечень примененных стандартов и типовых чертежей

Наименование	№ типового проекта
Двери деревянные для зданий промышленных предприятий	ГОСТ 14624-69
Полы. Нормы проектирования	СНиП II-В.8-71 глава 8
Окна деревянные для зданий промышленных предприятий	ГОСТ 12506-67
Окна и балконные двери деревянные для жилых и общественных зданий	ГОСТ 11214-65
Ворота распашные 3.0×3.0 с автоматическим приводом и воздушными завесами	Серия ПР-05-36.4
Типовые архитектурно-строительные детали промышленных зданий с кирпичными стенами	Серия 2.430-3 Вып. 1, 2
Унифицированные сборные железобетонные консоли. Сборные железобетонные элементы	Серия ИС-01-04 Вып. 2
Стальные лестницы, переходные площадки и ограждения.	Серия 1.459-2 Вып. 1, 2
Двери деревянные для жилых и общественных зданий	ГОСТ 6629-74
Двери деревянные входные и служебные для жилых и общественных зданий	Серия 1.135-1 альбом II
Перемычки железобетонные сборные для жилых и общественных зданий	Серия 1.139-1 Вып 1, 2
Панели перекрытий железобетонные многопустотные	Серия 1.141-1 Вып. 16
Сборные железобетонные предварительно напряженные плиты для покрытий производственных зданий Рабочие чертежи плит размером 1.5×6.0 м	Серия 1.465-7 Вып.3. часть I, II
Сборные железобетонные предварительно напряженные плиты для покрытий производственных зданий Рабочие чертежи железобетонных стаканов для крепления дефлекторов, зонтов и крышных вентиляторов	Серия 1.465-7 Вып. 5
Блоки бетонные для стен подвалов	Серия 1.116-1 Вып. 1
Стеновые панели для производственных зданий с шагом колонн 6 м	Серия 1.432-5
Железобетонные фундаментные балки для стен производственных зданий	Серия 1.415-1 Вып.1
Железобетонные балки пролетами 6 и 9 метров для покрытий с рулонной кровлей	Серия ПК-01-115
Сборные железобетонные колонны	Серия КЭ-01-49 Вып. II
Плиты железобетонные для ленточных фундаментов	Серия 1.112-1 Вып. 1

Основные строительные показатели

Наименование	Ед. изм.	Количество
Площадь застройки	м²	324.0
Строительный объем	м³	2527.2

Таблица зависимости толщин наружных стен, кровельного утеплителя, утеплителя для воздухозаборной камеры и фундаментов от расчетной зимней температуры воздуха.

$t_{расч}$	Толщина кирпичной кладки	Толщина панелей	Утеплитель из газобетона γ=300 кг/м³	
			покрытия	стен
	а	б		
-20°С	380	240	65	80
-30°С	510	380	85	80
-40°С	640	300	110	80

Перечень применяемых ГОСТов

Наименование	ГОСТ
Сталь угловая равнобокая	8509-72
Сталь угловая равнобокая	8510-72
Швеллеры	8240-72
Двутавры для подвесных путей	19425-74
Двутавры	8239-72
Рифленая сталь	8568-57*
Полосовая сталь	103-57*
Арматурная сталь	
Трубы стальные	8732-70

1. Графическое изображение чертежей и строительные показатели даны для расчетной зимней температуры воздуха -30°С
2. Выборка материалов дана на чертеже КЖ-16.

Сводная спецификация столярных изделий

Марка	Обозначение	Наименование	Кол.	Примечание
НСТ-124	ГОСТ 12506-67	Оконный блок	36	
ОС15 09В	ГОСТ 11214-65	—"—	1	
Д52-ППВ	ГОСТ 14624-69	Дверной блок	2	
Д37-П	—"—	—"—	1	
Д37-Л	—"—	—"—	1	
Д10-П	ГОСТ 6629-74	—"—	1	
Д 10Л	—"—	—"—	1	
Д У7.7	Серия 1.135-1 альб. II	—"—	1	
Ворота	Серия ПР.05-38.4	Ворота распашные	1	

Маркировка деталей

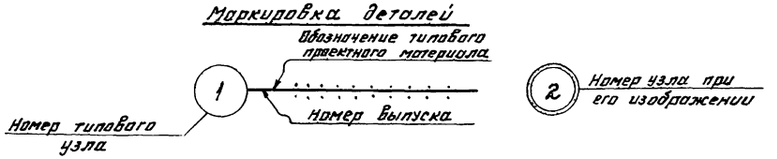

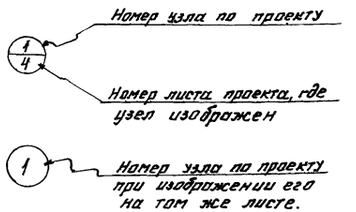

Условные обозначения

- Кирпичная кладка
- Железобетон
- Бетон
- Утеплитель

						ТП 902-2-271	АР, КЖ
						Здание решеток на 3 механизированные решетки МГ-6Т	
Изм.	Лист	№ докум.	Подп.	Дата			
							Лит. / Лист / Листов
Ст. техник		Михайлова					Р / – /
Рук. гр.		Левина					
ГИП		Косско				Общие данные	ЦНИИЭП инженерного оборудования г. Москва
Нач. отд.		Красавин					

План на отм. 0.000

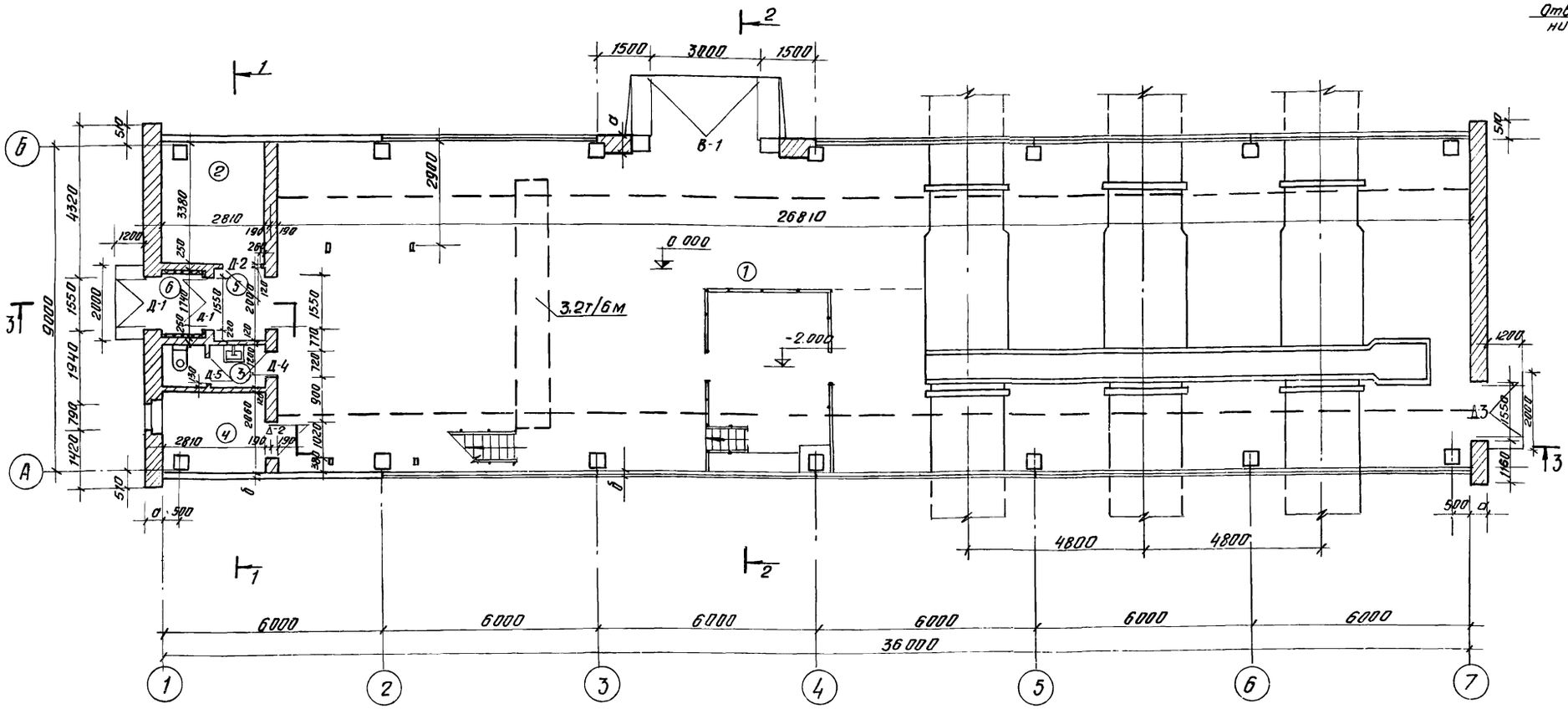

План на отм. 2.800

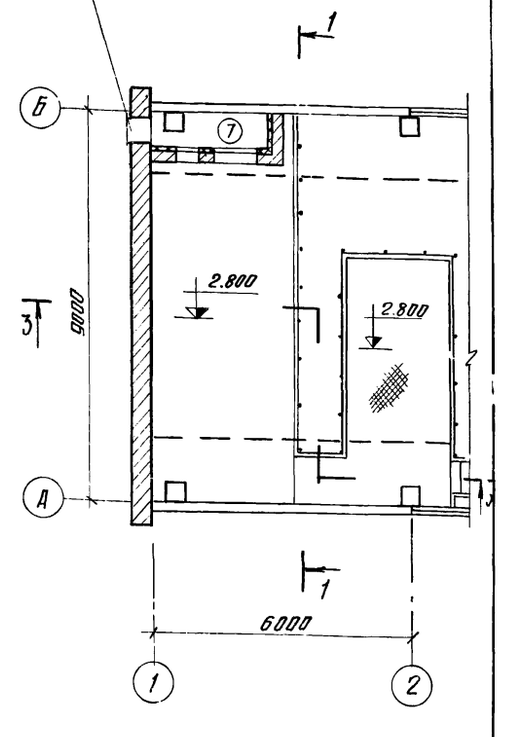

Венткамеру см. на листе КЖ-14

Экспликация помещений

N п	Наименование	Площадь м²
1	Зал решеток	295.30
2	Электрощитовая	9.50
3	Санузел	3.40
4	Операторская	5.80
5	Коридор	2.70
6	Тамбур	2.10
7	Венткамера	28.70

Ведомость проемов ворот и дверей

Проемы			Элементы заполнения проема		
Тип по проекту	Размер в кладке В х Н	Количество	Марка	Обозначение	Кол.
Д-1	1550 х 2400	2	Д 52-ППВ	ГОСТ 14624-69	1
Д-2	1020 х 2080	2	Д 37-П	—"—	1
Д-3	1550 х 2100	1	ДУ 7.7	Серия 1.135-1 альбом II	1
Д-4	720 х 2070	1	Д 10-П	ГОСТ 6629-74	1
Д-5	720 х 2070	1	Д 10-Л	—"—	1
В-1	3000 х 3000	1	Ворота	Серия ПР 05-36.4	1

Изм.	Лист	N докум.	Подпись	Дата
Инженер		Сорокина		
Гл. арх.		Глебов		
ГИП		Косско		
Нач. отд		Красавин		
ГИП		Свердлов		

ТП 902-2-271 АР

Здание решеток на 3 механизированные решетки МГ-6т

Лит.	Лист	Листов
Р	1	4

Планы на отм. 0.000 и 2.800
Ведомость проемов, дверец и ворот

ЦНИИЭП инженерного оборудования г. Москва

Разрез 3-3

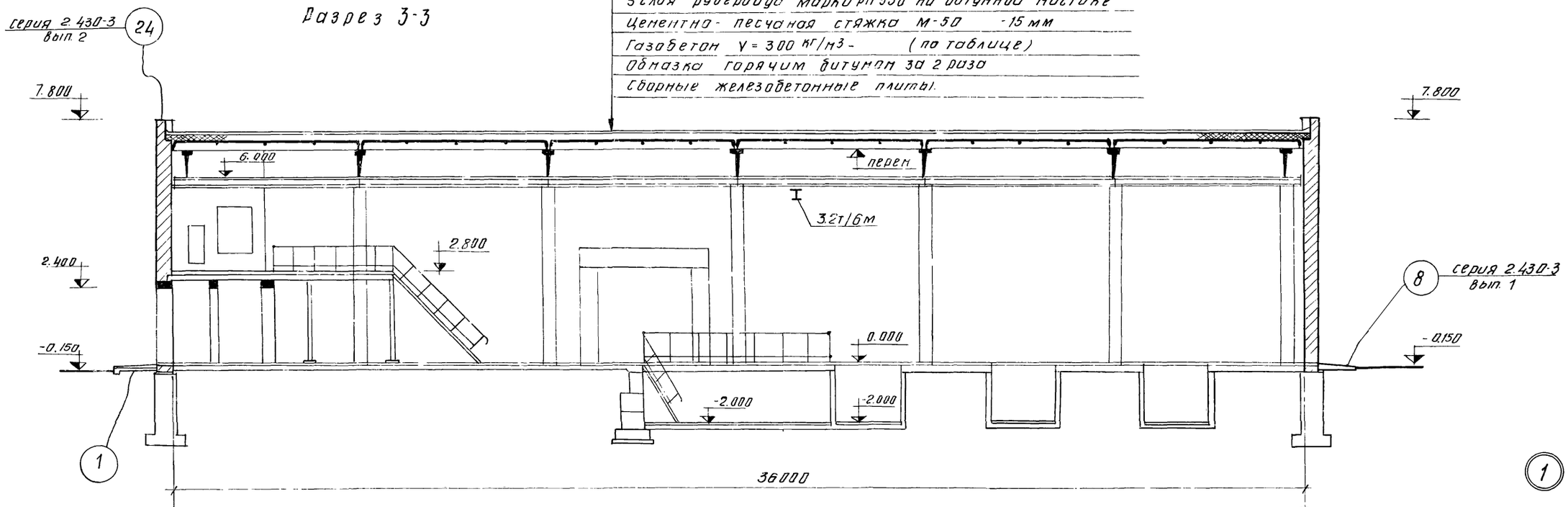

Разрез 1-1

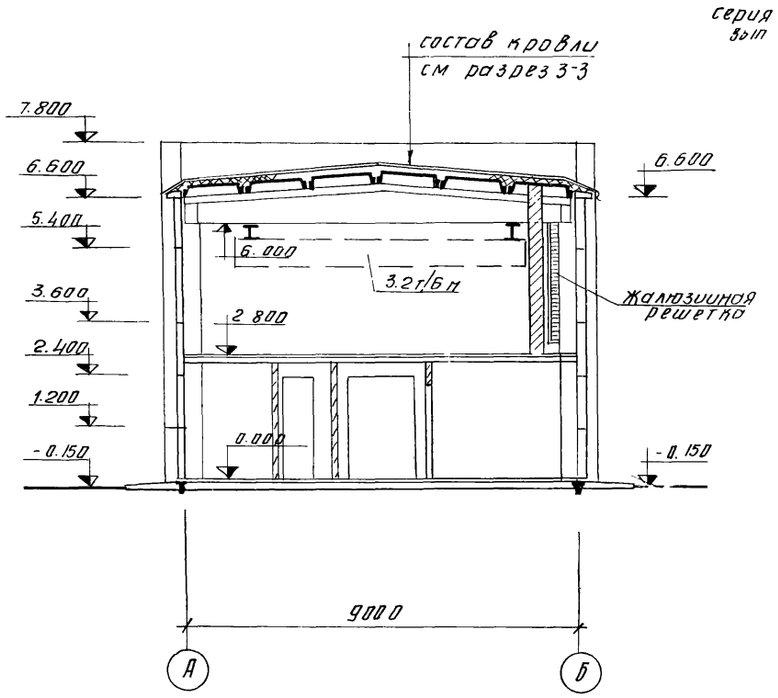

Разрез 2-2

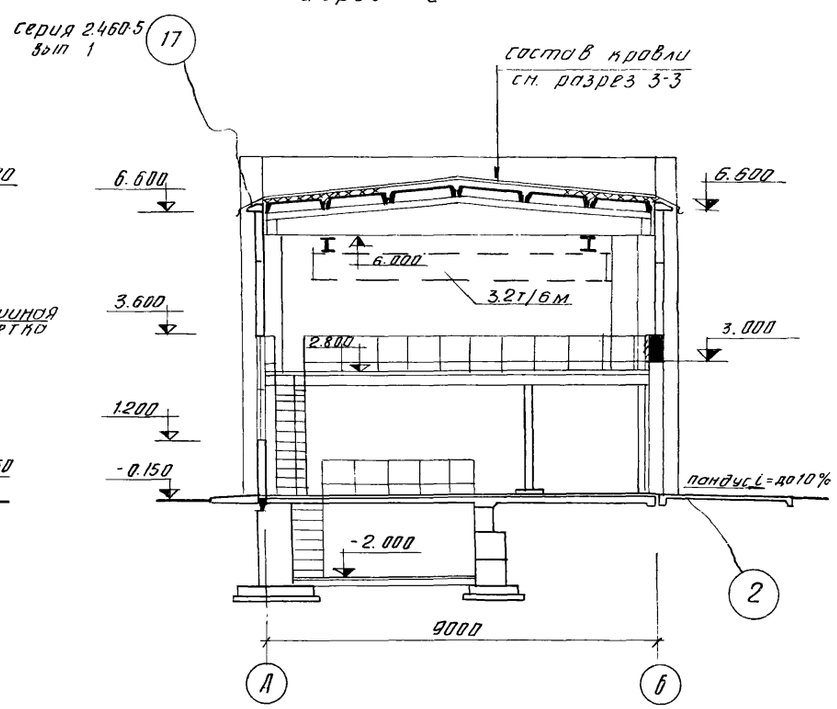

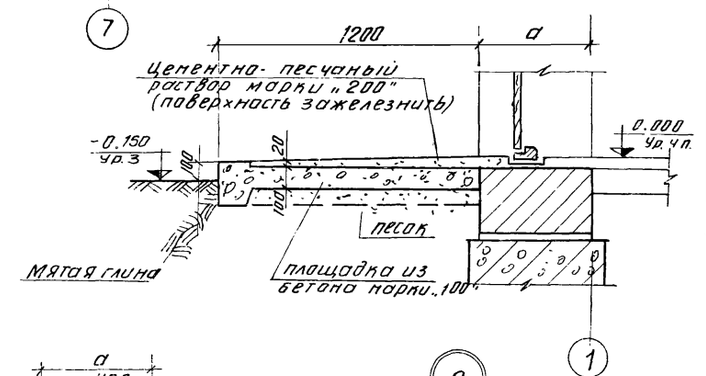

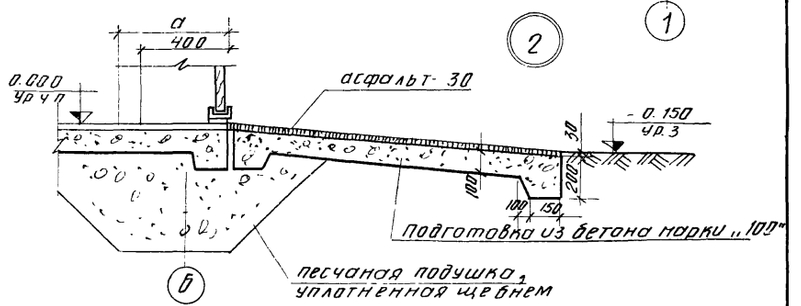

					ТП 902-2-271	ДР
					ЗДАНИЕ РЕШЕТОК НА 3 МЕХАНИЗИРОВАННЫЕ РЕШЕТКИ МГ-6Т	
Изм.	Лист	N докум	Подпись	Дата		
Инж		Сорокина				Лит: Р; Лист: 2; Листов: 4
Гл. Арх.		Глебов				
ГИП		Косско				
Нач. отд		Красавин			Разрезы 1-1 ÷ 3-3 Узлы 1 и 2	ЦНИИЭП инженерного оборудования г. Москва
ГИП		Свердлов				

Фасад 7-1

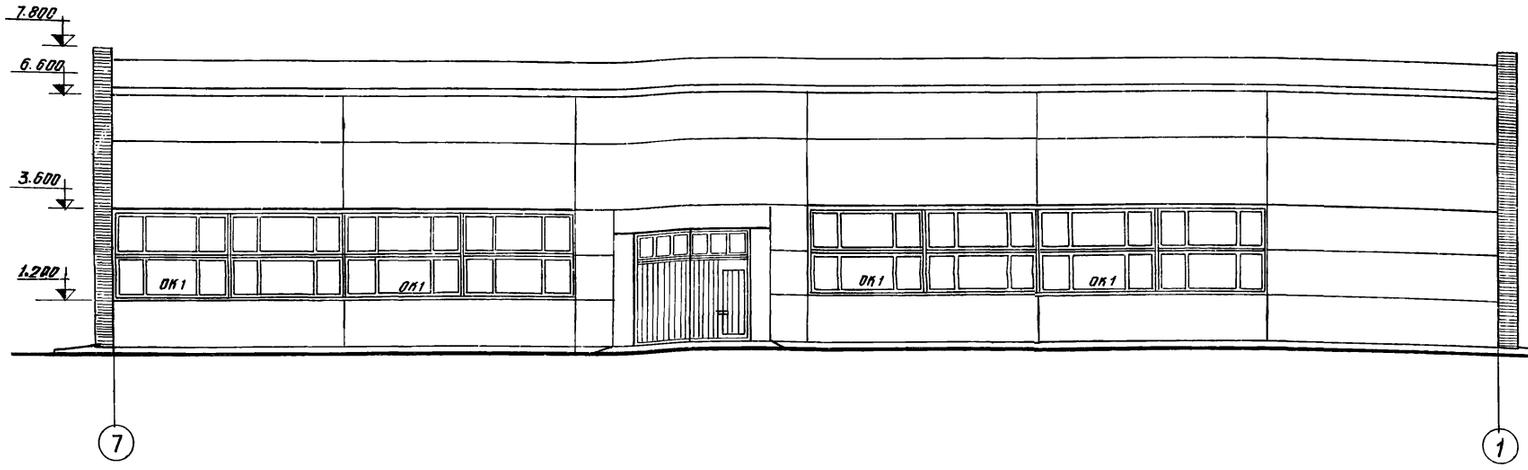

Фасад Б-А

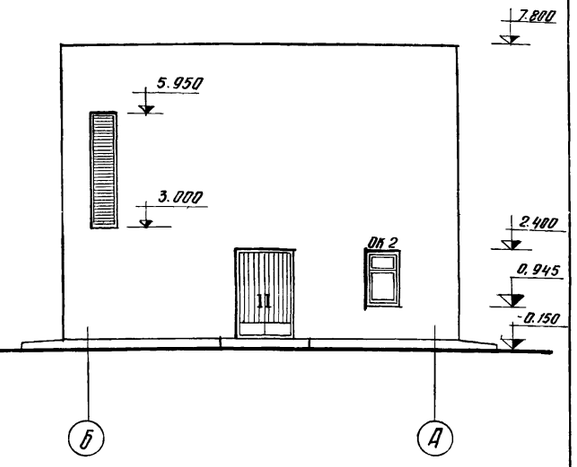

Фасад 1-7

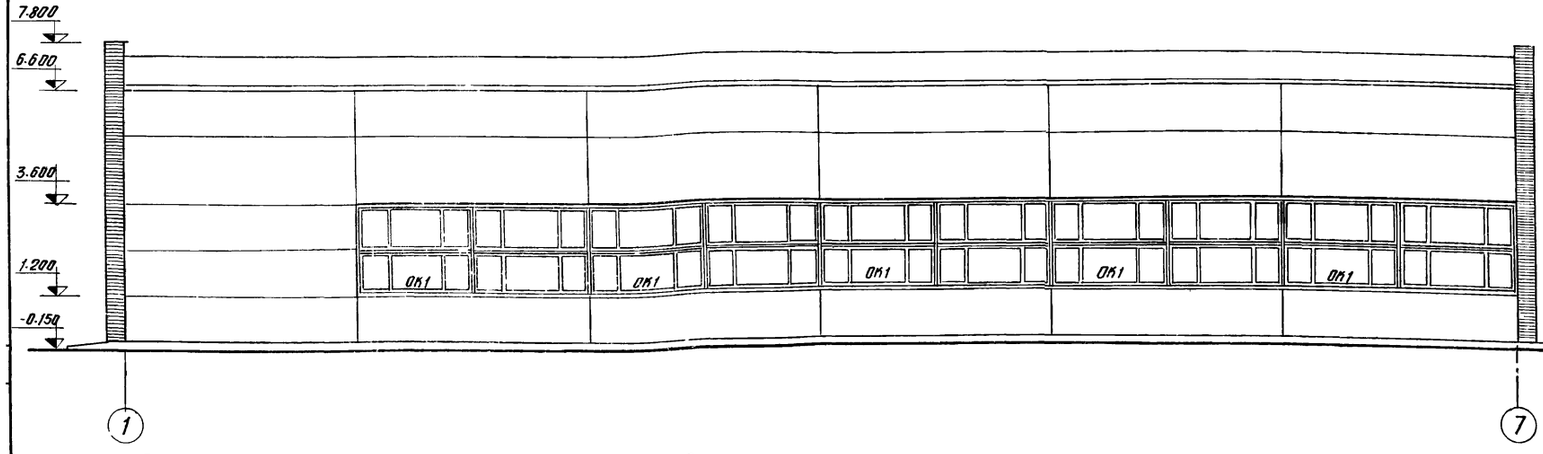

Фасад А-Б

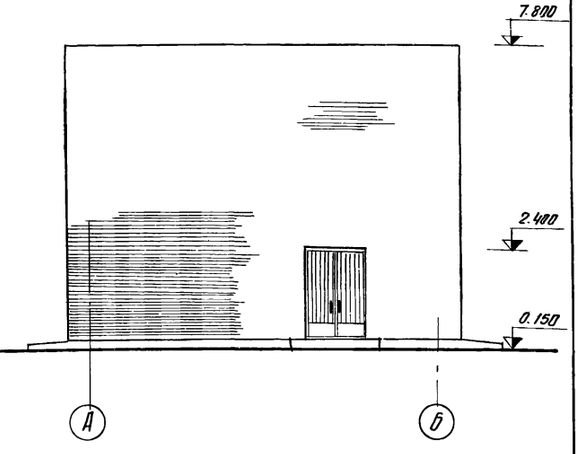

Спецификация заполнения оконных проемов

Марка	Обозначение	Наименование	Кол.	Примечание
		Проем ОК1 (мест 9)		
НСТ-124	ГОСТ 12506-67	Оконный блок	4	
		Проем ОК2 (мест 1)		
ОС15-093	ГОСТ 11214-65	Оконный блок	1	

Изм.	Лист	N докум.	Подпись	Дата	ТП 902-2-271 АР		
					Здание решеток на 3 механизированные решетками МГ-6Т		
Инж.		Сорокина				Лит	Лист	Листов
ГИП		Косско				Р	3	4
Гл. арх.		Глебов			Фасады 7-1; 1-7; Б-А; А-Б	ЦНИИЭП инженерного оборудования г. Москва	
Нач. отд		Красавин					

План кровли

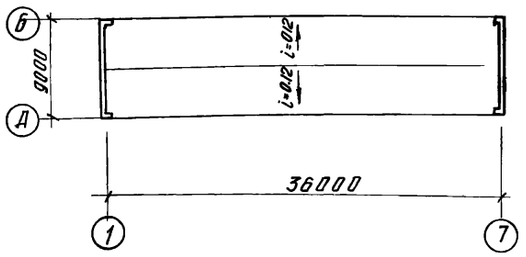

План полов на отм. 0.000

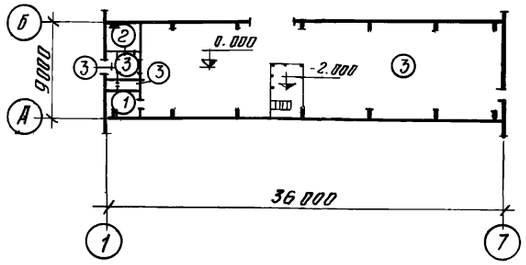

План полов на отм. 2.800

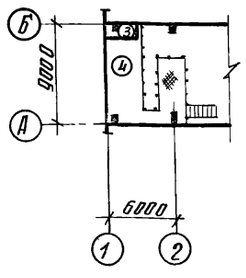

Экспликация полов

Тип по прейск.	Конструкция пола	Материал слоя	Тип слоя по СНиП II-В.8-71	Толщ. слоя мм	Дополнительн. указания
1	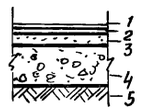	1. Линолеум (ГОСТ 7251-66) по прослойке из холодной мастики на 2 водостойких вяжущих 3 Летний бетон 4 Бетонный подстилающий слой марки „М-100" 5. Щебень, втрамбованный в грунт	П-71 С-3	4 1 25 100	
2	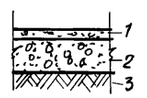	1. Цементно-песчаный раствор „М-300" с железнением 2 Бетонный подстилающий слой марки „М-100" 3. Щебень, втрамбованный в грунт	П-10	30 100	
3	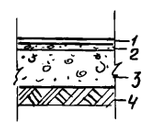	1. Керамические плиты (ГОСТ 6787-69) 2. Прослойка и заполнение швов из цементно-песчаного раствора „М-150" 3. Бетонный подстилающий слой марки „М-100" 4 Щебень, втрамбованный в грунт	П-43	13 17 100	
4	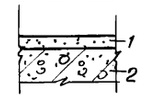	1. Цементно-песчаный раствор „М-300" 2. Плита перекрытия	П-10	30	
5	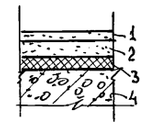	1. Цементно-песчаный раствор „М-200" 2. Цементно-песчаная стяжка „М-150" 3. Засыпка из шлака или песка 4. Железобетонная плита перекрытия	П-10 С-7	20 20 60	

Ведомость отделки помещений

Наименование или экспликац. номер помещения	Потолок		Стены и перегородки		Отделка низа стен и перегородок (панель)	
	Штукатурка или затирка	Окраска	Штукатурка или затирка	Окраска или облицовка	Окраска или облицовка	Высота мм
1	Затирка цементным раствором	Поливинилацет. краска ВА-27А	Штукатурка сложным раствором	Поливинилацет. краска ВА-27А	Глазурованная плитка	1800
2	— " —	— " —	— " —	— " —	нет	нет
3	— " —	— " —	— " —	— " —	Глазурованная плитка	1800
4	— " —	— " —	— " —	— " —	нет	нет
5	— " —	— " —	— " —	— " —	— " —	— " —
6	— " —	— " —	— " —	— " —	— " —	— " —
7	— " —	Известковая побелка	Затирка цементным раствором	Известковая побелка	— " —	— " —

1. Стены подземной части здания между осями 3-4 облицевать керамической глазурованной плиткой на всю высоту.
2. Данный лист см. совместно с листом АР-1.

Изм.	Лист	N докум.	Подпись	Дата	ТП 902-2-271 АР		
					Здание решеток на 3 механизированные решетки МГ-6Т		
						Лит.	Лист	Листов
						Р	4	
ИНЖ		Сорокина			Ведомость отделки помещений. Планы полов и кровли.	ЦНИИЭП инженерного оборудования г. Москва	
ГЛ. АРХ.		Глебов					
НАЧ. ОТД		Красавин					

Маркировочная схема фундаментов и фундаментных балок

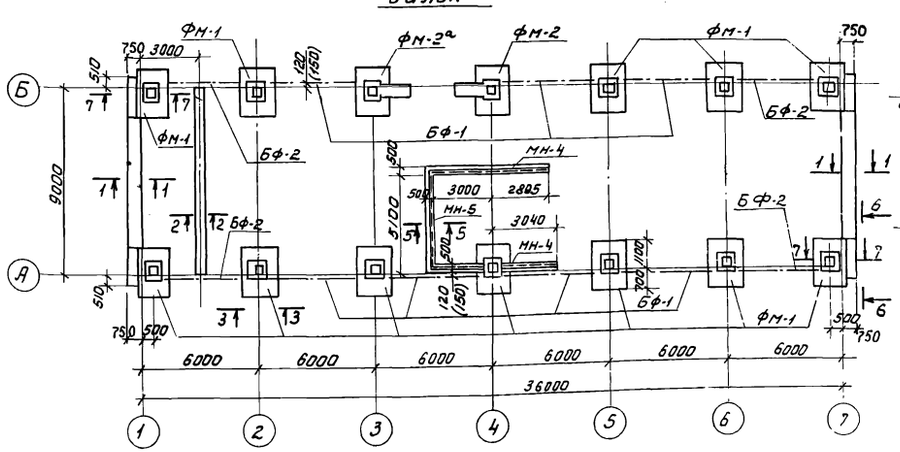

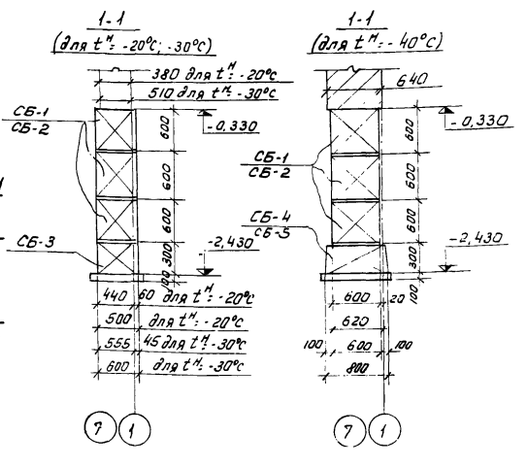

Ведомость фундаментных балок и стеновых блоков

Марка	Обозначение	Наименование	Кол.	Примечание
		Фундаментные балки $t^н$ = -20°С; -30°С; -40°С.		
БФ-1	серия 1.415-1, Вып.1	ФБ6-46	7	0,9
БФ-2	"	ФБ6-48	4	0,8
		Блоки бетонные для стен подвалов и плиты для ленточных фундаментов: $t^н$ = -20°С		
СБ-1	серия 1.116-1, Вып.1	ФС5	12	1,63
СБ-2	"	ФС5-8	12	0,520
СБ-3	"	ФСН5	10	0,380
		$t^н$ = -30°С		
СБ-1	серия 1.116-1, Вып.1	ФС6	12	1,960
СБ-2	"	ФС6-8	12	0,520
СБ-3	"	ФСН6	10	0,460
		$t^н$ = -40°С		
СБ-1	серия 1.116-1, Вып.1	ФС6	12	1,960
СБ-2	"	ФС6-8	12	0,520
СБ-4	серия 1.112-1, Вып.1	Ф8	4	1,395
СБ-5	"	Ф8-12	2	0,685
		$t^н$ = -20°С; -30°С; -40°С		
СБ-6	серия 1.116-1, Вып.1	ФС5	20	1,63
СБ-7	"	ФС5-8	54	0,520
СБ-8	"	ФСН5	12	0,380
СБ-9	серия 1.112-1, Вып.1	Ф8-12	16	0,685

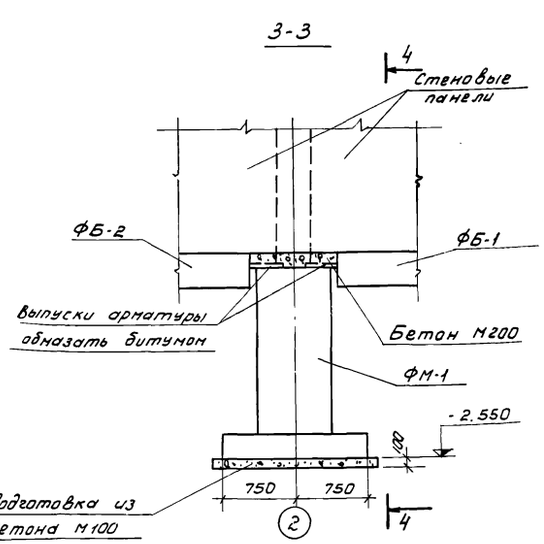

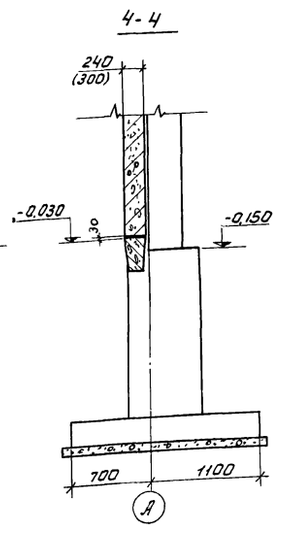

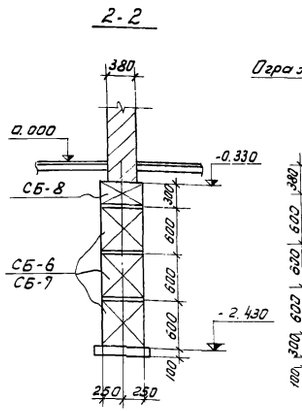

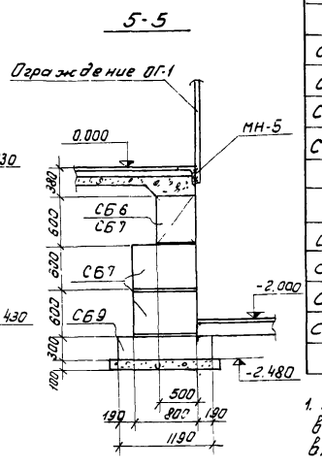

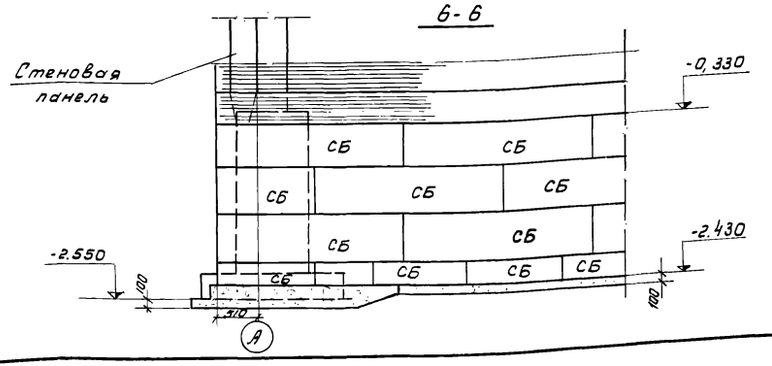

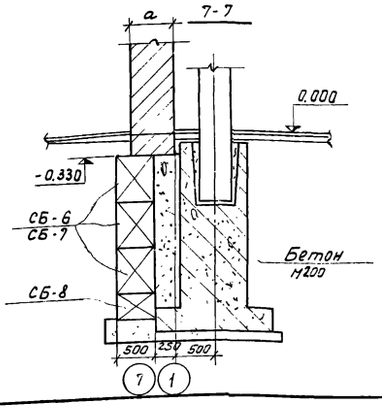

1. Ленточные фундаменты под стены и подпорную стенку выполнить из бетонных сплошных блоков с обязательной перевязкой швов, на цементном растворе м-50. Подготовка-песчаная подушка h=100мм.
2. Горизонтальная гидроизоляция на отм. -0.030 - из цементно-песчаного раствора состава 1:2 толщиной 20мм.
3. Поверхности фундаментов обмазать двумя слоями горячего битума по огрунтовке из битума, растворенного в бензине.
4. В графе „примечание" дана масса элементов в тоннах.
5. Размеры в скобках дан для t=-30°С; -40°С.

					ТП 902-2-271	КЖ
					ЗДАНИЕ РЕШЕТОК НА 3 МЕХАНИЗИРОВАННЫЕ РЕШЕТКИ МГ-8Т	
Изм.	Лист	N докум.	Подп.	Дата		Лит / Лист / Листов
Инженер		Даманда				Р / 1 / 16
Рук.гр.		Левина				
ГИП		Косско				
Зам.нач.		Данилевский				
Нач.отд.		Красавин			Маркировочная схема фундаментов и фундаментных балок.	ЦНИИЭП инженерного оборудования г. Москва

ФМ-1

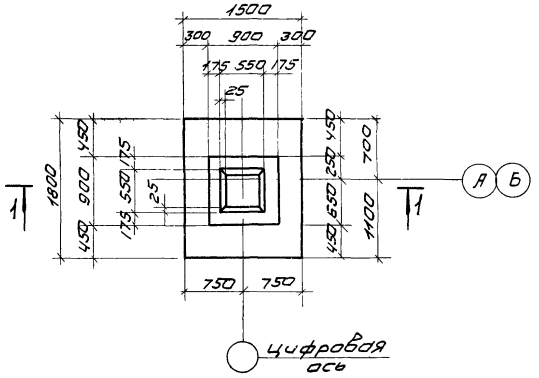

ФМ-2; ФМ-2ᵃ (зеркально)

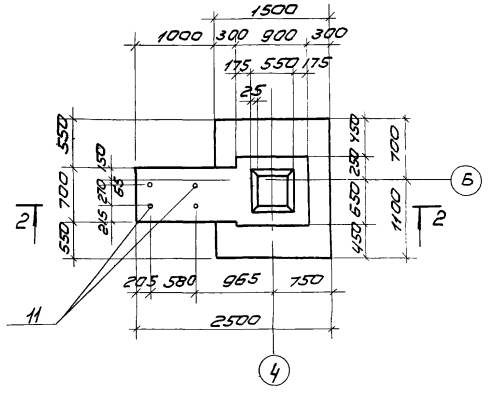

1-1

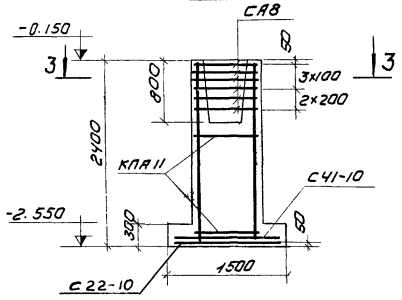

2-2

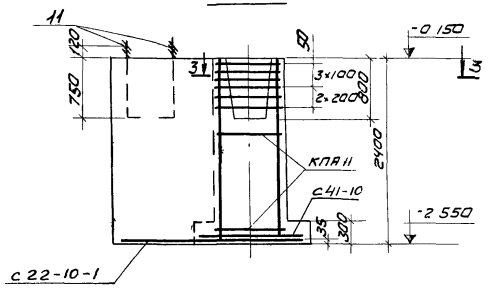

Спецификация марок арматурных изделий на один фундамент (серия 1.412-1 вып. II)

Марка изделия	Колич. шт.	Масса 1 шт кг	N листа выпуска II
Фундамент ФМ-1			
С22-10	1	10.2	70
С41-10	1	9.8	81
КПА II	1	34.0	3
СА8	6	2.7	56
Фундаменты ФМ-2; ФМ-2ᵃ			
С22-10-1	1	14.1	КЖ-3
С41-10	1	9.8	81
КПА II	1	34.0	3
СА8	6	2.7	56
Поз. 11	4	2.9	КЖ-3
Фундамент ФМ-3			
Поз 12	2	1.3	КЖ 3

Расход материалов

Наименование элемента	Расход стали на 1м³ бетона кг	Марка бетона	На 1 элемент: бетона м³	На 1 элемент: стали кг	Кол-во шт	На все: бетона м³	На все: стали кг	NN листов
ФМ-1	31.0	200	2.29	70.2	12	27.4	842.4	КЖ-2
ФМ-2; ФМ-2ᵃ	18.0	200	4.41	79.8	1+1	8.82	159.8	КЖ-2
ФМ-3	–	200	0.55	2.6	3	1.65	7.8	КЖ-2

Схема нагрузок на фундаменты (при сочетании районов по ветру - I, по снегу - II)

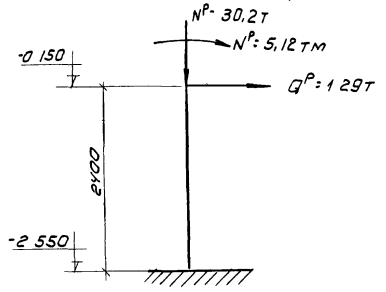

3-3

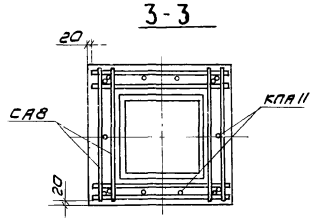

Раскладка сеток подошвы в ФМ-1

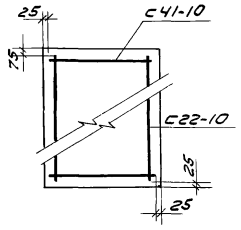

Раскладка сеток подошвы в ФМ-2, ФМ-2ᵃ

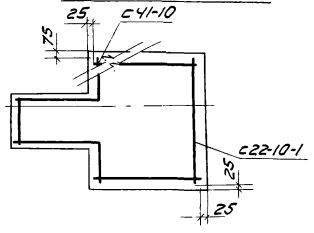

ФМ-3

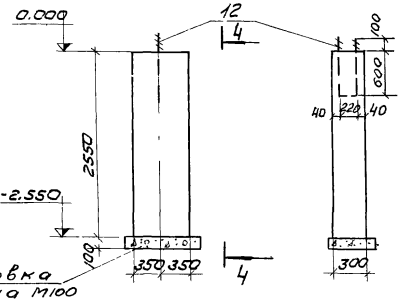

4-4

1. Маркировочная схема фундаментов в-на листе КЖ-1.
2. Болты поз 11, 12 разработаны на листе КЖ-3.
3. Соединение сеток друг с другом выполнять точечной электросваркой с помощью клещей.

Изм	Лист	N докум.	Подп.	Дата	ТП 902-2-271 КЖ		
					Здание решеток на 3 механизированные решетки МГ-6Т		
Ст. техн.		Михайлова				Лит.	Лист 2	Листов
Рук. гр.		Левина						
ГИП		Косско						
Зам. нач. отд.		Даниалевский			Фундаменты под здание ФМ-1; ФМ-2; ФМ-2ᵃ; ФМ-3.	ЦНИИЭП инженерного оборудования г. Москва	
Нач. отд.		Красавин					

С22-10

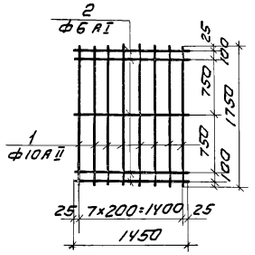

С41-10

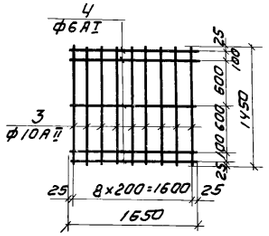

СА8

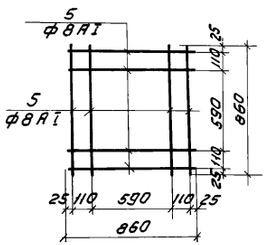

КПА II

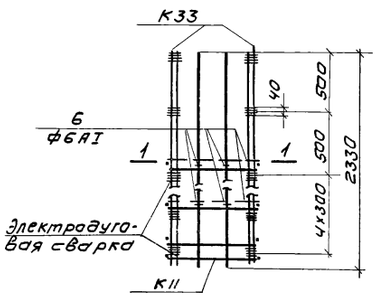

К11

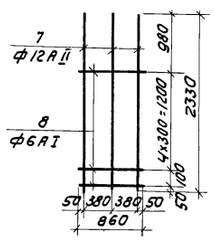

К33

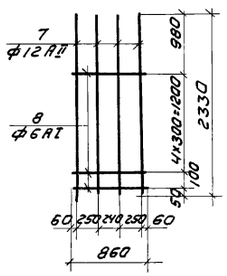

1-1

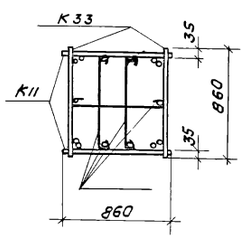

С22-10-1

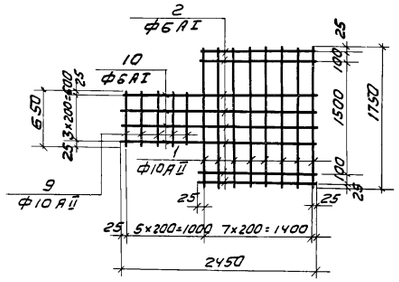

Спецификация арматуры на одну марку

Марка изделия	№ поз	Эскиз	ф мм	Длина мм	Кол-во шт	Общая длина м
1	2	3	4	5	6	7
С22-10	1	—	10 AII	1750	8	14.0
	2	—	6 AI	1450	5	7.2
С41-10	3	—	10 AII	1450	9	13.0
	4	—	6 AI	1650	5	8.2
СА8	5	—	8 AI	1160	8	9.3
КПА II К11 (шт.2)	6		6 AI	950	12	12.0
	7		12 AII	2330	4	18.6
	8		6 AI	860	6	10.4
КПА II К33 (шт.2)	7		12 AII	2330	3	14.0
	8		6 AI	860	6	10.4
С22-10-1	1		10 AII	1750	8	14.0
	2		6 AI	1450	4	5.8
	9		10 AII	650	5	3.3
	10		6 AI	2450	4	9.8
Анкерный болт шт.8	11	100, 120, 750	22 AI	970	1	0.97
Анкерный болт шт.8	12	100, 100, 600	16 AI	800	1	0.8

Данный лист см. совместно с листом КЖ-2

Изм	Лист	N докум.	Подп.	Дата
Ст. техн.		Михайлова		
Рук. гр.		Левина		
ГИП		Косско		
Зам. нач. отд.		Даниаевский		
Нач. отд.		Красавин		

ТП 902-2-271 КЖ

Здание решеток на 3 механизированные решетки МГ-6т

Армирование фундаментов. Сетки С22-10, С41-10, С22-10-1 СА8, КПАН. Спецификация.

Лит	Лист	Листов
Р	3	

ЦНИИЭП инженерного оборудования г. Москва

Маркировочная схема каналов и фундаментов под оборудование

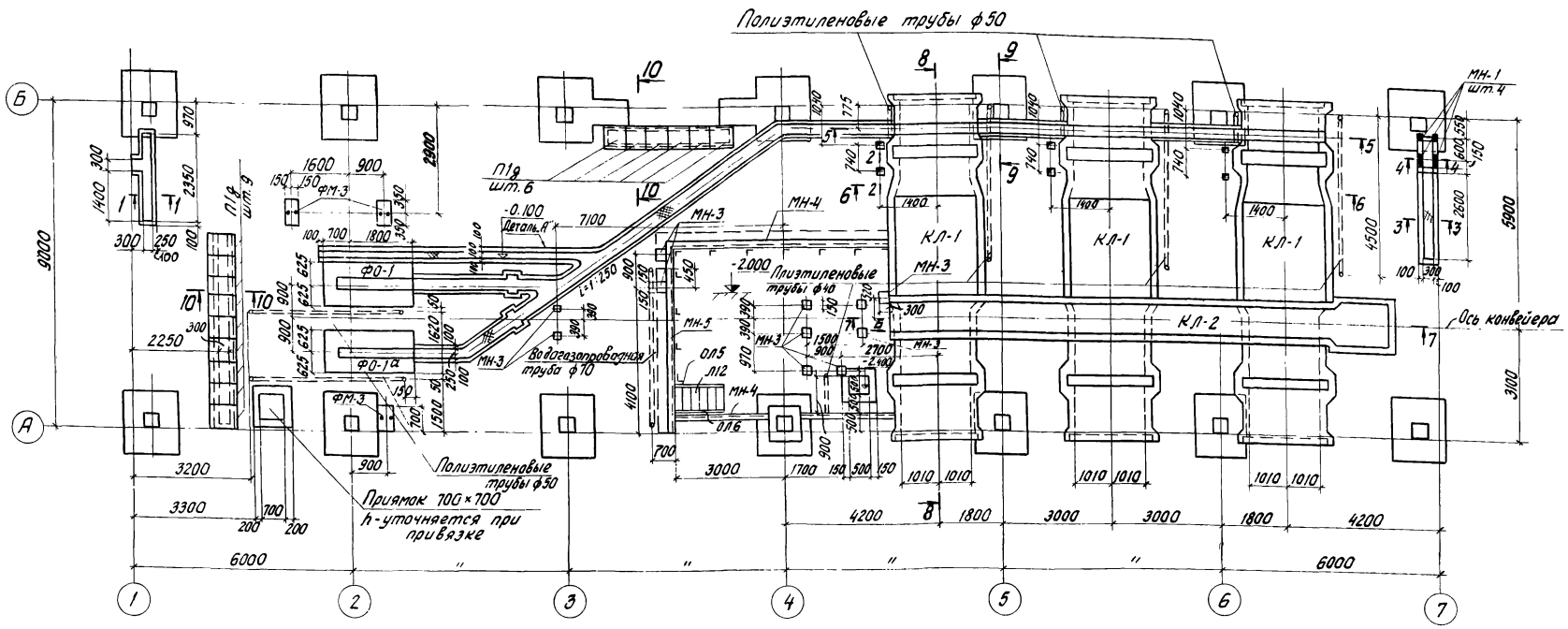

Экспликация фундаментов под оборудование

Марка	Наименование	№листа
ФО-1	Фундамент под дробилку	КЖ-4
ФО-1а	Фундамент под дробилку	КЖ-4

Выборка марок

Марка	Кол. шт.	Масса, кг. 1шт.	Масса, кг. Всех	ГОСТ или серия
Л12	1	153,0	153,0	Серия 1.459-2; в.2
Л15	1	191,0	191,0	—"—
ОЛ7	1	35,0	35,0	—"—
ОЛ8	1	35,0	35,0	—"—
ОЛ5	1	27,0	27,0	—"—
ОЛ6	1	27,0	27,0	—"—
ЛП1	37	12,0	444,0	—"—

Спецификация сборных ж.б. элементов

Наименован. элемента	Марка эл-та	Кол. шт.	Масса Элем.	ГОСТ или серия
Плита перекрытия	П18	15	0,1	Серия ИС-01-04. в.2

1-1

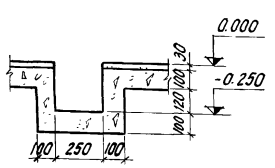

2-2

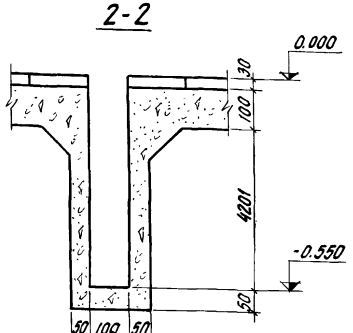

ФО-1; ФО-1а (зеркально)

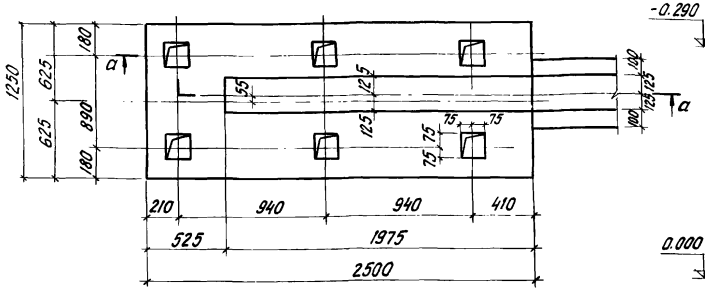

а-а

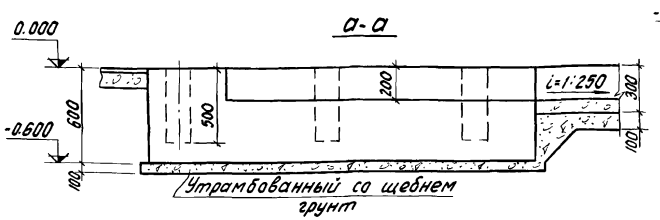

3-3

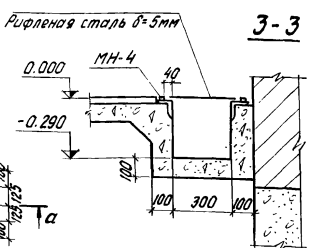

10-10

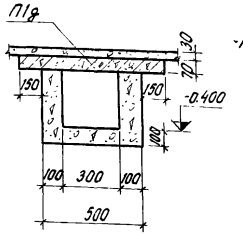

4-4

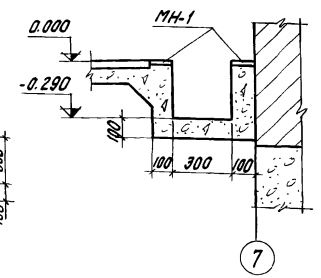

1. Наружные поверхности фундаментов и каналов, соприкасающиеся с грунтом, обмазать двумя слоями горячего битума по огрунтовке битумом, растворенным в бензине.
2. Изнутри стенки каналов затереть цементно-песчаным раствором.
3. По днищу каналов уложить набетонку из бетона М100 с затиркой по верху цементным раствором.
4. Трубы для прокладки кабеля заложить в полу до устройства конструкции пола.
5. Металлическая площадка на отм. 0.000 условно не показана.
6. Сечения 5-5 ÷ 9-9 см. на листе КЖ-5.
7. Для прокладки кабеля применить полиэтиленовые трубы высокой плотности по МРТУ-6 №05-917-67.
8. Объем бетона на фундамент ФО-1: 1,78 м³ (М-200).
9. Вид „Б" дан на листе КЖ-5.

Изм.	Лист	№ докум.	Подпись	Дата	ТП 902-2-271 КЖ		
					Здание решеток на 3 механизированные решетки МГ-6Т		
Рук.гр.		Левина				Лит	Лист	Листов
ГИП		Косско				Р	4	
Зам.нач.отд		Даниевский			Маркировочная схема каналов и фундаментов под оборудование. ФО-1; ФО-1а.	ЦНИИЭП инженерного оборудования г. Москва.		
Нач.отд		Красавин						

14132-02

5-5

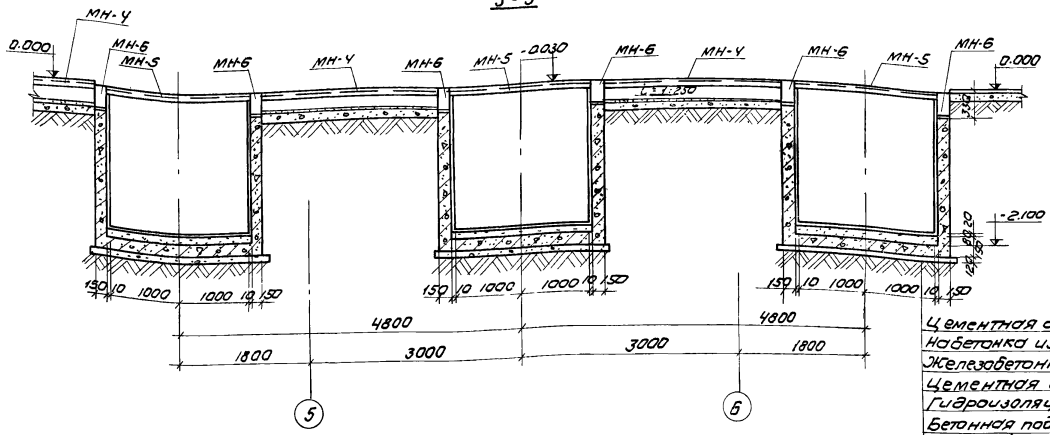

8-8

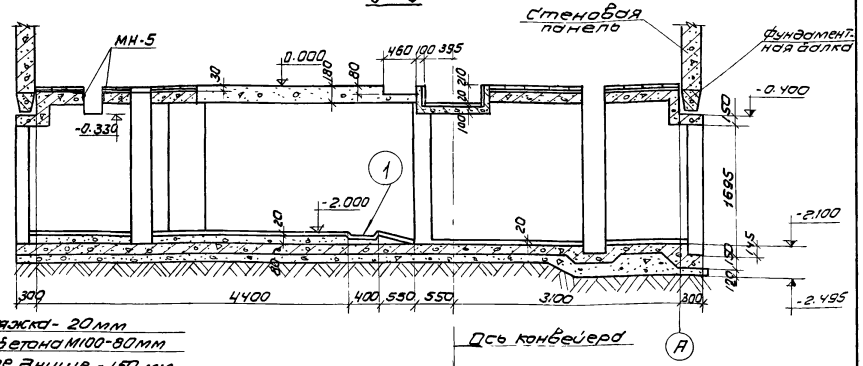

Цементная стяжка - 20мм
Набетонка из бетона М100 - 80мм
Железобетонное днище - 150 мм
Цементная стяжка - 20мм
Гидроизоляция - 4 слоя битума
Бетонная подготовка из бетона М100 - 100мм
Щебень, втрамбованный в грунт - 40мм.

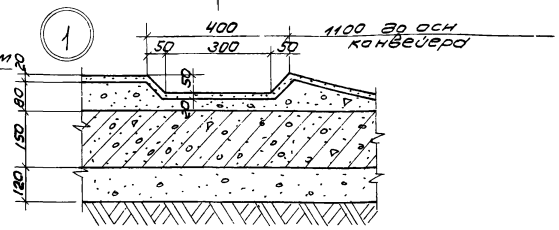

6-6

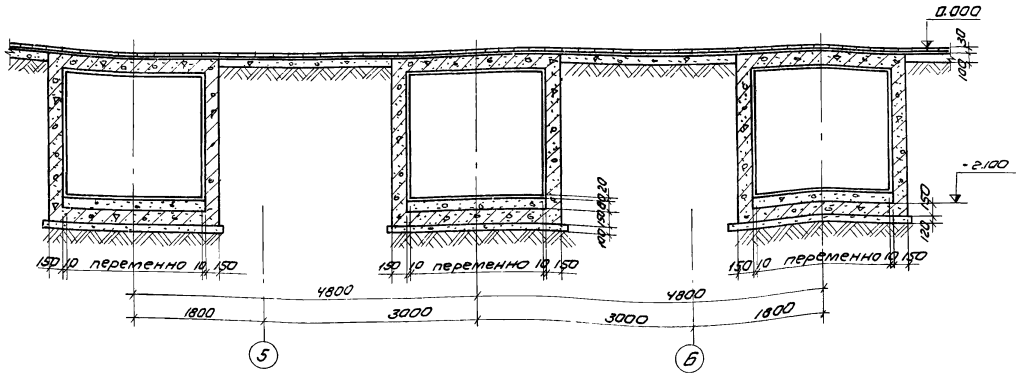

9-9

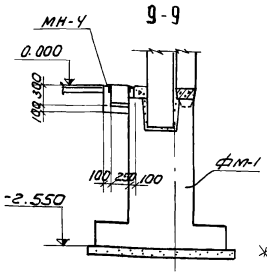

Деталь „А"

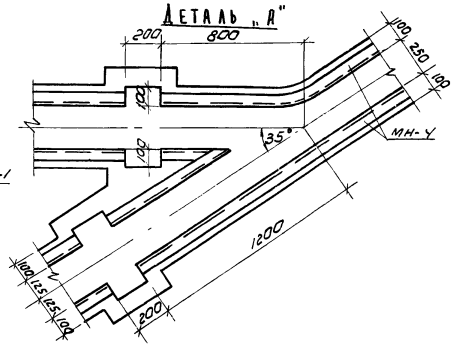

7-7

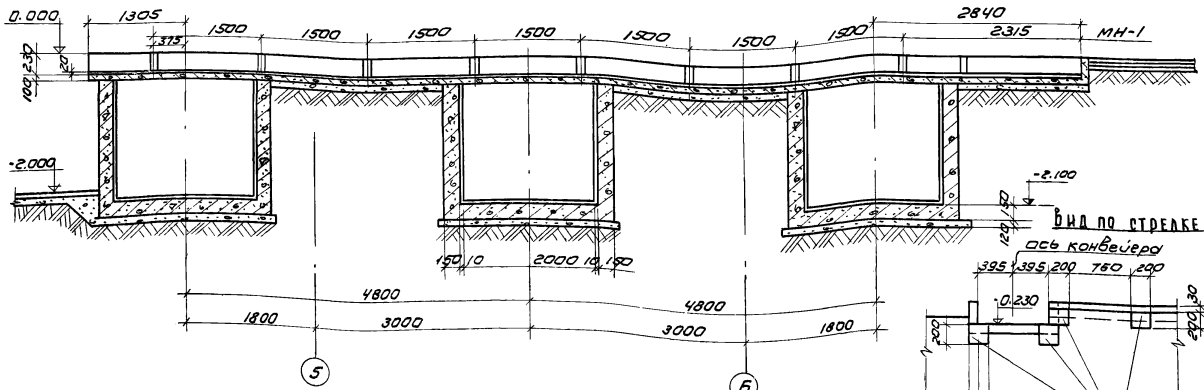

Вид по стрелке „Б"

Данный лист рассматривать вместе с листом КЖС-4

				Т.П. 902-2-271	КЖ
				Здание решеток на 3 механизированные решетки МГ-6т.	
Изм.	Лист	№ докум.	Подп.	Дата	
Инж.		Дайлида			Лит: Р; Лист: 5; Листов:
Рук. гр.		Левина			
ГИП		Косско			
Зам. нач. отд.		Даниловский			Сечения каналов 5-5 ÷ 9-9. Деталь „А"
Нач. отд.		Красавин			ЦНИИЭП инженерного оборудования г. Москва

КЛ-1

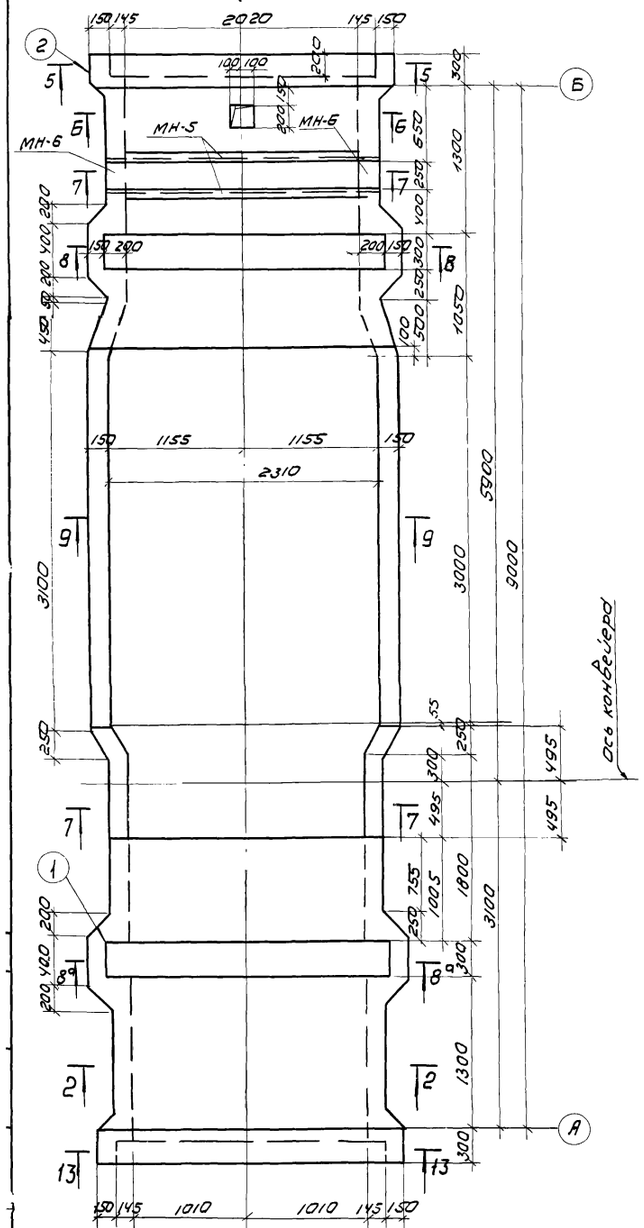

1-1

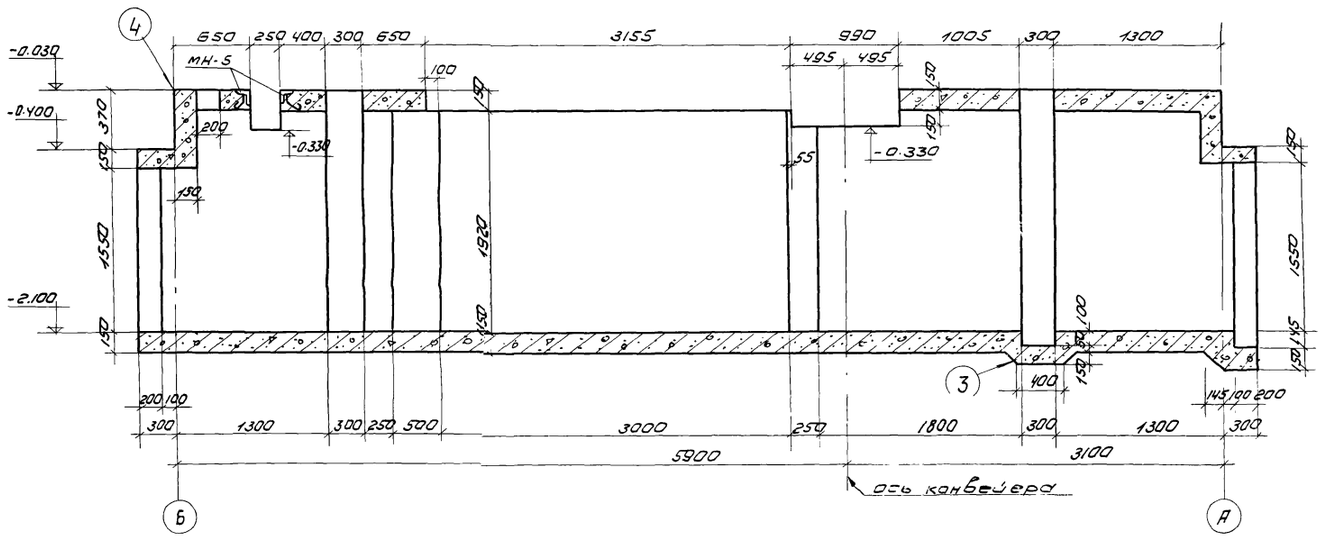

КЛ-2

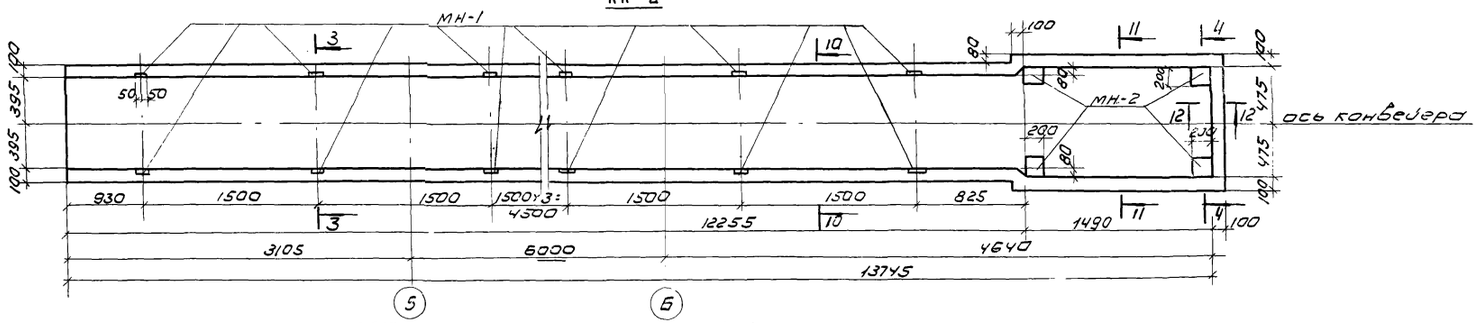

2-2

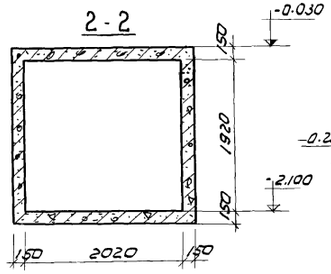

3-3

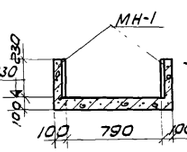

4-4

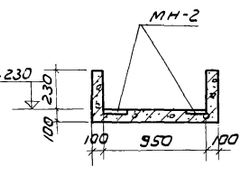

1. Маркировка каналов на листе КЖ-4
2. Армирование каналов по сечениям 5-5 ÷ 13-13 и узлам 1÷4 см. на листе КЖ-7.
3. Каналы К-1, К-2 выполнять из бетона М200; МРЗ 150; ВУ.

					ТП 902-2-271	КЖ	
					Здание решеток на 3 мех. решетки М!-БТ.		
Изм.	Лист	N докум.	Подп.	Дата			
Инженер		Давида				Лит.	Лист	Листов
Рук. гр.		Левина				Р	6	
ГИП		Косско						
Зам. нач. отд.		Даниелевский			Каналы КЛ-1 и КЛ-2. Опалубка. Разрезы.	ЦНИИЭП инженерного оборудования г. Москва	
Нач. отд.		Красавин					

Ведомость стержней на 1 элемент

Марка эл-та	Поз.	Эскиз или сечение	ф мм	Длина мм	Кол. шт.
Канал КЛ-1 (шт.3)	1	350 | 1800 | 350	12 AII	2500	16
	2	350 | 2580 | 350	12 AII	3280	40
	3	распред.	6 AI	720000	-
	4	350 | 2170 | 350	12 AII	2870	88
	5	350 | 2290 | 350	12 AII	2990	84
	6	1870 | 350	12 AII	2220	24
	7	2170 | 350	12 AII	2520	8
	8	2270 | 350	12 AII	2620	8
	9	2020 | 350	12 AII	2370	68
	10	С одной	12 AII	20000	-
	11	100 | 400 | 280 | 180	6 AI	1260	34
	12	1000	12 AII	1000	8
	13	50 | 450 | 400 | 450 | 50	6 AI	1480	61
	14	180 | 700 | 180	6 AI	1150	61
	20	350 | 250 | 350	12 AII	1250	26
	21	350 | 1945 | 350	12 AII	2645	8
Канал КЛ-2 (шт.1)	15	280 | 960 | 280	8 AI	1600	61
	16	70 | 100 | 250	8 AI	530	140
	17	300 | 1120 | 300	8 AI	1800	9
	18	300 | 280	8 AI	660	6
	19	распред.	8 AI	470000	-
МУ-1а (шт.1) МУ-1 (шт.1)	21	90 | 710 | 90	10 AII	890	17
	22	710	10 AII	710	17
	23	90 | 310 | 90	10 AII	490	3
	24	310	10 AII	310	3
	25	распред	8 AI	10440	-

Марка эл-та	Арматурные изделия: Арматурная сталь ГОСТ 5781-61, Класс AI, ф мм 6	8	Итого	Класс AII, ф мм 12	10	Итого	Итого	Закладные изделия: Профильн. сталь б	б	Арм. сталь ГОСТ 5781-61, Класс, ф мм			Итого	Всего:
КЛ-1	160,0	-	160,0	916,0		916,0	1076,0							1076,0
КЛ-2	-	262,0	262,0				262,0							262,0
МУ-1; МУ-1а	-	4,1	4,1	-	18,3	18,3	22,4							22,4

Расход материалов

Наименование элемента	Расход стали на 1м³ бетона кг	Марка бетона	На 1 элемент: бетона м³	стали кг.	К-во шт.	На все: бетона м³	стали кг.	№ листов
Канал КЛ-1	115	200	9,47	1076,0	3	28,41	3228,0	КЖ-7
Канал КЛ-2	128	200	2,04	262,0	1	2,04	262,0	—"—
МУ-1; МУ-1а	112,0	200	0,19	22,4	1+1	0,38	44,8	—"—

Изм.	Лист	N докум.	Подп.	Дата	
Инженер		Данилда			
Рук. гр.		Левина			
ГИП		Косско			
Зам. нач. отд.		Даниловский			
Нач. отд.		Красавин			

ТП 902-2-271 КЖ

Здание решеток на 3 механизированные решетки МГ-6Т

Лит.	Лист	Листов
Р	7	

Каналы КЛ-1 и КА-2. Армирование

ЦНИИЭП инженерного оборудования г. Москва

Маркировочная схема колонн и балок

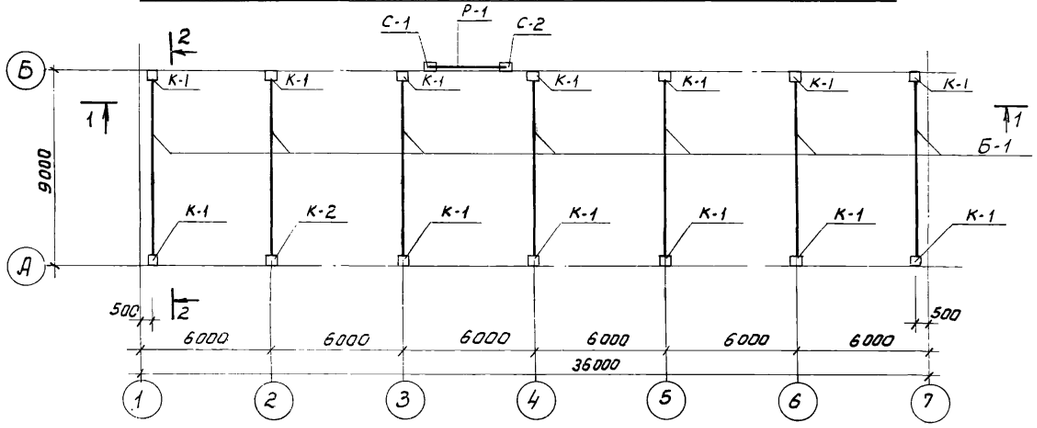

1-1

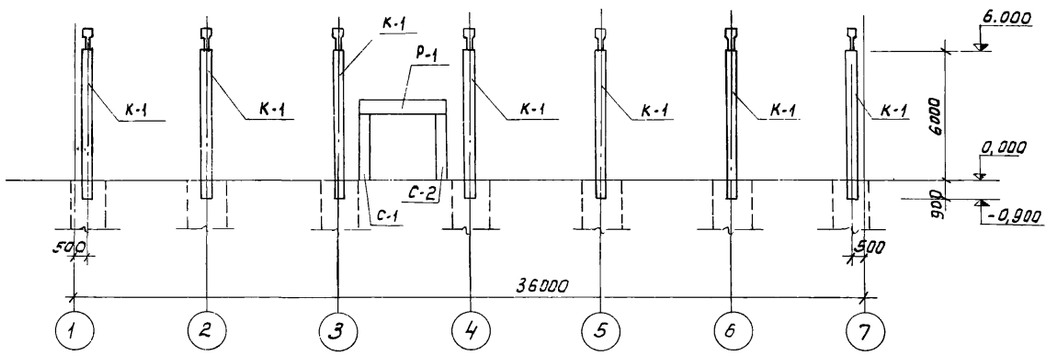

2-2

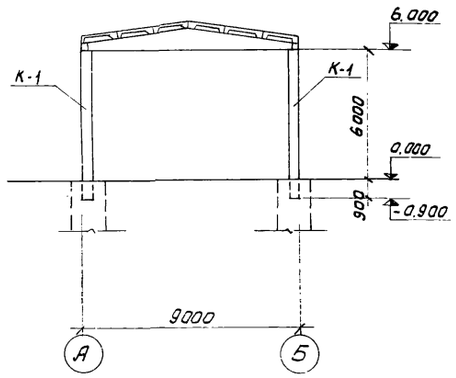

Маркировочная схема плит перекрытия на отм. 2.800

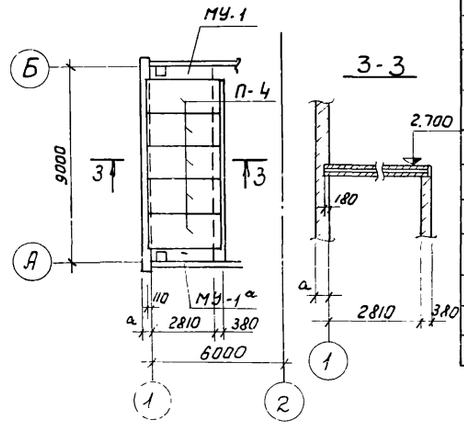

3-3

Марка	Обозначение	Наименование	Кол.	Примеч.
	Колонны		$t_н$ = -20°С, -30°С, -40°С	
К-1	Серия КЭ-01-49, вып. 2 и лист КЖ-9	КП II-12-1	13	2,8
К-2	—"—	КП II-12-2	1	2,8
	Железобетонная балка		$t_н$ = -20°С	
Б-1	Серия ПК-01-115	БДЭ-2-1	7	3,0
			$t_н$ = -30°С -40°С	
Б-1	Серия ПК-01-115	БДЭ-3-1	7	3,0
	Плиты покрытия	$t_н$ = -20°С; -30°С; -40°С		
П-1	Серия 1.465-7 в.3, ч.I.	ПА III в / 1,5×6,0 -1	16	1,5
П-2	—"—	ПА III в-10 / 1,5×6,0 -1в	1	1,8
П-3	—"—	ПА III в / 1,5×6,0 -1в	13	1,5
	Плиты перекрытия	$t_н$ = -20°С, -30°С, -40°С		
П-4	Серия 1.141-1, Вып.16	ПК8-33-15а	5	
	Стаканы	$t_н$ = -20°С; -30°С; -40°С		
С-1	Серия 1.465-7, в.5	СШ 10а	1	0,20
	Ворота распашные			
Р-1	Серия ПР-05-36.4	Р-1	1	2,40
С-1	—"—	С-1	1	1,60
С-2	—"—	С-2	1	1,60

Маркировочная схема плит покрытия

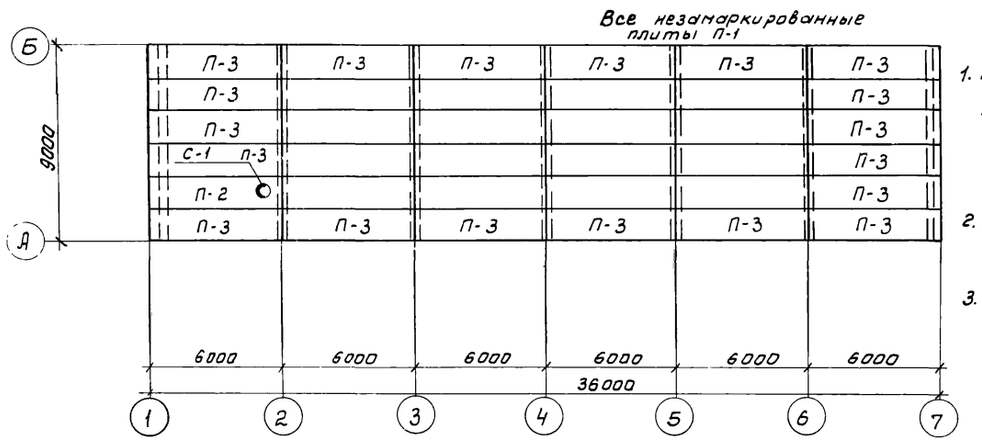

1. Монтаж колонн, балок и плит покрытия производить в соответствии с указаниями серий: 1.465-7, вып. 1; 1.462-3, вып. I; КЭ-01-49, вып. III; КЭ-01-55, вып. II.
2. В спецификации в графе „примечания" дана масса элементов в тоннах.
3. Металлические балки монолитных участков МУ-1, МУ-1а разработаны на листе КЖ-13, армирование - на листе КЖ-1.

					ТП 902-2-271		КЖ
					ЗДАНИЕ РЕШЕТОК НА 3 МЕХАНИЗИРОВАННЫЕ РЕШЕТКИ МГ-6Т		
Изм.	Лист	N докум.	Подп.	Дата			
Инженер		Дайлида				Лит.	Лист	Листов
Рук. гр.		Левина				Р	8	
Гип отд		Косско			Маркировочные схемы колонн, балок и плит покрытия. Разрезы. Спецификация.	ЦНИИЭП инженерного оборудования Москва	
Нач. отд		Красавин					

Балка Б-1

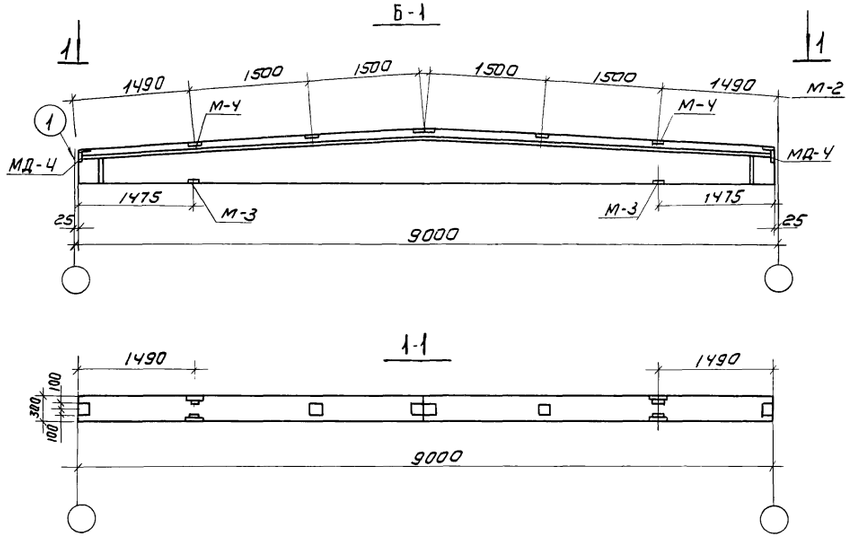

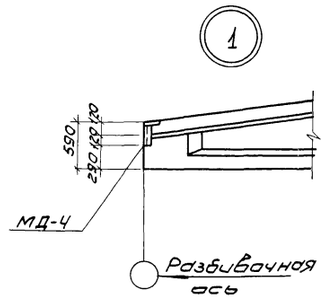

Выборка дополнительных закладных деталей

Марка элемента и кол-во шт		Марка детали	Кол-во шт		Сталь кг		Примечание
			На элем.	На все эл-ты	На эл-т	На все эл-ты	
Балка двускатная Б-1 (шт.7)		М-2	6	42	9.0	63.0	Серия ПК-01-115
		М-3	2	14	4.0	28.0	—"—
		М-4	2	14	13.0	91.0	—"—
		МД-4	2	14	8.8	61.6	Серия 2.430-4 в.о.
Колонны	К-1 (шт.13)	М-6	4	52	8.8	114.6	Серия КЖ-01-49 в II
		М-15	1	13	13.7	178.0	—"—
	К-2 (шт.1)	М-6	4	4	8.8	8.8	—"—
		М-15	3	3	41.1	41.1	—"—

1. Маркировочная схема-на листе КЖ-8.
2. На данном листе изображены только дополнительные закладные детали в сборных железобетонных конструкциях.

К-1

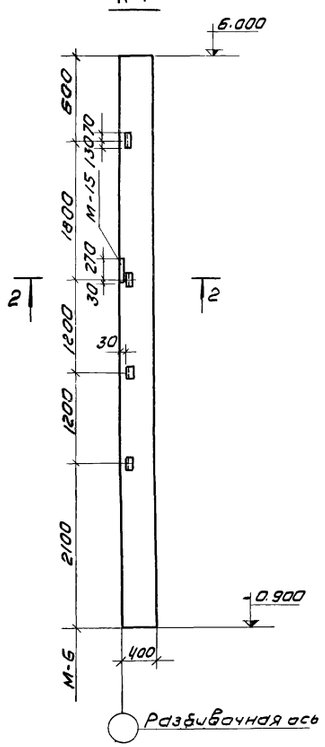

К-2

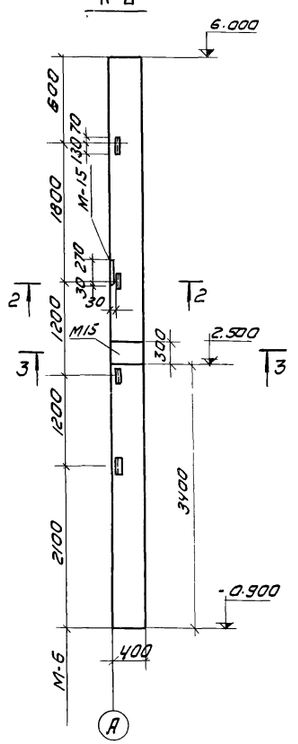

2-2

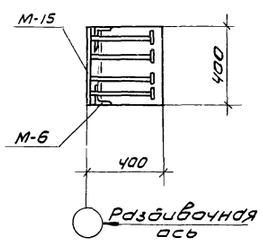

3-3

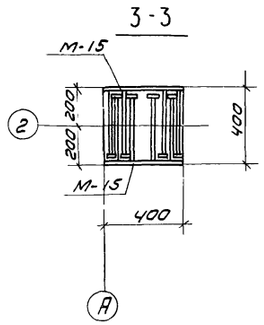

							ТП 902-2-271		КЖ
							Здание решеток на 3 механизированные решетки МГ-6Т.		
Изм	Лист	N докум.	Подп.	Дата				Лит.	Лист	Листов
Инженер		Дайлида						Р	9	
Рук. гр.		Левина								
ГИП		Косско					Опалубка колонн и балок.	ЦНИИЭП инженерного оборудования г. Москва		
Нач отд		Красавин								

Маркировочная схема стеновых панелей по оси „А"

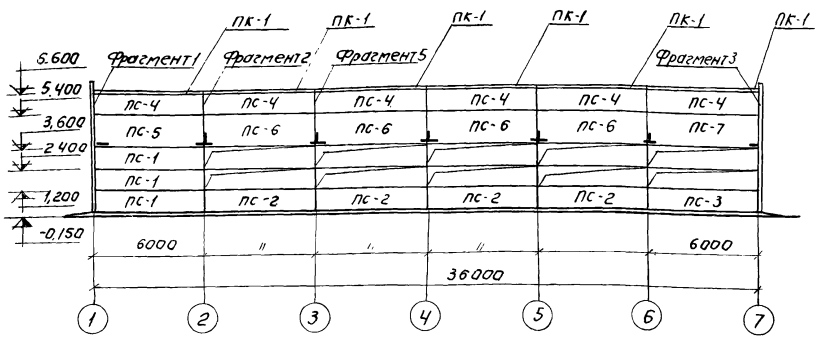

Фрагмент 1

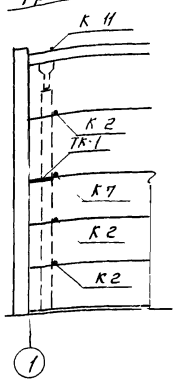

Фрагмент 2

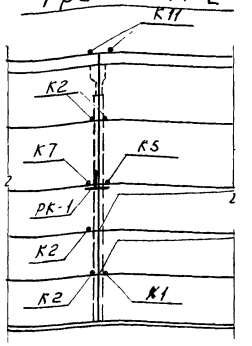

Фрагмент 3

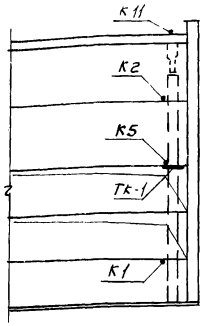

Маркировочная схема стеновых панелей по оси „Б"

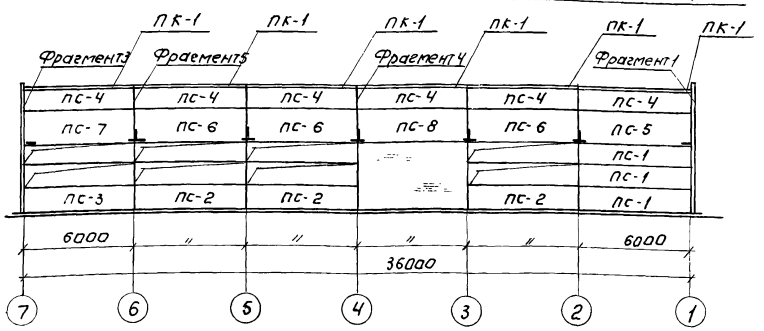

Для фрагмента 1, Всего (Вместе с зерк. 1) - 2

Тип крепления	На один фрагмент	На все фрагменты
К2	3	6
К7	1	2
К11	1	2
ТК-1	1	2

Для фрагмента 2, всего (Вместе с 1 зерк.) - 2

Тип крепления	На один фрагмент	На все фрагменты
К1	1	2
К2	4	8
К5	1	2
К7	1	2
К11	2	4
РК-1	1	2

Для фрагмента 3, Всего (Вместе с 1 зерк.) - 2

Тип креплен.	На один фрагмент	На все фрагменты
К1	1	2
К2	1	2
К5	1	2
К11	1	2
ТК-1	1	2

Фрагмент 4

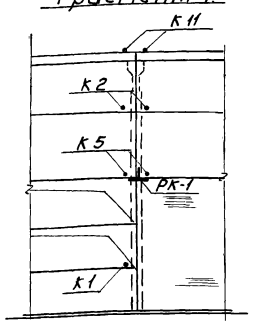

Для фрагмента 4, Всего (Вместе с 1 зерк.) - 2

Тип крепления	На один фрагмент	На все фрагменты
К1	1	2
К2	2	4
К5	2	4
К11	2	4
РК-1	1	2

Фрагмент 5

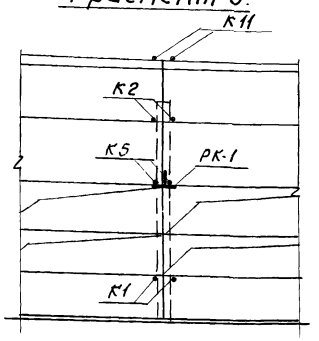

Для фрагмента 5 (Всего - 6)

Тип крепления	На один фрагмент	На все фрагменты
К1	2	12
К2	2	12
К5	2	12
К11	2	12
РК-1	1	6

1. Узлы, замаркированные на чертеже, применять по серии 2-430-4 Вып. 0,1.
2. Монтажную сварку элементов крепления производить электродами Э-42 по ГОСТу 9467-60.

					902-2-271 КЖ		
					Здание решеток на 3 механизированные решетки МГ-6Т		
Изм.	Лист	№ докум.	Подпись	Дата			
Ст. инж.		Макарищева				Лит.	Лист	Листов
Рук. гр.		Левина				Р	10	
ГИП		Косско						
Зам. нач. отд.		Даниелевский			Маркировочные схемы стеновых панелей.	ЦНИИЭП инженерного оборудования г. Москва		
Нач. отд.		Красавин						

Спецификация железобетонных элементов к маркировочным схемам, расположенным на листе.

Марка	Обозначение	Наименование	Кол-во	Примечание
		Для температуры $t^н=-20°C$		
ПС-1	Серия 1.432-5, Вып 1	Стеновая панель $\frac{ПСЛ24}{1.2\times6.0}$-122	6	2.2
ПС-2	То же	—"— $\frac{ПСЛ24}{1.2\times6.0}$-221	7	2.2
ПС-3	То же	—"— $\frac{ПСЛ24}{1.2\times6.0}$-222	2	2.2
ПС-4	То же	—"— $\frac{ПСЛ24}{1.2\times6.0}$-421	12	2.2
ПС-5	То же	—"— $\frac{ПСЛ24}{1.8\times6.0}$-122	2	3.3
ПС-6	То же	—"— $\frac{ПСЛ24}{1.8\times6.0}$-221	7	3.3
ПС-7	То же	—"— $\frac{ПСЛ24}{1.8\times6.0}$-222	2	3.3
ПС-8	То же	—"— $\frac{ПСЛ24}{1.8\times6.0}$-121	1	3.3
ПК-1	Серия 1.432-5, Вып. 3	Карнизная панель ПК-2	12	1.3
		Для температур $t^н=-30°C$, $-40°C$		
ПС-1	Серия 1.432-5, Вып. 1	Стеновая панель $\frac{ПСЛ30}{1.2\times6.0}$-122	6	2.3 / 2.7
ПС-2	То же	—"— $\frac{ПСЛ30}{1.2\times6.0}$-221	7	2.3 / 2.7
ПС-3	То же	—"— $\frac{ПСЛ30}{1.2\times6.0}$-222	2	2.3 / 2.7
ПС-4	То же	—"— $\frac{ПСЛ30}{1.2\times6.0}$-421	12	2.3 / 2.7
ПС-5	То же	—"— $\frac{ПСЛ30}{1.8\times6.0}$-122	2	3.5 / 4.1
ПС-6	То же	—"— $\frac{ПСЛ30}{1.8\times6.0}$-221	7	3.5 / 4.1
ПС-7	То же	—"— $\frac{ПСЛ30}{1.8\times6.0}$-222	2	3.5 / 4.1
ПС-8	То же	—"— $\frac{ПСЛ30}{1.8\times6.0}$-121	1	3.5 / 41
ПК-1	Серия 1.432-5 Вып. 3	Карнизная панель ПК-3	12	1.4

Спецификация монтажных деталей

Марка монтажн. детали	Номер листа серии 2.430-4 вып. 1	Кол-во марок	Марка элементов крепления детали	Количество на одну деталь	Количество на все детали	Примечан
К1	5	18	Т1	1	18	
К2		32	Т1	1	32	
			Т2	1	32	
К5	6	20	Т5	1	20	
К7		4	Т5	2	8	
К11	8	24	Т10	1	24	
К21	11	36	Т26	1	36	
К22	11	24	Т22	1	24	
			Т24	1	24	для $t^н=-20°C$ и $-30°C$
			Т25	1	24	для $t^н=-40°C$

Спецификация стальных элементов крепления панелей

Марка	Обозначение	Наименование	Кол-во	Примечан (масса /кг)
		Для температур $t^н=-20°C$, $-30°C$, $-40°C$		
Т1	Серия 1.439-1	Соединительный элемент Т1	50	0.5
Т2	То же	—"— Т2	32	0.3
Т5	То же	—"— Т5	28	0.6
Т10	То же	—"— Т10	24	1.3
Т22	То же	—"— Т22	24	0.7
Т26	То же	—"— Т26	36	0.4
ТК-1	То же	Опорная консоль ТК-1	4	22.1
РК-1	То же	То же РК-1	10	19.5
		Для температуры $t^н=-20°C$		
Т24	Серия 1.439-1	Соединительный элемент Т24	24	1.5
		Для температур $t^н=-30°C$, $-40°C$		
Т25	Серия 1.439-1	Соединительный элемент Т25	24	1.9

1. В спецификации ж.б. элементов в графе „примечания" дана масса сборных ж.б. элементов в тоннах.
2. В числителе дана масса элементов для $t^н=-40°C$ с $\gamma=900$ кг/см³, в знаменателе - для $t^н=-30°C$ с $\gamma=1100$ кг/см³

Крепление карнизных панелей к подкарнизным.

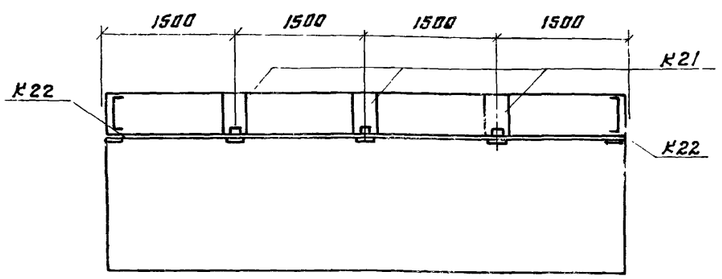

Изм	Лист	№ докум	Подп.	Дата	ТП 902-2-271 К
Ст инж		Макарищева			Здание решеток на 3 механизированные решетки МГ-6Т
Рук гр		Левина			Лит Р / Лист 11 / Листов
ГИП		Косско			Стеновые панели Спецификации
Зам н отд		Данилевский			ЦНИИЭП инженерного оборудования г Москва
Нач. отд.		Красавин			

Маркировочная схема подкрановых путей

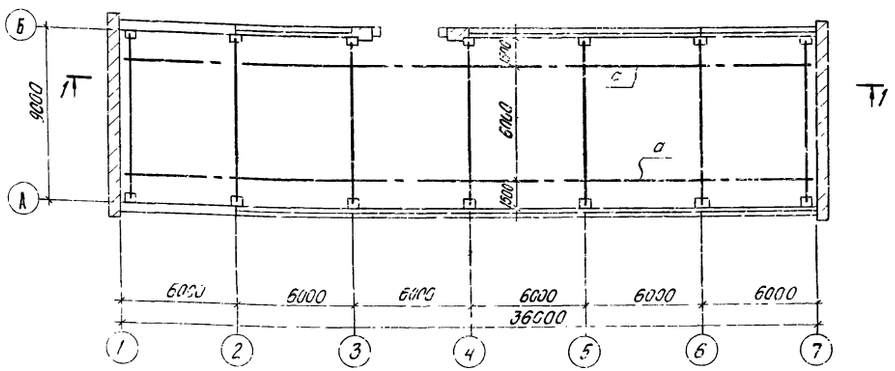

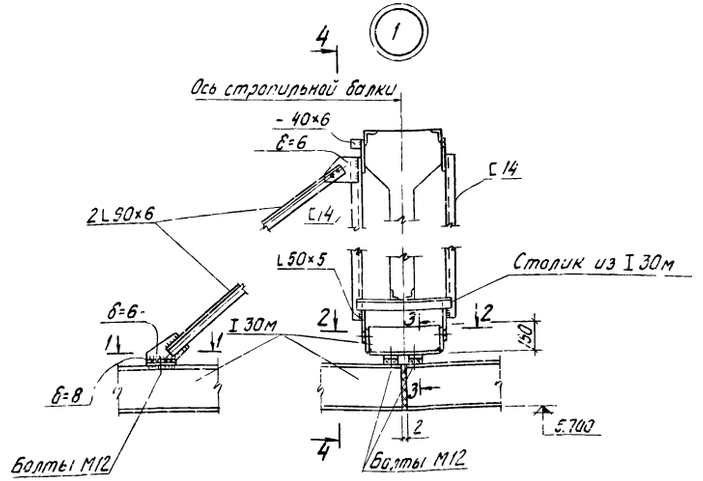

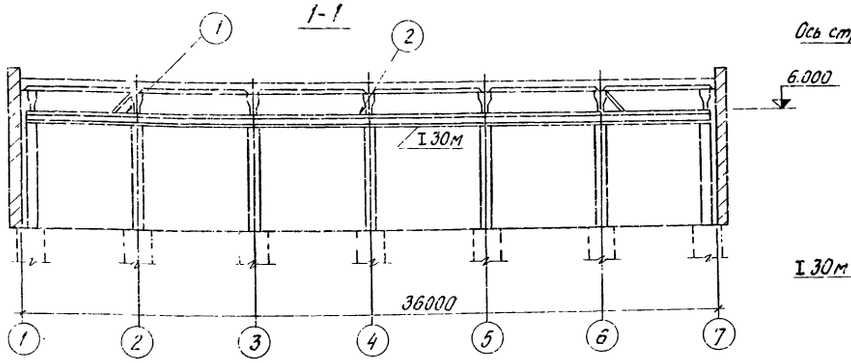

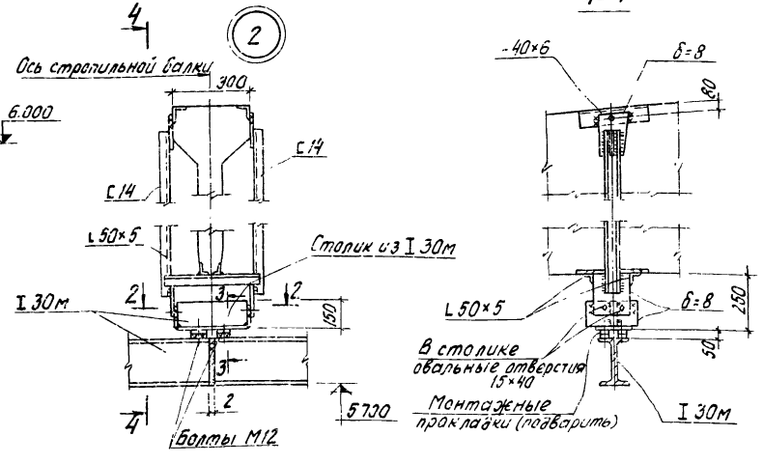

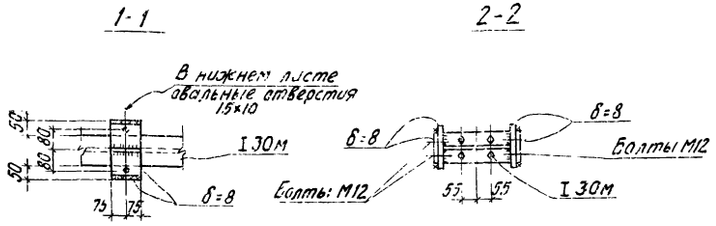

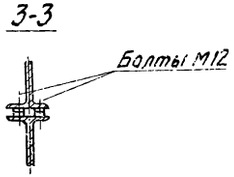

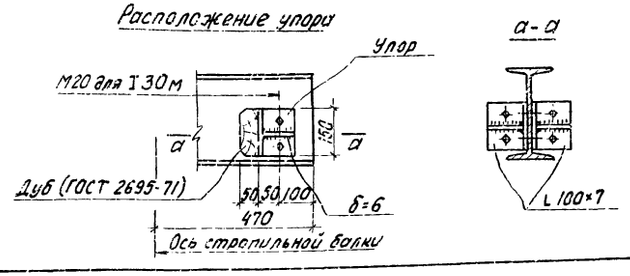

Таблица сечений

Марка	Наименов элемента	Сечение	Состав сечен	Расчетн усилия М тм	Расчетн усилия Q т	Примеч.
а	Подкрановый путь	I	I 30м	6,2	2,1	

Техническая спецификация стали

Профиль	Длина м	Кол-во шт.	Масса, кг	Примечания
Двутавры ГОСТ 19425-74				
I 30м	—	—	3715,0	
Швеллеры ГОСТ 8240-72				
C14	0,75	24	258,3	
Сталь угловая ГОСТ 8509-72				
L50×5	—	—	60,3	
L90×6	—	—	73,3	
L100×7	—	—	13,0	
Сталь полосовая ГОСТ 82-70				
-δ=8	—	—	140,0	
-δ=6	—	—	60,0	

1. Сталь для подкрановых путей - марки В ст 3 пс 6, ГОСТ 380-71*.

ИЗМ	ЛИСТ	№ ДОКУМ.	ПОДП.	ДАТА	ТП 902-2-271 КЖ
ИНЖЕН.		ДАНИЛИДА			ЗДАНИЕ РЕШЕТОК НА 3 МЕХАНИЗИРОВАННЫЕ РЕШЕТКИ МГ-6Т
РУК.ГР.		ЛЕБИНА			ЛИТ. / ЛИСТ 12 / ЛИСТОВ
ГИП		КОССКО			
ЗАМ.Н.ОТД.		ДАНИЛЕВСКИЙ			МАРКИРОВОЧНАЯ СХЕМА ПОДКРАНОВЫХ ПУТЕЙ. РАЗРЕЗЫ УЗЛЫ.
НАЧ.ОТД.		КРАСАВИН			ЦНИИЭП ИНЖЕНЕРНОГО ОБОРУДОВАНИЯ г. МОСКВА

Металлическая площадка на отм. 2.800

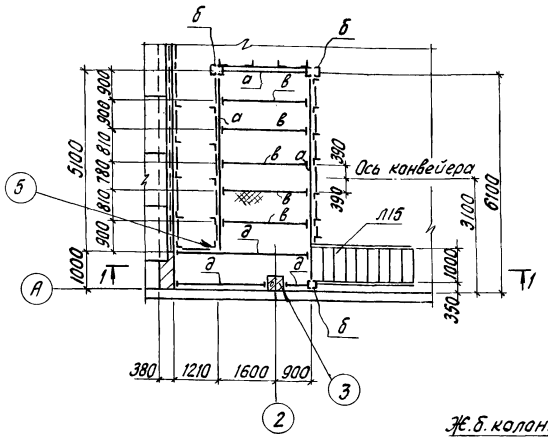

Металлическая площадка на отм. 0.000

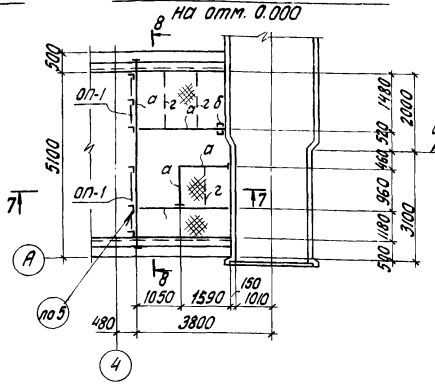

7-7

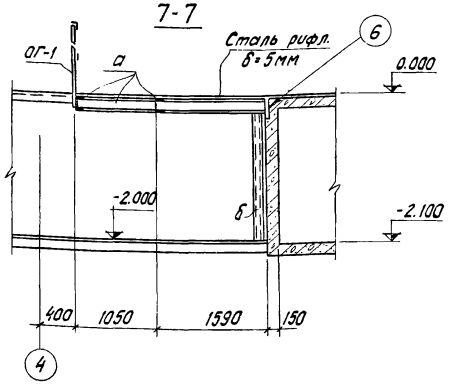

Таблица усилий

Марка	Наименование	Сечение	Состав сечен.	Расчетн. усил. M (т.м)	Расчетн. усил. Q (т)	Примеч
а	Балка	[	[18	1,4	1,8	
б	Стойка	[]	2[14	—	—	
в	Балка	[	[14	—	—	
ОГ-1	Ограждение	ПП1 по	серии	1.459-2		
г	Ребро жестк.	—	-80×6	—	—	
д	Балка	[	[24	—	—	

Техническая спецификация стали

Профиль	Длина м	Кол-во шт.	Масса, кг	Примечан.
Швеллеры ГОСТ 8240-72				
[14	—	—	410,0	
[18	—	—	550.0	
[24	—	—	178,0	
Уголки равнобокие ГОСТ 8509-72				
L 90×6	—	—	35,0	
L 125×10	—	—	52.0	
Сталь полосовая				
-300×8	—	—	29,2	ГОСТ 103-57*
-100×8	—	—	10,0	—"—
-300×8	—	—	68.0	ГОСТ 82-70
-320×12	—	—	56,0	—"—
-80×6	—	—	15,0	ГОСТ 103-57*
Сталь рифленая ГОСТ 8568-57*				
-δ=5	—	—	1240,0	—

1. Площадки выполнять из стали класса С38/23, марки В Ст.3кп.2 ГОСТ 380-71*.
2. Сечения 13-13, 14-14 см. на листе КЖ-7.

1-1

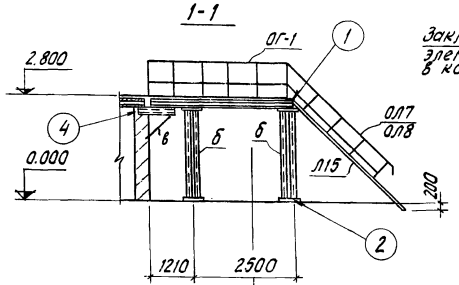

4-4

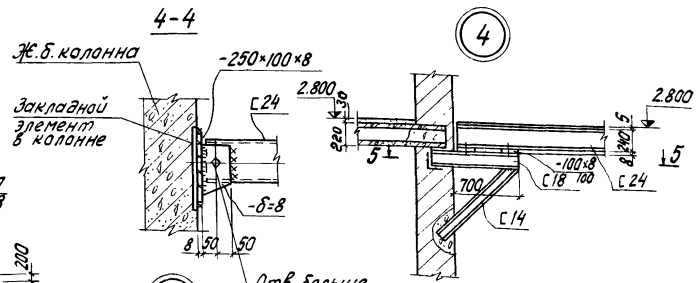

8-8

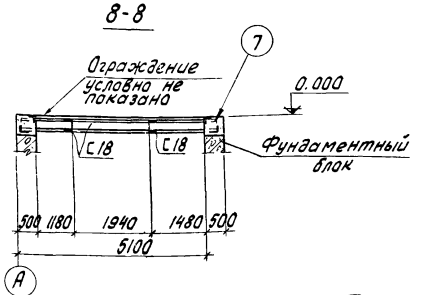

5-5

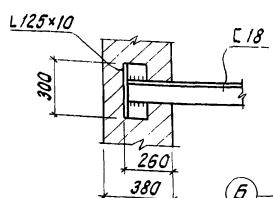

6

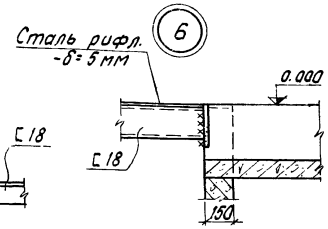

7

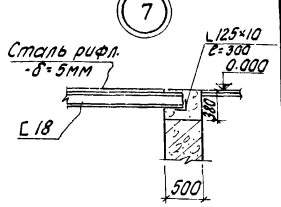

2-2

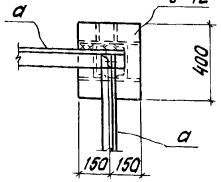

Схема балок МУ-1; МУ-1а (зеркально)

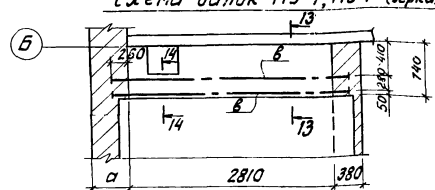

3-3

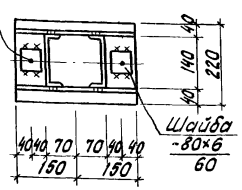

6-6

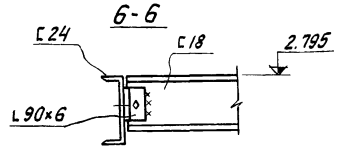

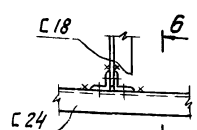

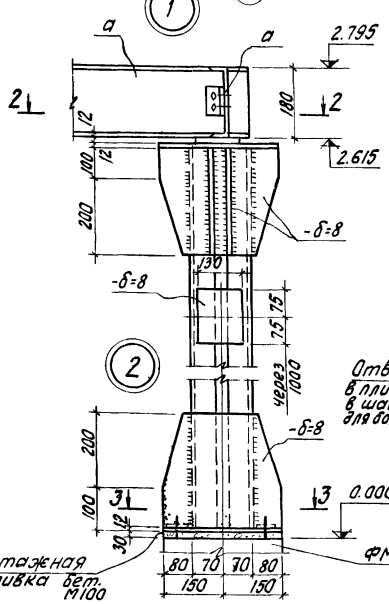

Изм.	Лист	№ докум.	Подпись	Дата
Инжен.		Даилида		
Рук. гр.		Левина		
ГИП		Косско		
Зам. нач. отд.		Данилевский		
Нач. отд.		Красавин		

ТП 902-2-271 КЖ

Здание решеток на 3 механизированные решетки МГ-61

Лит.	Лист	Листов
	13	

Металлические площадки на отм. 0.000 и 2.800 Узлы

ЦНИИЭП инженерного оборудования г. Москва.

План венткамеры

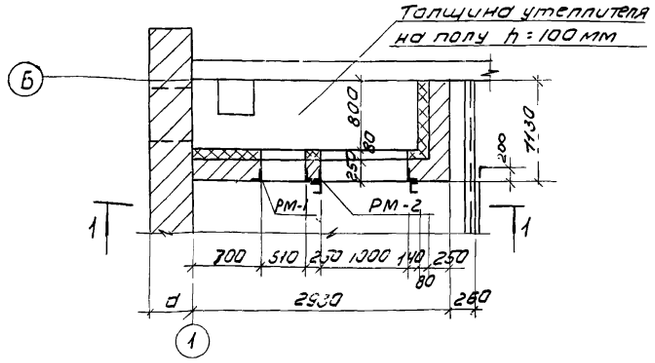

1-1

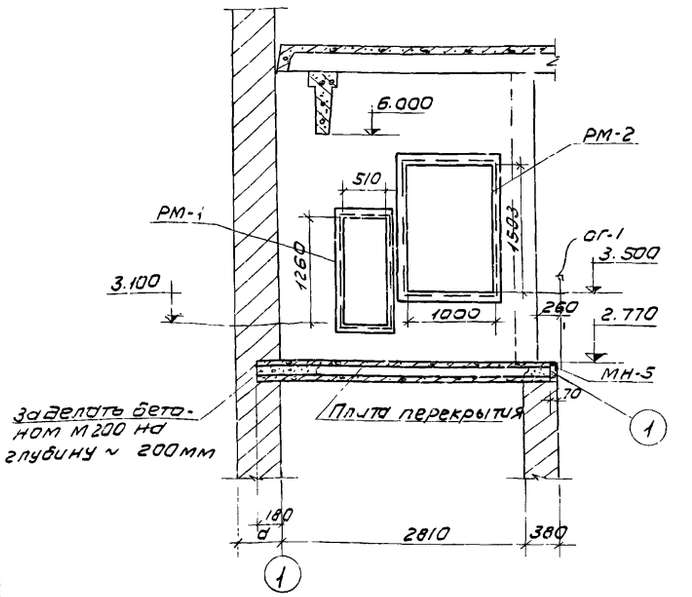

Маркировочная схема перемычек

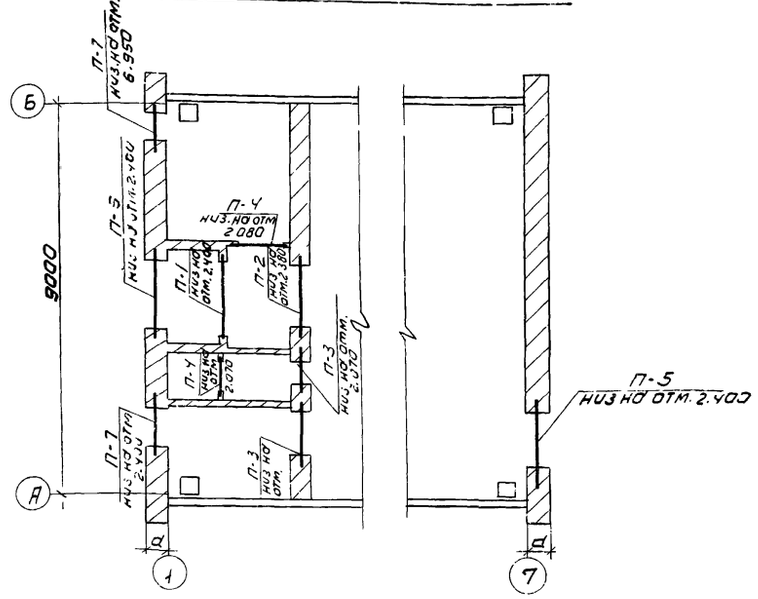

Деталь крепления утеплителя

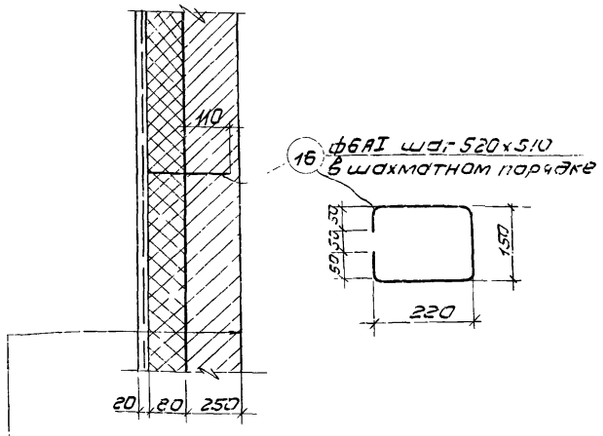

1. РМ-1 и РМ-2, поз.16 и 17 разработаны на листе КЖ-15
2. Анкера поз. 17 заделать в швы между плитами, приварив к МН-5 швом $h_ш$=6мм.
3. Кирпичную кладку δ=250мм армировать 3ф5ВI через 5 рядов кладки.

Ведомость перемычек

Перемычки: Марка по проекту	Перемычки: Схема сечения	Перемычки: Кол мест	Элементы перемычки: Марка	Элементы перемычки: Обозначение	Элементы перемычки: Кол
Для температур $t^н$=-20°С, -30°С, -40°С.					
П-1	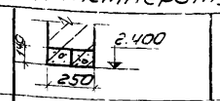	1	Б18	серия 1.139-1 вып.1 ч.2	2
П-2	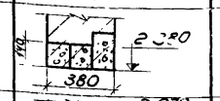	1	Б18 БУ19		2 1
П-3	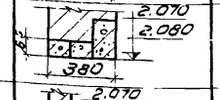	2	Б13 БУ15		2 1
П-4	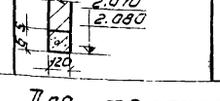	2	Б13		1
Для температуры $t^н$=-20°С					
П-5	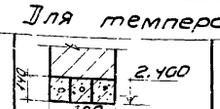	1	Б18		3
П-6	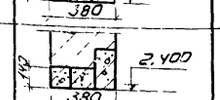	1	Б18 БУ19		2 1
П-7	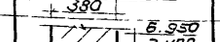	2	Б13		3
Для температуры $t^н$=-30°С					
П-5	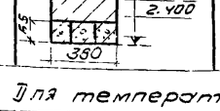	1	Б18		4
П-6	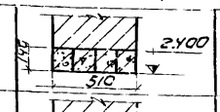	1	Б18 БУ19		3 1
П-7	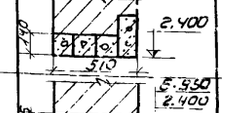	2	Б13		4
Для температуры $t^н$=-40°С					
П-5	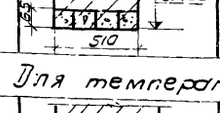	1	Б18		5
П-6	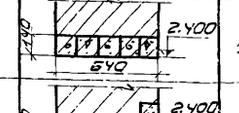	1	Б18 БУ19		4 1
П-7	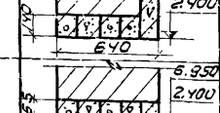	2	Б13		5

Изм.	Лист	№докум.	Подп.	Дата	Т.П. 902-2-271 КЖ
Инженер.		Данилида			Здание решеток на 3 механизированные решетки МГ-6Т
Рук. гр.		Левина			Лит. Р; Лист 14; Листов
ГИП		Косско			План венткамеры. Маркировочная схема перемычек.
Зам. нач. отд.		Данилевский			ЦНИИЭП инженерного оборудования г. Москва
Нач. отд.		Красавин			

МН-1

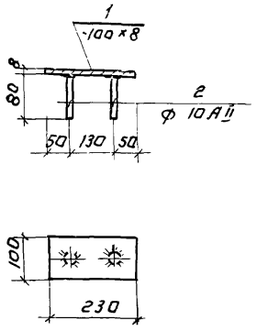

МН-2

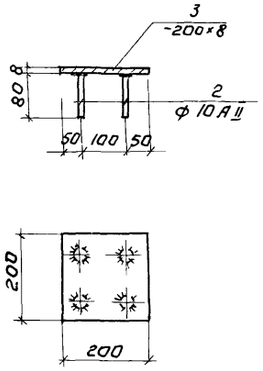

МН-3

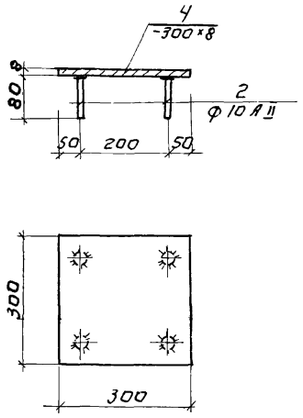

МН-4

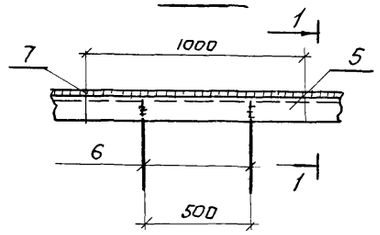

1-1

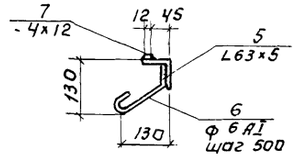

МН-5

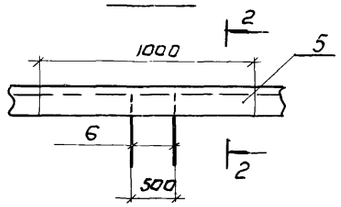

2-2

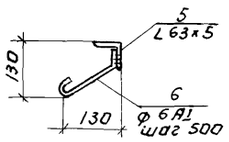

МН-6

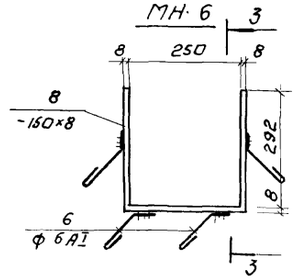

3-3

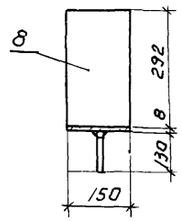

РМ-1

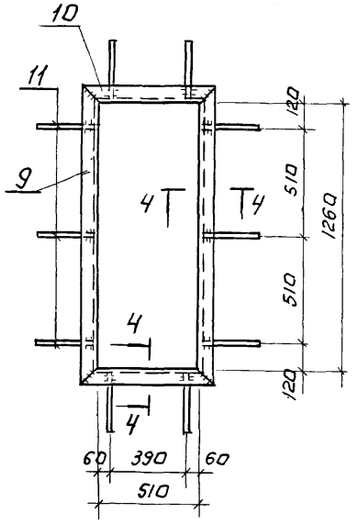

РМ-2

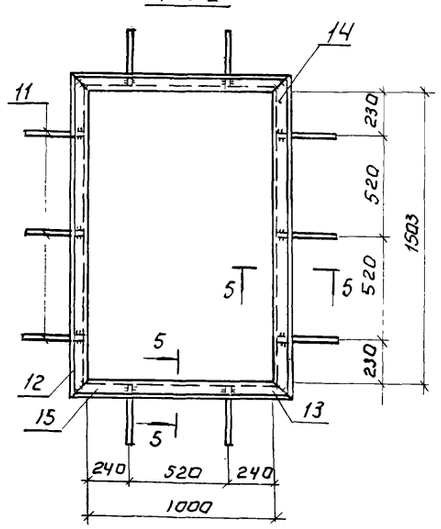

4-4

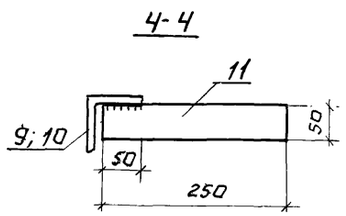

5-5

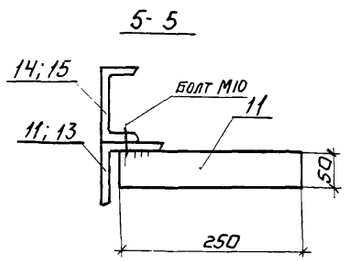

В закладных деталях МН-1; МН-2, МН-3 приварку анкерных стержней поз. 2. производить вторец под слоем флюса.

Расход стали на 1 штуку каждой марки.

Марка	№ поз.	Профиль	Длина мм.	Кол-во шт.	Масса кГ 1 шт.	Масса кГ Всех	Масса кГ Марки.	Примечан.
МН-1	1	– 100×8	230	1	1.256	1.256	1.38	ГОСТ 103-57*
	2	ф 10 А II	80	2	0,062	0,124		ГОСТ 5781-61*
МН-2	2	ф 10 А II	180	4	0,062	0,248	2,76	—"—
	3	– 200×8	200	1	2,512	2,512		ГОСТ 103-57*
МН-3	2	ф 10 А II	100	4	0,062	0,248	5,90	ГОСТ 5781-61*
	4	– 300×8	300	1	5,652	5,652		ГОСТ 103-57*
МН-4	5	L 63×5	1000	1	4,81	4,81	9,64	ГОСТ 8509-72
	6	ф 6 А I	280	2	0,062	0,124		ГОСТ 5781-61*
	7	–4×12	1000	1	4,71	4,71		ГОСТ 103-57*
МН-5	5	L 63×5	1000	1	4,81	4,81	4,94	ГОСТ 8509-72
	6	ф 6 А I	280	2	0,062	0,124		ГОСТ 5781-61*
МН-6	8	– 150×8	850	1	7,12	7,12	7,4	ГОСТ 103-57*
	6	ф 6 А I	280	4	0,06	0,24		ГОСТ 5781-61*
РМ-1 (шт 1)	9	L 63×5	1386	2	5,4	10,8	13,8	ГОСТ 8509-72
	10	L 63×5	636	2	2,5	5,0		—"—
	11	– 50×4	250	10	0,4	4,0		ГОСТ 103-57*
РМ-2 (шт.1)	12	L 63×5	1629	2	6,35	12,7	63,0	ГОСТ 8509-72
	13	L 63×5	1126	2	4,4	8,8		—"—
	14	⊏ 8	1583	2	11,15	22,3		ГОСТ 8240-72
	15	⊏ 8	1080	2	7,6	15,2		—"—
	11	– 50×4	250	10	0,4	4,0		ГОСТ 103-57*
Отдельн. позиции	16	ф 6 А I	690	40	0,15	6,0	6,0	ГОСТ 5781-61*
	17	ф 10 А II	2000	6	1,23	7,38	7,38	—"—
	18	Рифлёная сталь δ=5мм.	—	—	—	—	477,8	ГОСТ 8568-57*

Изм	Лист	№ докум	Подпись	Дата	ТП 902-2-271 КЖ		
					Здание решеток на 3 механизированные решетки МГ-67		
Инженер		Даманда				Лит	Лист	Листов
Рук гоуп		Левина				Р	15	
ГИП		Косеко			Закладные детали.	ЦНИИЭП инженерного оборудования г. Москва		
Зам нач отд		Даниаевский						
Нач отд.		Красавин						

Выборка стали на металлоконструкции

Наименование	Фасонный прокат													Полосовая сталь ГОСТ 103-57					Рифленая сталь ГОСТ 8568-57		Сталь горячекатаная								Сталь полосовая ГОСТ 82-70	
	Уголки ГОСТ 8509-72								Швеллеры ГОСТ 8240-72					Двутавры ГОСТ 19425-74							ГОСТ 2590-71		ГОСТ 5781-61							
	L50×5	L63×5	L80×8	L90×6	L90×8	L100×7	L125×10	Итого	С10	С14	С18	С24	Итого	I30м	Итого	δ=6	δ=8	δ=10	δ=12	Итого	δ=5	Итого	Ф10	Итого	Ф10А II	Итого	Ф8А III	Ф12А III	Ф16А III	Итого	-20×20	Итого
Металлические площадки и перекрытие каналов				35.0			52.0	87.0		410.0	550.0	178.0	1138.0			15.0	107.2		56.0	178.0	1718.0	1718.0										
Подкрановые пути	60.3			73.3		13.0		146.6		258.3			258.3	3715.0	3715.0	60.0	140.0			200.0												
Дополнительные закладные детали		107.5	53.2		75.6			238.3	18.2				18.2			58.8		168.6		227.4			25.2	25.2	4.2	4.2	8.4	17.4	44.8	70.6	5.1	5.1

Ведомость сборных железобетонных элементов.

Наименование элемента	Марка эл-та	Размеры эл-та l	в	h	Кол-во эл-тов	t=-30°		Масса одного эл-та, т	Марка бетона	Серия лист проекта
Фундаментный блок	ФС5	2380	500	580		20		1.630	100	1.116-1 Вып. 1
—"—	ФС5-8	780	500	580		54		0.520	100	—"—
—"—	ФСН5	1180	500	280		12		0.380	100	—"—
—"—	ФС6	2380	600	580		12		1.960	100	—"—
—"—	ФС6-8	780	600	580		12		0.520	100	—"—
—"—	ФСН6	1180	600	280		10		0.460	100	—"—
Фундаментная плита	Ф8-12	1180	800	300		16		0.685	150	1.112-1 Вып. 1
Фундаментная балка	ФБ6-46	5950	max 300	300		7		0.9	200	1.415-1 Вып. 1
—"—	ФБ6-48	4450	max 300	300		4		0.8	200	—"—
Перемычки	БП8	1800	120	140		11		0.075	200	1.139-1 В. 1,2
—"—	БУ19	1950	120	220		2		0.130	200	—"—
—"—	БП3	1300	120	65		14		0.025	200	—"—
—"—	БУ15	1550	120	220		2		0.105	200	—"—
Колонны	КП II-12	6900	400	400		14		2.800	200	КЗ-01-49 В. II
Плита перекрытия канала	П19	850	580	70		15		0.1	200	ИС-01-04 В.2
Железобетонная балка	БДУ-3-1	8950	max 300	ном 600		7		3.000	300	ПК-01-115
Стакан	СШ10а	1000	1000	max 490		1		0.220	200	1.465-7 Вып. 5
Плита покрытия	ПА III В / 1.5×6.0 -1	5970	1490	300		16		1.500	200	1.457-7 В.3 ч.I
—"—	ПА III В-10 / 1.5×6.0 -1В	5970	1490	300		1		1.800	200	—"—
—"—	ПА III В / 1.5×6.0 -1В	5970	1490	300		19		1.500	200	—"—
Плита перекрытия	ПК-8-33.15	3280	1490	220		5		1.560	200	1.141-1 Вып.16
Стойка ворот	С-1, С-2	3150	490	400		2		1.600	200	ПР 05-36.4
Ригель ворот	Р-1	3980	400	590		1		2.400	200	—"—
Стеновая панель	ПСЛ 30 / 1.2×6.0 -122	5980	1185	300		6		2.700	Керамзитобетон 50	1.432-5 В.1
—"—	ПСЛ 30 / 1.2×6.0 -221	5980	1185	300		8		2.700	50	—"—
—"—	ПСЛ 30 / 1.2×6.0 -222	5980	1185	300		2		2.700	50	—"—
—"—	ПСЛ 30 / 1.2×6.0 -421	5980	1185	300		12		2.700	50	—"—
—"—	ПСЛ 30 / 1.8×6.0 -122	5980	1785	300		2		4.100	50	—"—
—"—	ПСЛ 30 / 1.8×6.0 -221	5980	1785	300		7		4.100	50	—"—
—"—	ПСЛ 30 / 1.8×6.0 -222	5980	1785	300		2		4.100	50	—"—
—"—	ПСЛ 30 / 1.8×6.0 -121	5980	1785	300		1		4.100	50	—"—
Карнизная панель	ПК-3	5980	750	240		12		1.400	150	1.432-5 В.3

Ведомость монолитных железобетонных элементов

Наименование элементов	Кол-во шт.	Бетон м³ 100	200	Итого	Арматура класса А-I ГОСТ 5781-61* Ф6	Ф8	Ф16	Ф22	Итого	Арматура класса А-II ГОСТ 5781-61* Ф10	Ф12	Итого
Канал КЛ-1	3	—	28.41	28.41	480.0	—	—	—	480.0	—	2748.0	2748.0
Канал КЛ-2	1	—	2.04	2.04	—	262.0	—	—	262.0	—	—	—
Монолитные участки	2	—	0.38	0.38	—	4.1	—	—	4.1	18.3	—	18.3
Фундаменты под здание	-	—	37.9	37.9	118.4	226.4	7.8	11.6	364.2	238.4	409.4	647.8

Марки по сериям

Марка	Кол-во шт	Масса в кг: Марки	Всех	Примечание
Л12	1	153.0	153.0	1.459-2; В.2
Л15	1	191.0	191.0	—"—
ОЛ5	1	27.0	27.0	—"—
ОЛ6	1	27.0	27.0	—"—
ОЛ7	1	35.0	35.0	—"—
ОЛ8	1	35.0	35.0	—"—
ПП1	37	12.0	444.0	—"—

Закладные детали по проекту

Марка	Кол-во шт.	Масса в кг: Марки	Всех	Примечание
МН-1	20	1.38	27.6	КЖС-15
МН-2	8	2.76	22.2	—"—
МН-3	9	5.90	53.0	—"—
МН-4	79.2 п.м	9.64 1 п.м	763.0	—"—
МН-5	19.7 п.м	4.94 1 п.м	97.4	—"—
МН-6	6	7.4	44.4	—"—
РМ-1	1	19.8	19.8	—"—
РМ-2	1	63.0	63.0	—"—

Выборка материалов сделана для t=-30°С.

					ТП 902-2-271 КЖ	
					Здание решеток на 3 механизированные решетки МГ-6Т.	
Изм.	Лист	№ докум.	Подп.	Дата		
Инжен.		Дайлида				Лит. Р / Лист 16 / Листов
Рук. гр.		Левина				
ГИП		Косско			Выборка материалов	ЦНИИЭП инженерного оборудования г. Москва
Нач. отд.		Красавин				

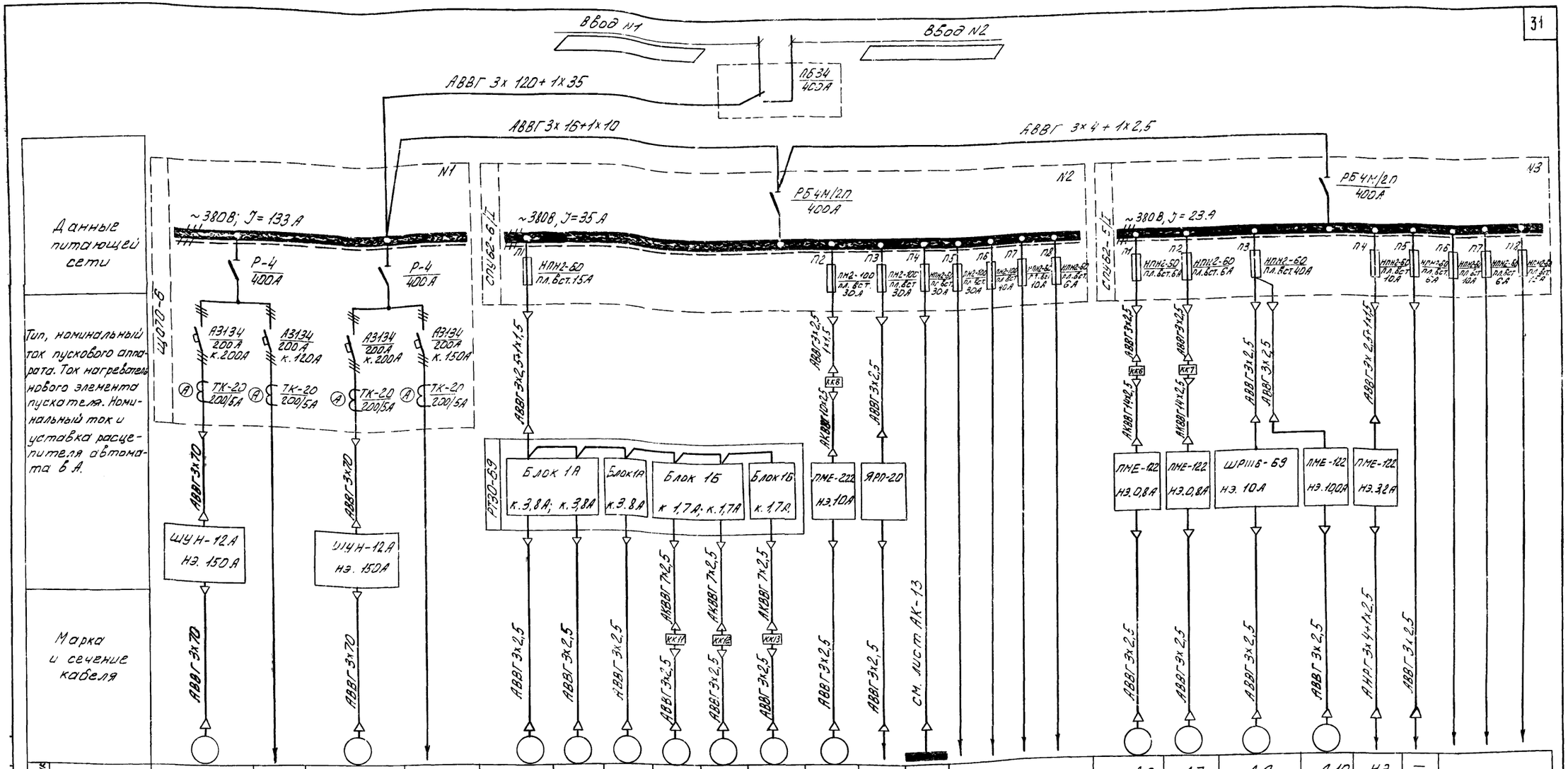

| Электроприемник | | |

Дробилка Д1(Д2)

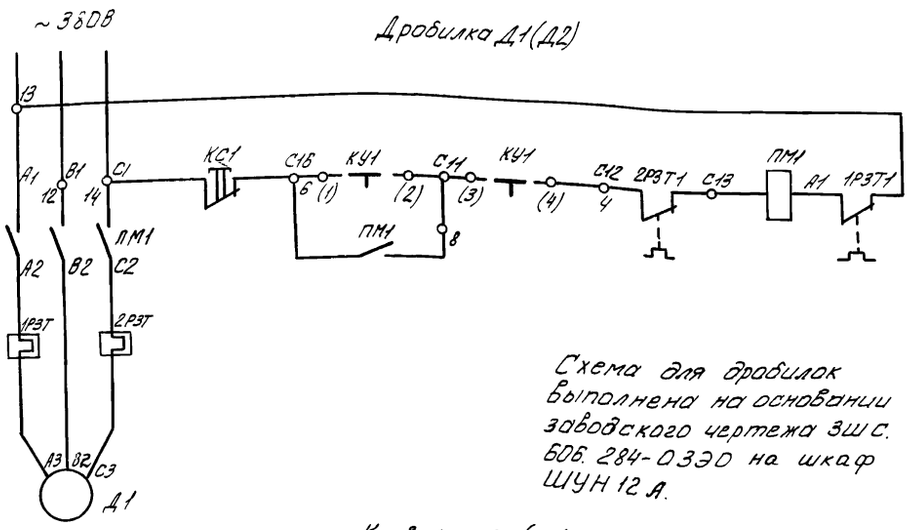

Схема для дробилок выполнена на основании заводского чертежа ЗШС. 606. 284-039О на шкаф ШУН 12 А.

Конвейер Д6(Д7)

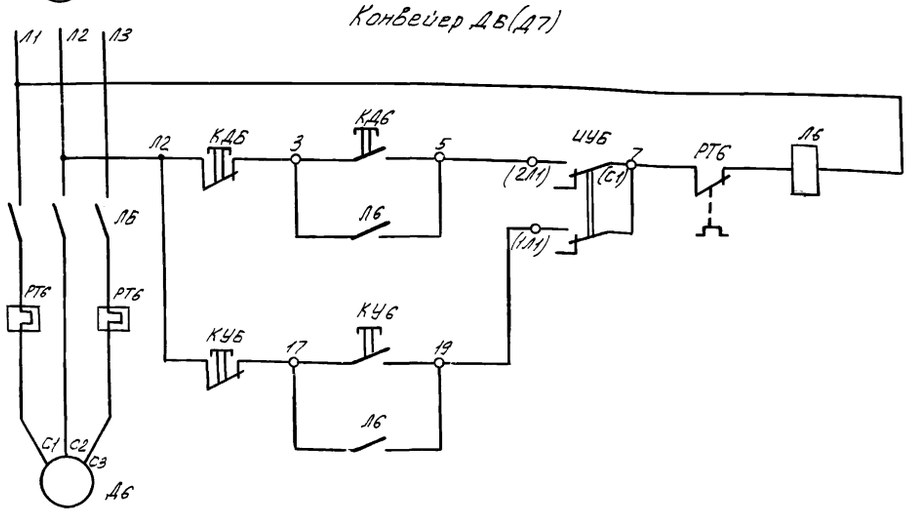

Щитовой затвор Д11(Д12, Д13)

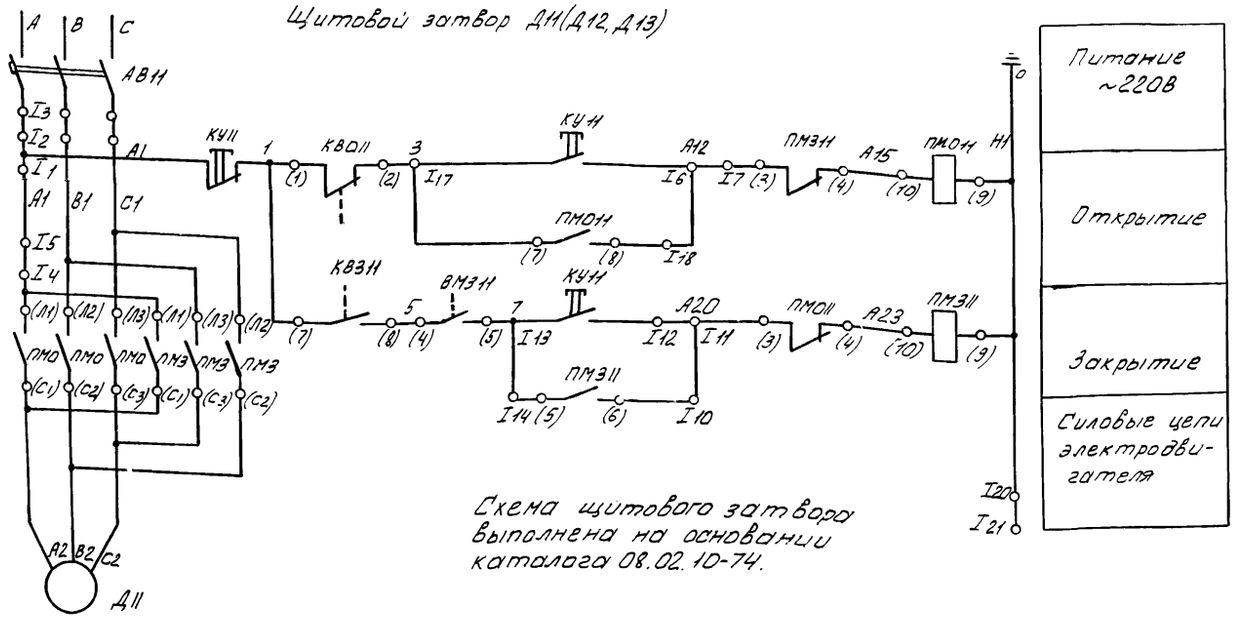

Схема щитового затвора выполнена на основании каталога 08.02.10-74.

Муфта предельного момента щитового затвора ВМЗ11 (ВМЗ12, ВМЗ13)

Контакты	Положение аппарата		Назначение цепи
	Закрыто	Открыто	
4-5	X	—	Отключение при закрытии
4-6	—	X	Не используется

Конечный выключатель щитовых затворов КВО11(КВО12, КВО13), КВЗ11 (КВЗ12, КВЗ13)

Обозначение		Положение затвора			Назначение цепи
Аппарата	Контакта	Закрыто	Промежуточное	Открыто	
КВО11	1-2	X	X	—	Отключение при открытии
КВО11	1-3	—	—	X	Не используется
КВЗ11	7-8	—	X	X	Отключение при закрытии
КВЗ11	7-9	X	—	—	Не используется

Питание ~380В
Дистанционное управление
Местное управление

Пакетный переключатель ИУБ (ИУ7)

Обозначение цепей	Положение контактов	Положение рукоятки 0	I	0	II
		0	Нест	0	Дист
С2-2Л2	С2 — 2Л2	—	—	—	X
С2-1Л2	С2 — 1Л2	—	X	—	—
С1-2Л1	2Л1 — С1	—	—	—	X
С1-1Л1	1Л1 — С1	—	X	—	—

Питание ~220В
Открытие
Закрытие
Силовые цепи электродвигателя

Переключатель универсальный КУ1 (КУ2)

Номер секции	Номер контакта		Положение рукоятки −45° Вкл. Л	П	0 Откл. Л	П	+45° Откл. Л	П
I	1	2	—	—	—	—	X	X
II	3	4	—	—	X	X	X	X

Позиционное обозначение	Обозначение	Наименование	Кол.	Примечание
		У механизма		
Д1, Д2		Электродвигатель дробилки А02-71-4, 22 кВт, 1450 об/мин	2	
Д6, Д7		Электродвигатель конвейера 4А071А; 0,37 кВт; 1000 об/мин	2	
Л7		Магнитный пускатель конвейера ПМЕ-122, ~380В, нэ.10, 8А	1	
Д11 ÷ Д13		Электродвигатель щитового затвора А0С2-11-4; 0,6 кВт	3	комплектно
КВ011÷КВ013 КВ311÷КВ313		Конечный выключатель	6	с механизмом
ВМ311÷ВМ313		Муфта предельного момента	3	
КУ7		Пост кнопочный ПКЕ 722-2У3	1	
		Шкафы управления ШУН12 А N 1, N2		
ПМ1, ПМ2		Пускатель магнитный ПА-612 ~380В, нэ.150А	2	
КУ1, КУ2		Переключатель универсальный УП5311-А36	2	
		Шкаф РТЗО-69		
АВ11÷АВ13		Выключатель автоматический АП50-3МТ, к.1, 7А	3	Блок 1Б
ПМО11÷ПМО13 ПМЗ11÷ПМЗ13		Магнитный пускатель ПМЕ211, ~220В	6	
КУ11÷КУ13		Пост кнопочный ПКЕ122-3У2	3	
		Пост управления ПУ1		
КС1, КС2		Пост кнопочный ПКЕ222-1У2	2	
КДБ, КД7		Пост кнопочный ПКЕ-722-2У3	2	
ИУБ, ИУ7		Пакетный переключатель ГПП М2-10/Н2	2	
		Пост управления ПУ2		
ЛБ		Пускатель магнитный ПМЕ-122, ~380В, нэ.0,8А	1	
КУБ		Пост кнопочный ПКЕ722-2У3	1	

Изм.	Лист	N докум.	Подп.	Дата	ТП 902-2-271 АК			
					ЗДАНИЕ РЕШЕТОК НА 3 МЕХАНИЗИРОВАННЫЕ РЕШЕТКИ МГ-6Т			
Пров.		Масеенко				Лит.	Лист	Листов
Ст. инж.		Пукова				р	2	16
Гл. инж. пр.		Павлова			Дробилка Д1(Д2) Конвейер Д6 (Д7) Щитовой затвор Д11(Д12, Д13) Схемы принципиальные электрические.	ЦНИИЭП инженерного оборудования г. Москва		
Гл. спец. отд.		Степаненко						
Нач. отд.		Гольцман						

Дренажный насос Д8.

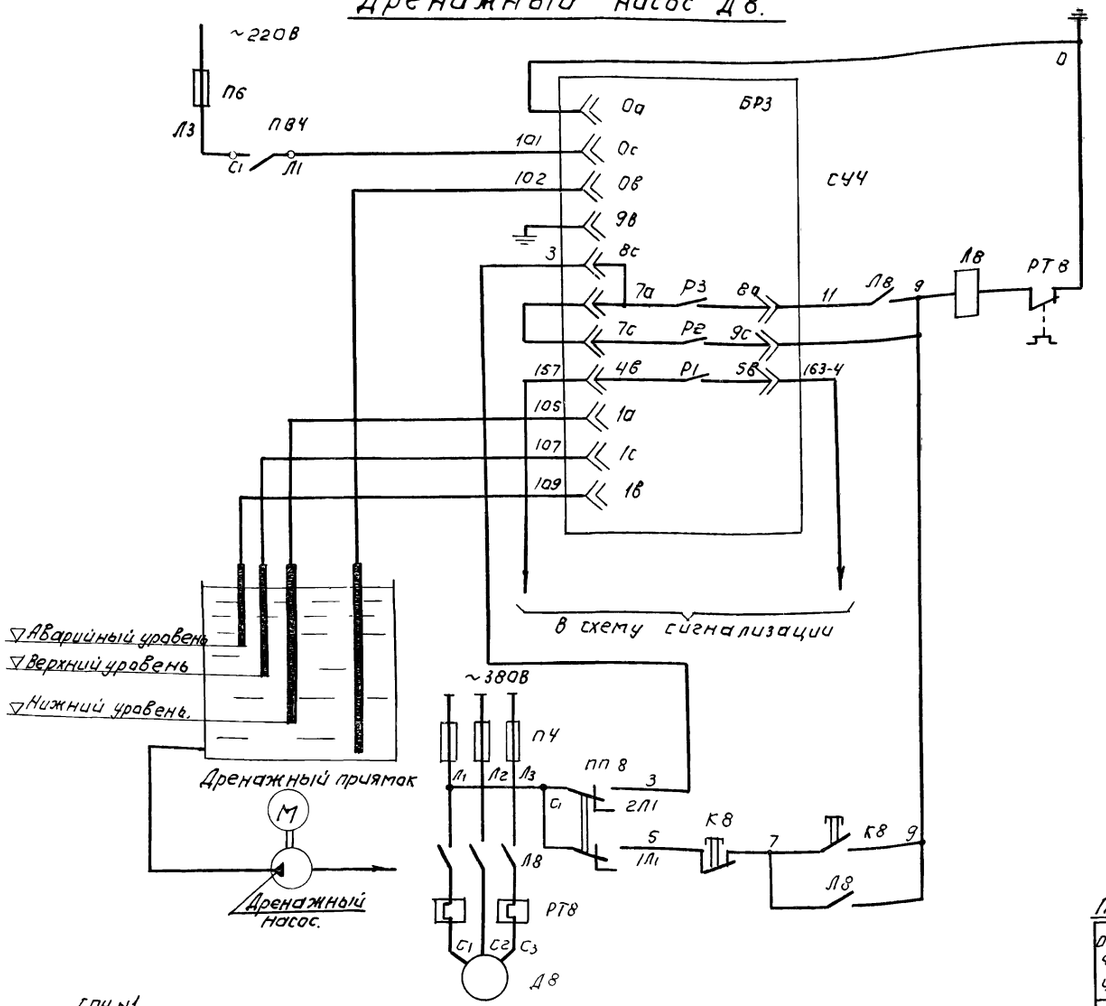

Механические грабли Д3 (Д4, Д5).

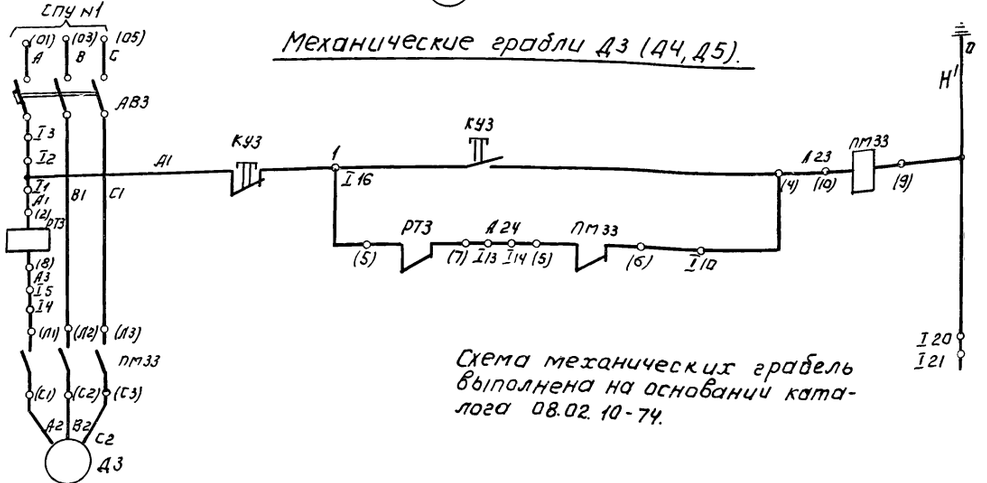

Схема механических грабель выполнена на основании каталога 08.02.10-74.

Питание регулятора-сигнализатора уровня.
Автоматическое управление насосом.
Аварийный сигнал переполнения резервуара
Электродные датчики регулятора-сигнализатора уровня.
Ручное управление насосом.

Пакетный выключатель ПВ.

Обозначение цепей.	Положение контактов	Положение рукоятки 0	I	0	II
		0	Вкл.	0	—
С2 - Л2	С2, Л2	—	X	—	X
С1 - Л1	С1, Л1	—	X	—	X

Пакетный переключатель ПП 10

Обозначение цепей.	Положение контактов	Положение рукоятки 0	I	0	II
		0	Руч.	0	АВТ.
С2 - 2Л2	С2, 2Л2	—	—	—	X
С2 - 1Л2	С2, 1Л2	—	X	—	—
С1 - 2Л1	С1, 2Л1	—	—	—	X
С1 - 1Л1	С1, 1Л1	—	X	—	—

Позиционное обозначение	Обозначение	Наименование	Кол	Примечание
		По месту		
СУЧ		Регулятор сигнализатор уровня ЭРСУ-3	1	с 3 мя датчиками
ПВ4		Пакетный выключатель ВПКМ2-10; ~380В, 10А.	1	
		У механизма.		
Д8		Электродвигатель дренажного насоса А02-32-4, 4,0 кВт.	1	
ЛВ		Магнитный пускатель ПМЕ-222; НЗ, 16А; ~220В	1	
ПП8		Пакетный переключатель ГППМ2-10 / Н2	1	
К8		Пост кнопочный ПКЕ 722-2У3.	1	
Д3÷Д5		Электродвигатель механических граблей АОЛ-41-6; 1,0 кВт, 1000об/мин.	3	
		Шкаф РТ30-69.		
АВ3÷АВ5		Выключатель автоматический АП50-3МТ; К, 4,0А; 2з+2р.	3	Блок 1П
ПМ33-ПМ35		Магнитный пускатель ПМЕ211; ~220В	3	
КУ3÷КУ5		Пост кнопочный ПКЕ 622-2У3	3	
РТ3÷РТ5		Реле тока РТ40/20, $I_{уст}$=6А	3	Соединение купушек - последовательное.
		Шкаф распределительный.		
П2		Предохранитель ПН2-100 $I_{пл.вст.}$ = 30А	3	Шкаф N2
П5		Предохранитель НПН2-60 $I_{пл.вст.}$ = 6А.	1	Шкаф N3

		902-2-271	АК
		Здание решеток НД 3 механизированные решетки МГ-6Т	
Изм. Лист	N докум.	Подпись Дата	
Провер.	Мосеенко		Лит: Р; Лист: 3; Листов: 16
Ст. инж.	Пукова		
Гл. инж. пр.	Павлова		
Нач. сл. отд.	Степаненко		ЦНИИЭП инженерного оборудования г. Москва
Нач. отд.	Гольцман		
		Дренажный насос Д8. Механические грабли Д3 (Д4; Д5). Схемы принципиальные электрические	

Приточная система Вентиляции

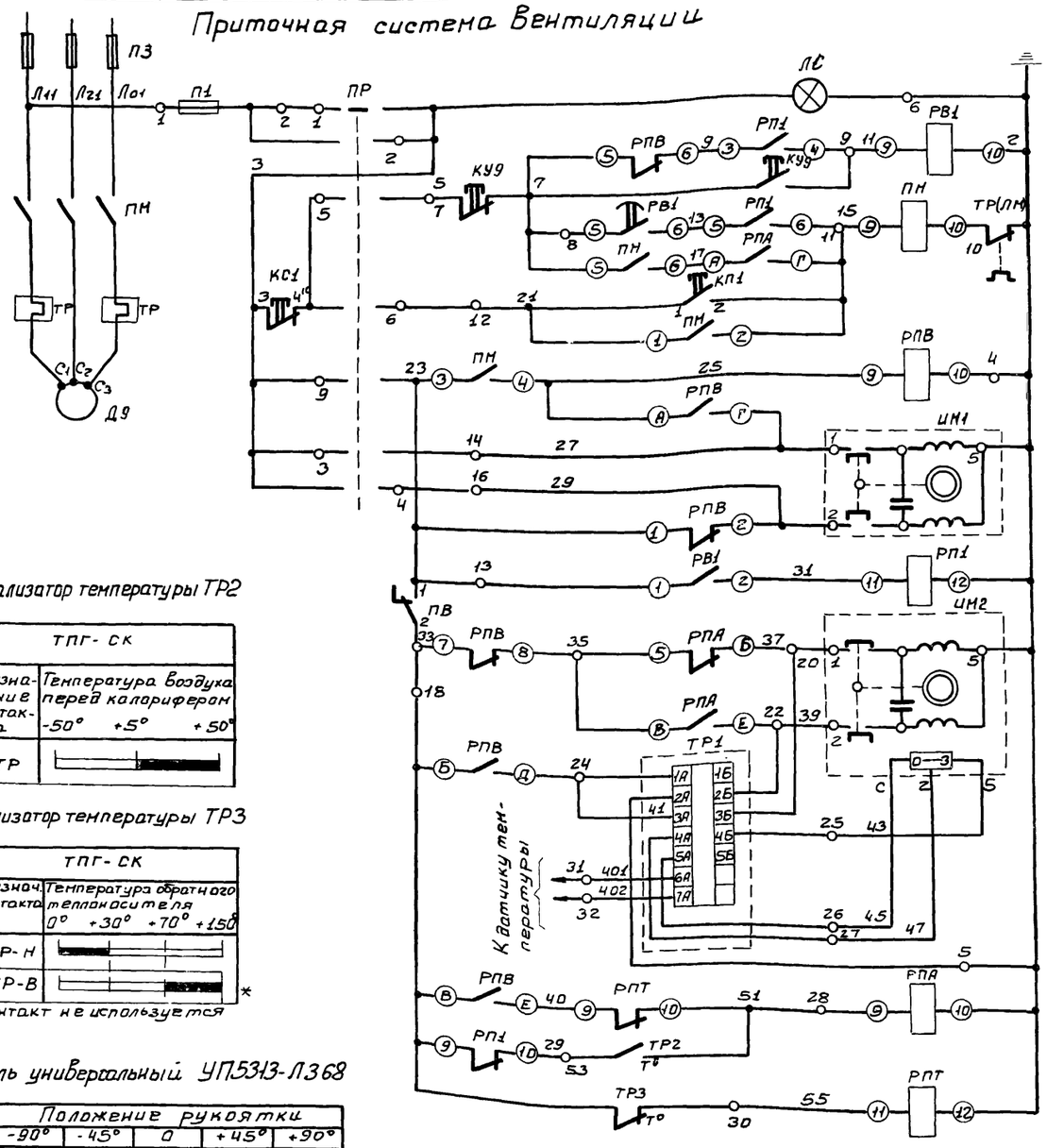

Сигнализатор температуры ТР2

ТПГ-СК		
Обозначение контакта	Температура воздуха перед калорифером	
	-50°	+5° +50°
2ТР		

Сигнализатор температуры ТР3

ТПГ-СК		
Обознач. контакта	Температура обратного теплоносителя	
	0° +30°	+70° +150°
3ТР-Н		
3ТР-В		*

* контакт не используется

Переключатель универсальный УП5313-Л368

Номер секции	Номер контакта	Положение рукоятки -90° АВт.		-45° Откр.		0		+45° Закр.		+90° Ручн.	
		Л	П	Л	П	Л	П	Л	П	Л	П
I	1 2	X	—	—	—	—	—	—	—	—	X
II	3 4	—	—	X	—	—	—	—	X	—	—
III	5 6	X	—	—	—	—	—	—	—	—	X
IV	7 8	—	—	X	—	—	—	—	X	—	— *
V	9 10	X	—	—	—	—	—	—	—	—	X
VI	11 12	—	—	X	—	—	—	—	X	—	— *

* — контакты не используются

Схема приточной системы Вентиляции выполнена на основании заводского чертежа ЗШС.606.431-01 ЭО на шкаф ШР 1116-69.

Обогрев заслонки наружного воздуха

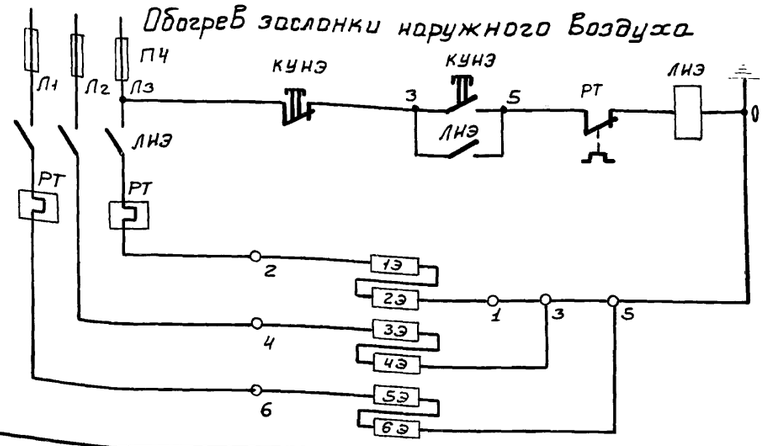

Питание 380/220В
Контроль напряжения
Отключение схемы
Реле Времени прогрева калорифера
Автоматическое управление
Катушка магнитного пускателя
Ручное управление
Реле Включения
Открывание
Закрывание
Цепи промежуточного реле
Открывание
Закрывание
Цепи регулятора температуры воздуха в помещении
Реле промежуточное
Температура воздуха перед калорифером.
Температура обратного теплоносителя.

Цепи управления исполнительным механизмом заслонки наружного воздуха

Цепи управления электродвигателем Вентилятора приточной установки.

Цепи управления исполнительным механизмом клапана на теплоносителе

Цепи защиты калорифера от замерзания

У механизма

Позиционное обозначение	Обозначение	Наименование	Кол.	Примечание
Д9		Электродвигатель приточного Вентилятора А02-42-6	1	4,0кВт. 960 об/мин
ИМ1		Исполнительный механизм заслонки ПР-1М	1	Комплектно с заслонкой
ИМ2		Исполнительный механизм клапана ПР-1М	1	Комплектно с клапаном
1Э÷6Э		Нагревательные элементы ЭТ-60 ~220В	6	

По месту

ТР2		Термометр манометрический ТПГ-СК	1	
ТР3		Термометр манометрический ТПГ-СК	1	
КУ9		Кнопочный пост управления ПКЕ-722-2У3	1	
КУНЭ		Кнопочный пост управления ПКЕ-722-2У3	1	
ЛНЭ		Пускатель магнитный ПМЕ-122, ~220В, н.э. 3,2А	1	

Шкаф приточной системы ШР1116-69

ПР		Переключатель универсальный УП5313-Л368	1	
ПВ		Выключатель пакетный ПВ1-10 исполнение 1	1	
РВ1		Реле Времени РВП 2121 исполнение 2	1	Ик ~220В
РПВ РПА		Пускатель магнитный ПМЕ 111УЗ	2	~220В
ПМ		Пускатель магнитный ПМЕ 112-УЗ	1	~220В н.э. 10А
П1		Предохранитель ППТ-10	1	
		Плавкая Вставка ВТФ-10	1	
РП1; РПТ1		Реле промежуточное РП-25	2	Ик ~220В
КС1 КП1		Пост управления кнопочный ПКЕ-112-2	1	
ЛС		Арматура АС-220	1	Линза красная
		Лампа сигнальная РНЦ-220-10	1	
ТР1		Регулятор температуры ПТРП-П-04	1	Устанавливается в зоне монтажа

Шкаф распределительный №3

П3		Предохранитель НПН2-60 Упл Вст. 40А	3	
П4		Предохранитель НПН-2-60 Упл. Вст. 10А	3	

Изм	Лист	N докум.	Подп.	Дата
Пров.		Мосеенко		
Техник		Семкова		
ГИП		Павлова		
Гл. спец		Степаненко		
Нач. отд		Гольцман		

Т.П. 902-2-271 АК

ЗДАНИЕ РЕШЕТОК НА 3 МЕХАНИЗИРОВАННЫЕ РЕШЕТКИ МГ-6Т

Лит.	Лист	Листов
Р	4	16

Приточная система вентиляции. Обогрев заслонки наружного воздуха. Схемы принципиальные электрические

ЦНИИЭП инженерного оборудования г. Москва

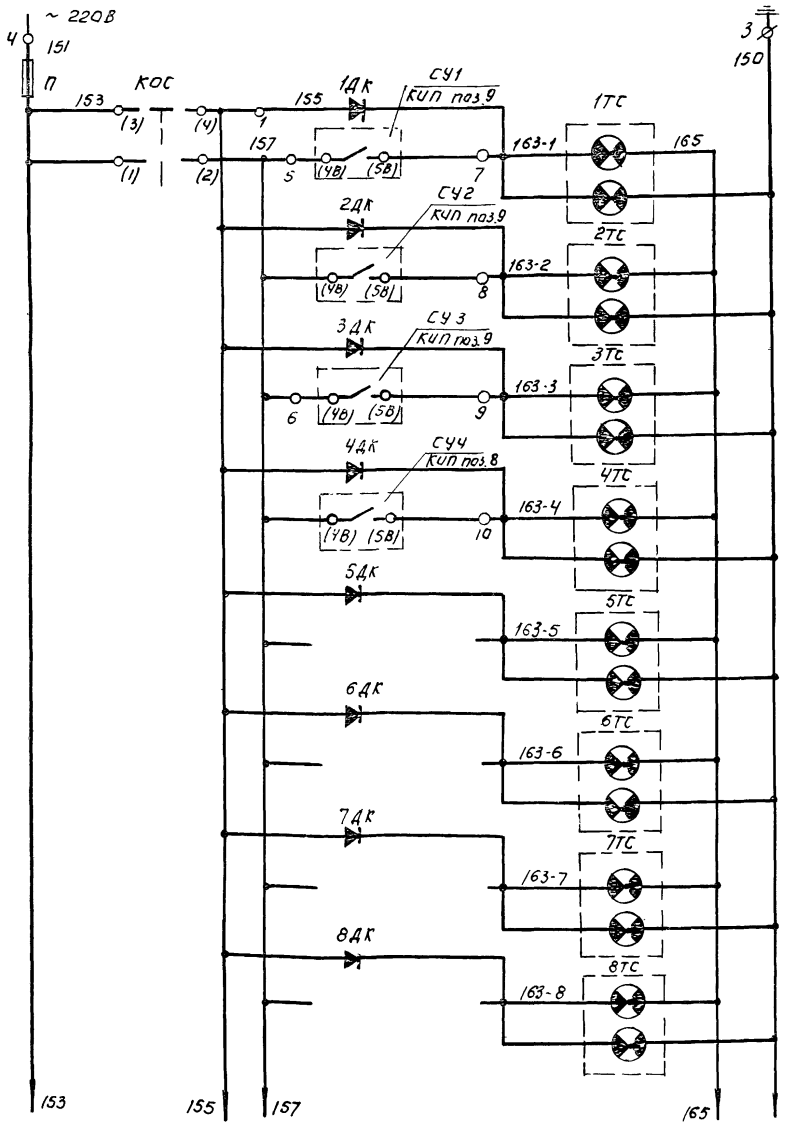

Питание ~ 220 В.	
Аварийный звуковой сигнал.	Механические грабли N1 Верхний уровень в канале.
Аварийный световой сигнал.	
Аварийный звуковой сигнал.	Механические грабли N2. Верхний уровень.
Аварийный световой сигнал.	
Аварийный звуковой сигнал	Механические грабли N3 Верхний уровень.
Аварийный световой сигнал.	
Аварийный звуковой сигнал.	Дренажный приямок. Верхний уровень.
Аварийный световой сигнал.	
Аварийный звуковой сигнал.	Резерв.
Аварийный световой сигнал.	
Аварийный звуковой сигнал.	Резерв.
Аварийный световой сигнал.	
Аварийный звуковой сигнал.	Резерв.
Аварийный световой сигнал.	
Аварийный звуковой сигнал.	Резерв.
Аварийный световой сигнал.	

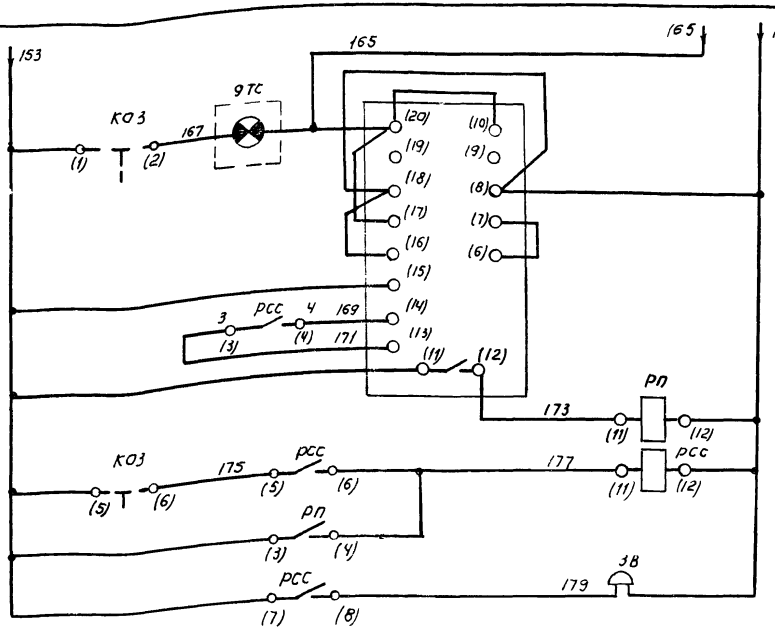

Оправдание звукового сигнала	Реле импульсной сигнализации.
Возврат реле в исходное состояние.	
Промежуточные реле.	
Звонок	

Диаграмма переключателя КОЗ (КОС)

Номер секции.	Номер контакта		Положение рукоятки.					
			-45° С (А)		0 Р (С)		+45° З (Р)	
	Л	П	Л	П	Л	П	Л	П
I	1	2					X	X
II	3	4	X	X				
III	5	6			X	X		
IV	7	8			X	X		

1. Позиции приборов см. в альбоме IV спецификацию 1АП.
2. Схема выполнена на основании заводского чертежа ЗШС 606.288-0130. на шкаф ШР1107-67.

Поз. обозначение.	Обозначение	Наименование.	Кол.	Примечание
		Шкаф управления ШР 1107-67		
КОЗ		Переключатель УП 5312-А45	1	
КОС		Переключатель УП 5312-С45	1	
1ТС÷8ТС		Табло световое ТСБ 220В	8	
9ТС		Табло световое ТСМ 220В	1	
		Лампа РНЦ 220-10	17	
РП, РСС		Реле промежуточное РП-25 ~ 220В	2	
РИС		Реле импульсной сигнализации РИС-33М ~ 220В.	1	
1ДК÷8ДК		Выпрямитель полупроводниковый Д-226Б.	8	
П		Предохранитель ПРТ-10, плавкая вставка ВТФ-10	1	
ЗВ		Ревун РВ II-220.	1	

		902-2-271	АК	
Изм.	Лист	№ докум.	Подпись	Дата
		Здание решеток на 3 механизированные решетки МГ-6Т		
Провер.	Мосеенко		Лит.	Лист	Листов
Ст. инж.	Пукова		Р	5	16
Гл. инж. пр.	Павлова				
Гл. сп. отд.	Степаненко				
Нач. отд.	Гольцман				
		Сигнализация. Схема принципиальная электрическая.	ЦНИИЭП инженерного оборудования г. Москва	

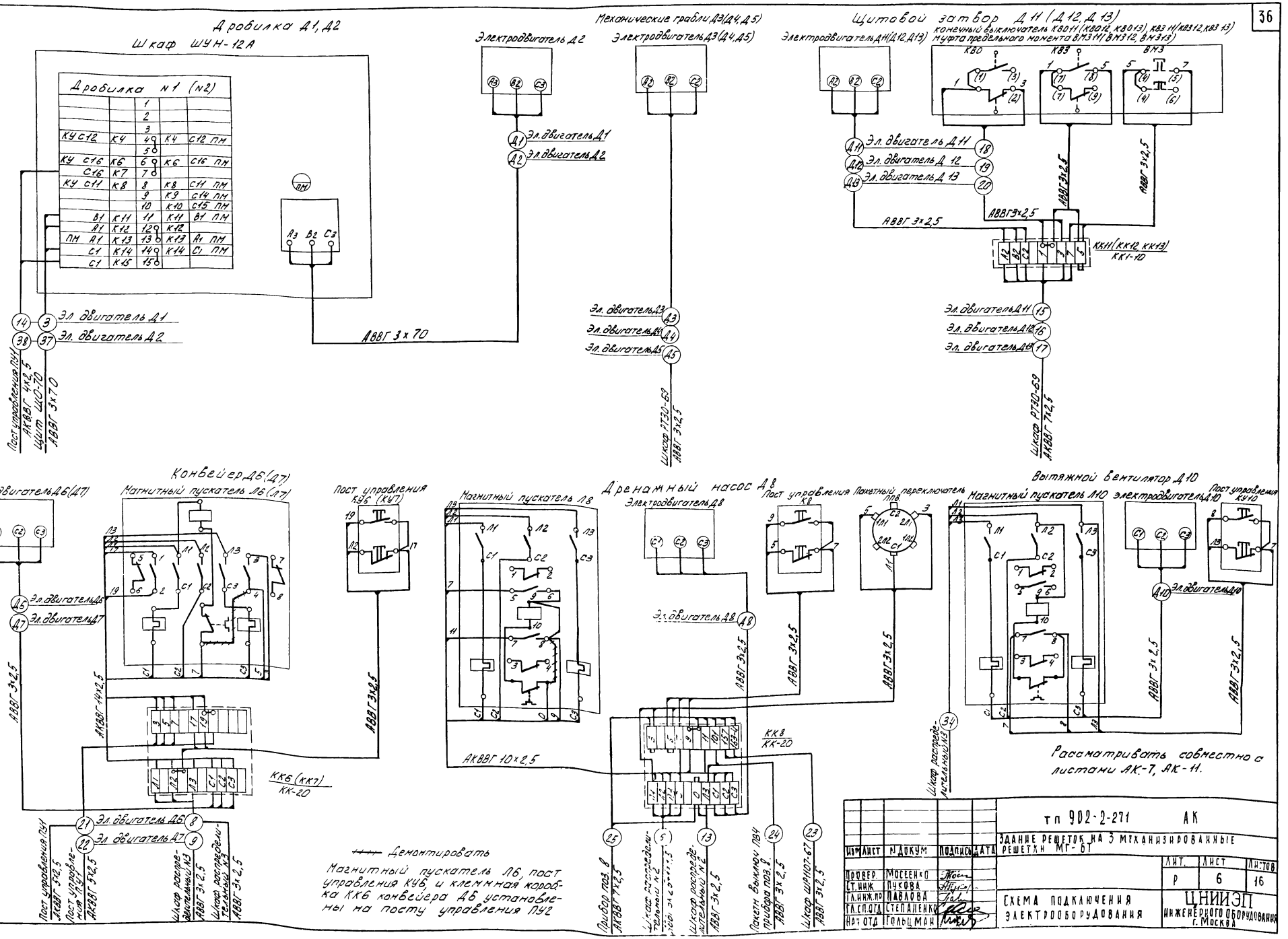

Изм	Лист	N докум.	Подпись	Дата
Провер.		Мосеенко		
Ст. инж.		Пукова		
Гл. инж. пр.		Павлова		
Гл. спец.		Степаненко		
Нач. отд.		Гольцман		

ТП 902-2-271 АК

Здание решеток на 3 механизированные решетки МГ-6Т

Схема подключения электрооборудования

Лит.	Лист	Листов
Р	6	16

ЦНИИЭП инженерного оборудования г. Москва

Шкаф сигнализации ШР1107-67

О1						
	157	О1К1	1			
	157	О1К2	2			
1ТС	150	О1К3	3			
П	151	О1К4	4			
КОС	157	О1К5	5			
	157	О1К6	6			
1ТС	163-1	О1К7	7			
2ТС	163-2	О1К8	8			
3ТС	163-3	О1К9	9			
4ТС	163-4	О1К10	10			
5ТС	163-5	О1К11	11			
6ТС	163-6	О1К12	12			
7ТС	163-7	О1К13	13			
8ТС	163-8	О1К14	14			
	151	О1К15	15			
О0						
КОС	155	О0К1	1	О0К1	155	1ДК
	163-1	О0К2	2	О0К2	163-1	1ДК
	163-2	О0К3	3	О0К3	163-2	2ДК
	163-3	О0К4	4	О0К4	163-3	3ДК
	163-4	О0К5	5	О0К5	163-4	4ДК
	163-5	О0К6	6			
	163-6	О0К7	7			
	163-7	О0К8	8			
	163-8	О0К9	9			
КОЗ	153	О0К10	10	О0К10	153	РИС
КОЗ	175	О0К11	11	О0К11	175	РСС
	150	О0К12	12	О0К12	150	36
			13	О0К13	185	РИС
ЭТС	167	О0К14	14			
	150	О0К15	15			

(7) Шкаф распредели-тельный №3 — АВВГ 3×2,5

(27) Прибор поз.9а (СУ1) — АКВВГ 4×2,5

(28) Прибор поз.9а (СУ2) — АКВВГ 4×2,5

(29) Прибор поз.9а (СУ3) — АКВВГ 4×2,5

(23) Клеммная коробка КК8 — АВВГ 3×2,5

Пост управления ПУ1

Пост управления КС1 — С1, С16

Пост управления КС2 — С1, С16

Пост управления КУ9 — 11, 5, 7

Пост управления КД6 — 5, Л2, 3

Пакетный переключатель УУ6 — 19, 5, С2, 1Л1, 2Л1, 2Л2, 1Л2, С1, 7

Пост управления КД7 — 5, Л2, 3

Пакетный переключатель УУ7 — 19, 5, С2, 1Л1, 2Л1, 2Л2, 1Л2, С1, 7

АВВГ 2×2,5

АВВГ 2×2,5

АВВГ 3×2,5

АВВГ 3×2,5

АВВГ 3×2,5

АВВГ 3×2,5

КК1 / КК-20

-А2- С1 С16

-А1- С1 С16 -А9- 5 7 11

КК2 / КК-20

-А6- Л2 3 5 7 19

-А7- Л2 3 5 7 19

(14) Шкаф ШУН14-01 — АКВВГ 4×2,5

(26) Шкаф ШР1116-69 — АВВГ 3×2,5

(21) Клеммная коробка КК6 — АКВВГ 5×2,5

(22) Клеммная коробка КК7 — АКВВГ 5×2,5

Приточная система П-1

Шкаф ШР1116-69

П1	Л11	1		ПМ	ПМ
ПР	1	2		1	П1
П2	Л01	3		Л01	ПМ
	2	4		2	РПВ
ТР1	2	5			
ЛС	2	6		2	П2
ПР.	5	7			
	7	8		7	РВ1
	11	9		11	РВ1
		10		10	ПР
КП1	15	11		15	РП1
ПР	21	12		21	ПМ
ПВ	23	13		23	РВ1
ПР	27	14		27	РПВ
		15			
ПД	29	16		29	РПВ
		17			
ПВ	33	18		33	РП1
		19			
ТР1	37	20		37	РПА
		21		3	ПР
ТР1	39	22		39	РПА
		23			
ТР1	41	24			
ТР1	43	25			
ТР1	45	26			
ТР1	47	27			
	51	28		51	РПА
	53	29		53	РП1
	55	30		55	РП1
ТР1	401	31			
ТР1	402	32			
	Л21	33		Л21	ПМ
	Л31	34		Л31	ПМ
		35			

Эл.двигатель Д9 — С1, С2, С3

ПМ — С1, С2, С3

Д9 — АВВГ 3×2,5

(102) Прибор поз.1 — КВВГ 4×1,5

(103) Прибор поз.3 — АВВГ 3×2,5

(10) Шкаф распредели-тельный №3 — АВВГ 3×2,5

(101) Прибор поз.2 — АВВГ 3×2,5

(104) Исполнительный механизм клапана — АКВВГ 7×2,5

(105) Исполнительный механизм заслонки — АКВВГ 4×2,5

(26) Пост управления КУ9 — АВВГ 3×2,5

Обогрев заслонки

Магнитный пускатель Л-НЭ — 2, Л1, Л2, Л3, 3, 7, 1, 5, 6, 2, С1, С2, С3, 4, 8

Пост управления НУ-НЭ — 5, Л3, 3

Л3 — АВВГ 3×2,5

(11) Шкаф распредели-тельный №3 — АВВГ 3×2,5+1×1,5

(35) АНРП 3×4+1×2,5

1 2 / 2 4 / 3 6 / 4 0

1Э, 2Э, 3Э, 4Э, 5Э, 6Э

1 5 / 3 6 / 5 7 / 8

1. Рассматривать совместно с листами АК-6, АК-11.
2. Корпуса приборов и аппаратуры, которые могут оказаться под напряжением, присоединить к общему контуру заземления.

Изм	Лист	№ докум.	Подп.	Дата
Пров.		Мосеенко		
Ст. инж.		Пукова		
Гл. инж. пр		Павлова		
Гл. сп. отд.		Степаненко		
Нач. отд.		Гольцман		

Т.П. 902-2-271 АК

Здание решеток на 3 механизированные решетки МТ-6Т

Лит.	Лист	Листов
Р	7	16

Схема подключения электрооборудования.

ЦНИИЭП инженерного оборудования г. Москва

Измеряемая среда		Воздух				Вода				Воздух
Измеряемый или регулируемый параметр		Температура				Температура				Температура
Место установки первичных приборов, отборных устройств и исполнительных механизмов		Камера перед калорифером		Приточный воздуховод		Трубопровод обратного теплоносителя		Трубопровод прямого теплоносителя	Трубопровод обратного теплоносителя	Температура наружного воздуха
ТКЧ, МВН или N установочного чертежа	Отборных устройств									
	Первичных приборов	По месту	ТКЧ-3093-69	По месту	ТКЧ-3093-69	По месту	ТКЧ-3090-69	ТКЧ-3090-69	По месту	По месту
N поз. по спецификации или обозначение по монтажной схеме		2	5	1	6	3	4	4	7 (ИМ2)	ИМ1

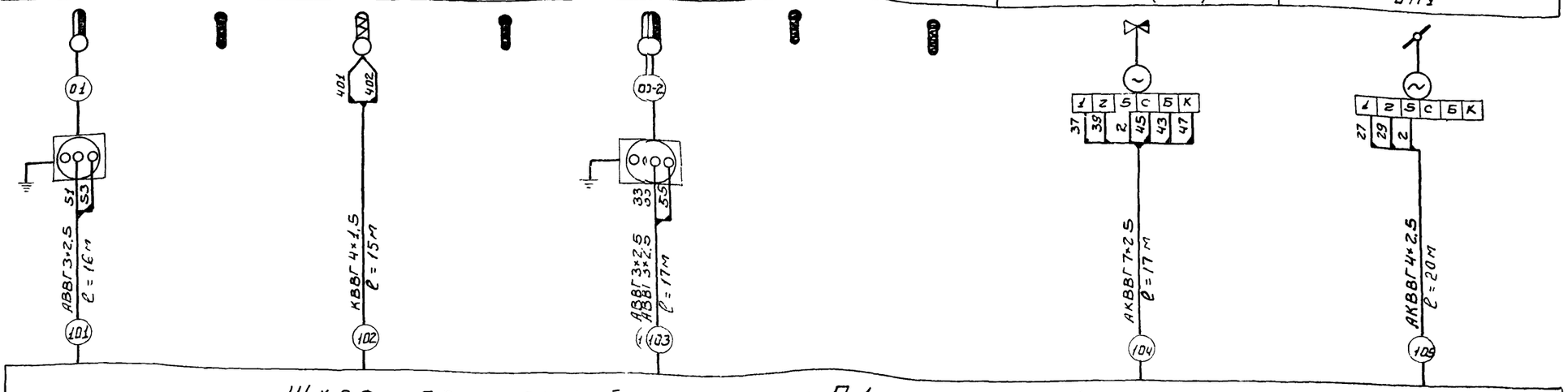

Шкаф приточной системы П-1 ШР 1116-69 (см. лист АК-7)

Измеряемая среда		Вода	Вода
Измеряемый или регулируемый параметр		Уровень	Уровень
Место установки первичных приборов, отборных устройств и исполнительных механизмов		Дренажный приямок	Канал перед граблями
ТКЧ, МВН или N установочного чертежа	Отборных устройств	По месту	По месту
	Первичных приборов		
N позиции по спецификации или обозначение по принципиальной схеме		8	9

Позиционное обозначение	Обозначение	Наименование	Кол.	Примечание
1		Кабель силовой АВВГ 3×2.5	38м	
2		Кабель контрольный АКВВГ 7×2,5	22м	
3		Кабель контрольный АКВВГ 4×2,5	195м	
4		Кабель контрольный КВВГ 4×1,5	15м	

1. Номера позиций приборов указаны по спецификации АК-АП-1 альбом IV
2. Электрооборудование и приборы заземлить согласно ПУЭ I-7-38

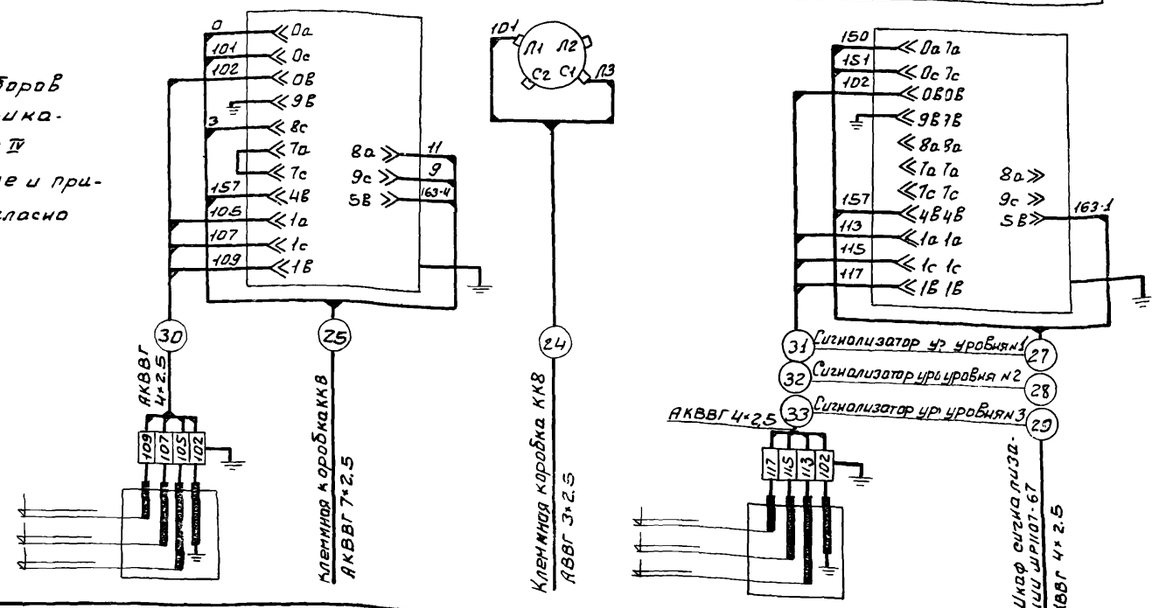

ИЗМ	ЛИСТ	N ДОКУМ.	ПОДП.	ДАТА
Пров.		МОСЕЕНКО		
Ст. инж.		ПУКОВА		
Гл. инж. пр.		ПАВЛОВА		
Гл. сп. отд.		СТЕПАНЕНКО		
Нач. отд.		ГОЛЬЦМАН		

Т.П. 902-2-271 АК

ЗДАНИЕ РЕШЕТОК НА 3 МЕХАНИЗИРОВАННЫЕ РЕШЕТКИ МГ-6Т

ЛИТ.	ЛИСТ	ЛИСТОВ
Р	8	16

СХЕМА ПОДКЛЮЧЕНИЯ ПРИБОРОВ ТЕХНОЛОГИЧЕСКОГО КОНТРОЛЯ

ЦНИИЭП ИНЖЕНЕРНОГО ОБОРУДОВАНИЯ г. МОСКВА

14132-02 Формат: 22 30

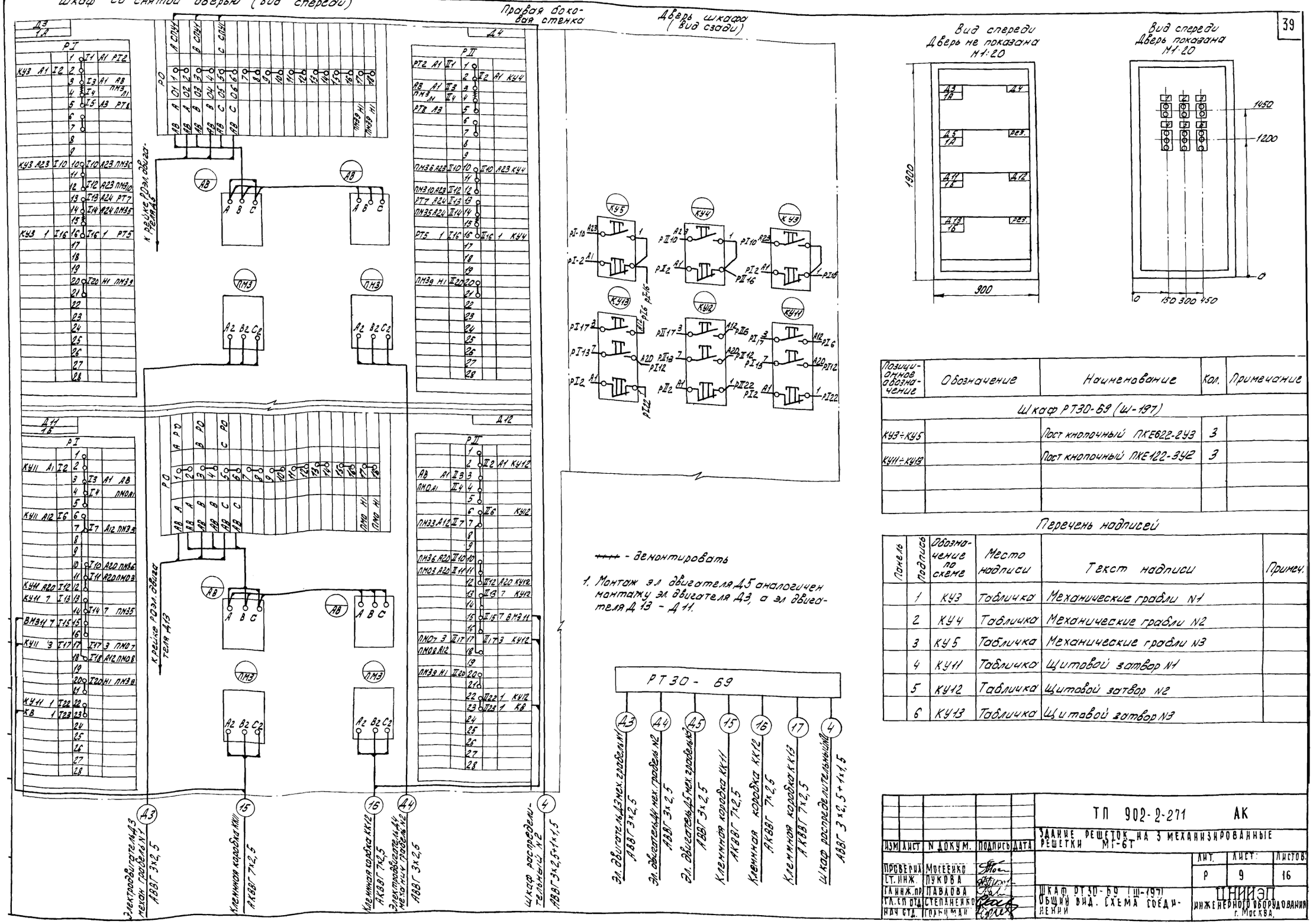

- - - - - демонтировать

1. Монтаж эл двигателя Д5 аналогичен монтажу эл двигателя Д3, а эл двигателя Д13 - Д11.

Позиционное обозначение	Обозначение	Наименование	Кол.	Примечание
		Шкаф РТ30-69 (Ш-197)		
КУ3÷КУ5		Пост кнопочный ПКЕ622-2У3	3	
КУ11÷КУ13		Пост кнопочный ПКЕ122-3У2	3	

Перечень надписей

Панель	Подпись	Обозначение по схеме	Место надписи	Текст надписи	Примеч.
	1	КУ3	Табличка	Механические грабли N1	
	2	КУ4	Табличка	Механические грабли N2	
	3	КУ5	Табличка	Механические грабли N3	
	4	КУ11	Табличка	Щитовой затвор N1	
	5	КУ12	Табличка	Щитовой затвор N2	
	6	КУ13	Табличка	Щитовой затвор N3	

Изм.	Лист	N докум.	Подпись	Дата	ТП 902-2-271 АК			
					Здание решеток на 3 механизированные решетки М1-6Т			
Провер.		Могеенко				Лит.	Лист:	Листов:
Гл. инж.		Пукова				Р	9	16
Гл. инж. пр		Павлова			Шкаф РТ30-69 (Ш-197) Общий вид. Схема соединений	ЦНИИЭП инженерного оборудования г. Москва.		
Гл. сп. отд.		Степаненко						
Нач. сект.		Подчиман						

Пост управления ПУ1
М1:5

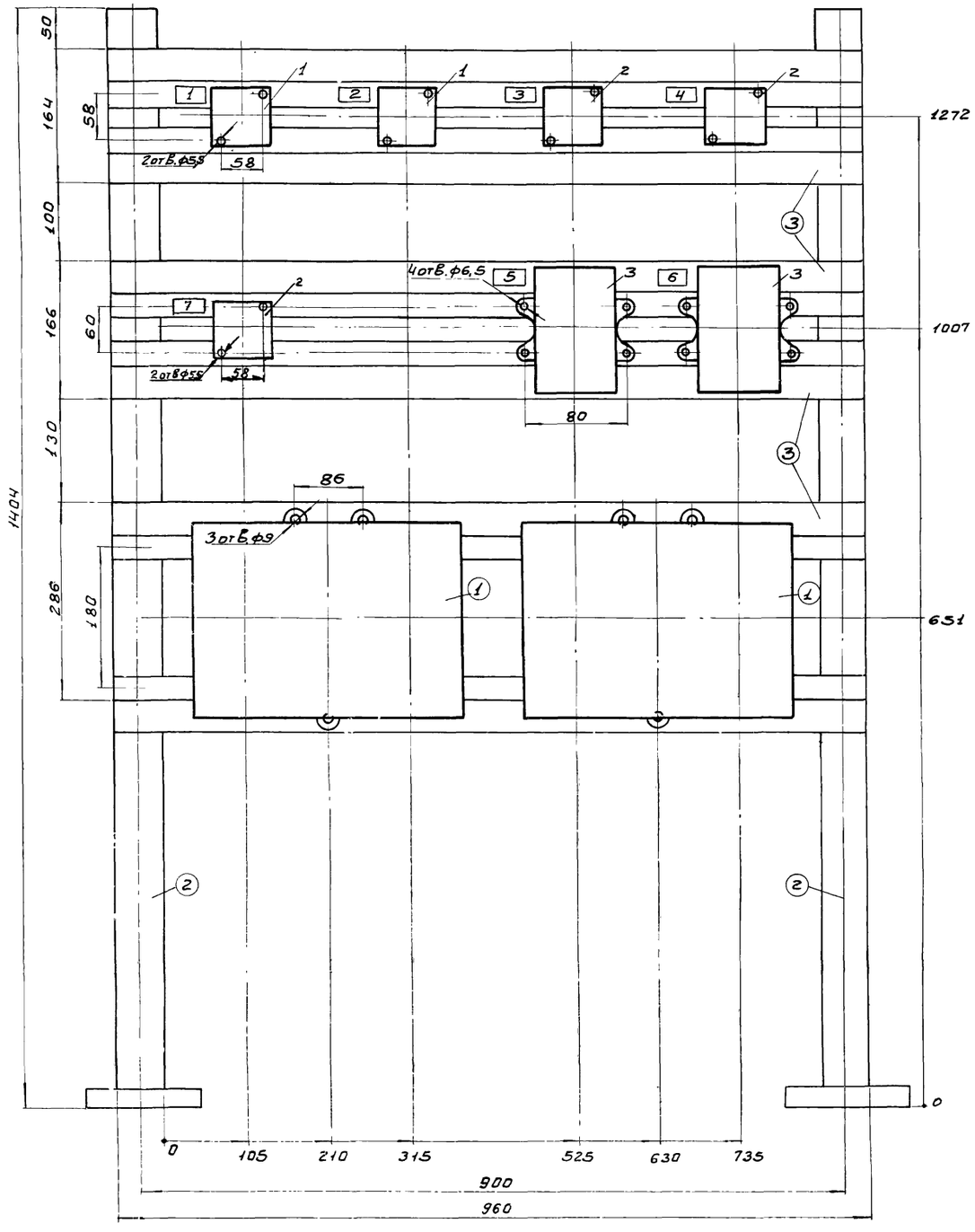

Пост управления ПУ2
М1:5

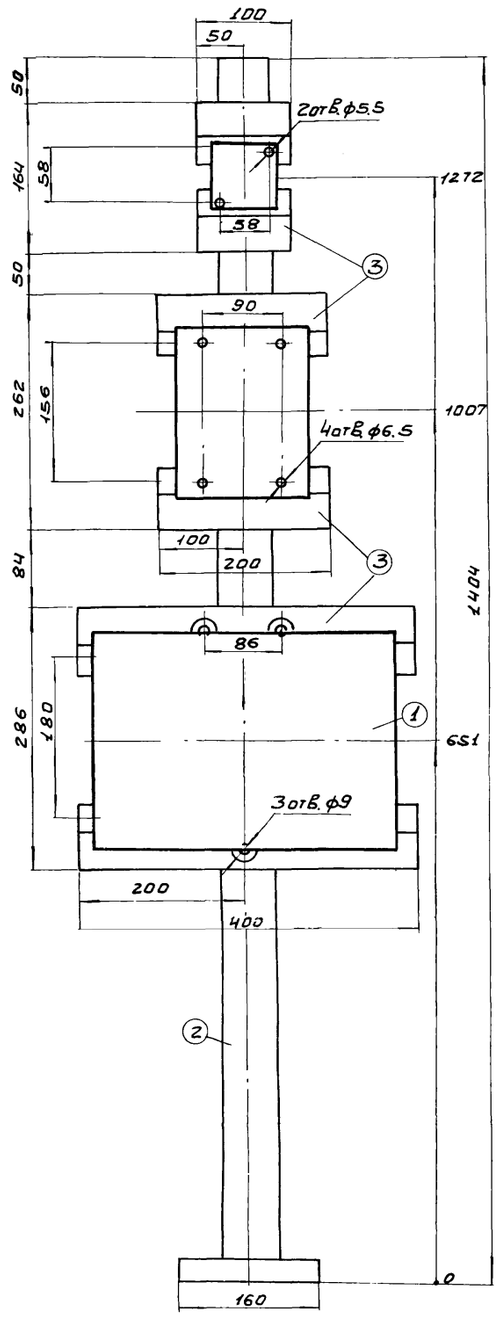

Панель	Надпись	Обозначение по схеме	Место надписи	Текст надписи	Примечание
				Пост управления ПУ1	
	1	КС1	Табличка	Дробилка №1	
	2	КС2	Табличка	Дробилка №2	
	3	КД6	Табличка	Конвейер горизонтальный	
	4	КД7	Табличка	Конвейер наклонный	
	5	ИУ6	Табличка	Конвейер горизонтальный	
	6	ИУ7	Табличка	Конвейер наклонный	
		ИУ6 ИУ7	На ключе	Дист – D – мести.	
	7	КУ9	Табличка	Приточный вентилятор	

Позиционное обозначение	Обозначение	Наименование	Кол.	Примечание
		Пост управления ПУ1		
1 / КС1, КС2		Пост управления ПКЕ 222-1АУ2	2	
2 / КУ9, КД6, КД7		Пост управления ПКЕ 722-2У3	3	
3 / ИУ6, ИУ		Пакетный переключатель ГППМ2-10/Н2	2	
		Пост управления ПУ2		
1 / КУ6		Пост управления ПКЕ 722-2У3	1	
2 / ЛБ		Пускатель магнитный ПМЕ 222	1	

Позиционное обозначение	Обозначение	Наименование	Кол.	Примечание
①		Коробка клеммная У615	3	
②		Стойка К310	3	
③		Профиль монтажный К238	10	

Изм.	Лист	N докум.	Подп.	Дата
Пров.		Моссенко		
Ст. инж.		Пукова		
Гл. инж. пр.		Павлова		
Гл. сп. отд.		Степаненко		
Нач. отд.		Гольцман		

Т.П. 902-2-271 АК

Здание решеток на 3 механизированные решетки МГ-6Т

Аит	Лист	Листов
р	10	16

Посты управления ПУ1, ПУ2. Общие виды.

ЦНИИЭП инженерного оборудования г. Москва

Маркировка кабеля	Трасса: Начало	Трасса: Конец	Проходы через трубы: Маркировка	Проходы через трубы: Условный проход мм	Проходы через трубы: Длина м	Ящики протяжные	Кабель по проекту: Марка, напряжение	Кабель по проекту: Количество, число жил и сечение	Кабель по проекту: Длина +10% м	Кабель проложено: Марка, напряжение	Кабель проложено: Количество, число жил и сечение	Кабель проложено: Длина м.
1	2	3	4	5	6	7	8	9	10	11	12	13
В1	Ввод №1	Переключатель ПБ										
В2	Ввод №2	Переключатель ПБ										
Д1	Шкаф ШУН-12А №1	Эл. двигатель Д1 дождилки №1		50	6		АВВГ	3×70	7			
Д2	Шкаф ШУН-12А №2	Эл. двигатель Д2 дождилки №2		50	6		АВВГ	3×70	7			
Д3	Шкаф РТЗО-69	Эл. двигатель Д3 механических граблей №1		40	7		АВВГ	3×2.5	28			
Д4	Шкаф РТЗО-69	Эл. двигатель Д4 механических граблей №2		40	7		АВВГ	3×2.5	22			
Д5	Шкаф РТЗО-69	Эл. двигатель Д5 механических граблей №3		40	7		АВВГ	3×2.5	17			
Д6	Пост управления ПУ2	Эл. двигатель Д6 конвейера горизонтального					АВВГ	3×2.5	3			
Д7	Клеммная коробка ККТ	Эл. двигатель Д7 конвейера наклонного					АВВГ	3×2.5	6			
Д8	Клеммная коробка КК8	Эл. двигатель Д8 дренажного насоса		40	3		АВВГ	3×2.5	6			
Д9	Шкаф приточной системы ШР1116-69	Эл. двигатель Д9 приточного вентилятора					АВВГ	3×2.5	20			
Д10	Магнитный пускатель ЛП10	Эл. двигатель Д10 вытяжного вентилятора					АВВГ	3×2.5	15			
Д11	Клеммная коробка КК11	Эл. двигатель Д11 щитового затвора №1		50	3		АВВГ	3×2.5	4			
Д12	Клеммная коробка КК12	Эл. двигатель Д12 щитового затвора №2		50	3		АВВГ	3×2.5	4			
Д13	Клеммная коробка КК13	Эл. двигатель Д13 щитового затвора №3		50	3		АВВГ	3×2.5	4			
1	Шкаф распределительный №1	Шкаф распределительный №2					АВВГ	3×16+1×10	7			
2	Шкаф распределительный №2	Шкаф распределительный №3					АВВГ	3×4+1×2.5	8			
3	Шкаф распределительный №1	Шкаф ШУН-12А №1					АВВГ	3×70	13			
4	Шкаф распределительный №2	Шкаф РТЗО-69					АВВГ	3×2.5+1×1.5	47			
5	Шкаф распределительный №2	Ящик силовой ЯРП-20 под'емного крана					АВВГ	3×4+1×2.5	10			
6	Шкаф распределительный №2	Клеммная коробка КК8					АВВГ	3×2.5	35			
7	Шкаф распределительный №3	Шкаф сигнолизации ШР1107-67					АВВГ	3×2.5	16			
8	Шкаф распределительный №3	Пост управления ПУ2					АВВГ	3×2.5	33			
9	Шкаф распределительный №3	Клеммная коробка ККТ					АВВГ	3×2.5	19			
10	Шкаф распределительный №3	Шкаф приточной системы ШР1116-69					АВВГ	3×2.5+1×1.5	16			
11	Шкаф распределительный №3	Магнитный пускатель ЛП3 обогрева заслонки					АВВГ	3×2.5+1×1.5	12			
12	Шкаф распределительный №2	Щиток освещения					см. лист АР-7					
13	Шкаф распределительный №2	Клеммная коробка КК8					АВВГ	3×2.5	34			
14	Шкаф ШУН-12А №1	Пост управления ПУ1		70	7		АКВВГ	5×2.5	28			
15	Шкаф РТЗО-69	Клеммная коробка ККП								АКВВГ	7×2.5	26
16	Шкаф РТЗО-69	Клеммная коробка КК12								АКВВГ	7×2.5	23
17	Шкаф РТЗО-69	Клеммная коробка КК13								АКВВГ	7×2.5	19
18	Клеммная коробка КК11	Конечный выключатель КВ11 щитового затвора №1								АВВГ	3×2.5	3
19	Клеммная коробка КК12	Конечный выключатель КВ12 щитового затвора №2								АВВГ	3×2.5	3
20	Клеммная коробка КК13	Конечный выключатель КВ13 щитового затвора №3								АВВГ	3×2.5	3
21	Пост управления ПУ2	Пост управления ПУ1		70	7					АКВВГ	5×2.5	19
22	Клеммная коробка ККТ	Пост управления ПУ1		70	7					АКВВГ	5×2.5	21
23	Клеммная коробка КК8	Шкаф сигнолизации ШР1107-67								АВВГ	3×2.5	27
24	Клеммная коробка КК8	Пакетный выключатель ПВ4 прибора поз.8 (СУ4)								АВВГ	3×2.5	5
25	Клеммная коробка КК8	Прибор поз.8 (СУ4)								АКВВГ	7×2.5	5
26	Шкаф приточной системы ШР1116-69	Пост управления ПУ1		70	7					АВВГ	3×2.5	28
27	Шкаф сигнолизации ШР1107-67	Прибор поз. 9 (СУ1)								АКВВГ	4×2.5	39
28	Шкаф сигнолизации ШР1107-67	Прибор поз. 9 (СУ2)								АКВВГ	4×2.5	45
29	Шкаф сигнолизации ШР 1107-67	Прибор поз. 9 (СУ3)								АКВВГ	4×2.5	46
30	Прибор поз.8 (СУ4)	Соединительная коробка СК4								АКВВГ	4×2.5	8
31	Прибор поз. 9 (СУ1)	Соединительная коробка СК1								АКВВГ	4×2.5	11
32	Прибор поз. 9 (СУ2)	Соединительная коробка СК2								АКВВГ	4×2.5	12
33	Прибор поз. 9 (СУ3)	Соединительная коробка СК3								АКВВГ	4×2.5	14
34	Шкаф распределительный №3	Магнитный пускатель ЛП10 вытяжного вентилятора								АВВГ	3×2.5	11
35	Магнитный пускатель ЛП3 обогрева заслонки	Нагревательные элементы обогрева заслонки								АНРГ	3×4+1×2.5	
36	Переключатель ПБ	Щит распределительный №1								АВВГ	3×120+1×35	8
37	Шкаф распределительный №1	Шкаф ШУН-12А №2								АВВГ	3×70	14
38	Шкаф ШУН-12А №2	Пост управления ПУ1		70	7					АКВВГ	4×2.5	28
101	Шкаф приточной системы ШР1116-69	Прибор поз. 2								АВВГ	3×2.5	15
102	Шкаф приточной системы ШР1116-69	Прибор поз. 1								КВВГ	4×1.5	15
103	Шкаф приточной системы ШР1116-69	Прибор поз. 3								АВВГ	3×2.5	17
104	Шкаф приточной системы ШР1116-69	Исполнительный механизм клапана ИМ2								АКВВГ	7×2.5	17
105	Шкаф приточной системы ШР1116-69	Исполнительный механизм заслонки ИМ1								АКВВГ	4×2.5	20

Указание по привязке:
Заполнить пропуски после уточнения генплана.

Изм	Лист	№ докум.	Подпись	Дата	Т.П 902-2-271 АА		
					Здание решеток на 3 механизированные решетки МГ-6Т		
Провер.		Мосеенко				Лит.	Лист	Листов
Ст. инж.		Пукова				Р	11	16
Гл. инж. пр		Павлова						
Гл. сп. отд.		Степаненко			Кабельный журнал.	ЦНИИЭП инженерного оборудования г Москва.		
Нач. отд.		Гольцман						

План на отм. 0.000
М1:100

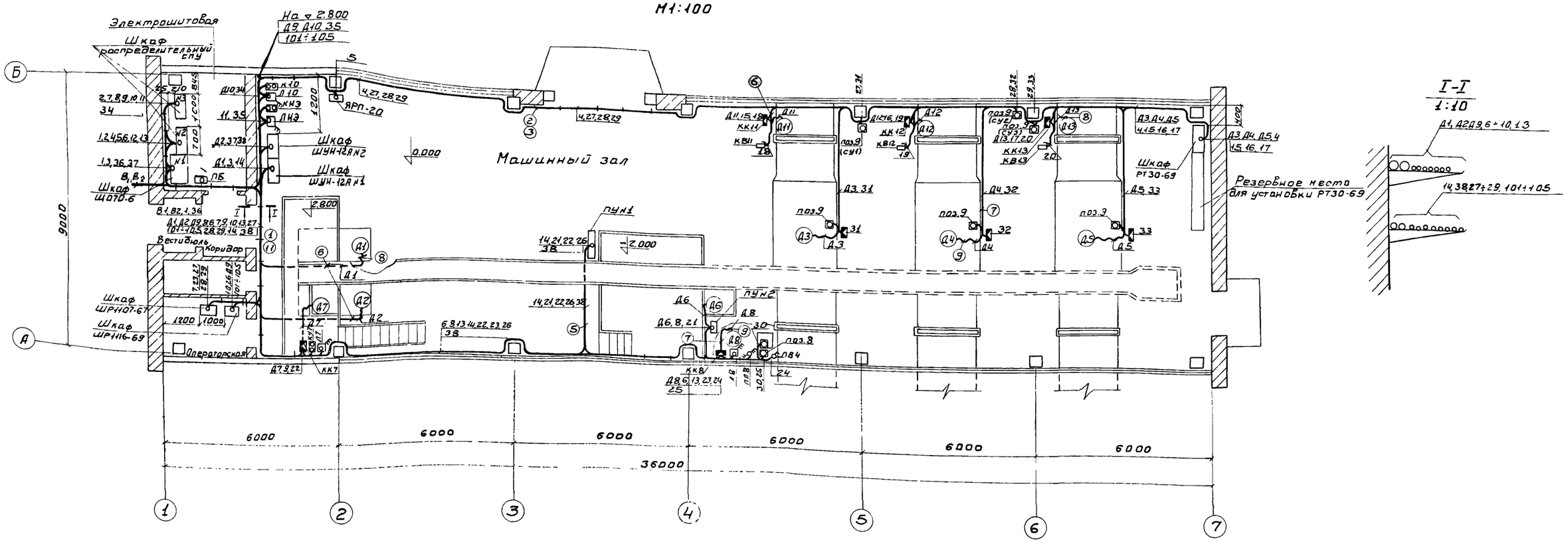

Венткамера
План на ▽2.800
М1:100

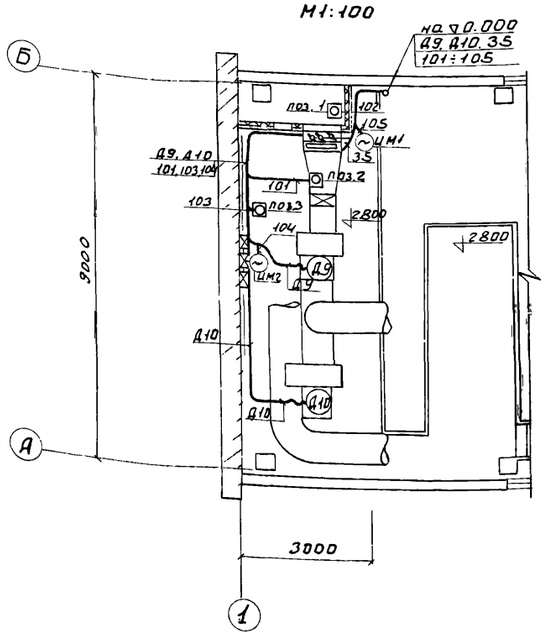

1. Кабели по стенам прокладываются на конструкциях, одиночные кабели по стенам с креплением скобами, в полу - в трубах.
2. Магнитные пускатели, посты управления, переключатели и другие аппараты и приборы установить на высоте 1.5 м

Позиционное обозначение	Обозначение	Наименование	Кол.	Примечание
①		Стойка кабельная К 1150	10	т. п. 4.407-126
②		Основание полки К 1155	90	шифр А 72А
③		Полка кабельная К 1160	110	лист А 72-20 исп. 2,5
④		Стойка К310Н	3	лист А 72-88
⑤		Труба стальная dy=70 мм ГОСТ 3262-62	10м	
⑥		Труба полиэтиленовая высокой плотности среднего типа dy=50мм	20м	МРТУ 6-05 917-67
⑦		Труба полиэтиленовая высокой плотности среднего типа dy=40мм	25м	МРТУ 6-05 917-67
⑧		Металлорукав dy=50мм Р3-Ц-Х	5м	
⑨		Металлорукав dy=38 мм Р3-Ц-Х	20м	
⑩		Металлорукав dy=25 мм. Р3-Ц-Х	5м	
⑪		Полка кабельная К 1161	10	

Изм	Лист	N докум.	Подпись	Дата	ТП 902-2-271 АК			
					Здание решетки на 3 механизированные решетки МГ-6Т			
Провер.		Мосеенко				Лит.	Лист	Листов
Ст инж.		Пукова				Р	12	16
Гл инж. пр		Павлова			Размещение электрооборудования и прокладка кабелей.	ЦНИИЭП инженерного оборудования г Москва		
Гл сп. отд		Степаненко						
Нач отд.		Гольцман						

План на отм. 0.000

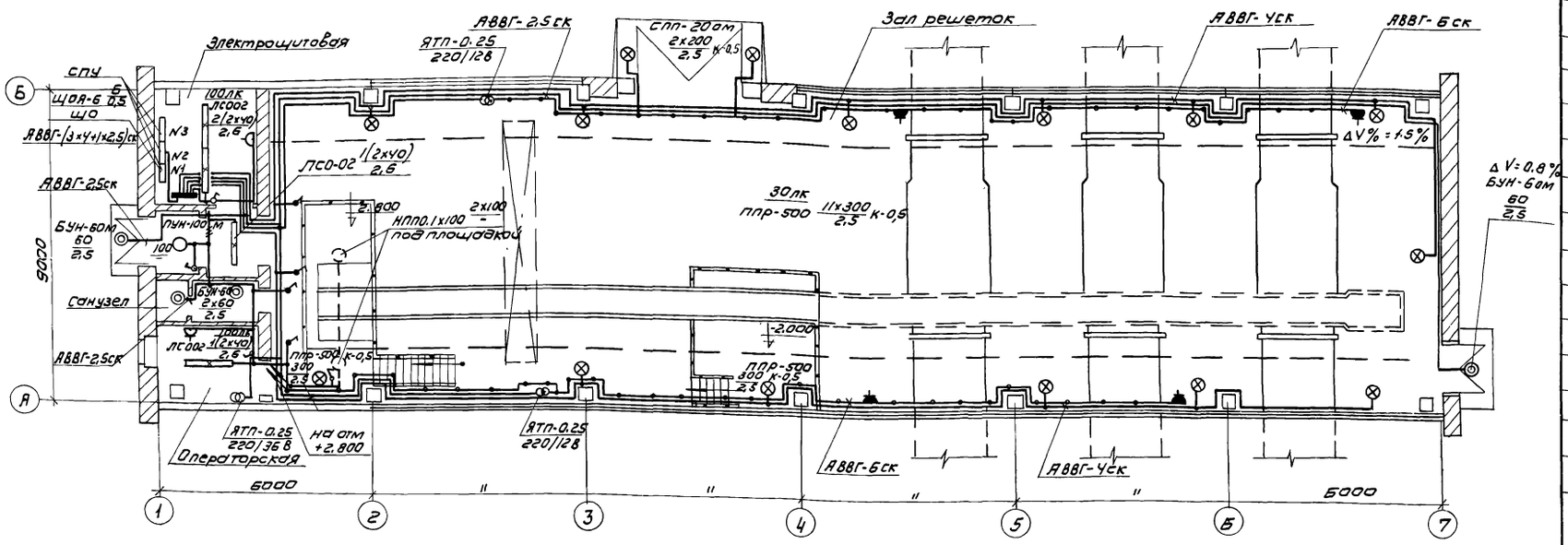

План на отм. 2.800

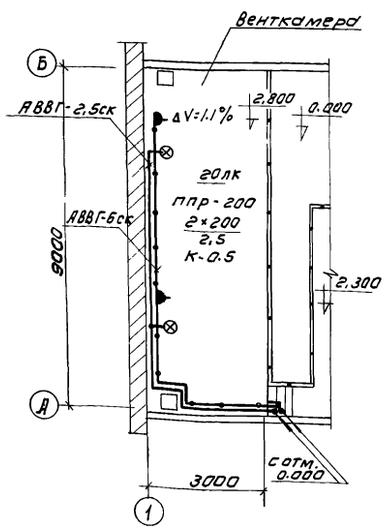

Примечание.

1. Напряжение сети 380/220 В, у ламп рабочего освещения - 220 В, местного - 128.
2. Ввод запроектирован кабелем АВВГ-(3х4+1х2,5) от СПУ N2.
3. Групповая сеть выполнена кабелем АВВГ на скобах.
4. Светильники приняты в соответствии с высотой и средой помещения. Типы светильников см. на плане.
5. Освещенность помещений принята согласно „СНиП II А 9-71/г" глава 9.
6. Все металлические нетоковедущие части осветительной установки, щитки, пункты, а также один из выводов вторичной обмотки понизительных трансформаторов заземляющая путем присоединения к нулевому рабочему проводу сети освещения.
7. Всю открытую проводку на высоте до 2 метров, защитить трубой.

Ведомость оборудования и основных материалов

N п/п	Наименование	Тип марка	Ед. изм.	Кол-во
1	Щиток осветительный на 6 отходящих групп с автоматами АБ-25.	ЩОЯ-6	шт	1
2.	Ящик с понижающим трансформатором 250 ВА, 220/128	ЯТП-0,25 220/128	шт	2
3.	Ящик с понижающим трансформатором 250 ВА, 220/36 В	ЯТП-0,25 220/36 В	шт	1
4	Светильник с лампой накаливания, подвесной до 500 ВТ	ППР-500	шт	13
5	Светильник с лампой накаливания, подвесной до 200 ВТ	ППР-200	шт	2
6	Светильник с лампой накаливания, подвесной до 200 ВТ	СПП-200м	шт	2
7	Светильник с лампой накаливания, потолочный до 100 ВТ	НПП0,1х100	шт	2
8		ПУН-100м	шт	1
9	Светильник с лампой накаливания, настенный до 60 ВТ	БУН-60м	шт	4
10.	Светильник люминесцентный подвесной, мощностью 40 ВТ	ЛСО02 (2х40)	шт	4

Условные обозначения

N п/п	Наименование		Обозначение
1	Светильник с лампой накаливания	подвесной	⊗
2		потолочный	○
3		настенный	◎
4	Светильник люминесцентный подвесной.		
5	Линия из люминесцентных светильников		
6	Щиток групповой рабочего освещения.		
7	Нормируемая минимальная освещенность от общего освещения		100лк
8	Трансформатор		
9	Розетка штепсельная	защищенное исполнение	
10		в брызгонепроницаемом исполнении	
11	Выключатель однополюсный	в защищенном исполнении	Г
12		в брызгонепроницаемом исполнении	•
13	Линия сети рабочего освещения		
14	Линия сети 36 В и ниже.		
15	Количество х мощность лампы в светильнике (а х б) / Высота подвеса от пола до низа светильника, м (в)		а х б / в
16	Число проводов линий указывается числом черточек, на двухпроводных линиях черточки не показываются.		
17	Надписи на линиях питающей сети: а - расчетная нагрузка, кВт; б - расчетный ток, А; в - длина участка, м; е - момент, кВт, м; д - потеря напряжения в линии; е - марка проводника; ж - сечение проводника, мм; м - способ проводки.		а-б-в / е-д-е-ж-м
18	Маркировка пунктов и щитков освещения. А - маркировка пункта, щитка на плану; Б - установленная мощность; В - потеря напряжения; Г - тип пункта, щитка		А-Б/В-Г
19	Надписи на линиях групповой сети: А-N группы, соответствующий N автомата на групповом щитке; Б - марка кабеля или провода; В - сечение кабеля или провода; Г - способ проводки.		А-Б-В-Г

Изм	Лист	N докум	Подп.	Дата
Провер.		Карпачев		
Техник		Садым		
Ст. инж.		Карпачев		
Рук. гр.		Смердова		
Гл. спец. отд.		Степаненко		
Нач. отд.		Гольцман		

ТП 902-2-271 АК

Здание решеток на 3 механизированные решетки МГ-6т.

Лит.	Лист	Листов
Р	13	

Электрическое освещение. План на отм. 0.000 и 2.800

ЦНИИЭП инженерного оборудования г. Москва

План на отм. 0.000

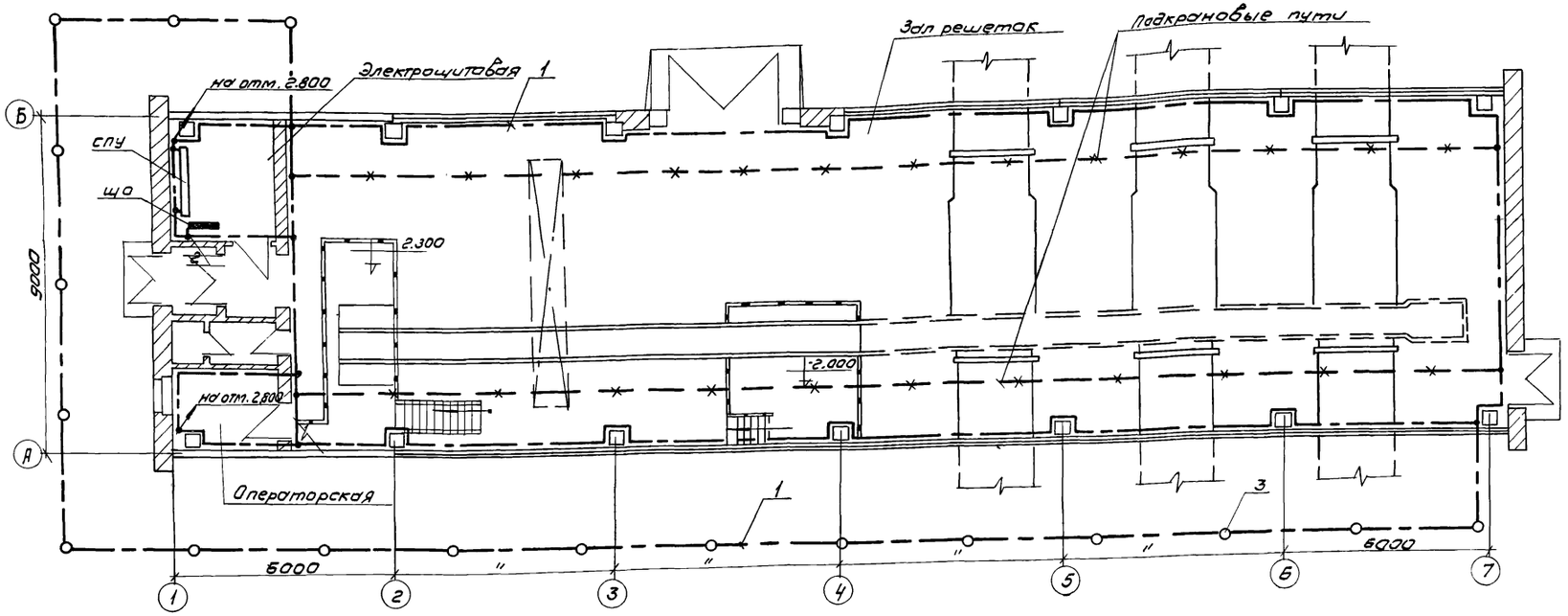

План на отм. 2.800

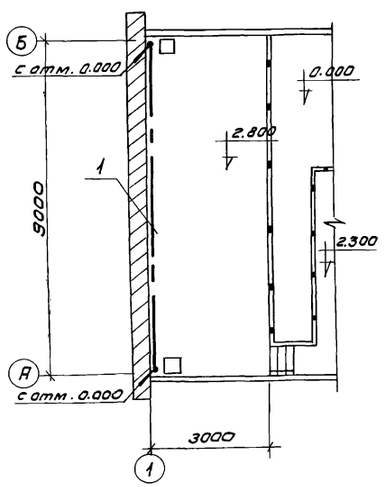

Примечания.

1. В пролетах зала решеток в качестве магистралей заземления используются подкрановые пути, электрически соединенные между собой и внутренним контуром заземления.
2. Ответвления заземляющей проводки к электрическим машинам и аппаратам выполнить стальной лентой 25×3 мм. При наличии естественных заземляющих проводников (металлические колонны, трубы, и др.) специальных ответвлений не прокладывать.
3. Магистрали заземления и ответвления, прокладываемые открыто, защитить антикоррозийным покрытием.
4. Магистрали заземления проложить на высоте 1000 мм от пол.
5. Если естественные заземлители обеспечивают расчетную величину сопротивления заземлителя - 4Ом, то устройств искусственного заземления не требуется. При этом сопротивление должно быть $R \leq \frac{125}{I}$ Ом, где I - ток замыкания на землю, А.
6. Узлы установки заземлителей, прокладки и соединения заземляющих проводников, присоединение к оборудованию, а также обходов и проходов через строительные элементы здания, выполняются по альбому А.24 А „Заземление электроустановок."

Ведомость оборудования и основных материалов

N п/п	Наименование	Тип, марка	Ед. изм.	Кол-во
1	Сталь полосовая ГОСТ 103-57	Ст 40×4	м/кг	210/265
2	Сталь полосовая ГОСТ 103-57	Ст 25×3	м/кг	20/14
3	Сталь круглая ГОСТ 2590-71	Ст ф12	м/кг	90/80,1
4	Комплектная заготовка	l=3м	шт	47
5	Держатель	К-188м	шт	185

Основные обозначения

Линия заземления

Электрод заземления

Металлические конструкции, используемые в качестве магистралей заземления.

1) 2) Стояки: 1) Линия заземления уходит наверх. 2) Линия заземления приходит снизу.

					ТП 902-2-271 АК
					Задание решеток на 3 механизированные решетки МГ-6Т
Изм.	Лист	N докум.	Подп.	Дата	
Пров.		Карпачев			Лит. Р; Лист 14; Листов
Техник		Садым			
Ст. инж.		Карпачев			
Рук. гр.		Смердова			Заземление План на отм. 0.000 и 2.800
Гл. спец. отд.		Степаненко			ЦНИИЭП инженерного оборудования г. Москва
Нач. отд.		Гольцман			

Попанельная спецификация на аппаратуру силовых и релейных шкафов ШУН и ШР

Наименование	№ п/п	Наименование	Тип	Технические данные	Комплектующие изделия, установленные на панели: Количество штук	ШУН-12А	ШР1107-67	ШР1116-69	Тип	Комплект общего назначения	Примечание
						1	2	3	Номер панели		
						2	1	1	Количество		
1	2	3	4	5	6	7	8	9	10	11	12
	1	Переключатель универсальный	УП5311-А36	—	2	2	—	—			
	2	То же	УП5312-А45	—	1	—	1	—			
	3	То же	УП5312-С45	—	1	—	1	—			
	4	То же	УП5313-Л368	—	1	—	—	1			
	5	Выключатель пакетный	ПВ1-10	исполнение I	1	—	—	1			
	6	Пост управления кнопочный	ПКЕ-112-2	—	1	—	—	1			
	7	Реле промежуточное	РП-25	Uкат ~220В	3	—	2	1			
	8	Реле времени	РВП-2121	Uкат ~220 В исполнение 2	1	—	—	1			
	9	Реле импульсной сигнализации	РИС-Э3М	~220 В	1	—	1	—			
	10	Выпрямитель полупроводниковый	Д-226 Б	—	8	—	8	—			
	11	Пускатель магнитный	ПА-612	~380 В Iн.э. 150 А	2	2	—	—			
	12	То же	ПМЕ-111-У3	~220 В	2	—	—	2			
	13	То же	ПМЕ-112-У3	~220 В Iн.э. 10 А	1	—	—	1			
	14	Предохранитель	ППТ-10	Плавкая вставка ВТФ-10	3	—	1	2			
	15	Арматура сигнальная	АС-220	Линза красная	1	—	—	1			
	16	Табло световое	ТСБ	~220В	8	—	8	—			
	17	То же	ТСМ	~220 В	1	—	1	—			
	18	Лампа	РНЦ	10 Вт, с цоколем 2Ш-15	18	—	17	1			
	19	Ревун	РВ-II	~220	1	—	1	—			

Опросный лист на релейные и силовые шкафы ШУН и ШР

Номер шкафа			1	2	3
Тип шкафа			ШУН-12А	ШР 1107-67	ШР 1116-69
Номер монтажной единицы			—	—	—
Перечень и техническая характеристика аппаратуры, устанавливаемой в шкафу.	Марки по монтажной схеме	ПМ1	ПА-612, ~380 В	—	—
		ПМ2	Iн.э. 150 А	—	—
		РП,РСС	—	РП-25 ~220 В	РП-25 ~220 В
		1РП,1РПТ	—		
		РИС	—	РИС-Э3М ~220 В	—
		1ДК÷	—	Д-226 Б	—
		8ДК	—		—
		П, 1П,	—	ППТ-10, пл.вст ВТФ-10	ППТ-10 пл.вст ВТФ-10
		2П	—		
		1РВ	—	—	РВП-2121, катушка-220В, исп2
		РПВ	—	—	ПМЕ-111У3, ~220 В
		РПА	—	—	ПМЕ-112У3, ~220 В
		ПМ	—	—	Iн.э. 10 А
Перечень аппаратуры на дверце шкафа		КУ1	УП 5311-А36	—	—
		КУ2		—	—
		КОЗ	—	УП 5312-А45	—
		КОС	—	УП 5312-С45	—
		1ТС÷8ТС	—	ТСБ, ~220 В	—
		9ТС	—	ТСМ, ~220 В	—
		—	—	РНЦ 220-10	—
		ЗВ	—	РВ II-220	—
		ПР	—	—	УП 5313-Л368
		ПВ	—	—	ПВ1-10 исп I
		КП1	—	—	ПКЕ-112-2
		КП2	—	—	
		ЛС	—	—	АС-220 линза красная
		—	—	—	РНЦ-220-10
Принципиальная схема шкафа или развертка цепей и ряды зажимов.			ЗШС 606 285-0330	ЗШС 606 288-0130	ЗШС 606 431-0130
Наименование монтажной единицы			Дробилка №1 Дробилка №2-2шт	Сигнализация-1 шт	Приточная вентиляция - 1 шт.
Количество шкафов			2	1	1

Опросный лист на шкаф РТ30-69

Номинальный ток автомата АП 50-3МТ / Уставка реле РТ-40		
Ш-197		
Тип блока	Левый	Правый
1А	4.0 / 6.0	4.0 / 6.0
1Б	2.5 / —	2.5 / —

					Т.П. 902-2-271	АК
					Здание решеток на 3 механизированные решетки МГ-6Т	
Изм.	Лист	N докум.	Подп.	Дата		
Пров.		Мосеенко				Лит. / Лист 15 / Листов 16
Техник		Семкова				Р
ГИП		Павлова			Попанельная спецификация и опросные листы на шкафы ШУН, ШР и РТ30-69.	ЦНИИЭП инженерного оборудования г. Москва
Гл.спец.		Степаненко				
Нач.отд		Гольцман				

№ п/п	Запрашиваемые данные			
1	Порядковый номер панели			1
2	Номинальное напряжение. Номинальный	~380	В	
3	ток, материал и сечение сборных шин	400 АТ-60×8	А мм	
4	Схема первичных соединений			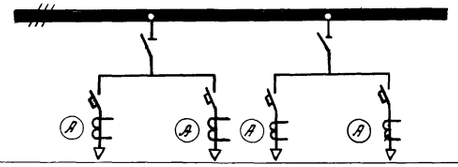
5	Материал и сечение нулевой шины	Сталь 40×4	мм	
6	Тип панели или шкафа			ЩО 70-6
7	Номер схемы вторичных соединений			—
8	Назначение линий (надпись в рамках)			Дробилка №1 / Резерв / Дробилка №2 / Резерв
9	Тип коммутирующего защитного аппарата	Автомат	Тип	А 3134
10			каталожный номер	НА533114
11		Рубильник А		400
12		Предохранитель		—
13	Номинальный ток максимального расцепителя. Автомат или предохранитель			200
14	Пределы уставок по току расцепителей автомата	Замедленного срабатывания А		150 / 150
15		Мгновенного срабатывания А		1050 / 1050
16	Ток плавкой вставки			—
17	Трансформатор тока или шунт	Номинальный ток А		200/5
18	Количество и сечение кабеля			АВВГ 3×70 / — / АВВГ3×70 / —
19	Амперметр- шкала А			40-200-1000
20	Вольтметр- шкала В			—
21	Счетчик, тип, ток, напряжение			—
22	Напряжение оперативных цепей (сигнальных ламп и т.п.)			—
23				
24				
25				
26				
27				
28				
29	Количество панелей (в том числе торцевых)			1
I	Наименование объекта			
II	Наименование заказчика, его адрес			
III	Наименование проектной организации, ее адрес.			

При привязке проекта заполнить пустые графы.

Изм	Лист	N докум	Подп.	Дата	Т.П. 902-2-271 АК		
					Здание решеток на 3 механизированные решетки МГ-6Т.		
Провер.		Мосеенко				Лит	Лист	Листов
Ст.техн.		Семкова				Р	16	16
Гл.инж.		Лавлова			Опросный лист для заказа шкафа ЩО-70.	ЦНИИЭП инженерного оборудования г. Москва	
Гл.сп.отд		Степаненко					
Нач.отд		Гольцман					

План на отм. 0.000.

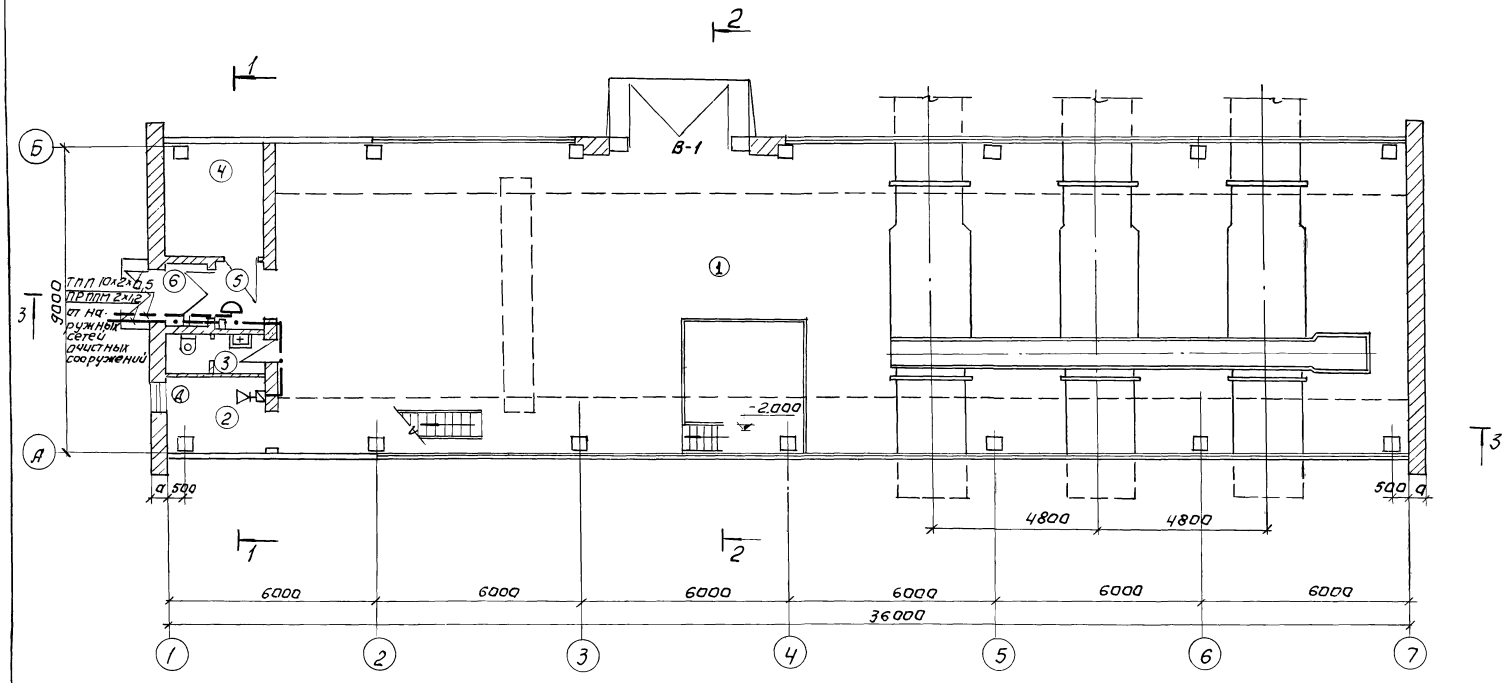

Экспликация помещений.

NN	Наименование.	Площадь м²
1	Зал решеток.	
2	Операторская.	
3	Санузел.	
4	Электрощитовая.	
5	Коридор.	
6	Вестибюль.	
7	Венткамера.	

Условные обозначения.

- Телефонный аппарат диспетчерской связи.
- Коробка телефонная распределительная.
- Громкоговоритель абонентский.
- Коробка ответвительная.
- Коробка ограничительная.
- Кабель телефонный.
- Провод радиофикации

Изм.	Лист	№ докум.	Подпись	Дата	Т.П. 902-2-271			
					ЗДАНИЕ РЕШЕТОК НА 3 МЕХАНИЗИРОВАННЫЕ РЕШЕТКИ МГ-6Т			
Инженер		Речихина			Связь и сигнализация.	Лит.	Лист	Листов
Рук.гр.		Парусова				Р.Ч.	1	1
Гл.инж.пр		Толмасов						
Нач.отд.		Саркисьянц			План на отм. 0.000 с нанесением сетей связи.	ЦНИИЭП инженерного оборудования г. Москва		

Перечень типовых чертежей, применяемых в проекте

NN п.п.	Наименование чертежа	Серия	Организация распростр. чертежи
1	Гибкие вставки для центробежных вентиляторов	2.494-8	Тбилисский филиал ЦИТП'а
2	Двери и люки для венткамер	4.904-62	—"—
3	Заслонки воздушные унифицированные	3.904-15 Вып.1-8 альб. 8	ЦИТП Литовской ССР
4	Крепление стальных неизолированных воздуховодов	3.904-10	
5	Средства крепления нагревательных и санитарных приборов	3.904-5 вып.1	Тбилисский филиал ЦИТПа
6	Средства крепления трубопроводов	3.904-5 вып.2	—"—
7	Тепловая изоляция трубопроводов	2.400-4	—"—
8	Решетка щелевая регулирующая типа Р	1.494-10	—"—
9	Воздухораспределители пристенные тип ВП	4.904-21	—"—
10	Узлы прохода общего назначения	2.494-1	—"—
11	Зонты и дефлекторы вентиляционных систем	2.904-12	—"—

Основные показатели проекта

NN п/п	Наименование показателей	Ед. изм.	Количество		
			$t_н=-20°$	$t_н=-30°$	$t_н=-40°$
1	Об'ем здания	$м^3$	2948,4		
2	Удельная тепловая характеристика здания	ккал/м³.час.гр	0.78	0.71	0.61
3	Расход тепла на отопление	ккал/час	64195	75115	79250
4	Расход тепла на вентиляцию	—"—	86000	118000	148000
5	Потери напора в системе отопления	м.в.ст.	560	770	870
6	Установочная мощность электродвигателей	квт	8		

Характеристика основного оборудования вентиляционных систем.

NN п/п	NN систем	Место установки	Наименование обслуживаемых помещений	Вентиляторы									Электродвигатели			Калориферы				Заслонки КВУ	N квт
				Серия	Комплект	NN	Схемы исполн.	Полож. кожух.	Направ. вращен.	L м³/час	n об/мин	Напор кг/м²	Тип	n об/мин	Мощность квт	$t_н$	Модель	Количество	Расход тепла ккал/час		
1	П-1	Венткамера на ▽ 2.80	Машинный зал	Ц4-70	А8-2	8	6	0°	Л	11650	755	60	А02-42-6	960	4.0	-9.5°	КВБ8-П	2	86000	КВУ 1000×1600	4.95
																-19°	КВБ9-П	2	118000		
																-28°	КВС8-П	4	148000		
2	В-1	Венткамера на ▽ 2.80	Машинный зал, санузел	Ц4-70	А8-2	8	6	45	Л	11650	755	60	А02-42-6	960	4.0		—	—	—	—	—

Проект разработан в соответствии с действующими нормами и правилами и предусматривает мероприятия, обеспечивающие взрывобезопасность и пожаробезопасность при эксплуатации здания.

Гл. инженер проекта [подпись] /Свердлов/.

Гл. инженер проекта ОВ [подпись] /Дмитриева/.

Состав проекта

NN п/п	Наименование листа	NN листа
1	Заглавный лист	1
2	План на ▽ 0.000 с наноской системы отопления. План на ▽ 0.000 с наноской системы вентиляции.	2
3	Схема системы отопления Схема системы вентиляции В-1	3
4	Схема системы вентиляции П-1 Условные обозначения.	4
5	Венткамера на отм. 2.800 План. Разрез. Спецификация.	5

Изм	Лист	№ докум	Подпись	Дата	ТП 902-2-271 ОВ		
					Здание решеток на 3 механизированные решетки МГ-6Т		
Исполн		Куркова	[подпись]			Лит.	Лист	Листов
Ст. инж.		Наиштут	[подпись]			Р	1	5
Рук. гр.		Румянцева	[подпись]					
Гип		Дмитриева	[подпись]		Заглавный лист	ЦНИИЭП инженерного оборудования г. Москва		
Гл. сп. КВ		Гольдин	[подпись]					
Нач. отд.		Платонов	[подпись]					

План на отм. 0.000

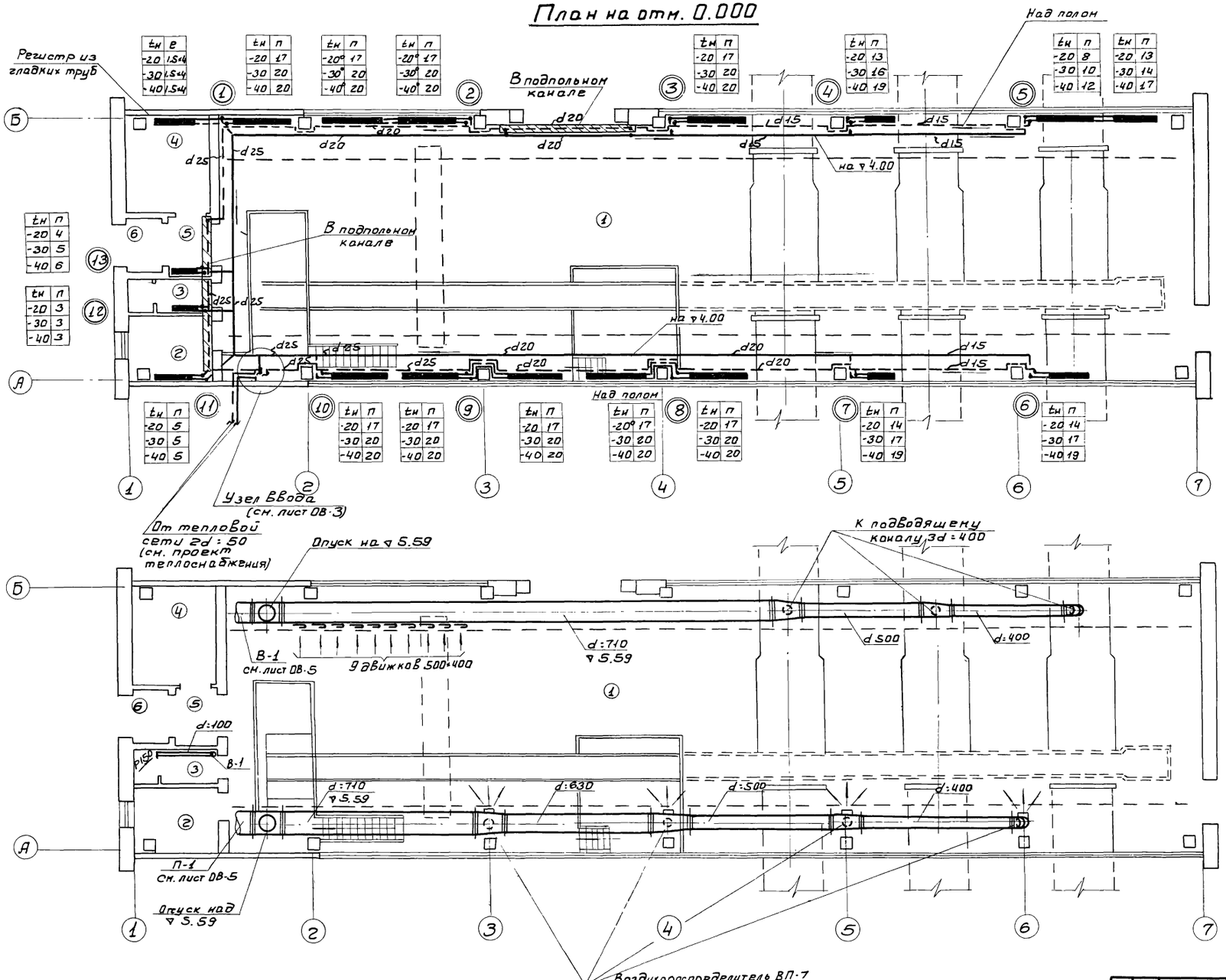

Экспликация помещений

№№ п/п	Наименование
1	Зал решеток.
2	Операторская.
3	Санузел.
4	Электрощитовая.
5	Коридор.
6	Вестибюль.
7	Венткамера.

Примечание:

При привязке проекта увязать расстановку нагревательных приборов в осях 4-6 с трубопроводами и задвижками песколовок.

				ТП 902-2-271 ОВ		
				Здание решеток на 3 механизированные решетки МГ-6Т		
Изм.	Лист	№ докум.	Подпись	Дата	Лит.	Лист	Листов
Исполн.		Куркова			Р	2	5
Ст. инж.		Найштут					
Рук. гр.		Румянцева					
ГИП		Дмитриева					
Гл.сп.КВ		Гольдин					
Нач.отд.		Платонов					

План на ▽0.000 с нанесением системы отопления. План на ▽0.000 с нанесением системы вентиляции.

ЦНИИЭП инженерного оборудования г. Москва

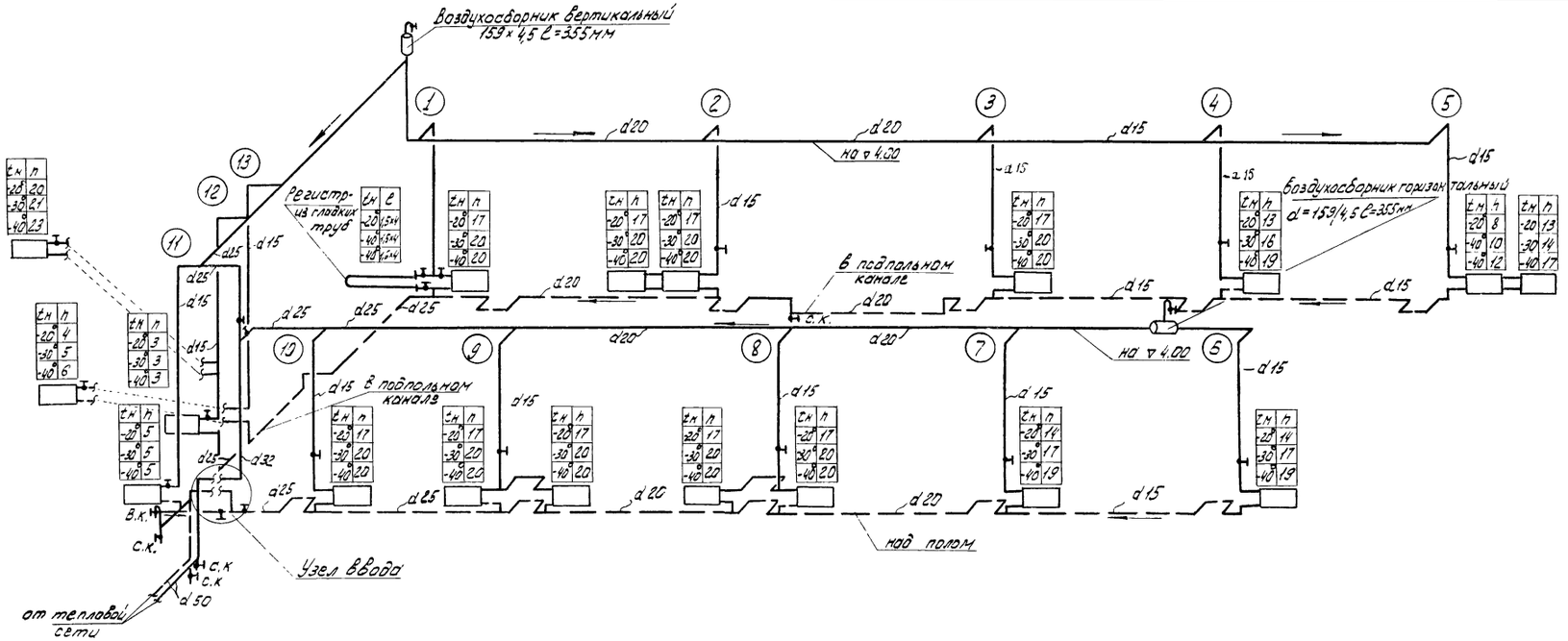

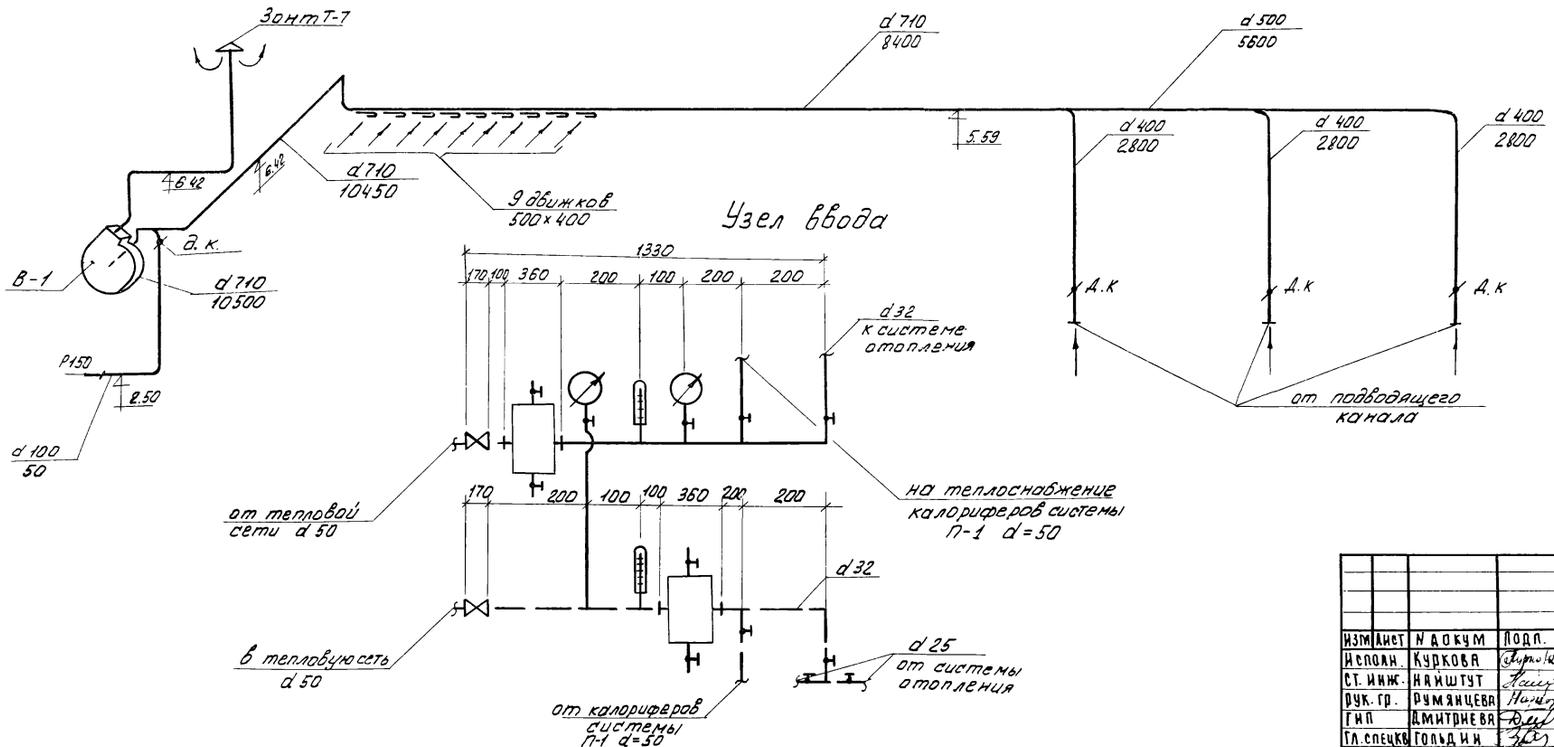

						ТП 902-2-271	ОВ
						ЗДАНИЕ РЕШЕТОК НА 3 МЕХАНИЗИРОВАННЫЕ РЕШЕТКИ МГ-6Т	
Изм.	Лист	N докум.	Подп.	Дата			
Исполн.		Куркова					Лит. Р / Лист 3 / Листов 5
Ст. инж.		Наштут					
Рук. гр.		Румянцева					
ГИП		Дмитриева				СХЕМА СИСТЕМЫ ОТОПЛЕНИЯ СХЕМА СИСТЕМЫ ВЕНТИЛЯЦИИ В-1	ЦНИИЭП инженерного оборудования г. Москва
Гл. спецк.		Гольдин					
Нач. отд.		Платонов					

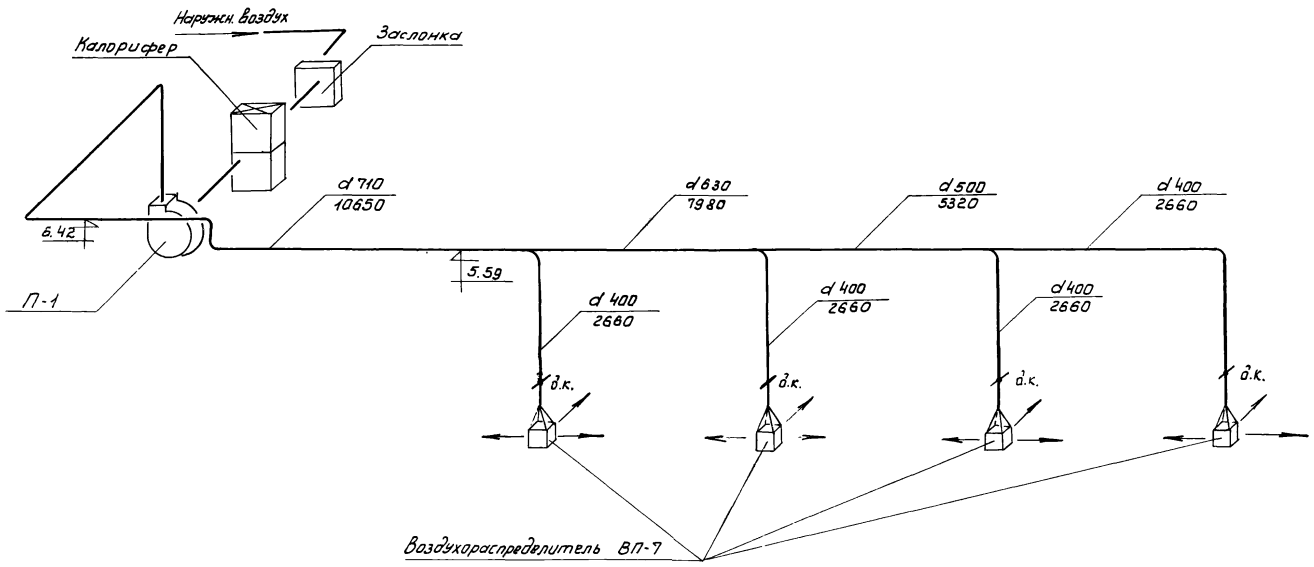

Условные обозначения

Подающий трубопровод системы отопления

Обратный трубопровод системы отопления

Радиатор М-140„АО" в плане

То же в схеме с краном Маевского

Вентиль

Уклон труб

В.к. Сп.к. — Спускной кран, воздушный кран

1 — Стояки системы отопления

d500 — Металлический воздуховод круглого сечения d500 в плане

d500 / 4460 — диаметр воздуховода / расход воздуха м³/час. То же в схеме

Манометр, термометр

Д.К. — Дроссель-клапан

						Т.П. 902-2-271	ОВ.
						Здание решеток на механизированные решетки МГБ-Т	
Изм.	Лист	N докум.	Подп.	Дата			
Исполн.		Куркова					Лит. Лист Листов
Ст. инж.		Найштут					Р 4 5
Рук. гр.		Румянцева					
ГИП		Дмитриева				Схема системы вентиляции П-1 Условные обозначения.	ЦНИИЭП инженерного оборудования г. Москва
Гл. спецкв.		Гольдин					
Нач. отд.		Платонов					

1-1

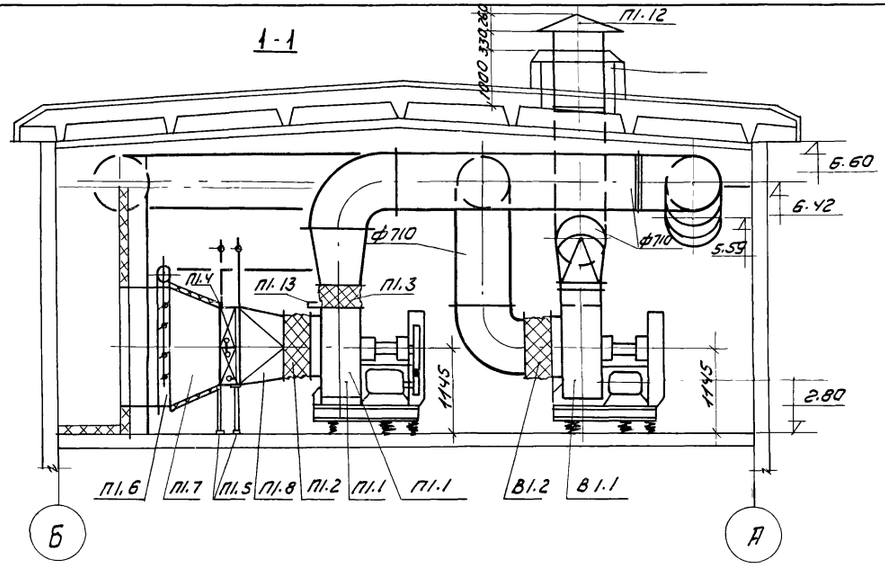

План

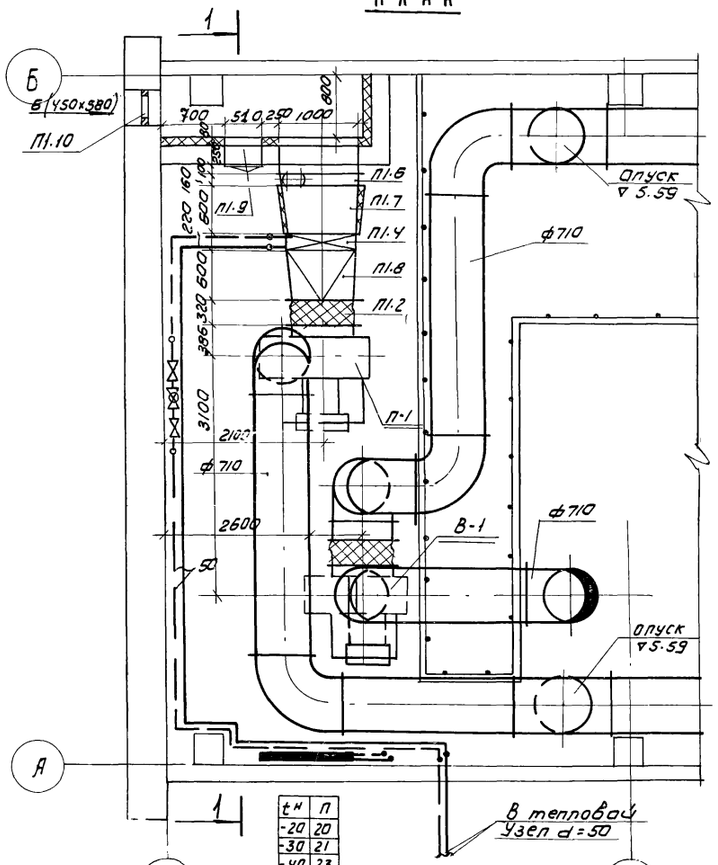

Схема обвязки калориферов

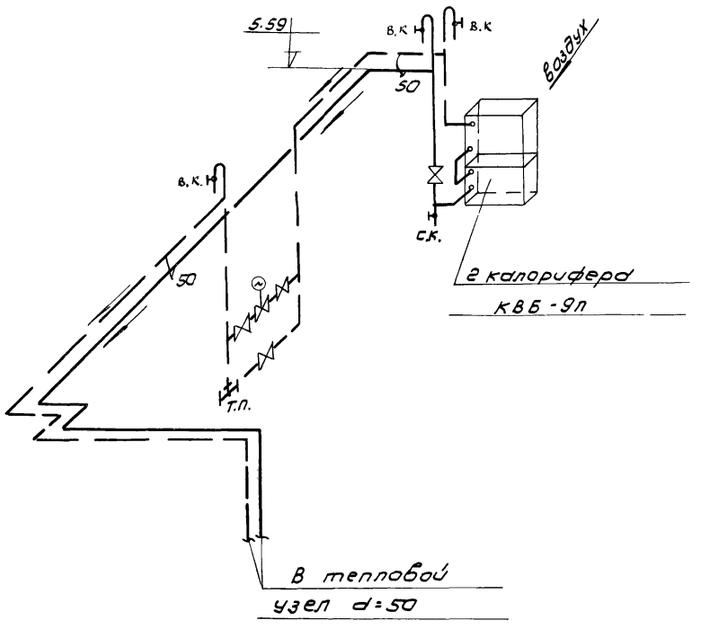

Спецификация

Марка	Обозначение	Наименование	Кол.	Примечание
П1.1 В1.1	Учреждение УВД Тульской области	Вентагрегат АВ-2 а) ц/б вентилятор Ц4-70 №8 исп.6 б) эл. двигатель А02-42-6 N = 4.0 кВт. n = 960 об/мин.	ком 2	В-1 Л 45° П-1 Л0° 568 кг
П1.2 В1.2	4.904-28	Гибкая вставка ВГВ 11	шт 2	11.06×2
В1.3 П1.3	——— " ———	Гибкая вставка ВГН 11	шт 2	12,17×2
П1.4	Костромской калориферный з-д.	Калорифер КВБ-9п	шт 2	109,1×2
П1.5	4.904-25	Подставка под калорифер h = 645	шт 4	2,7×4
П1.6	3.904-15 Вып. 1-8 альбом 8	Воздушная утепленная заслонка КВУ 1000×1600	шт 1	84.5 кг
П1.7	ГОСТ 3580-57 380-71	Переход из листовой стали δ=1мм 1000×1600 на 953×503 ℓ=600	м² 2,5	7.85×2.5
П1.8	——— " ———	Переход из листовой стали δ=1мм 953×503 на ф800 ℓ=600	м² 1.6	7.85×1.6
П1.9	4.904-62	Дверь герметическая утепленная Ду 0.5×1.25	шт 1	37.3
П1.10	4.904-16 в.2	Неподвижная жалюзийная решетка СТД 5291	шт 6	1.62×6
П1.11	2.494-1	Узлы прохода вентиляционных шахт УП8-202	шт 1	119.19
П1.12	4.904-12	Зонт Т7	шт 1	26,6
П1.13	ГОСТ 3690-57 380-71	Лист первичной регулировки из листовой стали δ=1мм 600×600	м² 0.4	7.85×0,4
П1.14	Михневский з-д вентзагот.	Заглушка литометражного лючка.	шт 4	0.04×4

Изм	Лист	N докум	Подп.	Дата
Исполн.		Швец		
Ст. инж.		Крутикова		
Ст. инж.		Найштут		
ГИП		Дмитриева		
Гл. спец		Гольдин		
Нач. отд		Платонов		

Т.П. 902-2-271 ОВ

Здание решеток на 3 механизированные решетки МГ-6Т

Лит.	Лист	Листов
Р	5	5

Венткамера на отм 2.80
План, разрез.
Спецификация

ЦНИИЭП инженерного оборудования г. Москва

План на отм. 0.00

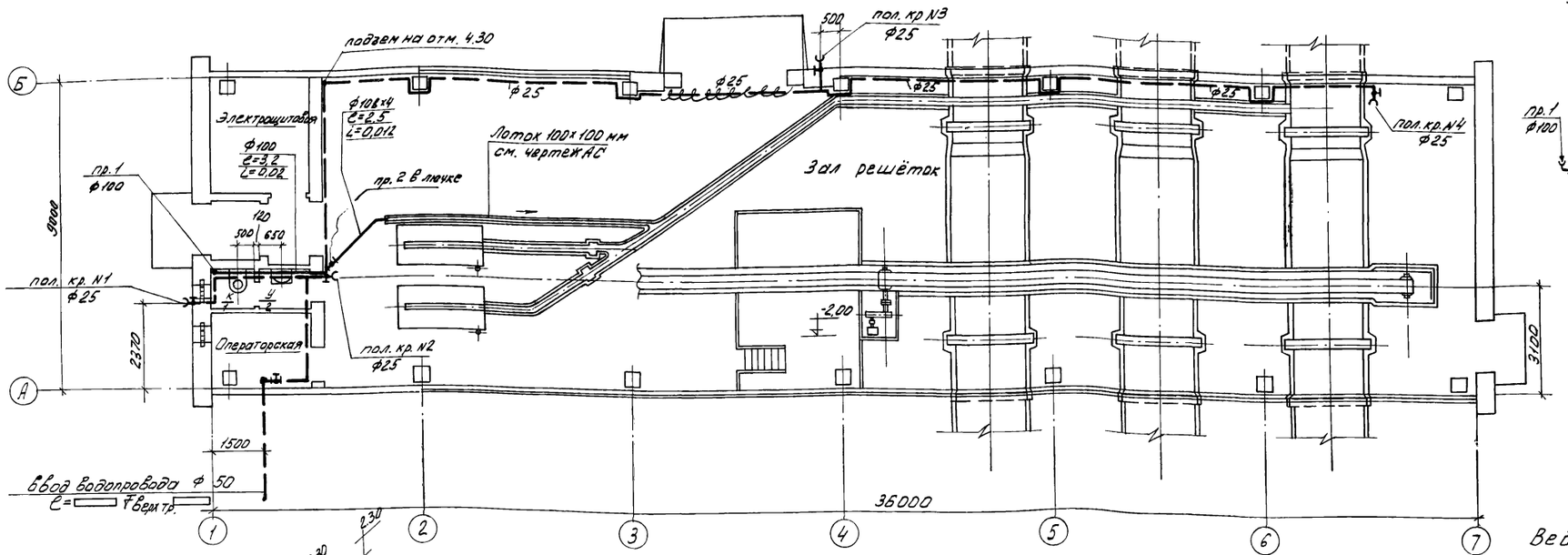

Схема канализации

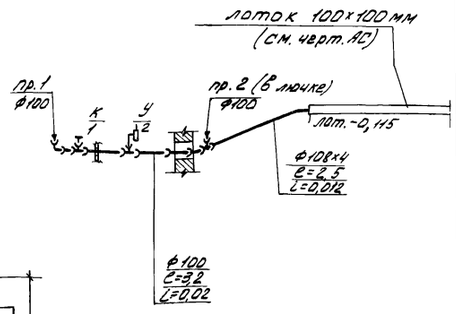

Схема водоснабжения

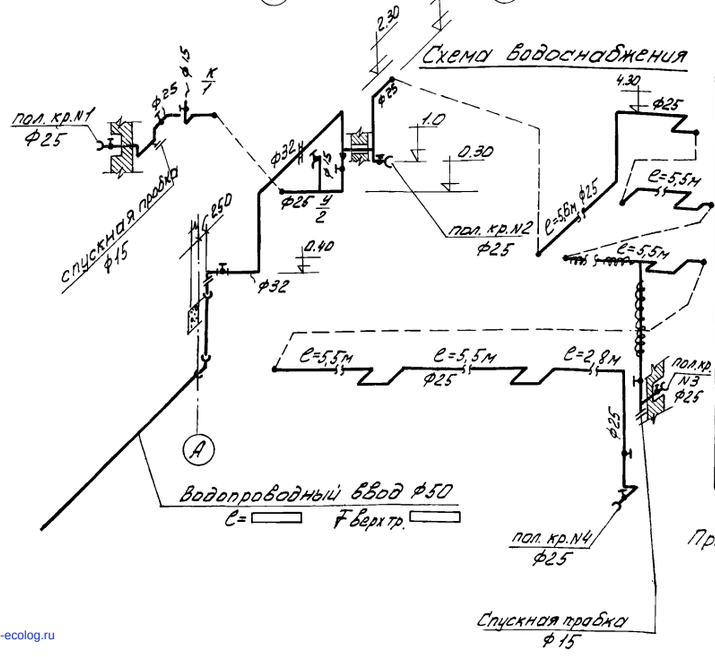

N поз.	Наименование	ГОСТ, марка	Ед. изм	Кол	Масса ед. кг	Примечание
	Канализация					
1.	Умывальник фаянсовый прямоугольный со спинкой (550х420х150) в комплекте с бутылочным сифоном, хромированными и туалетным краном	ГОСТ ы 14360-69 11807-66 11153-58 20225-74	комп.	1		
2.	Унитаз „Компакт" с непосредственно соединённым смывным бачком и косым выпуском	ГОСТ 9156-68	"	1		
3	Труба ЧРК ф100	ГОСТ 6942З-69	м	7,0	13,4	
4	То же ЧРК ф50	—"—	"	0,5	5,9	
5	Труба ст. ф108х4	ГОСТ 10704-63	"	3,0	10,26	

Примечания: 1. Канализационные трубопроводы проложить до перекрытия канала отопления (от оси А к оси Б).
2. Пояснения к проекту см. раздел „Водопровод и канализация", альбом I.

Ведомость материалов

N поз.	Наименование	ГОСТ, марка	Ед. изм.	Кол.	Масса единицы кг	Примечание
	Водопровод					
1	Труба ЧРН ф50 (ввод)	ГОСТ 5525-61	м	6,0	23,5 / 2	
2	Труба ст. О-Ц ф32	ГОСТ 3262-62	"	3,5	3,1	
3	То же " " ф25	—"—	"	45,0	2,49	
4	То же " " ф15	—"—	"	1,8	1,33	
5	Вентиль запорный муфт. ф32	15кч18п2	шт.	1	2,1	Ленинградский арм. завод.
6	" " " ф25	"	"	5	1,4	—"—
7	" " " ф15	1563к	"	1	0,39	—"—
8	Поливочный кран ф25 с соединительной цапковой головкой в комплекте с резиновым шлангом ℓ=18,0 м.	15кч18п2 ГОСТ 18698-79	комп.	2		
9	То же ℓ=10.0 м	—"—	"	2		
10	Изоляция труб ф25		м	10.0		

Изм.	Лист	N докум.	Подп.	Дата	Т.П. 902-2-271 ВК		
					ЗДАНИЕ РЕШЕТОК НА 3 МЕХАНИЗИРОВАННЫЕ РЕШЕТКИ МГБТ		
						Лит	Лист	Листов
Рук. гр.		Харламова				р	1	
Гл. инж. пр.		Свердлов			План на отм. 0.00 с нанесением внутренних сетей водопровода и канализации. Схемы водопровода и канализации.	ЦНИИЭП инженерного оборудования г. Москва		
Нач. отд.		Гольдман						

gost.e-ecolog.ru