Государственный комитет Совета Министров СССР

по делам строительства

(Госстрой СССР)

Типовые конструкции и детали зданий и сооружений

Серия I.464-I2

Механизмы реечного типа для открывания окон и светоаэрационных фонарей

Выпуск 2

Рабочие чертежи

Технические условия

13868-02

ЦЕНА 2-01

gost.e-ecolog.ru

ЦЕНТРАЛЬНЫЙ ИНСТИТУТ ТИПОВОГО ПРОЕКТИРОВАНИЯ
ГОССТРОЯ СССР

Москва, А-445, Смольная ул., 22

Сдано в печать 1978 г.

Заказ № 9155 Тираж 500 экз.

Государственный комитет Совета Министров СССР

по делам строительства

(Госстрой СССР)

Типовые конструкции и детали зданий и сооружений

Серия I.464-I2

Механизмы реечного типа для открывания

окон и светоаэрационных фонарей

Выпуск 2

Рабочие чертежи

Технические условия

Разработаны

институтом ЦНИИПромзданий

Госстроя СССР

Утверждены

и введены в действие

с "1" октября 1976г.

Постановление Госстроя СССР

от "30" июня 1976г. №

Гл.архитектор отд. Я.Я.Дрпвинт

Гл.конструктор отд. Н.Н.Арцх

Гл.инженер проекта В.В.Каркелов

Главный инженер института П.С.Суханов

Гл.специалист по отрасли

щим конструкциям

13868-02 2

СОДЕРЖАНИЕ АЛЬБОМА

ОБОЗНАЧЕНИЕ	НАИМЕНОВАНИЕ	СТР.
	Содержание	2 -6
I.464-I2.2.I000	Механизм реечного типа МРФ.....	7 -I0
I.464-I2.2.I000 СБ	Механизм реечного типа МРФ Сборочный чертеж	II-I3
I.464-I2.2.I000 МЭ	Механизм реечного типа МРФ Электромонтажный чертеж	I4
I.464-I2.2.I000 Э3	Механизм реечного типа МРФ Схема электрическая принципиальная.	I5
I.464-I2.2.I000 Э4	Механизм реечного типа МРФ Схема электрическая соединений.....	I6
I.464-I2.2.I00I	Штифт	I7
I.464-I2.2.I002	Муфта	I8
I.464-I2.2.I003	Цапфа	I9
I.464-I2.2.II00	Электропривод	20-23
I.464-I2.2.II00 СБ	Электропривод Сборочный чертеж	24-26
I,464-I2.2.II0I	Палец	27
I.464-I2.2.II02	Втулка упругая	28
I.464-I2.2.II03	Уголок.....	29
I.464-I2.2.II I0	Полумуфта	30
I.464-I2.2.IIII	Диск	3I
I.464-I2.2.II20	Полумуфта	32
I.464-I2,2.II20 СБ	Полумуфта Сборочный чертеж	33
I.464-I2.2.II50	Рукоятка в сборе	34
I.464-I2.2.II60	Кожух в сборе	35
I.464-I2.2.II60 СБ	Кожух в сборе Сборочный чертеж.....	36

ОБОЗНАЧЕНИЕ	НАИМЕНОВАНИЕ	СТР
I.464-I2.2.II6I	Основание	37
I.464-I2.2.II70	Кронштейн	38
I.464-I2.2.II7I	Полка	39
I.464-I2.2.II80	Опора	40
I.464-I2.2.II8I	Шпилька	4I
I.464-I2.2.I200	Опора с рейкой	42-43
I.464-I2.2.I200 СБ	Опора с рейкой Сборочный чертеж	44
I.464-I2.2.I20I	Звездочка	45
I.464-I2.2.I202	Крышка подшипника	46
I.464-I2,2.I203	Пластина	47
I.464-I2.2.I204	Вкладыш	48
I.464-I2.2.I205	Втулка	49
I.464-I2.2.I206	Пластина	50
I.464-I2.2.I2I0	Корпус подшипника	5I
I.464-I2.2.I220	Подставка	52
I.464-I2.2.I22I	Гайка	53
I.464-I2.2.I230	Направляющая	54
I.464-I2.2.I23I	Скоба	55
I.464-I2.2.I232	Бобышка	56
I.464-I2.2.I240	Рейка в сборе	57
I.464-I2.2.I240 СБ	Рейка в сборе Сборочный чертеж	58
I.464-I2.2.I24I	Тяга	59
I.464-I2.2.I242	Втулка	60

ОБОЗНАЧЕНИЕ	НАИМЕНОВАНИЕ	СТР.
I.464-I2.2.I243	Пружина	6I
I.464-I2.2.I244	Кронштейн	62
I.464-I2.2.I250	Рейка	63
I.464-I2.2.I25I	Полурейка	64
I.464-I2.2.I252	Гайка	65
I.464-I2.2.I253	Цевка	66
I.464-I2.2.I300	Выключатели конечного положения	67
I.464-I2.2.I300 СБ	Выключатели конечного положения Сборочный чертеж	68
I.464-I2.2.I30I	Линейка	69
I.464-I2.2.I302	Кронштейн	70
I.464-I2.2.I400	Датчик наружный	7I-72
I.464-I2.2.I400 СБ	Датчик наружный Сборочный чертеж	73-74
I.464-I2.2.I40I	Прижим	75
I.464-I2.2.I402	Ось	76
I.464-I2.2.I403	Флажок	77
I.464-I2.2.I4I0	Основание	78
I.464-I2.2.I4I0 СБ	Основание. Сборочный чертеж	79
I.464-I2.2.I4II	Линейка	80
I.464-I2.2.I4I2	Плита	8I
I.464-I2.2.I4I3	Ребро	82
I.464-I2.2.I4I4	Кольцо	83
I.464-I2.2.I420	Стойка	84
I.464-I2.2.I420 СБ	Стойка Сборочный чертеж	85

ОБОЗНАЧЕНИЕ	НАИМЕНОВАНИЕ	СТР.
I.464-I2.2.I42I	Р е б р о	86
I.464-I2.2.I500	Датчик внутренний	87
I.464-I2.2.I500 СБ	Датчик внутренний Сборочный чертеж	88
I.464-I2.2.I600	Шкаф управления	89
I.464-I2.2.I600 СБ	Шкаф управления Сборочный чертеж	90
I.464-I2.2.I600 ЭЗ	Шкаф управления Схема электрическая подключения	9I
I.464-I2.2.2000	Механизм реечного типа МРОI	92-95
I.464-I2.2.2000 СБ	Механизм реечного типа МРОI Сборочный чертеж	96-98
I.464-I2.2.2000 МЭ	Механизм реечного типа МРОI Электромонтажный чертеж	99
I.464-I2.2.2000 Э3	Механизм реечного типа МРОI Схема электрическая принципиальная ..	I00
I.464-I2.2.2000 Э4	Механизм реечного типа МРОI Схема электрическая соединений	I0I
I.464-I2.2.2I00	Опора с рейкой	I02-I03
I.464-I2.2.2I00 СБ	Опора с рейкой Сборочный чертеж	I04
I.464-I2.2.2I0I	П л а с т и н а	I05
I.464-I2.2.2II0	К р о н ш т е й н	I06
I.464-I2.2.3000	Механизм реечного типа МР02.....	I07-II4
I.464-I2.2.3000 СБ	Механизм реечного типа МР02 Сборочный чертеж	II5-II7
I.464-I2.2.3000 Э3	Механизм реечного типа МР02 Схема электрическая принципиальная..	II8
I.464-I2.2.3000 Э4	Механизм реечного типа МР02 Схема электрическая соединений.....	II9
I.464-I2.2.3600	Шкаф управления.....	I20

ОБОЗНАЧЕНИЕ	НАИМЕНОВАНИЕ	СТР.
I.464-I2.2.3600 СБ	Шкаф управления Сборочный чертеж	I2I
I.464-I2.2.3600 Э5	Шкаф управления Схема электрическая подключения.....	I22
I.464-I2.2.I000 ТУ	Механизм реечного типа МРФ Технические условия	I23-I32

Инв.№ подл.	Подп. и дата	Взам.инв.№	Инв.№ дубл.	Подп. и дата

Вып.2

Формат	Зона	Поз	ОБОЗНАЧЕНИЕ	НАИМЕНОВАНИЕ	Кол. на испол. I.464-I2.2.I000 -										Примечание
					-	0I	02	03	04	05	06	07	08		
				ДОКУМЕНТАЦИЯ											
II			I.464-I2.2.I000.СБ	Сборочный чертеж	x	x	x	x	x	x	x	x	x		
II			I.464-I2.2.I000.МЭ	Электромонтажный чертеж	x	x	x	x	x	x	x	x	x		
II			I.464-I2.2.I000.Э3	Схема электрическая принципиальная	x	x	x	x	x	x	x	x	x		
II			I.464-I2.2.I000.Э4	Схема электрическая соединений	x	x	x	x	x	x	x	x	x		
II			I.464-I2.2.I000.ТУ	Технические условия	x	x	x	x	x	x	x	x	x		
II			I.464-I2.2.I000.ТО	Техническое описание	x	x	x	x	x	x	x	x	x		Выпуск 1
				СБОРОЧНЫЕ ЕДИНИЦЫ											
II		I	I.464-I2.2.II00	Электропривод	I	I	I	I	I	I	I	I	I		Допуск.замена поз.2
II		2	I.464-I2.2.II00-0I	Электропривод	I	I	I	I	I	I	I	I	I		Взамен поз.
				Шифр	МРФ-I0	МРФ-9	МРФ-8	МРФ-7	МРФ-6	МРФ-5	МРФ-4	МРФ-3	МРФ-2		

Изм.	Лист	№ докум.	Подп.	Дата
Разраб.		Жучкова		II-76
Пров.		Луцевич		
Рук.бр.		Жучкова		6-76
Н.контр.		Луцевич		
Утв.		Маркелов		

I.464-I2.2.I000

МЕХАНИЗМ РЕЕЧНОГО ТИПА
М Р Ф

Литер	Лист	Листов
	I	

ЦНИИПромзданий
г. Москва

Формат II

13868-02 8

Формат	Зона	Поз	ОБОЗНАЧЕНИЕ	НАИМЕНОВАНИЕ	Кол. на испол. I.464-I2.2.I000 -										Примечание
					-	0I	02	03	04	05	06	07	08		
II		3	I.464-I2.2.I200	Опора с рейкой	20	I8	I6	I4	I2	I0	8	6	4		
				ДЕТАЛИ											
II		5	I.464-I2.2.I00I	Штифт	80	72	64	56	48	40	32	24	I6		
II		6	I.464-I2.2.I002	Муфта	2	2	2	2	2	2	2	2	2		Допуск.замена на поз. 7
II		7	I.464-I2.2.I002-0I	Муфта	2	2	2	2	2	2	2	2	2		Взамен поз.6
II		8	I.464-I2.2.I002-02	Муфта	2	2	2	2	2	2	2	2	2		
II		9	I.464-I2.2.I003	Цапфа	2	2	2	2	2	2	2	2	2		Совместно с поз.6
II		I0	I.464-I2.2.I003-0I	Цапфа	2	2	2	2	2	2	2	2	2		
				СТАНДАРТНЫЕ ИЗДЕЛИЯ											
		I5		Гайка М 6.5.0I	80	72	64	56	48	40	32	24	I6		
				ГОСТ 59I5-70											
		I6		Шайба 6 0I.0I	80	72	64	56	48	40	32	24	I6		
				ГОСТ II37I-68											
				МАТЕРИАЛЫ											
		I7		ТРУБА 40х2,5 ГОСТ 8734-58	58	52	46	40	34	28	22	I6	I0	М	Трубы поставляются длиной 6 м.
				В 35 ГОСТ 8733-74	I34	I20	I06	93	79	65	5I	37	23	КГ	

Изм	Лист	№ докум.	Подп.	Дата	I.464-I2.2.I000	Лист 2

Формат 11

13868-02 9

Серия 1.464-12
Вып. 2

Инв.№ подл.	Подп. и дата	Взам.инв.№	Инв.№ публ.	Подп. и дата

Формат	Зона	Поз	ОБОЗНАЧЕНИЕ	НАИМЕНОВАНИЕ	Кол. на испол. I.464-I2.2.I000 -										Примечание
					-	0I	02	03	04	05	06	07	08		
				УСТАНАВЛИВАЮТ											
				по I.464-I2.2.I000.МЭ											
				СБОРОЧНЫЕ ЕДИНИЦЫ											
II		20	I.464-I2.2.I300	Выключатели конечного	I	I	I	I	I	I	I	I	I		
				положения											
II		2I	I.464-I2.2.I400	Датчик наружный	I	I	I	I	I	I	I	I	I		
II		22	I.464-I2.2.I500	Датчик внутренний	I	I	I	I	I	I	I	I	I		
II		23	I.464-I2.2.I600	Шкаф управления	I	I	I	I	I	I	I	I	I		На два комплекта механизма
				ПРОЧИЕ ИЗДЕЛИЯ											
				Датчик температуры ка -											Орловский
				мерный биметаллический											завод приборо
		25		ДТКБ - 46	I	I	I	I	I	I	I	I	I		
		26		ДТКБ - 53	I	I	I	I	I	I	I	I	I		
				Коробка клеммная											Зеленокумский 3-д низковольтной аппаратуры
		27		Типа КК - I0	I	I	I	I	I	I	I	I	I		На два комплекта механизма

Изм	Лист	№ докум.	Подп.	Дата	I.464-I2.2.I000	Лист 3

Формат II

13868-02 - 10

Формат	Зона	Поз	Обозначение	Наименование	Кол. на испол. I.464-I2.2.I000 -										Примечание
					-	0I	02	03	04	05	06	07	08		
		28		Типа КК - 20	I	I	I	I	I	I	I	I	I		На два комплекта механизма
				М А Т Е Р И А Л Ы											
				Кабель КВВБГ с медными жилами с поливинилхлоридовой изоляцией и оболочкой, бронированный ГОСТ I508-7I											Подольский кабельный завод
		30		7 x I[0]	30	30	30	30	30	30	30	30	30		М Длина уточняется по месту
		3I		I9 x I[0]	30	30	30	30	30	30	30	30	30		
				Кабель типа КРПГ ГОСТ I3497-68											Камский кабельный з-д им. 50-тия летия СССР
		32		3 x 2,5 + I x I,5	60	60	60	60	60	60	60	60	60		М Длина уточняется по месту
		33		3 x I,5	40	40	40	40	40	40	40	40	40		

Изм.	Лист	№ докум.	Подп.	Дата	I.464-12.2.I000	Лист 4

Вып. 2

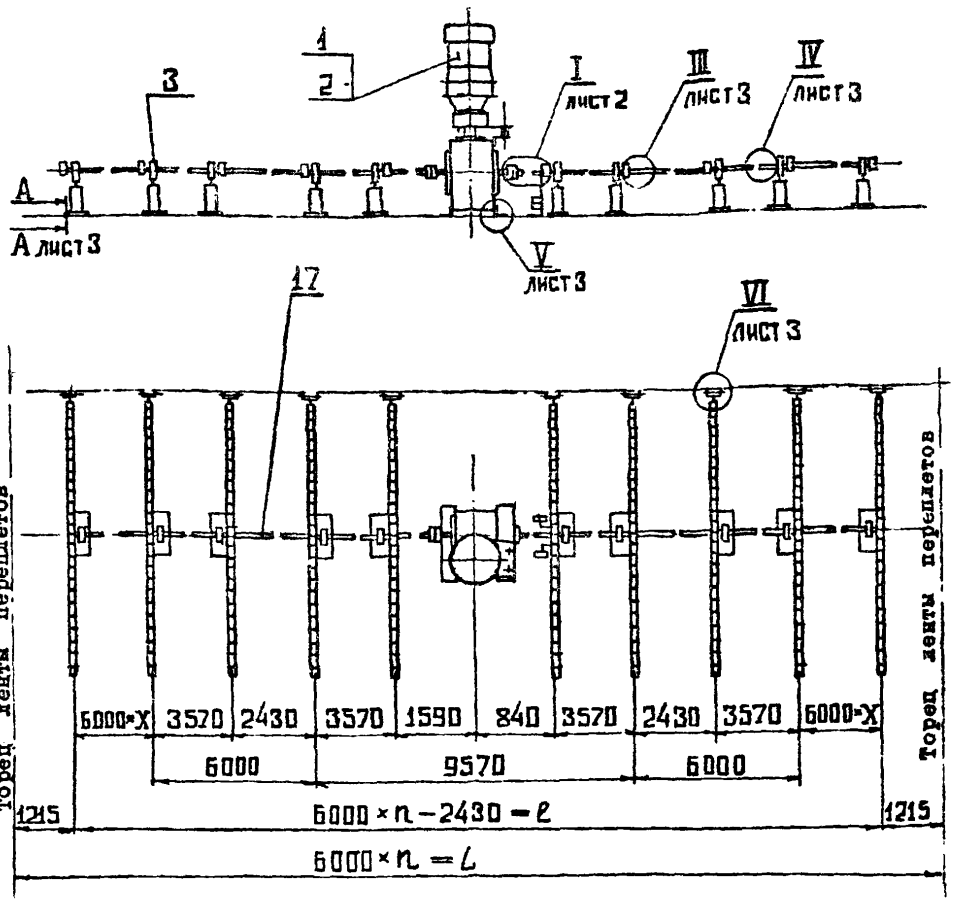

I. Размеры для справок

2. Трубы (поз.I7) размечать и отрезать на стройплощадке

3. Отверстия под штифты (поз.5) размечать и сверлить на стройплощадке.

Таблицу исполнений см. на листе 3

					I.464-I2.2.I000.СБ			
Изм	Лист	№ докум.	Подп	Дата	МЕХАНИЗМ РЕЕЧНОГО ТИПА М Р Ф Сборочный чертеж	Лит.	Масса	Масштаб
Разраб.		Жучкова		11.76			См табл.	–
Пров.		Луцевич				Лист I	Листов	
Т.контр.								
Рук.гр		Жучкова		11.76		ЦНИИПРОИЗДАНИЙ г.Москва		
Н.контр.		Луцевич						
Утв.		Маркелов						

Подп. и дата | Инв. № дубл. | Взам. инв. № | Подп. и дата | Инв. № подл.

I.464-I2.2.I000.СБ

Для электропривода I.464-I2.2.II00

I лист 1

М1:2

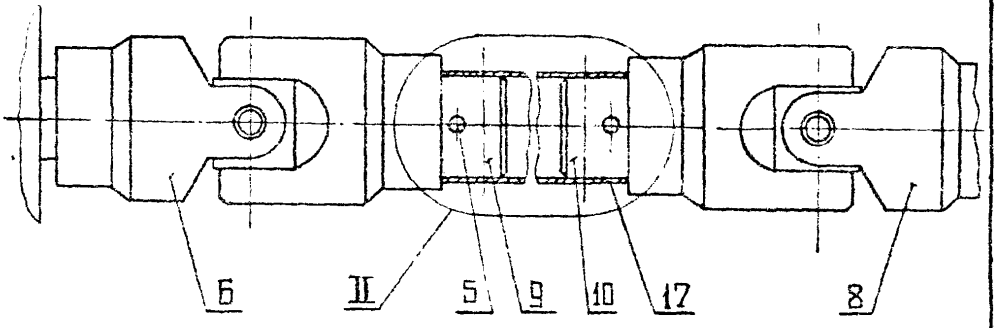

Для электропривода I.464-I2.2.II00-0I

остальное - см. узел I

II

М1:2

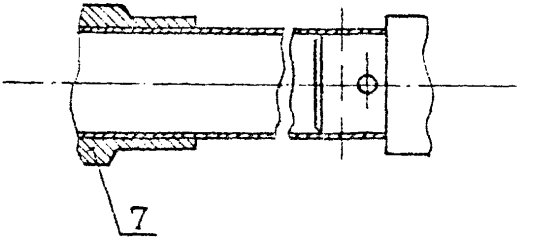

					I.464-I2.2.I000.СБ			
Изм	Лист	№ докум.	Подп.	Дата	МЕХАНИЗМ РЕЕЧНОГО ТИПА М Р Ф Сборочный чертеж	Лит.	Масса	Масшта
Разраб.		Жучкова		11-76			-	-
Пров.		Луцевич				Лист 2	Листов	
Т.контр.								
Рук.гр		Жучкова		11-76		ЦНИИПРОИЗДАНИЙ г.Москва		
Н.контр.		Луцевич						
Утв.		Маркелов						

I.464-I2.2.I000.СБ

III лист1
М1:2

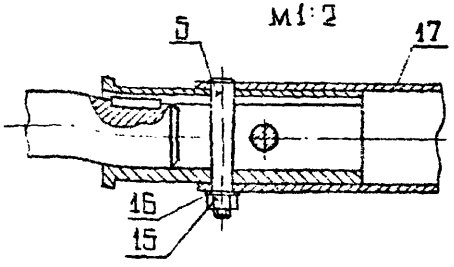

IV лист1
М1:2

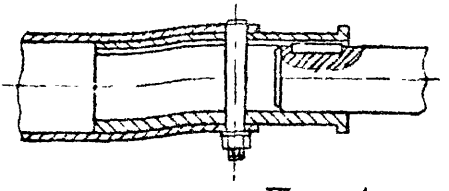

VI лист1
М1:2

V лист1
М1:2

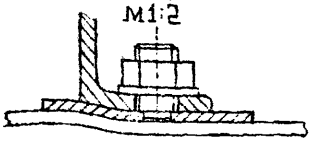

А-А лист1
М1:2

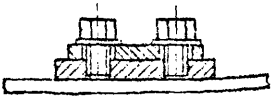

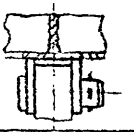

ШИФР	Обозначение	Число шести-метровых прогонов	Длина ленты прогонов L мм	Длина механизма l мм	Масса, кг
МРФ-I0	I.464-I2.2.I000	I0	60000	57570	3II
МРФ-9	-0I	9	54000	5I570	287
МРФ-8	-02	8	48000	45570	262
МРФ-7	-03	7	42000	39570	238
МРФ-6	-04	6	36000	33570	2I3
МРФ-5	-05	5	30000	27570	I90
МРФ-4	-06	4	24000	2I570	I67
МРФ-3	-07	3	I8000	I5570	I43
МРФ-2	-08	2	I2000	9570	II9

I.464-I2.2.I000.СБ

Изм.	Лист	№ докум.	Подп.	Дата
Разраб.		Жучкова		
Пров.		Дуцевич		
Т.контр.				
Рук.гр		Жучкова		
Н.контр.		Дуцевич		
Утв.		Маркелов		

МЕХАНИЗМ РЕЧНОГО ТИПА
М Р Ф
Сборочный чертеж

Лит.	Масса	Масштаб
	-	-
Лист 3	Листов	

ЦНИИПРОМЗДАНИЙ
г.Москва

Вып. 2

1.464-12.2.1000 МЭ

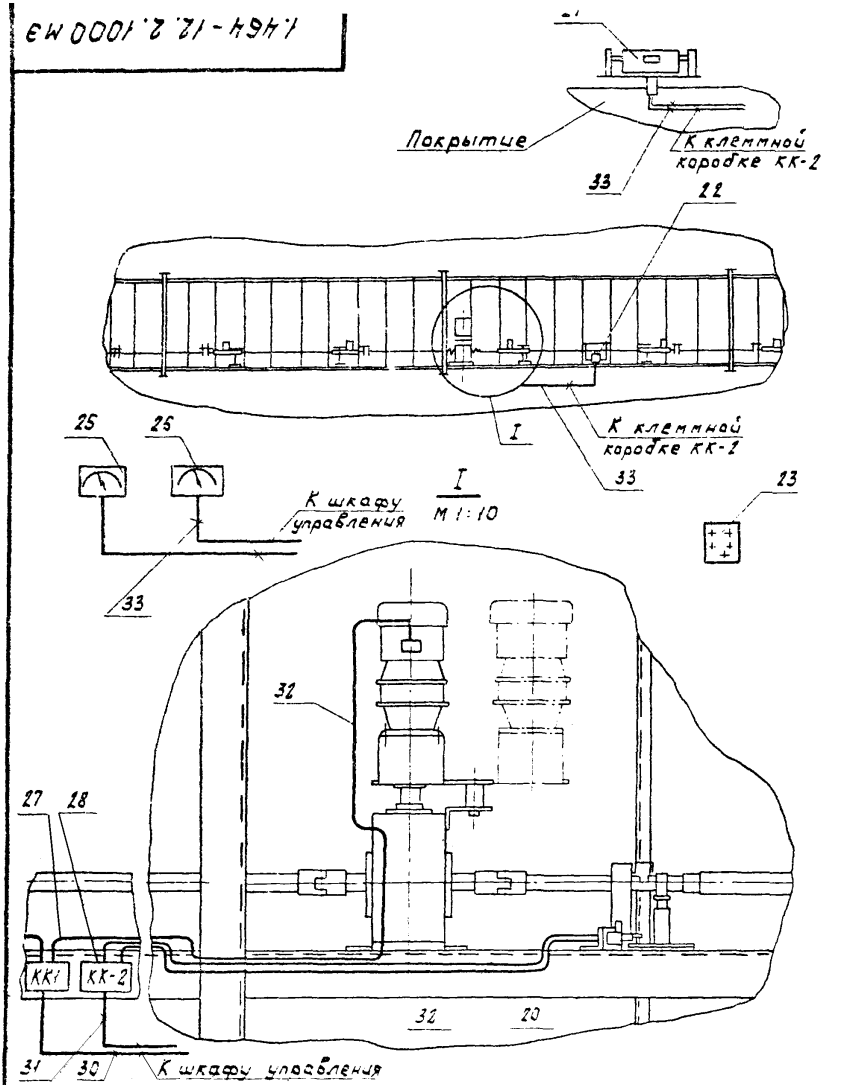

					1.464-12.2.1000 МЭ			
Изм.	Лист	№ докум.	Подп.	Дата	Механизм реечного типа М РФ Электромонтажный чертеж	Лит.	Масса	Масшт.
Разраб.		Терлецкая					—	—
Пров.		Луцевич						
Т. контр.						Лист	Листов 1	
Ст. инж.		Терлецкая				ЦНИИПРОМЗДАНИЙ г. Москва		
Н. контр.		Луцевич						
Утв.		Маркелов						

Серия 1.464-12
Вып. 2

I.464-I2.2.I000 33

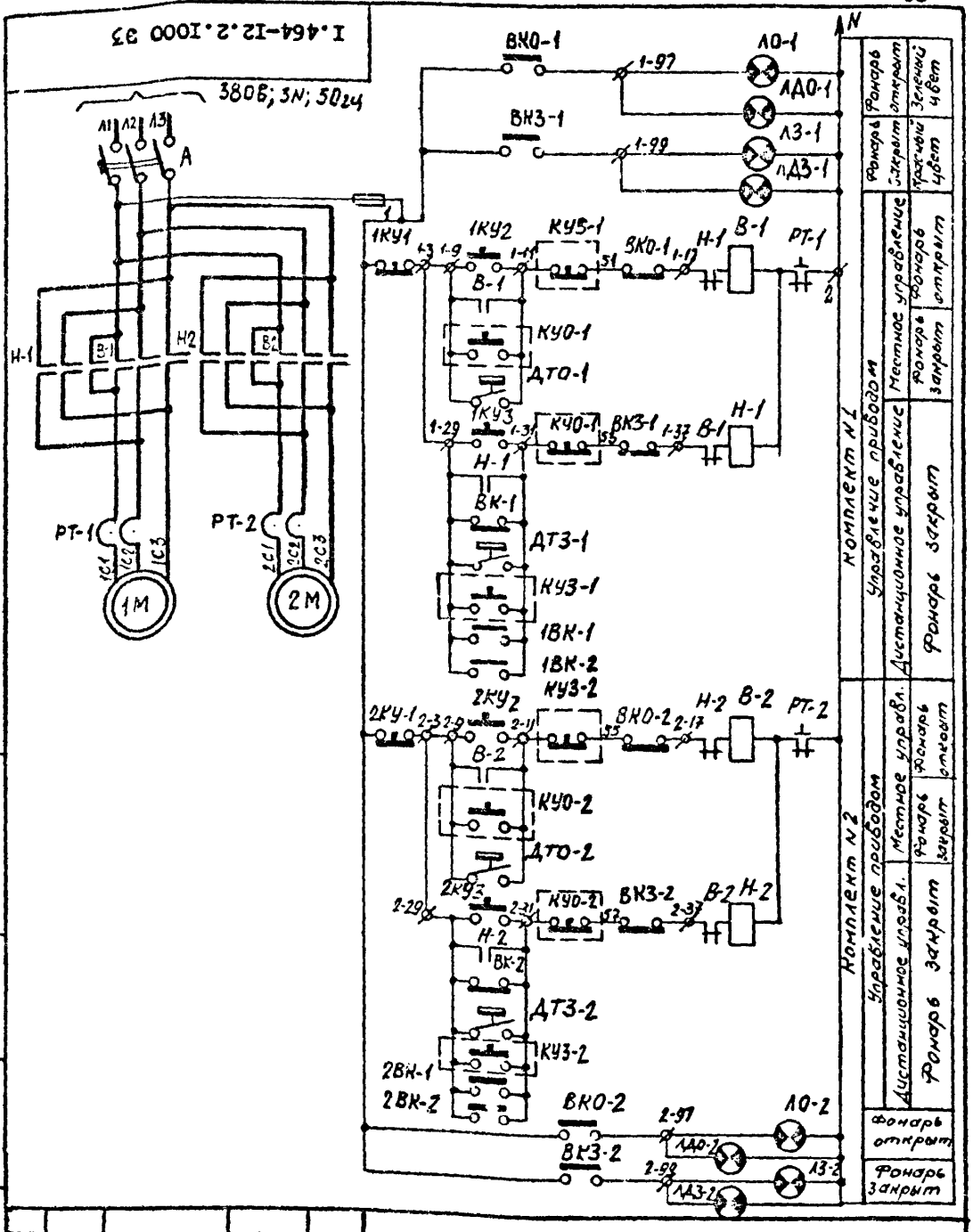

Изм.	Лист	№ докум.	Подп.	Дата
Разраб.		Терлецкая		
Пров.		Луцевич		
Т.контр.				
Ст.инж.		Терлецкая		
Н.контр.		Луцевич		
Утв.		Маркелов		

I.464-I2.2.I000 33

Механизм реечного типа
МРФ
Схема электрическая принципиальная

Лит.	Масса	Масш.
	-	-
Лист	Листов I	

ЦНИИПРОМЗДАНИЙ
г. Москва

Подп. и дата | Инв. № подл. | Взам. инв. № | Инв. № дубл. | Подп. и дата

1.464-12.2.1000 ЭЧ

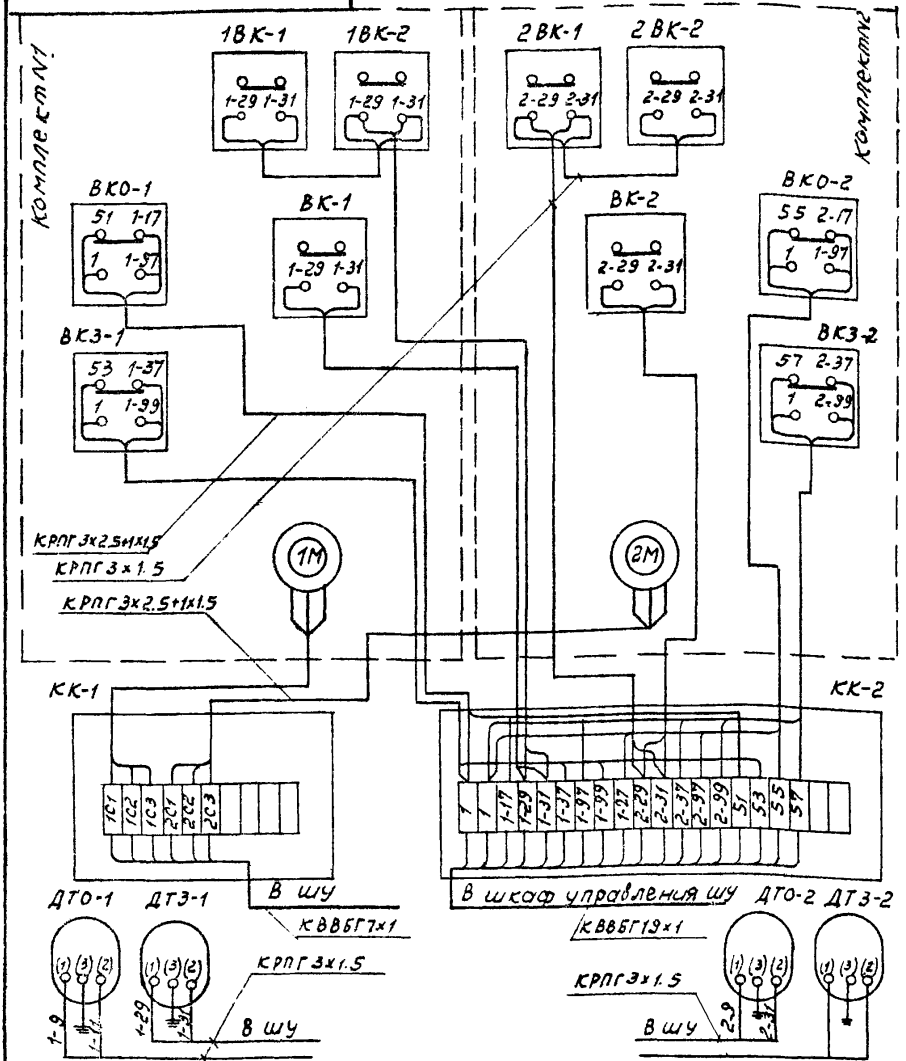

					1.464-12.2.1000 ЭЧ
Изм.	Лист	№ докум.	Подп.	Дата	Механизм реечного типа МРФ Схема электрических соединений
Разраб.		Терлецкая	"		
Пров.		Луцевич	"		
Т. контр.					
Ст. инж.		Терлецкая	"		
Н. контр.		Луцевич	"		
Утв.		Маркелов	"		

Лит.	Масса	Масштаб
	—	—
Лист	Листов 1	

ЦНИИПРОМЗДАНИЙ
г. Москва

Пров. [illegible] 18/VII [illegible] Коп. [illegible]

Серия 1.464-12
Вып.2

I.464-I2.2.I00I

Rz80 (V)

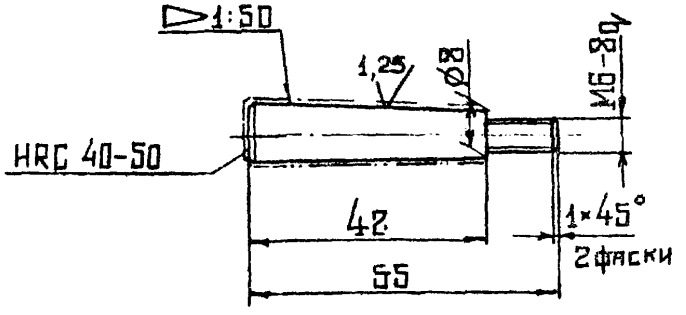

Неуказанные предельные отклонения размеров:
диаметров – по B_7,
остальных – по CM_7

Изм.	Лист	№ докум.	Подп.	Дата
Разраб.		Кучкова		
Пров.		Луцевич		
Т.контр.				
Ст.инж.		Кривов		
Н.контр.		Луцевич		
Утв.		Маркелов		

I.464-I2.2.I00I

Ш Т И Ф Т

Лит	Масса	Масшт.
	0,02	I:I

Лист | Листов I

Сталь 40Х ГОСТ 4543-7I

ЦНИИПРОИЗДАНИЙ
г.Москва

Подп. и дата | Инв. № дубл. | Взам. инв. № | Подп. и дата | Инв. № подл.

13868-02 18 Формат 11

1.464-12.2.1002

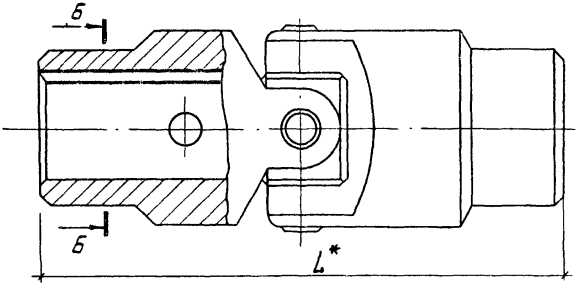

Б-Б
М1:1

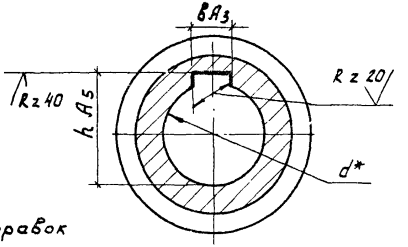

*Размеры для справок

Обозначение	Марка	Размеры в мм				Масса, кг
		d	L	в	h	
1.464-12.2.1002	Муфта А 32 ГОСТ 5147-69	32	170	10	35.3	2.0
-01	Муфта А 40 ГОСТ 5147-69	40	224	12	43.3	2.8
-02	Муфта А 25 ГОСТ 5147-69	25	136	8	28.3	1.2

Изм.	Лист	№ докум.	Подп.	Дата
Разраб.		Жучкова		
Пров.		Луцевич		
Т. контр.				
Рук. гр.		Жучкова		
Н. контр.		Луцевич		
Утв.		Маркелов		

1.464-12.2.1002

Муфта

Лит	Масса	Масшт
	См. табл.	1:1
Лист	Листов 1	

См. таблицу

ЦНИИПРОМЗДАНИЙ г. Москва

I.464-I2.2.I003

Rz40

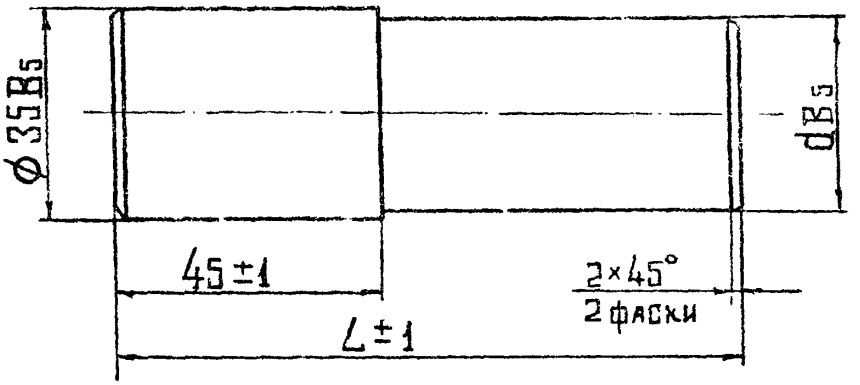

Обозначение	Размеры в мм		Масса, кг
	d	L	
I.464-I2.2.I003	32	I05	0,72
- 0I	25	95	0,53

I.464-I2.2.I003

Изм	Лист	№ докум.	Подп.	Дата	Ц А П Ф А	Лит.	Масса	Масштаб
Разраб.		Бучкова		5.76			См. табл.	I:I
Пров.		Луцевич				Лист	Листов I	
Т.контр.								
Рук.гр		Бучкова		5.76	Сталь 45 ГОСТ I050-74	ЦНИИПРОМЗДАНИЙ г.Москва		
Н.контр.		Луцевич						
Утв.		Марделов						

Формат	Зона	Поз	Обозначение	Наименование	Кол. на испол. I.464-I2.2.II00 -			Примечание
					-	01	02	
				ДОКУМЕНТАЦИЯ				
II			I.464-I2.2.II00.СБ	Сборочный чертеж	x	x	x	
				СБОРОЧНЫЕ ЕДИНИЦЫ				
II		I	I.464-I2.2.III0	Полумуфта	I	I	I	
II		2	I.464-I2.2.II20	Полумуфта	I			
			- 01	Полумуфта		I		
			- 02	Полумуфта			I	
II		3	I.464-I2.2.II50	Рукоятка в сборе	I	I	I	
II		4	I.464-I2.2.II60	Кожух в сборе	I	I	I	

Шифр

Изм.	Лист	№ докум.	Подп.	Дата
Разраб.		Жучкова		II-76
Пров.		Луцевич		
Рук.бр.		Жучкова		II-76
Н.контр.		Луцевич		
Утв.		Маркелов		

I.464-I2.2.II00

ЭЛЕКТРОПРИВОД

Литер	Лист	Листов
	I	3

ЦНИИПРОМЗДАНИЙ г. Москва

Формат II

Инв.№подл.	Подп.и дата	Взам.инв.№	Инв.№ дубл.	Подп. и дата

Формат	Зона	Поз	ОБОЗНАЧЕНИЕ	НАИМЕНОВАНИЕ	Кол. на испол. I.464-I2.2.II00 -										Примечание
					-	0I	02								
II		5	I.464-I2.2.II70	Кронштейн	I										
			- 0I	Кронштейн		I									
			- 02	Кронштейн			I								
II		6	I.464-I2.2.II80	Опора	2										
			- 0I	Опора		2									
			- 02	Опора			2								
				ДЕТАЛИ											
II		I0	I.464-I2.2.II0I	Палец	2	2	2								
II		II	I.464-I2.2.II02	Втулка упругая	2	2	2								
II		I2	I.464-I2.2.II03	Уголок	2										
			- 0I	Уголок		2									
			- 02	Уголок			2								
				СТАНДАРТНЫЕ ИЗДЕЛИЯ											
		I5		Болт М I0х20.58.0I	3	3	3								
				ГОСТ 7798-70											

13868-02 22

Изм.	Лист	№ докум.	Подп.	Дата	I.464-I2.2.II00	Лист 2

Формат А4

Формат	Зона	Поз	Обозначение	Наименование	Кол. на испол. I.464-I2.2.II00 -										Примечание
					-	0I	02								
				ГАЙКИ ГОСТ 5915-70											
		I6		М6.5.0I	2	2	2								
		I7		МI2.5.0I			4								
				МI4.5.0I	4										
				МI6.5.0I		4									
		20		Мотор-редуктор	I	I	I								"Тамбовполимермаш" 8,2 кг
				МРВ-02-0,08/37											
				РЕДУКТОР (корпус алюминиевый) ГОСТ I3563-68											
		2I		РЧУ-80-20-4-3-1	I										I5,6 кг
				РЧУ-I00-25-4-3-1		I									26,5 кг
				РЧУ-63-I6-4-3-1			I								I0,3 кг
		24		Ось 22-4X_5х32 Ст.3.0II	I	I	I								
				ГОСТ 9650-7I											

Изм.	Лист	№ докум.	Подп.	Дата	I.464-I2.2.II00	Лист 3

Формат II

Инв.№подл.	Подп.и дата	Взам.инв.№	Инв.№ дубл.	Подп. и дата

Формат	Зона	Поз	ОБОЗНАЧЕНИЕ	НАИМЕНОВАНИЕ	Кол. на испол. I,464-I2.2.II00 -										Примечание
					-	0I	02								
				ШАЙБЫ ГОСТ 6402-70											
		25		Шайба 6.65Г.0I	2	2	2								
		26		Шайба I0.65Г.0I	3	3	3								
		27		Шайба ШЕ3-I8	I	I	I								
				МН 787-68											
				ШАЙБЫ ГОС II37I-68											
		28		Шайба I2.0I.0I			4								
				Шайба I4.0I.0I	4										
				Шайба I6.0I.0I		4									
				ШПЛИНТЫ ГОСТ 397-66											
		3I		I x 8 - 0II	I	I	I								
		32		5 x 28 - 0II	I	I	I								

Изм.	Лист	№ докум.	Подп.	Дата	I.464-I2.2.II00	Лист 4

Формат 11

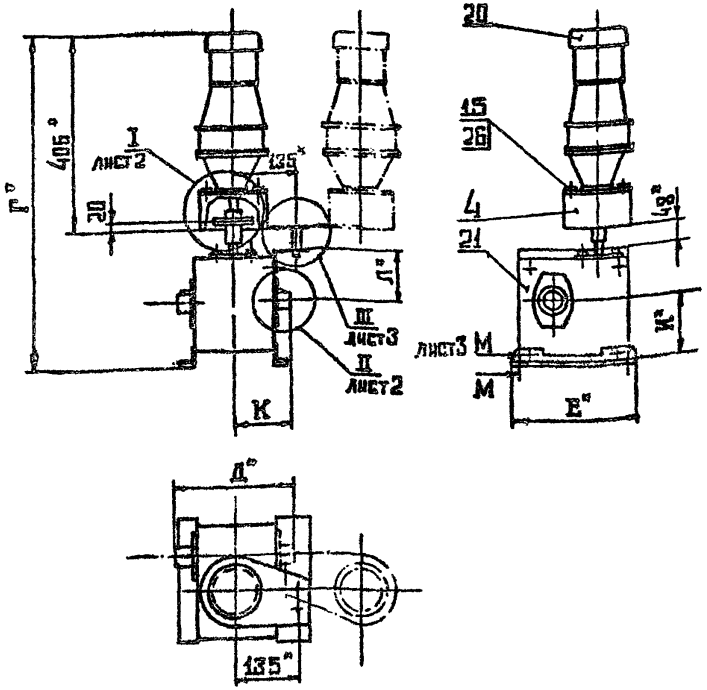

* Размеры для справок

Обозначение	Размеры в мм						Масса, кг
	Г	Д	Е	И	К	Л	
I.464-I2.2.II00	711	240	260	I32	I20	I23	3I,0
- 0I	776	360	3I0	I50	I80	I67	44.0
- 02	671	200	220	II5	I00	97	25,0

I.464-I2.2.II00.СБ

Изм.	Лист	№ докум.	Подп.	Дата
Разраб.		Жучкова		11-76
Пров.		Луцевич		
Т.контр.				
Рук.гр		Жучкова		11-76
Н.контр.		Луцевич		
Утв.		Маркелов		

ЭЛЕКТРОПРИВОД

Сборочный чертеж

Лит.	Масса	Масштаб
	См табл.	-

Лист I Листов 3

ЦНИИПРОМЗДАНИЙ г.Москва

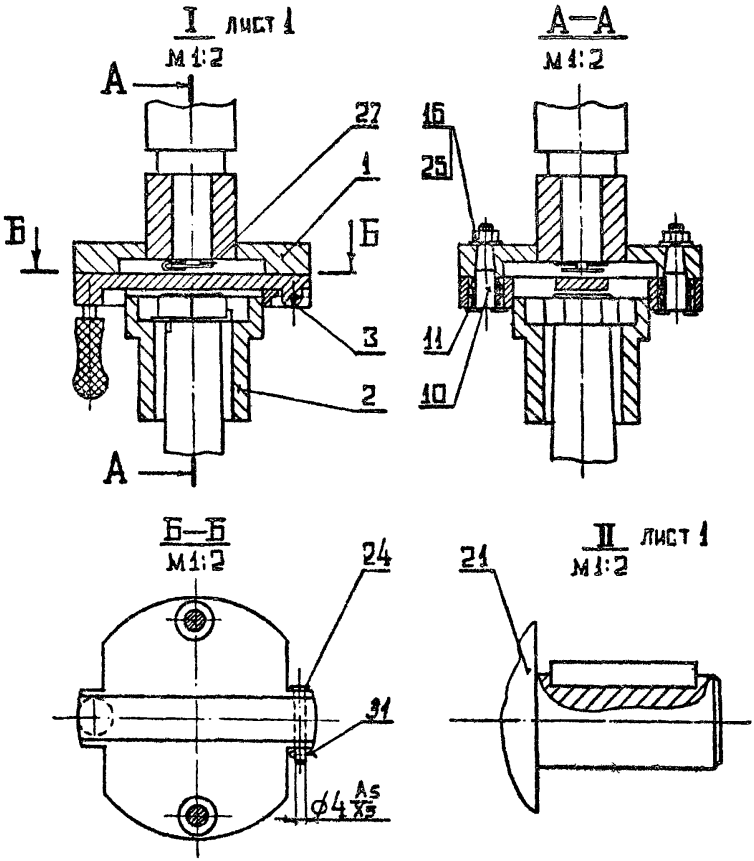

					I.464-I2.2.II00.СБ			
Изм	Лист	№ докум.	Подп.	Дата	ЭЛЕКТРОПРИВОД Сборочный чертеж	Лит.	Масса	Масшта
Разраб.		Кучкова		11-76			-	-
Пров.		Лупевич				Лист 2	Листов	
Т.контр.								
Рук.гр		Кучкова		11-76		ЦНИИПРОМЗДАНИЙ г.Москва		
Н.контр.		Лупевич						
Утв.		Маркелов						

Подп. и дата | Инв. № дубл. | Взам. инв. № | Подп. и дата | Инв. № подл.

В—В
М 1:2

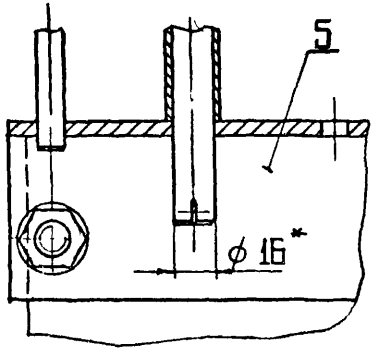

III лист 1
М 1:2

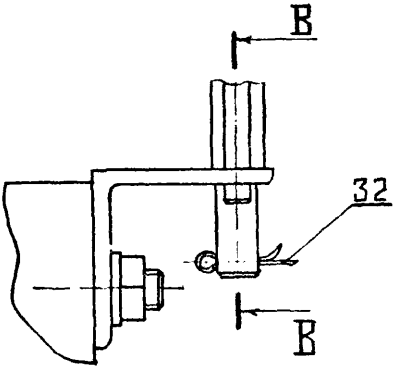

М—М лист 1
М 1:2

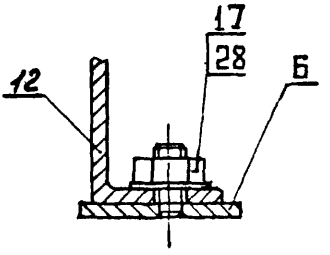

					I.464-I2.2.II00.СБ	
Изм	Лист	№ докум.	Подп.	Дата		
Разраб.		Кучкова		II-76	ЭЛЕКТРОПРИВОД	Лит. / Масса / Масштаб
П. ов.		Луцевич				- / -
Т. контр.					Сборочный чертеж	Лист 3 / Листов
Рук. гр		Кучкова		II-76		ЦНИИПРОМЗДАНИЙ
Н. контр.		Луцевич				г. Москва
Утв.		Маркелов				

Вып.2

I.464-I2.2.II0I

Rz80 (√)

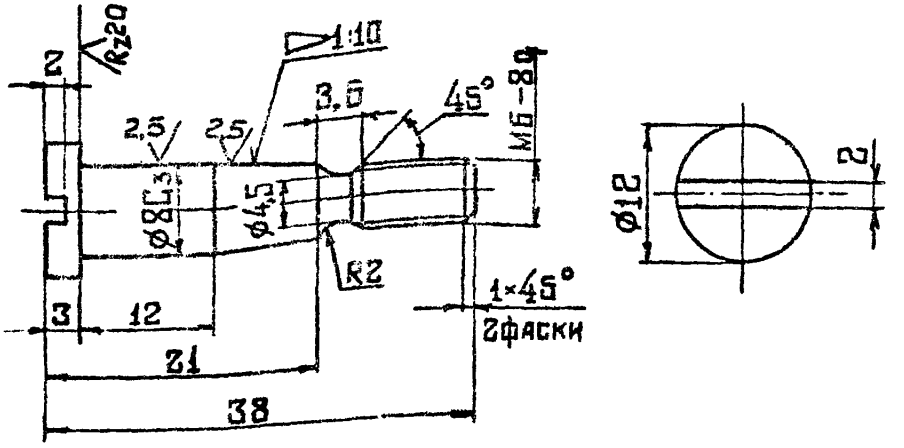

Неуказанные предельные отклонения размеров:

отверстий – по A_7,

валов – по B_7,

остальных – по CM_7

					I.464-I2.2.II0I			
Изм	Лист	№ докум.	Подп.	Дата	П А Л Е Ц	Лит.	Масса	Масшта
Разраб.		Жучкова		II-76			0,0I2	2:I
Пров.		Луцевич				Лист	Листов I	
Т.контр.								
Рук.гр		Жучкова		II-76	Сталь 45 ГОСТ I050-74	ЦНИИПРОИЗДАНИЙ г.Москва		
Н.контр.		Луцевич						
Утв.		Маркелов						

Подп. и дата | Инв. № дубл. | Взам. инв. № | Подп. и дата | Инв. № подл.

13868-02 28 Формат II

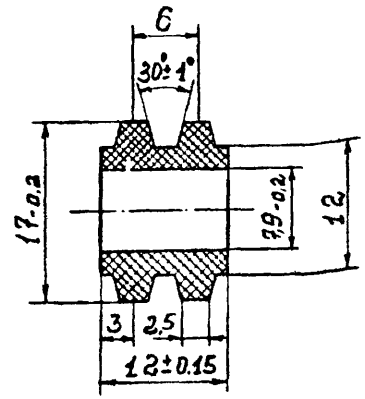

Неуказанные предельные отклонения размеров:
отверстий-по A_7, валов-по B_7, остальных- по C_{M_7}.

				I.464-I2.2.II02			
Изм.	Лист	№ докум.	Подп.	Дата			
Разраб.		Санкина			ВТУЛКА УПРУГАЯ	Лит.	Масса 0,004	Масш. 2:I
Пров.		Луцевич				Лист	Листов I	
Т.контр.								
Ст.инж.		Кривов						
Н.контр.		Луцевич			Резиновая смесь 7-НО-68-I ТУ 38.005.204-7I	ЦНИИПРОМЗДАНИЙ г.Москва		
Утв.		Маркелов						

Формат А2

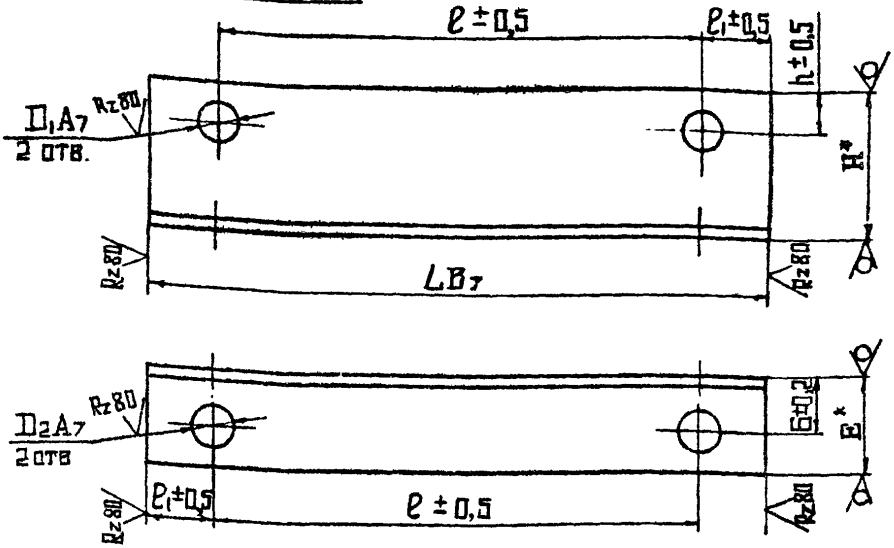

Обозначение	Размеры в мм								
	Б	$П_1$	D_2	Е	L	Н	h	ℓ	$ℓ_1$
1.464-12.2.1103	22	13	15	36	230	56	16	180	25
- 01	27	14	17	40	255	63	21	220	17
- 02	20	11	13	32	180	50	10	150	15

Обозначение	Материалы	Масса кг
1.464-12.2.1103	УГОЛОК Б56х36х5 ГОСТ 8510-72 / Ст.3 ГОСТ 535-58	0,8
- 01	УГОЛОК Б 63х40х5 ГОСТ 8510-72 / Ст.3 ГОСТ 535-58	1,27
- 02	УГОЛОК Б 50х32х4 ГОСТ 8510-72 / Ст.3 ГОСТ 535-58	0,6

*Размеры для справок

Изм.	Лист	№ докум.	Подп.	Дата
Разраб.		Жучкова		
Пров.		Луцевич		
Т.контр.				
Рук.гр		Жучкова		
Н.контр.		Луцевич		
Утв.		Маркелов		

1.464-12.2.1103

УГОЛОК

Лит.	Масса	Масшт.
	См. табл.	-
Лист	Листов 1	

ЦНИИПРОМЗДАНИЙ г.Москва

Подп. и дата | Инв. № дубл. | Взам. инв. № | Подп. и дата | Инв. № подл.

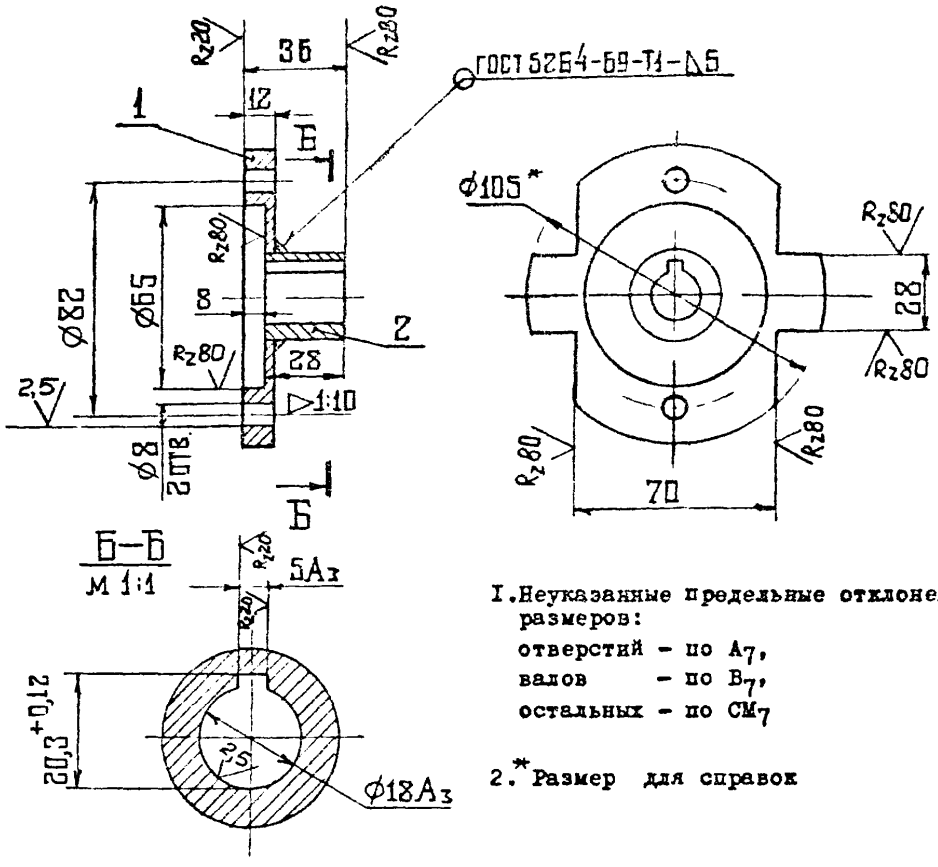

I. Неуказанные предельные отклонения размеров:
отверстий – по A_7,
валов – по B_7,
остальных – по CM_7

2.* Размер для справок

Форм.	Зона	Поз.	Обозначение	Наименование	Кол.	Примеч.
II		I	I.464-I2.2.IIII	Диск	I	
Бч		2	I.464-I2.2.III2	Ступица $\angle$ =30B_7	I	0,I4 кг
				ТРУБА $\frac{32\text{x}8\ \text{ГОСТ}\ 8734\text{-}58}{\text{Г}\ \text{IO}\ \text{ГОСТ}\ 8733\text{-}74}$		

I.464-I2.2.IIIO

Изм.	Лист	№ докум.	Подп.	Дата
Разраб.		Кучкова		
Пров.		Луцевич		
Т.контр.				
Рук.гр		Кучкова		
Н.контр.		Луцевич		
Утв.		Маркелов		

ПОЛУМУФТА

Лит.	Масса	Масштаб
	0,56	I:2
Лист	Листов I	

ЦНИИПромзданий г.Москва

Rz 80

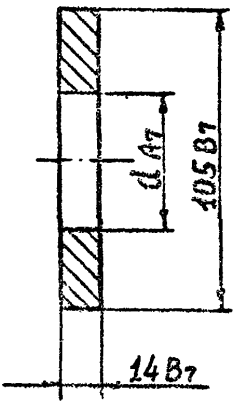

Обозначение	d, мм	Масса, кг
I.464-I2.2.IIII	32	0,86
-0I	56	0,6
-02	60	0,54

Изм.	Лист	№ докум.	Подп.	Дата
Разраб.		Санкина		
Пров.		Луцевич		
Т.контр.				
Ст.инж.		Кривов		
Н.контр.		Луцевич		12.76
Утв.		Маркелов		21.12

I.464-I2.2.IIII

ДИСК

Лит.	Масса	Масш.
	См. табл.	-
Лист	Листов I	

Ст.3 ГОСТ 380-7I

ЦНИИПРОМЗДАНИЙ г.Москва

Инв. № подл. | Подп. и дата | Взам. инв. № | Инв. № дубл. | Подп. и дата

Формат	Зона	Поз	Обозначение	Наименование	Кол. на изд. I.464-I2.2.II20 – x	0I	02								Примечание
				ДОКУМЕНТАЦИЯ											
II			I.464-I2.2.II20	Сборочный чертеж	x	x	x								
				Д Е Т А Л И											
				С т у п и ц а											
				КРУГ В 56 ГОСТ 2590-71 / Ст.3 ГОСТ 535-58											
Б.Ч		1	I.464-I2.2.II2I	L = 62 В7	I										1,24 кг
Б.Ч			I.464-I2.2.II22	L = 60 В7			I								I,I4 кг
Б.Ч			I.464-I2.2.II23	С т у п и ц а L=90В7		I									2,0 кг
				Круг В60 ГОСТ 2590-71 / Ст.3 ГОСТ 535-58											
		2	I.464-I2.2.IIII – 0I	Д и с к	I		I								
			– 02	Д и с к		I									

Шифр

Изм.	Лист	№ докум.	Подп.	Дата
Разраб.		Кучкова		II-76
Пров.		Луцевич		
Рук.бр.		Кучкова		II-76
Н.контр.		Луцевич		
Утв.		Маркелов		

I.464-I2.2.II20

П О Л У М У Ф Т А

Литер	Лист	Листов
		I

ЦНИИПРОМЗДАНИЙ г. Москва

Формат II

13868-02 33

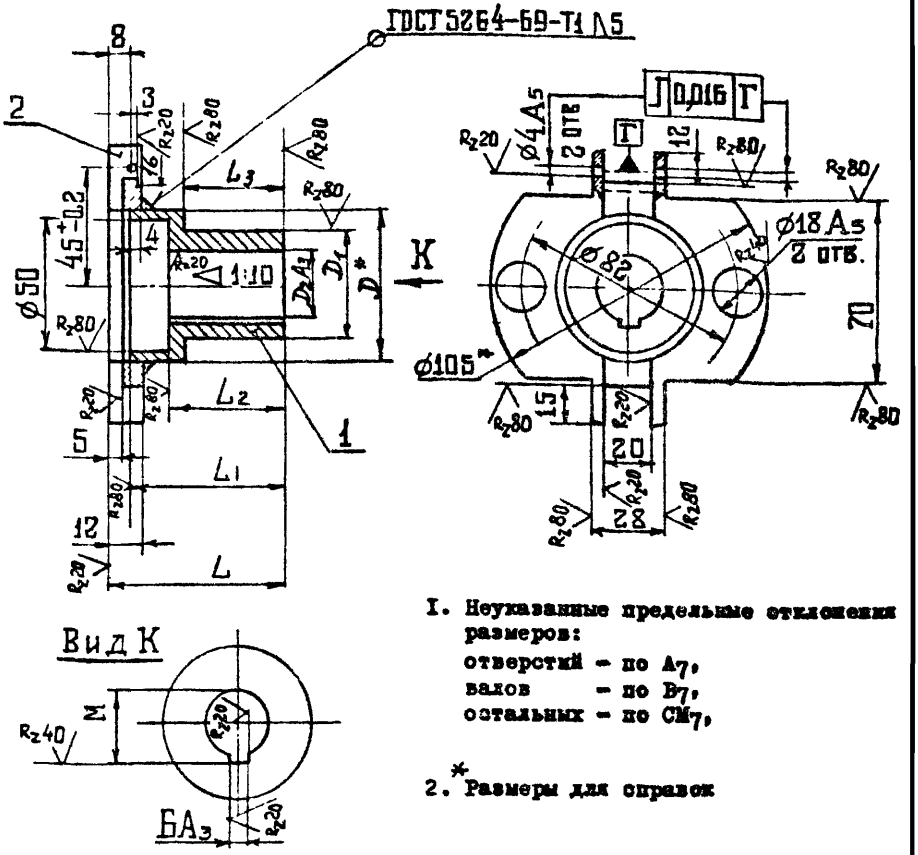

1. Неуказанные предельные отклонения размеров:
   отверстий – по A_7,
   валов – по B_7,
   остальных – по CM_7.

2. * Размеры для справок

Обозначение	Размеры в мм									Масса, кг
	Б	М	D	D_1	D_2	L	L_1	L_2	L_3	
I.464-I2.2.II20	8	$27{,}3^{+0{,}12}$	56	40	25	68	60	45	40	0,9
-01	10	$34{,}4^{+0{,}16}$	60	50	32	95	87	60	55	I,I7
-02	6	$23{,}9^{+0{,}12}$	56	40	22	65	57	38	33	0,84

Изм.	Лист	№ докум.	Подп.	Дата
Разраб.	Бучкова			
Пров.	Луцевич			
Т.контр.				
Рук.гр.	Бучкова			
Н.контр.	Луцевич			
Утв.	Маркелов			

I.464-I2.2.II20.СБ

ПОЛУМУФТА

Сборочный чертеж

Лит.	Масса	Масштаб
	См. табл.	I:2
Лист	Листов I	

ЦНИИПРОМЗДАНИЙ г. Москва

Подп. и дата | Инв. № дубл. | Взам. инв. № | Подп. и дата | Инв. № подл.

I.464-I2.2.II50

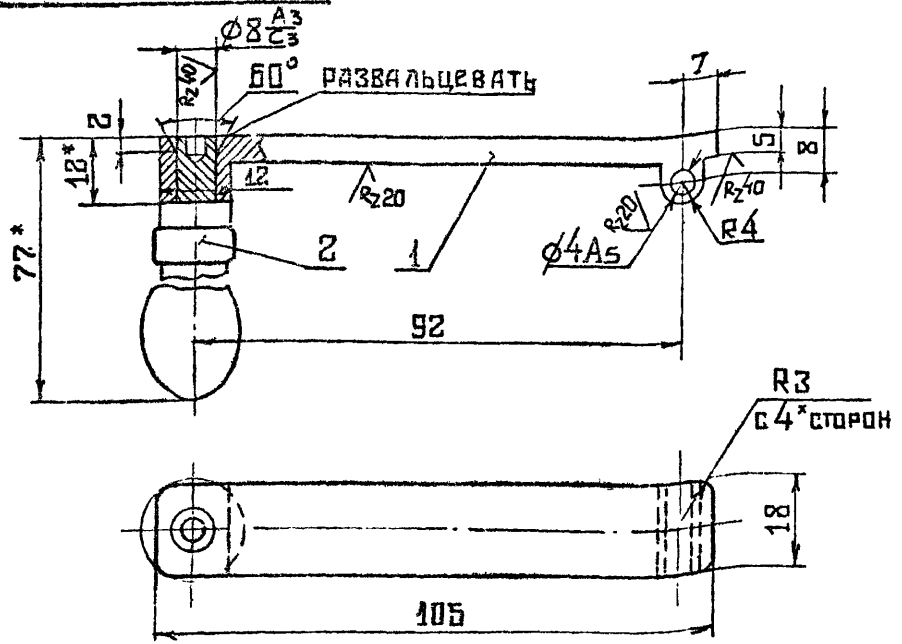

1. Неуказанные предельные отклонения размеров:
   отверстий - по A7,
   валов - по B7,
   остальных - по CM7.

2. * Размеры для справок

Форм.	Зона	Поз.	Обозначение	Наименование	Кол	Прмеч.
БЧ		I	I.464-I2.2.II5I	Рычаг I8 х I05	I	0,I8кг
				ЛИСТ Б I2 ГОСТ I9903-74		
				3-IУСт3ГОСТ I4637-69		
				СТАНДАРТНЫЕ ИЗДЕЛИЯ		
		2		Рукоятка	I	
				IП60 х I2 МН5-64		

I.464-I2.2.II50

Изм.	Лист	№ докум.	Подп.	Дата
Разраб.		Жучкова		II-76
Пров.		Луцевич		
Т.контр.				
Рук.гр		Жучкова		II-76
Н.контр.		Луцевич		
Утв.		Маркелов		

РУКОЯТКА В СБОРЕ

Лит.	Масса	Масштаб
	0,2	I:I
Лист	Листов I	

ЦНИИПРОМЗДАНИЙ г.Москва

Формат	Зона	Поз	Обозначение	Наименование	Кол.	Примечание
				ДОКУМЕНТАЦИЯ		
II			I.464-I2.2.II60.СБ	Сборочный чертеж		
				ДЕТАЛИ		
II		I	I.464-I2.2.II6I	Основание	I	
БЧ		2	I.464-I2.2.II62	Кожух $\angle$ = 78В7	I	0,6 кг
				ТРУБА I30х2,5 ГОСТ 8734-58 / Г IO ГОСТ 8733-74		
БЧ		3	I.464-I2.2.II63	Крышка ∅ I27	I	0,3 кг
				ЛИСТ Б 5 ГОСТ I9903-74 / Ст.3 ГОСТ I4637-69		
				СТАНДАРТНЫЕ ИЗДЕЛИЯ		
				ОСИ ГОСТ 9650-7I		
		4		2I-IOX$_5$ х 60 Ст.3.0II	I	
		5		22-I6X$_5$ х 70 Ст.3.0II	I	

Изм.	Лист	№ докум.	Подп.	Дата	I.464-I2.2.II60			
Разраб.		Жучкова		II.76	КОЖУХ В СБОРЕ	Литер	Лист	Листов
Пров.		Луцевич						I
Рук.бр.		Жучкова		II.76		ЦНИИПРОМЗДАНИЙ г. Москва		
Н.контр.		Луцевич						
Утв.		Маркелов						

I.464-I2.2.II60.СБ

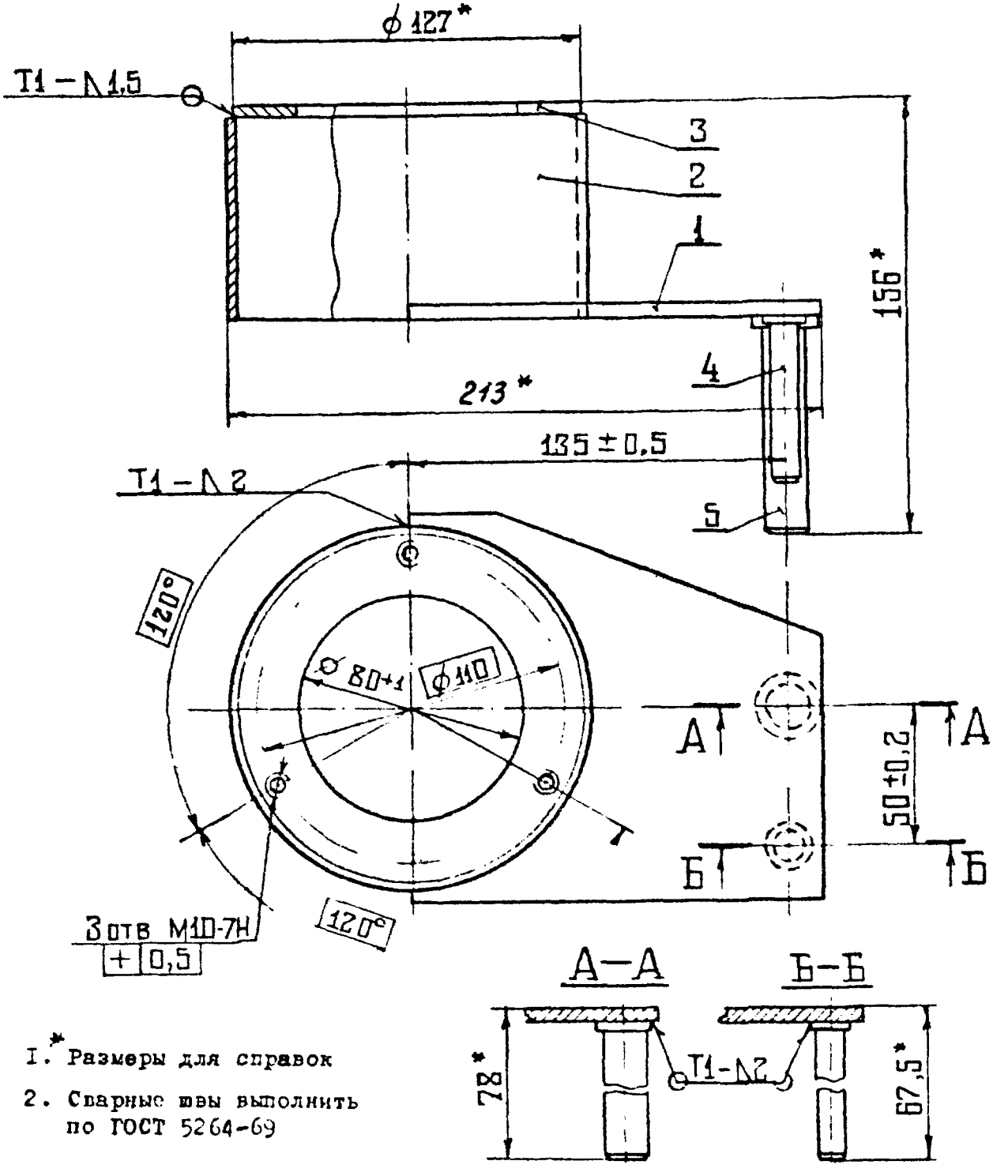

1.* Размеры для справок

2. Сварные швы выполнить по ГОСТ 5264-69

				I.464-I2.2.II60.СБ	
Изм.	Лист	№ докум.	Подп.	Дата	
Разраб.		Кучкова		11.75	КОЖУХ В СБОРЕ Сборочный чертеж
Нач.отд.		Луцевич			
Н.контр.					
Рук.гр.		Кучкова		11.75	
Н.контр.		Луцевич		11.75	
Утв.		Маркелов		11.75	

Лит.	Масса	Масштаб
	I,47	I:2
Лист	Листов I	

ЦНИИПРОМЗДАНИЙ
г.Москва

Формат А2

Серия 1.464-12 Вып. 2

Rz80 (√)

Б-Б

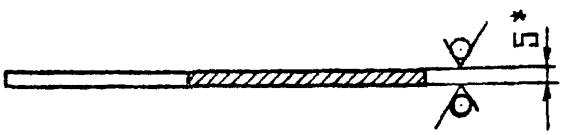

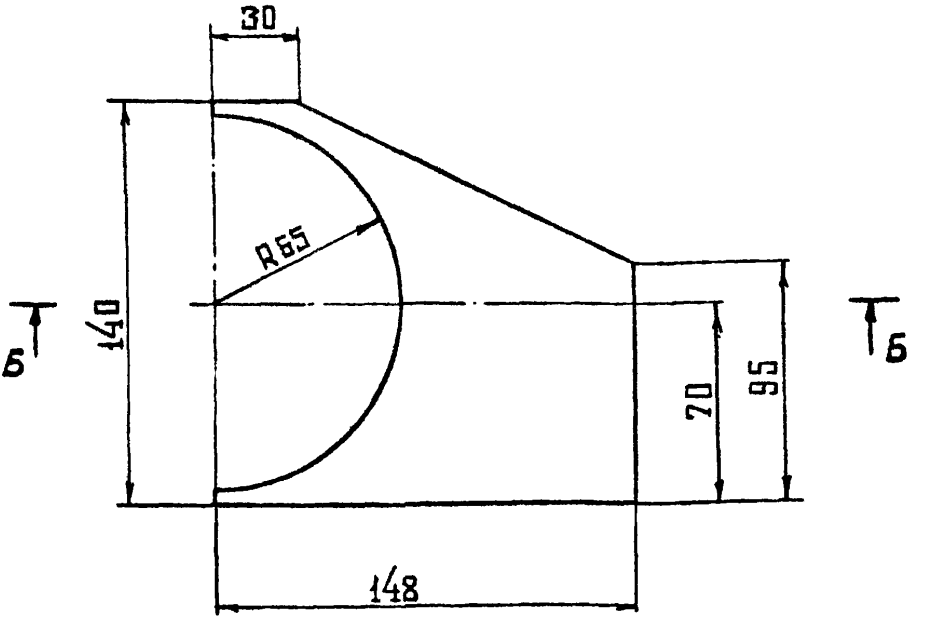

1. Неуказанные предельные отклонения размеров: отверстий – по A_7, валов – по B_7, остальных – по C_{M7}
2. * Размеры для справок.

Изм.	Лист	№ докум.	Подп.	Дата
Разраб.		Жучкова		III-75
Пров.		Луцевич		
Т.контр.				
Рук.гр		Жучкова		III-75
Н.контр.		Луцевич		III-75
Утв.		Маркелов		III-75

I.464-I2.2.II6I

ОСНОВАНИЕ

Лит.	Масса	Масшт.
	0,55	I:2
Лист	Листов I	

Лист Б5 ГОСТ I9903-74
Ст.3 ГОСТ I4637-69

ЦНИИПРОМЗДАНИЙ г.Москва

Формат II

Подп. и дата | Инв. № дубл. | Взам. инв. № | Подп. и дата | Инв. № подл.

I.464-I2.2.II70

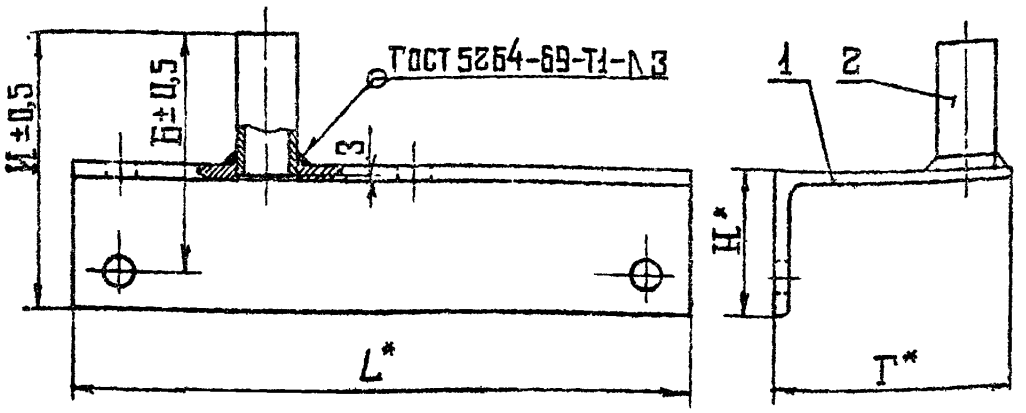

Обозначение	Размеры в мм					Масса, кг
	И	Б	Г	Н	L	
I.464-I2.2.II70	95	78	80	50	2I0	I,06
- 0I	II5	I02	70	70	250	I,36
- 02	I0I	67	90	56	I80	I,I4

*Размеры для справок

Формат	Зона	Поз.	Обозначение	Наименование	Кол.на исп.			Прим.
					-	0I	02	
II		I	I.464-I2.2.II7I	Полка	I			
			- 0I	Полка		I		
			- 02	Полка			I	
БЧ		2	I.464-I2.2.II72	Цилиндр L = 47В7	I	I	I	0,04 кг
				ТРУБА 20х2 ГОСТ 8734-58				
				Г I0 ГОСТ 8733-74				

I.464-I2.2.II70

Изм	Лист	№ докум.	Подп.	Дата
Разраб.		Жучкова		11.76
Пров.		Луцевич		
Т.контр.				
Рук.гр		Жучкова		11.76
Н.контр.		Луцевич		
Утв.		Маркелов		

КРОНШТЕЙН

Лит.	Масса	Масшта
	См. табл.	-

Лист | Листов I

ЦНИИПРОМЗДАНИЙ
г. Москва

3868-22 39 Формат II

I.464-I2.2.II7I

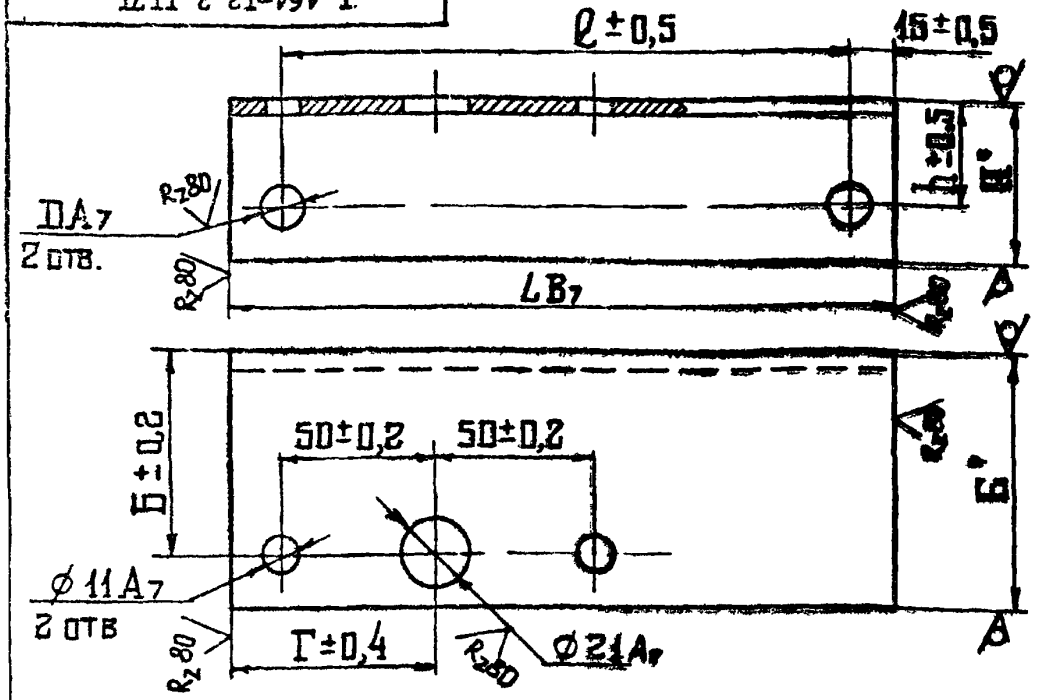

Обозначение	Размеры в мм							
	Г	Б	В	Н	h	ℓ	L	D
I.464-I2.2.II7I	65	65	80	50	30	I80	2I0	I5
- 0I	70	47	70	70	57	220	250	I4
- 02	57	72	90	56	22	I50	I80	II

Обозначение	Материалы	Масса, кг
I.464-I2.2.II7I	уголок Б-80х50х5 ГОСТ 8510-72 / Ст.3 ГОСТ 535-58	I,02
- 0I	уголок Б70х70х5 ГОСТ 8509-72 / Ст.3 ГОСТ 535-58	I,32
- 02	уголок Б-90х56х5,5 ГОСТ 8510-72 / Ст.3 ГОСТ 535-58	I,I

* Размеры для справок

Изм.	Лист	№ докум.	Подп.	Дата
Разраб.		Кучкова		
Пров.		Луцевич		
Т.контр.				
Рук.гр.		Кучкова		
Н.контр.		Луцевич		
		Маркелов		

I,464-I2,2.II7I

ПОЛКА

Лит.	Масса	Масштаб
	См. табл.	I:2
Лист	Листов I	

См.табл.

ЦНИИПРОМЗДАНИЙ г.Москва

Подп. и дата | Инв. № дубл. | Взам. инв. № | Подп. и дата | Инв. № подл.

I.464-I2.2.II80

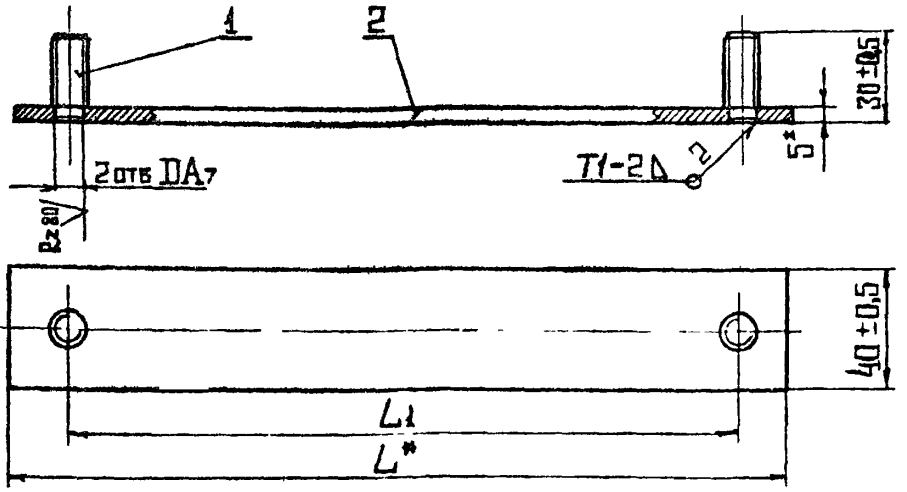

Обозначение	Размеры в мм			Масса, кг
	L	L1	D	
I.464-I2.2.II80	230	I80	II	0,39
- 0I	255	220	I3	0,44
- 02	I80	I50	9	0,30

*Размеры для справок

Форм.	Зона	Поз.	Обозначение	Наименование	Кол.на исп. -	0I	02	Примечан.
II		I	I.464-I2.2.II8I	Шпилька	2			
			-0I	Шпилька		2		
			-02	Шпилька			2	
				Основание				
				Лист Б5 ГОСТ I9903-74 / Ст.3 ГОСТ I4637-69				
БЧ		2	I.464-I2.2.II82	L = 230 B7	I			0,36 кг
			I.464-I2.2.II83	L = 255 B7		I		0,4 кг
			I.464-I2.2.II84	L = I80 B7			I	0,28 кг

I.464-I2.2.II80

Изм.	Лист	№ докум.	Подп.	Дата
Разраб.		Жучкова		II-К
Пров.		Луцевич		
Т.контр.				
Рук.пр		Жучкова		
Н.контр.		Луцевич		
Утв.		Маркелов		

ОПОРА

Лит.	Масса	Масшт
	См. табл.	-
Лист	Листов I	

ЦНИИПРОМЗДАНИЙ г.Москва

Серия 1.464-6вып.

Rz 40

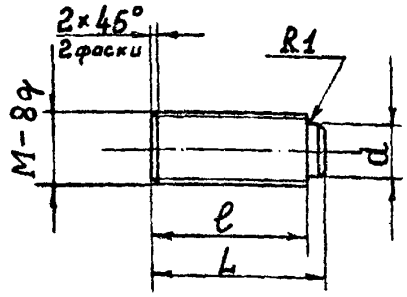

Обозначение	Размеры в мм				Масса, кг
	d	L	ℓ	M	
I.464-I2.2.II8I	I0	28	25	I4	0,03
-0I	I2	28	25	I6	0,04
-02	8	25	22	I2	0,02

Неуказанные предельные отклонения размеров: отверстий - по A_7, валов - по B_7, остальных - C_{M7}.

Подп. и дата | Инв. № дубл. | Взам. инв. № | Подп. и дата | Инв. № подл.

Изм.	Лист	№ докум.	Подп.	Дата
Разраб.		Санкина		
Пров.		Луцевич		
Т. контр.				
Ст. инж.		Кривов		
Н. контр.		Луцевич		
Утв.		Маркелов		

I.464-I2.2.II8I

Шпилька

Лит.	Масса	Масш.
	См. табл.	I:I
Лист	Листов I	

Сталь 45 ГОСТ I050-74

ЦНИИПРОМЗДАНИЙ г. Москва

Формат	Зона	Поз	Обозначение	Наименование	Кол.	Примечание
				ДОКУМЕНТАЦИЯ		
II			I.464-I2.2.I200.СБ	Сборочный чертеж		
				СБОРОЧНЫЕ ЕДИНИЦЫ		
II		I	I.464-I2.2.I2I0	Корпус подшипника	I	
II		2	I.464-I2.2.I220	Подставка	I	
II		3	I.464-I2.2.I230	Направляющая	I	
II		4	I.464-I2.2.I240	Рейка в сборе	I	
				ДЕТАЛИ		
II		7	I.464-I2.2.I20I	Звездочка	I	
II		8	I.464-I2.2.I202	Крышка подшипника	2	
II		I0	I.464-I2.2.I203	Пластина	I	
II		II	I.464-I2.2.I203-0I	Пластина	2	
II		I2	I.464-I2.2.I204	Вкладыш	2	
II		I3	I.464-I2.2.I205	Втулка	2	
II		I4	I.464-I2.2.I206	Пластина	I	
				СТАНДАРТНЫЕ ИЗДЕЛИЯ		
				БОЛТЫ ГОСТ 7798-70		
		20		М6 х 35.58.0I	4	
		2I		М8 х I4.58.0I	4	
		22		Кольцо А 25	2	
				ГОСТ I3940-68		
		23		Кольцо А 47	2	
				ГОСТ I3941-68		
		24		Кольцо СГ-37-24-5	2	
				ГОСТ 6418-67		

Изм.	Лист	№ докум.	Подп.	Дата
Разраб.		Жучкова		8-76
Пров.		Луцевич		
Рук.бр		Жучкова		8-76
Н.контр		Луцевич		
Утв.		Маркелов		

I.464-I2.2.I200

ОПОРА С РЕЙКОЙ

Литер	Лист	Листов
	I	2

ЦНИИПРОМЗДАНИЙ
г. Москва

Формат	Зона	Поз	Обозначение	Наименование	Кол.	Примечание
		25		Масленка I Б I	I	
				ГОСТ 1303-56		
		26		Подшипник № 105	I	
				ГОСТ 8338-57		
				Шайбы ГОСТ 11371-68		
		27		Шайба 6.01.01	4	
		28		Шайба 8.01.01	4	
		29		Шпонка 8 х 7 х 32	2	
				ГОСТ 8789-68		
				Материалы		
		30		Проволока КС 1,0	0,1	м
				ГОСТ 792-67		

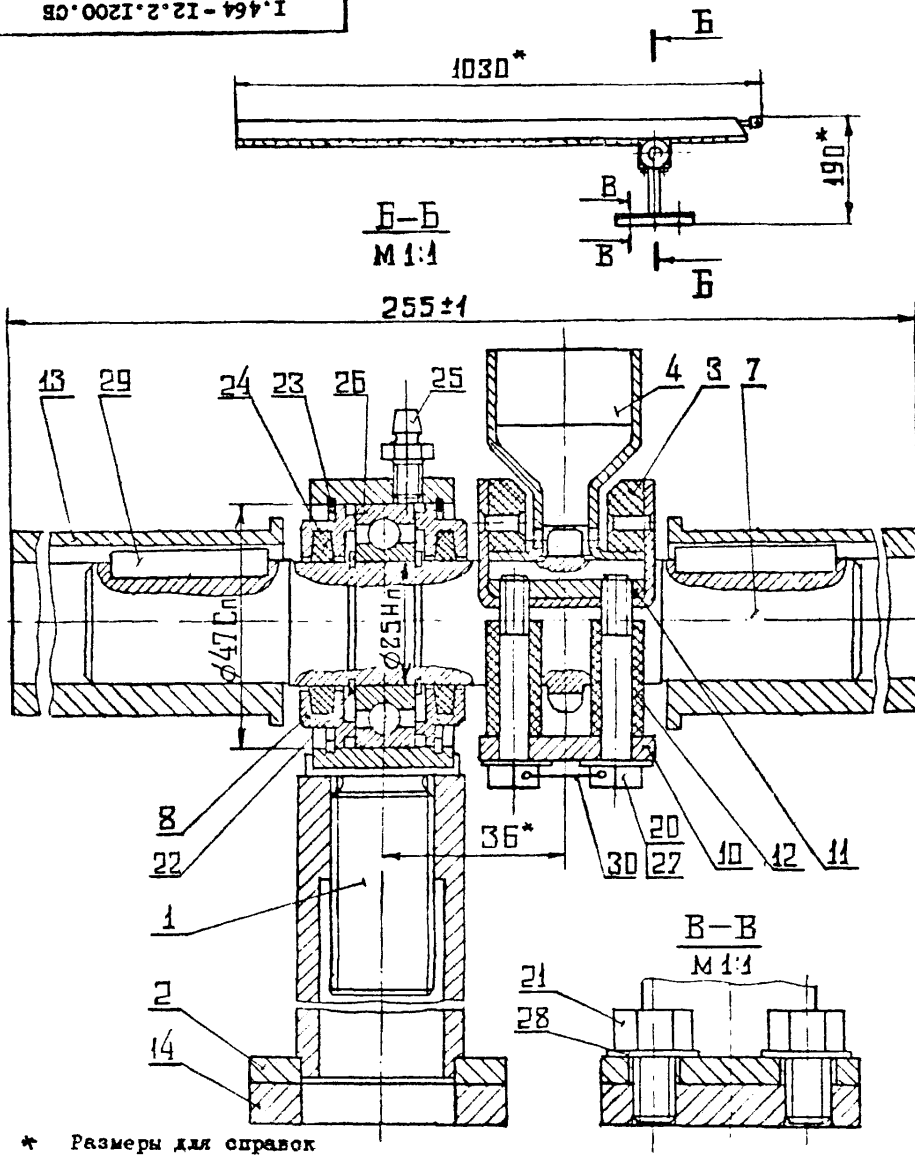

* Размеры для справок

					I.464-I2.2.I200.СБ
Изм.	Лист	№ докум.	Подп.	Дата	
Разраб.		Кучкова		76	ОПОРА С РЕЙКОЙ Сборочный чертеж
Пров.		Луцевич			
Т.контр.					
Нач.гр.		Кучкова		76	
Н.контр.		Луцевич			
Утв.		Маркелов			

Лит.	Масса	Масштаб
	5,43	I:I0
Лист	Листов I	

ЦНИИПромзданий
г. Москва

I.464-I2.2.I20I

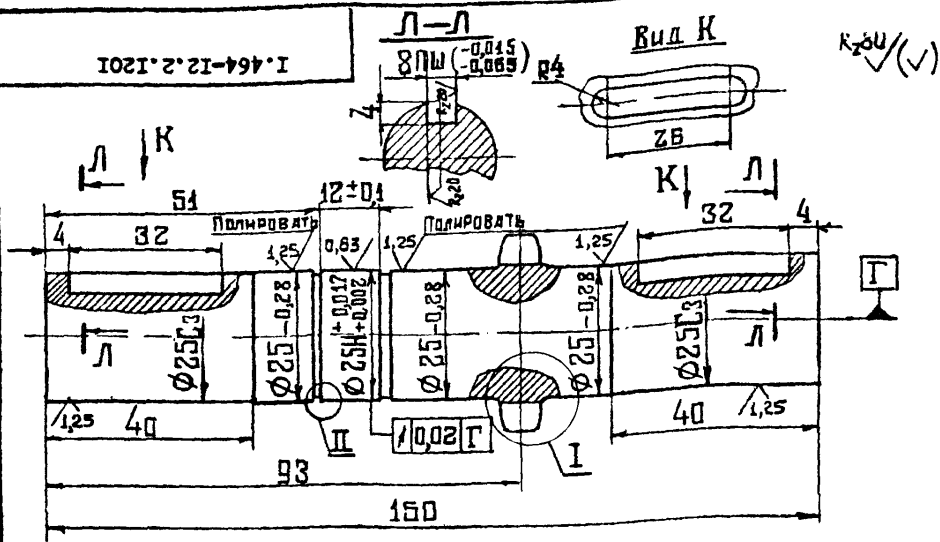

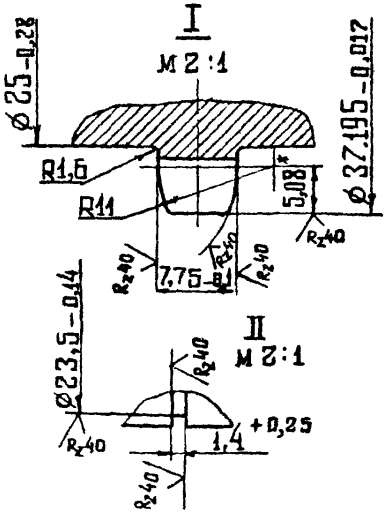

Число зубьев		z	II
Сопрягаемая цепь	Шаг	t	9,525
	Диаметр ролика	D	6,35
Профиль зуба по ГОСТ 591-69		—	Без смещен
Класс точности по ГОСТ 591-69		—	3
Диаметр окружн. впадин		D_1	27,29 -0,14
Допуск на разность шагов		δ_t	0,16
Радиальное биение окружности впадин		E_0	0,500
Торцевое биение зубчатого венца		—	0,500
Диаметр делительной окружности		$d_д$	33,77
Сопрягаемая цепь	Ширина внутренней пластины	B	8,26
	Расстояние между внутрен.пласт	$B_{вн}$	8,53

I. Неуказанные предельные отклонения размеров:
отверстий – по А7, валов – по В7, остальных – по СМ7,

2. HRC – 40–45
3. *Размер для справок

I.464-I2.2.I20I

Изм	Лист	№ докум.	Подп.	Дата
Разраб.		Жучкова		
Пров.		Луцевич		
Т.контр.				
Рук.гр		Жучкова		
Н.контр.		Луцевич		
Утв.		Маркелов		

ЗВЕЗДОЧКА

Лит.	Масса	Масшт
	0,55	I:I
Лист	Листов 1	

Сталь 45 ГОСТ I050-74

ЦНИИПромзданий г.Москва

R_z80 (√)

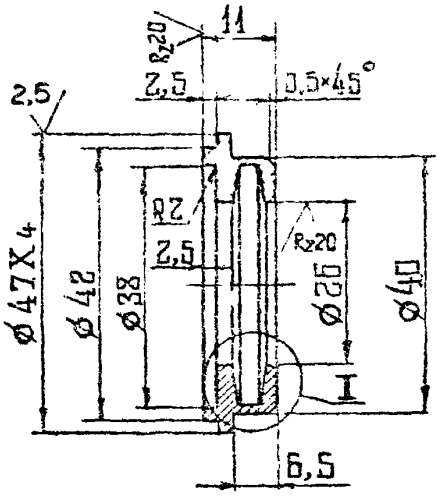

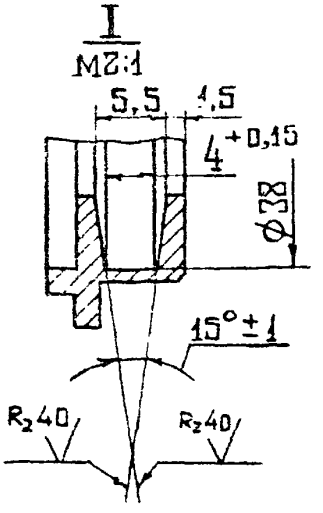

Неуказанные предельные отклонения размеров:
отверстий – по A_7,
валов – по B_7,
остальных – по CM_7

					I.464-I2.2.I202			
Изм.	Лист	№ докум.	Подп.	Дата	КРЫШКА ПОДШИПНИКА	Лит.	Масса	Масш
Разраб.		Кучкова					0,036	I:I
Пров.		Луцевич				Лист	Листов I	
Т.контр.								
Рук.гр		Кучкова			Ст.3 ГОСТ 380-7I	ЦНИИПРОМЗДАНИЙ г.Москва		
Н.контр.		Луцевич						
Утв.		Маркелов						

Рис.1
М 1:1

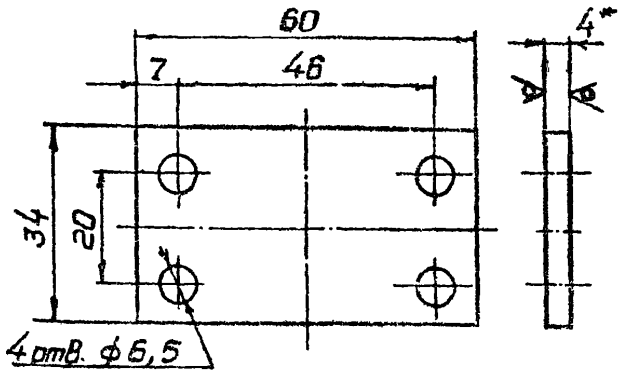

Рис 2
М 1:1

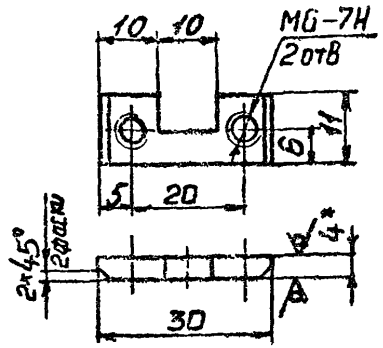

Рис. 3
М 1:2

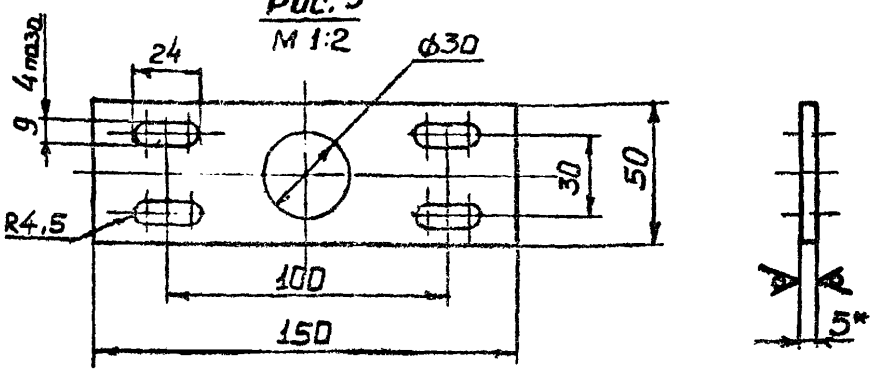

Обозначение	Рис.	Материал	Масса, кг
I.464-I2.2.I203	I	Лист Б4 ГОСТ I9904-74 / 3-IУ-Ст.3ГОСТ I4637-69	0,06
- 0I	2	Лист Б4 ГОСТ I9904-74 / 3-IУ-Ст.3ГОСТ I4637-69	0,0I
- 02	3	Лист Б5 ГОСТ I9904-74 / 3-IУ-Ст.3ГОСТ I4637-69	0,23

I. Неуказанные предельные отклонения размеров:
отверстий - по A_7, валов - по B_7, остальных - по CM_7

2. Размеры для справок

Изм.	Лист	№ докум.	Подп.	Дата
Разраб.		Жучкова		II-76
Пров.		Лупевич		
Т.контр.				
Рук.гр		Жучкова		II-76
Н.контр.		Лупевич		
Утв.		Маркелов		

I.464-I2.2.I203

ПЛАСТИНА

Лит.	Масса	Масштаб
	См. табл.	-
Лист	Листов 1	

См.таблицу

ЦИПРОЗДАНИЙ г.Иосква

Инв.№ подл. | Подп. и дата | Взам.инв.№ | Инв.№ дубл. | Подп. и дата

I.464-I2.2.I204

Rz 40

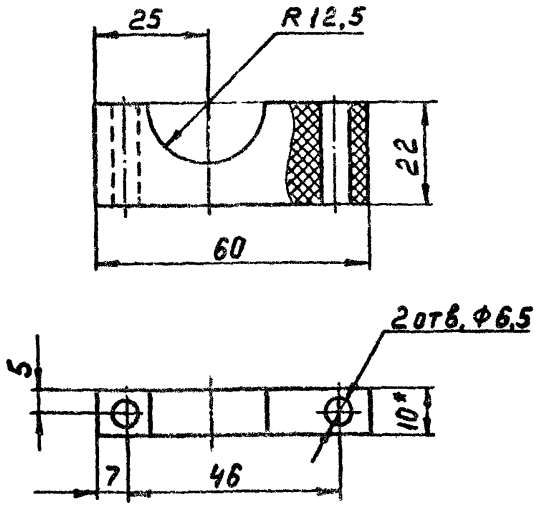

I. Неуказанные предельные отклонения размеров:

отверстий – по A_7,

валов – по B_7,

остальных – по CM_7

2. *Размер для справок

					I.464-I2.2 I204			
Изм	Лист	№ докум.	Подп.	Дата	ВКЛАДЫШ	Лит.	Масса	Масшт.
Разраб.		Кривов					0,0I6	I:I
Пров.		Луцевич				Лист	Листов I	
Т.контр.								
Рук.гр		Жучкова		11-75	Текстолит ПТ-IO, Сорт I ГОСТ 5-72	ЦНИИПРОМЗДАНИЙ г.Москва		
Н.контр.		Луцевич		12.7.76				
Утв.		Маркелов		11-75				

13868-02 49 Формат II

I.464-12.2.1205

Rz 40 (V)

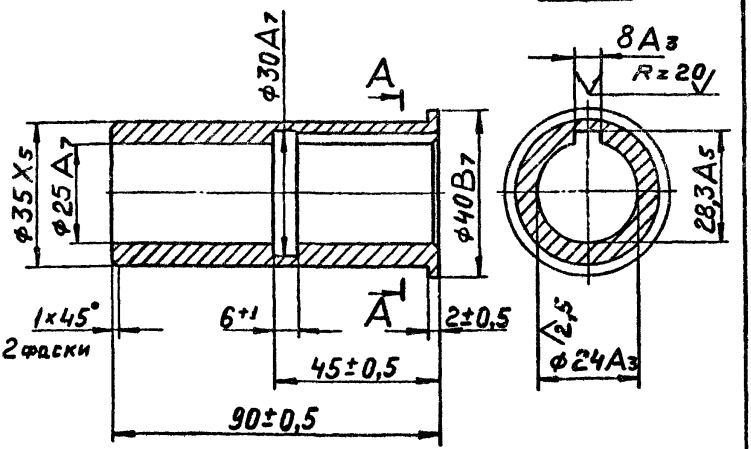

Инв. № подл. | Подп. и дата | Взам. инв. № | Инв. № дубл. | Подп. и дата

Изм.	Лист	№ докум.	Подп.	Дата
Разраб.		Кривов		
Пров.		Луцевич		
Т. контр.				
Рук. гр.		Кучкова		
Н. контр.		Луцевич		
Утв.		Маркелов		

I.464-I2.2.I205

ВТУЛКА

Лит.	Масса	Масш.
	0,4	I:I
Лист	Листов I	

Сталь 45 ГОСТ I050-74

ЦНИИПРОМЗДАНИЙ г. Москва

I.464-I2.2.I206

Rz 80 (V)

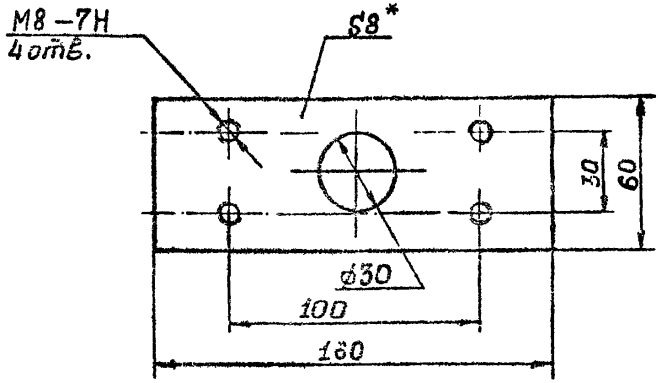

1. Неуказанные предельные отклонения размеров: отверстий – по A_1, валов – по B_1, остальных – по C_{M_1}.
2. *Размер для справок

					I.464-I2.2.I206		
Изм	Лист	№ докум.	Подп.	Дата			
Разраб		Санкина			Пластина	Лит.	Масса 0,55 / Масш. I:2
Пров.		Луценич				Лист	Листов I
Т.контр.							
Ст.инж.		Кривов			Лист Б8 ГОСТ 19903-74 / Ст.3 ГОСТ 14637-69	ЦНИИПРОМЗДАНИЙ г.Москва	
Н.контр.		Луценич					
Утв.		Маркелов					

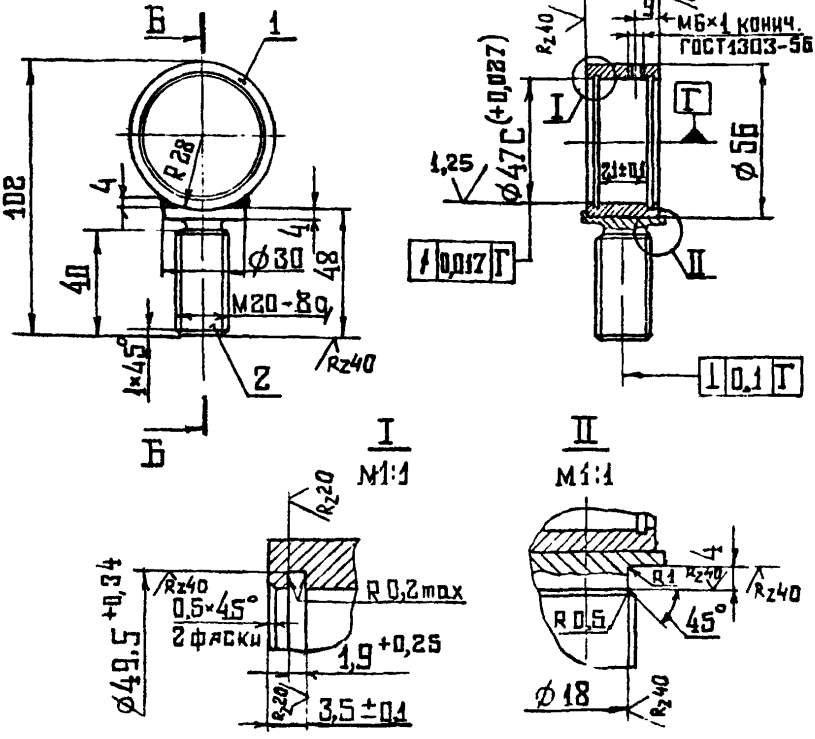

1. Неуказанные предельные отклонения размеров: отверстий – по A_7, валов – по B_7, остальных – по CM_7
2. Сварка ручная электродуговая

Форм	Зона	Поз.	Обозначение	Наименование	Кол	Примеч.
БЧ		I	I.464-I2.2.I2II	Корпус $\Delta = 30B_7$	I	0,2 кг
				ТРУБА 56х5,5 ГОСТ 8734-58 / Г I0 ГОСТ 8733-74		
БЧ		2	I.464-I2.2.I2I2	Винт $\Delta = 48B_7$	I	0,27 кг
				КРУГ В 30 ГОСТ 2590-71 / Ст.3 ГОСТ 535-58		

I.464-I2.2.I2I0

Изм.	Лист	№ докум.	Подп.	Дата
Разраб.		Жучкова		
Пров.		Луцевич		
Т.контр.				
Ст.инж.		Кривов		
Н.контр.		Луцевич		
Утв.		Маркелов		

КОРПУС ПОДШИПНИКА

Лит.	Масса	Масшт.
	0,29	I:2
Лист	Листов 1	

ЦНИИПРОМЗДАНИЙ г.Москва

Подп. и дата | Инв. № подл. | Взам. инв. № | Инв. № дубл. | Подп. и дата

I.464-I2.2.I220

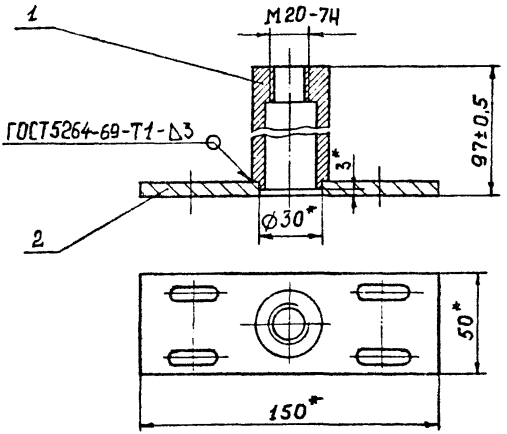

* Размеры для справок.

Форм.	Зона	Поз.	Обозначение	Наименование	Кол.	Примечан.
II		I	I.464-I2.2.I22I	Гайка	I	
II		2	I.464-I2.2.I203-02.	Пластина	I	

Изм.	Лист	№ докум.	Подп.	Дата
Разраб.		Санкина		
Пров.		Луцевич		
Т.контр.				
Ст.инж.		Колков		
Н.контр.		Луцевич		
Утв.		Меркелов		

I.464-I2.2.I220

ПОДСТАВКА

Лит.	Масса	Масш.
	0,68	I:2
Лист	Листов I	

ЦНИИПРОМЗДАНИЙ г. Москва

I.464-I2.2.I22I

Rz80 (V)

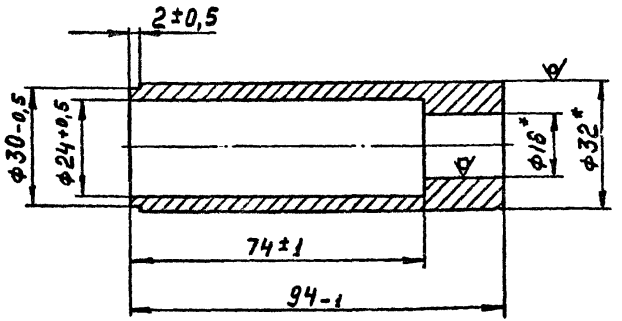

*Размеры для справок

I.464-I2.2.I22I

Изм	Лист	№ докум.	Подп.	Дата
Разраб.		Кривов		
Пров.		Луцевич		
Т.контр.				
Рук.гр		Кучкова		
Н.контр.		Луцевич		
Утв.		Маркедов		

ГАЙКА

Лит.	Масса	Масшт.
	0,45	I:I
Лист	Листов I	

ТРУБА 32х8 ГОСТ 8734-58 / Г 10 ГОСТ 8733-74

ЦНИИПРОМЗДАНИЙ г.Москва

Формат II

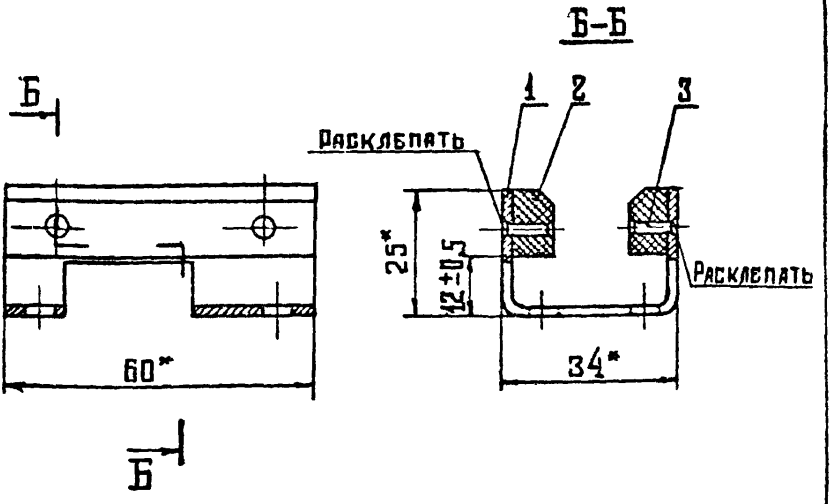

*Размеры для справок

Форм.	Зона	Поз.	Обозначение	Наименование	Кол	Примеч.
				Д Е Т А Л И		
II		I	I.464-I2.2.I23I	С к о б а	I	
II		2	I.464-I2.2.I232	Б о б ы ш к а	2	
				СТАНДАРТНЫЕ ИЗДЕЛИЯ		
		3		Заклепка 3 х I2 .0I.0I	2	
				ГОСТ I0300-68		

I.464-I2.2.I230

Изм.	Лист	№ докум.	Подп.	Дата
Разраб.		Кучкова		
Пров.		Зуцевич		
Т.контр.				
Ст.инж.		Кривов		
Н.контр.		Зуцевич		
Утв.		Маркелов		

НАПРАВЛЯЮЩАЯ

Лит	Масса	Масшт.
	0,03	I:I
Лист	Листов I	

ЦНИИПРОМЗДАНИЙ
г. Москва

Формат А3

Вып 2

I.464-I2.2.I23I

Rz 80 (V)

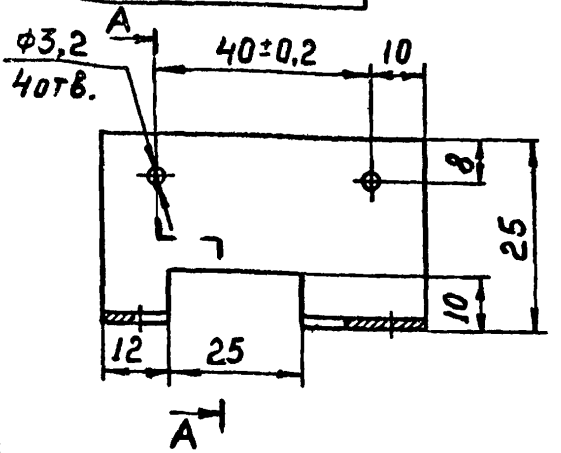

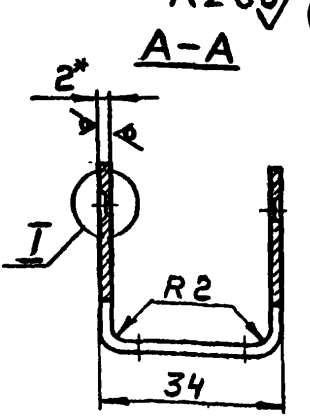

Развертка

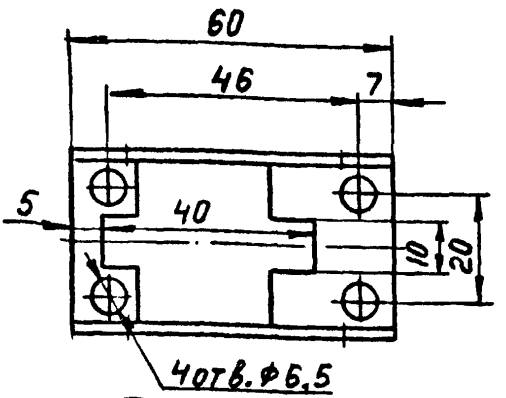

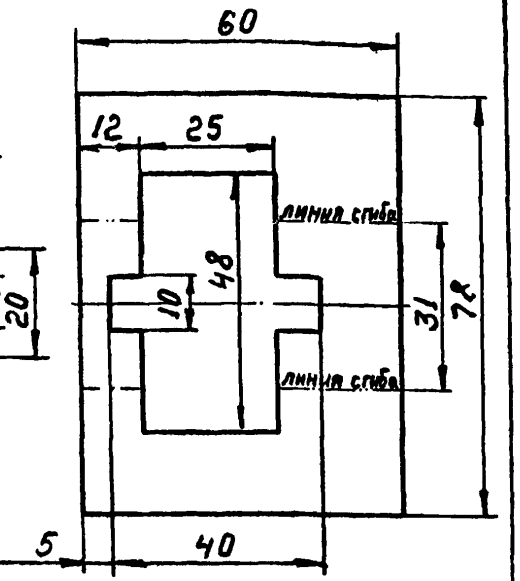

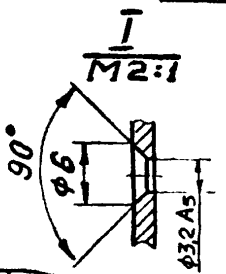

I. Неуказанные предельные отклонения размеров: отверстий – по A_7, валов – по B_7, остальных – по CM_7

2.* Размеры для справок

					I.464-I2.2.I23I			
Изм.	Лист	№ докум.	Подп.	Дата	СКОБА	Лит.	Масса	Масшт.
Разраб.		Кривов					0,05	I:I
Пров.		Луцевич				Лист	Листов I	
Т.контр.								
Рук.гр		Бучкова			ЛИСТ Б2 ГОСТ 19904-74	ЦНИИПРОМЗДАНИЙ		
Н.контр.		Луцевич			Ст.3 ГОСТ I6523-70	г.Москва		
Утв.		Маркелов						

Подп. и дата | Инв. № дубл. | Взам. инв. № | Подп. и дата | Инв. № подл.

Rz 40

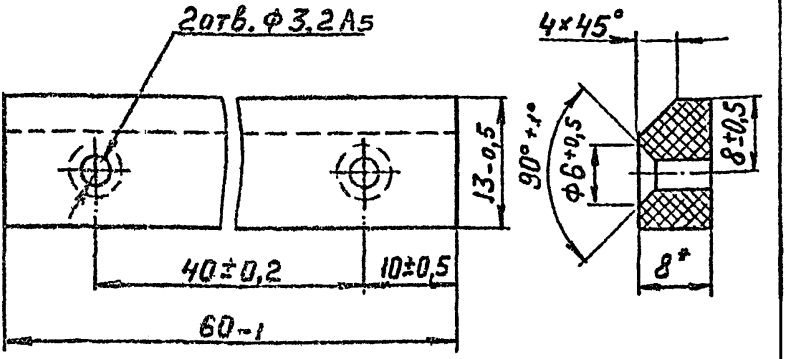

1. Отверстия ∅ 3,2 A_5 сверлить совместно с деталью I.464-I2.2.I23I при сборке.
2. * Размер для справок.

					I.464-I2.2.I232		
Изм.	Лист	№ докум.	Подп.	Дата	БОБЫШКА	Лит.	Масса 0,008	Масшт. 2:I
Разраб.		Кривов						
Пров.		Луцевич				Лист	Листов I
Т.контр.							
Рук.гр		Бучкова			Текстолит ПТ-8, сорт I ГОСТ 5-72	ЦНИИПРОМЗДАНИЙ г.Москва	
Н.контр.		Луцевич					
Утв.		Мержелов					

Формат	Зона	Поз.	Обозначение	Наименование	Кол.	Примечание
				ДОКУМЕНТАЦИЯ		
II			I.464-I2.2.I240 СБ	Сборочный чертеж		
				СБОРОЧНЫЕ ЕДИНИЦЫ		
II		I	I.464-I2.2.I250	Рейка	I	
				ДЕТАЛИ		
II		2	I.464-I2.2.I24I	Тяга	I	
II		3	I.464-I2.2.I242	Втулка	I	
II		4	I.464-I2.2.I243	Пружина	I	
II		5	I.464-I2 2.I244	Кронштейн	I	
				СТАНДАРТНЫЕ ИЗДЕЛИЯ		
		8		Гайка М 8.5.0I	2	
				ГОСТ 5915-70		
		9		Ось 22-IOВ$_1$×30 Ст.3.0II	I	
				ГОСТ 9650-7I		
				ШАЙБЫ ГОСТ II37I-63		
		I0		Шайба 8.0I.0I	I	
		II		Шайба I0.0I.0I	I	
		I2		Шплинт 2,5 × I6-0II	I	
				ГОСТ 397-66		

Подп. и дата | Инв.№ дубл. | Взам.инв.№ | Подп. и дата | Инв.№ подл.

Изм.	Лист	№ докум.	Подп.	Дата
Разраб.		Кучкова		II.76
Пров.		Луцевич		
Рук.бр		Кучкова		II.76
Н.контр.		Луцевич		
Утв.		Маркехов		

I.464-I2.2.I240

РЕЙКА В СБОРЕ

Литер	Лист	Листов
		I

ЦНИИПРОМЗДАНИЙ
г. Москва

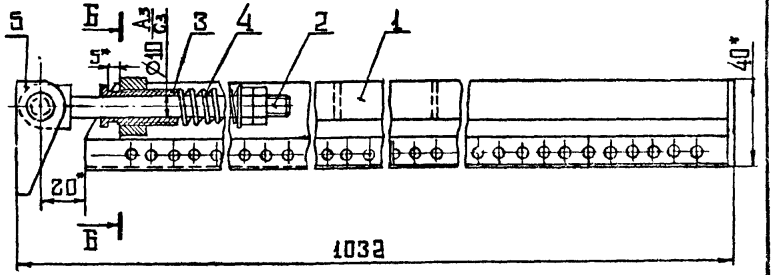

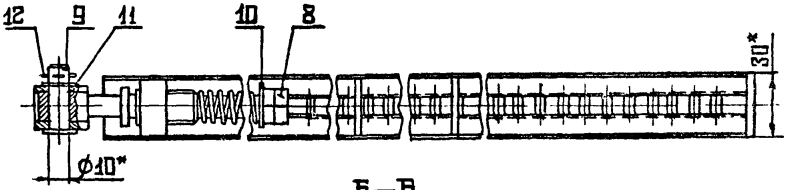

Б—В
М1:1

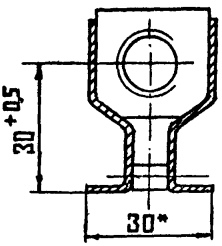

*Размеры для справок

					I.464-I2.2.I240.СБ			
Изм.	Лист	№ докум.	Подп.	Дата	РЕЙКА В СБОРЕ Сборочный чертеж	Лит.	Масса	Масштаб
Разраб.		Жучкова		II.76			I,9	I:2
Пров.		Луцевич				Лист	Листов I	
Т.контр.								
Рук.гр		Жучкова		II.76		ЦНИИПРОМЗДАНИЙ г.Москва		
Н.контр.		Луцевич						
Утв.		Маркелов						

I.464-I2.2.I24I

Rz 80 (V)

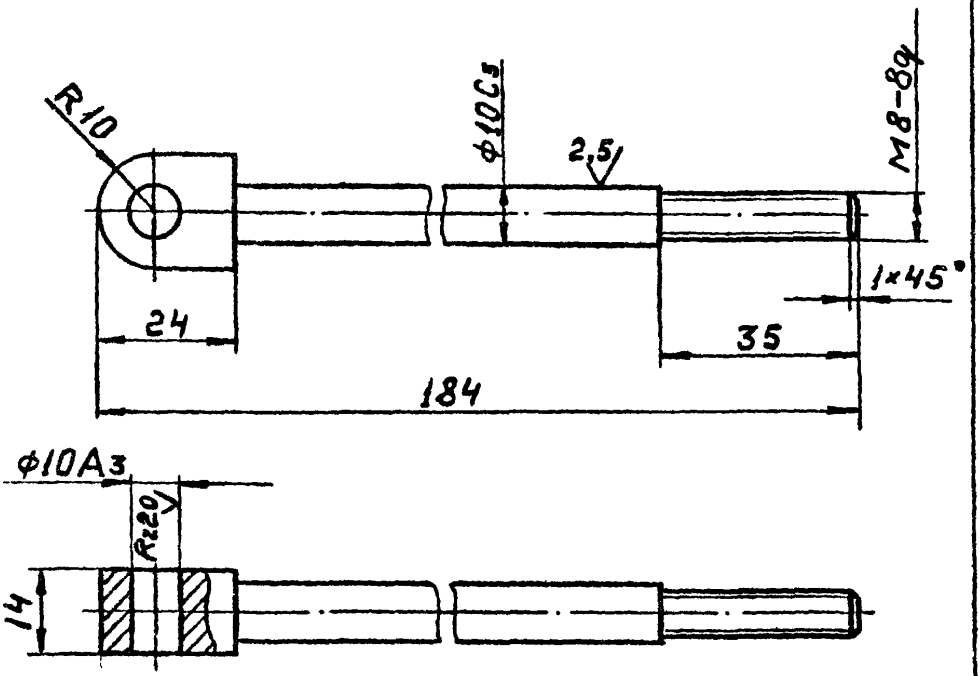

Неуказанные предельные отклонения размеров:

отверстий – по A_7

валов – по B_7

остальных – по CM_7

					I.464-I2.2.I24I	
Изм.	Лист	№ докум.	Подп.	Дата	Т Я Г А	Лит. / Масса: 0,I34 / Масш.: I:I
Разраб.		Кривов				Лист / Листов I
Пров.		Луцевич				
Т.контр.						
Нач.гр		Жучкова		I0.75	Сталь 45 ГОСТ I050-74	ЦНИИПРОМЗДАНИЙ г.Москва
Н.контр.		Луцевич		I0.75		
Утв.		Маркелов		I0.75		

3858-02 60 Формат II

I.464-I2.2.I242

Rz 80 (✓)

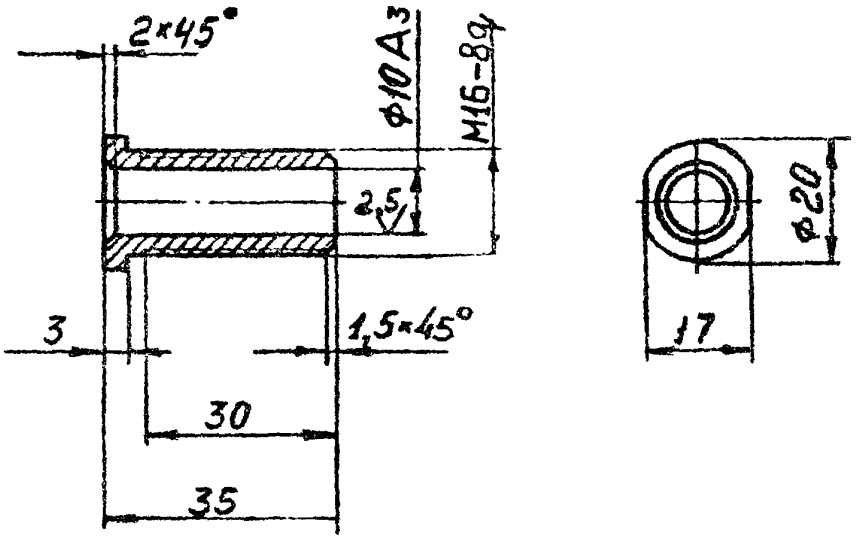

Неуказанные предельные отклонения размеров:

отверстий – по A_7,

валов – по B_7,

остальных – по CM_7

					I.464-I2.2.I242			
Изм	Лист	№ докум.	Подп.	Дата	ВТУЛКА	Лит.	Масса	Ма
Разраб.		Кривов					0,036	I:I
Пров.		Луцевич				Лист	Листов I	
Т.контр.								
Рук.гр		Жучкова			Сталь 45 ГОСТ I050-74	ЦНИИПРОИЗДАНИЕ г.МОСКВА		
Н.контр.		Луцевич						
Утв		Ма кел						

13868-02 61 Формат II

I.464-I2.2.I243

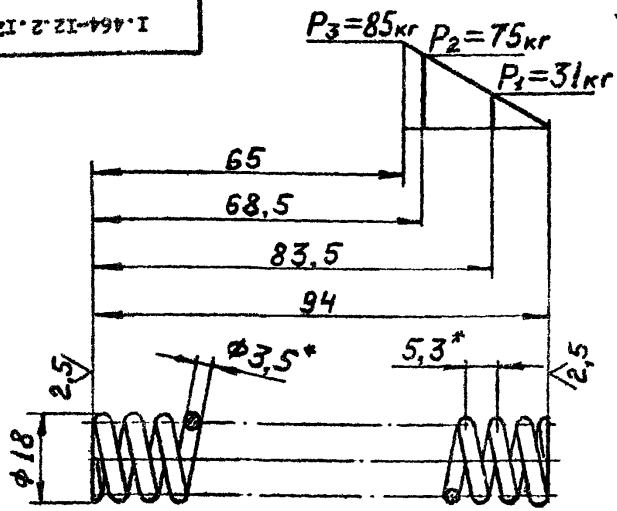

1. Твердость HRC = 46 ÷ 52
2. Длина развернутой пружины L = 843 мм
3. Число рабочих витков n = I7
4. Число витков полное n_1 = I8,5
5. Направление навивки любое.
6. Диаметр контрольного стержня $Д_0$ = II,2
7. Пружину заневолить в течение 48 часов силой P_3
8. Характеристика пружины должна соответствовать после заневоливания.
9. Поджать и зашлифовать 3/4 витка с каждого конца.
10. Пружина выбрана по ГОСТ I3772-68 и соответствует порядковому № 59 II класса, III разряда.
11. Размеры для справок.

				I.464-I2.2.I243		
Изм.	Лист	№ докум.	Подп.	Дата		
Разраб.		Кривов			ПРУЖИНА	Лит. / Масса: 0,063 / Масштаб: I:I
Пров.		Лудевич				Лист / Листов
Н.контр.						
Рук.гр.		Кучкова			Проволока 60С2А-Н-ГН-3,5 ГОСТ I4963-69	ЦНИИПРОМЗДАНИЙ г.Москва
Н.контр.		Лудевич				
Гл.		Маркелов				

I.464-I2.2.I244

Rz 80 (✓)

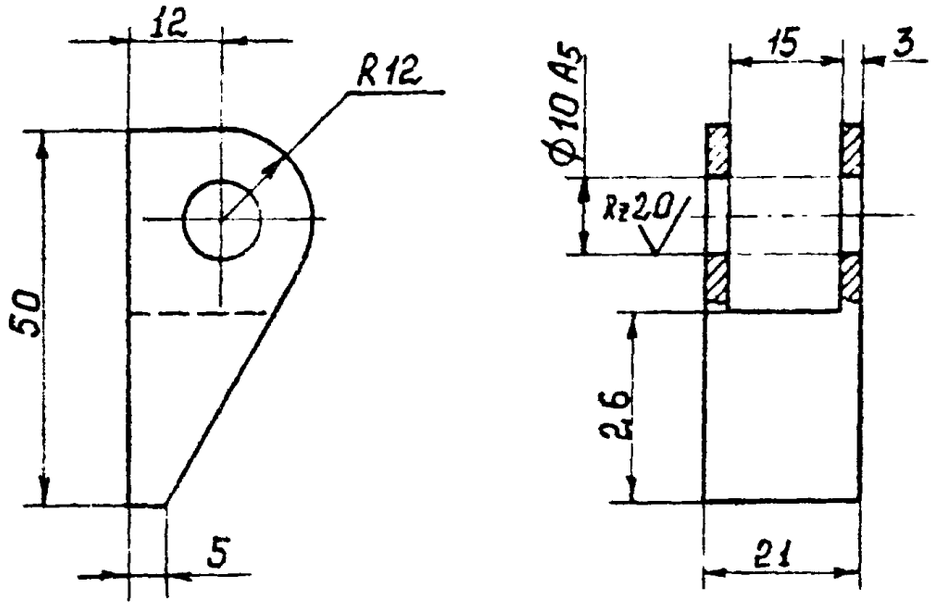

Неуказанные предельные отклонения размеров: отверстий – по A_7, валов – по B_7, остальных – по $Cм_7$.

					I.464-I2.2.I244		
Изм.	Лист	№ докум.	Подп.	Дата	Кронштейн	Лит	Масса 0,06	Масштаб I:I
Разраб.		Саькина					
Пров.		Луцевич				Лист	Листов I
Т.контр.							
Ст.инж.		Кривов			Ст.3 ГОСТ 380-71	ЦНИИПРОМЗДАНИЙ г.Москва	
Н.контр.		Луцевич					
Утв.		Маркелов					

Взам. инв. № | Инв. № дубл. | Подп. и дата

Альб. 2

I.464-I2.2.I250

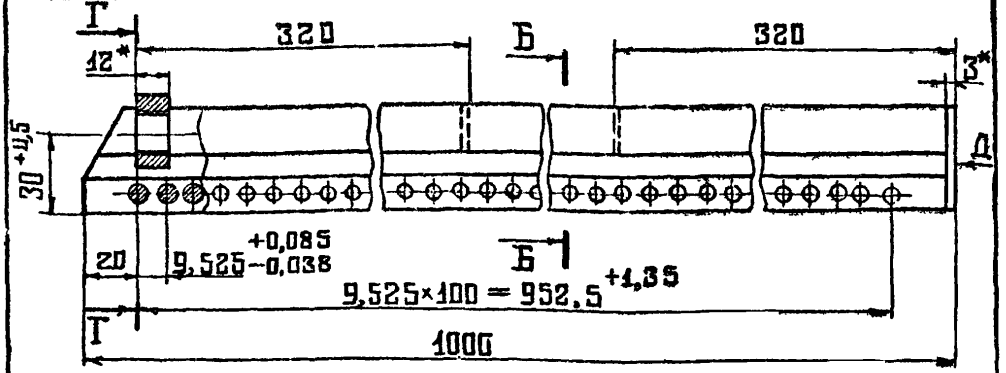

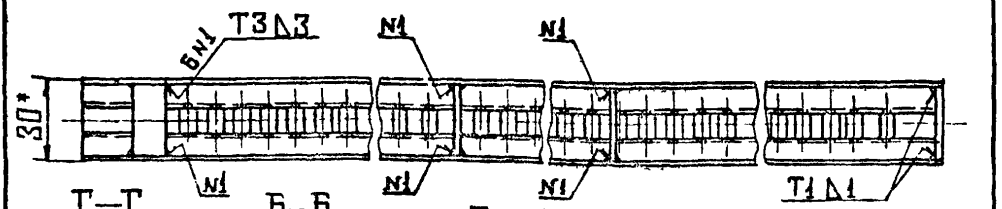

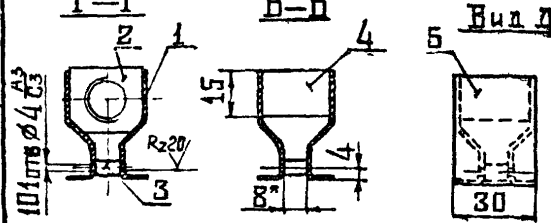

1. Неуказанные предельные отклонения размеров: отверстий – по A_7, валов – по B_7, остальных – по CM_7
2. * Размеры для справок
3. Сварные швы выполнить по ГОСТ 5264-69
4. Торцы девок развальцевать шариком.

Фор	Зона	Поз	Обозначение	Наименование	Кол.	Примеч.
II		I	I.464-I2.2.I25I	Полурейка	2	
II		2	I.464-I2.2.I252	Гейка	I	
II		3	I.464-I2.2.I253	Девка	IOI	
				Ребро		
				Лист Б3 ГОСТ I9904-74 / Ст.3 ГОСТ I6523-70		
БЧ		4	I.464-I2.2.I254	I5 х 27	2	0,0I кг
БЧ		5	I.464-I2.2.I255	30 х 40	I	0,028 кг

I.464-I2.2.I250

Изм	Лист	№ докум.	Подп.	Дата
Разраб.		Жучкова		II.86
Пров.		Луцевич		
Т.контр.				
Рук.гр		Жучкова		II.86
Н.контр.		Луцевич		II.86
Утв.		Маркедов		II.86

РЕЙКА

Лит.	Масса	Масштаб
	I,6	I:2
Лист	Листов I	

ЦНИИПРОМЗДАНИЙ г.Москва

Подл. и дата | Инв. № дубл. | Взам. инв. № | Подл. и дата | Инв. № подл.

I.464-I2.2.I25I

Rz80 (V)

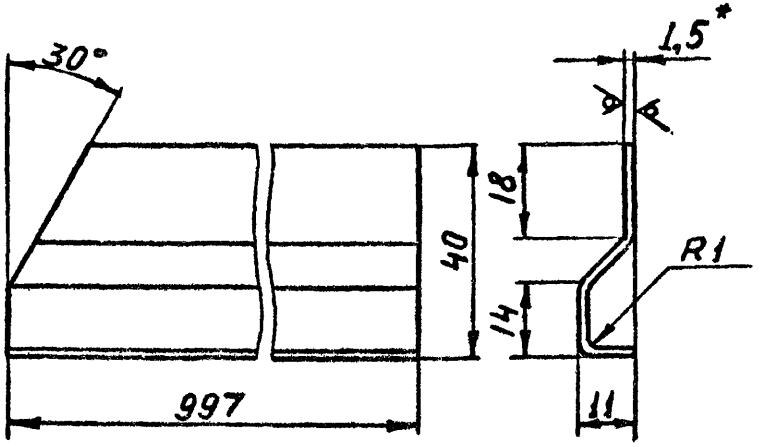

1. Ширина в развернутом виде - 54 мм
2. Неуказанные предельные отклонения размеров:
   отверстий по A_7,
   валов -по B_7,
   остальных- по C_7
3. * Размеры для справок

					I.464-I2.2.I25I		
Изм.	Лист	№ докум.	Подп.	Дата	ПОДУРЕЙКА	Лит.	Масса	Масштаб
Разраб.		Кривов					0,64	I:I
Пров.		Луцевич				Лист	Листов I	
Т.контр.								
Рук.гр		Жучкова				ЦНИИПРОМЗДАНИЙ г.Москва		
Н.контр.		Луцевич			ЛИСТ Б I,5 ГОСТ I9904-74			
Утв.		Маркелов			Ст.3 ГОСТ I6523-70			

Вып 2

I.464-I2.2.I252

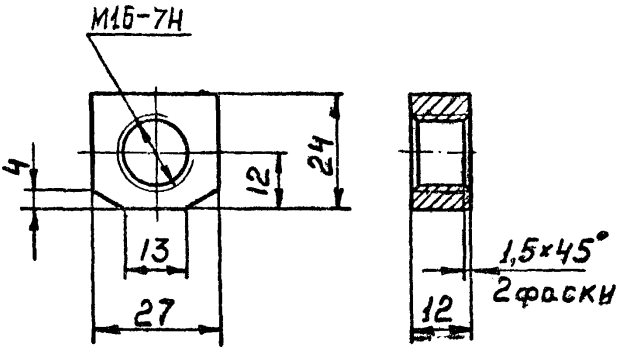

Неуказанные предельные отклонения размеров:

отверстий - по А7,

валов - по В7,

остальных - по СМ7

					I.464-I2.2.I252			
Изм	Лист	№ докум.	Подп.	Дата	ГАЙКА	Лит.	Масса	Масшт.
Разраб.		Кривов					0,043	I:I
Пров.		Луцевич				Лист	Листов I	
Т.контр.								
Рук.гр		Жучкова			Сталь 35 ГОСТ I050-74	ЦНИИПРОМЗДАНИЙ г.Москва		
Н.контр.		Луцевич						
Утв.		Маркелов						

Подп. и дата | Инв. № дубл. | Взам. инв. № | Подп. и дата | Инв. № подл.

13868-02 66 Формат II-

Rz40 (√)

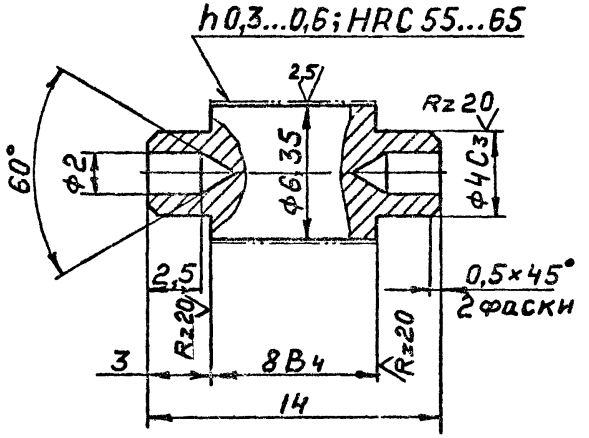

I. Неуказанные предельные отклонения размеров:

отверстий – по A_7,

валов – по B_7,

остальных – по CM_7

					I.464-I2.2.I253			
Изм.	Лист	№ докум.	Подп.	Дата	Ц Е В К А	Лит.	Масса	Масшт.
Разраб.		Кривов					0,003	5:I
Пров.		Луцевич				Лист	Листов I	
Т.контр.								
Рук.гр		Кучкова			Сталь 20Х ГОСТ 4543-7I	ЦНИИПРОМЗДАНИЙ г.Москва		
Н.контр.		Луцевич						
Утв.		Маркелов						

Формат	Зона	Поз	Обозначение	Наименование	Кол.	Примечание
				ДОКУМЕНТАЦИЯ		
II			I.464-I2.2.I300.СБ	Сборочный чертеж		
				ДЕТАЛИ		
II		I	I.464-I2.2.I30I	Линейка	I	
II		2	I.464-I2.2.I302	Кронштейн	2	
				СТАНДАРТНЫЕ ИЗДЕЛИЯ		
				ВИНТЫ ГОСТ I7473-72		
		5		М5 х I0.58.0I	2	
		6		М5 х 45.58.0I	4	
		7		Гайка М5.5.0I	6	
				ГОСТ 59I5-70		
		8		Шайба 5.65Г.0I	6	
				ГОСТ 6402-70		
		9		Выключатель ВПК III2У2	2	
				ГОСТ I8I34-72		

Подп. и дата | Инв.№ дубл. | Взам. инв.№ | Подп. и дата | Инв.№ подл.

Изм.	Лист	№ докум.	Подп.	Дата
Разраб.		Жучкова		0.76
Пров.		Луцевич		
Т.К.П.		Черепов		
Н.контр.		Луцевич		
Утв.		Маркелов		

I.464-I2.2.I300

ВЫКЛЮЧАТЕЛИ КОНЕЧНОГО ПОЛОЖЕНИЯ

Литер	Лист	Листов
		I

ЦНИИПРОМЗДАНИЙ г. Москва

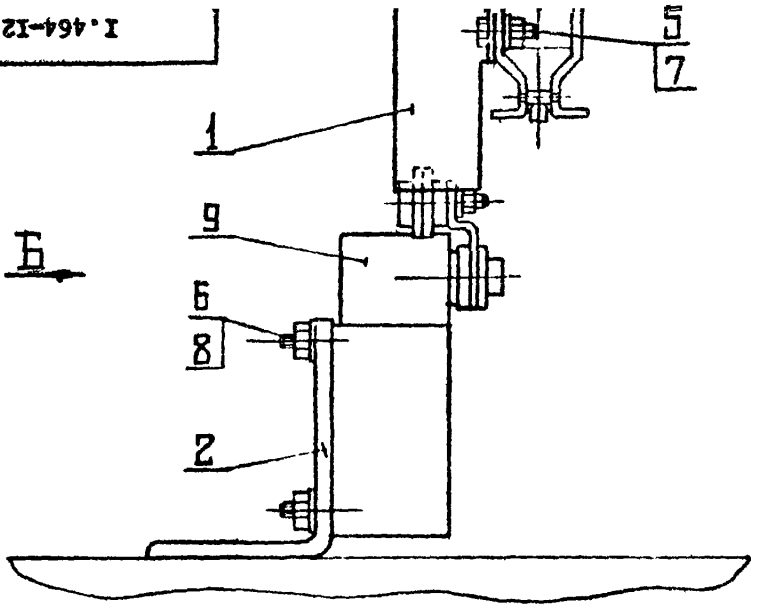

Вид Б

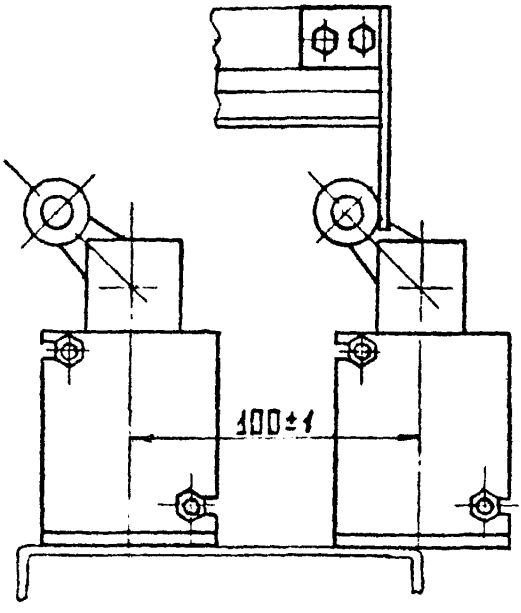

					I.464-I2.2.I300.СБ
Изм.	Лист	№ докум.	Подп.	Дата	
Разраб.		Терешкал			Выключатели конечного положения. Сборочный чертеж
Пров.		Лупевич			
Т.контр.					
Н.контр.		Лупевич			
Утв.		Маркелов			

Лит.	Масса	Масштаб
	1,1	1:2
Лист	Листов I	

ЦНИИПРОМЗДАНИЙ
г. Москва

Вып 2

I.464-I2.2.I30I

$R_z 80$ (V)

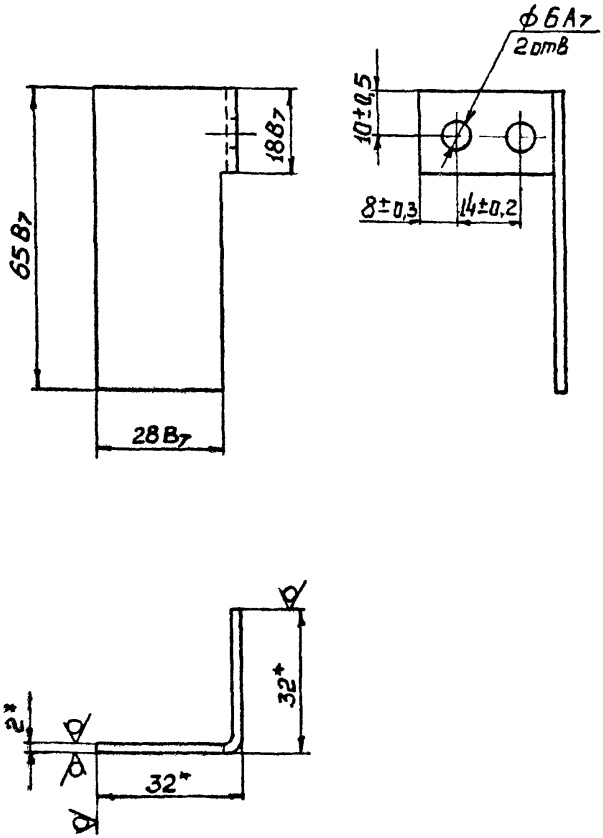

Изм	Лист	№ докум.	Подп.	Дата	I.464-I2.2.I30I
Разраб.		Терлецкая			ЛИНЕЙКА
Пров.		Луцевич			
Т.контр.					
Г.И.П.		Черепов			Уголок Б-32х32х2 ГОСТ 8509-72 / Ст.3 ГОСТ 535-58
Н.контр.		Луцевич			
Утв.		Маркелов			

Лит.	Масса	Масшта
	0,04	I:I
Лист	Листов I	

ЦНИИПРОМЗДАНИЙ г.Москва

Инв. № подл. | Подп. и дата | Взам. инв. № | Инв. № дубл. | Подп. и дата

I.464-I2.2.I302

$R_z 40$ (▽)

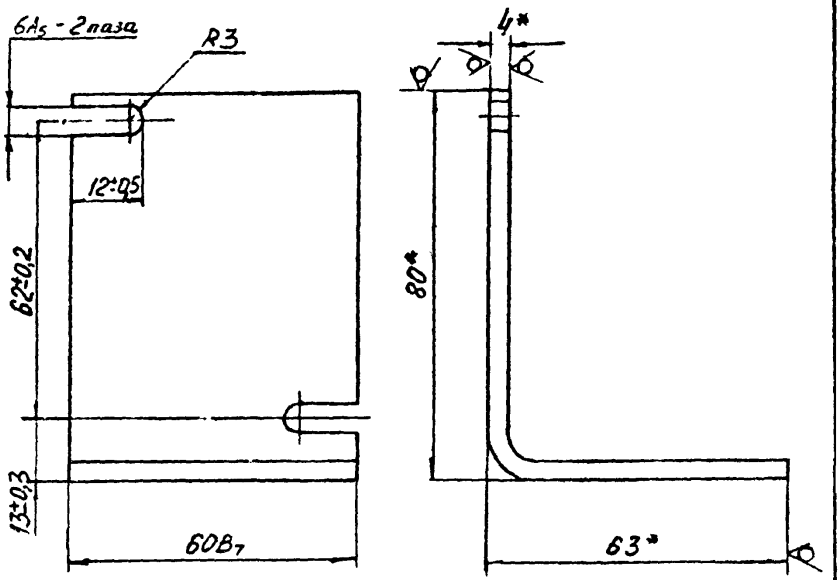

*Размеры для справок

					I.464-I2.2.I302	
Изм.	Лист	№ докум.	Подп.	Дата	КРОНШТЕЙН	Лит. / Масса / Масштаб: 0,I4 I:I
Разраб.		Терлецкая				Лист / Листов I
Пров.		Лупевич				
Т.контр.						
Г.И.П.		Нерепов			УГОЛОК 80х63х4 ГОСТ 19772-74 / Ст.3кп ГОСТ II474-65	ЦНИИПРОМЗДАНИЙ г. Москва
Н.контр.		Лупевич				
Утв.		Маркелов				

Серия 1.464-12
Вып.2

Формат	Зона	Поз	Обозначение	Наименование	Кол.	Примечание
				ДОКУМЕНТАЦИЯ		
II			I.464-I2.2.I400.СБ	Сборочный чертеж		
				СБОРОЧНЫЕ ЕДИНИЦЫ		
II		I	I.464-I2.2.I4I0	Основание	I	
II		2	I.464-I2.2.I420	Стойка	2	
				ДЕТАЛИ		
II		5	I.464-I2.2.I40I	Прижим	2	
II		6	I.464-I2.2.I402	Ось	2	
II		7	I.464-I2.2.I403	Фиксатор	I	
				СТАНДАРТНЫЕ ИЗДЕЛИЯ		
		8		Болт М10х25.58.0I	8	
				ГОСТ 7796-70		
				ВИНТЫ ГОСТ I49I-72		
		9		М5х50.58.0I	4	
		I0		М6хI2.58.0I	4	
		II		Винт М10х40.58.0I	2	
				ГОСТ I476-64		

Подп. и дата | Инв.№ дубл. | Взам. инв.№ | Подп. и дата | Инв.№ подл.

Изм.	Лист	№ докум.	Подп.	Дата
Разраб.		Кучкова		II-76
Пров.		Луцевич		
Т.контр.		Черепов		
Н.контр.		Луцевич		
Утв.		Маркелов		

I.464-I2.2.I400

ДАТЧИК НАРУЖНЫЙ

Литер	Лист	Листов
	I	2

ЦНИИПРОМЗДАНИЙ г. Москва

Формат	Зона	Поз	ОБОЗНАЧЕНИЕ	НАИМЕНОВАНИЕ	Кол.	Примечание
				ГАЙКИ ГОСТ 5915-70		
		I2		М5.5.0I	4	
		I3		М10.5.0I	I0	
				ШАЙБЫ ГОСТ 6402-70		
		I4		Шайба 5.65Г.0I	4	
		I5		Шайба I0.65Г.0I	8	
		I6		Выключатель ВПК IIIOУ2	2	
				ГОСТ I8I34-72		

Серия 1.464-12
Выпуск 2

1.464-12.2.1400.СБ

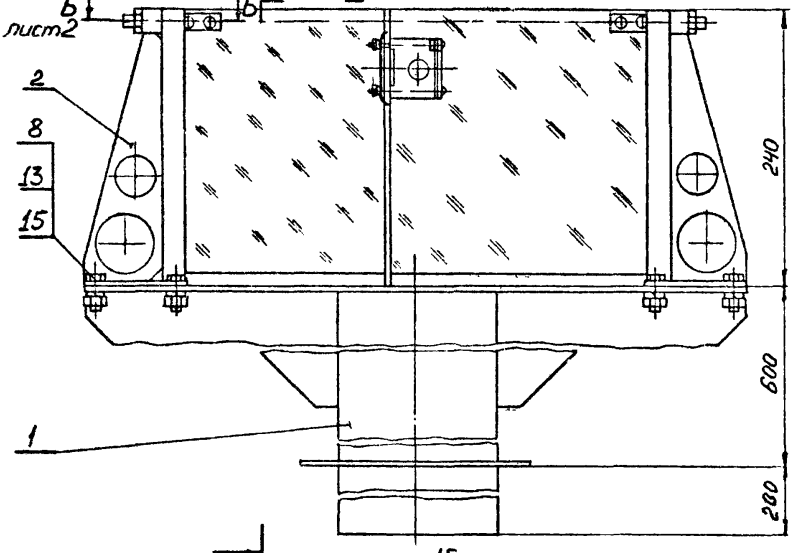

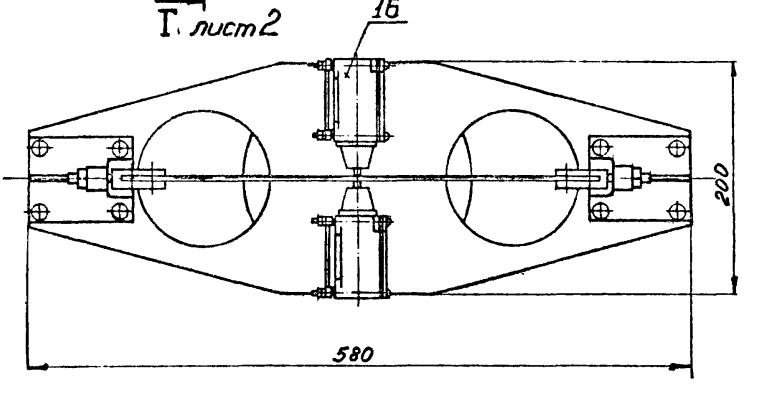

Размеры для справок

Изм.	Лист	№ докум.	Подп.	Дата
Разраб.		Терлецкая		
Пров.		Луцевич		
Т.контр.				
Г.И.П.		Черепов		
Н.контр.		Луцевич		
Утв.		Баркелов		

I.464 -I2.2.I400.СБ

ДАТЧИК НАРУЖНЫЙ

Сборочный чертеж

Лит.	Масса	Масштаб
	II,8	I:4

Лист I | Листов 2

ЦНИИПРОМЗДАНИЙ г.Москва

Подп. и дата | Инв. № дубл. | Взам. инв. № | Подп. и дата | Инв. № подл.

13868-02 74

Формат А1

I.464-I2.2.I400.СБ

Г-Г лист 1

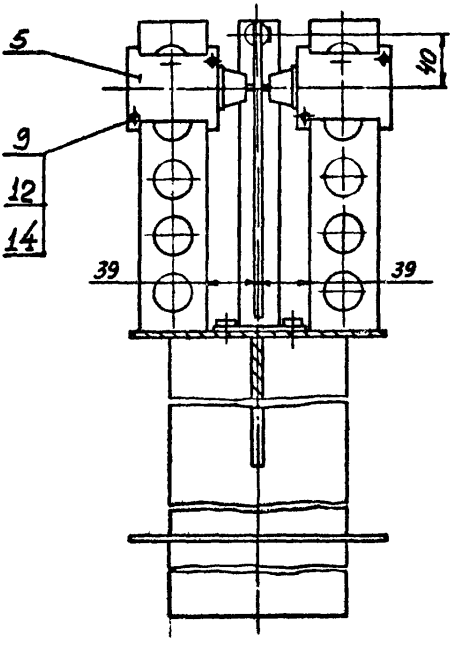

Б-Б лист 1

М 1:1

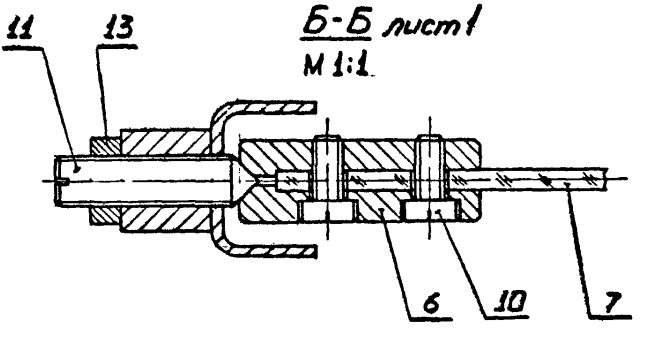

Изм.	Лист	№ докум.	Подп.	Дата
Разраб.		Терлецкая		
Пров.		Луцевич		
Т.контр.				
Г.И.П.		Черепов		
Н.контр.		Луцевич		
Утв.		Маркелов		

I.464-I2.2.I400.СБ

ДАТЧИК НАРУЖНЫЙ

Сборочный чертеж

Лит.	Масса	Масштаб
	-	-
Лист 2	Листов	

ЦНИИПРОМЗДАНИЙ г.Москва

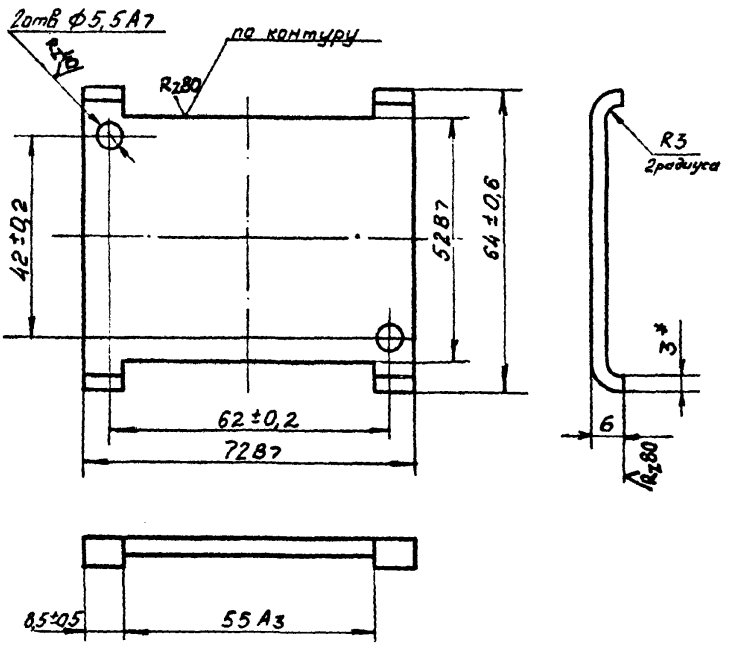

* Размер для справок

					I.464-I2.2.I40I	
Изм	Лист	№ докум.	Подп.	Дата	П Р И Ж И М	Лит. / Масса / Масштаб: 0,I / I:I
Разраб.		Терлецкая				Лист / Листов I
Пров.		Луцевич				
Т.контр.						
Г.И.П.		Черепов				
Н.контр.		Луцевич				
Утв.		Маркелов				

ЛИСТ Б.3 ГОСТ I9903-74
3-IУ-Ст.3 ГОСТ I6523-70

ЦНИИПРОМЗДАНИЙ г.Москва

R_z40 (√)

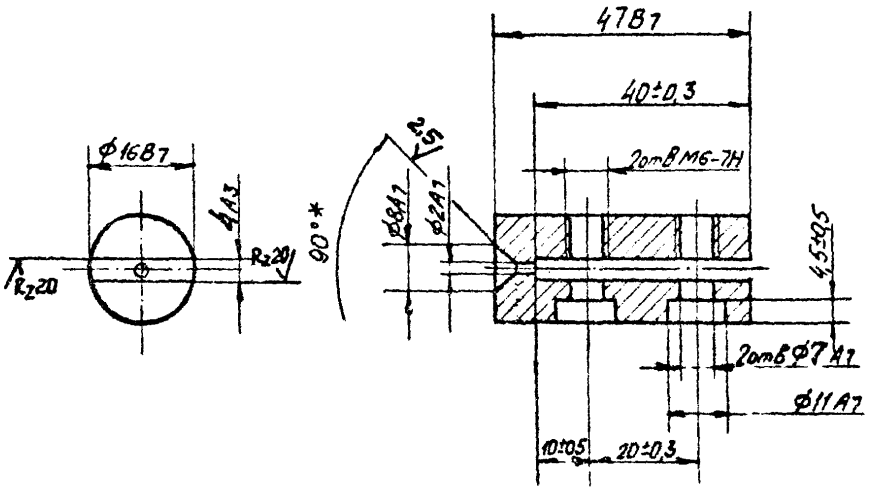

*Размер для справок

					I.464-I2.2.I402		
Изм.	Лист	№ докум.	Подп.	Дата			
Разраб.		Терлецкая			О С Ь	Лит.	Масса / Масштаб
Пров.		Луцевич					0,06 / I:I
Т.контр.						Лист	Листов 1
Г.И.П.		Черепов			Сталь 45 ГОСТ I050-74	ЦНИИПРОМЗДАНИЙ г.Москва	
Н.контр.		Луцевич					
Утв.		Маркелов					

I.464-I2.2.I403

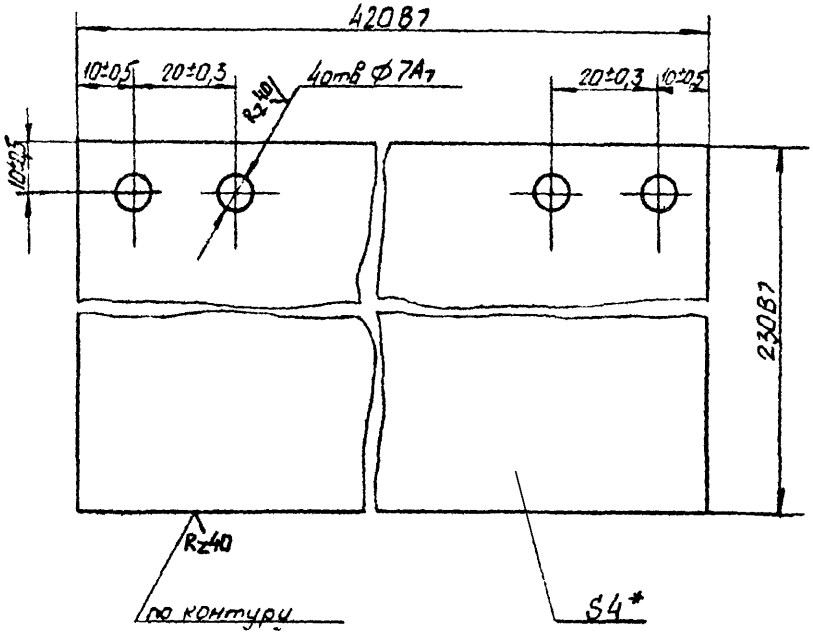

*Размер для справок

					I.464-I2.2.I403		
Изм.	Лист	№ докум.	Подп.	Дата	ФЛАКОН	Лит.	Масса / Масшт.
Разраб.		Терлецкая					0,5 / I:I
Пров.		Луцевич				Лист	Листов I
Т.контр.							
Н.И.П.		Черепов			Стекло СО-95 ГОСТ I0667-63	ЦНИИПРОМЗДАНИЙ г. Москва	
Н.контр.		Луцевич					
Утв.		Шаркелов					

Инв. № подл. | Подп. и дата | Взам. инв. № | Инв. № дубл. | Подп. и дата

Формат	Зона	Поз	Обозначение	Наименование	Кол.	Примечание
				ДОКУМЕНТАЦИЯ		
II			I.464-I2.2.I4I0	Сборочный чертеж		
				ДЕТАЛИ		
II		I	I.464-I2.2.I4II	Линейка	2	
II		2	I.464-I2,2.I4I2	Плита	I	
II		3	I.464-I2.2.I4I3	Ребро	2	
II		4	I.464-I2.2.I4I4	Кольцо	I	
БЧ		5	I.464-I2.2.I4I5	Труба L = 795 B_7	I	
				I20х2 ГОСТ 8734-58		
				ТРУБА Г I0 ГОСТ 8733-74		

Изм.	Лист	№ докум.	Подп.	Дата
Разраб.		Бучкова		
Пров.		Лущевич		
Т.И.П.		Черепов		
Н.контр.		Лущевич		
Утв.		Шаркелов		

I.464-I2.2.I4I0

ОСНОВАНИЕ

Литер	Лист	Листов
		I

ЦНИИПРОМЗДАНИЙ
г. Москва

I.464-12.2.1410

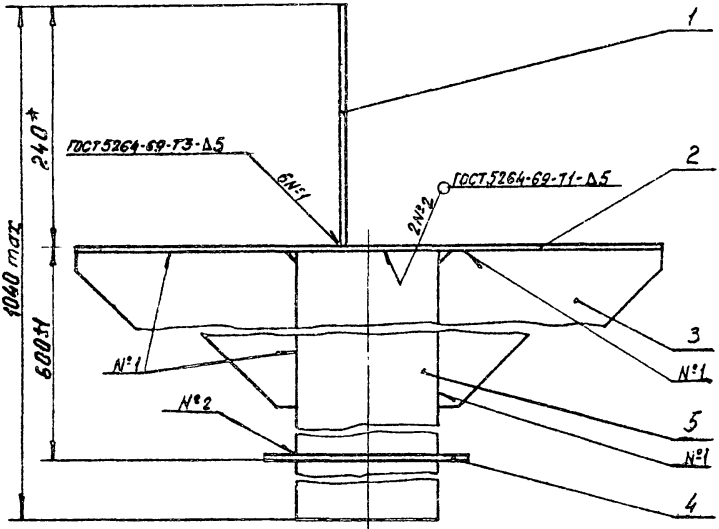

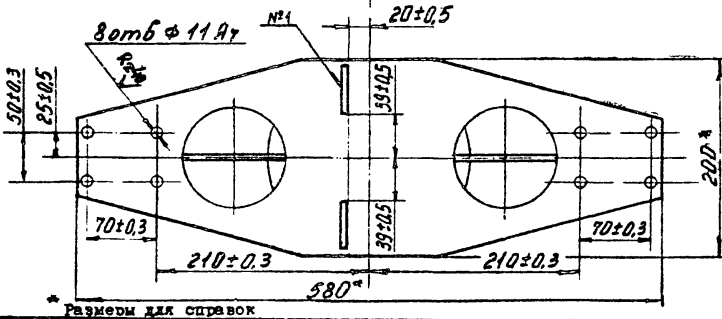

* Размеры для справок

Изм.	Лист	№ докум.	Подп.	Дата
Разраб.		Терлецкая		
Пров.		Лупевич		
Т.контр.				
Н.К.П.		Черепов		
Н.контр.		Лупевич		12.71
Утв.		Маркелов		12.71

I.464-12.2.1410.СБ

ОСНОВАНИЕ

Сборочный чертеж

Лит.	Масса	Масштаб
	8,6	1:4
Лист	Листов 1	

ЦНИИПРОМЗДАНИЙ г.Москва

Инв.№ подл. | Подп. и дата | Взам.инв.№ | Инв.№ дубл. | Подп. и дата

I.464-I2.2.I4II

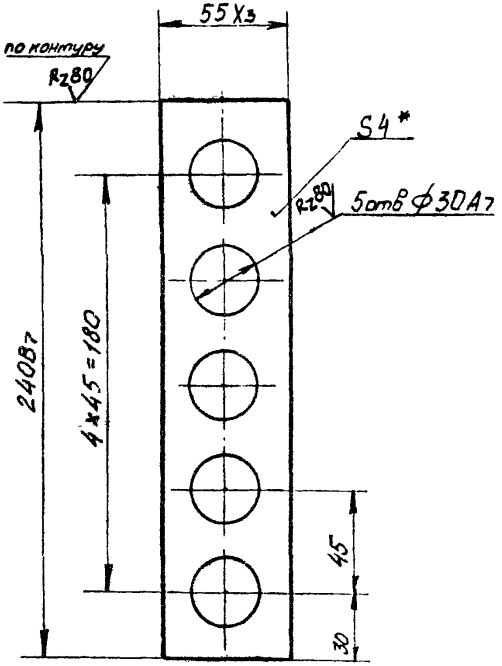

I. Неуказанные предельные отклонения размеров - по СМ7

2.* Размер для справок.

					I.464-I2.2.I4II			
Изм	Лист	№ докум.	Подп.	Дата	ЛИНЕЙКА	Лит.	Масса	Масшт
Разраб.		Терлецкая					0,3	I:2
Пров.		Луцевич						
Т.контр.						Лист	Листов I	
Г.И.П.		Черепов			ЛИСТ Б4 ГОСТ I9903-74	ЦНИИПРОМЗДАНИЙ		
Н.контр.		Луцевич			Ст.3 ГОСТ I4637-69	г.Москва		
Утв.		Маркелов						

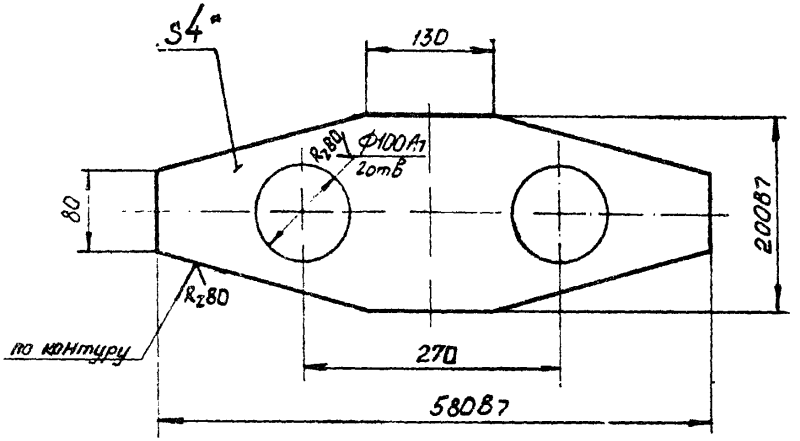

I. Неуказанные предельные отклонения размеров - по $СМ_7$

2.*Размер для справок.

					I.464-I2.2.I4I2			
Изм	Лист	№ докум.	Подп.	Дата	П Л И Т А	Лит.	Масса	Масшта
Разраб.		Терлецкая					2,3	I:5
Пров.		Луцевич				Лист	Листов I	
Т.контр.								
Г.И.П.		Черепов			ЛИСТ Б4 ГОСТ I9903-74 / Ст.3 ГОСТ I4637-69	ЦНИИПРОМЗДАНИЙ г.Москва		
Н.контр.		Луцевич						
Утв.		Маркелов						

I.464-I2.2.I4I3

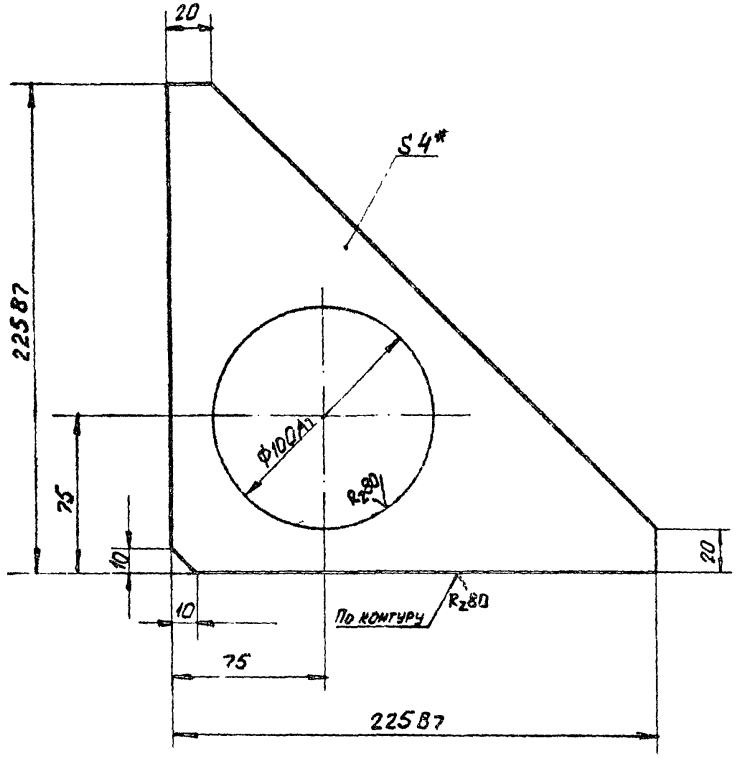

I. Неуказанные предельные отклонения размеров - по $СМ_7$

2.* Размер для справок.

					I.464-I2.2.I4I3			
Изм.	Лист	№ докум.	Подп.	Дата	Р Е Б Р О	Лит.	Масса	Масштаб
Разраб.		Терлецкая					0,6	I:2
Пров.		Луцевич				Лист	Листов I	
Т.контр.								
Г.И.П.		Черепов			ЛИСТ Б4 ГОСТ I9903-74 / Ст.3 ГОСТ I4637-69	ЦНИИПРОМЗДАНИЙ г.Москва		
Н.контр.		Луцевич						
Утв.		Маркелов						

13868-02 83 Формат II

I.464-12.2.1414

Rz40 (√)

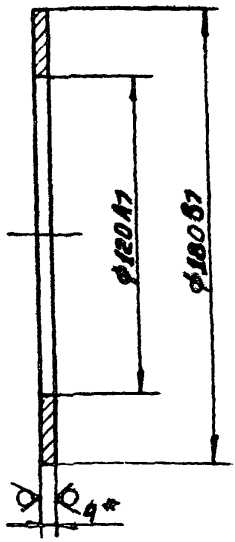

*Размер для справок

					I.464-I2.2.I4I4	
Изм.	Лист	№ докум.	Подп.	Дата		
Разраб.		Терлецкая			КОЛЬЦО	Лит. / Масса / Масштаб: 0,44 / I:2
Пров.		Луцевич				Лист / Листов I
Т.контр.						
Г.И.П.		Черепов			Б4 ГОСТ I9903-74	ЦНИИПромзданий г.Москва
Н.контр.		Луцевич			ЛИСТ Ст.3 ГОСТ I4637-69	
Утв.		Маркелов				

Формат	Зона	Поз	Обозначение	Наименование	Кол.	Примечание
				ДОКУМЕНТАЦИЯ		
II			I.464-I2.2.I420.СБ	Сборочный чертеж		
				ДЕТАЛИ		
II		I	I.464-I2.2.I42I	Ребро	I	
БЧ		2	I.464-I2.2.I422	Бобышка $\angle$=20В$_7$	I	0,04 кг
				Круг В20 ГОСТ 2590-7I Ст.3 ГОСТ 535-58		
БЧ		3	I.464-I2.2.I423	Стойка $\angle$=236В$_7$	I	0,23 кг
				Швеллер 30 х 20 х 2 Ст.3кп ГОСТ 8278-63		
БЧ		4	I.464-I2.2.I424	Основание 70 х 90	I	0,2 кг
				Лист Б4 ГОСТ I9903-74 Ст.3 ГОСТ I4637-69		

Изм.	Лист	№ докум.	Подп.	Дата
Разраб.		Кучкова		
Пров.		Лупевич		
Рук.гр.		Черепов		
Н.контр.		Лупевич		
Утв.		Маркелов		

I.464-I2.2.I420

СТОЙКА

Литер	Лист	Листов
		I

ЦНИИПРОМЗДАНИЙ г. Москва

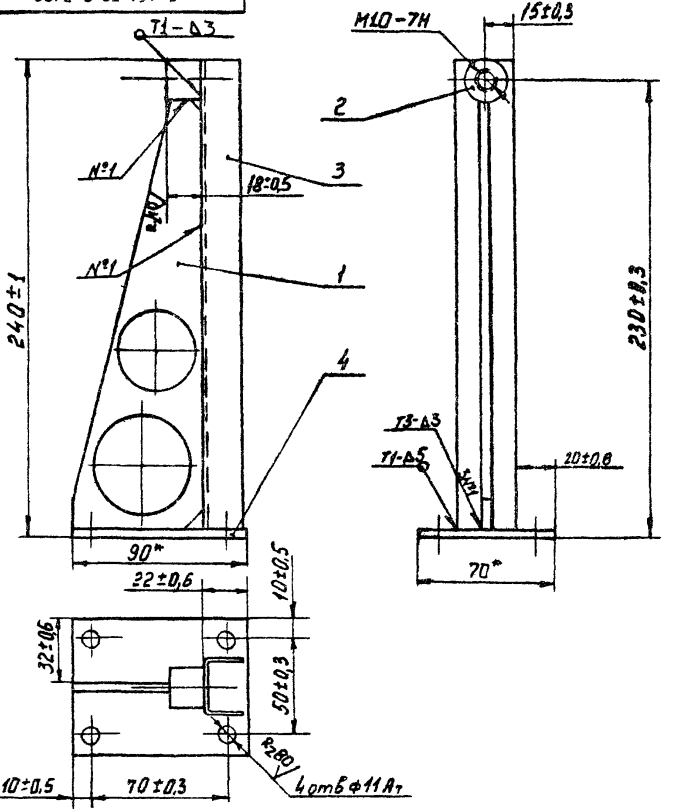

1. * Размеры для справок
2. Сварные швы выполнить по ГОСТ 5264-69

I.464-I2.2.I420.СБ

Изм.	Лист	№ докум.	Подп.	Дата
Разраб.		Терлецкая		
Пров.		Луцевич		
Т.контр.				
Г.И.П.		Черепов		
Н.контр.		Луцевич		
Утв.		Маркелов		

СТОЙКА

Сборочный чертеж

Лит.	Масса	Масштаб
	0,57	I:2
Лист	Листов I	

ЦНИИПРОМЗДАНИЙ
г.Москва

I.464-I2.2.I42I

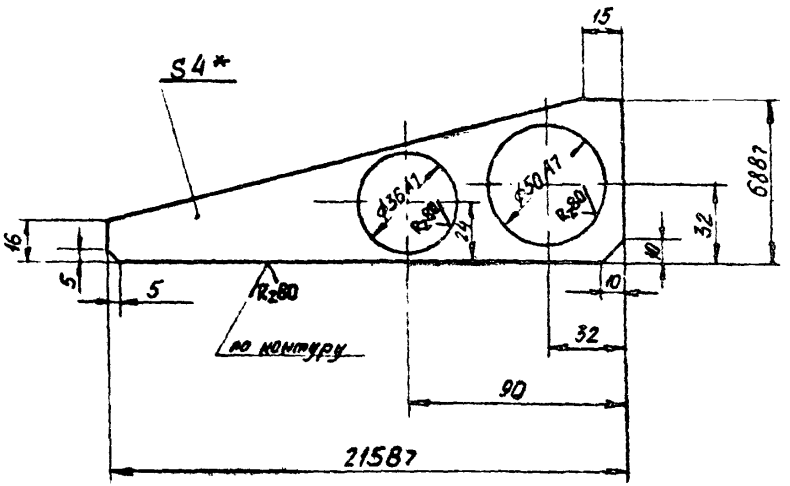

I. Неуказанные предельные отклонения размеров - по $СМ_7$

2.* Размер для справок

					I.464-I2.2.I42I			
Изм	Лист	№ докум.	Подп.	Дата	Р Е Б Р О	Лит.	Масса	Масштаб
Разраб.		Терлецкая					0,I	I:2
Пров.		Луцевич				Лист	Листов I	
Т.контр								
Г.И.П.		Черепов			ЛИСТ Б4ГОСТ I9903-74 / Ст.3 ГОСТ I4637-69	ЦНИИПРОМЗДАНИЙ Г.Москва		
Н.контр.		Луцевич						
Утв.		Маржелов						

Формат	Зона	Поз	Обозначение	Наименование	Кол.	Примечание
				ДОКУМЕНТАЦИЯ		
II			I.464-I2.2.I500.СБ	Сборочный чертеж		
				СБОРОЧНЫЕ ЕДИНИЦЫ		
II		I	I.464-I2.2.I420	Стойка	2	
				ДЕТАЛИ		
II		4	I.464-I2.2.I40I	Прижим	I	
II		5	I.464-I2.2.I402	Ось	2	
II		6	I.464-I2.2.I403	Флажок	I	
II		7	I.464-I2.2.I4II	Линейка	I	
				СТАНДАРТНЫЕ ИЗДЕЛИЯ		
				ВИНТЫ ГОСТ I49I-70		
		I0		М5 х 50.58.0I	2	
		II		М6 х I2.58.0I	4	
		I2		Винт М10 х 40.58.0I	2	
				ГОСТ I476-64		
				ГАЙКИ ГОСТ 5915-70		
		I3		М 5.5.0I	2	
		I4		М I0.5.0I	2	
		I5		Шайба 5.65Г.0I	2	
				ГОСТ 6402-70		
		I6		Выключатель ВПК 1110У2	I	
				ГОСТ I8I34-72		

Изм.	Лист	№ докум.	Подп.	Дата
Разраб.		Кучкова		
Пров.		Луцевич		
Г.И.П		Черепов		
Н.конт.		Луцевич		
Утв.		Маркелов		

I.464-I2.2.I500

ДАТЧИК ВНУТРЕННИЙ

Литер	Лист	Листов
		I

ЦНИИПРОМЗДАНИЙ г. Москва

I.464-12.2.1500.СБ

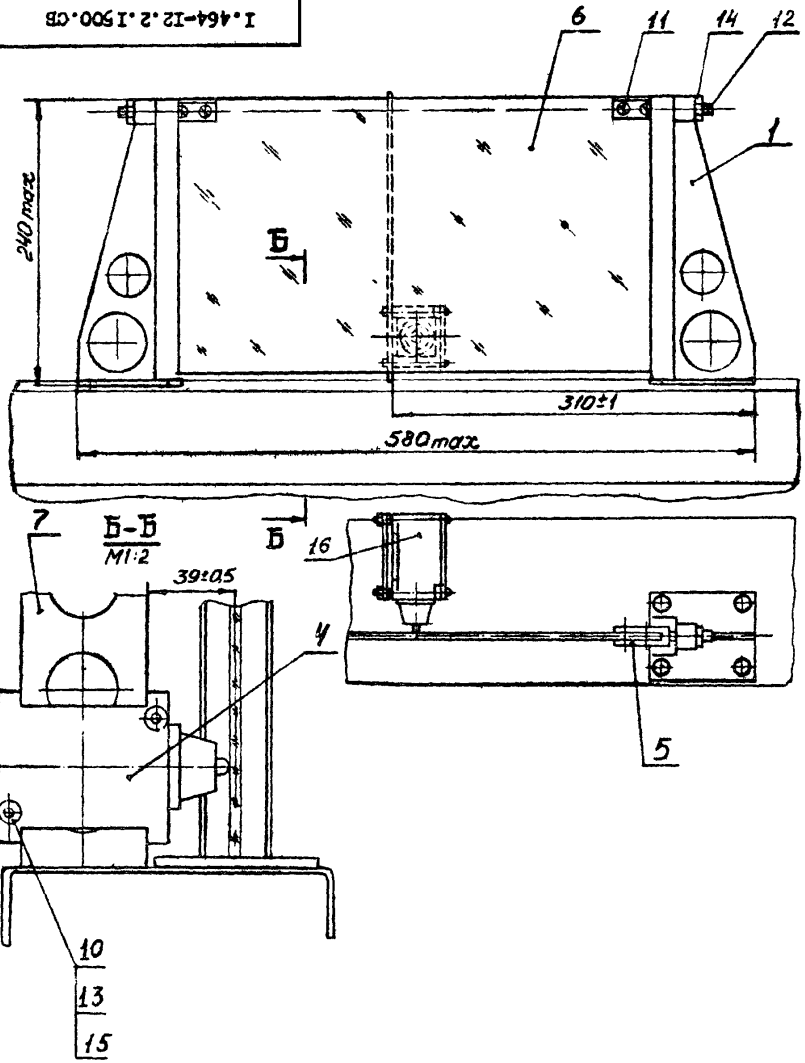

Изм.	Лист	№ докум.	Подп.	Дата
Разраб.		Терлецкая		
Пров.		Луцевич		
Т.контр.				
Н.контр.		Луцевич		
Утв.		Маркелов		

I.464-12.2.1500.СБ

ДАТЧИК ВНУТРЕННИЙ
Сборочный чертеж

Лит.	Масса	Масштаб
	2,9	1:4
Лист	Листов 1	

ЦНИИПРОМЗДАНИЙ
г. Москва

13868 02 89 Формат А1

Формат	Зона	Поз	Обозначение	Наименование	Кол.	Примечание
				ДОКУМЕНТАЦИЯ		
II			I.464-I2.2.I600 СБ	Сборочный чертеж		
II			I.464-I2.2.I600 Э5	Схема электрическая подключения		
				СТАНДАРТНЫЕ ИЗДЕЛИЯ		
		I		Комплектное устройство типа РУС 5409-03Х2В. Номинальный ток левого фидера -2,I а; правого фидера - 2,I а;номинальный ток расцепителей автомата - 6,4 а. Напряжение силовой цепи -380 в,цепи управления -220в, переменного тока.	I	
		2		Клеммник КН-I0	I	
		3		Провод гибкий в поливинилхлоридной изоляции типа ПГВ сеч.0,75 мм^2	2м	
		4		Провод жесткий в поливинилхлоридной изоляции типа ПВ сеч.0,75 мм^2	Iм	

Изм.	Лист	№ докум.	Подп.	Дата
Разраб.		Кучкова		
Пров.		Луцевич		
Ст.инж.		Тердецкая		
Н.контр.		Луцевич		
Утв.		Маркелов		

I.464-I2.2.I600

ШКАФ УПРАВЛЕНИЯ

Литер	Лист	Листов
		I

ЦНИИПРОМЗДАНИЙ г. Москва

I.464-I2.2.I600 СБ

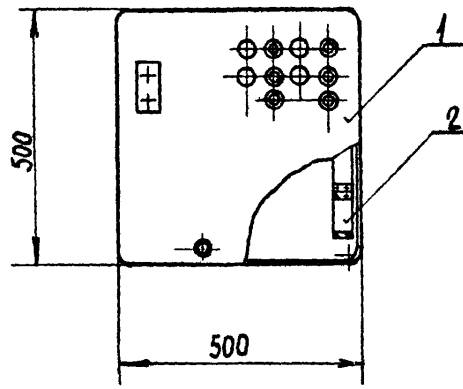

Дополнительный монтаж на панели шкафа произвести проводом ПВ поз.4, с двери на панель - проводом ПГВ поз.3

					I.464-I2.2.I600 СБ		
Изм.	Лист	№ докум.	Подп.	Дата	ШКАФ УПРАВЛЕНИЯ Сборочный чертеж	Лит.	Масса / Масштаб
Разраб.		Терлецкая					I6,6 / I:I0
Пров.		Луцевич				Лист	Листов I
Т.контр.							
Ст.инж.		Терлецкая			ЦНИИПРОМЗДАНИЙ г.Москва		
Н.контр.		Луцевич					
Утв.		Маркелов					

I.464-12.2.1600 35

Панель (вид спереди)

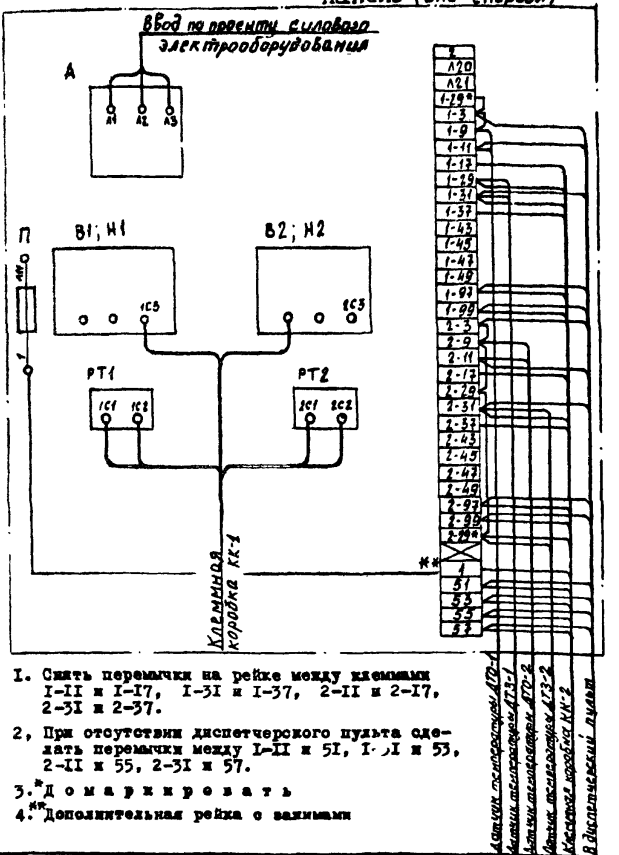

1. Снять перемычки на рейке между клеммами I-II и I-I7, I-3I и I-37, 2-II и 2-I7, 2-3I и 2-37.
2. При отсутствии диспетчерского пульта сделать перемычки между I-II и 5I, I-3I и 53, 2-II и 55, 2-3I и 57.
3. *Домаркировать
4. **Дополнительная рейка с зажимами

					I.464-I2.2.I600 35	
Изм.	Лист	№ докум.	Подп.	Дата	ШКАФ УПРАВЛЕНИЯ	Лит. / Масса / Масш.
Разраб.		Терлецкая			Схема электрическая подключения	- / -
Пров.		Луцевич				Лист / Листов I
Т.контр.						
Ст.инж.		Терлецкая				ЦНИИПРОМЗДАНИЙ г.Москва
Н.контр.		Луцевич				
Утв.		Маркелов				

Формат	Зона	Поз	Обозначение	Наименование	Кол. на испол. I.464-I2.2.2000 -										Примечание
					-	0I	02	03	04	05	06	07	08		
				ДОКУМЕНТАЦИЯ											
I I			I.464-I2.2.2000.СБ	Сборочный чертеж	x	x	x	x	x	x	x	x	x		
I I			I.464-I2.2.2000.МЭ	Электромонтажный чертеж	x	x	x	x	x	x	x	x	x		
I I			I.464-I2.2.2000.33	Схема электрическая	x	x	x	x	x	x	x	x	x		
				принципиальная											
I I			I.464-I2.2.2000.34	Схема электрическая	x	x	x	x	x	x	x	x	x		
				соединений											
I I			I.464-I2.2.I000.ТУ	Технические условия	x	x	x	x	x	x	x	x	x		
I I			I.464-I2.2.I000.ТО	Техническое описание	x	x	x	x	x	x	x	x	x		Выпуск 1
				СБОРОЧНЫЕ ЕДИНИЦЫ											
I I		I	I.464-I2.2.2I00	Опора с рейкой	20	I8	I6	I4	I2	I0	8	6	4		
				МКФР	МРОI-I0	МРОI-9	МРОI-8	МРОI-7	МРОI-6	МРОI-5	МРОI-4	МРОI-3	МРОI-2		

Изм.	Лист	№ докум.	Подп.	Дата
Разраб.		Кучкова		6-76
Пров.		Луцевич		
Рук.бр.		Кучкова		7-76
Н.контр.		Луцевич		
Утв.		Маркелов		

I.464-I2.2.2000

МЕХАНИЗМ РЕЕЧНОГО ТИПА

М Р О I

Литер	Лист	Листов
	I	4

ЦНИИПРОМЗДАНИЙ
г. Москва

13958-52 93

Формат	Зона	Поз	Обозначение	Наименование	Кол. на испол. I.464-I2.2.2000 -										Примечание
					-	01	02	03	04	05	06	07	08		
II		2	I.464-I2.2.II00	Электропривод	I	I	I	I	I	I	I	I	I		Допуск. замена на поз. 3
II		3	I.464-I2.2.II00-0I	Электропривод	I	I	I	I	I	I	I	I	I		Взамен поз. 2
				Д Е Т А Л И											
II		5	I.464-I2.2.I00I	Ш т и ф т	80	72	64	56	48	40	32	24	I6		
II		6	I.464-I2.2.I002	М у ф т а	2	2	2	2	2	2	2	2	2		Допуск. замена на поз. 7
II		7	I.464-I2.2.I002-0I	М у ф т а	2	2	2	2	2	2	2	2	2		Взамен поз. 6
II		8	I.464-I2.2.I002-02	М у ф т а	2	2	2	2	2	2	2	2	2		
II		9	I.464-I2.2.I003	Ц а п ф а	2	2	2	2	2	2	2	2	2		Совместно с поз. 6
II		I0*	I.464-I2.2.I003-0I	Ц а п ф а	2	2	2	2	2	2	2	2	2		
				СТАНДАРТНЫЕ ИЗДЕЛИЯ											
		I5		Гайка М6.5.0I	80	72	64	56	48	40	32	24	I6		
				ГОСТ 5915-70											
		I6		Шайба 6.0I.0I	80	72	64	56	48	40	32	24	I6		
				ГОСТ II37I-68											
				М А Т Е Р И А Л Ы											
		I7		Труба 40х2,5 ГОСТ 8734-58	59	53	47	4I	35	29	23	I7	II		М Трубы поставляются длиной 6 м.
				Труба В 35 ГОСТ 8733-74	I37	I22	I09	95	8I	67	53	39	26		КГ

Формат	Зона	Поз	Обозначение	Наименование	Кол. на испол. I.464-I2.2.2000 -										Примечание
					-	01	02	03	04	05	06	07	08		
				УСТАНАВЛИВАЮТ											
				По I.464-I2.2.2000.МЭ											
				СБОРОЧНЫЕ ЕДИНИЦЫ											
II		20	I.464-I2.2.I300	Выключатели конечного положения	I	I	I	I	I	I	I	I	I		
II		21	I.464-I2.2.I400	Датчик наружный	I	I	I	I	I	I	I	I	I		
II		23	I.464-I2.2.I600	Шкаф управления	I	I	I	I	I	I	I	I	I		На два комплекта механизма
				ПРОЧИЕ ИЗДЕЛИЯ											
				Датчик температуры контрольный биметаллический											Орловский завод приборов
		25		ДТКБ - 46	I	I	I	I	I	I	I	I	I		
		26		ДТКБ - 53	I	I	I	I	I	I	I	I	I		
				Коробка клеммная											Зеленокумский з-д низковольтной аппаратуры
		27		Типа КК - I0	I	I	I	I	I	I	I	I	I		На два комплекта механизма

56 20-8985

Изм.	Лист	№ докум.	Подп.	Дата	I,464-I2.2.2000	Лист 3

-94-

Взам. инв.№	Инв.№ дубл.	Подп. и дата

Формат	Зона	Поз	ОБОЗНАЧЕНИЕ	НАИМЕНОВАНИЕ	Кол. на испол. I.464-I2.2.2000 -										Примечание
					-	0I	02	03	04	05	06	07	08		
		28		Типа КК - 20	I	I	I	I	I	I	I	I	I		На два комплекта механизма
				М А Т Е Р И А Л Ы											
				Кабель КВВБ1' с медными											Подольский кабельный
				жилами с поливинилхлорви-											завод
				ниловой изоляцией и обо -											
				лочкой, бронированный											
				ГОСТ I508-7I											
		30		7 х I ^{0}	30	30	30	30	30	30	30	30	30		М Длина
		3I		I9 х I ^{0}	30	30	30	30	30	30	30	30	30		уточняется по месту
				Кабель типа КРПГ											Камский кабельный з-д
				ГОСТ I3497-68											им. 50-ти летия СССР
		32		3 х 2,5 + I х I,5	40	40	40	40	40	40	40	40	40		М Длина
		33		3 х I,5	20	20	20	20	20	20	20	20	20		уточняется по месту

Изм.	Лист	№ докум.	Подп.	Дата	I.464-I2.2.2000	Лист 4

7868-02 96

Формат 11

1.464-12.2.2000.СБ

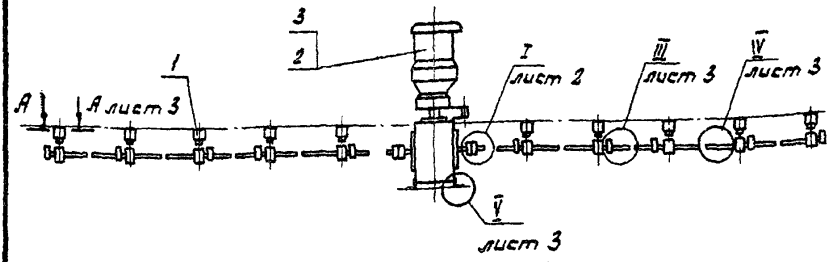

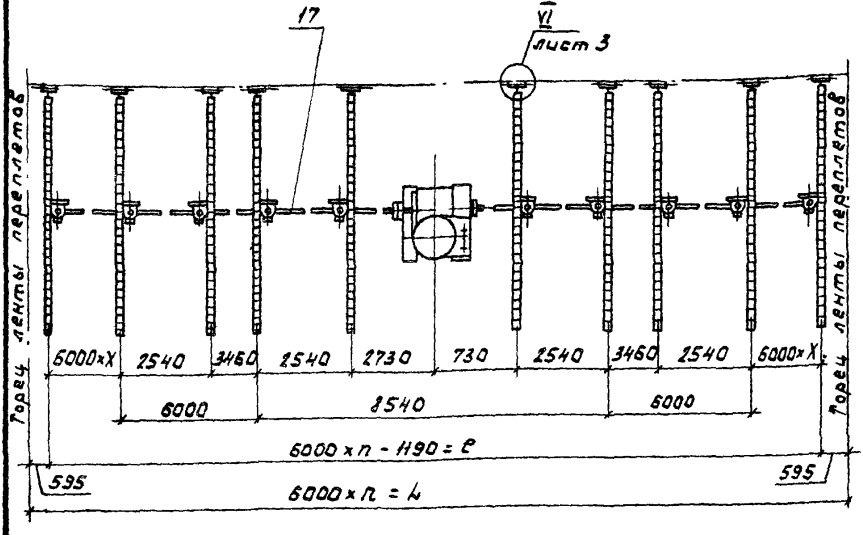

1. Размеры для справок.
2. Трубы (поз. 17) размечать и отрезать на стройплощадке
3. Отверстия под штифты (поз. 5) размечать и сверлить на стройплощадке.

Таблицу исполнений см. на листе 3.

					1.464-12.2.2000.СБ			
Изм.	Лист	№ докум.	Подп.	Дата	Механизм реечного типа МРОI Сборочный чертеж	Лит.	Масса	Масшт
Разраб.		Жучкова					См. табл.	—
Пров.		Луцевич						
Т. контр.						Лист 1	Листов 3	
Рук. гр.		Жучкова				ЦНИИПРОМЗДАНИЙ г Москва		
Н. контр.		Луцевич						
Утв.		Маркелов						

Сер 18/VII-72 Кон Клобишов 13868-02 97

Для электропривода I.464-I2,2.II00

I лист 1

М1:2

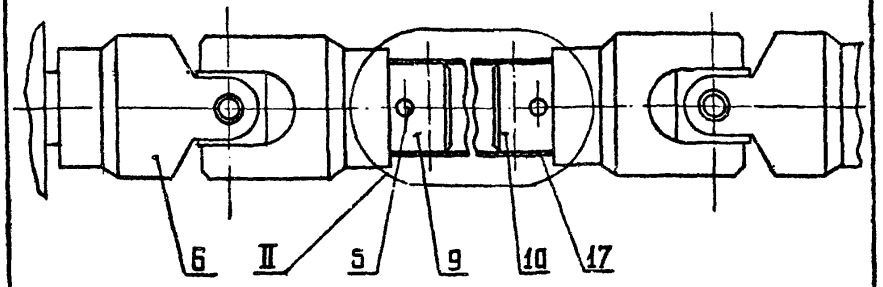

Для электропривода I.464-I2.2.II00-01

остальное - см. узел I

II

М1:2

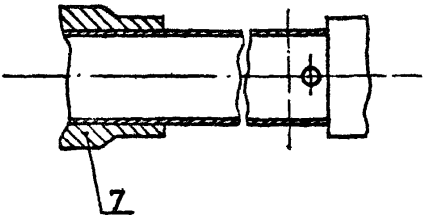

					I.464-I2.2.2000.СБ		
Изм	Лист	№ докум.	Подп.	Дата	МЕХАНИЗМ РЕЕЧНОГО ТИПА МРОI Сборочный чертеж	Лит.	Масса	Масштаб
Разраб.		Жучкова		II.76			-	-
Пров.		Луцевич				Лист 2	Листов	
Т.контр.								
Рук.гр		Жучкова		II.76		ЦНИИПРОМЗДАНИЙ г.Москва		
Н.контр.		Луцевич						
Утв.		Маркелов						

I.464-I2.2.2000.СБ

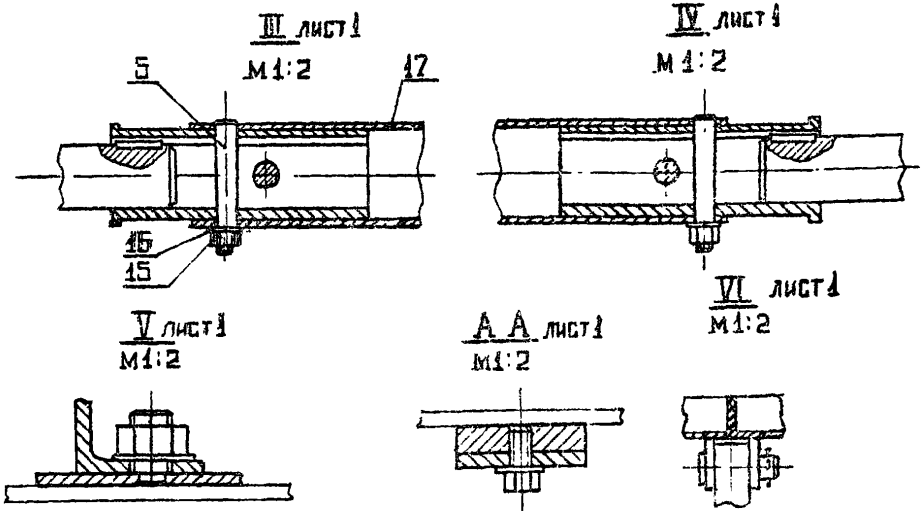

ШИФР	Обозначение	Число шести-метровых прогонов	Длина ленты прогонов L мм	Длина механизма l мм	Масса, кг
МРОI-I0	I.464-I2.2.2000	I0	60000	588I0	295
МРОI-9	- 0I	9	54000	528I0	271
МРОI-8	- 02	8	48000	468I0	248
МРОI-7	- 03	7	42000	408I0	224
МРОI-6	- 04	6	36000	348I0	201
МРОI-5	- 05	5	30000	288I0	I77
МРОI-4	- 06	4	24000	228I0	I54
МРОI-3	- 07	3	I8000	I68I0	I30
МРОI-2	- 08	2	I2000	I08I0	I07

Изм.	Лист	№ докум.	Подп.	Дата
Разраб.		Жучкова		II-76
Пров.		Луцевич		
Т.контр.				
Рук.гр		Жучкова		II-76
Н.контр.		Луцевич		
Утв.		Маркелов		

I.464-I2.2.2000.СБ

МЕХАНИЗМ РЕЕЧНОГО ТИПА
М Р О I
Сборочный чертеж

Лит.	Масса	Масштаб
	-	-

Лист 3 Листов

ЦНИИПРОМЗДАНИЙ
г.Москва

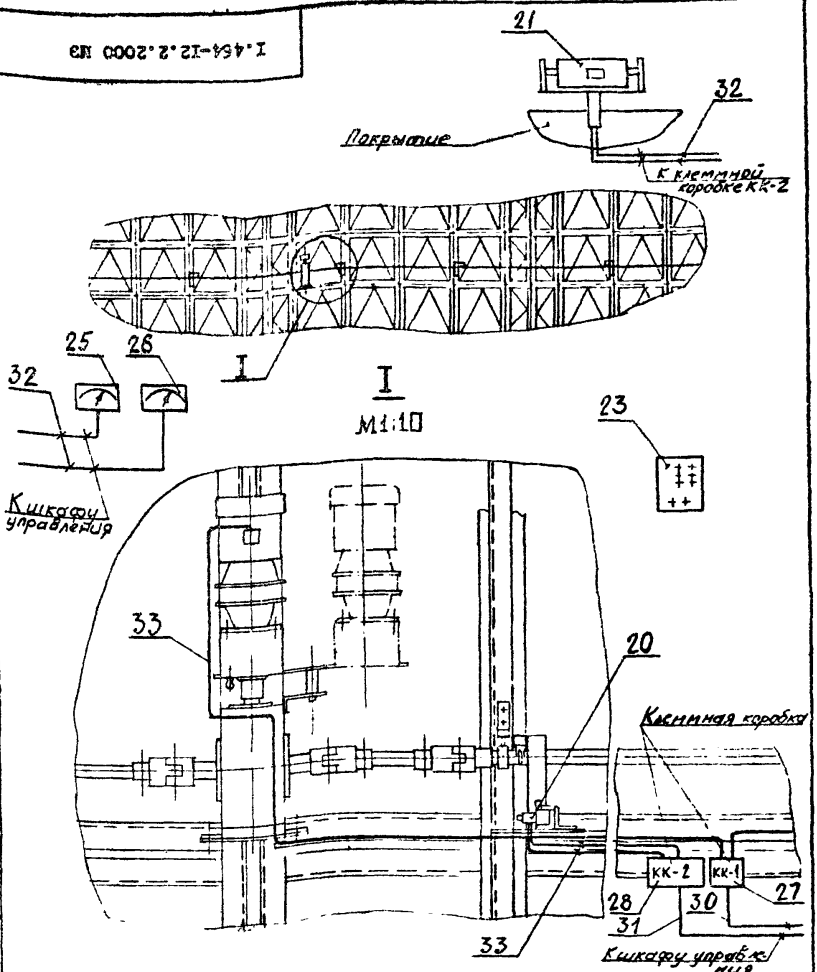

В сборочном чертеже I.464-I2.2.3000.СБ датчик наружный(поз.2I) не применяется.

				I.464-I2.2.2000 МЭ		
Изм.	Лист	№ докум.	Подп.	Дата		
Разраб.		Терлецкая			Механизм реечного типа МРОI	Лит.	Масса	Масш.
Пров.		Луцевич					-	-
Т.контр.					Электромонтажный чертеж	Лист	Листов I	
Ст.инж.		Терлецкая				ЦНИИПРОМЗДАНИЙ г.Москва		
Н.контр.		Луцевич						
Утв.		Маркелов						

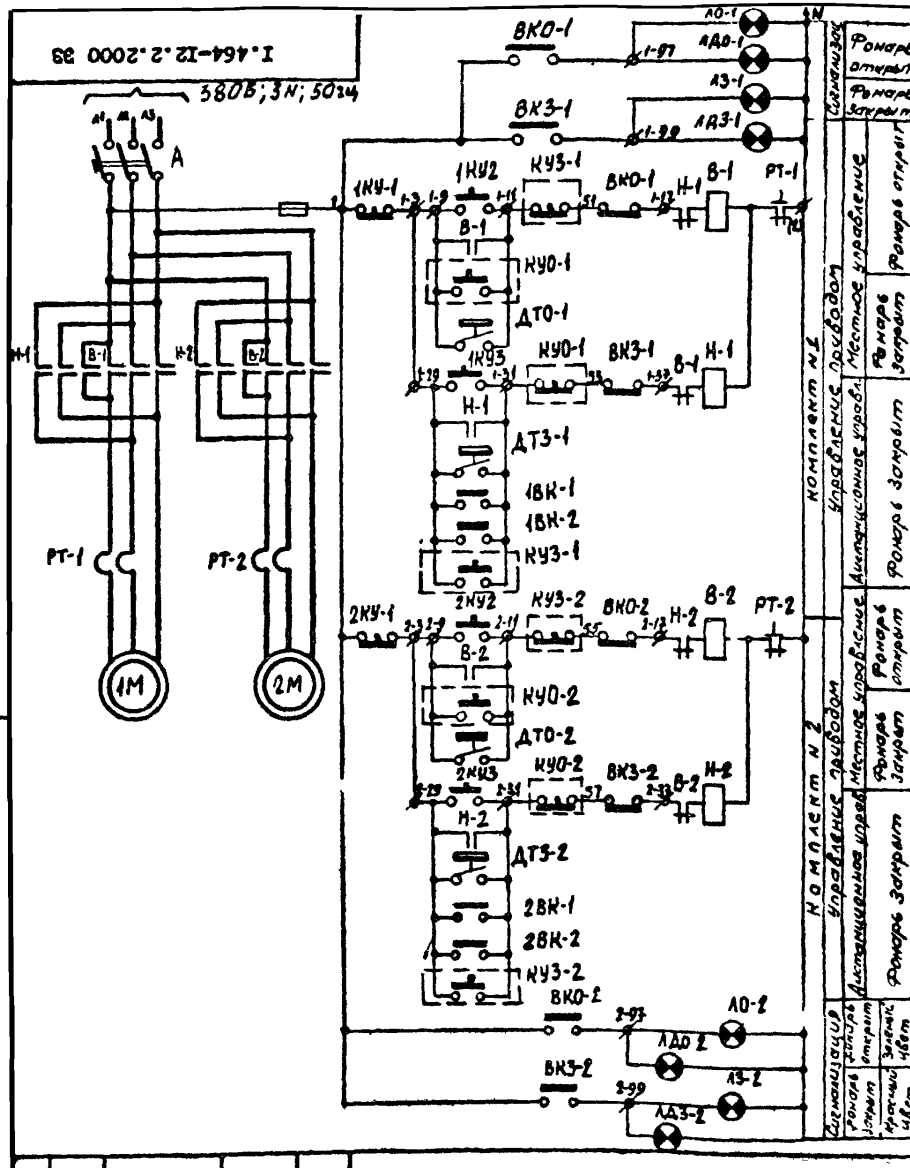

Изм.	Лист	№ докум.	Подп.	Дата
Разраб.		Терлецкая		
Пров.		Зуцевич		
Т.контр.				
Ст.инж.		Терлецкая		
Н.контр.		Зуцевич		
Утв.		Маркелов		

I.464-I2.2.2000 33

МЕХАНИЗМ РЕЧНОГО ТИПА
М Р О I

Схема электрическая принципиальная

Лит	Масса	Масштаб
	-	-
Лист	Листов 1	

ЦНИИПРОМЗДАНИЙ
г. Москва

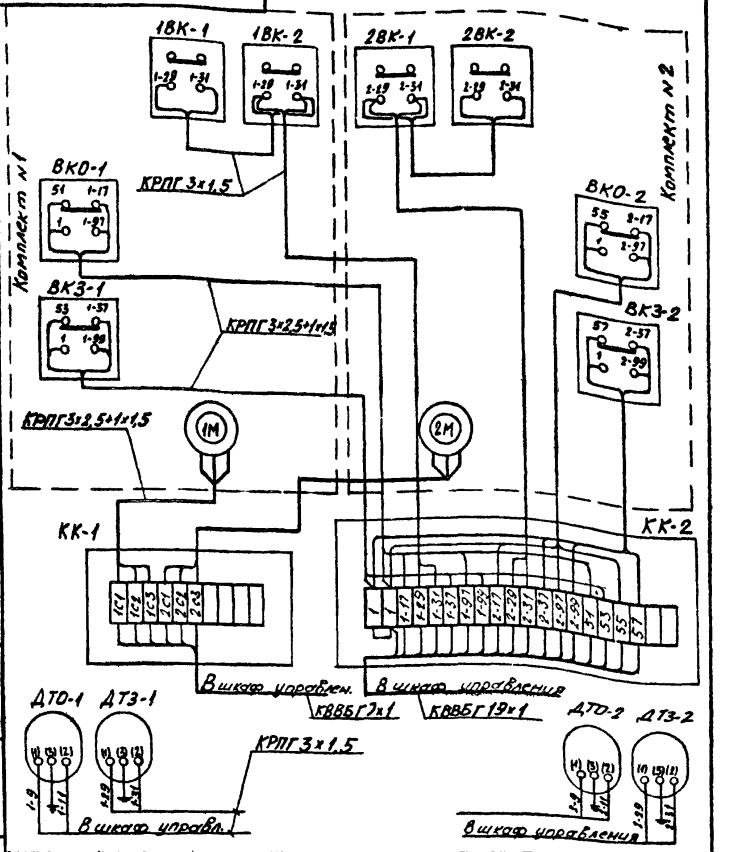

				I.464-I2.2.2000 34	
Изм.	Лист	№ докум.	Подп.	Дата	
Разраб.		Терлецкая			МЕХАНИЗМ РЕЕЧНОГО ТИПА МРОI Схема электрическая соединений
Пров.		Луцевич			
Т.контр.					
Ст.инж.		Терлецкая			
Н.контр.		Луцевич			
Утв.		Маркелов			

Лит.	Масса	Масш.
	-	-
Лист	Листов 1	

ЦНИИПРОМЗДАНИЙ
г. Москва

Инв.№ подл. | Подп. и дата | Взам.инв.№

Формат	Зона	Поз	Обозначение	Наименование	Кол.	Примечание
				ДОКУМЕНТАЦИЯ		
II			I.464-I2.2.2I00.СБ	Сборочный чертеж		
				СБОРОЧНЫЕ ЕДИНИЦЫ		
II		I	I.464-I2.2.2II0	Кронштейн	I	
II		2	I.464-I2.2.I2I0	Корпус подшипника	I	
II		3	I.464-I2.2.I230	Направляющая	I	
II		4	I.464-I2.2.I240	Рейка в сборе	I	
				ДЕТАЛИ		
II		6	I.464-I2.2.2I0I	Пластина	I	
II		7	I.464-I2.2.I20I	Звездочка	I	
II		8	I.464-I2.2.I202	Крышка подшипника	2	
II		9	I.464-I2.2.I203	Пластина	I	
II		I0	I.464-I2.2.I203-0I	Пластина	2	
II		II	I.464-I2.2.I204	Вкладыш	2	
II		I2	I.464-I2.2.I205	Втулка	2	
				СТАНДАРТНЫЕ ИЗДЕЛИЯ		
				БОЛТЫ ГОСТ 7798-70		
		I5		М6х35.58.0I	4	
		I6		М8хI6.58.0I	2	
		I7		Кольцо А 25	2	
				ГОСТ I3940-68		
		I8		Кольцо А 47	2	
				ГОСТ I3941-68		
		I9		Кольцо СГ-37-24-5	2	
				ГОСТ 6418-67		

Изм.	Лист	№ докум.	Подп.	Дата
Разраб.		Бучкова		
Пров.		Дудевич		
Рук.гр.		Бучкова		
Н.контр.		Дудевич		
Утв.		Маркелов		

I.464-I2.2.2I00

ОПОРА С РЕЙКОЙ

Литер	Лист	Листов
	I	2

ЦНИИПРОМЗДАНИЙ
г. Москва

Формат	Зона	Поз	Обозначение	Наименование	Кол.	Примечание
		20		Масленка I Б I	I	
				ГОСТ I303-56		
		2I		Подшипник № I05	I	
				ГОСТ 8338-57		
				ШАЙБЫ ГОСТ II37I-68		
		22		Шайба 6.0I.0I	4	
		23		Шайба 8.0I.0I	2	
		24		Шпонка 8 х 7 х 32	2	
				ГОСТ 8789-68		
				МАТЕРИАЛЫ		
		30		Проволока КС I,0	0,I	М
				ГОСТ 792-67		

I.464-I2.2.2I00.СБ

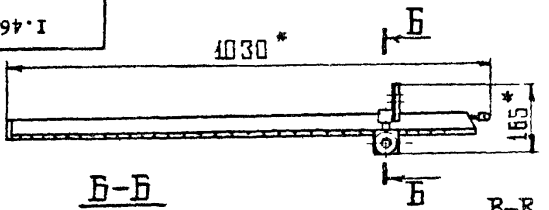

Б-Б
М1:1

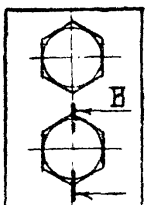

В-В
М1:1

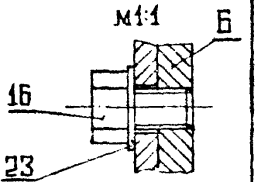

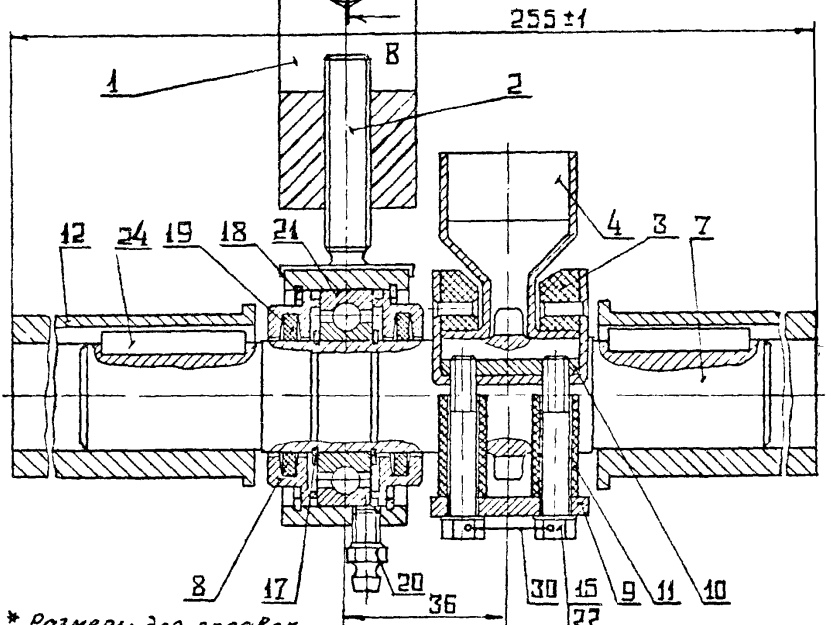

* Размеры для справок

Изм.	Лист	№ докум.	Подп.	Дата
Разраб.		Жучкова		4.76
Пров.		Луцевич		
Т.контр.				
Рук.гр		Жучкова		7.76
Н.контр.		Луцевич		
Утв.		Маркелов		

I.464-I2.2.2I00.СБ

ОПОРА С РЕЙКОЙ

Сборочный чертеж

Лит	Масса	Масштаб
	4,5	I:I0
Лист	Листов I	

ЦНИИПРОМЗДАНИЙ
г.Москва

I.464-I2.2.2I0I

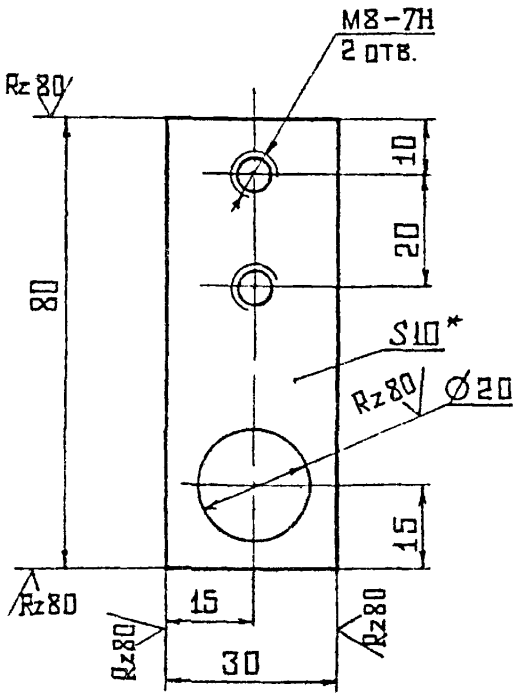

I. Неуказанные предельные отклонения размеров:
отверстий – по A_7, валов – по B_7, остальных – по CM_7

2. *Размер для справок

					I.464-I2.2.2I0I		
Изм	Лист	№ докум.	Подп.	Дата	П Л А С Т И Н А	Лит.	Масса 0,I6	Масшта I:I
Разраб.		Кучкова				Лист	Листов I
Пров.		Луцевич					
Т.контр.							
Рук.гр		Кучкова			ЛИСТ Б I0 ГОСТ I9903-74 / Ст.3 ГОСТ I4637-69	ЦНИИПРОИЗДАНИЙ г.Москва	
Н.контр		Луцевич					
Утв.		Маркелов					

3868-02 106 Формат II

I.464-I2.2.2II0

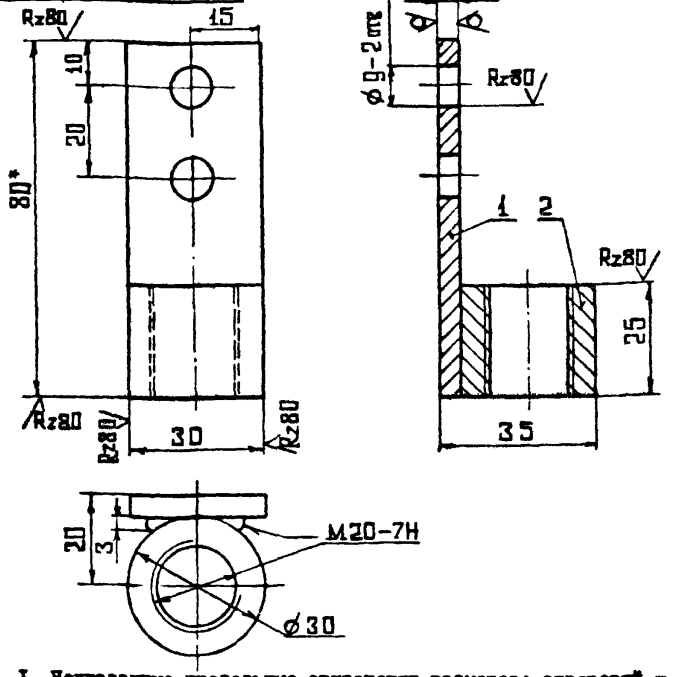

1. Неуказанные предельные отклонения размеров: отверстий – по A_7, валов – по B_7, остальных – по CM_7.

2. *Размеры для справок. 3. Сварка ручная электродуговая

Форм.	Зона	Поз.	Обозначение	Наименование	Кол.	Примеч.
Б/Ч		I	I.464-I2.2.2III	Основание $\angle$ 80 B_7	I	0,09 кг
				Полоса 5х30 ГОСТ I03-57 / Ст.3 ГОСТ 535-58		
Б/Ч		2	I.464-I2.2.2II2	Вобышка	I	0,08 кг
				Сталь 35 ГОСТ I050-74		

I.464-I2.2.2II0

Изм.	Лист	№ докум.	Подп.	Дата
Разраб.		Кучкова		
Пров.		Луцевич		
Т.контр.				
Рук.гр		Кучкова		
Н.контр.		Луцевич		
Утв.		Маркелов		

КРОНШТЕЙН

Лит.	Масса	Масштаб
	0,I7	I:I

Лист | Листов I

ЦНИИПРОМЗДАНИЙ г.Москва

Формат	Зона	Поз	Обозначение	Наименование	Кол. на испол. I.464-I2.2.3000 -										Примечание
					-	01	02	03	04	05	06	07	08	09	
				ДОКУМЕНТАЦИЯ											
II			I.464-I2.2.3000.СБ	Сборочный чертеж	х	х	х	х	х	х	х	х	х	х	
II			I.464-I2.2.3000.Э3	Схема электрическая	х	х	х	х	х	х	х	х	х	х	
				принципиальная											
II			I.464-I2.2.3000.Э4	Схема электрическая	х	х	х	х	х	х	х	х	х	х	
				соединений											
II			I.464-I2.2.2000.МЭ	Электромонтажный чертеж	х	х	х	х	х	х	х	х	х	х	
II			I.464-I2.2.I000.ТУ	Технические условия	х	х	х	х	х	х	х	х	х	х	
II			I.464-I2.2.I000.ТО	Техническое описание	х	х	х	х	х	х	х	х	х	х	Выпуск 1
				СБОРОЧНЫЕ ЕДИНИЦЫ											
II		I	I.464-I2.2.II00-02	Электропривод	I	I	I	I	I	I	I	I	I	I	
II		2	I.464-I2.2.2I00	Опора с рейкой	40	38	36	34	32	30	28	26	24	22	
				ШИФР	МР02-20	МР02-I9	МР02-I8	МР02-I7	МР02-I6	МР02-I5	МР02-I4	МР02-I3	МР02-I2	МР02-II	

Исполнения I0 - I8 - см. листы 4 - 8

Изм.	Лист	№ докум.	Подп.	Дата	I.464-I2.2.3000		
Разраб.		Кучкова		6.76	МЕХАНИЗМ РЕЕЧНОГО ТИПА МР02	Литер	Лист I / Листов 8
Пров.		Луцевич					
Рук.бр.		Кучкова		6.76		ЦНИИПРОМЗДАНИЙ г. Москва	
Н.конт.		Луцевич					
Утв.		Маркелов					

Формат II

13868-02 108

Формат	Зона	Поз	Обозначение	Наименование	Кол. на испол. I.464-I2.2.3000 –										Примечание
					–	01	02	03	04	05	06	07	08	09	
				ДЕТАЛИ											
II		5	I.464-I2.2.I00I	Штифт	I60	I52	I44	I36	I28	I20	II2	I04	96	88	
II		6	I.464-I2.2.I002-02	Муфта	4	4	4	4	4	4	4	4	4	4	
II		7	I.464-I2.2.I003-0I	Цапфа	4	4	4	4	4	4	4	4	4	4	
				СТАНДАРТНЫЕ ИЗДЕЛИЯ											
		I0		Гайка М6.5.0I	I60	I52	I44	I36	I28	I20	II2	I04	96	88	
				ГОСТ 5915-70											
		II		Шайба 6.0I.0I	I60	I52	I44	I36	I28	I20	II2	I04	96	88	
				ГОСТ II37I-68											
				МАТЕРИАЛЫ											
		I3		Труба 40х2,5 ГОСТ 8734-58	II8	II2	I06	I00	94	88	82	76	70	64	М Трубы поставляются длиной 6 м.
				Труба В 35 ГОСТ 8733-74	273	259	245	23I	2I7	203	I89	I76	I62	I48	КГ
				УСТАНАВЛИВАЮТ											
				По I.464-I2.2.2000.МЗ											
				СБОРОЧНЫЕ ЕДИНИЦЫ											
II		20	I.464-I2.2.I300	Выключатели конечного положения	I	I	I	I	I	I	I	I	I	I	

Изм	Лист	№ докум.	Подп.	Дата	I.464-I2.2.3000	Лист 2

Формат	Зона	Поз	Обозначение	Наименование	Кол. на испол. I.464-I2.2.3000 -										Примечание
					-	01	02	03	04	05	06	07	08	09	
II		23	I.464-I2.2.I600	Шкаф управления	I	I	I	I	I	I	I	I	I	I	На два комплекта механизма
				ПРОЧИЕ ИЗДЕЛИЯ											
				Датчик температуры камерный биметаллический											Орловский завод приборов
		25		ДТКБ - 46	I	I	I	I	I	I	I	I	I	I	
		26		ДТКБ - 53	I	I	I	I	I	I	I	I	I	I	
				Коробка клеммная											Зеленокумский завод низковольтной аппаратуры
		27		Типа КК - I0	I	I	I	I	I	I	I	I	I	I	На два комплекта механизма
		28		Типа КК - 20	I	I	I	I	I	I	I	I	I	I	- " -
				М А Т Е Р И А Л Ы											
				Кабель КВВБГ с медными жилами с полихлорвиниловой изоляцией и оболочкой, бронированный ГОСТ I508-7I											
		30		7 х I ^{0}	30	30	30	30	30	30	30	30	30	30	м Длина определяется по месту
		3I		I9 х I ^{0}	30	30	30	30	30	30	30	30	30	30	

Изм	Лист	№ докум.	Подп.	Дата	I.464-I2.2.3000	Лист 3

Формат 11

Формат	Зона	Поз	Обозначение	Наименование	Кол. на испол. I.464-I2.2.3000 -										Примечание
					-	01	02	03	04	05	06	07	08	09	
				Кабель типа КРПГ											Камский кабельный завод им.
				ГОСТ I3497-68											50-ти летия СССР
		32		3 х I,5	20	20	20	20	20	20	20	20	20	20	М. Длина уточняется по месту

Изм.	Лист	№ докум.	Подп.	Дата	I.464-I2.2.3000	Лист 4

Инв.№ подл.	Подп. и дата	Взам. инв.№	Инв.№ дубл.	Подп. и дата

Формат	Зона	Поз	Обозначение	Наименование	Кол. на испол. I.464-I2.2.3000 - I0	I1	I2	I3	I4	I5	I6	I7	I8		Примечание
				ДОКУМЕНТАЦИЯ											
I1			I.464-I2.2.3000 СБ	Сборочный чертеж	x	x	x	x	x	x	x	x	x		
I1			I.464-I2.2.3000 Э3	Схема электрическая принципиальная	x	x	x	x	x	x	x	x	x		
I1			I.464-I2.2.3000 Э4	Схема электрическая соединений	x	x	x	x	x	x	x	x	x		
I1			I.464-I2.2.2000 МЭ	Электромонтажный чертеж	x	x	x	x	x	x	x	x	x		
I1			I.464-I2.2.I000 ТУ	Технические условия	x	x	x	x	x	x	x	x	x		
I1			I.464-I2.2.I000 ТО	Техническое описание	x	x	x	x	x	x	x	x	x		Выпуск 1

Шифр	MP02-I0	MP02-9	MP02-8	MP02-7	MP02-6	MP02-5	MP02-4	MP02-3	MP02-2		

Изм.	Лист	№ докум.	Подп.	Дата	I.464-I2.2.3000	Лист 5

13868-02 112

Формат 11

Формат	Зона	Поз	ОБОЗНАЧЕНИЕ	НАИМЕНОВАНИЕ	Кол. на испол. I.464-I2.2.3000 -										Примечание
					I0	II	I2	I3	I4	I5	I6	I7	I8		
				СБОРОЧНЫЕ ЕДИНИЦЫ											
II		I	I.464-I2.2.II00-02	Электропривод	I	I	I	I	I	I	I	I	I		
II		2	I.464-I2.2.2I00	Опора с рейкой	20	I8	I6	I4	I2	I0	8	6	4		
				ДЕТАЛИ											
II		5	I.464-I2.2.I00I	Штифт	80	72	64	56	48	40	32	24	I6		
II		6	I.464-I2.2.I002-02	Муфта	4	4	4	4	4	4	4	4	4		
II		7	I.464-I2.2.I003-0I	Цапфа	4	4	4	4	4	4	4	4	4		
				СТАНДАРТНЫЕ ИЗДЕЛИЯ											
		I0		Гайка М6.5.0I	80	72	64	56	48	40	32	24	I6		
				ГОСТ 59I5-70											
		II		Шайба 6.0I.0I	80	72	64	56	48	40	32	24	I6		
				ГОСТ II37I-68											
				МАТЕРИАЛЫ											
		I3		ТРУБА 40х2,5 ГОСТ 8734-58	58	52	46	40	34	28	22	I6	I0		М Трубы поставляются длиной 6м
				В 35 ГОСТ 8733-74	I34	I20	I06	92	79	65	5I	37	23		кг

Изм	Лист	№ докум.	Подп.	Дата	I.464-I2.2.3000	Лист 6

Формат II

13868-02 113

112-

Формат	Зона	Поз.	Обозначение	Наименование	Кол. на испол. I.464-I2.2.3000 - I0	I1	I2	I3	I4	I5	I6	I7	I8		Примечание
				УСТАНАВЛИВАЮТ											
				По I.464-I2.2.2000 МЭ											
				СБОРОЧНЫЕ ЕДИНИЦЫ											
II		20	I.464-I2.2.I300	Выключатели конечного положения	I	I	I	I	I	I	I	I	I		
II		23	I.464-I2.2.3600	Шкаф управления	I	I	I	I	I	I	I	I	I		На два комплекта механизма
				ПРОЧИЕ ИЗДЕЛИЯ											
				Датчик температуры камерный биметаллический											Орловский завод приборов
		25		ДТКБ - 46	I	I	I	I	I	I	I	I	I		
		26		ДТКБ - 53	I	I	I	I	I	I	I	I	I		
				Коробка клеммная											Зеленокумский завод низковольтной аппаратуры
		27		Типа КК - I0	I	I	I	I	I	I	I	I	I		На два комплекта механизма
		28		Типа КК - 20	I	I	I	I	I	I	I	I	I		- " -

Изм.	Лист	№ докум.	Подп.	Дата	I.464-I2.2.3000	Лист 7

Формат II

Формат	Зона	Поз	ОБОЗНАЧЕНИЕ	НАИМЕНОВАНИЕ	Кол. на испол. I.464-I2.2.3000 -										Примечание
					I0	II	I2	I3	I4	I5	I6	I7	I8		
				М А Т Е Р И А Л Ы											
				Кабель КВВБГ с медными											
				жилами с полихлорвини -											
				ловой изоляцией и обо -											
				лочкой, бронированный											
				ГОСТ I508-7I											
		30		7 x I□	30	30	30	30	30	30	30	30	30		М Длина
		3I		I9 x I□	30	30	30	30	30	30	30	30	30		уточняется по месту
				Кабель типа КРПГ											
				ГОСТ I3497-68											
		32		3 x I,5	20	20	20	20	20	20	20	20	20		М Длина
															уточняется по месту

Изм	Лист	№ докум.	Подп.	Дата	I.464-I2.2.3000	Лист 6

13868-02 115

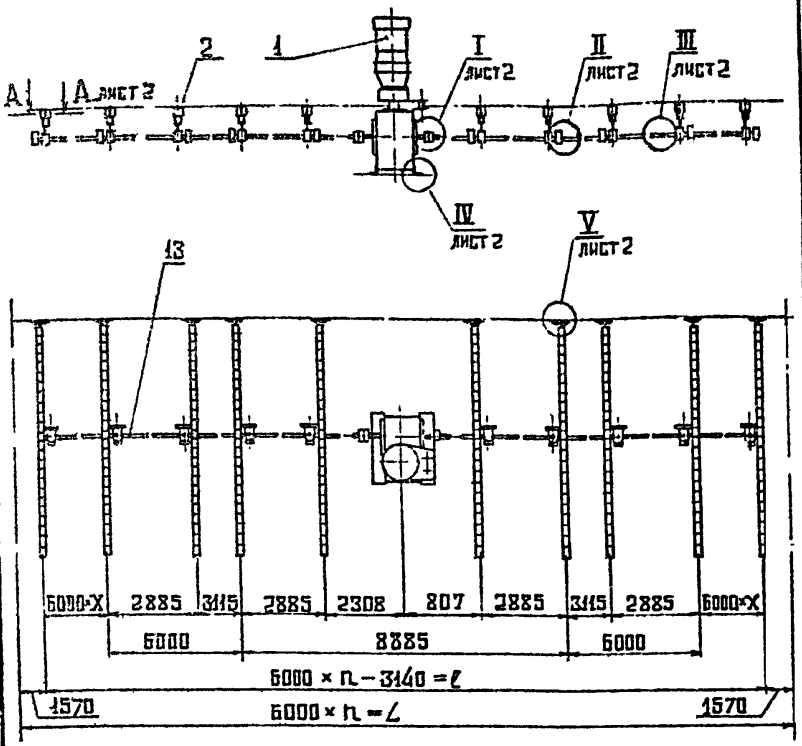

1. Размеры для справок
2. Трубы (поз.I7) размечать и отрезать на стройплощадке.
3. Отверстия под штифты (поз.5) размечать и сверлить на стройплощадке.

Таблицу исполнений см. на листе 3

					I.464-I2.2.3000.СВ			
Изм.	Лист	№ докум.	Подп.	Дата	МЕХАНИЗМ РЕЧНОГО ТИПА М Р 0.2- Сборочный чертеж	Лит.	Масса	Масштаб
Разраб.		Кучкова		11.76			См. табл.	I:20
Пров.		Лупевич				Лист I	Листов 3	
Т.контр.						ЦНИИПромзданий г.Москва		
Рук.гр		Кучкова		11.76				
Н.контр.		Лупевич						
Утв.		Маркелов						

I лист 1
М1:2

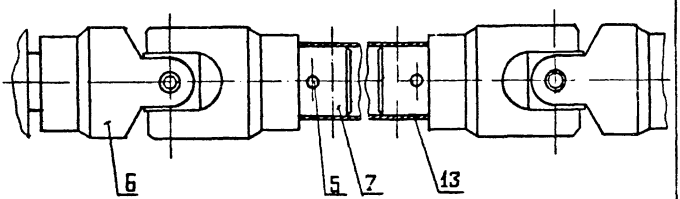

II лист 1
М1:2

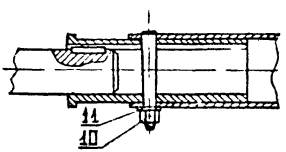

III лист 1
М1:2

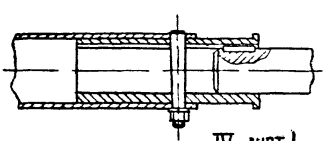

IV лист 1
М1:2

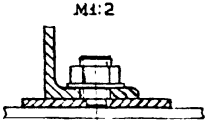

IV лист 1
М1:2

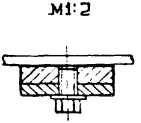

А—А лист 1
М1:2

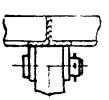

					I.464-I2.2.3000.СБ		
Изм.	Лист	№ докум.	Подп.	Дата	МЕХАНИЗМ РЕЕЧНОГО ТИПА М Р О 2 Сборочный чертеж	Лит.	Масса	Масшта
Разраб.		Кучкова					-	-
Пров.		Лукевич				Лист 2	Листов	
Т.контр.								
Рук.гр		Кучкова				ЦНИИПРОМЗДАНИЙ г.Москва		
Н.контр.		Лукевич						
Утв.		Маркелов						

I.464-I2.2.3000.СБ

ШИФР	Обозначение	Число шести - метровых прогонов	Длина ленты прогона L мм	Длина механизма ℓ мм	Масса, кг
МР02-20	I.464-I2.2.3000	20	I20C00	II6860	507
МР02-I9	- 0I	I9	II4000	II0860	484
МР02-I8	- 02	I8	I08000	I04860	460
МР02-I7	- 03	I7	I02000	98860	438
МР02-I6	- 04	I6	96000	92860	413
МР02-I5	- 05	I5	90000	86860	390
МР02-I4	- 06	I4	84000	80860	366
МР02-I3	- 07	I3	78000	74860	343
МР02-I2	- 08	I2	72000	68860	319
МР02-II	- 09	II	66000	62860	296
МР02-I0	- I0	I0	60000	56860	272
МР02-9	- II	9	54000	50860	249
МР02-8	- I2	8	48000	44860	225
МР02-7	- I3	7	42000	38860	202
МР02-6	- I4	6	36000	32860	I78
МР02-5	- I5	5	30000	26860	I55
МР02-4	- I6	4	24000	20860	I3I
МР02-3	- I7	3	I8000	I4860	107
МР02-2	- I8	2	I2000	8860	86

Изм.	Лист	№ докум.	Подп.	Дата
Разраб.		Кучкова		7.76
Пров.		Луцевич		
Т.контр.				
Рук.гр		Кучкова		7.76
Н.контр.		Луцевич		
Утв.		Маркелов		

I.464-I2.2.3000.СБ

МЕХАНИЗМ РЕБЕЧНОГО ТИПА
МР02
Сборочный чертеж

Лит.	Масса	Масштаб
	-	-
Лист 3	Листов	

ЦНИИПРОМЗДАНИЙ
г.Москва

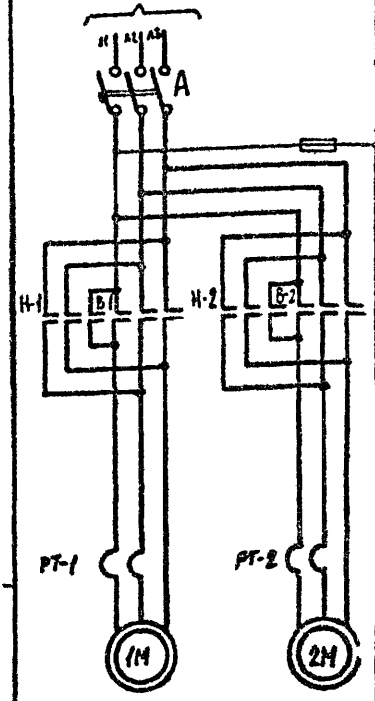

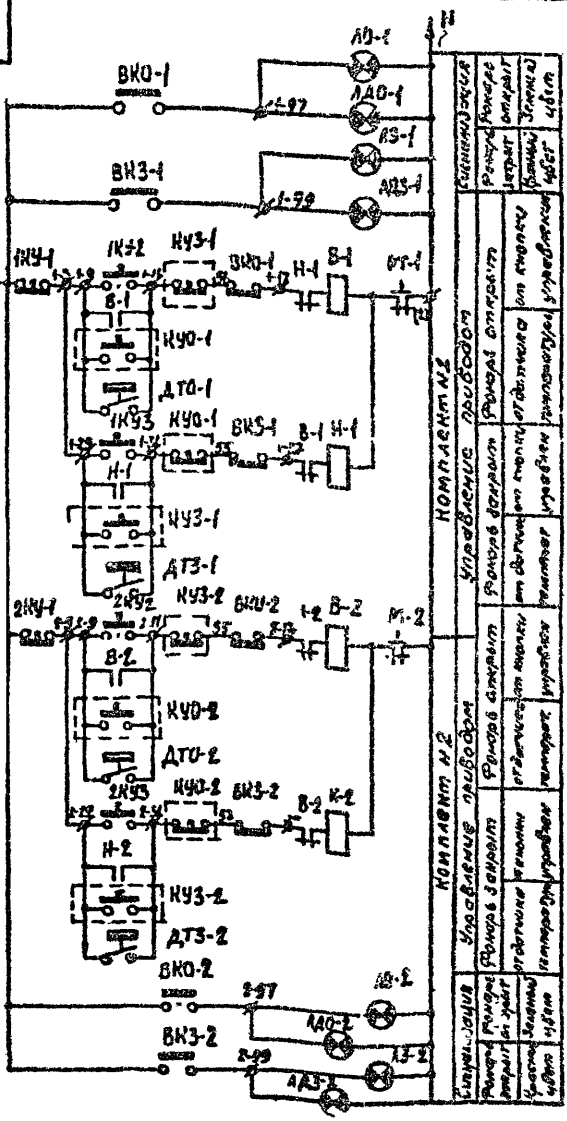

Изм.	Лист	№ докум.	Подп.	Дата
Разраб.		Терещенко		
Пров.		Луцевич		
Т.контр.				
Ст.инж.		Терещенко		
Н.контр.		Луцевич		
Утв.		Маркелов		

I.464-I2.2.3000 33

Механизм реечного типа МРО2
Схема электрическая принципиальная

Лит.	Масса	Масш.
	-	-
Лист	Листов 1	

ЦНИИПРОМЗДАНИЙ
г. МОСКВА

I.464-12.2.3000 34

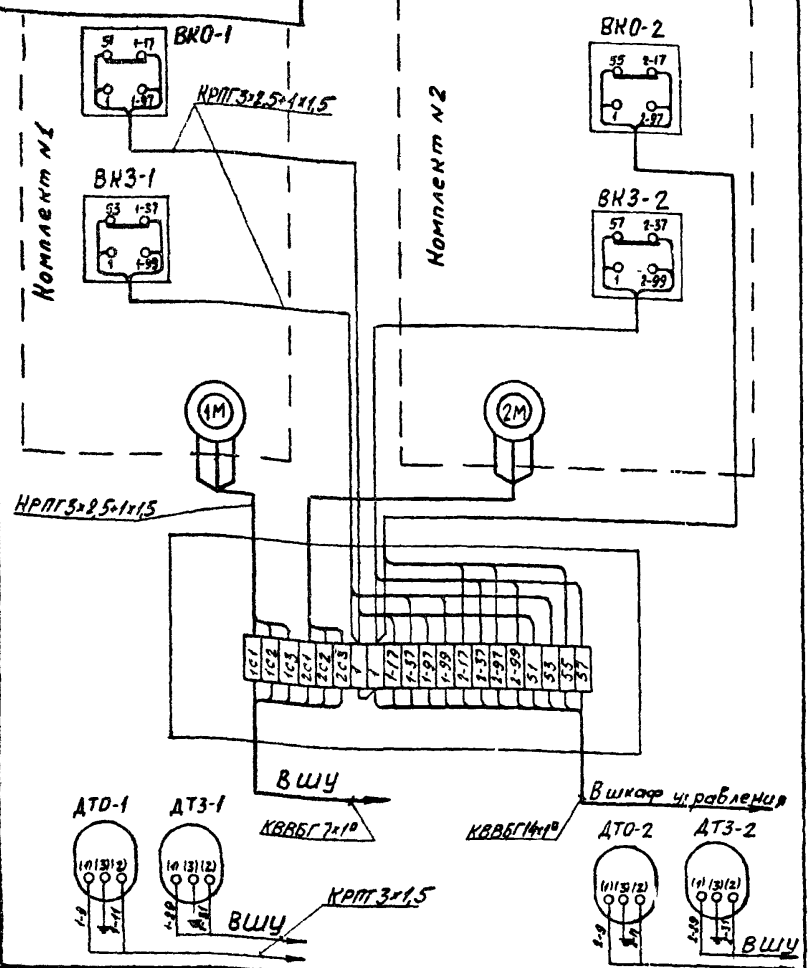

Изм.	Лист	№ докум.	Подп.	Дата	I.464-12.2.3000 34
Разраб.		Терлецкая			Механизм реечного типа МР02 Схема электрическая соединений
Пров.		Дудевич			
Т.контр.					
Ст.инж.		Терлецкая			
Н.контр.		Дудевич			
Утв.		Маркелов			

Лит.	Масса	Масш.
	-	-
Лист	Листов 1	

ЦНИИПРОМЗДАНИЙ г. Москва

Инв. № подл. | Подпись и дата | Взам. инв. № | Инв. № дубл. | Подпись и дата

Формат	Зона	Поз	Обозначение	Наименование	Кол.	Примечание
				ДОКУМЕНТАЦИЯ		
II			I.464-I2.2.3600 СБ	Сборочный чертеж		
II			I.464-I2.2.3600 Э5	Схема электрическая подключения		
				СТАНДАРТНЫЕ ИЗДЕЛИЯ		
		I		Комплектное устройство типа РУС 5409-03Н2В. Номинальный ток левого фидера -2,I а; правого фидера -2,I а; номинальный ток расцепителей автомата - 6,4 а. Напряжение силовой цепи - 380 в, цепи управления - 220 в, переменного тока.	I	
		2		Клеммник КН-I0	I	
		3		Провод гибкий в поливинилхлоридной изоляции типа ПГВ сеч.0,75 мм^2	2м	
		4		Провод жесткий в поливинилхлоридной изоляции типа ПВ сеч. 0,75 мм^2	Iм	

Изм.	Лист	№ докум.	Подп.	Дата	I.464-I2.2.3600			
Разраб.		Кучкова			ШКАФ УПРАВЛЕНИЯ	Литер	Лист	Листов
Пров.		Луцевич						I
Ст.инж.		Терлецкая				ЦНИИПРОМЗДАНИЙ г. Москва		
Н.контр.		Луцевич						
Утв.		Маркелов						

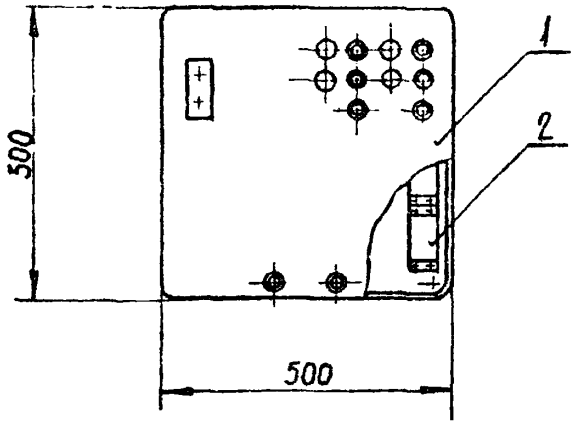

Дополнительный монтаж на панели шкафа произвести проводом ПВ поз.4, с двери на панель-проводом ПГВ поз.3

					I.464-I2.2.3600.СБ			
					ШКАФ УПРАВЛЕНИЯ	Лит.	Масса	Масштаб
Изм.	Лист	№ докум.	Подп.	Дата			I6,6	I:I0
Разраб.		Терлецкая			Сборочный чертеж	Лист	Листов I	
Пров.		Луцевич						
Т.контр.						ЦНИИПРОЗДАНИЙ г.Москва		
Ст.инж.		Терлецкая						
Н.контр.		Луцевич						
Утв.		Маркелов						

I.464-12.2.3600 35

Панель (вид спереди)

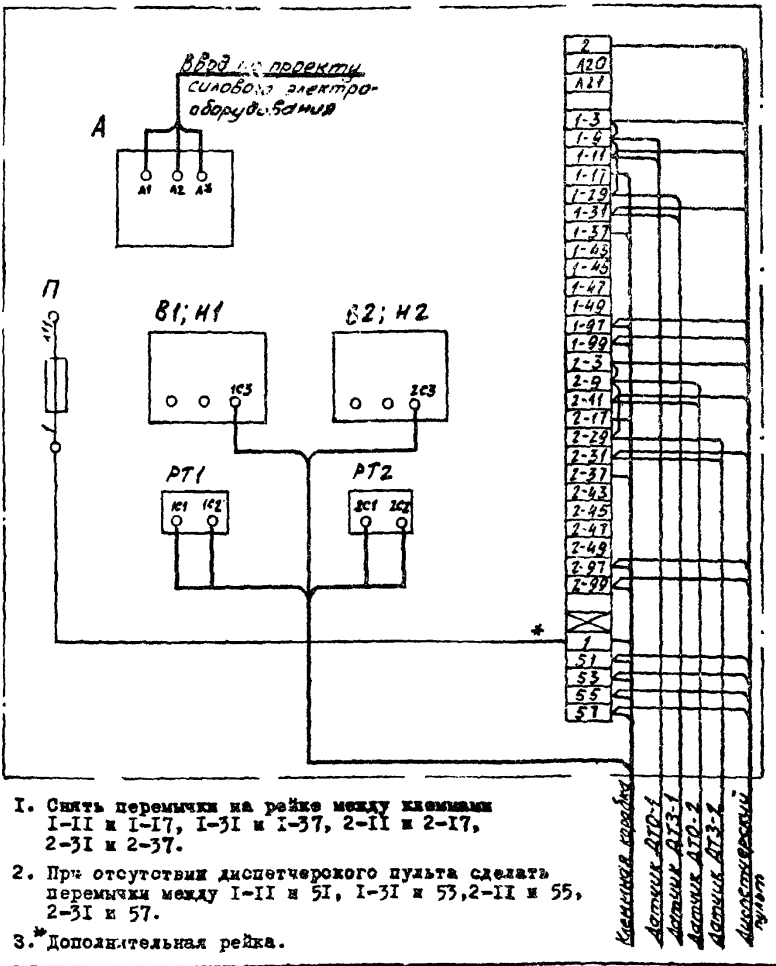

1. Снять перемычки на рейке между клеммами I-II и I-17, I-3I и I-37, 2-II и 2-I7, 2-3I и 2-37.
2. При отсутствии диспетчерского пульта сделать перемычки между I-II и 5I, I-3I и 53, 2-II и 55, 2-3I и 57.
3. * Дополнительная рейка.

Изм	Лист	№ докум.	Подп.	Дата
Разраб.		Терлецкая		
Пров.		Луцевич		
Т.контр.				
Ст.инж		Терлецкая		
Н.контр.		Луцевич		
Утв.		Маркелов		

I.464-I2.2.3600 35

ШКАФ УПРАВЛЕНИЯ
Схема электрическая подключения

Лит.	Масса	Масштаб
	-	-
Лист	Листов I	

ЦНИИПРОМЗДАНИЙ
г. Москва

Государственный комитет Совета Министров СССР

по делам строительства

(Госстрой СССР)

ТИПОВЫЕ КОНСТРУКЦИИ И ДЕТАЛИ ЗДАНИЙ И СООРУЖЕНИЙ

Серия I.464-I2

МЕХАНИЗМЫ РЕЕЧНОГО ТИПА ДЛЯ ОТКРЫВАНИЯ ОКОН И СВЕТОАЭРАЦИОННЫХ ФОНАРЕЙ

Выпуск 2

Технические условия

Главный инженер института — И.А.Петров

Главный специалист по ограждающим конструкциям — П.С.Суханов

Руководитель отдела ОК-3 — П.Д.Колбацкий

Главный архитектор отдела — Я.Я.Дривинг

Главный конструктор отдела — Н.Н.Аних

Главный инженер проекта — В.В.Маркелов

I. ВВЕДЕНИЕ

I.I. Настоящие технические условия (ТУ) распространяются на "Механизмы реечного типа для открывания окон и светоаэрационных фонарей".

Назначение и область применения механизмов указаны в разделе 2 технического описания (ТО).

I.2. Обозначение механизмов реечного типа при заказе:

При заказе указывается шифр механизмов МРФ-I0,МРОI-I0,МРО2-20

где: МР - механизмы реечного типа ;

Ф - для фонарей ;

OI - для фрамуг окон на верхней подвеске;

02 - для фрамуг окон на средней подвеске ;

I0 и 20 - максимальное количество шестиметровых участков фонарей или окон, обслуживаемых одним комплектом механизма.

Допускается открывать механизмом меньшее количество шестиметровых участков фонарей или окон (до 2-х).

Пример заказа 25 комплектов механизмов МРФ-I0 :

25 комплектов МРФ-I0 I.464-I2.2.I000

Пример заказа I5 комплектов механизмов МРОI-I0 :

I5 комплектов МРОI-I0 I.464-I2.2.2000

Пример заказа 5 комплектов механизмов МРО2-20 :

5 комплектов МРО2-20 I.464-I2.2.3000

					I.464-I2.2.I000 ТУ			
Изм.	Лист	№ докум.	Подп.	Дата				
Разраб.		Кучкова			МЕХАНИЗМ РЕЕЧНОГО ТИПА М Р Ф Технические условия	Литер	Лист 2	Листов I0
Пров.		Лущевич						
Рук.гр.		Кучкова				ЦБПИпромзданий г. Москва		
Н.контр.		Лущевич						
Утв.		Маркелов						

Зак. 52 25 Формат А1

2. Технические требования

2.I. Общие требования

2.I.I. Механизмы реечного типа должны соответствовать требованиям настоящих технических условий и комплекта документов.

2.I.2. Завод-изготовитель должен изготовить и испытать опытные образцы механизмов в точном соответствии с чертежами и настоящими техническими условиями.

Серийное изготовление разрешается только после утверждения акта типового испытания с выводами, характеризующими качество изготовления и стабильность работы механизмов.

2.2. Материалы

2.2.I. Соответствие качества материалов требованиям ГОСТов или МРТУ должно быть подтверждено сертификатами завода-изготовителя.

2.2.2. Применение материалов при изготовлении деталей должно производиться в строгом соответствии с чертежами. Материал со сплошной коррозией не допускается.

2.2.3. Смазочные масла не должны иметь каких-либо механических примесей.

2.3. Изготовление деталей и узлов

2.3.I. Облой и заусенцы в деталях, выполненных в штампах, должны быть удалены и зачищены. Чистота зачистки не должна быть ниже чистоты поверхности штамповки.

2.3.2. Чистота обработки деталей без чертежей, указанных в спецификациях, должна быть не ниже $R_z 80$. Предельные отклонения размеров: отверстий - по A_7, валов - по B_7, остальных - по CM_7.

2.3.3. Сбеги, недорезы, резьбы, проточки и фаски для резьб принимаются по ГОСТу I0549-63.

2.3.4. На обработанных поверхностях деталей, не работающих как поверхности трения, допускаются черновины площадью до 10% обрабатываемой поверхности.

2.3.5. На обработанных поверхностях деталей не допускаются забоины и вмятины. Все заусенцы и стружка после механической обработки должны быть удалены.

2.3.6. Места посадки осей, трущиеся поверхности и резьбы гаек смазать смазкой ЦИАТИМ-201 ГОСТ 6267-74.

2.3.7. Все подшипники должны собираться с заводской смазкой, если упаковка и смазка их не были повреждены и загрязнены до сборки, в противном случае подшипник надо промыть и смазать смазкой ЦИАТИМ-201 ГОСТ 6267-74.

2.3.8. Затягивание гаек должно производиться нормальными ключами соответствующего размера. Все крепёжные детали должны быть предохранены от самоотвинчивания способами, указанными в чертежах.

2.3.9. Соединение деталей с натягом должно производиться без применения стального молотка и ручной доводки посадочных мест.

2.3.10. При сборке не допускается попадание грязи, стружки, влаги и посторонних предметов в подшипниковые узлы и трущиеся поверхности.

2.4. Требования к физико-техническим показателям качества механизмов и их отдельных частей.

2.4.1. Механические требования

Конструкция механизмов должна подвергаться статическим и динамическим испытаниям от воздействия постоянной и временных нагрузок в соответствии с методикой испытаний данных ТУ.

Постоянная нагрузка равна собственному весу переплётов вместе с механизмами.

Временные нагрузки включают в себя, ветровые, циклические и от-приводных устройств.

Ветровая нагрузка принята из расчёта применения механизмов в III ветровом районе СССР на высоте 30 м.

Циклические нагрузки - это тысячекратное открывание и закрывание переплётов с помощью электропривода и ручного привода.

Нагрузки от приводных устройств - это нагрузки, возникающие при работе механизмов.

После статических и динамических испытаний все элементы механизмов не должны иметь разрушений и повреждений.

Должны быть обеспечены: точное кинематическое движение механизмов, плавная без рывков работа электропривода и ручного привода, точная и спокойная остановка реек в крайних положениях от воздействия внешних и ветровых нагрузок, надёжная работа конечных выключателей и ветровых датчиков.

2.4.2. Химические требования

Металлические поверхности элементов механизмов должны иметь защитно-декоративное заводское покрытие, обеспечивающее многолетнюю коррозионную стойкость против атмосферных воздействий и эстетический вид.

Рекомендуемое защитно-декоративное покрытие:

а) металлические поверхности деталей и узлов механизмов, кроме привода и трущихся поверхностей - органосиликатный материал марки КН-30ДТС ГОСТ 5.1492-72 при толщине покрытия 150 ÷ 200 мк.

б) привода - два слоя грунта ФЛ-03К ГОСТ 9109-59 и три слоя жёлтой перхлорвиниловой эмали ХВ-124 ГОСТ 10144-74, толщина комплексного покрытия 70 ÷ 100 мк.

Эмаль наносить в три слоя с промежуточной сушкой при температуре 18-22° С в течение трех часов по двум слоям грунта ФЛ-03К, высу -

менного при температуре I8-22°С в течение 24-х часов для первого слоя и одного часа для второго слоя. Окончательную сушку эмали произвести при температуре I8-22°С в течение 24-х часов. Качество покрытия определяется по ГОСТу I0I44-74. Грунтовке и окраске не подлежат трущиеся поверхности.

2.4.3. Эксплуатационные требования

Время полного открывания или закрывания переплётов механизмами от электро - и ручного привода в пределах 4-х минут, при этом усилие на рукоятку не должно превышать 7,5 кгс.

Механизмы реечного типа рассчитываются из условия надежности работы их не менее I0 лет при средней частоте открывания и закрывания I0 раз в сутки.

3. Комплектность

3.I. Механизмы реечного типа упаковываются и поставляются комплектно (комплектность должна соответствовать спецификациям на механизмы).

3.2. Каждый комплект механизмов снабжается запасными частями и инструментами, наименование и количество которых завод-изготовитель согласовывает с заказчиком.

3.3. Каждая партия механизмов снабжается документацией, включающей в себя " Техническое описание и инструкцию по эксплуатации" (шифр ТО) и паспорт, который составляет завод-изготовитель в соответствии с ГОСТом 2601-68.

4. Правила приёмки

4.I. Порядок предъявления и приёмки механизмов устанавливается совместно заводом-изготовителем и заказчиком.

4.2. Механизмы должны подвергаться типовым приёмо-сдаточным испытаниям.

4.3. Типовые испытания предназначены для подтверждения технических данных механизмов и должны проводиться:

при освоении производства опытного образца;

при освоении производства головного образца и при его последующей модернизации ;

при установившемся серийном производстве не реже одного раза в год ;

Все заводские и государственные испытания должны проводиться по методике настоящих ТУ.

4.4. Типовым испытаниям должны подвергаться все опытные образцы и головной образец, при серийном производстве - не менее трех механизмов из годовой программы.

4.5. Каждый поставляемый механизм должен проходить заводские приемо-сдаточные испытания с составлением акта, при этом количество циклов открывания и закрывания должно быть не менее 5.

По договоренности с заказчиком и монтажными организациями эти испытания могут проводиться на месте монтажа.

5. Методы испытаний (контроля, анализа, измерений)

5.1. Методы проведения типового и приемо-сдаточного испытания устанавливаются заводом-изготовителем.

5.2. Все детали и сборочные единицы принимаются ОТК завода, где тщательно контролируется качество изготовления, сборки, механической прочности и работоспособности, удовлетворяющие требованиям чертежей и настоящих ТУ.

5.3. Приемо-сдаточные испытания производятся на сборочном стенде, обеспечивающем возможность обкатки подвижных элементов.

В обоснованных случаях по согласованию с заказчиком типовые испытания могут быть проведены на месте монтажа механизмов в наиболее неблагоприятных условиях (времени года и погоды).

5.4. Испытание проводить при полной комплектности механизмов, обратив особое внимание на качество монтажа механизмов и соответствие электротехнической части.

5.5. Типовые испытания включают кинематический, статический и динамический методы, проверку физико-технических показателей качества механизмов, изложенных в подразделе 2.4. настоящих ТУ.

Кинематический метод проверки включает определение точной траектории движения переплётов или фрамуг от действия механизмов и определения времени открывания.

Статический метод проверки включает определение прочности механизмов от действия ветровых нагрузок.

Динамический метод проверки включает определение продолжительной работы механизмов при расчётных температурных воздействиях и при постоянных, приводных, циклических и ветровых нагрузках, а также уровень вибрационной характеристики механизма. При динамическом методе проверки проводится не менее 3000 циклов открывания и закрывания переплётов от электропривода и не менее 3-х циклов от ручного привода.

Нормы вибрации устанавливаются заводом-изготовителем и утверждаются в установленном порядке при изготовлении опытных образцов.

5.6. После испытаний освидетельствуются узлы и механизмы в целом, проверяются предельные отклонения размеров сопряжений, отсутствие деформации.

5.7. Соответствие механизмов вышеизложенным требованиям характеризует качество изготовления и стабильность их работы.

5.8. В акте о результатах испытаний отмечаются встретившиеся неисправности, причина выхода из строя и количество часов работы отказавшего узла или детали, сведения о замене их .

6. Маркировка, упаковка, транспортировка и хранение

6.I. Каждый комплект механизмов при отправке с завода-изготовителя снабжается этикеткой, в которой указывается:

а) наименование изделия ;

б) шифр изделия ;

в) обозначение изделия ;

г) техническая характеристика ;

д) сведения о количестве механизмов в одной упаковке(если в одной упаковке отправляют более одного изделия)

е) дата выпуска изделия.

6.2. Поверхности, не окрашенные и не имеющие антикоррозийных покрытий, смазать тонким слоем консистентной смазки УС-2 ГОСТ I033-73.

6.3. Готовый комплект механизмов (см. раздел 3 настоящих ТУ) упаковывается в деревянную тару, исключающую механические повреждения. Размеры тары устанавливаются заводом-изготовителем, исходя из условий транспортировки.

6.4. Тара должна разрабатываться по ГОСТу 2.4I8-68 и допускать перевозку упакованных механизмов автомобильным и железнодорожным транспортом.

6.5. Длительное хранение механизмов (свыше I5 дней) разрешается только в закрытых складах.

6.6. Складирование механизмов разрешается только в таре.

7. Гарантии поставщика

7.I. Механизмы реечного типа должны быть приняты техническим контролем предприятия-поставщика (изготовителя).

Поставщик (изготовитель) гарантирует соответствие механизмов реечного типа требованиям настоящих технических условий при соблюдении потребителем условий эксплуатации (применения),транспортирования и хранения, установленных данными техническими усло - виями и ТО .

Срок гарантии устанавливается два года с момента получения механизмов потребителем.

gost.e-ecolog.ru