Типовые конструкции, изделия и узлы зданий и сооружений

Серия 1.431-16

ПЕРЕГОРОДКИ

Панельные алюминиевые для герметизированных помещений.

Выпуск-3

Приборы механические для дверей

Рабочие чертежи

15182-04
Цена 2-61

gost.e-ecolog.ru

ЦЕНТРАЛЬНЫЙ ИНСТИТУТ ТИПОВОГО ПРОЕКТИРОВАНИЯ
ГОССТРОЯ СССР

Москва, А-445, Смольная ул., 22

Сдано в печать 1978 года

Заказ № 12418 Тираж 4800 экз.

Типовые конструкции, изделия и узлы зданий и сооружений

Серия 1.431-16

ПЕРЕГОРОДКИ

Панельные алюминиевые для герметизированных помещений

Выпуск-3

Приборы механические для дверей

Рабочие чертежи

Разработаны „Гипроспецлегконструкция"

Гл. инженер института В.И. Шилов

Зам. заведующего ОАК-1 З.С. Лебединский

Гл. конструктор проекта Л.М. Хацкелевич

Гл. конструктор проекта А.А. Хайцер

Утверждены
Госстроем СССР протоколом № 43
от 26 мая 1977 г.

Обозначение	Наименование	Стр.
	Обложка	1
	Титульный лист	2
	Содержание выпуска	3
	Схема расположения приборов на дверях с притвором	4
Э 01- 005	Петля	5
УД 01-00-00-00	Упор дверной	10
РД 05-00-00-00	Ручка дверная	12
ЗДН 04-00-00-00	Закрыватель дверной накладной	13
ШД 09-00-00-00	Шпингалет дверной	56
ЗЦ 04-00-00-00	Замок цилиндровый	73

					Серия 1.431-16	Выпуск 3	
Изм	Лист	№ Докум	Подп.	Дата			
Разраб.		Безочкова			Содержание	Лит	Лист	Листов
Пров.		Хайцер						1
Н. конт.		Шипимов				Минмонтажспецстрой СССР	
Утв.		Левединский				Гипроспецсеконструкция	

Серия 1.431-16

Выпуск 3

Двери однопольные

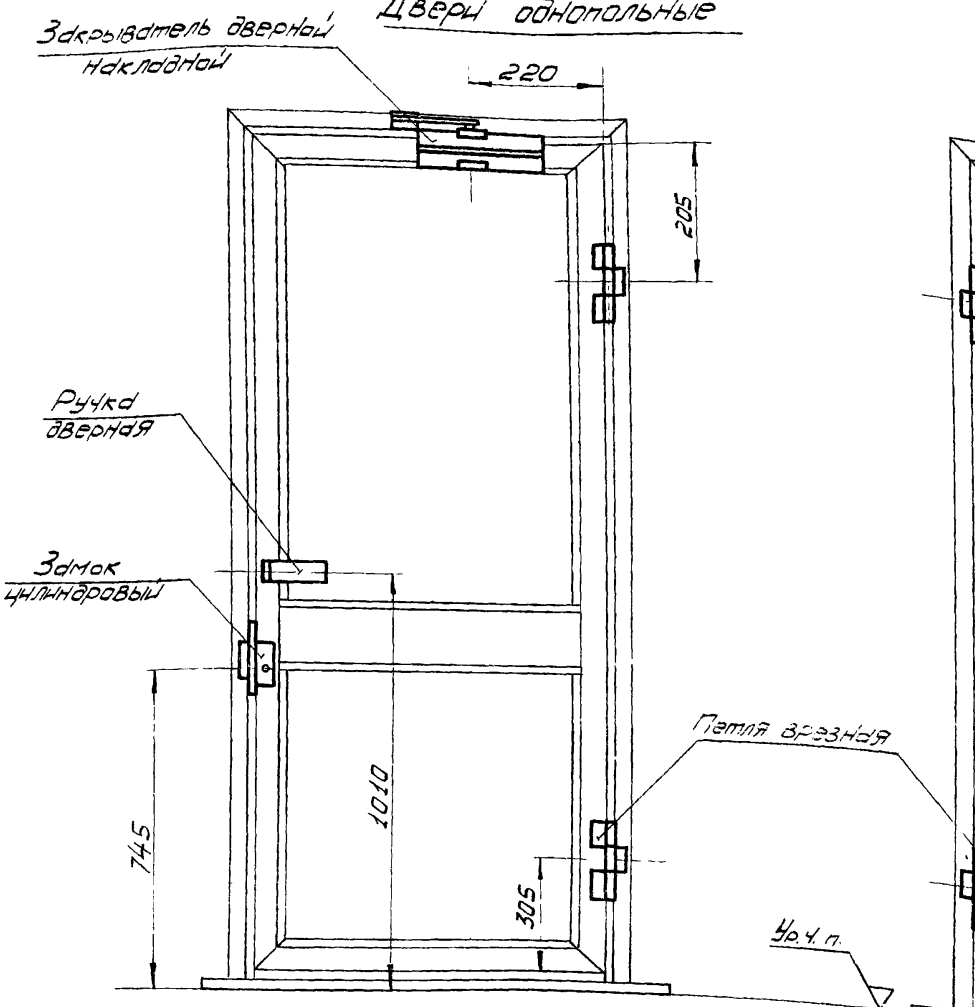

Двери двупольные

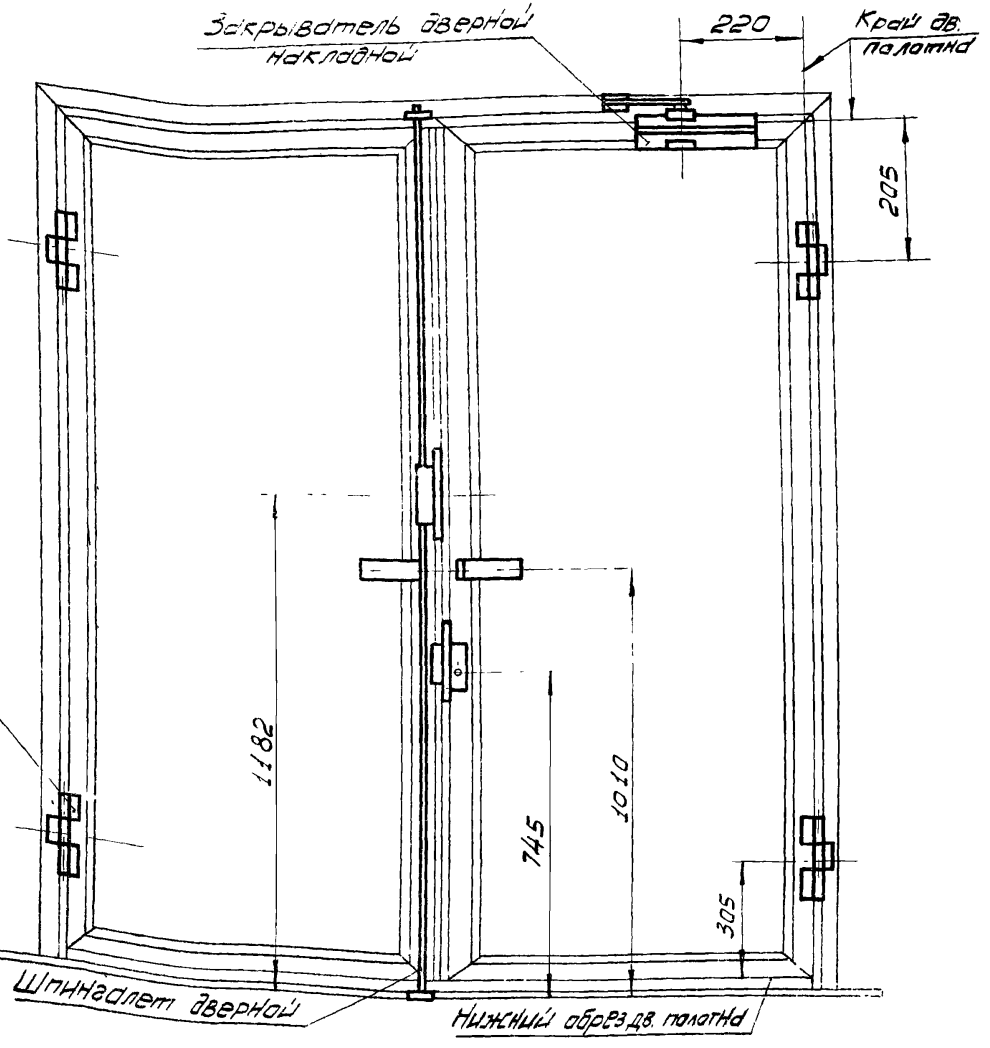

Схема расположения упора

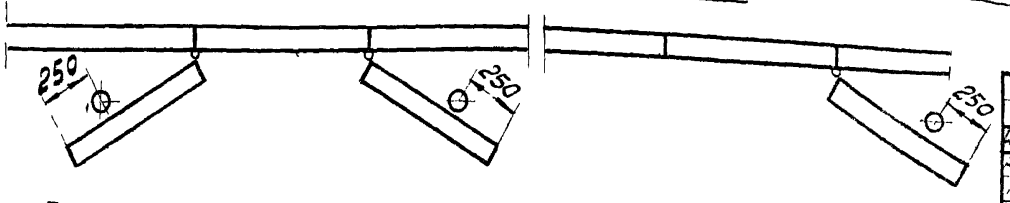

Двери двупольные

Двери однопольные

Изм	Лист	№ докум.	Подп	Дата
Разраб.	Безрукова			
Пров.	Хайцер			
Н. контр.	Шапатов			
Утв.	Лебединский			

Серия 1.431-16 | Выпуск 3

Схема расположения приборов на дверях с притвором

Лит | Лист | Листов 1

Минмонтажспецстрой СССР

Гипроспецпеконструкция

Инв. № подл. | Подп. и дата | Взам. инв. № | Инв. № дубл. | Подп. и дата

Формат	Зона	Поз.	Обозначение	Наименование	Кол.	Примечан.
				Документация		
12			Э01-005 СБ.	Сборочный чертеж		
				Детали		
12		1	Э01-008	Полупетля	1	
12		2	Э01-009	Полупетля	1	
11		3	Э01-004	Шайба	4	
11		4	Э01-006	Штифт	1	
11		5	Э01-007	Ось	1	

Подпись дата | Инв. № дубл. | Взам. инв. № | Подпись дата | Инв. № подл.

Изм	Лист	№ докум.	Подп.	Дата
Разраб.		Безрукова	БСЗ	26 VI-78
Провер.		Хайцер		26 VI-78
Т. контр.				
Н. контр.		Шапатов		26 VI-78
Утв.		Хайцер		26 VI-78

Серия 1.431-16 | Выпуск 3

Э01-005

Петля

Лит	Лист	Листов
		1

Минмонтажспецстрой СССР
Гипроспецлегконструкция

Инв. № подл. | Подпись дата | Взам. инв. № | Инв. № дубл. | Подпись и дата

Серия 1.431-16 | Выпуск 3 | Э01-007 | 5

Rz20 (√)

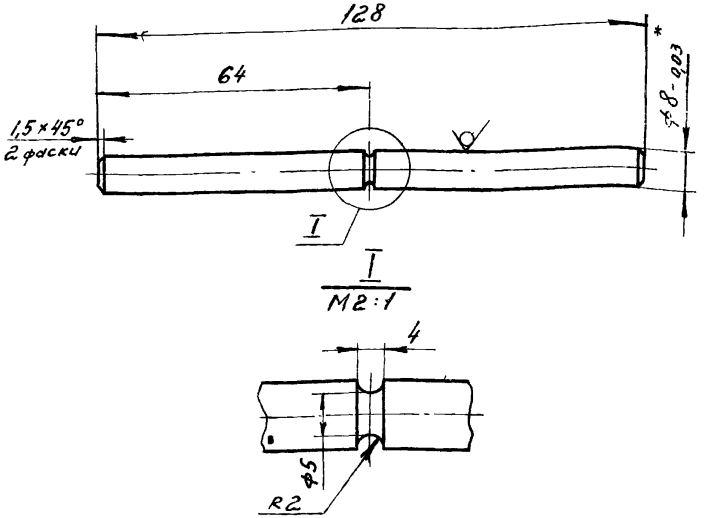

1* размер для справок
2. Маркировать на бирке ЧУ. шрифтом ПО-5 ГОСТ 2930-62

Изм	Лист	№ докум.	Подп.	Дата
Разраб.		Безрукова	БСЗ	26 VI-78
Провер.		Хайцер		26 VI-78
Т. контр.				
Н. контр.		Шапатов		26 VI-78
Утв.		Хайцер		26 VI-78

Серия 1.431-16 | Выпуск 3

Э01-007

Ось

Лит.	Масса	М-б
	0,05	1:1

Лист | Листов 1

Круг 8 ГОСТ 7417-75
20Х13 ГОСТ 5632-72

Минмонтажспецстрой СССР
Гипроспецлегконструкция

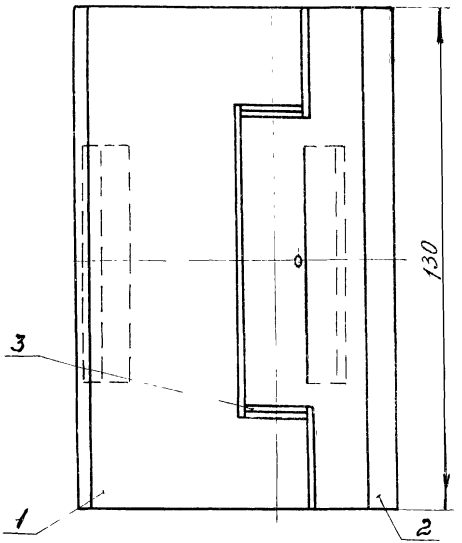

Вид А

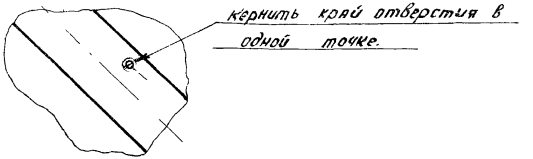

Вид Б

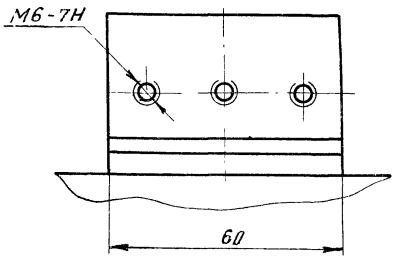

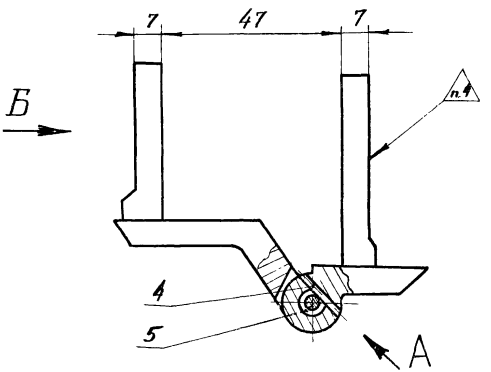

1. Размеры для справок
2. Керновку штифта производить после установки петли на изделие
3. Маркировать на бирке ЧУ шрифтом ПО-3 ГОСТ 2930-62
4. Клеймить ударным способом.

					серия 1.431-16	выпуск 3	
					301-005 сб.		
Изм.	Лист	№ докум.	Подп.	Дата	Петля	Лит	Масса	Масштаб
Разраб.		Безрукова					0,417	1:1
Провер.		Хайцер			Сборочный чертеж	Лист	Листов 1
Т.контр.							
Н.контр.		Шапатов				Минмонтажспецстрой СССР. Гипроспецлегконструкция	
Утв.							

Rz 40 (√)

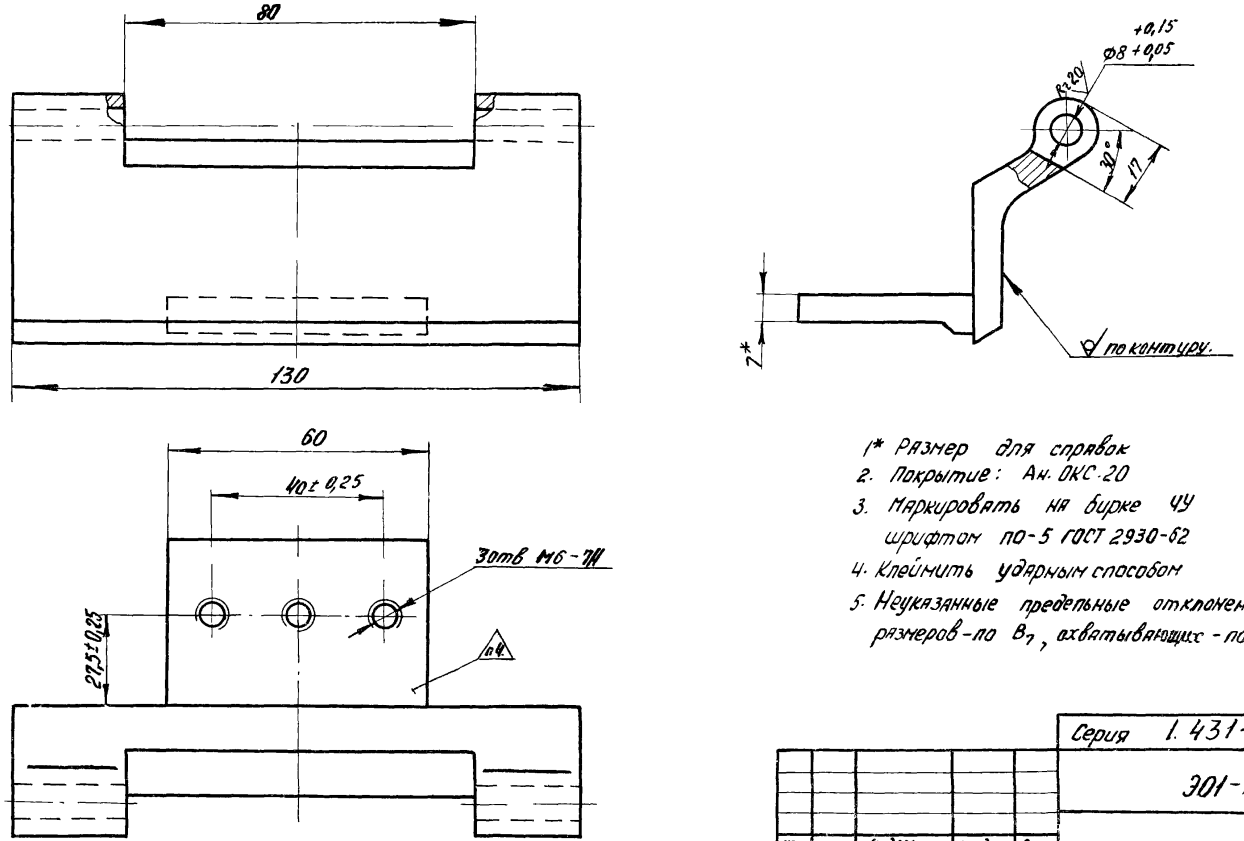

1* Размер для справок
2. Покрытие: Ан. ОКС-20
3. Маркировать на бирке ЧУ шрифтом ПО-5 ГОСТ 2930-62
4. Клеймить ударным способом
5. Неуказанные предельные отклонения охватываемых размеров - по B_7, охватывающих - по A_7

Изм.	Лист	№ докум.	Подп.	Дата	Серия 1.431-16		Выпуск 3	
					301-008			
Разраб.		Безрукова			Полупетля	Лит	Масса	Масштаб
Провер.		Хайцер					0,216	1:1
Т. контр.						Лист	Листов: 1	
Гл. констр. пр.					Профиль ПА-472 АД31-Т1 ГОСТ 4784-74	Минмонтажспецстрой СССР „Гипроспецлегконстр"		
Н. контр.		Шапатов						
Утв.		Лебединский						

Инв. подл.	Подпись	Дата	Взам. инв. №	Инв. дубл.	Подпись и дата

Выпуск 3 | серия 1.431-16 | 301-009

$R_z 40$ (√)

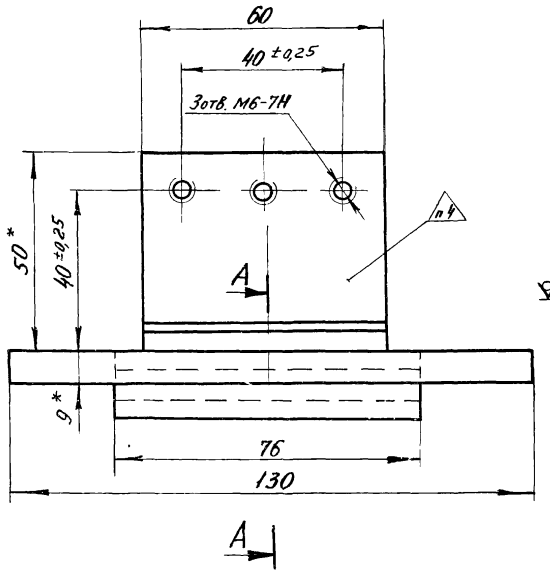

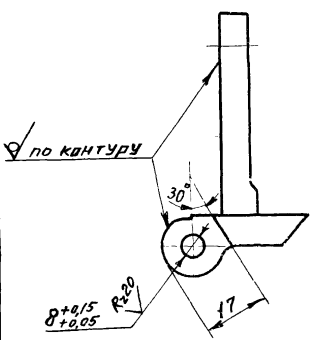

А-А

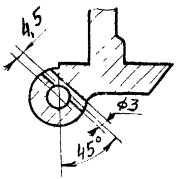

1.* Размеры для справок
2. Покрытие: Ан ОКС 20
3. Маркировать на бирке ЧУ шрифтом ПО-5 ГОСТ 2930-62
4. Клеймить ударным способом
5. Неуказанные предельные отклонения охватываемых - по B_7; охватывающих - по A_1, прочих - по CM_7

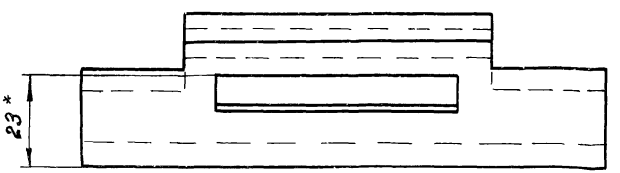

					Серия 1.431-16	Выпуск 3	
					301-009		
изм	лист	№ докум.	подп.	дата	Полупетля	лит	масса	масштаб
разраб.		Безрукова					0,150	1:1
провер.		Хайцер				лист	листов 1
Т. контр.							
Н. контр.		Шапатов			профиль ПА-473 АД-31-71 ГОСТ 4784-74	Минмонтажспецстрой СССР Гипроспецпегконструкция	
Утв.		Лебединский					

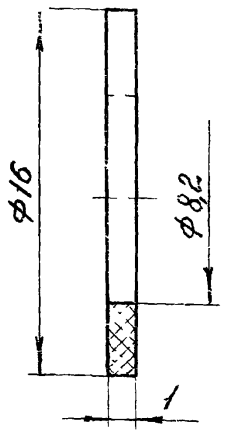

Маркировать на бирке ЧУ.
шрифтом ПО-5 ГОСТ 2930-62

Серия 1.431-16			Выпуск 3	
901-004				
Изм. Лист	№ докум.	Подп.	Дата	Лит. / Масса / Масштаб
Разраб.	Безрукова			Шайба / 0,030 / 5:1
Провер.	Хайцер			Лист / Листов 1
Т.контр.				Капрон ВТУ УХП 69-58
Н.контр.	Шаламов			Минмонтажспецстрой СССР
Утв.	Хайцер			Типоспецконструкция

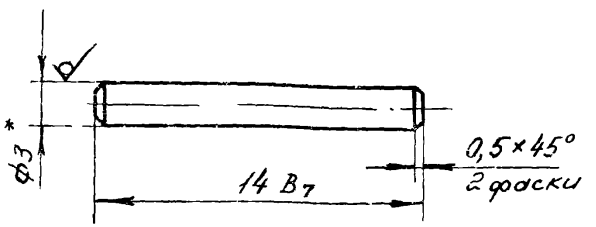

1.* Размеры для справок.
2. Покрытие: Ц12ХР.
3. Маркировать на бирке ЧУ шрифтом ПО-5 ГОСТ 2930-62.

Серия 1.431-16			Выпуск 3	
901-006				
Изм. Лист	№ докум.	Подпись	Дата	Лит. / Масса / Масштаб
Разраб.	Безрукова			Штифт / 0,0007 / 5:1
Провер.	Хайцер			Лист / Листов 1
Т.контр.				Проволока II-3 ГОСТ 9389-75
Гл.к.-р.				Минмонтажспецстрой СССР
Н.контр.	Шаламов			Типоспецконструкции
Утв.	Хайцер			

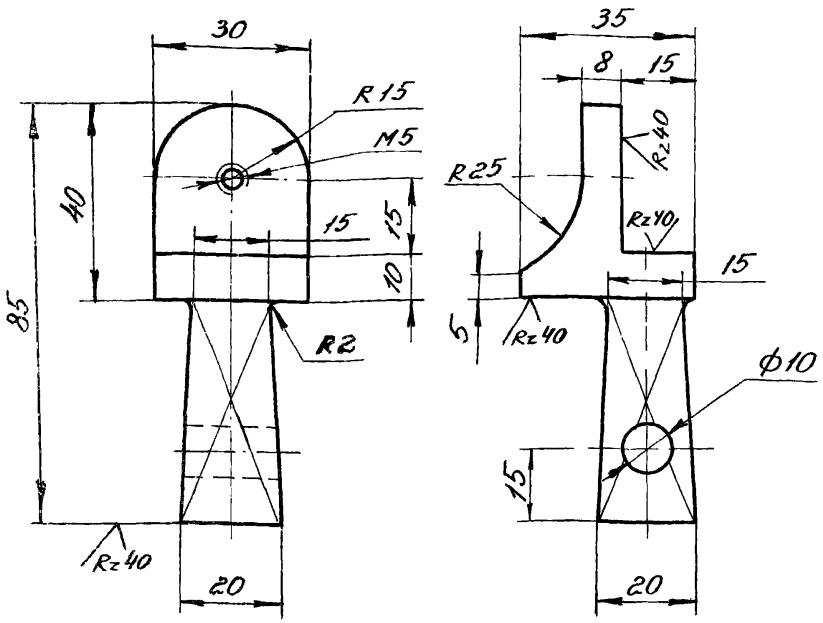

1. Предельные отклонения размеров:
отверстия - по A_7; вала - по B_7; остальное - по CM_7.
2. Покрытие - анодировать в натуральный цвет.

Изм.	Лист	№ докум.	Подп.	Дата
Разраб.	Воробьев			20.VII.78
Пров.	Хайцер			25.VII.78
Т.контр.				
Н.контр.	Шаламов			26.VII.78
Утв.	Хайцер			28.VII.78

Серия 1.431-16 | Выпуск 3

УД01-00-00-01

Стойка

Лит.	Масса	Масштаб
0	0,08	1:1

Лист	Листов 1

Ал9-Т4 ГОСТ 2685-75

Минмонтажспецстрой СССР
Гипроспецлегконструкц

Формат	Зона	Поз	Обозначение	Наименование	Кол.	Прим.
				Документация		
12			УД01-00-00-00 СБ	Сборочный чертеж		
				Детали		
11		1	УД01-00-00-01	Стойка	1	
				Стандартные изделия		
		3		Винт М5×30.56.02 ГОСТ 17475-72	1	
		4		Останов дверной ОД ГОСТ 5091-72	1	

Подп. и дата | Инв. № дубл. | Взам. инв. № | Подп. и дата | Инв. № подл.

Изм.	Лист	№ докум.	Подп.	Дата
Разраб.	Воробьев			21.VII.78
Пров.	Хайцер			27.VII.78
Н.контр.	Шаламов			28.VII.78
Утв	Хайцер			31.VII.78

Серия 1.431-16 | Выпуск 3

УД01-00-00-00

Упор дверной

Лит.	Лист	Листов
0		1

Минмонтажспецстрой СССР
Гипроспецлегконструкц

Схема установки упора дверного

Изм.	Лист	№ докум.	Подп.	Дата
Разраб.		Воробьев		
Пров.		Хайцер		
Т. контр.				
Н. контр.		Шламов		
Утв.		Лебединский		

Серия 1.431-16 Выпуск 3

УД01-00-00-00СБ

Упор дверной

Сборочный чертеж

Лит.	Масса	Масштаб
0	0,12	1:1

Лист Листов 1

Минмонтажспецстрой СССР

Гипр. спец. конструкций

Инв. № подл. | Подп. и дата | Взам. инв. № | Инв. № дубл. | Подп. и дата

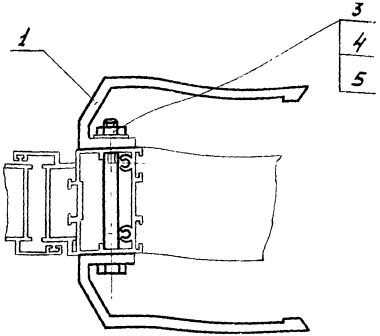

Формат	Зона	Поз	Обозначение	Наименование	Кол.	Примеч.
				Детали		
		1	ДА0 24-15/к 02.00.09	Ручка	2	
				Стандартные изделия		
		3		Болт М8×80.58.02		
				ГОСТ 7798-70	1	
		4		Гайка М8.58.02		
				ГОСТ 5915-70	1	
		5		Шайба 8.02		
				ГОСТ 11371-68	1	

РД 05.00.00. СБ

Установка ручек на дверях переборок
Сборочный чертеж

Лит	Масса	Масштаб
		1:2
Лист	Листов 1	

Минмонтажспецстрой СССР
Гипростальлегконструкция

Изм.	Лист	№ докум.	Подп.	Дата
Разраб.	Безукова			
Пров.	Ждшер			
Т. контр.				
Н. контр.	Шалатов			
Утв.	Лебединский			

Инв. № подл. | Подп. и дата | Взам. инв. № | Инв. № дубл. | Подп. и дата

Серия 1.431-16 | Выпуск 3

ДА0 24-15/к 02 00 09

Ручка

Лит	Масса	Масштаб
	0,38	1:2
Лист	Листов 1	

Профиль ПАП-665
АД 31-Т1 ГОСТ 4784-74

Минмонтажспецстрой СССР
Гипростальлегконструкция

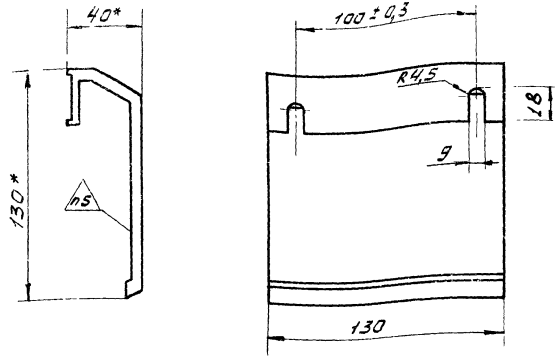

1.* Размеры для справок
2. Неуказанные предельные отклонения размеров: отверстий - по А7; остальные - по СМ7
3. Покрытие Ан. Окс. 21
4. Маркировать на бирке Ч9
5. Клеймить КУ

№ строки	Обозначение	Наименование	Куда входит: Обозначение	Куда входит: Кол.	Общее кол.	Примечание
1	ЗДН04-00-00-00	Закрыватель дверной накладной				
2						
3						
4	ЗДН03-01-00-00	Система рычажная	ЗДН04-00-00-00	1	1	
5	ЗПГ01-00-00-00	Закрыватель пружинно-гидравлический				
6						
7						
8						
9						
10						
11						
12						
13						
14						
15						
16						
17						
18						
19						
20						
21						
22						
23						
24						
25						

Инв. № подл. | Подп. и дата | Взам. инв. № | Инв. № дубл. | Подп. и дата

Изм.	Лист	№ докум.	Подп.	Дата
Разраб.		Мещеряков		
Пров.		Воробьев		
Н. контр.		Шаламов		
Утв.				

Серия 1.431-16 | Выпуск 3

ЗДН04-00-00-00 ВС

Ведомость спецификаций

Лит.	Лист	Листов
О		1

Минмонтажспецстрой СССР
Гипроспецлегконструкция

Форм.	Зона	Поз.	Обозначение	Наименование	Кол.	Примечание
				Документация		
А2			ЗДН04-00-00-00СБ	Сборочный чертеж		
А2			ЗДН04-00-00-00ВС	Ведомость специфик		
				Сборочные единицы		
А1		1	ЗДН03-01-00-00	Система рычажная	1	
А1		2	ЗПГ01-00-00-00	Закрыватель пружин-		
				но-гидравлический	1	
				Детали		
А2		5	ЗДН04-00-00-01	Пластина	1	
А1		6	ЗДН04-00-00-02	Сухарь	6	
				Стандартные изделия		
		9		Винт 5×20.56.02		
				ГОСТ 10619-63	4	

Изм.	Лист	№ докум.	Подп.	Дата
Разраб.		Карпилов		
Пров.		Хайцер		
Т.контр.				
Н.контр.		Шкламов		
Утв.		Хайцер		

Серия 1.431-16 | Выпуск 3

ЗДН04-00-00-00

Закрыватель дверной накладной

Лист 1 | Листов 2

Минмонтажспецстрой СССР
Гипроспецлегконструкция

Форм.	Зона	Поз.	Обозначение	Наименование	Кол.	Прим.
		10		Винт М5×12.56.02		
				ГОСТ 17475-72	4	
		11		Винт 5×20.56.02		
				ГОСТ 10621-63	2	
		13		Болт М6×12.56.02		
				ГОСТ 7798-70	1	
		14		Шайба 6 5.02		
				ГОСТ 11371-68	1	

Инв. № подл. | Подп. и дата | Взам. инв. № | Инв. № дубл. | Подп. и дата

Изм.	Лист	№ докум.	Подп.	Дата

ЗДН04-00-00-00

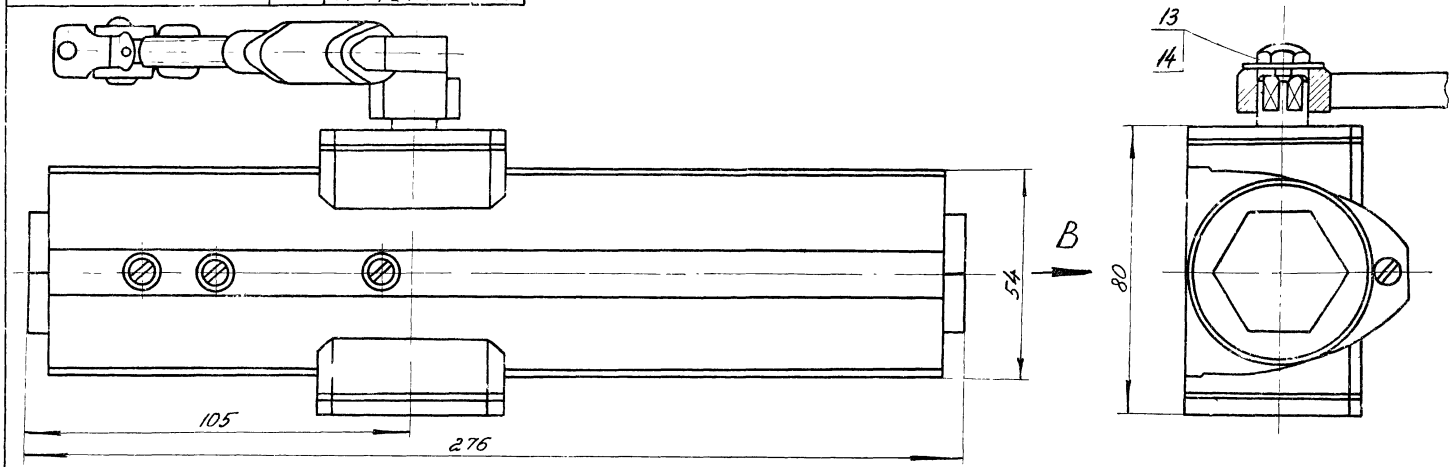

Вид В

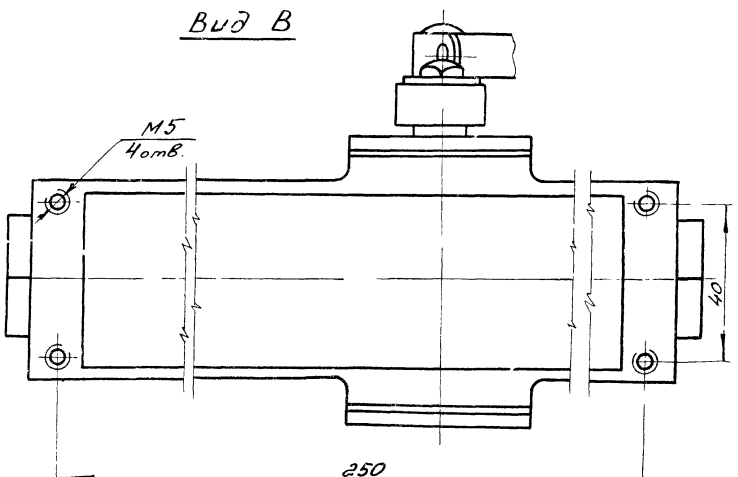

Изм.	Лист	№ докум.	Подп.	Дата
Разраб.	Немеряков			
Пров.	Воробьев			
Т.контр.				
Гл.констр.	Хайцер			
Н.контр.	Шалимов			
Утв.				

Серия 1.431-16 Выпуск 3

ЗДН04-00-00-00СБ

Закрыватель дверной накладной
Сборочный чертеж

Лит	Масса	Масштаб
О	2,43	1:1

Лист 1 Листов 5

Минмонтажспецстрой СССР
Гипростеклоконструкция

Инв.N подл. | Подп. и дата | Взам.инв.N | Инв.N дубл. | Подп. и дата

Изм.	Лист	№ докум.	Подп.	Дата
Разраб.		Мещеряков		
Пров.		Воробьев		
Т. контр.				
Гл. констр.		Хайцер		
Н. контр.		Шалатов		
Утв.		Лебедянский		

Серия 1.431-16 | Выпуск 3

ЗД НОЧ-00-00-00СБ

Закрыватель дверной накладной
Сборочный чертеж

Лит.	Масса	Масштаб
О	—	1:1

Лист 2 | Листов 5

Минмонтажспецстрой СССР
Гипроспецэлектромонтаж

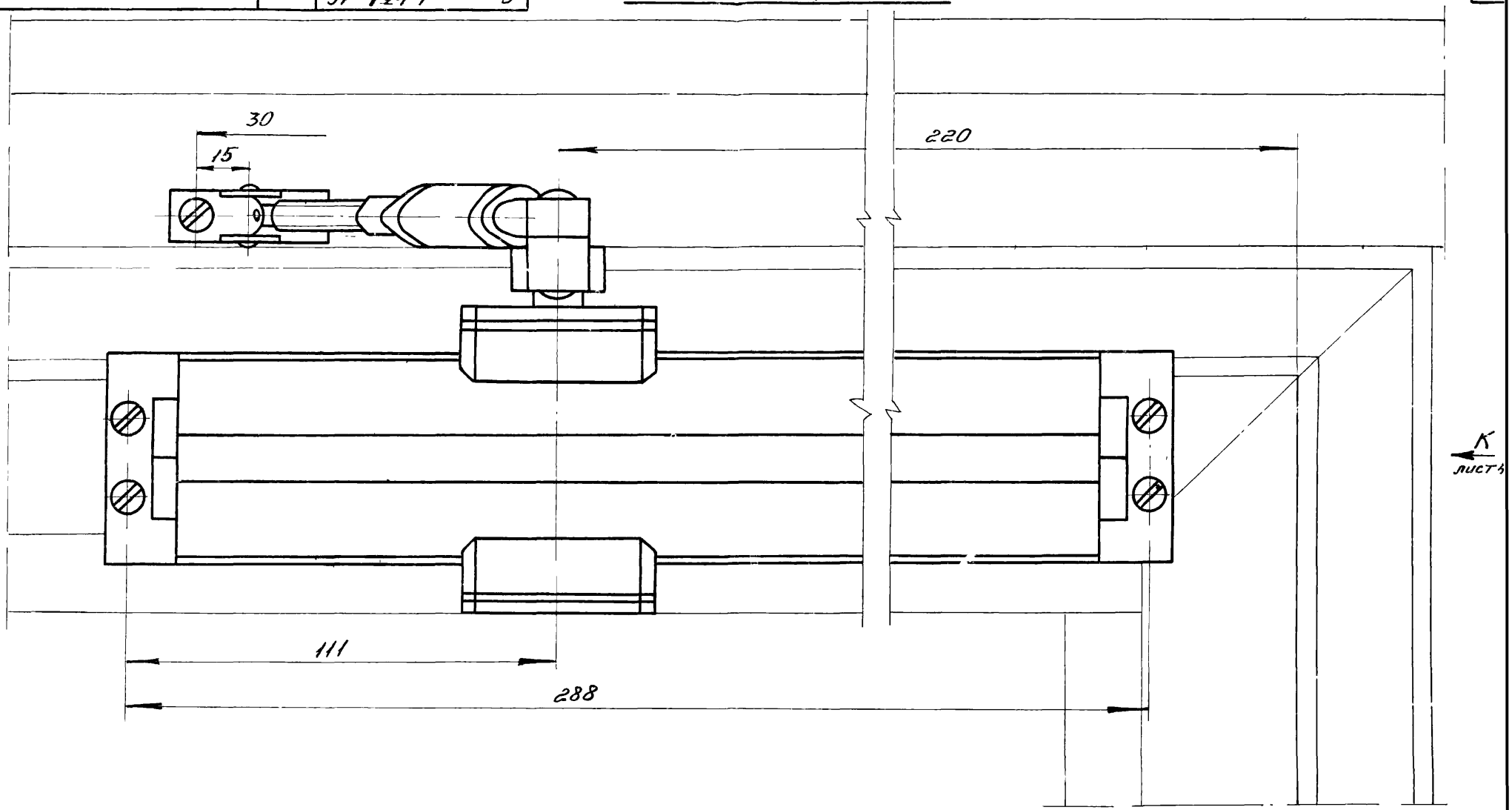

Серия 1.431-16	Выпуск 3
ЗДН 04-00-00-00 СБ	
Закрыватель дверной накладной. Сборочный чертеж	Лит. 0 / Масса — / Масштаб 1:1
	Лист 3 / Листов 5
	Минмонтажспецстрой СССР Гипроспецстальконструкция

Изм.	Лист	№ докум.	Подп.	Дата
Разраб.		Бокова		26.07.78
Пров.		Павлова		26.07.78
Т.контр.				
Н.контр.		Шалагов		26.07.78
Утв.		Хайцер		26.07.78

Инв.№ подл. | Подп. и дата | Взам.инв.№ | Инв.№ дубл. | Подп. и дата

Вид К лист 3

Установка закрывателя

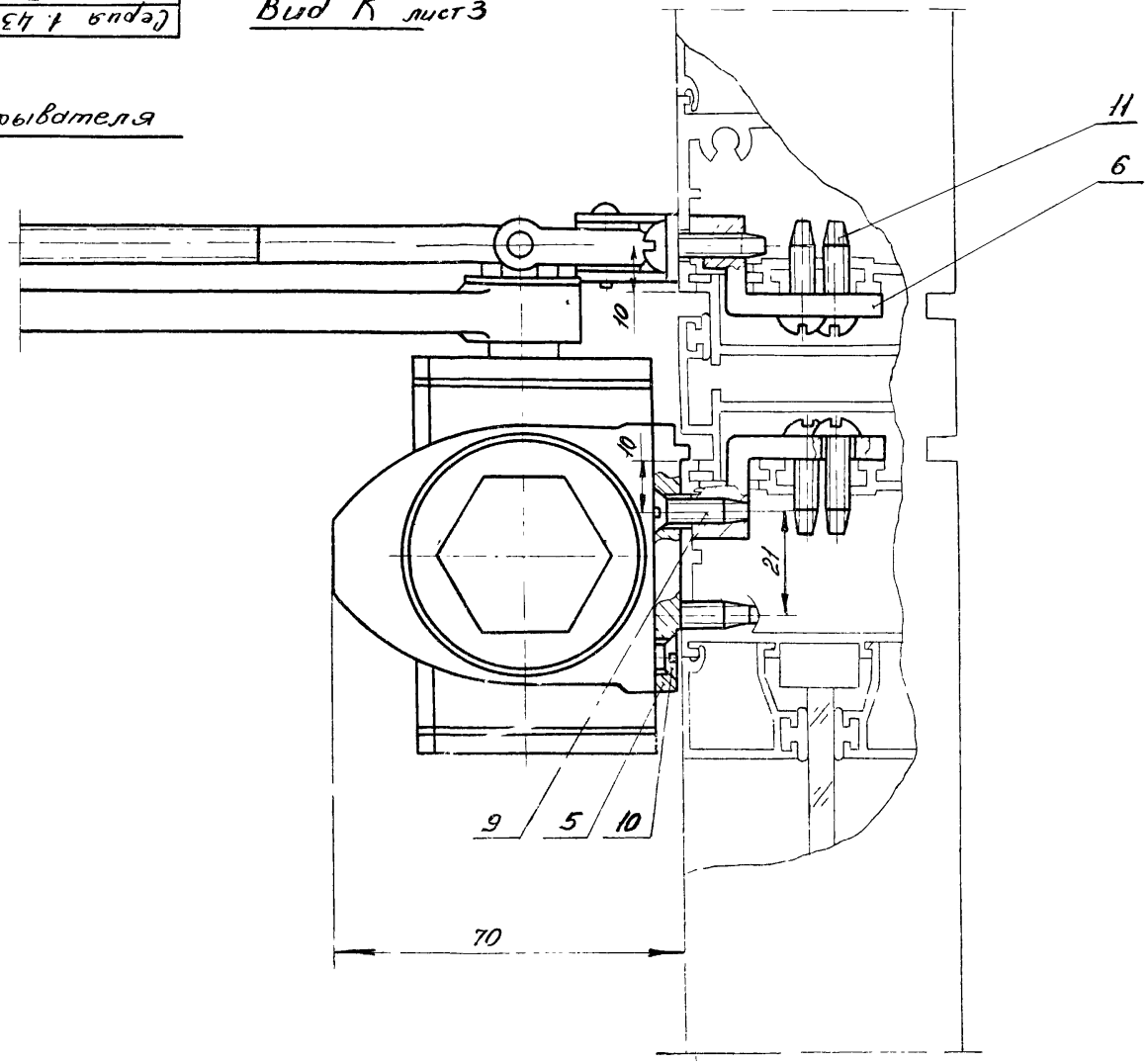

Серия 1.431-16					Выпуск 3		
ЗДН04-00-00-00 СБ							
Изм.	Лист	№ докум.	Подп.	Дата	Закрыватель дверной накладной Сборочный чертеж	Лит.	Масса	Масштаб
Разраб.		Бокова				0	—	1:1
Пров.		Павлова				Лист 4	Листов 5	
Т. контр.						Минмонтажспецстрой СССР Гидроспецпроектуклад		
Н. контр.		Шапатов						

Расположение отверстий для крепления закрывателя к дверному полотну и дверной панели

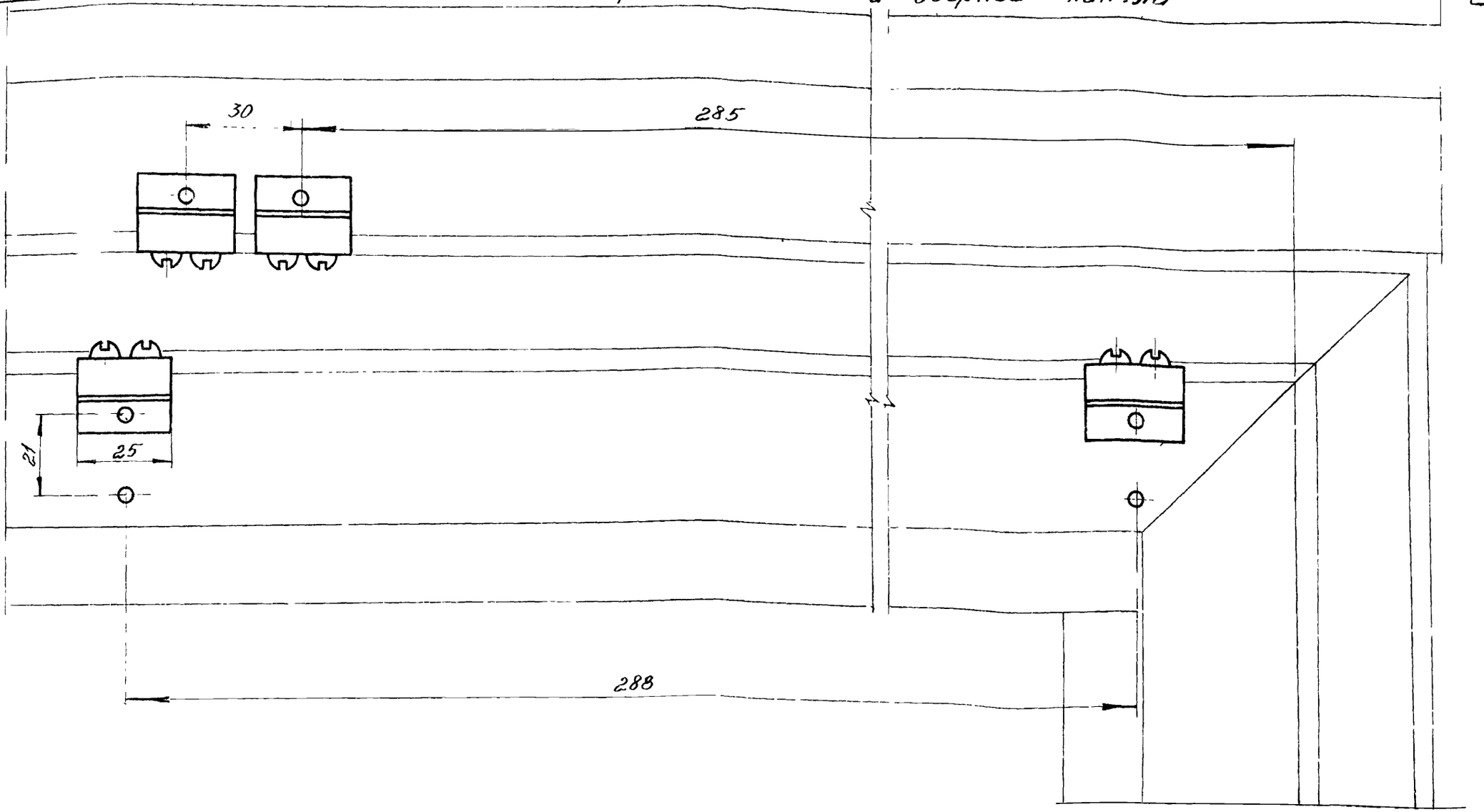

Изм.	Лист	№ докум.	Подп.	Дата
Разраб.		Карпилов		26.11.78
Пров.		Хайцер		26.11.78
Т. контр.				
Н. контр.		Шапатов		26.11.78
Утв.		Хайцер		26.11.78

Серия 1.431-16 | Выпуск 3

ЗДН04-00-00-00СБ

Закрыватель дверной накладной
Сборочный чертеж

Лит.	Масса	Масштаб
0	—	1:1

Лист 5 | Листов 5

Минмонтажспецстрой СССР
Гип[illegible] [illegible]егконструкция

Инв. № подл. | Подп. и дата | Взам. инв. № | Инв. № дубл. | Подп. и дата

Rz30 $\sqrt{}$ ($\sqrt{}$)

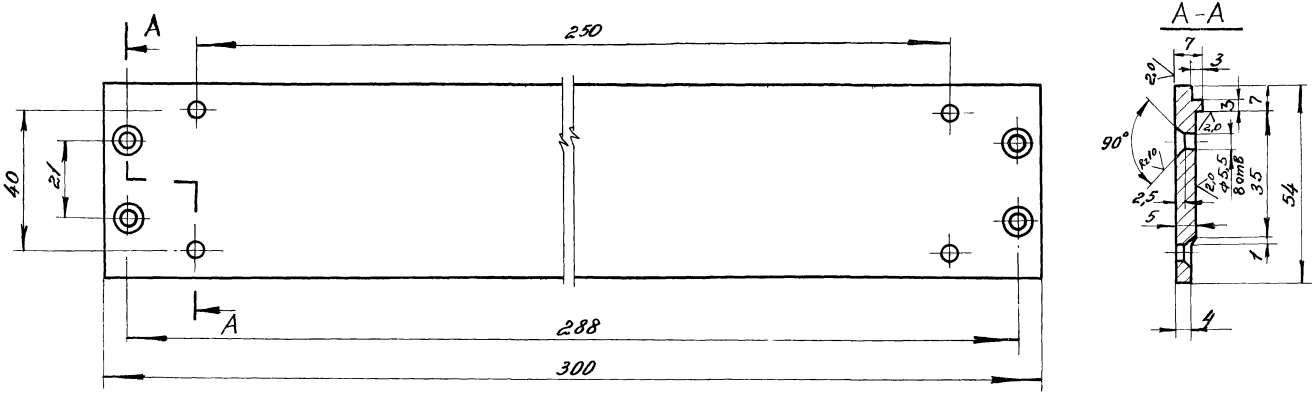

1. Предельные отклонения размеров: отверстия - по A_1; вала - по B_1; остальное - по CM_1.
2. Покрытие - Кд. 9. хр.

					Серия 1.431-16	Выпуск 3	
					3ДН04-00-00-01		
Изм.	Лист	N докум.	Подп.	Дата	Пластина	Лит.	Масса / Масштаб
Разраб.		Григорьева		25.11.71		0	0,6 / 1:1
Пров.		Хайцер		25.11.71		Лист	Листов 1
Т. контр.					Ст.3 ГОСТ 380-71	Минмонтажспецстрой СССР Гипроспецлегоконструкция	
Н. контр.		Шалатов		25.11.71			
Утв.		Хайцер		25.11.71			

№ строки	Обозначение	Наименование	Куда входит: Обозначение	Куда входит: Кол.	Общее кол.	Примечание
1	ЗПГ 01-00-00-00	Закрыватель пружинно-гидравлический				
2						
3	ЗПГ 01-10-00-00	Поршень в сборе	ЗПГ 01-00-00-00	1	1	
4						
5						
6						
7						
8						
9						
10						
11						
12						
13						
14						
15						
16						
17						
18						
19						
20						
21						
22						
23						
24						
25						
26						

Инв. № дубл. | Подп. и дата | Взам. инв. № | Инв. № подл. | Подп. и дата

Изм.	Лист	№ докум.	Подп.	Дата
Разраб.		Мещеряков		26.10-71
Пров.		Хайцер		26.10-71
Н. контр.		Шапатов		27-11
Утв.		Хайцер		28.11.71

Серия 1.431-16 | Выпуск 3

ЗПГ 01-00-00-00 ВС

Ведомость спецификаций

Лит.	Лист	Листов
О		1

Минмонтажспецстрой СССР
Гипроспецлегконструкция

Формат	Зона	Поз.	Обозначение	Наименование	Кол.	Примечание
				Документация		
22			ЗПГ01-00-00-00СБ	Сборочный чертеж		
12			ЗПГ01-00-00-00	Ведомость спецификаций		
				Сборочные единицы		
11		1	ЗПГ01-10-00-00	Поршень в сборе	1	
				Детали		
11		3	ЗПГ01-00-00-01	Вал-шестерня	1	
11		4	ЗПГ01-00-00-02	Пружина большая	1	
11		5	ЗПГ01-00-00-03	Пружина малая	1	
12		6	ЗПГ01-00-00-04	Корпус	1	
11		7	ЗПГ01-00-00-05	Пробка	2	
11		8	ЗПГ01-00-00-06	Стакан	1	
11		9	ЗПГ01-00-00-07	Прокладка	2	
11		10	ЗПГ01-00-00-08	Игла регулировочная	1	
11		11	ЗПГ01-00-00-09	Заглушка	3	
11		12	ЗПГ01-00-00-10	Прокладка	3	
11		13	ЗПГ01-00-00-11	Крышка подшипника сквозная	1	
11		14	ЗПГ01-00-00-12	Прокладка	2	
11		15	ЗПГ01-00-00-13	Крышка подшипника глухая	1	

Серия 1.431-16 | Выпуск 3

ЗПГ01-00-00-00

Изм.	Лист	№ докум.	Подп.	Дата
Разраб.		Мещеряков		25.11.11
Провер.		Воробьев		25.11.11
Н.контр.		Шоламов		25.11.11
Утв.		Хаитцер		16.12.11

Закрыватель пружинно-гидравлический.

Лит.	Лист	Листов
О	1	2

Минмонтажспецстрой СССР
Гипроспецмонтажконструкция

Формат	Зона	Поз.	Обозначение	Наименование	Кол.	Прим.
				Стандартные изделия		
		17		Винт М5×10-5.6.02 ГОСТ 17475-72	8	
		18		Подшипник №202 ГОСТ 8338-75	2	
		19		Манжета 1-14×28-3 ГОСТ 8752-70	1	
		20		Кольцо 12-8×5 ГОСТ 9833-73	1	

Инв. № подл. | Подп. и дата | Взам. инв. № | Инв. № дубл. | Подп. и дата

ЗПГ01-00-00-00

Изм. | Лист | № докум. | Подп. | Дата

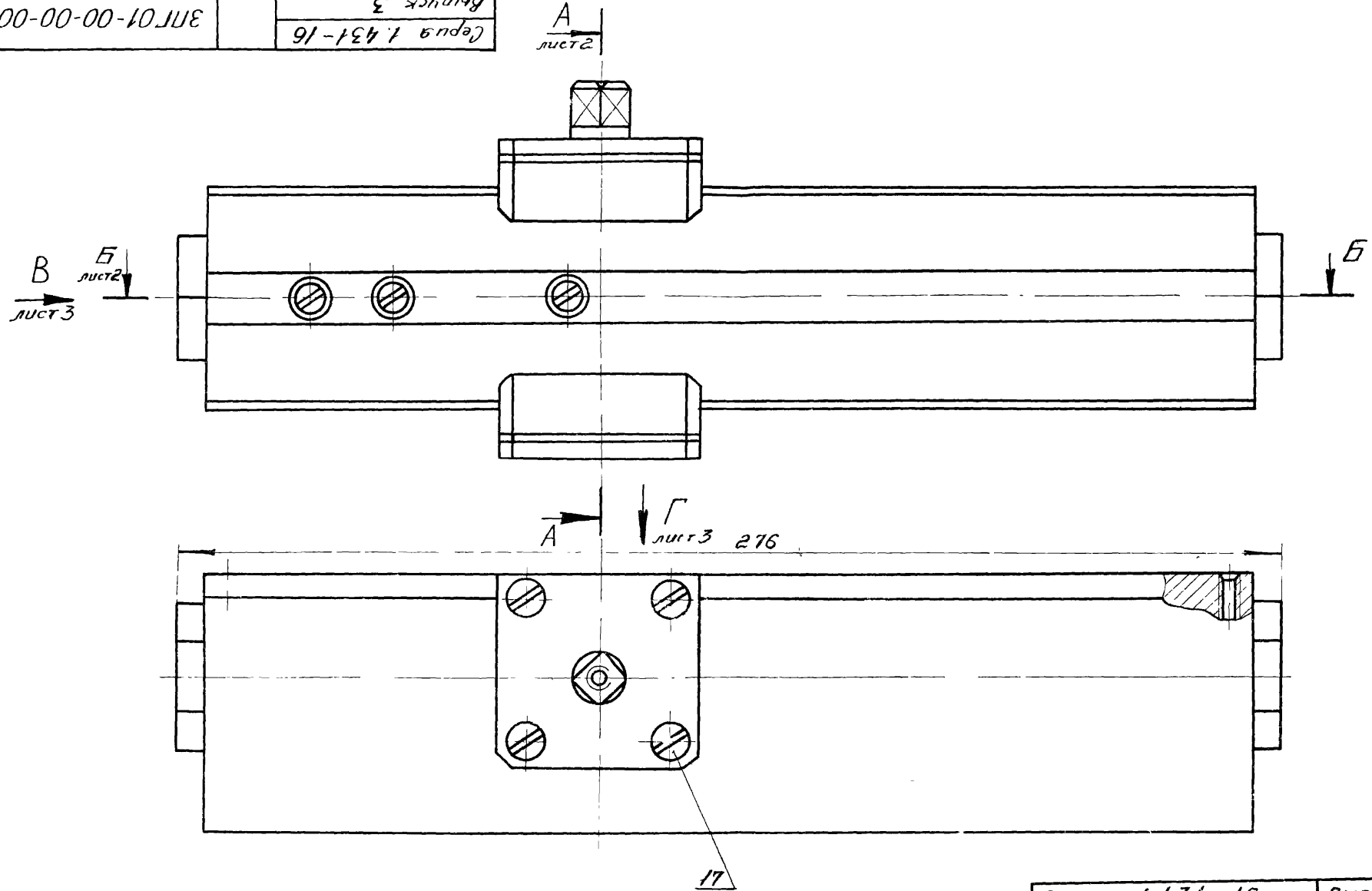

Примечание. Детали закрывателя показаны в рабочем положении /дверь закрыта/

Изм.	Лист	№ докум.	Подп.	Дата
Разраб.		Воробьев		
Пров.		Хаицер		
Т.контр.				
Гл.констр.		Хаицер		
Н.контр.		Шапатов		
У.с.				

Закрыватель пружинно-гидравлический
Сборочный чертеж

Лит.	Масса	Масштаб
О	1,75	1:1
Лист 1	Листов 3	

Минмонтажспецстрой СССР
Гипроспецлегконструкция

Инв.№ подл. | Подп. и дата | Взам.инв.№ | Инв.№ дубл. | Подп. и дата

Б-Б лист 1

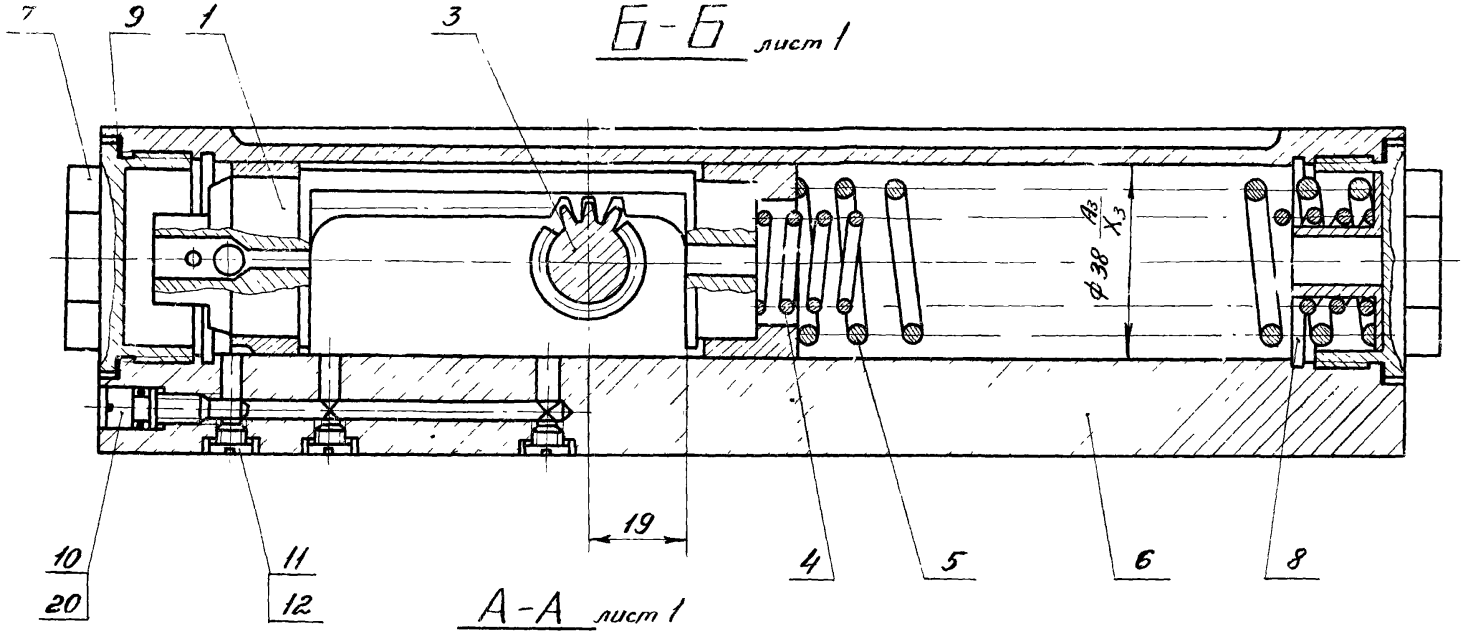

А-А лист 1

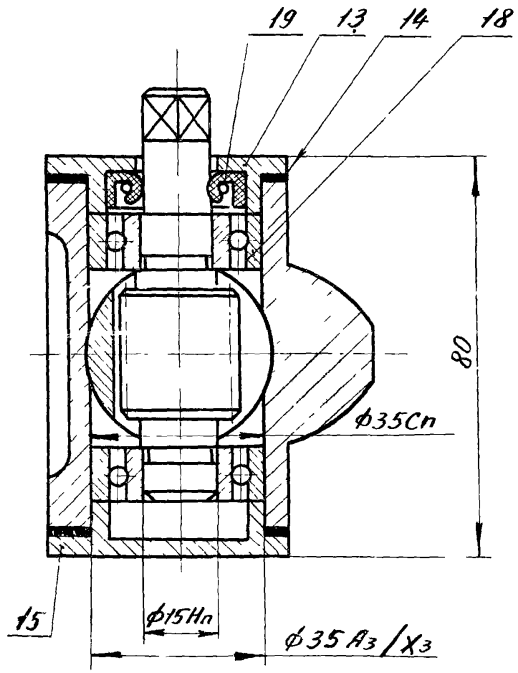

Изм.	Лист	№ докум.	Подп.	Дата
Разраб.		Воробьев		
Пров.		Хайцер		
Т.контр.				
Гл.констр.		Хайцер		
Н.контр.		Шапатов		

Серия 1.431-16 | Выпуск 3

ЗПГ01-00-00-00 СБ

Закрыватель пружинно-гидравлический

Сборочный чертеж.

Лит.	Масса	Масштаб
О	—	1:1

Лист 2 | Листов 3

Минмонтажспецстрой СССР

Гипроспецэлектромонтаж

Вид В лист 1

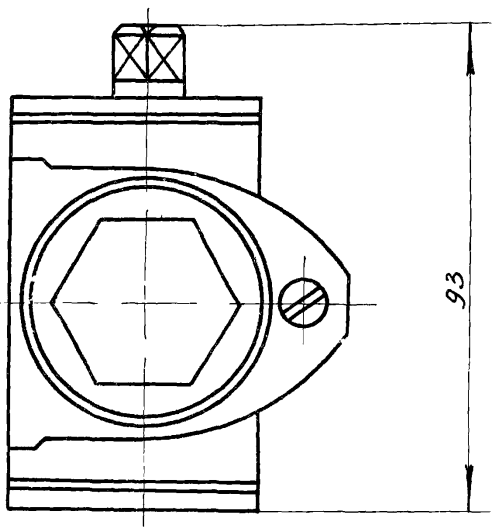

Вид Г лист 1

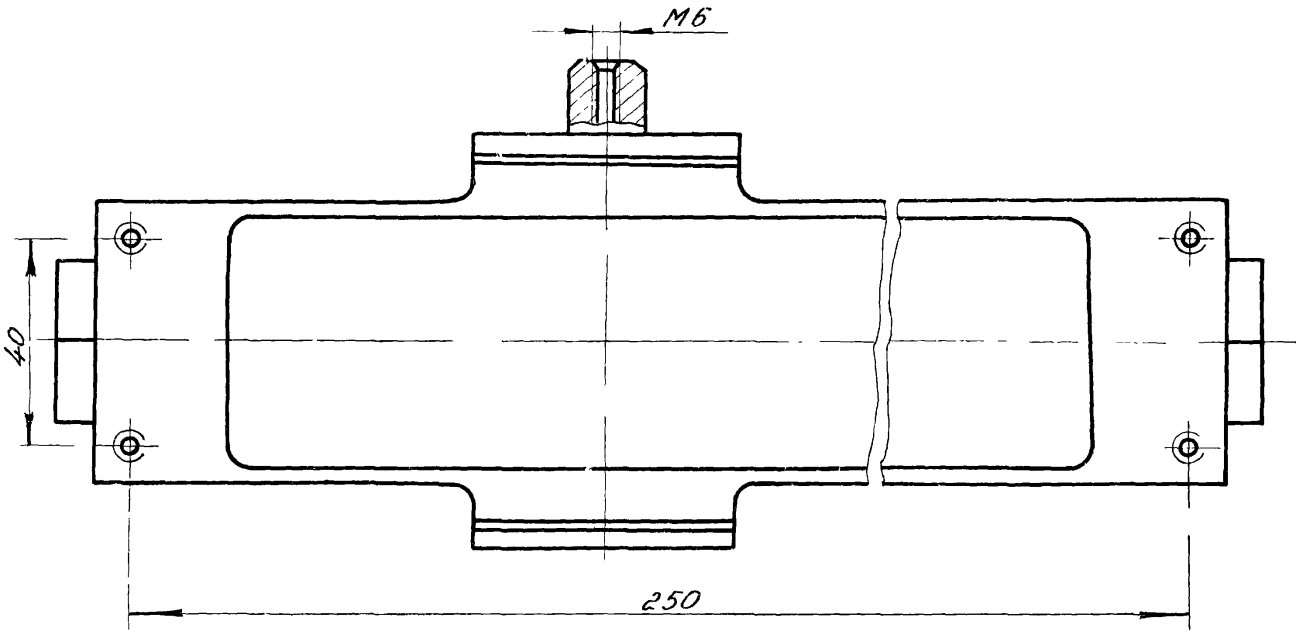

Инв. № подл.	Подп. и дата	Взам. инв. №	Инв. № дубл.	Подп. и дата

Изм.	Лист	№ докум.	Подп.	Дата
Разраб.		Воробьев		25/VI-76
Пров.		Хайцер		1/VI 76
Т. контр.				
Гл. констр.		Хайцер		1/VI 76
Н. контр.		Шаламов		1/VI 76
Утв.		Лебединский		25/VI 76

Серия 1.431-16 Выпуск 3

ЗПГ 01-00-00-00СБ

Закрыватель пружинно-гидравлический сборочный чертеж

Лит.	Масса	Масштаб
О		1:1

Лист 3 Листов 3

Минмонтажспецстрой СССР
Гипроспецлегконструкция

Rz40 (V)

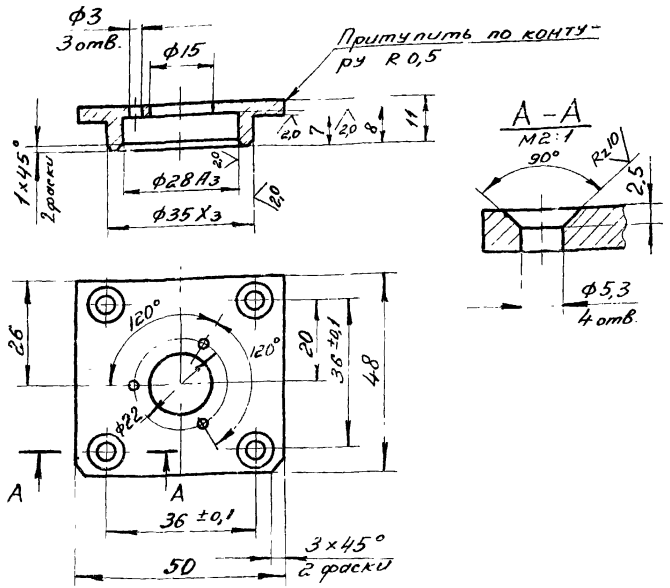

1. Неуказанные предельные отклонения размеров: отверстия – по A_7; вала – по B_7; остальное – по CM_7.
2. Покрытие – анодировать в натуральный цвет.

Изм.	Лист	№ докум.	Подп.	Дата
Разраб.		Рыжова		26.VII-74
Пров.		Воробьев		26.VII-74
Т.контр.				
Н.контр.		Шаламов		26.VII.74
Утв.		Хайцер		26.VII.74

Серия 1.431-16 | Выпуск 3

ЗПГ01-00-00-11

Крышка подшипника сквозная

Лит.	Масса	Масштаб
0	0,019	1:1

Лист | Листов 1

АД 31-Т1 ГОСТ 4784-74

Минмонтажспецстрой СССР
Гипроспецмонтажиндустрия

Формат	Зона	Поз.	Обозначение	Наименование	Кол.	Прим.
				Документация		
12			ЗПГ01-10-00-00СБ	Сборочный чертеж		
12			ЗПГ01-00-00-00 ВС	Ведомость спецификации		
				Детали		
12		1	ЗПГ01-10-00-01	Поршень	1	
11		2	ЗПГ01-10-00-02	Втулка	1	
11		3	ЗПГ01-10-00-03	Втулка	1	
				Стандартные изделия		
		5		Штифт цил. 3Г×12 ГОСТ 3128-70	1	
		6		Шарик Б.V.6мм Н ГОСТ 3722-60	1	

Подп. и дата | Взам. инв. № | Инв. № дубл. | Подп. и дата

Серия 1.431-16 | Выпуск 3

ЗПГ01-10-00-00

Поршень в сборе

Изм.	Лист	№ докум.	Подп.	Дата
Разраб.		Воробьев		26.VII-74
Пров.		Хайцер		26.VII-74
Н.контр.		Шаламов		26.VII.74

Лит.	Лист	Листов
0		1

Минмонтажспецстрой СССР
Гипроспецмонтажиндустрия

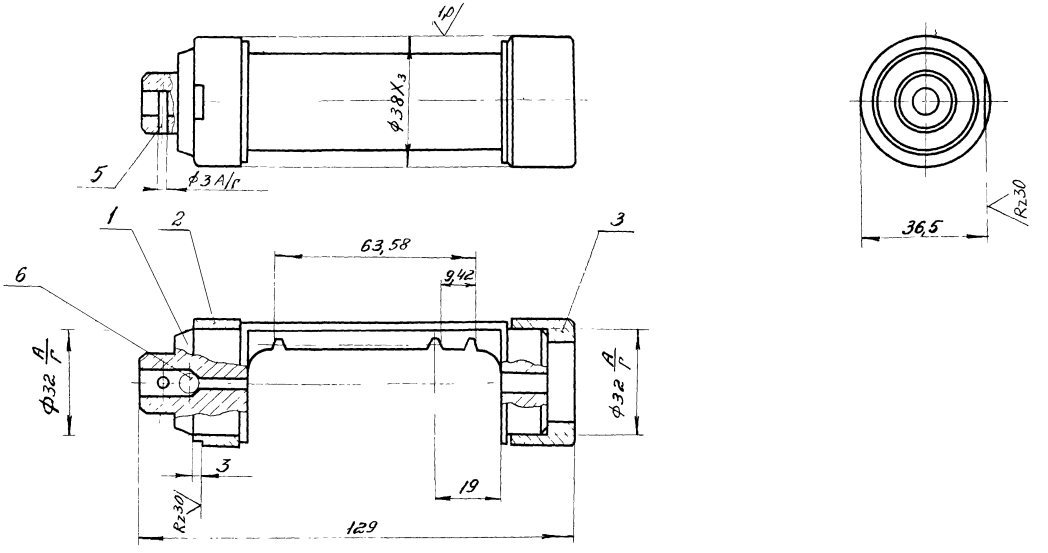

Изм.	Лист	№ докум.	Подп.	Дата
Разраб.		Воробьев		
Пров.		Воробьев		
Т.контр.				
Н.контр.		Шалатов		
Утв.				

Поршень в сборе
Сборочный чертеж

Лит.	Масса	Масштаб
О	0,3	1:1

Лист | Листов 1

Минмонтажспецстрой СССР
Гипроспецгазмонтаж

Инв. № подл. | Подп. и дата | Взам. инв. № | Инв. № дубл. | Подп. и дата

28

Rz30 / (V)

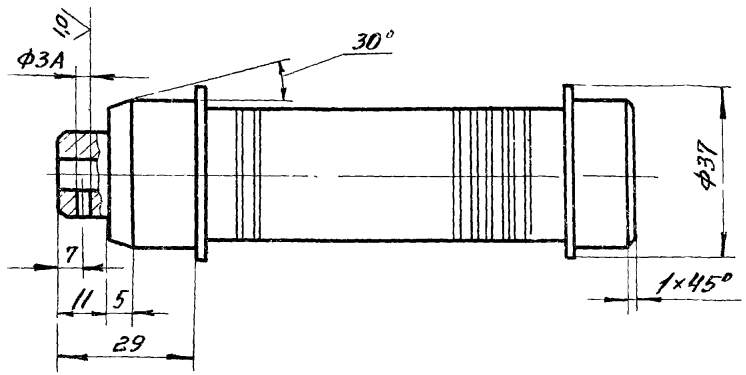

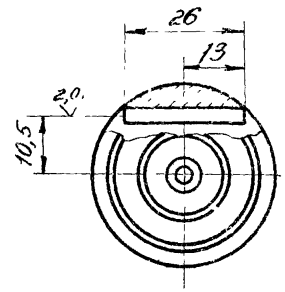

Модуль	m	1,5
Исходный контур	–	ГОСТ 13755-68
Степень точности по ГОСТ 10242-73	–	Ст. 8-Ж
Толщина зубa	S	2,5
Измерительная высота	h	1,5
Шаг	t	4,71
Число зубьев	Zр	13

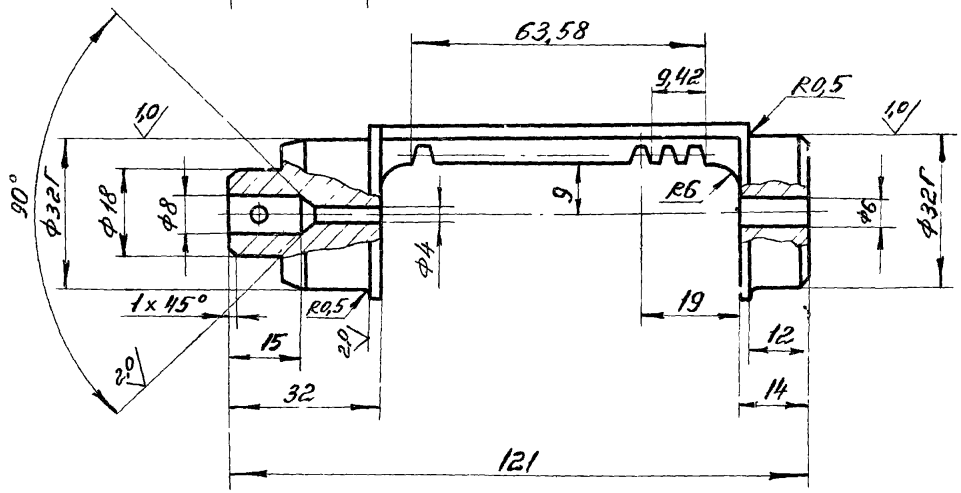

1. HRC 28... 32
2. Неуказанные предельные отклонения линейных размеров поверхности типа вала – по B_7; остальных – по CM_7; угловых – по 7 степени точности
3. Данные для контроля по нормам точности ГОСТ 13755-68.

Изм.	Лист	№ докум.	Подп.	Дата
Разраб.		Мещеряков		25.VI-74
Пров.		Воробьев		26.VI-74
Т. контр.				
Н. контр.		Шаламов		26.VI-74
Утв.		Хайцер		25.VI-74

Серия 1.431-16 | Выпуск 3

3ПГ01-10-00-01

Поршень

Лит.	Масса	Масштаб
О	0,25	1:1

Лист | Листов 1

Круг 40 ГОСТ 2590-71 / 45 ГОСТ 1050-74

Минмонтажспецстрой СССР Гипроспецлегконструкция

Rz30 (√)

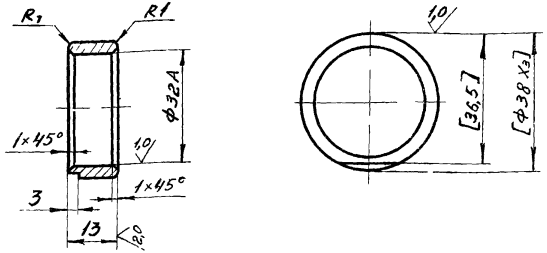

1. Неуказанные предельные отклонения размеров: отверстия - по A_7; вала - по B_7; остальное - по CM_7.
2. Обработку по размерам в квадратных скобках производить после сборки.

Серия 1.431-16 | Выпуск 3

3ПГ01-10-00-02

Изм.	Лист	№ докум.	Подп.	Дата
Разраб.		Мещеряков		
Пров.		Воробьев		
Т.контр.				
Н.контр.		Шапатов		
Утв.		Хайцер		

Втулка

Лит.	Масса	Масштаб
О	0,012	1:1

Лист | Листов 1

АЧС-2 ГОСТ 1585-70

Минмонтажспецстрой СССР
Гипроспецлегконструкция

Инв. № подл. | Подп. и дата | Взам. инв. № | Инв. № дубл. | Подп. и дата

Rz30 (√)

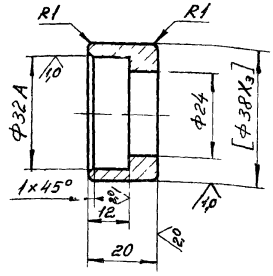

1. Неуказанные предельные отклонения размеров: отверстия - по A_7; вала - по B_7; остальное - по CM_7.
2. Обработку по размерам в квадратных скобках производить после сборки.

Серия 1.431-16 | Выпуск 3

3ПГ01-10-00-03

Изм.	Лист	№ докум.	Подп.	Дата
Разраб.		Мещеряков		
Пров.		Воробьев		
Т.контр.				
Н.контр.		Шапатов		
Утв.		Хайцер		

Втулка

Лит.	Масса	Масштаб
О	0,018	1:1

Лист | Листов 1

АЧС-2 ГОСТ 1585-70

Минмонтажспецстрой СССР
Гипроспецлегконструкция

Инв. № подл. | Подп. и дата | Взам. инв. № | Инв. № дубл. | Подп. и дата

Rz 30 (V)

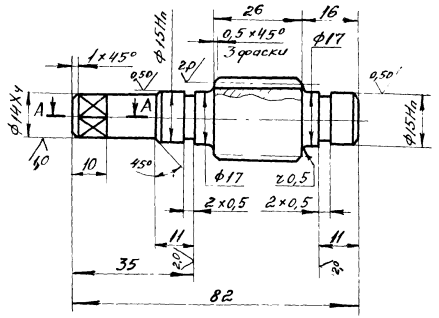

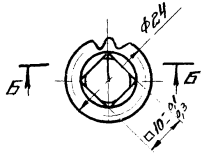

Модуль	m	6
Число зубьев	z	14
Нормальный исходный контур	—	ГОСТ 13755-68
Степень точности по ГОСТ 1643-72		Ст 8Х
Делительный диаметр	d	21
Толщина зуба по дуге делительной окружности	S	2,55

А-А

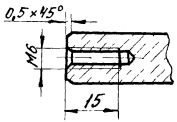

Б-Б
М5:1

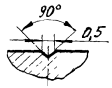

1. HRC 28...32
2. Неуказанные предельные отклонения линейных размеров поверхности типа вала - по B_7; остальных - по CM_7; угловых - по 7 степени точности
3. Данные для контроля по нормам точности по ГОСТ 13755-68.
4. Покрытие - Кд 9. хр. на длине „35".

					Серия 1.431-16		Выпуск 3	
					ЗПГ01-00-00-01			
Изм.	Лист	№ докум.	Подп.	Дата		Лит.	Масса	Масштаб
Разраб.		Рыжова			Вал-шестерня	О	0,143	1:1
Пров.		Воробьев						
Т.контр.						Лист	Листов 1	
Н.контр.		Шлапатов			Круг ГОСТ 2590-71 / 45 ГОСТ 10.50-74	Минмонтажспецстрой СССР Гипроспецгазконструкция		
Утв.		Хаитов						

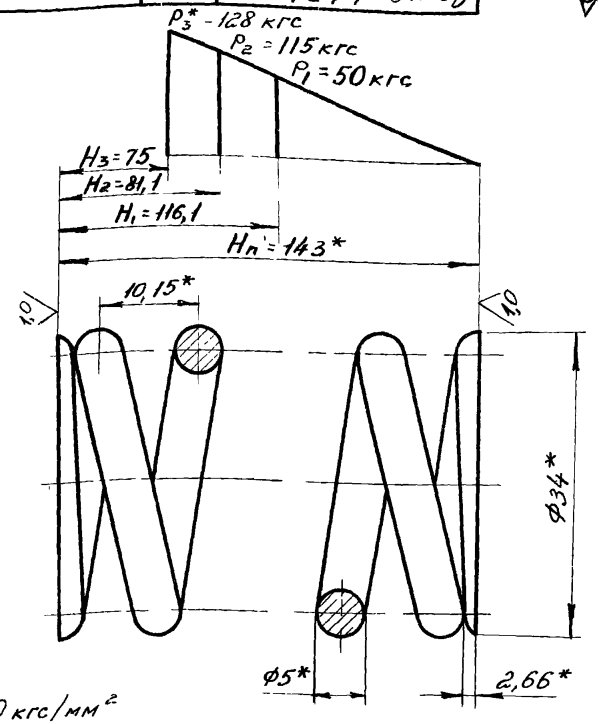

1. G^* = 8000 кгс/мм²
   τ_3^* = 121 кгс/мм²
2. Направление навивки - правое
3. n = 14
4. n_1 = 15
5. HRC 46...52
6. $Д_г$ = 34,2 ±0,1
7. *Размеры для справок
8. Покрытие - Хим. фос. с промасливанием

Серия 1.431-16 | Выпуск 3

3ПГ01-00-00-02

Пружина большая

Лит	Масса	Масштаб
0	0,213	2:1

Лист | Листов 1

Проволока 60С2А-Н-ХН-5 ГОСТ 14693-69

Минмонтажспецстрой СССР Гипроспецлегконструкция

Изм.	Лист	№ докум.	Подп.	Дата
Разраб.		Мещеряков		26/VI-78
Пров.		Воробьев		26/VI-78
Т. контр.				
Н. контр.		Шапамов		26/VI-78
Утв		Хайцер		26/VI-78

Инв. № подл. | Подп. и дата | Взам. инв. № | Инв. № дубл. | Подп. и дата

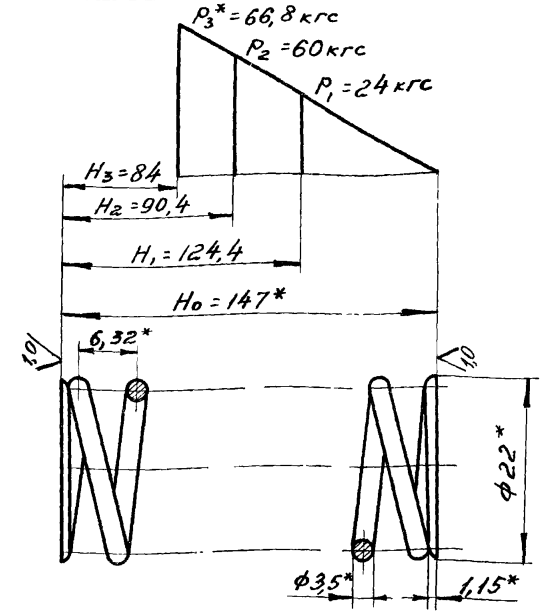

1. G^* = 8000 кгс/мм²
   τ_3^* = 121 кгс/мм²
2. Направление навивки - правое
3. n = 14
4. n_1 = 15
5. HRC 46...52
6. $Д_г$ = 34,2 ±0,1
7. *Размеры для справок
8. Покрытие - Хим. фос. с промасливанием

Серия 1.431-16 | Выпуск 3

3ПГ01-00-00-03

Пружина малая

Лит.	Масса	Масшт.
0	0,106	2:1

Лист | Листов 1

Проволока 60С2А-Н-ХН-3,5 ГОСТ 14693-69

Минмонтажспецстрой СССР Гипроспецлегконструкция

Изм.	Лист	№ докум.	Подп.	Дата
Разраб.		Мещеряков		26/VI-78
Пров.		Воробьев		26/VI-78
Т. контр.				
Н. контр.		Шапамов		26/VI-78
Утв		Хайцер		26/VI-78

Инв. № подл. | Подп. и дата | Взам. инв. № | Инв. № дубл. | Подп. и дата

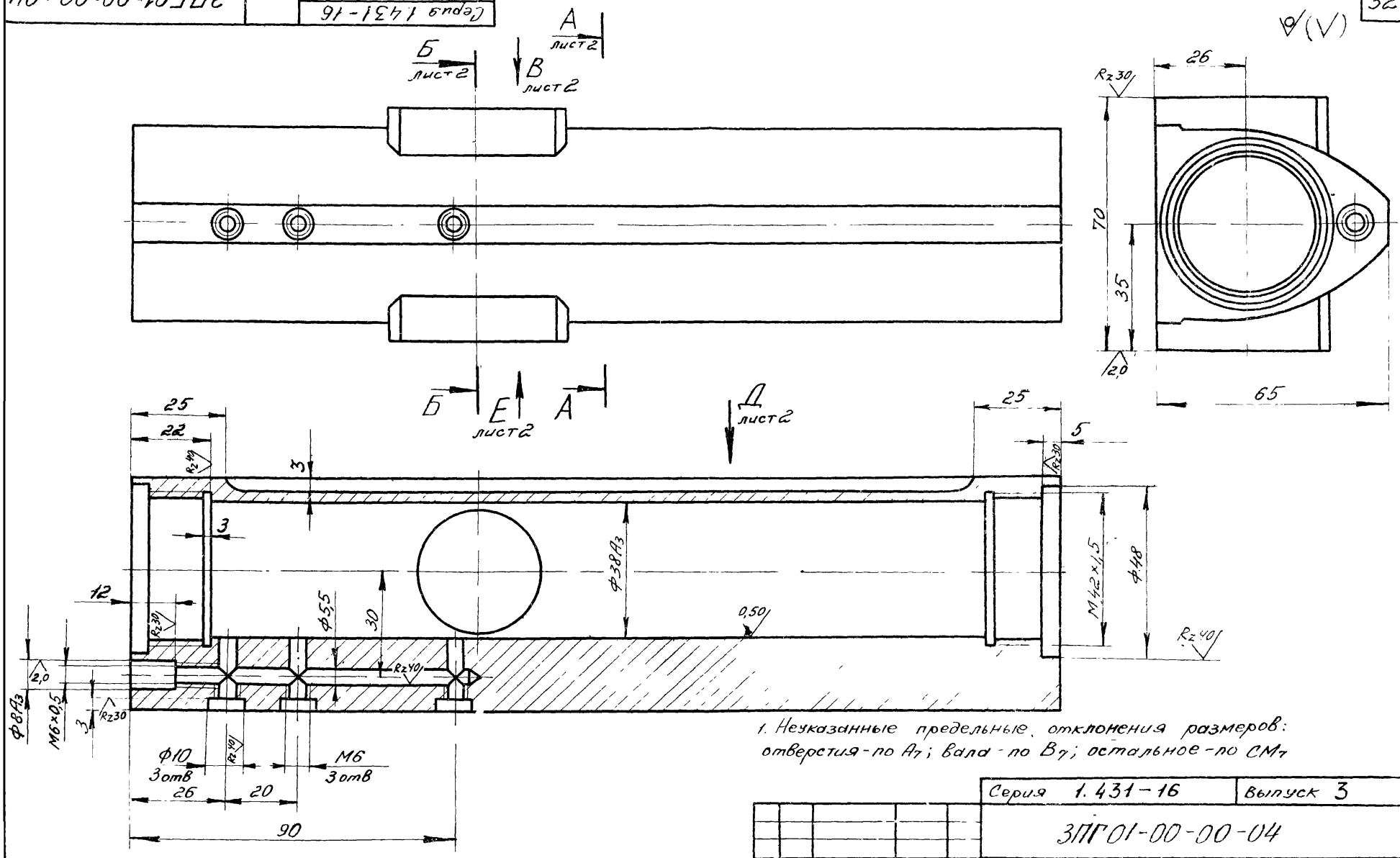

1. Неуказанные предельные отклонения размеров: отверстия - по A_7; вала - по B_7; остальное - по CM_7

2. Неуказанные литейные радиусы R=3мм.

3. Покрытие - анодировать в натуральный цвет.

Изм.	Лист	№ докум.	Подп.	Дата
Разраб.		Воробьев		
Пров.		Воробьев		
Т.контр.				
Н.контр.		Шапатов		
Утв.		Хайцев		25/XI 16

Серия 1.431-16 | Выпуск 3

ЗПГ01-00-00-04

Корпус

Лит.	Масса	Масштаб
О	0,83	1:1

Лист 1 | Листов 2

Ал-9Т4
ГОСТ 2685-75

Минмонтажспецстрой СССР

А-А лист 1

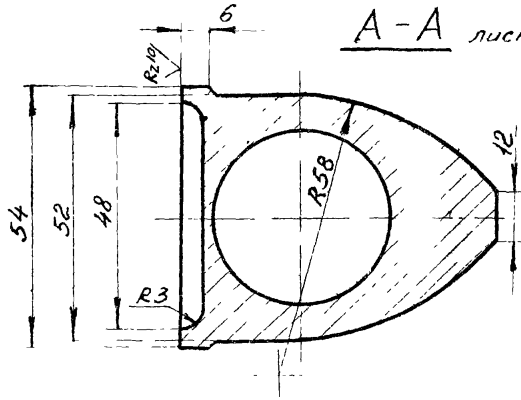

Б-Б лист 1

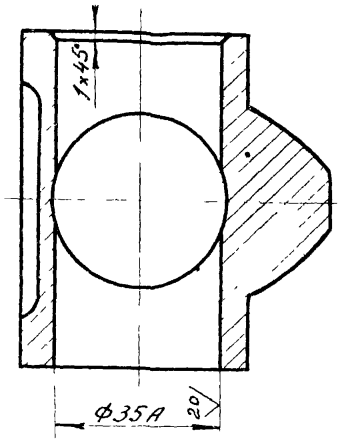

Вид В лист 1

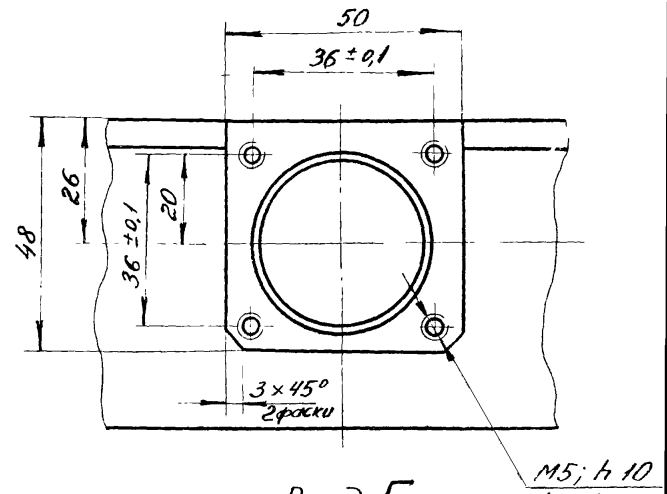

Вид Д лист 1

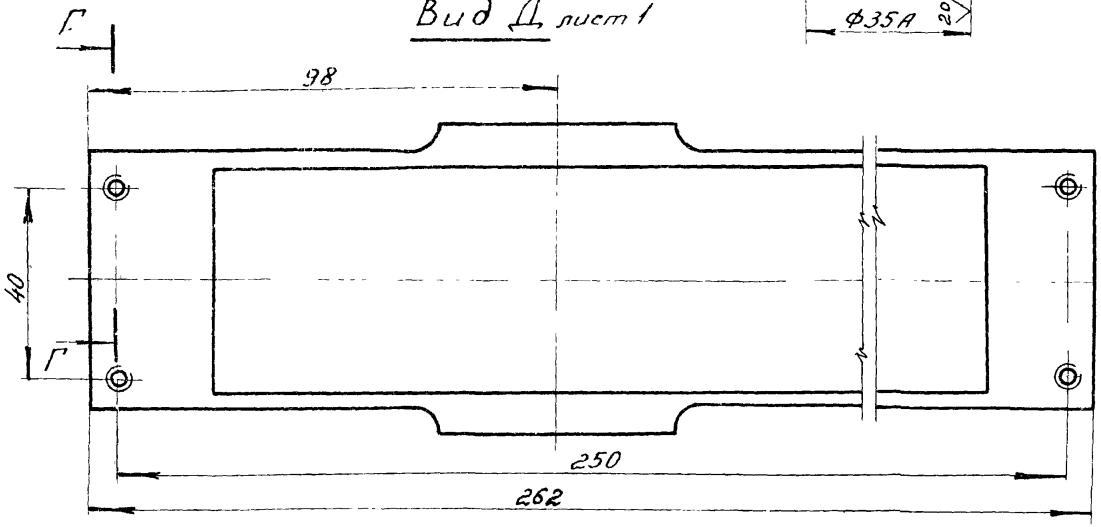

Вид Е лист 1

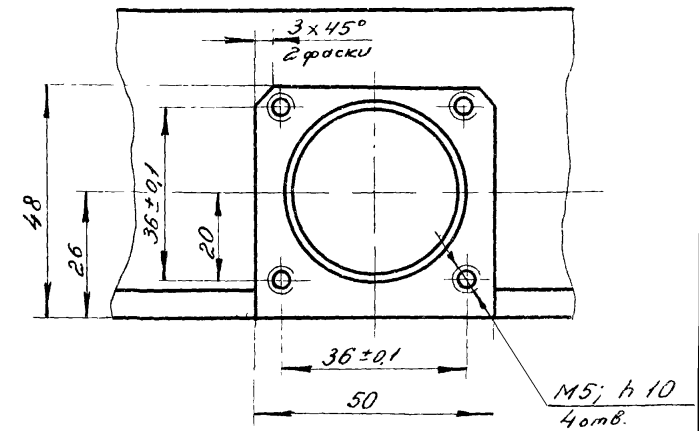

Г-Г

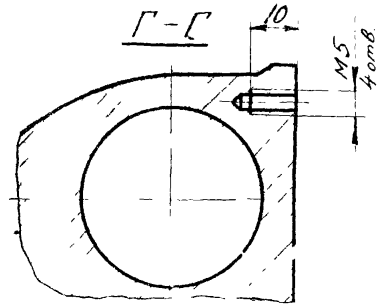

Изм.	Лист	№ докум.	Подп.	Дата
Разраб.		Воробьев		
Пров.		Воробьев		
Т.контр.				
Н.контр.		Шаламов		
Утв.		Хлиц.-р		

Серия 1.431-16 | Выпуск 3

ЗПГ01-00-00-04

Корпус

Лит.	Масса	Масш.
О		

Лист 2 | Листов 2

Минмонтажспецстрой СССР
Гипро нефтеконтроль

Инв. № подл. | Подп. и дата | Взам. инв. № | Инв. № дубл. | Подп. и дата

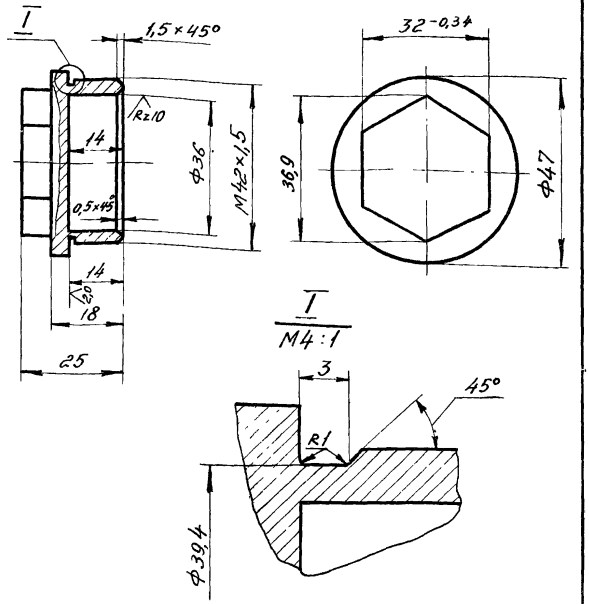

1. Неуказанные предельные отклонения размеров: отверстия - по A_7; вала - по B_7; остальное - по CM_7.
2. Покрытие - Кд. 6. хр.

Изм.	Лист	№ докум.	Подп.	Дата
Разраб.		Мещеряков		
Пров.		Воробьев		
Т.контр.				
Н.контр.		Шаламов		
Утв.		Хайцер		

Серия 1.431-16 | Выпуск 3

ЗПГ01-00-00-05

Пробка

Лит	Масса	Масштаб
0	0,065	1:1

Лист | Листов 1

Круг 48 ГОСТ 2590-71 / 35 ГОСТ 1050-74

Минмонтажспецстрой СССР Гипроспецлегконструкция

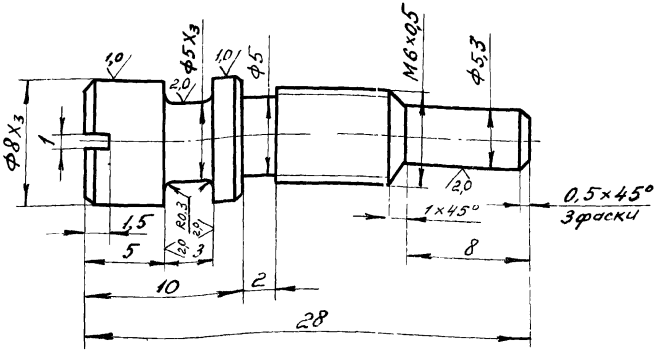

1. HRC 28 32
2. Неуказанные предельные отклонения размеров. вала - по B_7, остальное - по CM_7
3. Покрытие - Кд 6. хр.

Инв.№подл. | Подп. и дата | Взам.инв.№ | Инв.№дубл. | Подп. и дата

Изм.	Лист	№ докум.	Подп.	Дата
Разраб.		Мещеряков		
Пров.		Воробьев		
Т.контр.				
Н.контр.		Шаламов		
Утв.		Хайцер		

Серия 1.431-16 | Выпуск 3

ЗПГ01-00-00-08

Игла регулировочная

Лит.	Масса	Масштаб
0	0,01	4:1

Лист | Листов 1

Круг 9 ГОСТ 2590-71 / 45 ГОСТ 1050-74

Минмонтажспецстрой СССР Гипроспецлегконструкция

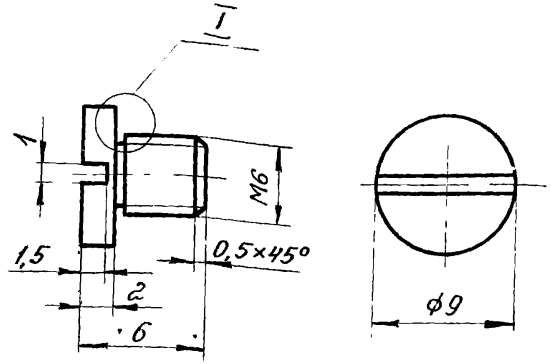

I
M5:1

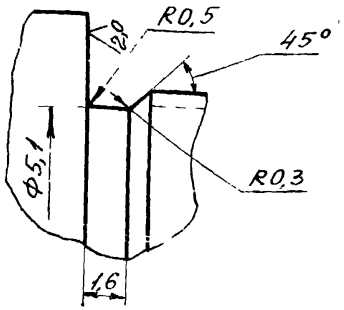

1. Предельные отклонения размеров: вала - по B_7, остальное - по CM_7
2. Покрытие - анодировать в натуральный цвет

Изм.	Лист	№ докум.	Подп.	Дата
Разраб.		Мещеряков		
Пров.		Воробьев		
Т.контр.				
Н.контр.		Шапатов		
Утв.		Хайцер		

Серия 1 431-16 | Выпуск 3

ЗПГ01-00-00-09

Заглушка

Лит.	Масса	Масштаб
0	0,003	4:1

Лист | Листов 1

Ад 31-Т1 гост 4784-74

Минмонтажспецстрой СССР
Гипроспецлегконструкция

Инв. № подл. | Подп. и дата | Взам. инв. № | Инв. № дубл. | Подп. и дата

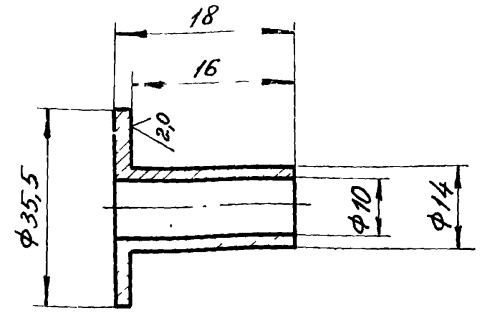

1. HRC 28...32
2. Предельные отклонения размеров: отверстия - по A_7; вала - по B_7.

Изм.	Лист	№ докум.	Подп.	Дата
Разраб.		Мещеряков		
Пров.		Воробьев		
Т.контр.				
Н.контр.		Шапатов		
Утв.		Хайцер		

Серия 1.431-16 | Выпуск 3

ЗПГ01-00-00-06

Стакан

Лит.	Масса	Масшт.
0	0,024	1:1

Лист | Листов 1

Сталь 45 гост 1050-74

Минмонтажспецстрой СССР
Гипроспецлегконструкция

Инв. № подл. | Подп. и дата | Взам. инв. № | Инв. № дубл. | Подп. и дата

Rz 30

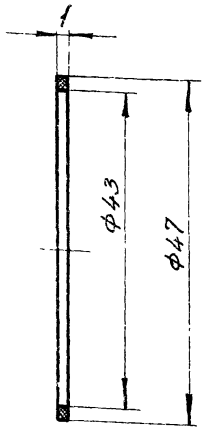

Предельные отклонения размеров: отверстия - по A_7; вала - по B_7.

Изм.	Лист	№ докум.	Подп.	Дата
Разраб.	Мещеряков			
Пров.	Воробьев			
Т.контр.				
Н.контр.	Шаламов			
Утв.	Хайцер			

Серия 1.431-16 | Выпуск 3

ЗПГ01-00-00-07

Прокладка

Лит.	Масса	Масштаб
0	0,003	2:1
Лист	Листов 1	

Паронит ПОН ГОСТ 481-71

Минмонтажспецстрой СССР Гипроспецлегконструкция

Rz 30

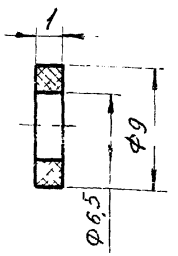

Предельные отклонения размеров: отверстия - по A_7; вала - по B_7.

Инв. № подл. | Подп. и дата | Взам. инв. № | Инв. № дубл. | Подп. и дата

Изм.	Лист	№ докум.	Подп.	Дата
Разраб.	Мещеряков			
Пров.	Воробьев			
Т.контр.				
Н.контр.	Шаламов			
Утв.	Хайцер			

Серия 1.431-16 | Выпуск 3

ЗПГ01-00-00-10

Прокладка

Лит.	Масса	Масштаб
0	0,001	4:1
Лист	Листов 1	

Паронит ПОН ГОСТ 481-71

Минмонтажспецстрой СССР Гипроспецлегконструкция

Rz40

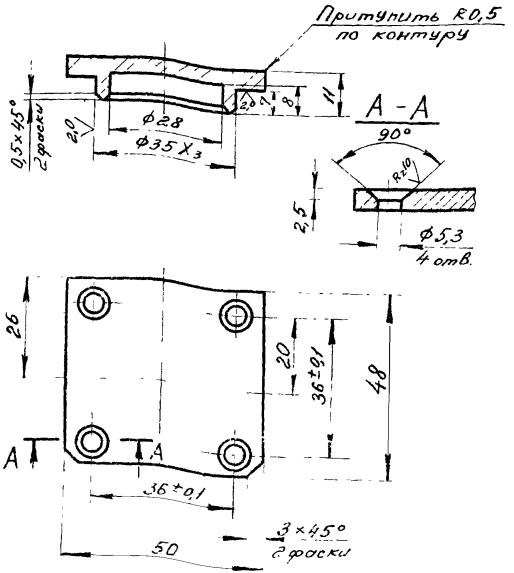

1. Неуказанные предельные отклонения размеров отверстия - по A_7, вала - по B_7; остальное - по CM_1
2. г. Покрытие - анодировать в натуральный цвет

Серия 1.431-16 | Выпуск 3

ЗПГ01-00-00-13

Крышка подшипника глухая

Изм.	Лист	№ докум.	Подп.	Дата
Разраб.		Мещеряков		
Пров.		Воробьев		
Т.контр.				
Н.контр.		Шаламов		

Лит.	Масса	Масштаб
0	0,025	1:1
Лист	Листов 1	

АП.31-Т1 ГОСТ 4784-74

Минмонтажспецстрой СССР Гипроспецлегконструкция

Подл. и дата | Инв. № подл. | Взам. инв. № | Подл. и дата

Rz30

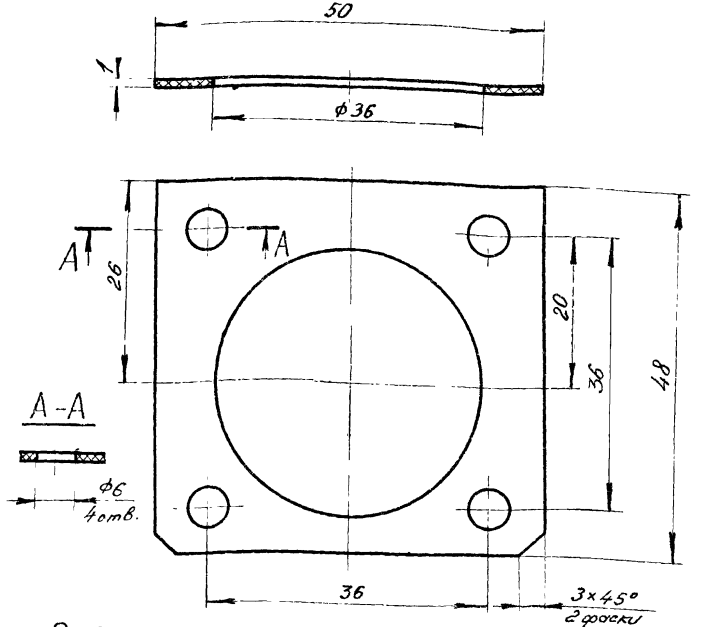

Предельные отклонения размеров: отверстия - по A_7; вала - по B_7; остальное - по CM_7.

Серия 1.431-16 | Выпуск 3

ЗПГ01-00-00-12

Прокладка

Изм.	Лист	№ докум.	Подп.	Дата
Разраб.		Мещеряков		
Пров.		Воробьев		
Т.контр.				
Н.контр.		Шаламов		
Утв.		Хайцер		

Лит.	Масса	Масштаб
0	0,006	2:1
Лист	Листов 1	

Паронит ПОН ГОСТ 481-71

Минмонтажспецстрой СССР Гипроспецлегконструкция

Подл. и дата | Инв. № подл. | Взам. инв. № | Подл. и дата

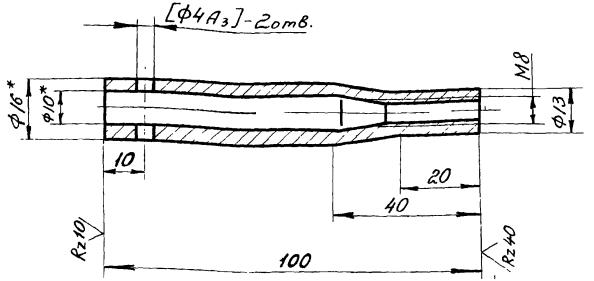

1. * Размеры для справок.
2. Предельные отклонения размеров: вала - по B_7; остальное - по CM_7.
3. Обработку по размерам в квадратных скобках - производить после сборки
4. Покрытие - Кд. 6.хр.

Изм.	Лист	№ докум.	Подп.	Дата
Разраб.		Рыжова		
Пров.		Хайцер		
Т.контр.				
Н.контр.		Шаломов		
Утв.		Хайцер		

ЗДН03-01-00-03

Стяжка

Лит.	Масса	Масштаб
О	0,1	1:1
Лист	Листов ?	

Труба 16×3-ГОСТ 8734-58
Ст 45 ГОСТ 1050-74

Минмонтажспецстрой СССР
Гипроспецлегконструкция

Формат	Зона	Поз.	Обозначение	Наименование	Кол.	Прим.
				Документация		
12			ЗДН03-01-00-00 СБ	Сборочный чертеж		
12			ЗДН03-00-00-00 ВС	Ведом. спецификаций		
				Детали		
11		1	ЗДН03-01-00-01	Рычаг	1	
11		2	ЗДН03-01-00-02	Ушко	1	
11		3	ЗДН03-01-00-03	Стяжка	1	
11		4	ЗДН03-01-00-04	Тяга	1	
11		5	ЗДН03-01-00-05	Кронштейн	1	
11		6	ЗДН03-01-00-06	Вилка	1	
11		7	ЗДН03-01-00-07	Хомут	1	
11		8	ЗДН03-01-00-08	Втулка	1	
				Стандартные изделия		
		10		Заклепка 6×30.01.02		
				ГОСТ 10299-69	1	
		11		Заклепка 6×22.01.02		
				ГОСТ 10299-69	1	
		12		Заклепка 5×22.01.02		
				ГОСТ 10299-69	1	
		13		Заклепка 5×12-01.02		
				ГОСТ 10299-69	1	
		14		Штифт цил. 4Пр2га×16		
				ГОСТ 3128-70	1	

Инв. N подл. | Подп. и дата | Взам. инв. N | Инв. N дубл. | Подп. и дата

Изм.	Лист	№ докум.	Подп.	Дата
Разраб.		Воробьев		
Пров.		Хайцер		
Н.контр.		Шаломов		
Утв.		Хайцер		

ЗДН03-01-00-00

Система рычажная

Лит.	Лист	Листов
О		1

Минмонтажспецстрой СССР
Гипроспецлегконструкция

Серия 1431-16
Выпуск 3
3ДН03-01-00-00СБ

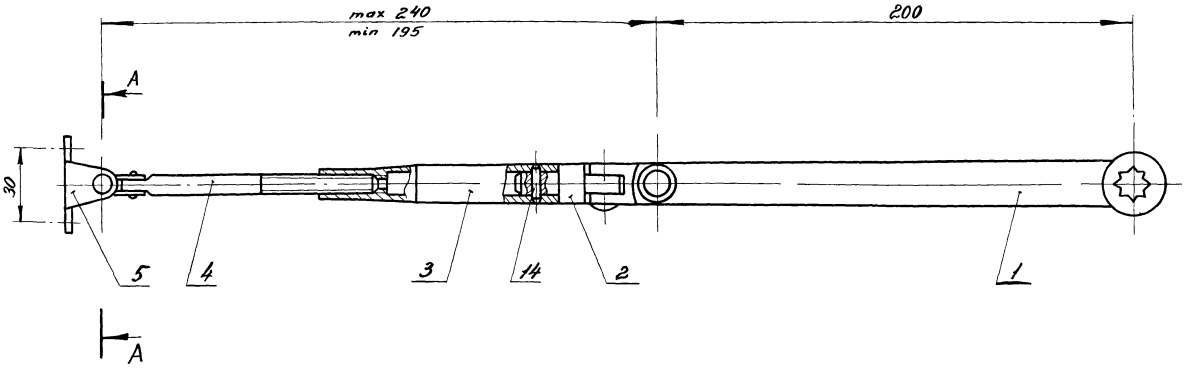

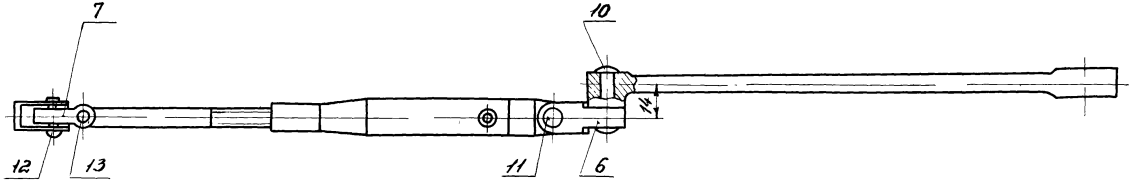

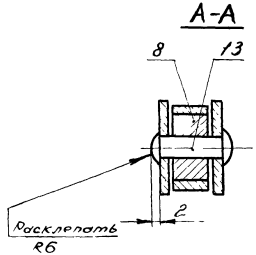

Элементы рычажной системы должны свободно, без качки поворачиваться вокруг осей (дет. поз. 10, 11, 12, 13)

Изм.	Лист	№ докум.	Подп.	Дата
Разраб.		Рыжова		
Пров.		Хайцер		
Т. контр.				
Н. контр.		Шапамов		
Утв.		Хайцер		

Система рычажная
Сборочный чертеж

Лит	Масса	Масштаб
0	0,45	
Лист	Листов 1	

Минмонтажспецстрой СССР
Гипроспецлегконструкция

Инв. № подл. | Подп. и дата | Взам. инв. № | Инв. № дубл. | Подп. и дата

Серия 1431-16
Выпуск 3
3АН03-01-00-00СБ

Серия 1.431-16 Вып. 3
ЗДН03-01-00-01

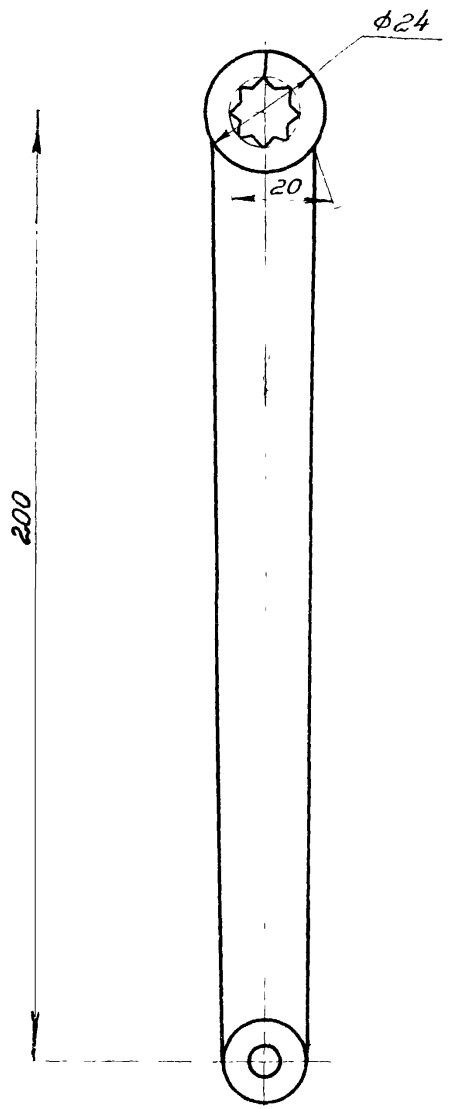

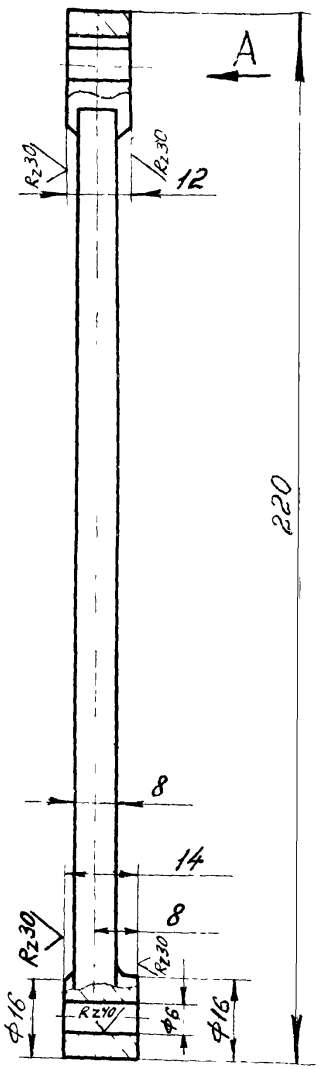

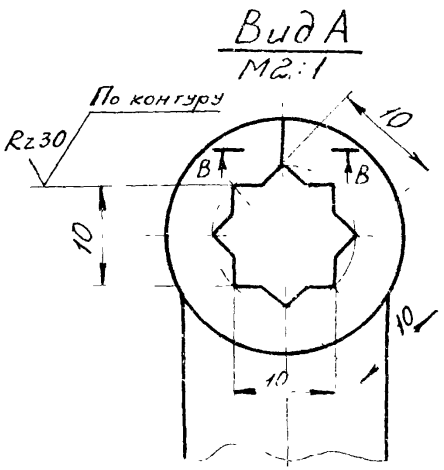

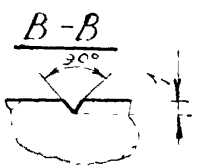

1. Предельные отклонения размеров: отверстия – по A_7; вала – по B_7.
2. Покрытие – анодировать в натуральный цвет.

Серия 1.431-16					Выпуск 3		
ЗДН03-01-00-01							
Изм.	Лист	№докум.	Подп.	Дата	Рычаг	Лит.	Масса	Масштаб
Разраб.		Рыжова				О	0,09	1:1
Пров.		Воробьев				Лист	Листов 1
Т.контр.							
Н.контр.		Шаламов			Ал 9-Т4 ГОСТ 5-75	Минмонтажспецстрой СССР Гипроспецстальконструкция	
Утв.							

Rz40 (√)

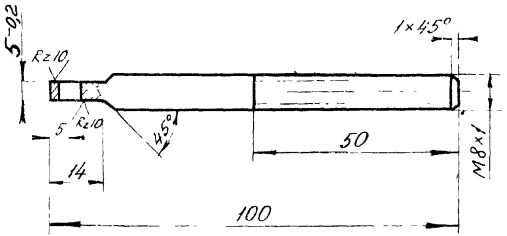

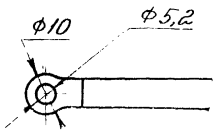

1. Неуказанные предельные отклонения размеров: отверстия - по A_7; вала - по B_7; остальное по CM_7
2. Покрытие - Кд. 6. хр.

Изм	Лист	№ докум.	Подп	Дата
Разраб		Мещеряков		
Пров		Воробьев		
Т контр				
Н контр		Шалашов		
Утв		Хайцер		

Серия 1.431-16 | Выпуск 3

ЗДНОЗ-01-00-04

Тяга

Лит	Масса	Масштаб
0	0,040	1:1

Лист | Листов 1

Круг 8 ГОСТ 2590-71 / 3 ГОСТ 1050-71

Минмонтажспецстрой СССР

Инв № подл. | Подп. и дата | Взам. инв. № | Инв. № дубл. | Подп. и дата

Rz30 (√)

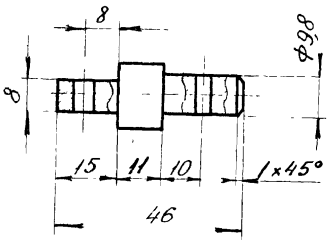

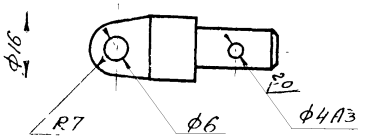

1. Неуказанные предельные отклонения размеров отверстия - по A_7; вала - по B_7, остальное - по CM_7
2. Покрытие - Кд. 9. хр.

Изм	Лист	№ докум	Подп	Дата
Разраб		Мещеряков		
Пров		Воробьев		
Т контр				
Н контр		Шалашов		
Утв				

Серия 1.431-16 | Выпуск 3

ЗДНОЗ-01-00-02

Ушко

Лит	Масса	Масшт
0	0,052	1:1

Лист | Листов 1

Круг 18 ГОСТ 2590-71 / Ст 3 ГОСТ 535-58

Инв № подл. | Подп. и дата | Взам. инв. № | Инв. № дубл. | Подп. и дата

Rz 40 (V)

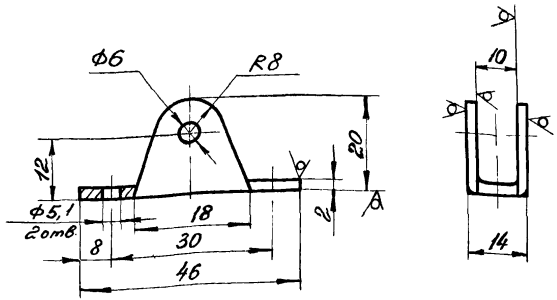

1. Предельные отклонения размеров:
отверстия - по A_7; вала - по B_7; остальное - по CM_7.
2. Покрытие - Кд. 9.хр.

Изм.	Лист	№ докум.	Подп.	Дата
Разраб.		Рыжова		
Пров.		Хайцер		
Т.контр.				
Н.контр.		Шапатов		
Утв.		Хайцер		

Кронштейн

Лит.	Масса	Масштаб
0	0,61	1:1
Лист	Листов 1	

Лист В2 ГОСТ 19904-74
Ст3 ГОСТ 16523-70

Минмонтажспецстрой СССР
Гипроспецлегконструкция

Rz 30

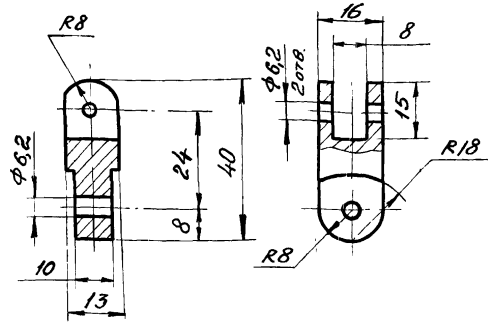

1. Предельные отклонения размеров:
отверстия - по A_7; вала - по B_7; остальное - по CM_7.
2. Покрытие - Кд. 9.хр.

Подп. и дата | Инв.№ дубл. | Взам.инв.№ | Подп. и дата | Инв.№ подл.

Изм.	Лист	№ докум.	Подп.	Дата
Разраб.		Мещеряков		
Пров.		Воробьев		
Т.контр.				
Н.контр.		Шапатов		
Утв.		Хайцер		

Вилка

Лит.	Масса	Масштаб
0	0,054	1:1
Лист	Листов 1	

Ст. 3
ГОСТ 380-71

Минмонтажспецстрой СССР
Гипроспецлегконструкция

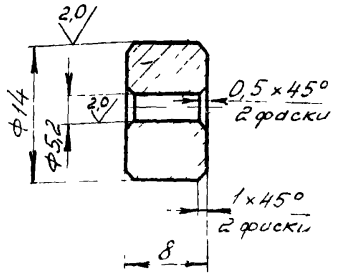

1. Предельные отклонения размеров:
отверстия – по A_7; вала – по B_7, остальное – по CM_7
2. Покрытие – Кд. 9. хр.

Изм.	Лист	№ докум.	Подп.	Дата
Разраб.		Мещеряков		
Пров.		Воробьев		
Т.контр.				
Н.контр.		Шапатов		
Утв.				

Серия 1.431-16 | Выпуск 3

ЗДН03-01-00-08

Втулка

Лит.	Масса	Масштаб
0	0,01	2:1

Лист | Листов 1

Круг 15 ГОСТ 2590-71 / 45 ГОСТ 1050-74

Минмонтажспецстрой СССР
Гипроспецлегконструкция

Подп. и дата | Взам.инв.№ | Инв.№ дубл. | Подп. и дата | Инв.№ подл.

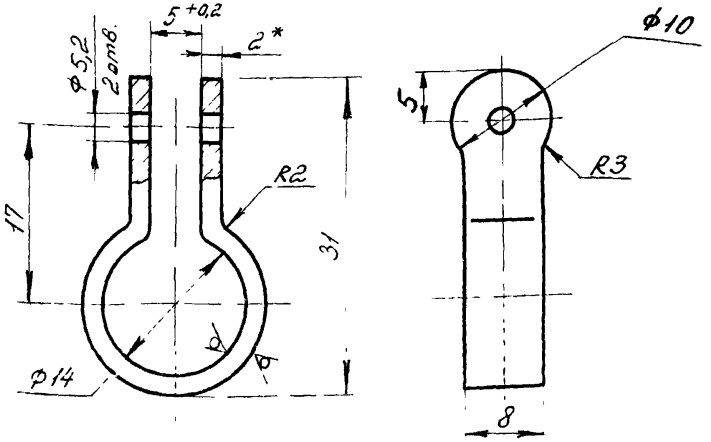

1. * Размер для справки
2. Неуказанные предельные отклонения размеров:
отверстия – по A_7; вала – по B_7; остальное – по CM_7.
3. Покрытие – Кд. 9. хр.

Изм.	Лист	№ докум.	Подп.	Дата
Разраб.		Мещеряков		
Пров.		Воробьев		
Т.контр.				
Н.контр.		Шапатов		
Утв.		Хайцер		

Серия 1.431-16 | Выпуск 3

ЗДН03-01-00-07

Хомут

Лит.	Масса	Масштаб
0	0,060	2:1

Лист | Листов 1

Лист В2 ГОСТ 1990Ч-74 / Ст. 3 ГОСТ 16523-70

Минмонтажспецстрой СССР
Гипроспецлегконструкция

Подп. и дата | Взам.инв.№ | Инв.№ дубл. | Подп. и дата | Инв.№ подл.

№ строки	Обозначение	Наименование	Куда входит: Обозначение	Куда входит: Кол.	Общее кол.	Примечание
1	ЗДН04л-00-00-00	Закрыватель дверной накладной левый				
2						
3						
4	ЗДН03-01-00-00	Система рычажная	ЗДН04л-00-00-00	1	1	
5	ЗПГ01л-00-00-00	Закрыватель пружинно-гидравлический				
6		левый				
7						
8						
9						
10						
11						
12						
13						
14						
15						
16						
17						
18						
19						
20						
21						
22						
23						
24						
25						

Изм.	Лист	№ докум.	Подп.	Дата
Разраб.		Безрукова		
Пров.		Хайцер		
Н. контр.		Шалагин		
Гл. инж.		Хайцер		

Серия 1.431-16 Выпуск 3

ЗДН04л-00-00-00 ВС

Ведомость спецификаций

Лит	Лист	Листов
О		1

Минмонтажспецстрой СССР

Гипроспецэлектромонтаж

Формат	Зона	Поз.	Обозначение	Наименование	Кол.	Примечание
				Документация		
12			ЗДН 04л-00-00-00 СБ	Сборочный чертеж		
12			ЗДН04л-00-00-00 ВС	Ведомость спецификаций		
				Сборочные единицы		
11		1	ЗДН03-01-00-00	Система рычажная	1	
11		2	ЗПГ01л-00-00-00	Закрыватель пружинно-гидравлический Левый	1	
				Детали		
12		5	ЗДН04-00-00-01	Пластина	1	
11		6	ЗДН04-00-00-02	Сухарь	6	
				Стандартные изделия		
		9		Винт 5×20 56 02 ГОСТ 10619-63	4	
		10		Винт М5×12.56.02 ГОСТ 17475-72	4	

Изм	Лист	№ докум.	Подп.
Разраб	Безрукова		
Пров	Хайцер		
Н. контр.	Шапатов		
Инв	Хайцер		

Серия 1.431-16 | Выпуск 3

ЗДН 04л-00-00-00

...рыватель дверной накладной

Лит.	Лист	Листов
0	1	2

Минмонтажспецстрой СССР
Гипроспецлегконструкция

Подп. и дата | Инв. № дубл. | Взам. инв. № | Подп. и дата | Инв. № подл.

Формат	Зона	Поз.	Обозначение	Наименование	Кол.	Примеч.
		11		Винт 5×20.56 02 ГОСТ 10621-63	2	
		13		Болт М6×12.56.02 ГОСТ 7798-70	1	
		14		Шайба 6.5.02 ГОСТ 11371-68	1	

Серия 1.431-16 | Выпуск 3

ЗДН 04л-00-00-00

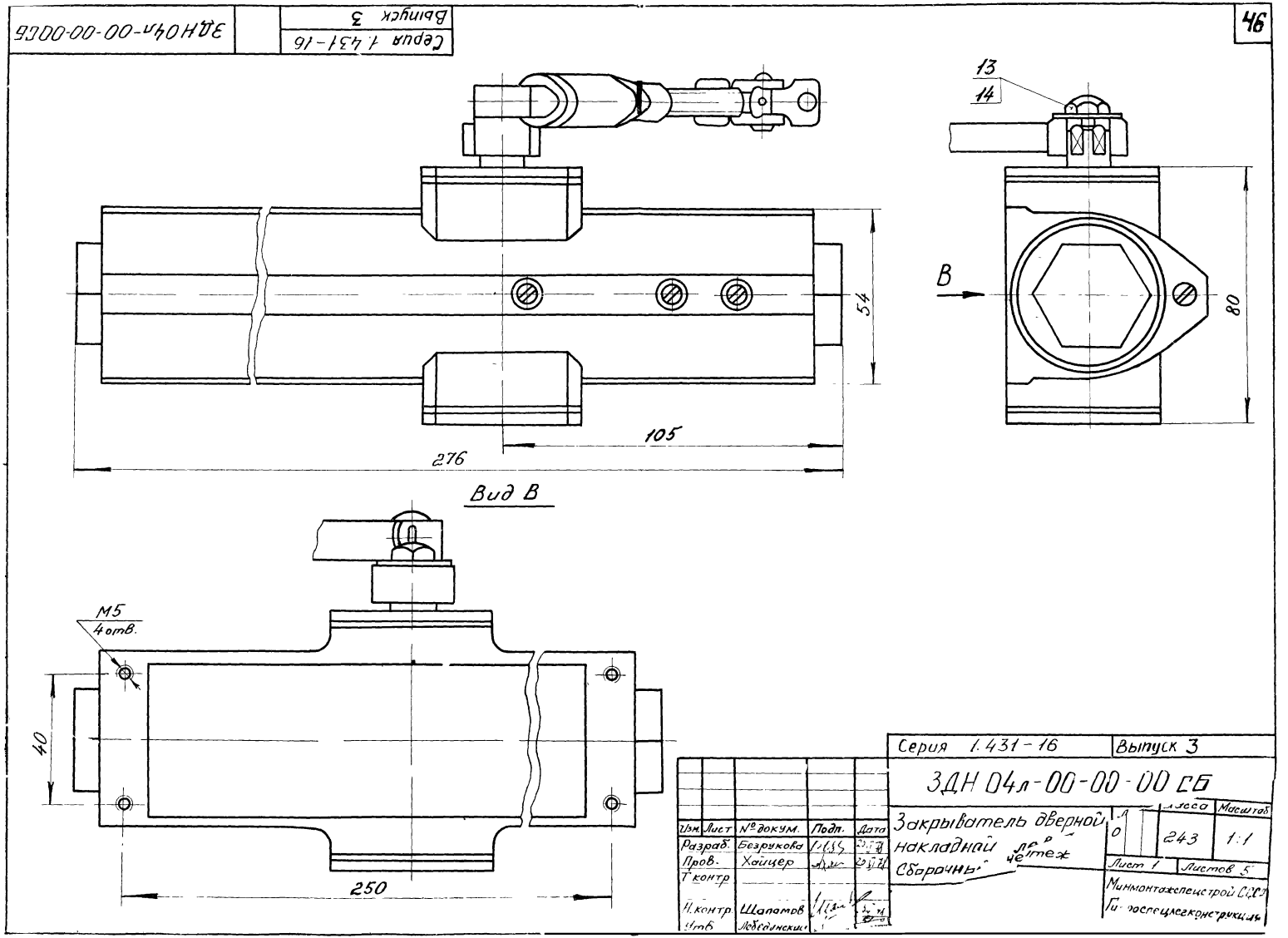

Серия 1.431-16
Выпуск 3
ЗДН04л-00-00-00СБ
13
14
B
54
80
105
276
Вид В
M5
4 отв.
40
250
Серия 1.431-16
Выпуск 3
ЗДН 04л-00-00-00 СБ
Закрыватель дверной накладной
Сборочный чертеж
Масса
Масштаб
0
243
1:1
Лист 1
Листов 5
Минмонтажспецстрой СССР
Гипроспецлегконструкция
Изм. Лист № докум. Подп. Дата
Разраб. Безрукова
Пров. Хайцер
Т контр
Н. контр. Шапомов
Утв. Лебединский

Изм.	Лист	№ докум.	Подп.	Дата
Разраб.		Безрукова		20.VI.18
Пров.		Хайцер		20.VI.18
Т.контр.				
Н.контр.		Шалатов		20.VI.18
Утв.		Лебединский		20.VI.18

Закрыватель дверной накладной левый
Сборочный чертеж

Лит	Масса	Масштаб
О	—	1:1

Лист 2 Листов 5

Минмонтажспецстрой СССР
Гипроспецлегконструкция

Инв.№ подл. | Подп. и дата | Взам. инв.№ | Инв.№ дубл. | Подп. и дата

Серия 1.431-16 | Выпуск 3 | ЗДН 04л-00-00-00СБ

Установка закрывателя

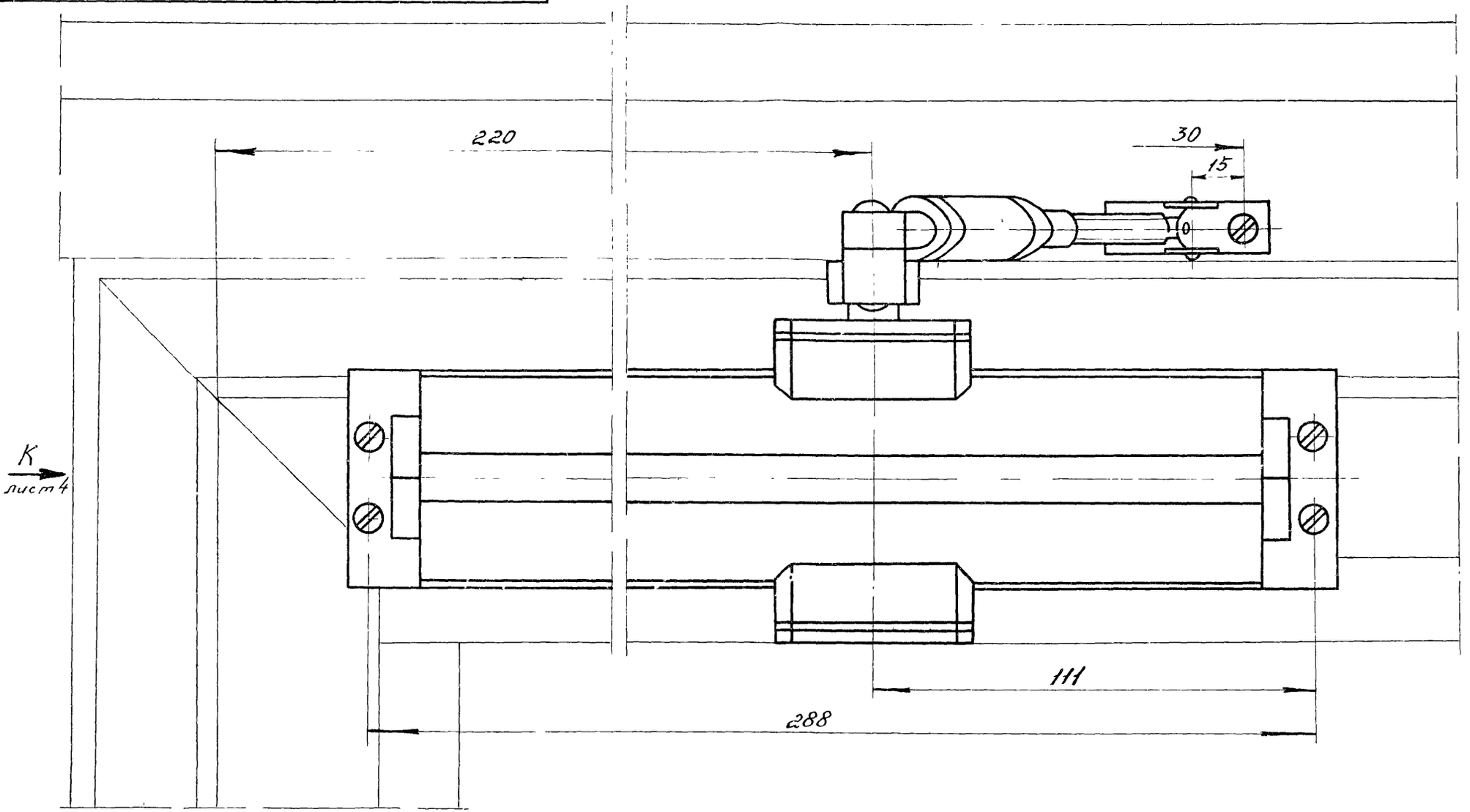

Серия 1.431-16					Выпуск 3		
ЗДН 04л-00-00-00СБ							
Изм.	Лист	№ докум.	Подп.	Дата	Закрыватель дверной накладной левый Сборочный чертеж	Лит.	Масса	Масштаб
Разраб.		Безрукова				0	—	1:1
Пров.		Хайцер				Лист 3	Листов 5	
Т.контр.						Минмонтажспецстрой СССР Гипроспецлегконструкция		
Н.контр.		Шапатов						
Утв.		Лебединский		26/II 78				

ЗДН04л-00-00-00СБ

Серия 1.431-16 Выпуск 3

Установка закрывателя

Вид К лист 3

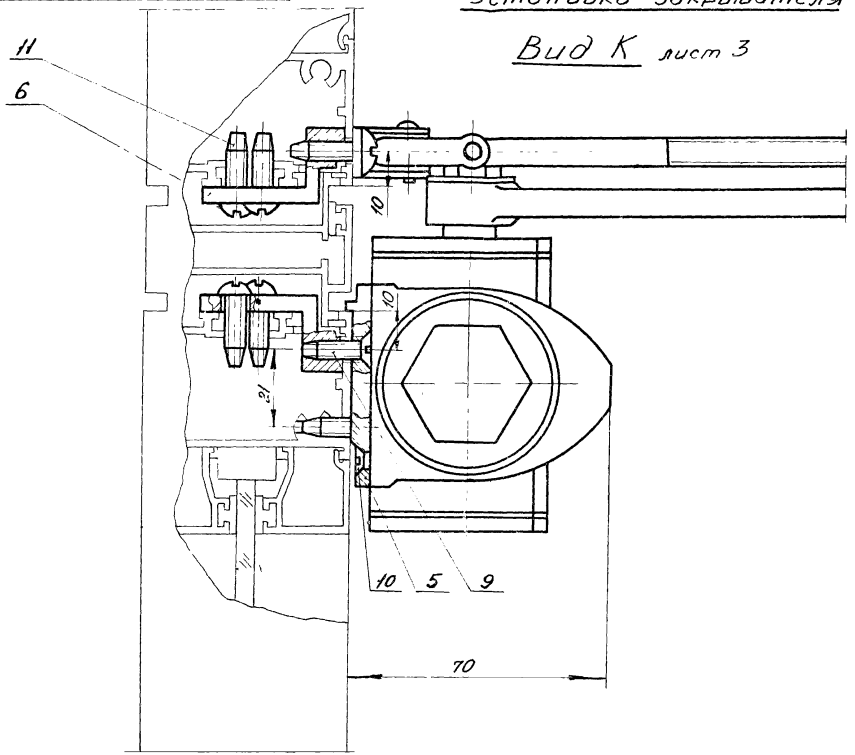

Серия 1.431-16				Выпуск 3
ЗДН04л-00-00-00СБ				
Закрыватель дверной накладной левый Сборочный чертеж			Лит.	Масса	Масштаб
			0	—	1:1
			Лист 4	Листов 5	
			Минмонтажспецстрой СССР Гипроспецлесконструкция		

Изм.	Лист	N докум	Подп.	Дата
Разраб		Безрукова		
Пров.		Хайцер		
Т.контр.				
Н контр.		Шаламов		
Утв.		Лебединский		

Инв. N подл. | Подп. и дата | Взам. инв. N | Инв. N дубл. | Подп. и дата

Расположение отверстий для крепления закрывателя к дверному полотну и дверной панели.

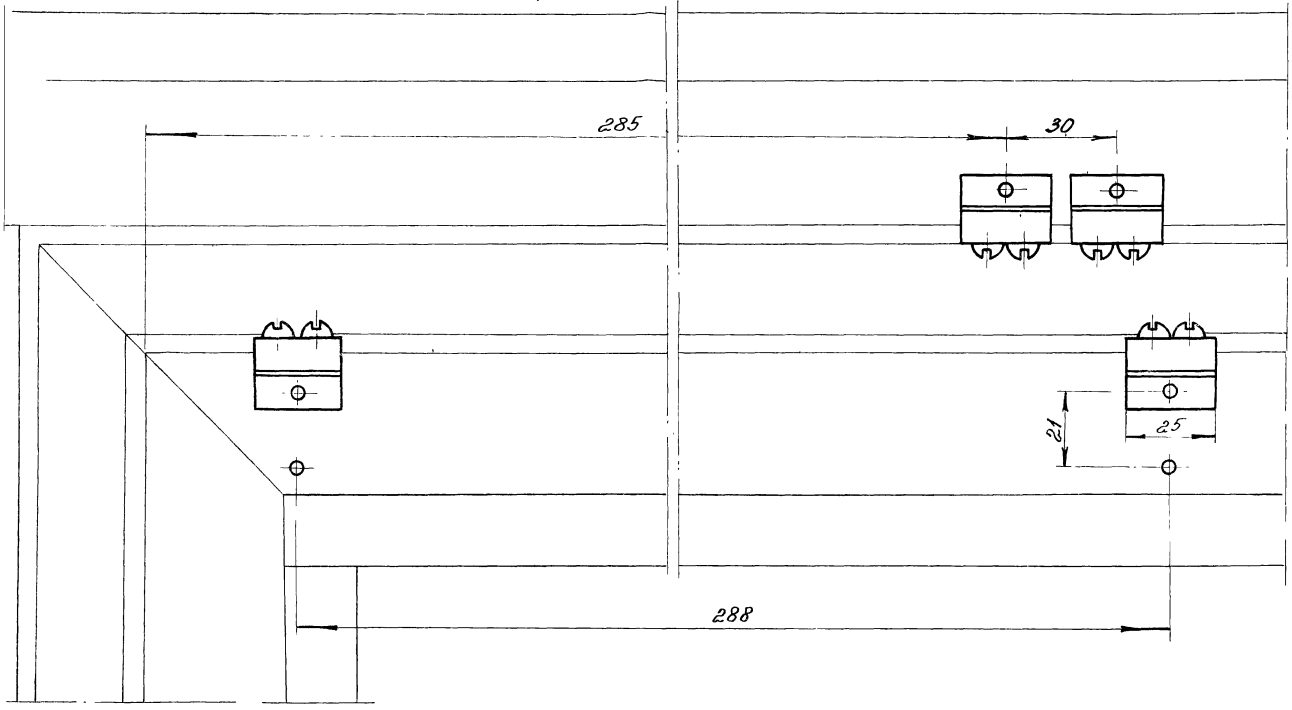

Изм.	Лист	№ докум.	Подп.	Дата
Разраб.		Безрукова		20.11.78
Пров.		Хайцер		20.11.78
Т.контр.				
Н.контр.		Шаламов Б		20.11.78
Утв.		Лебединский		20.11.78

Закрыватель дверной накладной левый
Сборочный чертеж

Лит.	Масса	Масштаб
О	—	1:1

Лист 5 Листов 5

Минмонтажспецстрой СССР
Гипроспецмонтажконструкция

№ строки	Обозначение	Наименование	Куда входит: Обозначение	Кол.	Общее кол.	Примечание
1	ЗПГ 01л-00-00-00	Закрыватель пружинно-гидравличес-				
2		кий левый.				
3	ЗПГ 01-10-00-00	Поршень в сборе	ЗПГ01л-00-00-00	1	1	
4						
5						
6						
7						
8						
9						
10						
11						
12						
13						
14						
15						
16						
17						
18						
19						
20						
21						
22						
23						
24						
25						

Инв.№ подл. | Подп. и дата | Взам. инв.№ | Инв.№ дубл. | Подп. и дата

Изм.	Лист	№ докум.	Подп.	Дата
Разраб.		Безрукова	БСБ	26/VI-78
Пров.		Хайцер	[illegible]	26/VI-78
Н.контр.		Шаламов	[illegible]	26/VI-78
Утв.		Хайцер	[illegible]	26/VI-78

Серия 1.431-16 | Выпуск 3

ЗПГ 01л-00-00-00 ВС

Ведомость спецификаций

Лит.	Лист	Листов
0		1

Минмонтажспецстрой СССР

Гипроспецхимнефтеаппарат

Формат	Зона	Поз.	Обозначение	Наименование	Кол.	Примечание
				Документация		
12			ЗПГ01л-00-00-00 СБ	Сборочный чертеж		
12			ЗПГ01л-00-00-00 ВС	Ведомость спецификаций		
				Сборочные единицы		
11		1	ЗПГ01-10-00-00	Поршень в сборе	1	
				Детали		
11		3	ЗПГ01-00-00-01	Вал-шестерня	1	
11		4	ЗПГ01-00-00-02	Пружина большая	1	
11		5	ЗПГ01-00-00-03	Пружина малая	1	
2		6	ЗПГ01-00-00-04	Корпус	1	
11		7	ЗПГ01-00-00-05	Пробка	2	
11		8	ЗПГ01-00-00-06	Стакан	1	
11		9	ЗПГ01-00-00-07	Прокладка	2	
11		10	ЗПГ01-00-00-08	Гайка регулировочная	1	
11		11	ЗПГ01-00-00-09	Заглушка	3	
11		12	ЗПГ01-00-00-10	Прокладка	3	
11		13	ЗПГ01-00-00-11	Крышка подшипника сквозная	1	

Серия 1.431-16 Выпуск 3

ЗПГ01л-00-00-00

Изм.	Лист	№ докум.	Подп.	Дата
Разраб.		Безрукова		
Пров.		Хайцер		
Н. контр.		Шаламов		
Утв.		Хайцер		

Закрыватель-пружинно-гидравлический левый

Лит.	Лист	Листов
О	1	2

Минмонтажспецстрой СССР Гипроспецлегконструкция

Формат	Зона	Поз.	Обозначение	Наименование	Кол.	Прим.
11		14	ЗПГ01-00-00-12	Прокладка	2	
11		15	ЗПГ01-00-00-13	Крышка подшипника глухая	1	
				Стандартные изделия		
		17		Винт М5х10-56.02 ГОСТ 17475-72	8	
		18		Подшипник №202 ГОСТ 8338-75	2	
		19		Манжета 1-14х28-3 ГОСТ 8752-70	1	
		20		Кольцо 12-8х5 ГОСТ 9833-73	1	

Инв. № подл. | Подп. и дата | Взам. инв. № | Инв. № дубл. | Подп. и дата

Серия 1.431-16 Выпуск 3

Изм. Лист № докум. Подп. Дата

ЗПГ01л-00-00-00

Лист 2

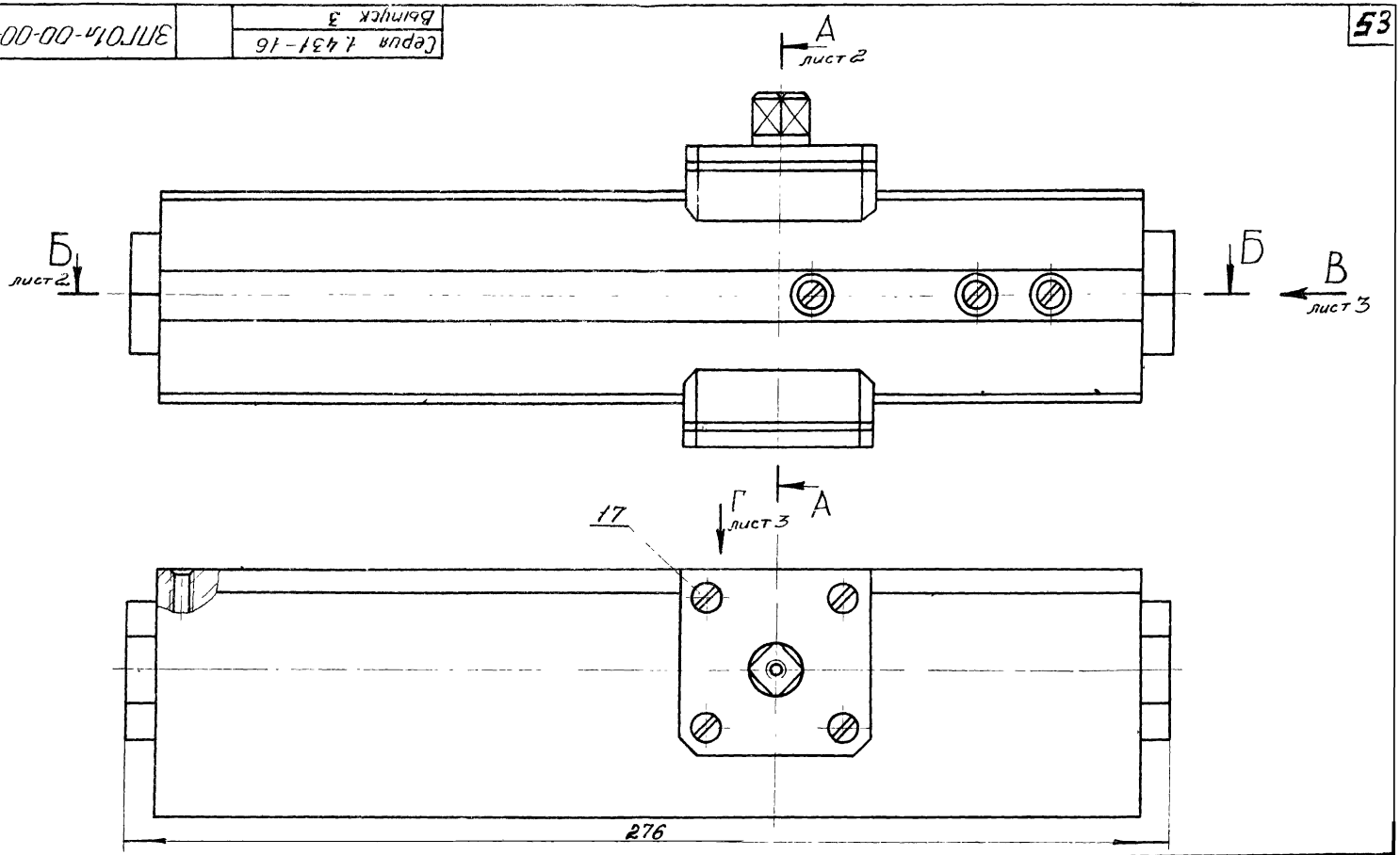

Изм.	Лист	№ докум.	Подп.	Дата	Серия 1.431-16	Выпуск 3	
Разраб.		Безрукова			ЗПГ01л-00-00-00СБ		
Пров.		Хайцер			Закрыватель пружинно-гидравлический левый	Лит	Масса	Масштаб
Т.контр.						0	1,75	1:1
Н.контр.		Шаламов			Сборочный чертеж	Лист 1	Листов 3	
Утв.		Лебединский				Минмонтажспецстрой СССР Гипроспецгазконструкция		

Инв. № подл. | Подп. и дата | Взам. инв. № | Инв. № дубл. | Подп. и дата

Серия 1.431-16 Выпуск 3

ЗПГ01д-00-00-00СБ

Б-Б лист 1

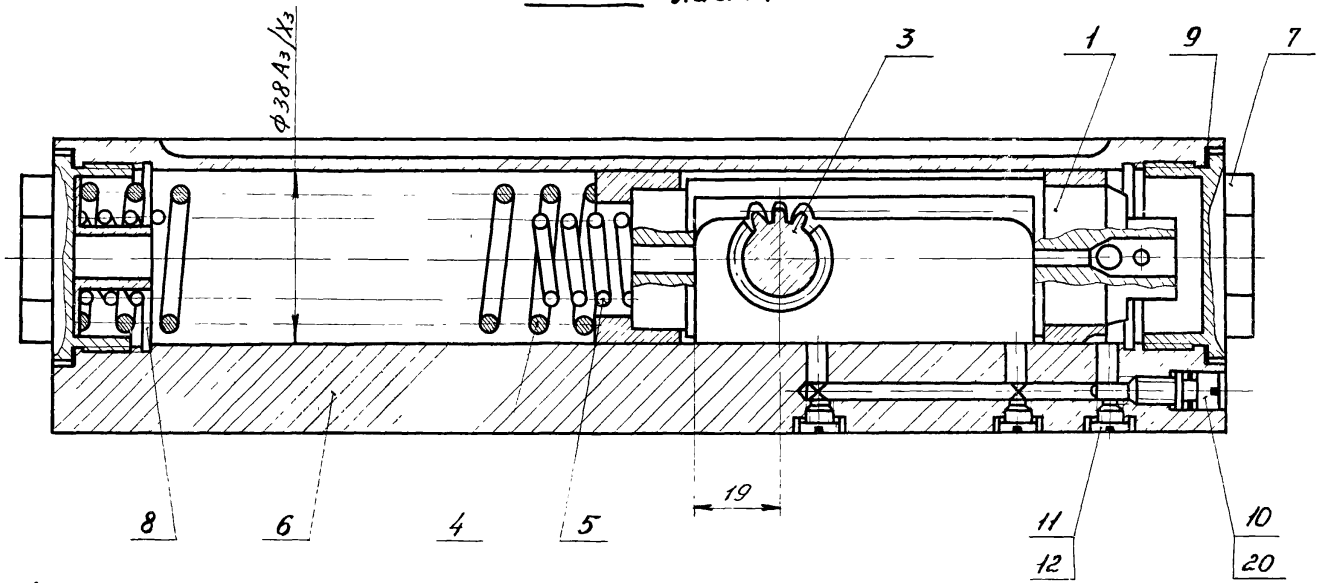

А-А лист 1

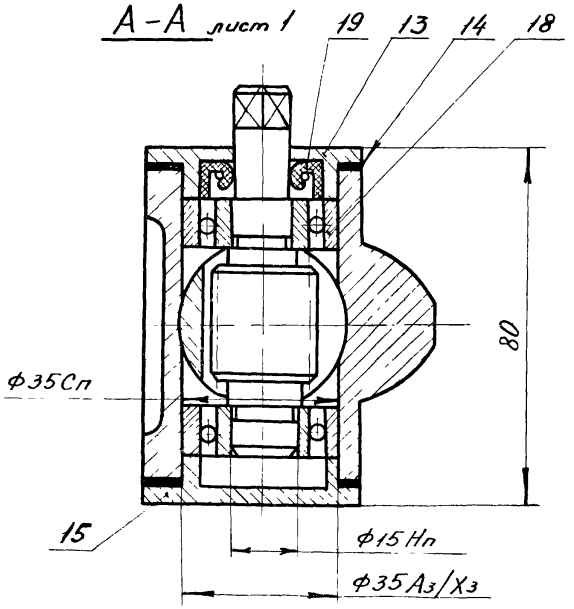

Изм.	Лист	№ докум.	Подп.	Дата
Разраб.		Безрукова		
Пров.		Хайцер		
Т.контр.				
Н.контр.		Шапатов		
Утв.		Лебединский		

Закрыватель пружинно-гидравлический левый

Сборочный чертеж

Лит.	Масса	Масштаб
О	—	1:1

Лист 2 Листов 3

Минмонтажспецстрой СССР Гипроспецлегконструк...я

ЗПГ 01л-00-00-00СБ

Серия 1.431-16
Выпуск 3

Вид В лист 1

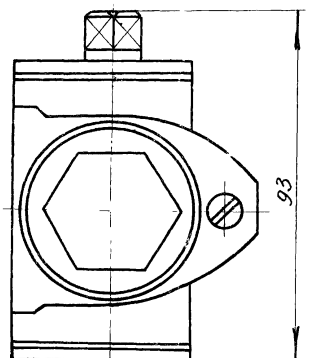

Вид Г лист 1

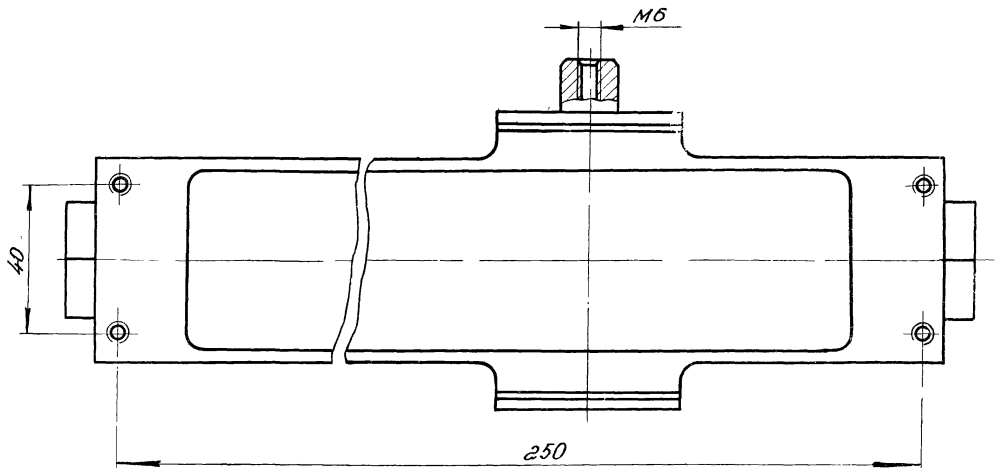

Серия 1.431-16					Выпуск 3			
ЗПГ 01л-00-00-00СБ								
Закрыватель пружинно-гидравлический левый Сборочный чертеж					Лит.	Масса	Масштаб	
					0	—	1:1	
					Лист 3	Листов 3		
Изм.	Лист	№ докум.	Подп.	Дата				
Разраб.		Безрукова		26/VI-78				
Пров.		Хайцер		26/VI-78				
Т.контр.								
Н.контр.		Шалатов		26/VI-78				
Утв.		Лебединский		26/VI-78				

Минмонтажспецстрой СССР
Гипроспецлегконструкция

Инв. № подл. | Подп. и дата | Взам. инв. № | Инв. № дубл. | Подп. и дата

Поз.	Обозначение	Наименование	Куда входит: Обозначение	Кол.	Общее кол.	Примечание
1	ШД 09-00-00-00	Шпингалет дверной				
2						
3	ШД 04-01-00-00	Привод	ШД 09-00-00-00	1	1	
4	ШД 09-01-00-00	Тяга верхняя	ШД 09-00-00-00	1	1	
5	ШД 09-02-00-00	Тяга нижняя	ШД 09-00-00-00	1	1	
6	ШД 04-01-01-00	Рейка	ШД 04-01-00-00	1	1	
7	ШД 04-01-02-00	Ручка в сборе	ШД 04-01-00-00	1	1	
8						
9						
10						

Инв. № подл. | Подп. и дата | Взам. инв. № | Инв. № дубл. | Подп. и дата

Изм.	Лист	№ докум.	Подп.	Дата
Разраб.		Безрукова		
Провер.		Карпилов		
Н. контр.		Шаламов		
Утв.		Хазиев		

Серия 1.431-16 | Выпуск 3

ШД 09-00-00-00 ВС

Ведомость спецификаций

Лит.	Лист	Листов
О		1

Мытищинский завод спецстроительных конструкций

Формат	Зона	Поз.	Обозначение	Наименование	Кол.	Прим.
				Документация		
*			ШД 09-00-00-00 СБ	Сборочный чертеж		* 12, 12
12			ШД 09-00-00-00 ВС	Вед спецификаций		
				Сборочные единицы		
11		1	ШД 04-01-00-00	Привод	1	
11		2	ШД 09-01-00-00	Тяга верхняя	1	
11		3	ШД 09-02-00-00	Тяга нижняя	1	
				Детали		
11		5	ШД 04-00-00-01	Планка запорная верхняя	1	
11		6	ШД 09-00-00-01	Планка запорная нижняя	1	
11		7	ШД 09-00-00-02	Направляющая	1	
				Стандартные изделия		
		8		Винт 4×12.56.02		
				ГОСТ 10619-63	5	

Серия 1.431-16 | Выпуск 3

ШД 09-00-00-00

Шпингалет дверной

Изм.	Лист	№ докум.	Подп.	Дата
Разраб.		Безрукова		
Провер.		Карпилов		
Н. контр.		Шаламов		
Утв.		Хайцер		

Лит. 0 | Лист | Листов 1

Минмонтажспецстрой СССР Гипроспецлегконструкция

Инв. № подл. | Подп. и дата | Взам. инв. № | Инв. № дубл. | Подп. и дата

Серия 1.431-16 | Выпуск 3

ШД 04-00-00-01

Планка запорная верхняя

Изм.	Лист	№ докум.	Подп.	Дата
Разраб.		Безрукова		
Пров.		Карпилов		
Т. контр.				
Н. контр.		Шаламов		
Утв.		Хайцер		

Ст. 3 ГОСТ 380-71

Лит. 0 | Масса 0,025 | Масштаб 1:1

Лист | Листов 1

Минмонтажспецстрой СССР Гипроспецлегконструкция

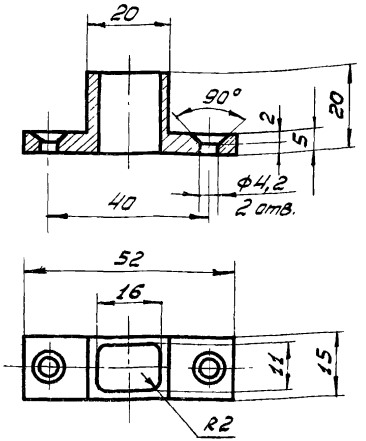

1. Предельные отклонения размеров: отверстия - по А7; вала по В7; остальное - по см7
2. Покрытие - Кд. Э. хр.

Серия 1.431-16 | Выпуск 3

ШД 04-00-00-01

Планка запорная верхняя

Ст. 3 ГОСТ 380-71

Лит. 0 | Масса 0,025 | Масштаб 1:1

Лист | Листов 1

Минмонтажспецстрой СССР Гипроспецлегконструкция

Серия 1.431-16 | Выпуск 3 | ШД 09.00.00.00 СБ

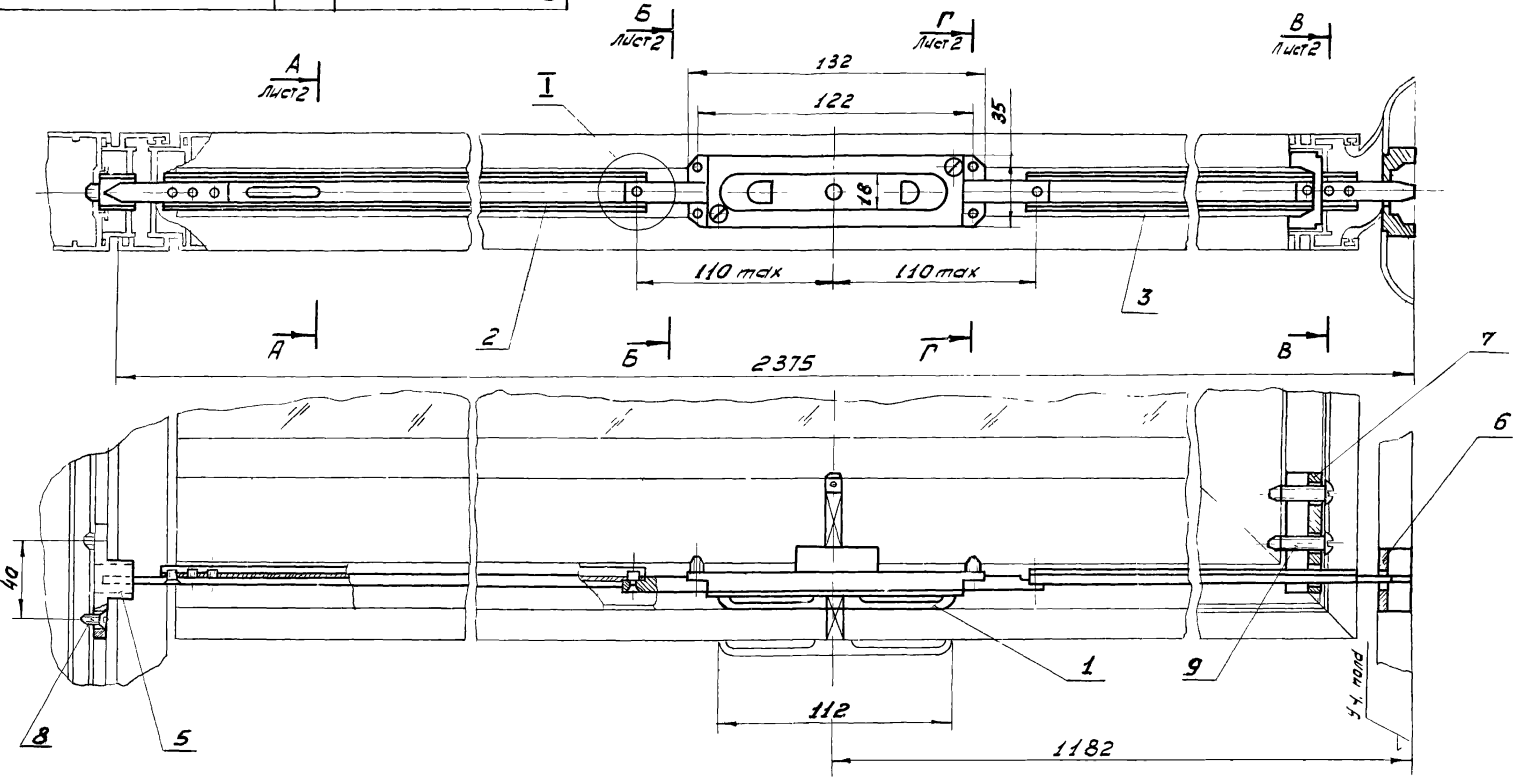

Ход шпингалета - 33мм
за 1/2 оборота рукоятки

Изм	Лист	№ докум.	Подп	Дата	Серия 1.431-16		Выпуск 3	
Разраб.		Безрукова			ШД 09.00.00.00 СБ			
Пров		Хайцер			Шпингалет дверной Сборочный чертеж	Лит	Масса	Масшт
Т.контр							0,82	1:2
Н.контр		Шапатов				Лист 1	Листов 2	
Утв.		Лебединский				Минмонтажспецстрой СССР Гипроспецлегконструкция		

Подп. и дата	Взам. инв. №	Инв. № дубл.	Подп. и дата

А-А лист 1

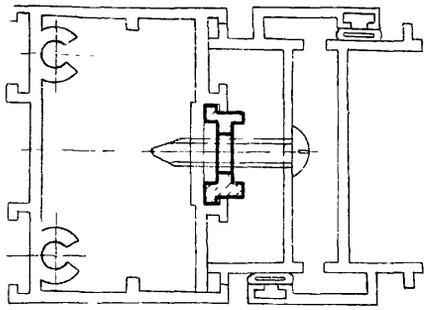

Б-Б лист 1

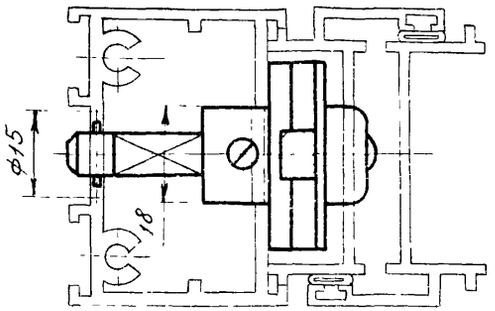

I повернуто, лист 1

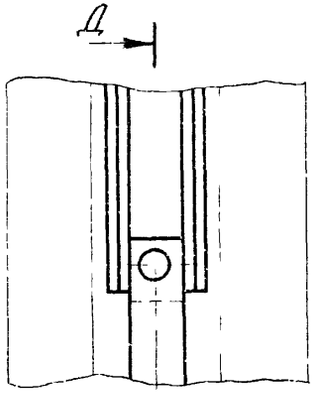

Д-Д

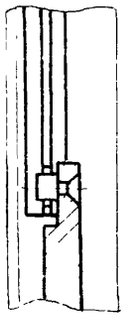

В-В лист 1

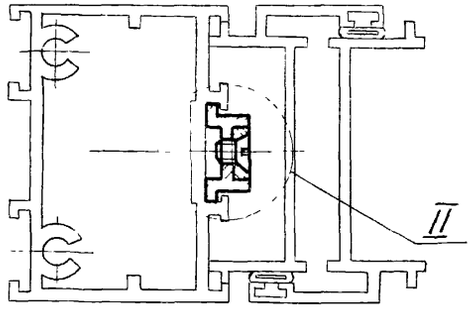

II
М2:1

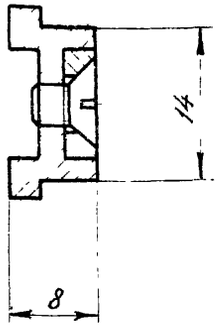

Г-Г лист 1

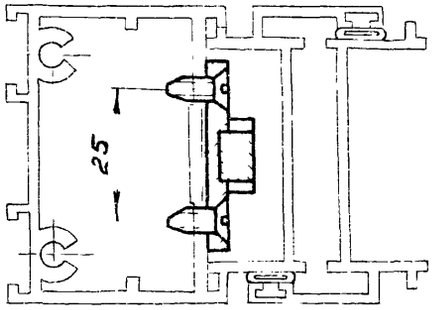

Изм.	Лист	№ докум.	Подп.	Дата
Разраб.		Рыжова		
Провер.		Воробьев		
Т. контр.				
Рук. пр.		Хайцер		
Н. контр.		Шалатов		
Утв.		Лебединский		

Серия 1.431-16 Выпуск 3

ШД 04-00-00-00 СБ

Шпингалет дверной

сборочный чертеж

Лит.	Масса	Масштаб
О	—	1:1

Лист 2 Листов 2

Минмонтажспецстрой СССР
Гипроспецлегкон. г. Куйбышев

Формат	Зона	Поз.	Обозначение	Наименование	Кол.	Примечание
				Документация		
12			ШД04-01-01-00СБ	Сборочный чертеж		
12			ШД04-00-00-00ВС	Ведомость спецификаций		
				Детали		
Б.Ч.		1	ШД04-01-01-01	Рейка		
				45 ГОСТ 1050-74	1	
Б.Ч.		2	ШД04-01-01-02	Ось		
				45 ГОСТ 1050-74	1	

Подп. и дата | Инв. N дубл. | Взам. инв. N | Подп. и дата | Инв. N подл.

Серия 1.431-16 | Выпуск 3

ШД04-01-01-00

Рейка

Изм.	Лист	№ докум.	Подп.	Дата
Разраб.		Рыжова		
Пров.		Воробьев		
Н. контр.		Шаломов		
Утв.		Хайнер		

Лит.	Лист	Листов
0		1

Минмонтажспецстрой СССР
Гипроспецлегконструкция

Формат	Зона	Поз.	Обозначение	Наименование	Кол.	Прим.
				Документация		
12			ШД04-01-00-00СБ	Сборочный чертеж		
12			ШД04-00-00-00ВС	Ведом. спецификаций		
				Сборочные единицы		
11		1	ШД04-01-01-00	Рейка	2	
11		2	ШД04-01-02-00	Ручка в сборе	1	
				Детали		
12		4	ШД04-01-00-01	Корпус	1	
11		5	ШД04-01-00-02	Шестерня	1	
11		6	ШД04-01-00-03	Пружина	1	
11		7	ШД04-01-00-04	Крышка	1	
				Стандартные изделия		
		9		Винт М4×12. 5.6.02		
				ГОСТ 17475-72	2	
		10		Винт М6×6. 5.6.02		
				ГОСТ 1477-64	1	
		11		Штифт цилиндр. 2Пр2га×12		
				ГОСТ 3128-70	1	
		12		Шарик 01. 4,5мм Н		
				ГОСТ 3722-60	1	

Подп. и дата | Инв. N дубл. | Взам. инв. N | Подп. и дата | Инв. N подл.

Серия 1.431-16 | Выпуск 3

ШД04-01-00-00

Привод

Изм.	Лист	N докум.	Подп.	Дата
Разраб.		Рыжова		
Пров.		Воробьев		
Н. контр.		Шаломов		
Утв.		Хайнер		

Лит.	Лист	Листов
0		1

Минмонтажспецстрой СССР
Гипроспецлегконструкция

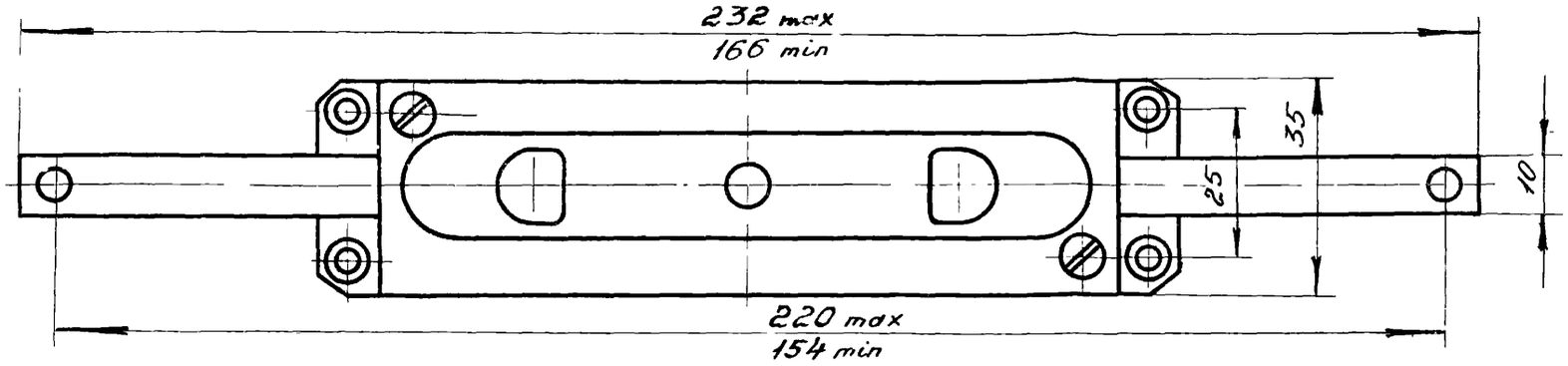

Вид без крышки и ручки

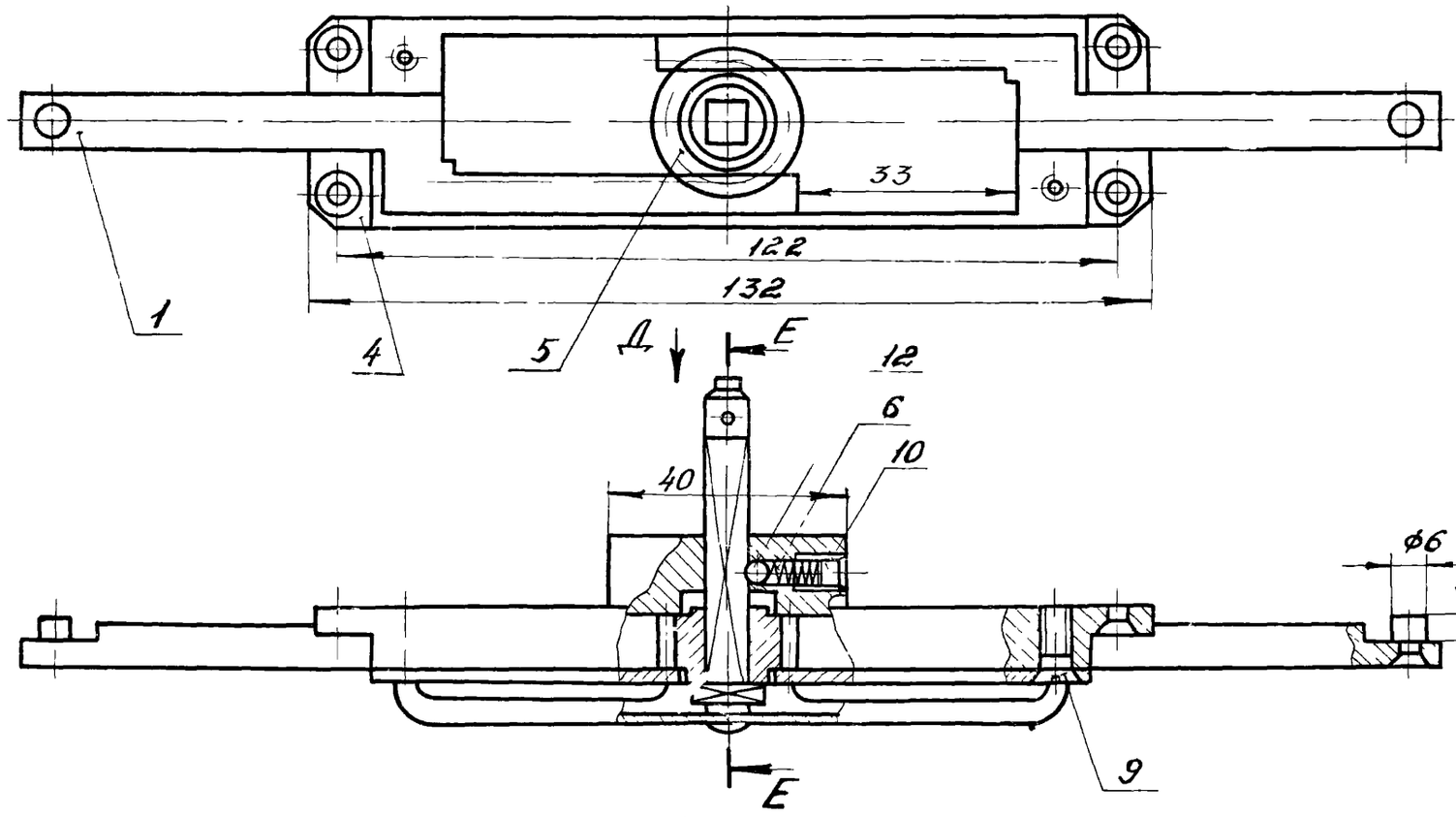

Вид Д

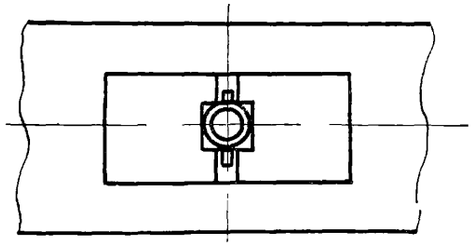

Е-Е

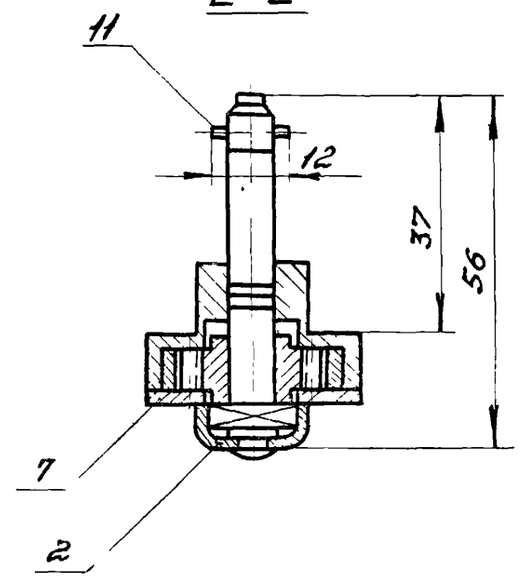

Е-Е /ручка выдвинута/

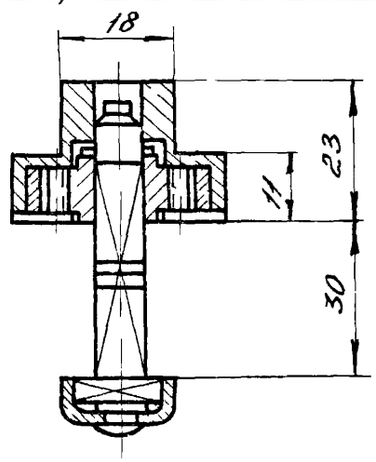

Изм.	Лист	№ докум.	Подп.	Дата
Разраб.		Рыжова		
Пров.		Воробьев		
Т. контр.				
Н. контр.		Шаламов		
Утв.		Хайцер		

Привод
сборочный чертеж

Лит.	Масса	Масштаб
0	0,374	1:1

Лист | Листов 1

Минмонтажспецстрой СССР
Гипроспецконструкция

Серия 1.431-16 | Выпуск 3

ШД 04-01-00-00 СБ

Rz 10 / (V)

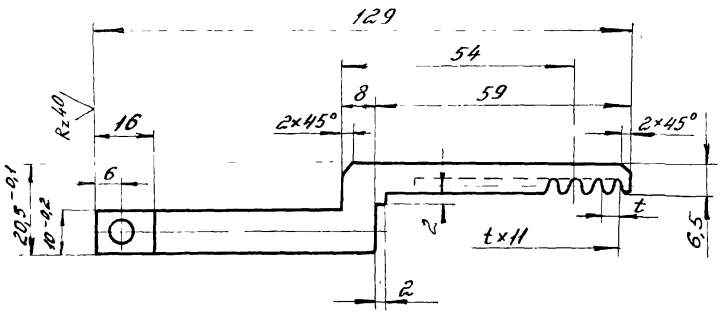

Модуль	m	1,5
Число зубьев	Z	8 11
Нормальный исходный контур	–	ГОСТ 13755-68
Степень точности по ГОСТ 1643-72	–	Ст В-Ш
Толщина зуба по дуге делительной окружности	S	2,35

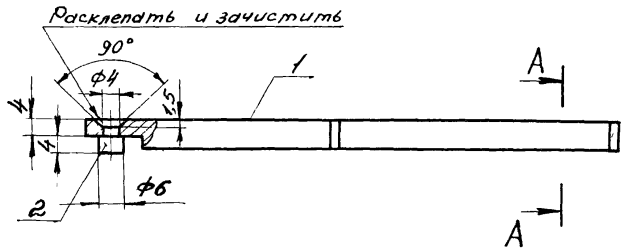

А-А
М2:1

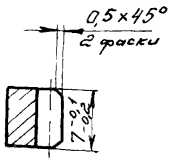

1. HRC 28...32
2. Неуказанные предельные отклонения линейных размеров поверхности типа вала – по В7, остальное – по См7, угловых – по 7 степени точности
3. Данные для контроля по нормам точности ГОСТ 13755-68
4. Покрытие – Кд. 9. хр.

Изм.	Лист	№ докум.	Подп.	Дата	Серия 1.431-16	Выпуск 3	
					ШД 04-01-01-00 СБ		
Разраб.		Рыжова			Рейка	Лит	Масса / Масштаб
Пров.		Воробьев				О	0,061 / 1:1
Т. контр.					Сборочный чертеж	Лист	Листов 1
Н. контр.		Шаламов				Минмонтажспецстрой СССР Гипроспецлегконструкция	

Инв. № подл. | Подп. и дата | Взам. инв. № | Инв. № дубл. | Подп. и дата

Форм	Зон	Поз	Обозначение	Наименование	Кол	Примечание
				Документация		
11			ШД 04-01-02-00 СБ	Сборочный чертеж		
12			ШД 04-00-00-00 ВС	Вед. спецификации		
				Детали		
11		1	ШД 04-01-02-01	Ручка	1	
11		2	ШД 04-01-02-02	Ось	1	

Серия 1.431-16 | Выпуск 3

ШД 04-01-02-00

Ручка в сборе

Изм	Лист	№ докум	Подп	Дата
Разраб	Рыжова			
Пров	Воробьев			
Н контр	Шапамов			
Утв	Хацкевич			

Лит.	Лист	Листов
0		1

Минмонтажспецстрой СССР
Гипроспецмеханомонтажпроект

ШД 04-01-02-01 | Серия 1.431-16 | Выпуск 3

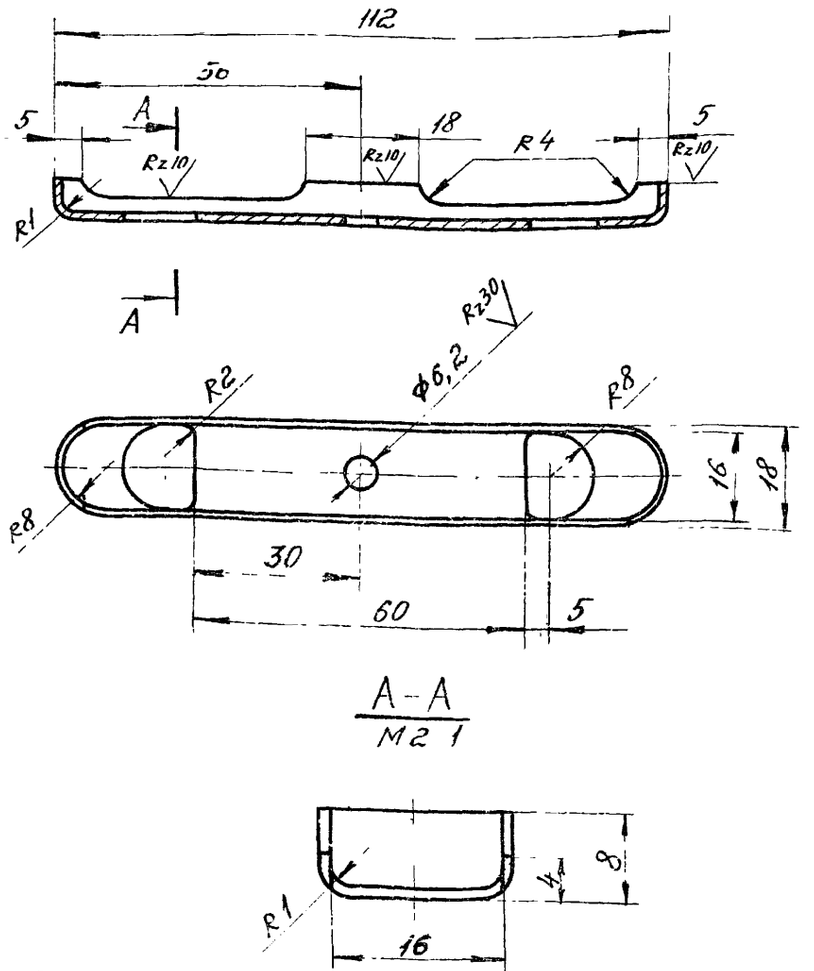

Предельные отклонения размеров отверстия - по A_7, вала - по B_7, остальное - по CM_7

Серия 1.431-16 | Выпуск 3

ШД 04-01-02-01

Ручка

Изм	Лист	№ докум	Подп	Дата
Разраб	Рыжова			
Пров	Воробьев			
Н контр	Шапамов			

Лит.	Масса	Масштаб
0	0,016	1:1

Лист | Листов 1

Лист 3 1 ГОСТ 19904-74
08 кп ГОСТ 16523-70

Минмонтажспецстрой СССР
Гипроспецмеханомонтажпроект

Подп и дата | Взам инв N | Инв N дубл | Подп и дата | Инв N подл

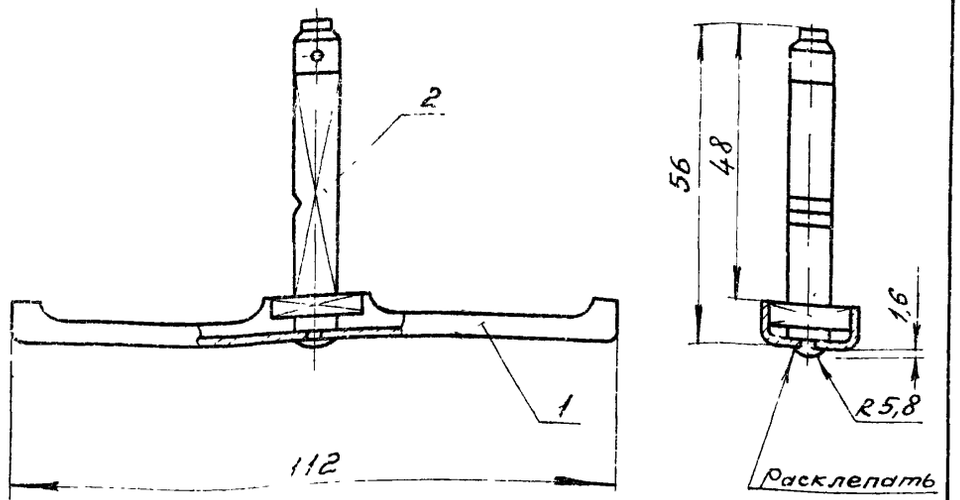

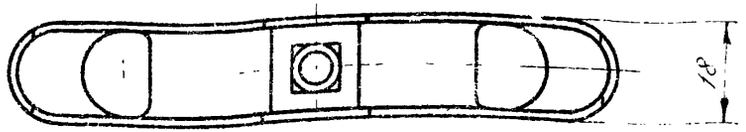

Покрытие - Кд. 9. хр.

Изм.	Лист	№ докум.	Подп.	Дата
Разраб.		Рыжова		
Провер.		Воробьев		
Т.контр.				
Н.контр.		Шаламов		
Утв.				

Серия 1.431-16 | Выпуск 3

ШД 04-01-02-00 СБ

Ручка в сборе

Сборочный чертеж

Лит	Масса	Масштаб
0	0,051	1:1

Лист | Листов 1

Минмонтажспецстрой СССР

Инв.№ подл. | Подп. и дата | Взам. инв.№ | Инв.№ дубл. | Подп. и дата

Rz30 ▽(▽)

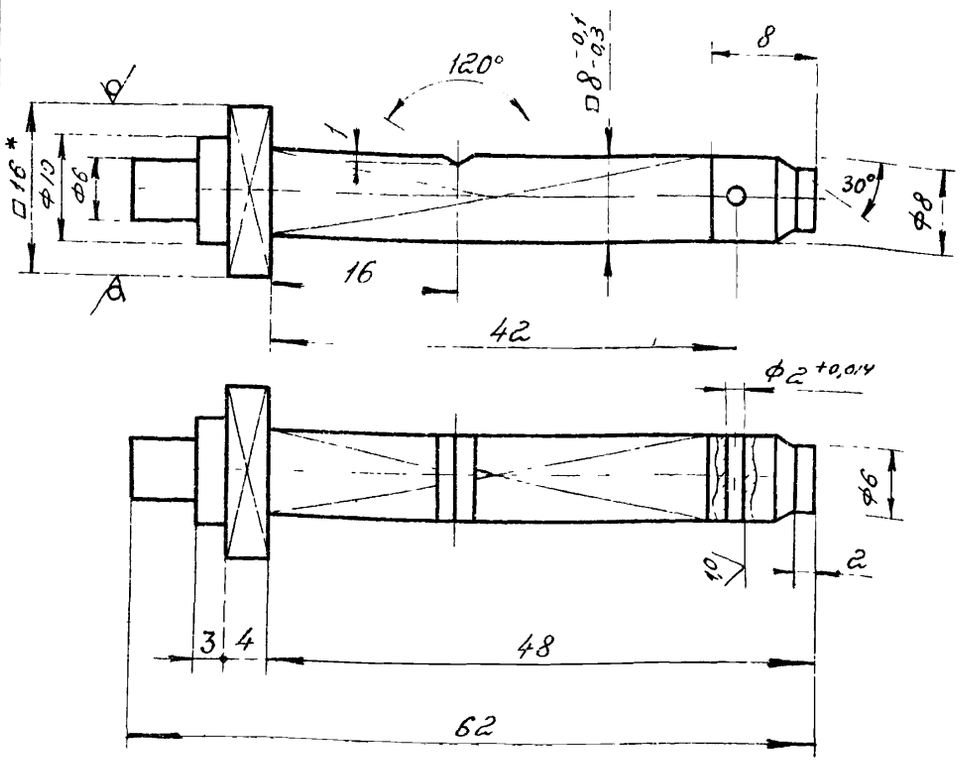

1. *Размер для справок.

2. Неуказанные предельные отклонения размеров: отверстия - по A_1; вала - по B_1; остальное - по CM_1.

Изм.	Лист	№ докум.	Подп.	Дата
Разраб.		Рыжова		
Пров.		Воробьев		
Т.контр.				
Н.контр.		Шаламов		

Серия 1.431-16 | Выпуск 3

ШД 04-01-02-02

Ось

Лит	Масса	Масштаб
0	0,035	2:1

Лист | Листов 1

Квадрат 16 ГОСТ 2591-71 / 20 ГОСТ 1050-74

Минмонтажспецстрой СССР Гипроспецлегконструкция

Инв.№ подл. | Подп. и дата | Взам. инв.№ | Инв.№ дубл. | Подп. и дата

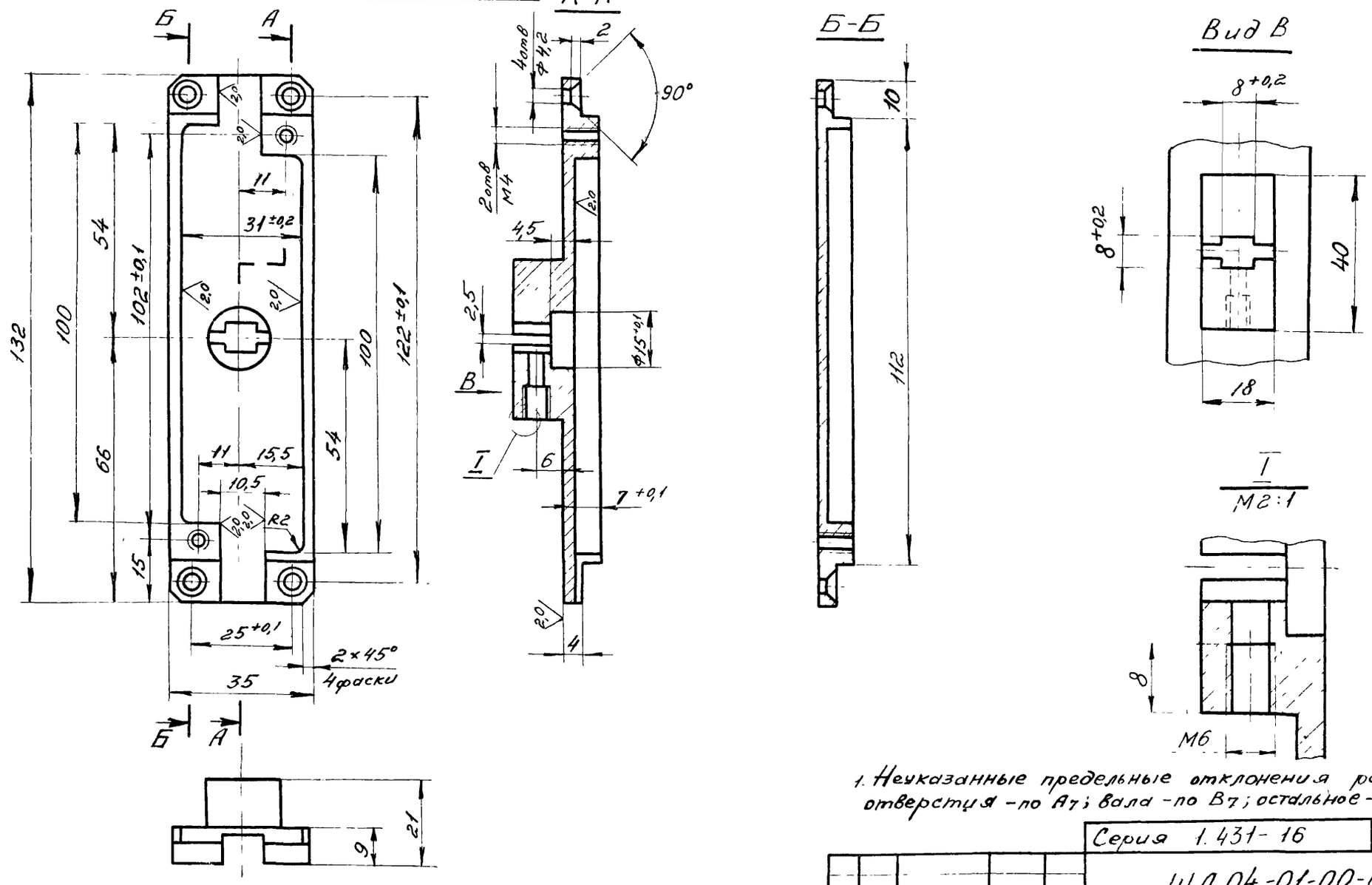

1. Неуказанные предельные отклонения размеров: отверстия – по A_7; вала – по B_7; остальное – по CM_7

2. Покрытие – Кд. 6. хр.

Изм.	Лист	№ докум.	Подп.	Дата	Серия 1.431-16	Выпуск 3	
					ШД 04-01-00-01*		
Разраб.		Мещеряков			Корпус	Лит	Масса	Масштаб
Пров.		Воробьев				0	0,12	1:1
Т. контр.						Лист	Листов 1	
Н. контр.		Шаламов			Ст 3 ГОСТ 380-71	Минмонтажспецстрой СССР		
Утв.		Хайцер				Гипроспецлегконструкция		

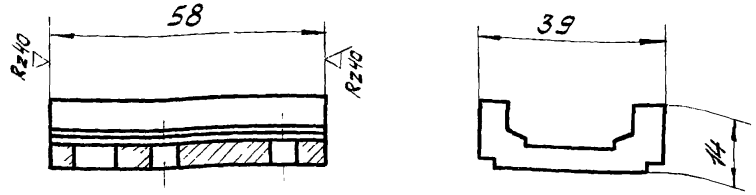

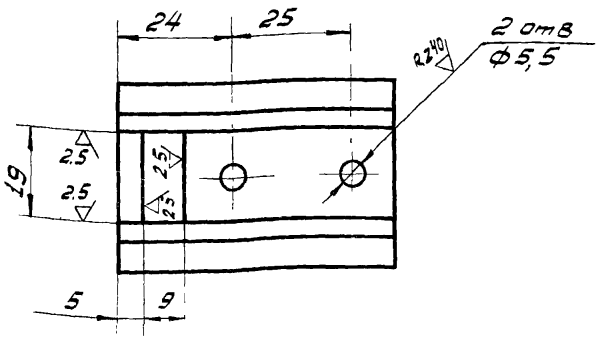

Предельные отклонения размеров:
отверстия - по A_7; вала - по B_7; остальное - по CM_7

Серия 1.431-16			Выпуск 3	
ШД 09-00-00-02				
Изм. Лист № докум. Подп. Дата	Направляющая	Лит.	Масса	Масштаб
Разраб. Безрукова		01	0,032	1:1
Пров. Карпилов		Лист	Листов 1	
Т. контр.				
Н. контр. Шапатов	ПА-46 ДД31-Т1 ГОСТ 21824-76	Минмонтажспецстрой СССР Гипростальконструкция		
Утв. Хасиев				

Инв. № подл. | Подп. и дата | Взам. инв. № | Инв. № дубл. | Подп. и дата

Модуль	m	1.5		
Число зубьев	z	14		
Нормальный, исходный контур	—	ГОСТ 13755-68		
Степень точности по ГОСТ 1643-72	—	Ст 8х		
Делительный диаметр	d	21		
Толщина зуба по дуге делительной окружности	S	2,35		

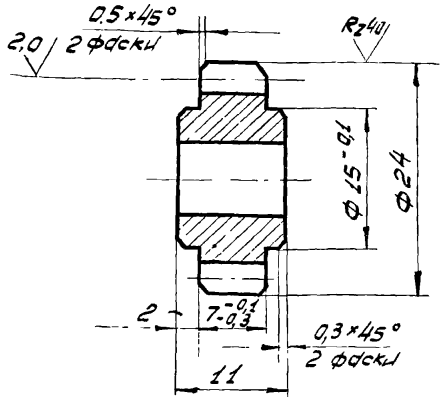

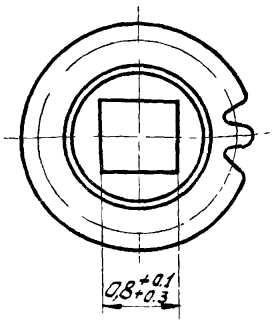

1. HRC 28 ... 32
2. Неуказанные предельные отклонения линейных размеров поверхности вала - по B_7; остальных - по CM_7; угловых - по 7 степени точности
3. Данные для контроля по нормам точности по ГОСТ 13755-68.
4. Покрытие - кд. 9. хр.

Серия 1.431-16			Выпуск 3	
ШД 04-01-00-02				
Изм. Лист № докум. Подп. Дата	Шестерня	Лит.	Масса	Масштаб
Разраб. Безрукова		0	0,025	2:1
Пров. Карпилов		Лист	Листов 1	
Т. контр.				
Н. контр. Шапатов	Сталь 45 ГОСТ 1050-74	Минмонтажспецстрой СССР Гипростальконструкция		
Утв. Хасиев				

Инв. № подл. | Подп. и дата | Взам. инв. № | Инв. № дубл. | Подп. и дата

20-00-10-ПО ТМ 04-01-00-02 ВО
Серия 1.431-16 Выпуск 3
Rz10 (V) 66

Rz 10 ▽(▽)

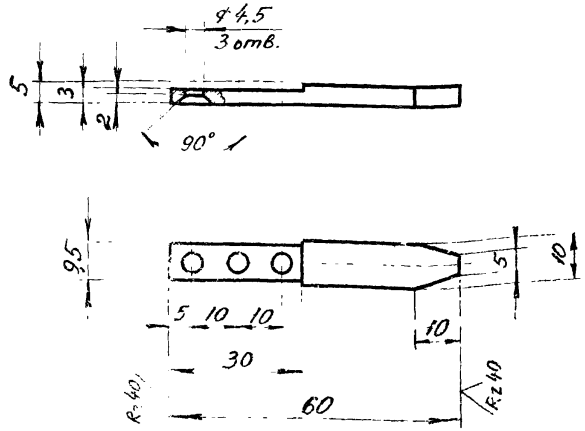

1. Предельные отклонения размеров отверстия - по H_7; вала - по $8_т$; остальное - по $\pm IT_7$
2. Покрытие - Кд. 9.хр

Изм.	Лист	№ докум.	Подп.	Дата
Разраб.		Рыжова		
Пров.		Воробьев		
Т.контр.				
Н.контр.		Шаламов		
Гл.К		Хайцер		

Серия 1.431-16 | Выпуск 3

ШД.04-02-00-02

Наконечник

Лит.	Масса	Масштаб
0	0,017	1:1

Лист | Листов 1

Сталь 45 ГОСТ 1050-74

Минмонтажспецстрой СССР

67

▽(▽)

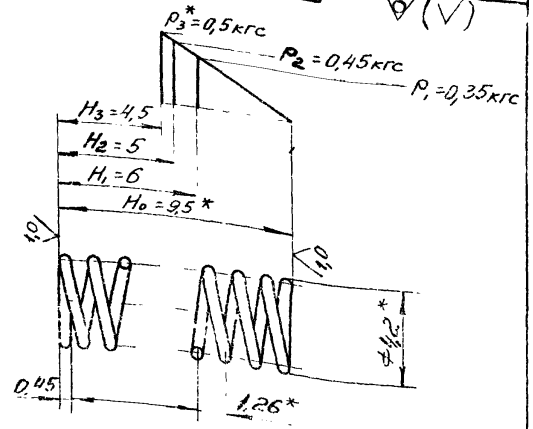

1. G^* = 8000 кгс/мм²
   $\tau_з^*$ = 121 кгс/мм²
2. Направление навивки - правое
3. n = 8
4. n_1 = 9
5. $D_п$ = 4,3 ± 0,1
6. * Размеры для справок
7. Покрытие - Хим. фос. с промасливанием

Инв. № подл. | Подп. и дата | Взам. инв. № | Инв. № дубл. | Подп. и дата

Изм.	Лист	N докум.	Подп.	Дата
Разраб.		Рыжова		
Пров.		Воробьев		
Т.контр.				
Н.контр.		Шаламов		
Гл.К		Хайцер		

Серия 1.431-16 | Выпуск 3

ШД.04-01-00-03

Пружина

Лит.	Масса	Масштаб
0	0,0001	5:1

Лист | Листов 1

Проволока I-0,45 ГОСТ 9389-75

Минмонтажспецстрой СССР

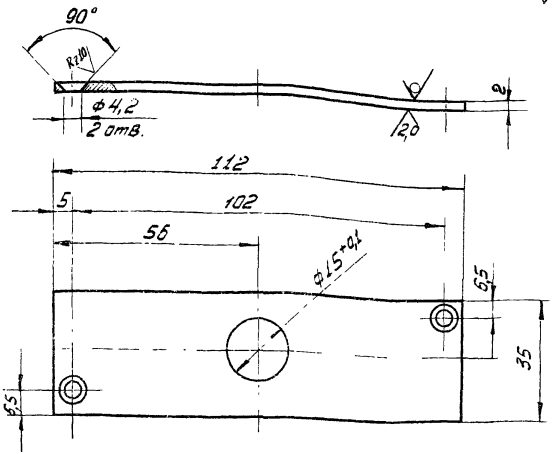

1. Предельные отклонения размеров:
   отверстий - по A_7; валов - по B_7; остальные - по cm_7.
2. Покрытие - Кд. 9. хр.

Изм.	Лист	№ докум.	Подп.	Дата
Разраб.		Рыжова		
Пров.		Воробьев		
Т. контр.				
Н. контр.		Шлапатов		
Утв.		Хацкер		

Крышка

Лит.	Масса	Масштаб
О	0,052	1:1

Лист | Листов 1

Лист ГОСТ 19904-74
20 ГОСТ 16523-70

Минмонтажспецстрой СССР
Гипростеклопластик

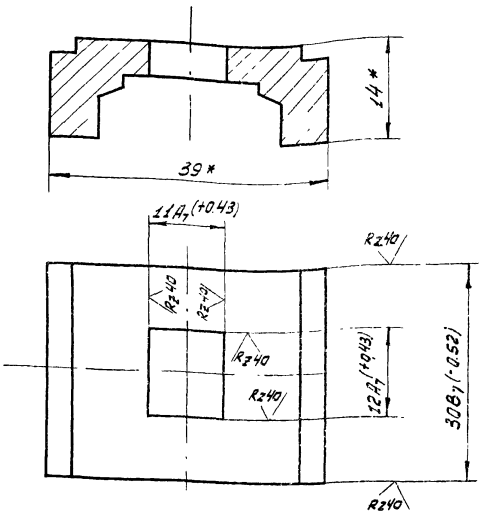

1.* Размеры для справок
2. Покрытие - Ан. Окс. 15.

Изм.	Лист	№ докум.	Подп.	Дата
Разраб.		Павлова		
Пров.		Хацкер		
Т. контр.				
Н. контр.		Шлапатов		
Утв.		Хацкер		

Планка запорная нижняя
ПА-46
АД 31-ТХ ГОСТ 4784-74

Лит.	Масса	Масштаб
О	0,026	2:1

Лист | Листов 1

Минмонтажспецстрой СССР
Гипростеклопластик

Инв. № подл. | Подп. и дата | Взам. инв. № | Инв. № дубл. | Подп. и дата

Формат	Зона	Поз.	Обозначение	Наименование	Кол.	Приме-чание
				Документация		
11			ШД 09-01-00-00 СБ	Сборочный чертеж		
12			ШД 09-00-00-00 ВС	Вед. спецификаций		
				Детали		
12		1	ШД 09-01-00-01	Штанга верхняя	1	
11		2	ШД 04-02-00-02	Наконечник	1	
				Стандартные изделия		
		4		Винт М4×6.56.02 ГОСТ 17475-72	3	

Изм.	Лист	№ докум.	Подп.	Дата
Разраб.		Безрукова		
Пров.		Карпулов		
Н. контр.		Шаламов		
Утв.		Ганичев		

Серия 1.431-16 | Выпуск 3

ШД 09-01-00-00

Тяга верхняя

Лит	Лист	Листов
О		1

Мосмонтажспецстрой СССР Гипроспецлегконструкция

Формат	Зона	Поз.	Обозначение	Наименование	Кол.	Прим.
				Документация		
11			ШД 09-02-00-00 СБ	Сборочный чертеж		
12			ШД 09-00-00-00 ВС	Вед. спецификаций		
				Детали		
12		1	ШД 09-02-00-01	Штанга нижняя	1	
11		2	ШД 04-02-00-02	Наконечник	1	
				Стандартные изделия		
		4		Винт М4×6.56.02 ГОСТ 17475-72	3	

Инв. № подлин. | Подп. и дата | Взам. инв. № | Инв. № дубл. | Подп. и дата

Изм.	Лист	№ докум.	Подп.	Дата
Разраб.		Безрукова		
Пров.		Карпулов		
Н. контр.		Шаламов		
Утв.		Ганичев		

Серия 1.431-16 | Выпуск 3

ШД 09-02-00-00

Тяга нижняя

Лит	Лист	Листов
О		1

Мосмонтажспецстрой СССР Гипроспецлегконструкция

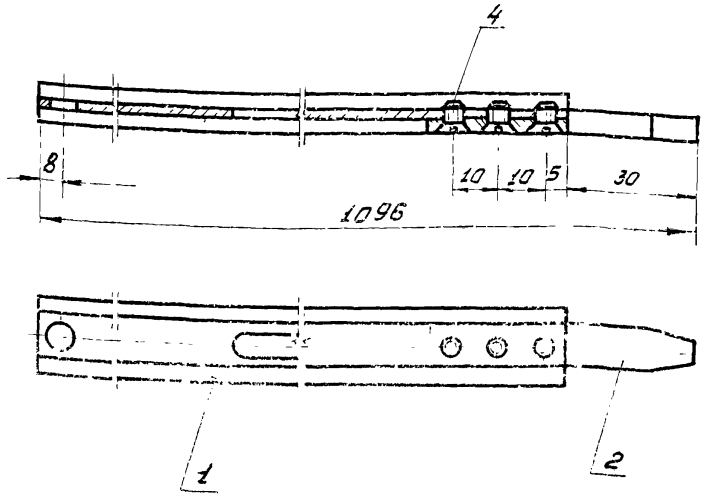

Изм.	Лист	№ докум.	Подп.	Дата
Разраб.		Безрукова		
Пров.		Карпилов		
Т. контр.				
Н. контр.		Шалатов		
ГИП		Сабуров		

Тяга верхняя

Сборочный чертеж

Лит	Масса	Масштаб
О	0,18	1:1
Лист	Листов 1	

Минмонтажспецстрой СССР
Гипроспецлегконструкция

Подп. и дата | Взам. инв. № | Инв. № подл.

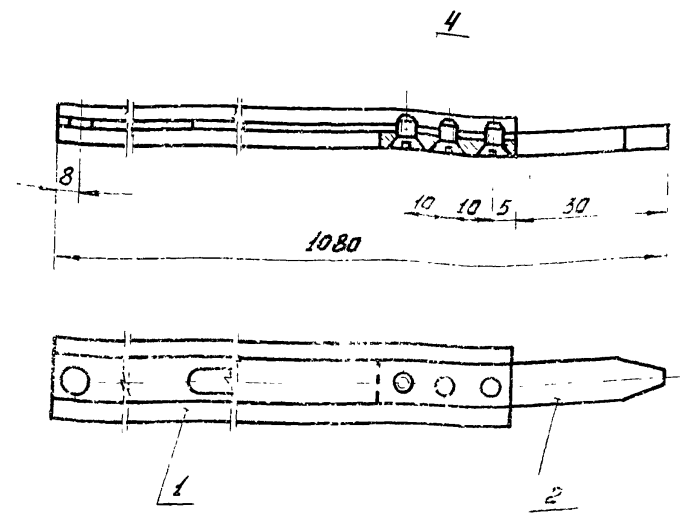

Изм.	Лист	№ докум.	Подп.	Дата
Разраб.		Безрукова		
Пров.		Карпилов		
Т. контр.				
Н. контр.		Шалатов		
ГИП				

Тяга нижняя

Сборочный чертеж

Лит	Масса	Масштаб
О	0,19	1:1
Лист	Листов 1	

Минмонтажспецстрой СССР
Гипроспецлегконструкция

Подп. и дата | Взам. инв. № | Инв. № подл.

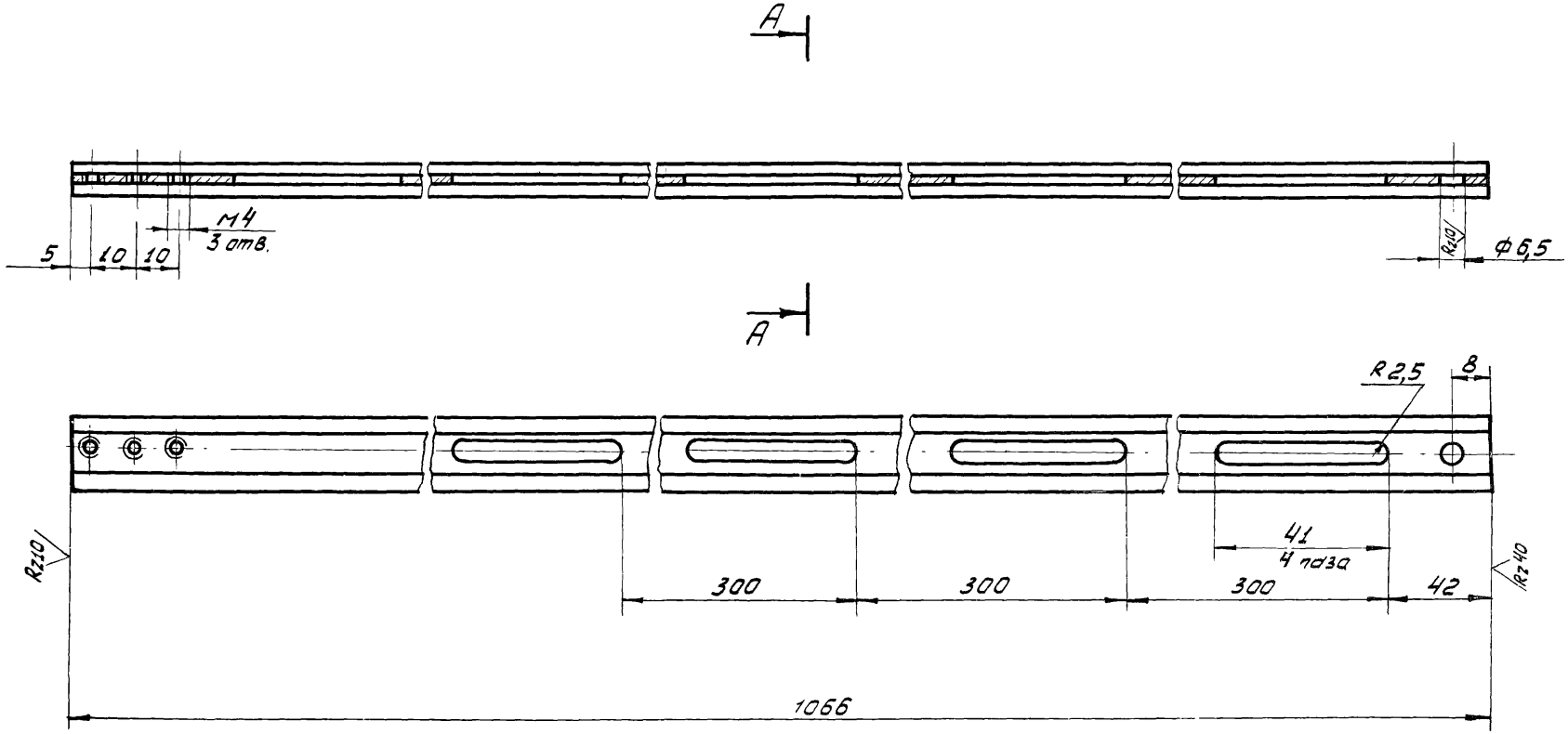

А - А
М 2:1

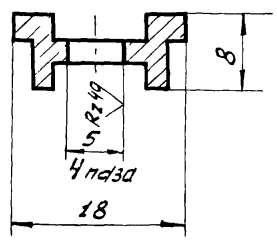

1. Предельные отклонения размеров:
отверстия - по А7; вала по В7; остальное - по СМ7
2. Покрытие - анодировать в натуральный цвет.

Изм.	Лист	№ докум.	Подп.	Дата	Серия 1.431-16	Выпуск 3	
Разраб.		Безрукова			ШД 09-01-00-01		
Пров.		Карпилов			Штанга верхняя	Лит	Масса	Масштаб
Т. контр.						0	0,16	1:1
Н. контр.		Шалатов			ПА-257	Лист	Листов 1	
Утв.		Хадцер			Ад-31-Т1 ГОСТ 4784-74	Минмонтажспецстрой СССР Гипроспецпегконструкция		

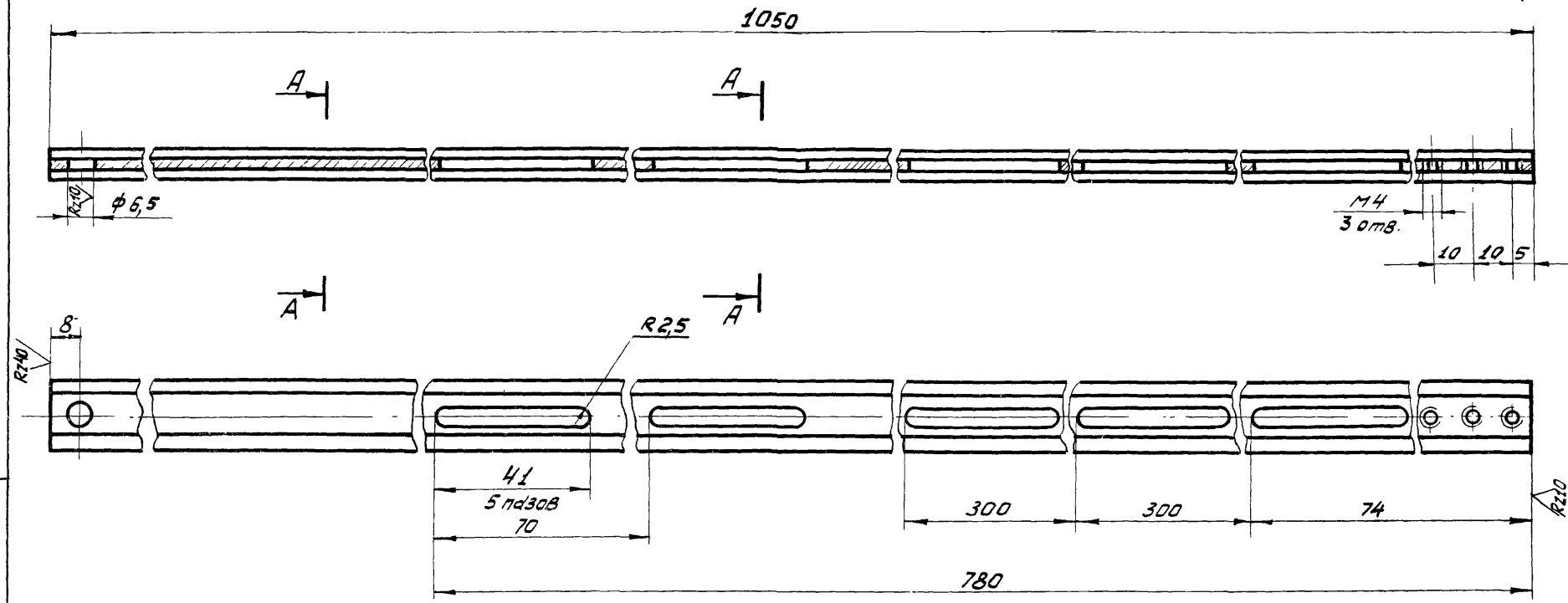

А-А
2:1

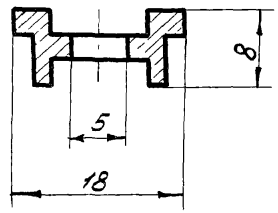

1. Предельные отклонения размеров:
отверстия - по A_7; вала - по B_7; остальное - по CM_7
2. Покрытие - анодировать в натуральной цвет

Изм.	Лист	№ докум.	Подп.	Дата	Штанга нижняя	Лит.	Масса	Масштаб
Разраб.		Безрукавая				О	0,17	1:1
Пров.		Карпилов				Лист	Листов 1	
Т. контр.					ПА-257 АД 31-Т1 ГОСТ 4784-74	Минмонтажспецстрой СССР Гипроспецлегконструкция		
Н. контр.		Шаламов						
Утв.		Хайцер						

Инв. № подл. | Подп. и дата | Взам. инв. № | Инв. № дубл. | Подп. и дата

Устройство	Обозначение	Наименование	Куда входит: Обозначение	Куда входит: Кол	Общее кол	Примечание
1	3Ц04-00-00-00	Замок цилиндрический				
2						
3	3Ц03-01-00-00	Корпус	3Ц04-00-00-00	1	1	
4	3Ц03-02-00-00	Засов	3Ц04-00-00-00	1	1	
5	3Ц03-03-00-00	Фиксатор	3Ц04-00-00-00	1	1	
6						
7						
8						
9						
10						
11						
12						
13						
14						
15						
16						
17						
18						
19						
20						
21						
22						
23						

Инв. № подл. | Подп. и дата | Взам. инв. № | Инв. № дубл. | Подп. и дата

Изм.	Лист	№ докум.	Подп.	Дата
Разраб.		Арюлин		
Провер.		Воробьев		
Н. контр.		Шаламов		
Утв.		Хайцер		

Серия 1.431-16 | Выпуск 3

3Ц04-00-00-00 ВС

Ведомость спецификаций

Лит.	Лист	Листов
О		1

Минмонтажспецстрой СССР
Гипроспецлегконструкция

Формат	Зона	Поз.	Обозначение	Наименование	Кол	Примечание
				Документация		
12			3Ц04-00-00-00 СБ	Сборочный чертеж		
12			3Ц04-00-00-00 ВС	Ведомость спецификаций		
				Сборочные единицы		
11		1	3Ц03-01-00-00	Корпус	1	
11		2	3Ц03-02-00-00	Засов	1	
11		3	3Ц03-03-00-00	Фиксатор	1	
				Детали		
11		5	3Ц04-00-00-01	Планка запорная	1	
11		6	3Ц03-00-00-01	Пружина	1	
11		7	3Ц03-00-00-03	Распорка	1	
11		8	3Ц03-00-00-04	Крышка	1	
				Стандартные изделия		
		11		Винт М4×8.56.02		
				ГОСТ 17475-72	2	
		12		Винт 4×14 56.02		
				ГОСТ 10619-63	4	

Серия 1.431-16 | Выпуск 3

3Ц04-00-00-00

Изм.	Лист	№ докум	Подп	Дата
Разраб.		Крюлин		
Пров.		Воробьев		
Н.контр.		Шаламов		
Утв		Хайцер		

Замок цилиндровый

Лит	Лист	Листов
О	1	2

Минмонтажспецстрой СССР
Гипроспецлегкомконструкция

Копировал

Формат А1

Формат	Зона	Поз.	Обозначение	Наименование	Кол.	Прим.
		13		Винт М5×25.56.02		
				ГОСТ 17475-72	1	
		14		Винт 4×30.56.02		
				ГОСТ 10619-63	2	
		15		Механизм		
				цилиндровый		
				ГОСТ 5089-73	1	

Подп. и дата | Взам. инв. № | Инв. № дубл. | Подп. и дата | Инв. № подл.

Изм.	Лист	№ докум.	Подп.	Дата

3Ц04-00-00-00

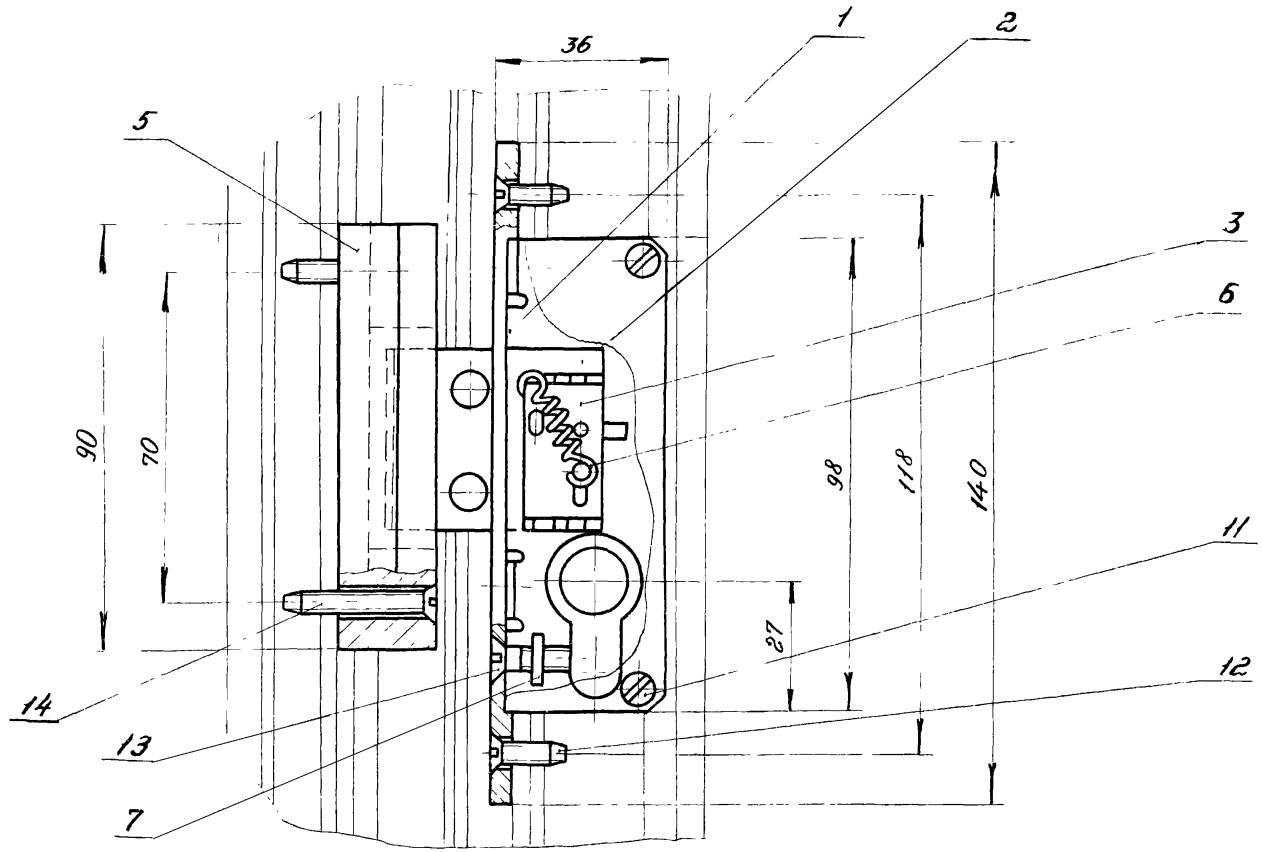

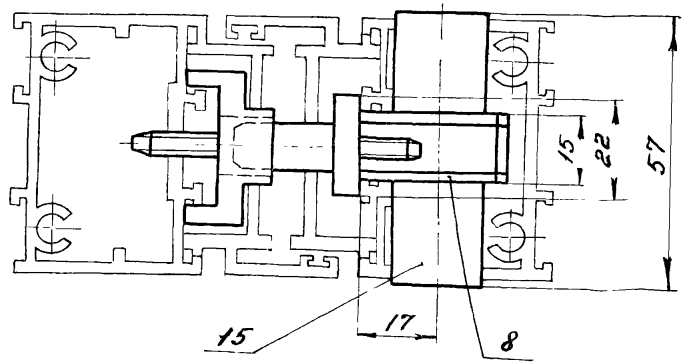

Изм.	Лист	№ докум.	Подп.	Дата
Разраб.		Арюлин		
Пров.		Воробьев		
Т.контр.				
Гл.констр.		Хайцер		
Н.контр.		Шатилов		
Утв		Лебединский		

Серия 1.431-16 | Выпуск 3

3Ц 04-00-00-00 СБ

Замок цилиндровый
Сборочный чертеж

Лит.	Масса	Масштаб
О	0,345	1:1

Лист | Листов 1

Минмонтажспецстрой СССР
Гипроспецлегконструкция

Инв.№ подл. | Подп. и дата | Взам. инв.№ | Инв.№ дубл. | Подп. и дата

Формат	Зона	Поз	Обозначение	Наименование	Кол	Примечание
				Документация		
11			3Ц03-01-00-00СБ	Сборочный чертеж		
12			3Ц03-00-00-00	Ведомость спецификаций		
				Детали		
11		1	3Ц03-01-00-01	Планка	1	
11		2	3Ц03-01-00-02	Стенка	1	
11		3	3Ц03-01-00-03	Шпонка	1	
11		4	3Ц03-01-00-04	Втулка	2	
				Стандартные изделия		
		6		Заклёпка 3×8-011 ГОСТ 10300-68	2	

Подп. и дата | Инв. № дубл. | Взам. инв. № | Подп. и дата | Инв. № подл.

Изм.	Лист	№ докум.	Подп.	Дата
Разраб.		Арюлин		
Пров.		Воробьев		
Н. контр.		Шалимов		
Утв		Хайтман		

Серия 1.431-16 | Выпуск 3

3Ц03-01-00-00

Корпус

Лит	Лист	Листов
О		1

Минмонтажспецстрой СССР Гипроспецлегконструкция

Формат	Зона	Поз	Обозначение	Наименование	Кол.	Прим.
				Документация		
11			3Ц03-03-00-00СБ	Сборочный чертеж		
12			3Ц03-00-00-00ВС	Ведомость специф.		
				Детали		
11		1	3Ц03-03-00-01	Скоба	1	
11		2	3Ц03-03-00-02	Штырь	1	

Подп. и дата | Инв. № дубл. | Взам. инв. № | Подп. и дата | Инв. № подл.

Изм.	Лист	№ докум.	Подп.	Дата
Разраб.		Арюлин		
Пров.		Воробьев		
Н. контр.		Шаломов		
Утв		Хайтман		

Серия 1.431-16 | Выпуск 3

3Ц 03-03-00-00

Фиксатор

Лит.	Лист	Листов
О		1

Минмонтажспецстрой СССР Гипроспецлегконструкция

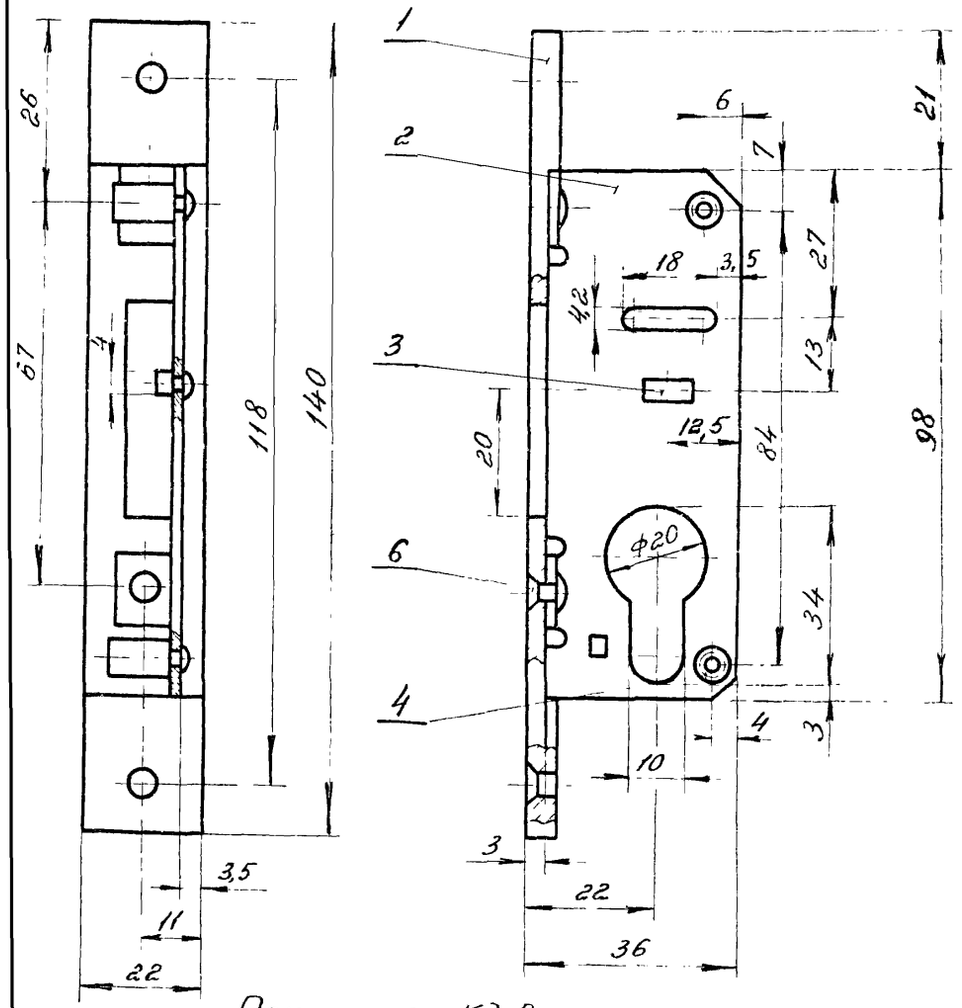

Покрытие - Кд. 9.хр.

Изм.	Лист	№ докум.	Подп.	Дата
Разраб.		Арюлин		
Пров.		Воробьев		
Т.контр.				
Н.контр.		Шалаев		

3Ц03-01-00-00СБ

Корпус

Сборочный чертеж

Лит	Масса	Масштаб
0	0,191	1:1
Лист	Листов 1	
Минмонтажспецстрой СССР		

Rz30 (V)

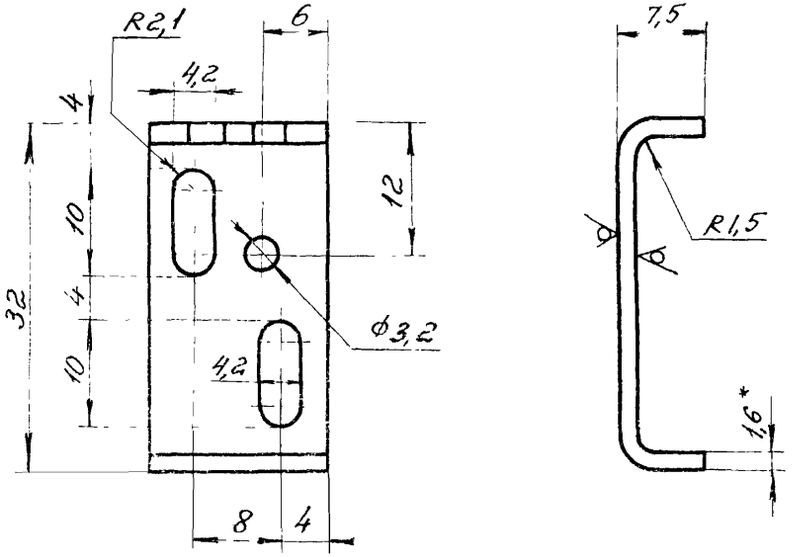

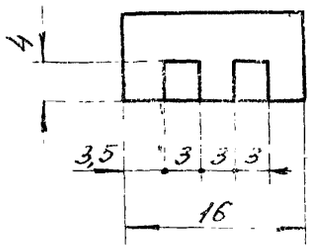

1. * Размер для справки.

2. Предельные отклонения размеров:
отверстия - по A_7; вала - по B_7; остальное - по CM_7.

Взам. инв. № | Инв. № дубл. | Подп. и дата | Подп. и дата | Инв. № подл.

Изм.	Лист	№ докум.	Подп.	Дата
Разраб.		Арюлин		
Пров.		Воробьев		
Т.контр.				
Н.контр.				

3Ц03-03-00-01

Скоба

Лит	Масса	Масштаб
0	0,007	2:1
Лист	Листов 1	
Минмонтажспецстрой СССР		

Лист В1,6 ГОСТ 19904-74

Серия 1.431-16 | Выпуск 3 | 3Ц03-01-00-01

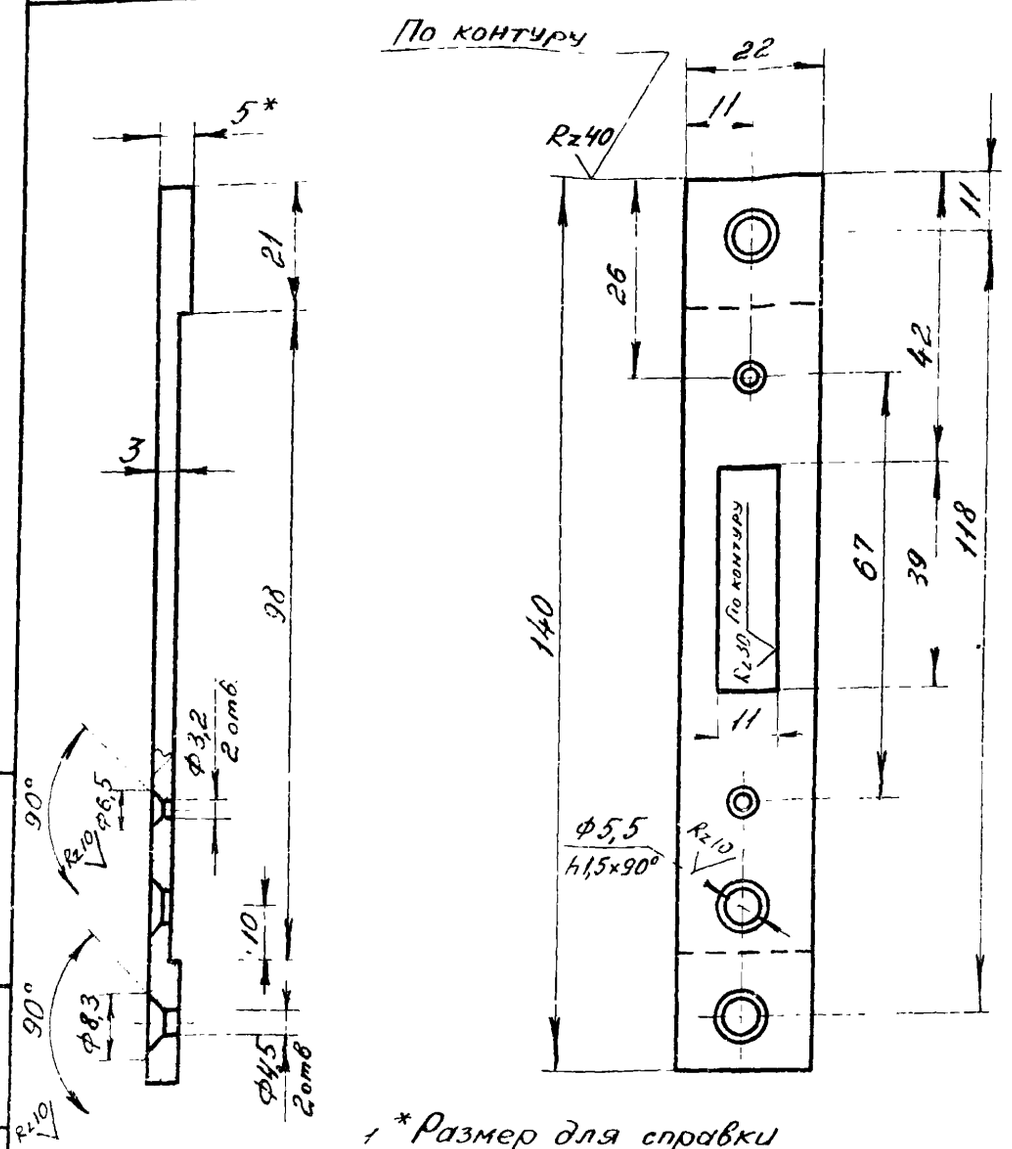

1 *Размер для справки

2. Предельные отклонения размеров отверстия - по A_7, вала - по B_7, остальное - по CM_7

Серия 1.431-16	Выпуск 3
3Ц03-01-00-01	
Планка	Лит. 0; Масса 0,07; Масштаб 1:1
Лист 5 ГОСТ 19903-74; Ст. 3 ГОСТ 14637-69	Лист; Листов 1; Минмонтажспецстрой СССР

Изм.	Лист	№ докум.	Подп.	Дата
Разраб.		Арюлин		
Пров.		Воробьев		
Т. контр.				
Н. контр.		Шапалов		
Утв.		Хайцер		

Подп. и дата | Инв. № дубл. | Взам. инв. № | Подп. и дата | Инв. № подл.

Серия 1.431-16 | Выпуск 3 | 3Ц03-01-00-04

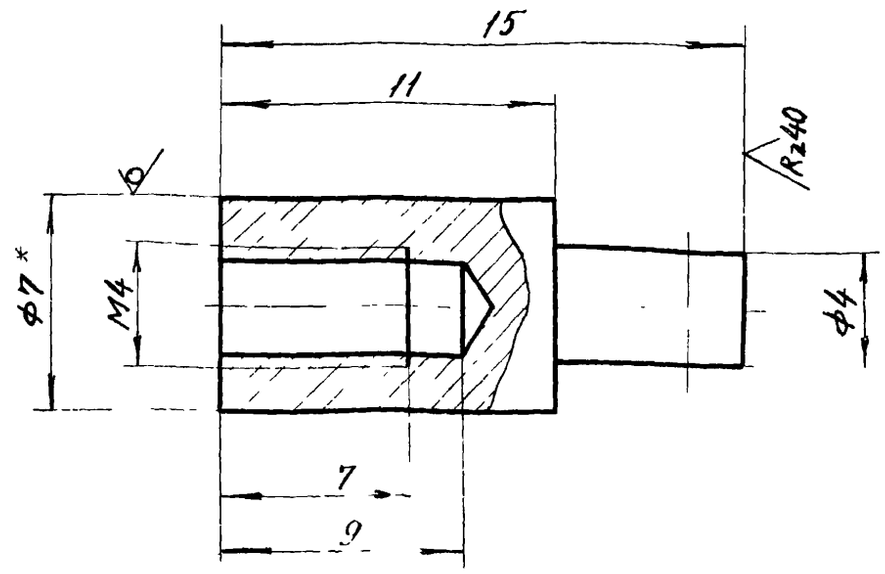

1 *Размер для справки.

2. Предельные отклонения размеров отверстия - по A_7; вала - по B_7.

Серия 1.431-16	Выпуск 3
3Ц03-01-00-04	
Втулка	Лит. 0; Масса 0,05; Масштаб 5:1
Круг 7 ГОСТ 2590-71; Ст. 3 ГОСТ 535-58	Лист; Листов 1; Минмонтажспецстрой СССР; Гипроспецлегконструк.

Изм.	Лист	№ докум.	Подп.	Дата
Разраб.		Арюлин		
Пров.		Воробьев		
Т. контр.				
Н. контр.		Шапалов		
Утв.		Хайцер		

Подп. и дата | Инв. № дубл. | Взам. инв. № | Подп. и дата | Инв. № подл.

Rz30 √(√)

Серия 1.431-16
Выпуск 3

ЗЦ03-01-00-02

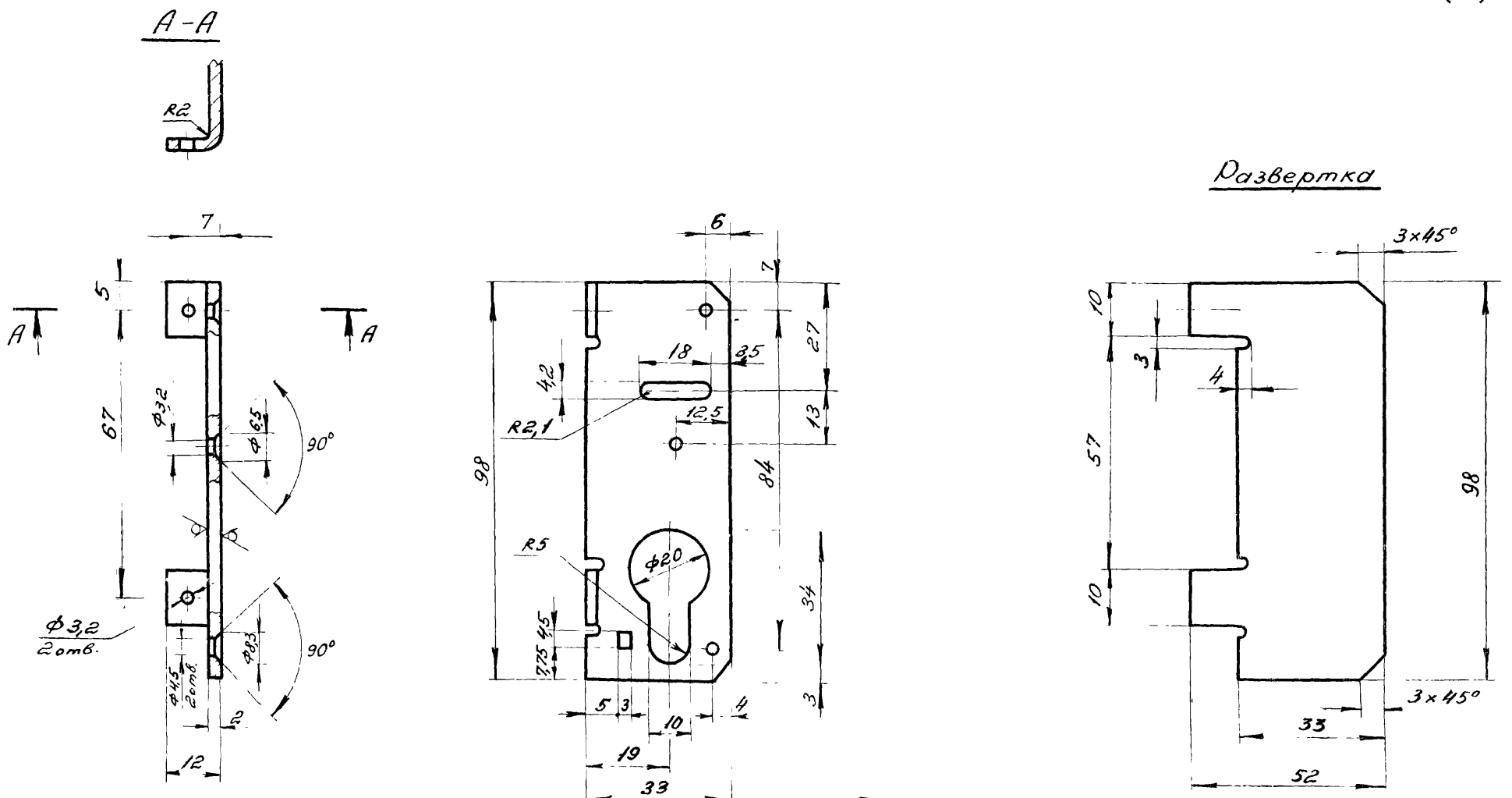

Предельные отклонения размеров:
отверстия - по A_7; вала - по B_7; остальное - по CM_7.

					ЗЦ03-01-00-02			
Изм.	Лист	№ докум.	Подп.	Дата	Стенка	Лит.	Масса	Масштаб
Разраб.		Арюлин				0	0,06	1:1
Провер.		Воробьев				Лист	Листов 1	
Т.контр.								
Н.контр.		Шаламов			Лист В2 ГОСТ 19904-74 / Ст.3 ГОСТ 16523-70	Минмонтажспецстрой СССР		
Утв.		Хайцер				Гипроспецлегконструкция		

Rz 30

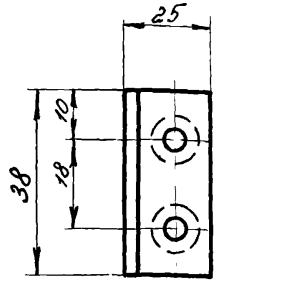

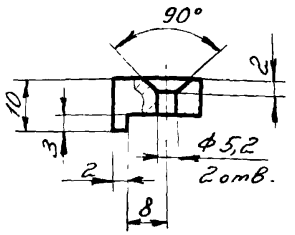

Предельные отклонения размеров:
отверстия - по A_7; вала - по B_7; остальное - по CM_7.

Изм.	Лист	№ докум.	Подп.	Дата
Разраб.		Арюлин		
Провер.		Воробьев		
Т.контр.				
Н.контр.		Шаламов		
Утв.		Хайцер		

Бобышка

Лит	Масса	Масштаб
0	0,034	1:1
Лист	Листов 1	

Ст. 3 ГОСТ 380-71

Минмонтажспецстрой СССР Гипроспецлегконструкция

Инв. № подл. | Подп. и дата | Взам. инв. № | Инв. № дубл. | Подп. и дата

Rz 30

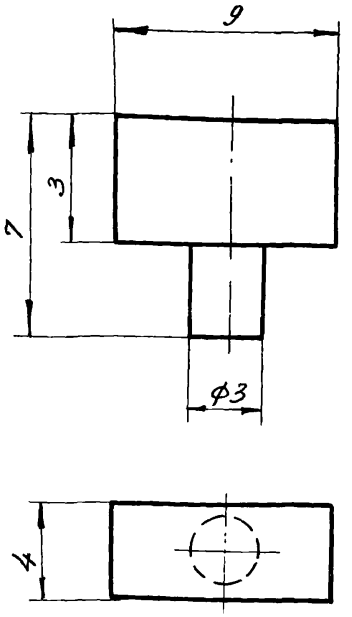

Предельные отклонения размеров: вала - по B_7.

Изм.	Лист	№ докум.	Подп.	Дата
Разраб.		Арюлин		
Провер.		Воробьев		
Т.контр.				
Н.контр.		Шаламов		
Утв.		Хайцер		

Шпонка

Лит	Масса	Масштаб
0	0,001	5:1
Лист	Листов 1	

Ст. 3 ГОСТ 380-71

Минмонтажспецстрой СССР Гипроспецлегконструкция

Инв. № подл. | Подп. и дата | Взам. инв. № | Инв. № дубл. | Подп. и дата

Формат	Зона	Поз.	Обозначение	Наименование	Кол.	Прим.
				Документация		
12			3Ц03-02-00-00СБ	Сборочный чертеж		
12			3Ц03-00-00-00ВС	Вед. спецификаций		
				Детали		
11		1	3Ц03-02-00-01	Бобышка	1	
11		2	3Ц03-02-00-02	Пластина	1	
11		3	3Ц03-02-00-03	Штифт	1	
11		4	3Ц03-02-00-04	Штифт	1	
11		5	3Ц03-02-00-05	Штифт	1	
				Стандартные изделия		
		7		Заклёпка 5×12.011 ГОСТ 10300-68	2	

Серия 1.431-16 | Выпуск 3

3Ц03-02-00-00

Засов

Изм.	Лист	№ докум.	Подп.	Дата
Разраб.		Арюлин		
Пров.		Воробьев		
Н. контр.		Шипатов		

Лит.	Лист	Листов
0		1

Минмонтажспецстрой СССР

Серия 1.431-16 | Выпуск 3

3Ц03-00-00-03

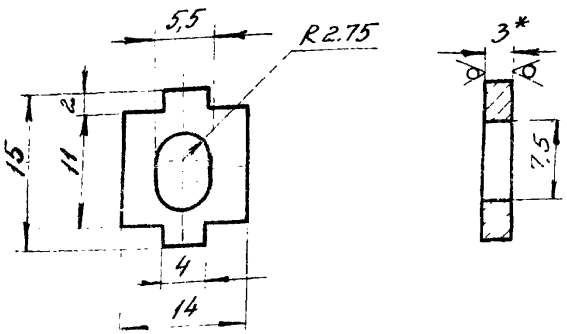

1.* Размер для справки

2. Предельные отклонения размеров отверстия - по A_7, вала по B_7, остальное - по CM_7

3. Покрытие - Кд 9 хр

Серия 1.431-16 | Выпуск 3

3Ц03-00-00-03

Распорка

Лит	Масса	Масштаб
С	0,015	2:1

Лист | Листов 1

Лист ВЗ ГОСТ 19904-74
Ст3 ГОСТ 16523-70

Минмонтажспецстрой СССР
Гупроспецлеркоисточкшин

Изм.	Лист	№ докум.	Подп.	Дата
Разраб.		Арюлин		
Пров.		Воробьев		
Т. контр.				
Н. контр.				

Инв. № подл. | Подп. и дата | Взам. инв. № | Инв. № дубл. | Подп. и дата

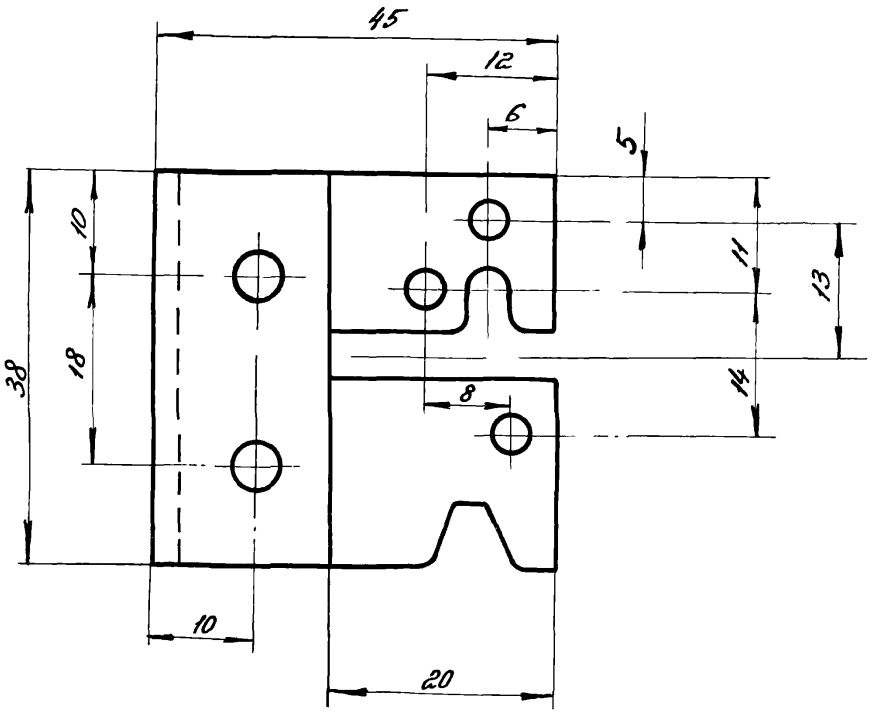

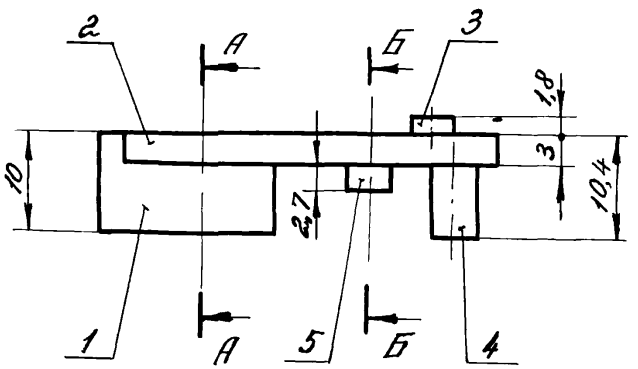

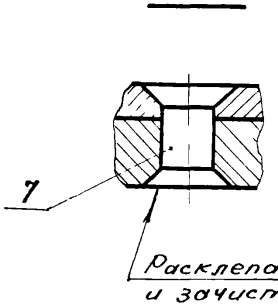

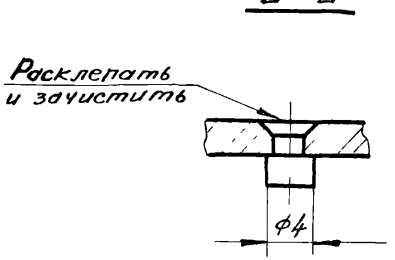

Покрытие - Кд. 9.хр.

Изм.	Лист	№ докум.	Подп.	Дата
Разраб.		Арюлин		
Пров.		Воробьев		
Т.контр.				
Н.контр.		Шалатов		
Утв		Хайцер		

Серия 1.431-16 Выпуск 3

3Ц03-02-00-00 СБ

Засов

Сборочный чертеж

Лит.	Масса	Масштаб
0	0,069	2:1

Лист Листов 1

Минмонтажспецстрой СССР
Гипроспецлегконструкция

Rz 30 (√)

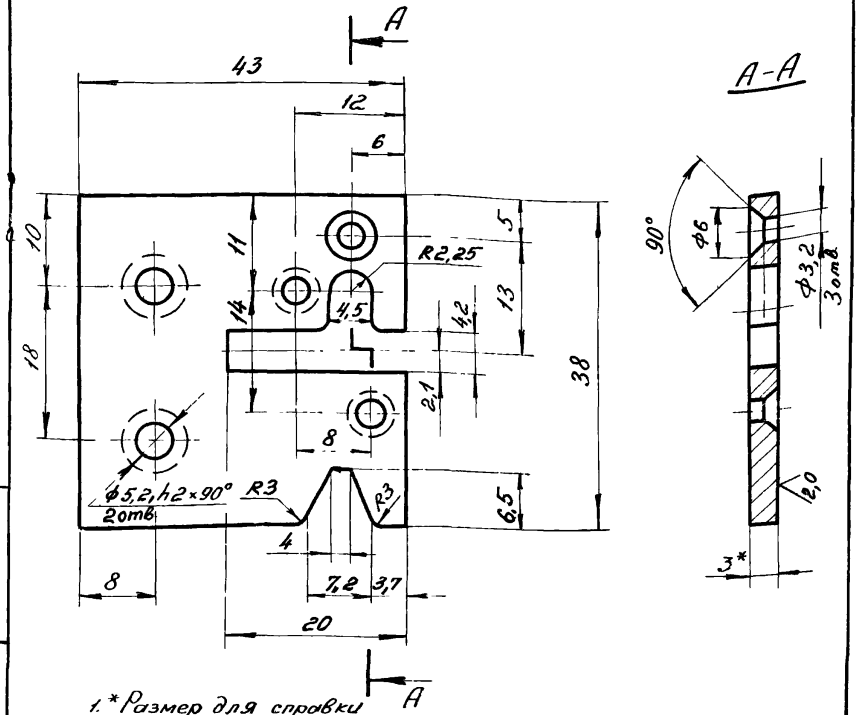

1.*Размер для справки

2. Предельные отклонения размеров:
отверстия - по A_7; вала - по B_7; остальное - по CM_7.

Серия 1.431-16			Выпуск 3	
3Ц03-02-00-02				
Изм. Лист № докум. Подп. Дата		Лит.	Масса	Масштаб
Разраб. Арюлин	Пластина	0	0,034	2:1
Провер. Воробьев		Лист	Листов 1	
Т.контр.				
Н.контр. Шалагов	Лист ГОСТ 19903-74 Ст 3 ГОСТ 14637-69	Минмонтажспецстрой СССР Гипроспецлегконструкция		
Утв. Хайцер				

Инв.№ подл. | Подп. и дата | Взам. инв.№ | Инв.№ дубл. | Подп. и дата

Rz 30 (√)

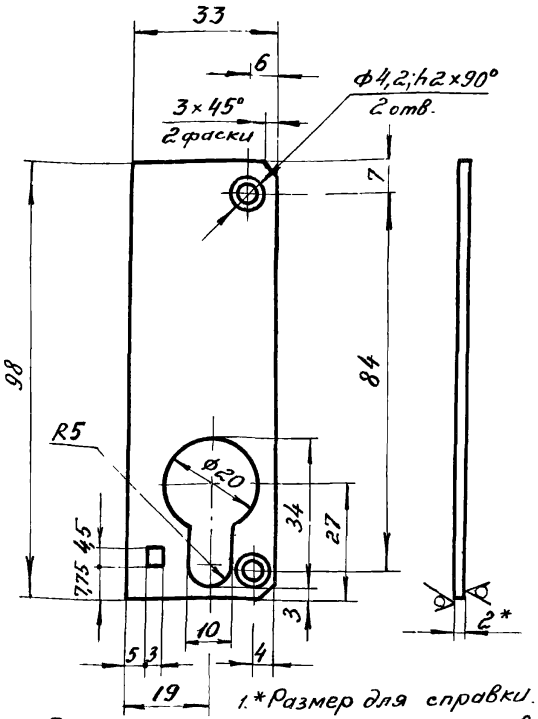

1.*Размер для справки.

2. Предельные отклонения размеров:
отверстия - по A_7; вала - по B_7; остальное - по CM_7.
3. Покрытие - кд. 9. хр.

Серия 1.431-16			Выпуск 3	
3Ц03-00-00-04				
Изм. Лист № докум. Подп. Дата		Лит.	Масса	Масштаб
Разраб. Арюлин	Крышка	0	0,043	1:1
Провер. Воробьев		Лист	Листов 1	
Т.контр.				
Н.контр. Шалагов	Лист В2 ГОСТ 19904-74 Ст 3 ГОСТ 16523-70	Минмонтажспецстрой СССР Гипроспецлегконструкция		
Утв. Хайцер				

Инв.№ подл. | Подп. и дата | Взам. инв.№ | Инв.№ дубл. | Подп. и дата

Rz30 (V)

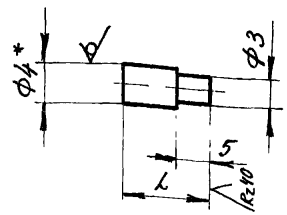

Номер позиц.	Номер черт.	l	Масса
3	3Ц0302-00-03	6,8	0,0005
4	3Ц03-02-00-04	12,4	0,001
5	3Ц03-02-00-05	7,7	0,0006

1. * Размер для справки
2. Предельные отклонения размеров по B_7.

Серия 1.431-16 Выпуск 3

3Ц03-02-00-04 03 05

Штифт

Лит. 0 | Масса См. табл. | Масштаб 2:1

Лист | Листов 1

Круг $\frac{B4\ ГОСТ\ 19904-74}{Ст3\ ГОСТ\ 16523-70}$

Минмонтажспецстрой СССР Гипроспецлегконструкция

Изм.	Лист	№ докум.	Подп.	Дата
Разраб.		Арюлин		
Пров.		Воробьев		
Т.контр.				
Н.контр.		Шаламов		
Утв		Хайцер		

Rz30 (V)

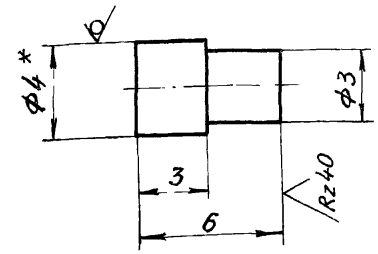

1. * Размер для справок
2. Предельные отклонения размеров по B_7.

Инв.№подл. | Подп. и дата | Взам.инв.№ | Инв.№дубл. | Подп. и дата

Серия 1.431-16 Выпуск 3

3Ц03-03-00-02

Штырь

Лит. 0 | Масса 0,0005 | Масштаб 5:1

Лист | Листов 1

Круг $\frac{B4\ ГОСТ\ 19904-74}{Ст3\ ГОСТ\ 16523-70}$

Минмонтажспецстрой СССР Гипроспецлегконструкция

Изм.	Лист	№ докум.	Подп.	Дата
Разраб.		Арюлин		
Пров.		Воробьев		
Т.контр.				
Н.контр.		Шаламов		
Утв		Хайцер		

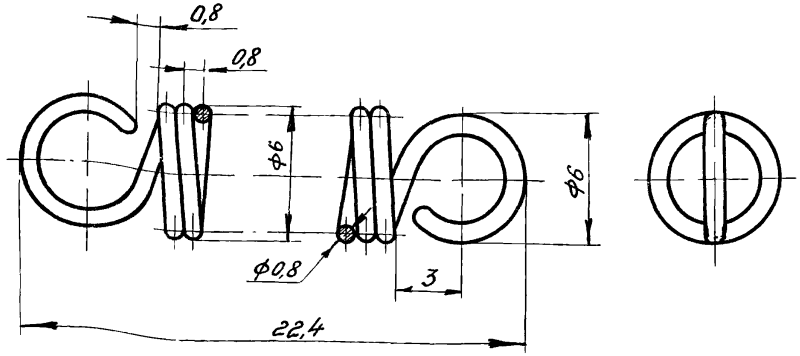

1. $G^* = 8000$ кгс/мм²
   $\tau_з^* = 121$ кгс/мм²
2. HRC 42... 48
3. $n = 12$
4. Направление навивки - правое

Изм.	Лист	№ докум.	Подп.	Дата
Разраб.		Карпилов		20.VI.83
Пров.		Хайцер		20.VI.83
Т.контр.				
Н.контр.		Шаламов		20.VI.83
Утв.		Хайцер		20.VI.83

Серия 1.431-16 Выпуск 3

3Ц 03-00-00-01

Пружина

Лит.	Масса	Масштаб
0	0,009	5:1

Лист Листов 1

Круг В 0,8 ГОСТ 2590-71 / 65Г ГОСТ 9389-75

Минмонтажспецстрой СССР
Гипроспецлегконструкция

Инв.№ подл. | Подп. и дата | Взам. инв.№ | Инв.№ дубл. | Подп. и дата

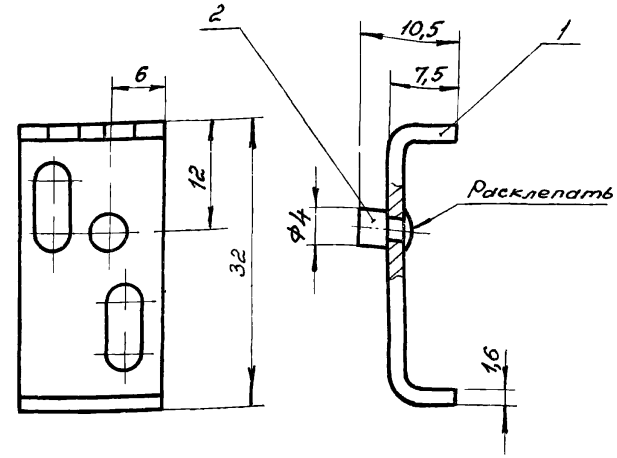

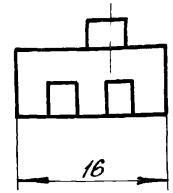

Покрытие - Кд. 9. хр.

Изм.	Лист	№ докум.	Подп.	Дата
Разраб.		Карпилов		20.VI.83
Пров.		Хайцер		20.VI.83
Т.контр.				
Н.контр.		Шаламов		20.VI.83
Утв.		Хайцер		20.VI.83

Серия 1.431-16 Выпуск 3

3Ц03-03-00-00СБ

Фиксатор.
Сборочный чертеж

Лит.	Масса	Масштаб
0	0,0075	2:1

Лист Листов 1

Минмонтажспецстрой СССР
Гипроспецлегконструкция

Инв.№ подл. | Подп. и дата | Взам. инв.№ | Инв.№ дубл. | Подп. и дата

Rz 30

Серия 1.431-16 Выпуск 3

ЗЦ04-00-00-01

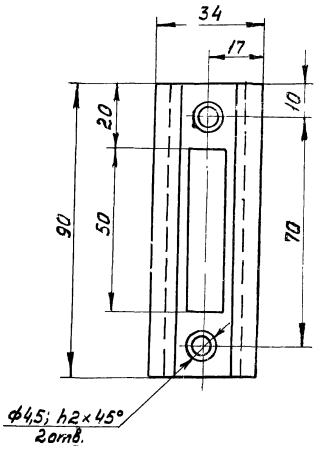

1. Неуказанные предельные отклонения размеров: отверстия – по А7; вала – по В7; остальное – по СМ.
2. Покрытие – Кд. 9.хр.

Изм.	Лист	№ докум.	Подп.	Дата
Разраб.		Карпилов		
Пров.		Хайцер		
Т. контр.				
Н. контр.		Шалонов		
Утв.		Хайцер		

Планка запорная

Лит	Масса	Масштаб
0	0,19	1:1

Лист Листов 1

Сталь 20 ГОСТ 1050-74

Минмонтажспецстрой СССР Гипроспецлегконструкция

Инв. № подл. | Подп. и дата | Взам. инв. № | Инв. № дубл. | Подп. и дата

gost.e-ecolog.ru