Типовые конструкции, изделия и узлы зданий и сооружений

Серия 1.431-16

ПЕРЕГОРОДКИ

ПАНЕЛЬНЫЕ АЛЮМИНИЕВЫЕ ДЛЯ ГЕРМЕТИЗИРОВАННЫХ ПОМЕЩЕНИЙ

Выпуск-2

БЛОКИ ПЕРЕГОРОДКИ. ЗАПОЛНЕНИЕ КАРКАСОВ - ТИП II

РАБОЧИЕ ЧЕРТЕЖИ

15182-03
Цена 0-75

gost.e-ecolog.ru

ЦЕНТРАЛЬНЫЙ ИНСТИТУТ ТИПОВОГО ПРОЕКТИРОВАНИЯ
ГОССТРОЯ СССР

Москва, А-445, Смольная ул., 22

Сдано в печать 1978 года

Заказ № 12419 Тираж 4800 экз.

Типовые конструкции, изделия и узлы зданий и сооружений

Серия 1.431-16

ПЕРЕГОРОДКИ

Панельные алюминиевые для герметизированных помещений

Выпуск-2

Блоки перегородки заполнение каркасов -тип-II

Рабочие чертежи

Разработаны „Гипроспецлегконструкция"

Гл. инженера института В.И. Шилов

Зам. заведующего ОАК-1 З.С. Лебединский

Гл.конструктор проекта Л.М. Хацкелевич

Гл.конструктор проекта А.А. Хайцер

Утверждены
Госстроем СССР протоколом N 43
от 26 мая 1977г

Обозначение	Наименование	Стр
—	Заглавный лист	-
—	Титульный лист	-
—	Содержание	3
Б 007 00	Блок перегородки	4
- 01	То же	4
Б 008. 00	>>	7
Б 009. 00	>>	9
- 01	>>	9
Б 010. 00	>>	13
Б 011. 00	>>	15
- 01	>>	15
Б 012. 00	>>	18

Обозначение	Наименование	Стр
Б 015.00	Блок перегородки	20
- 01	То же	20
Б 016. 00	>>	23

Изм	Лист	№ Докум.	Подп.	Дата
Разраб.		Мочалина		26.06.18
Пров		Морев		26.06.18
Н. контр.		Шиманов		26.06.18
Утв		Хоркелевич		26.06.18

Серия 1. 431-16 | Выпуск 2

Содержание

Лит.	Лист	Лист 3
0		1

Минмонтажспецстрой СССР
Гипроспецлейконструкция

Формат	Зона	Поз.	Обозначение	Наименование	Кол.	Примеч.
				Документация		
А2			6007.00СБ	Сборочный чертеж		
				Детали		
А2		1	6001.01	Верхняя направляющая	1	
А2		2	6001.02	Лежень	1	
Б4		3	6001.03	Стекло оконное ГОСТ 111-65		Завод не поставляет
				5×1445×1350	8	24,4кг
Б4		4	6001.04	Вставка глухая декоративный бумажно-слоистый пластик ГОСТ 9590-72 5×725×1350	8	Завод не поставляет 4,15кг
Б4		5	6007.01	Прокладка текстолитовая ГОСТ 5-72 4×9×100	192	0,005кг
Б4		6	ПА-462-6000	Плинтус ПА-462 АД31-Т1 ГОСТ 4784-74 L=6000мм	2	Ан Окс 15 2,9кг
Б4		7	ПА-262-0050	Кронштейн ПА-262 АД31-Т1 ГОСТ 4784-74 L=50мм	12	0,4кг
				Стандартные изделия		
				Винты ГОСТ 17473-72		
		9		М5×25.58.019	7	
		10		М8×25.58.019	4	
		11		Шайба 8.01.019 ГОСТ 11371-68	4	
				Материалы		
				Резина МО-68-1 ТУ38.005204-74		
		12		ПР-51	24м	0,48кг
		13		ПР-58	24м	0,96кг

Серия 1.431-16 | Выпуск 2

6007.00

Блок перегородки

Изм.	Лист	Листов
	1	2

Разраб. Кацкелевич
Пров. Морев
Н. контр. Шапаев
Утв. Ефимов

Инв. № подл. | Подп. и дата | Взам. инв. № | Инв. № дубл. | Подп. и дата

Формат	Зона	Поз.	Обозначение	Наименование	Кол.	Примечание
				Переменные данные для исполнений		
				6007.00		
				Сборочные единицы		
А1		14	ПР4.00.00.00-03	Каркас рядовой панели ПР39-15 II/к	4	
А1		15	К01.00	Комплект элементов стыка двух панелей	3	
				Детали		
Б4		16	6001.06	Стекло оконное ГОСТ 111-65 5×1390×1350	8	23,5кг
				Материалы		
		17		Паропласт полиуретановый эластичный ППУ-3 ОСТ 6-05-407-75 сеч 25×19	6,5	Завод не поставляет м 1,07кг
				6007.00-01		
				Сборочные единицы		
А1		14	ПР4.00.00.00-07	Каркас рядовой панели ПР42-15 II/к	4	
А1		15	К01.00-01	Комплект элементов стыка двух панелей	3	
				Детали		
Б4		16	6001.06-01	Стекло оконное ГОСТ 111-65 5×1690×1350	8	Завод не поставляет 28,5кг
				Материалы		
		17		Паропласт полиуретановый эластичный Марки ППУ-3 ОСТ 6-05-407-75 сеч 25×19	6,5	Завод не поставляет м 1,11кг

6007.00

Б 007.00СБ

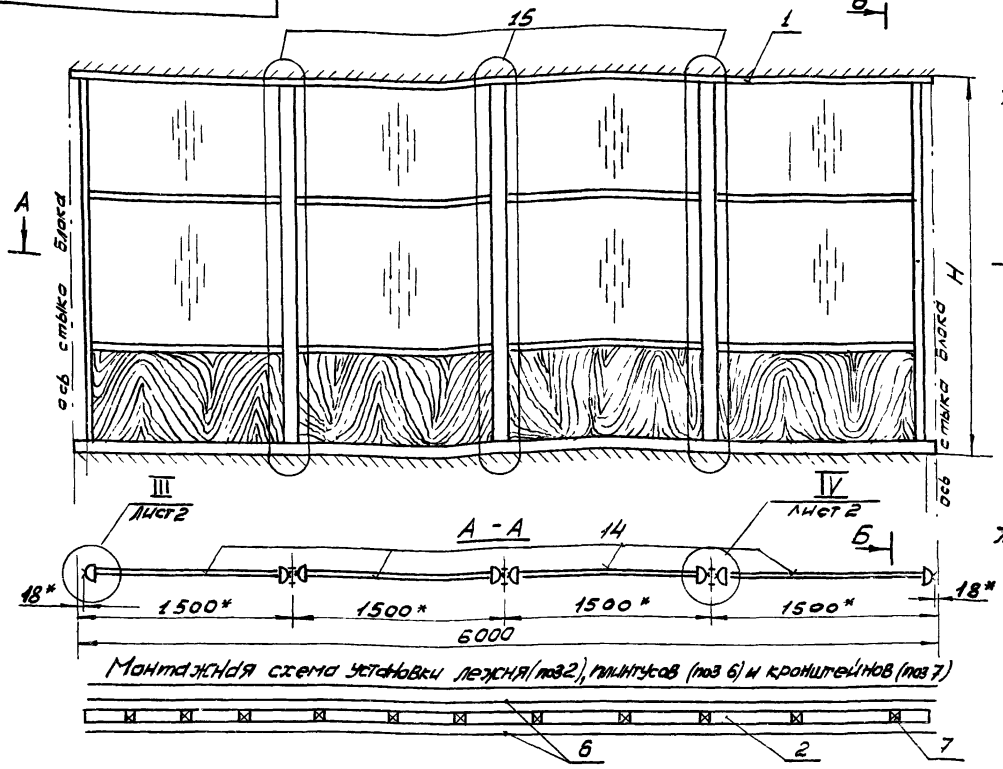

Монтажная схема установки лежня (поз 2), плинтусов (поз 6) и кронштейнов (поз 7)

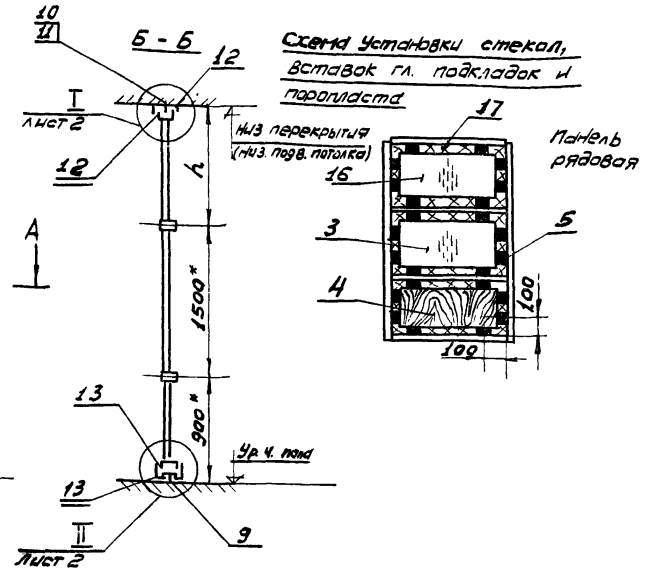

1. Детали без чертежа обработать Rz40
Маркировать Чу и клеймить Ку на бирке
2. * Размеры для справок
3. Допускается стыковка резиновых прокладок по длине (не более 1 стыка на длину 2м) при обеспечении тщательного контроля качества стыков

Обозначение	Размеры, мм		Масса, кг	Примечание
	H	h		
Б 007.00	3900	1500	586,7	
-01	4200	1800	634,8	

Изм	Лист	№ докум.	Подп.	Дата
Разраб		Морев		26.06.78
Провер		Ташенкова		26.06.78
Т. контр.				
Гл. к. пр		Хацкелевич		26.06.78
Н. контр		Шаламов		26.06.78
Утвердил		Лебединский		26.06.78

Серия 1.431-16 | Выпуск 2

Б 007.00 СБ

Блок перегородки

Сборочный чертеж

Литер	Масса	Масштаб
01	см. табл.	—

Лист 1 | Листов 2

Минмонтажспецстрой СССР

Гипроспецлегконтрольный

Б.007.00СБ

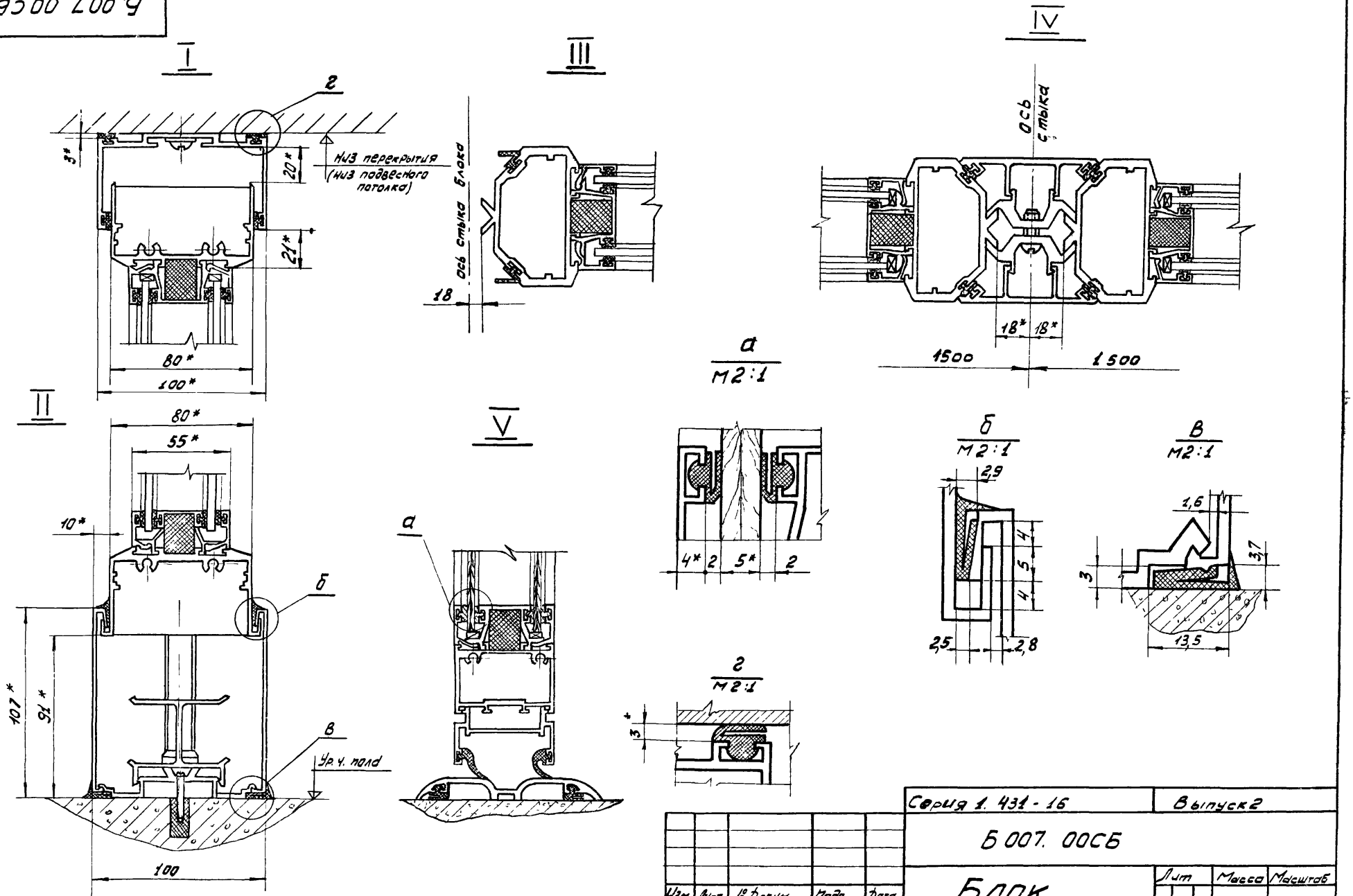

					Серия 1.431-16		Выпуск 2	
					Б 007. 00СБ			
Изм	Лист	№ докум.	Подп.	Дата	Блок Сборочный чертеж	Лит	Масса	Масштаб
Разраб.		Морев		20.06.18		0 1	—	1:2
Провер.		Тащенкова		20.06.18		Лист 2	Листов 2	
Т. контр.						Минмонтажспецстрой СССР		
Гл. к. пр.		Хацкелевич		2-06-18		Гипроспецлегконструкция		
Н. контр.		Шаламов		20.06.18				
Утв.		Лебединский		2-06-18				

Формат	Зона	Поз.	Обозначение	Наименование	Кол.	Примеч.
				Документация		
12			Б008. 00СБ	Сборочный чертеж		
				Сборочные единицы		
11		1	ПР5.00.00.00	Каркас рядовой панели ПР48-15 б/к	4	
11		2	К01. 00-02	Комплект элементов		
				стыка двух панелей	3	
				Детали		
12		4	Б 001. 01	Верхняя направляющая	1	
12		5	Б 001. 02	Лежень	1	
5.4		6	Б 001. 03	Стекло оконное		Завод не поставляет
				ГОСТ 111-65		
				5×1445×1350	16	24,4кг
5.4		7	Б001. 04	Вставка глухая		Завод не поставляет
				Декоративный бумаж-		
				но слоистый пластик		
				ГОСТ 9590-72		
				5×725×1350	8	4,15кг
5.4		8	Б 002 01	Вставка глухая		Завод не
				Декоративный бумажно-		поставляет
				слоистый пластик		
				ГОСТ 9590-72		
				5×790×1350	8	4,53кг

Серия 1.431-16 | Выпуск 2

Б 008.00

Изм.	Лист	№ докум.	Подпись	Дата
Разраб.		Мочалина		26.06.78
Пров.		Марес		26.06.78
Гл.		Гайкелевич		26.06.78
Нач.		Шалимов		26.06.78
Нач.		Небесинов		26.06.78

Блок перегородки

Литер	Лист	Листов
0	1	2

Гипромонтажспецстрой СССР
Спроспецпереконструкция

Формат	Зона	Поз.	Обозначение	Наименование	Кол.	Примечание
5.4		9	Б 007. 01	Подкладка текстолита-		
				вая 4×9×100		
				ГОСТ 5-72	256	0,005кг
5.4		10	ПА-462-6000	Плинтус ПА-462		Ан. Окс 15
				АД31-Т1 ГОСТ 4784-74		
				L = 6000мм	2	2,9кг
5.4		11	ПА-262-0050	Кронштейн ПА-262		
				АД31-Т1 ГОСТ 4784-74		
				L = 50мм	12	0,04кг
				Стандартные изделия		
		13		Винты ГОСТ 17473-72		
				М5×25.58.019	7	
		14		М8×25.58.019	4	
		15		Шайба 8.01 019		
				ГОСТ 11371-68	4	
				Материалы		
		17		Поропласт полиуретановый		Завод не
				эластичный марки ППУ-Э		поставляет
				ОСТ 6-05-407-57		
				СеЧ 25×19	78,5м	1,38кг
				Резина НО-68-1		
				ТУ 38 0052 04-74		
		18		ПР-61	24м	0,48кг
		19		ПР-68	24м	0,96кг

Инв. № подл. | Подп. и дата | Взам. инв. № | Инв. № дубл. | Подп. и дата

Изм.	Лист	№ докум.	Подп.	Дата

Б 008.00

Лист 2

Б 008. 00 СБ

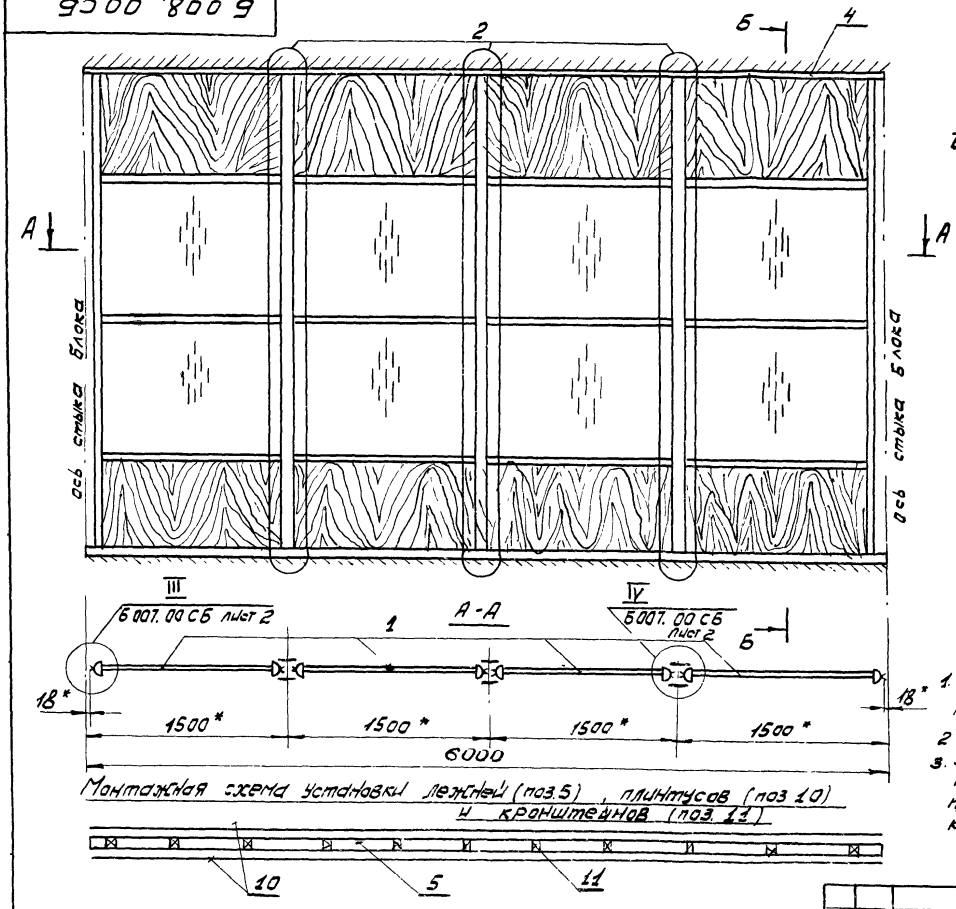

Монтажная схема установки лежней (поз. 5), плинтусов (поз 10) и кронштейнов (поз. 11)

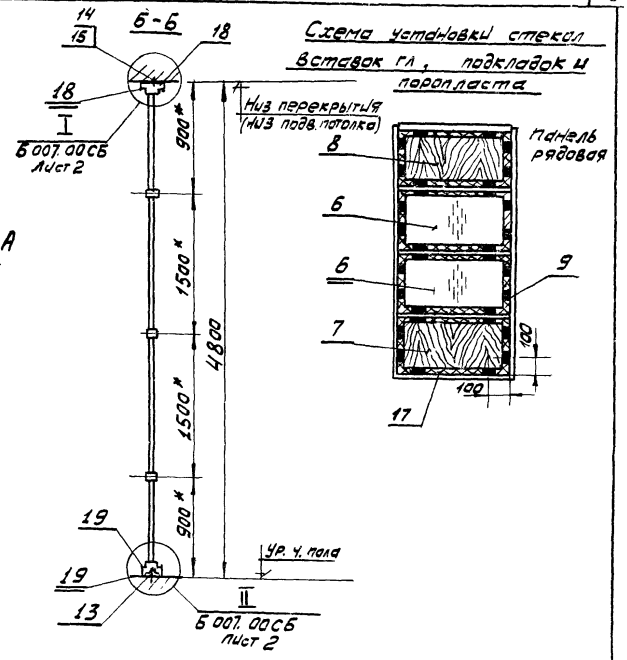

Схема установки стекол вставок гл., подкладок и поропласта

1. Детали без чертежа обработать R240, Маркировать Чу и клеймить Ку на бирке
2. *Размеры для справок
3. Допускается стыковка резиновых прокладок по длине (не более 1 стыка на длину 2м) при обеспечении тщательного контроля качества стыков

Изм	Лист	№ докум.	Подпись	Дата
Разработ		Морев		26.06.78
Провер		Ташенкова		26.06.78
Т. контр				
Гл. контр		Хайкелевич		26.06.78
Н. контр.		Шапов В		26.06.78
Утверж.		[illegible]		

Серия 1.431-16 | Выпуск 2

Б 008. 00 СБ

Блок перегородки
Сборочный чертеж

Литер	Масса	Масштаб
01	684,6	1:20

Лист | Листов 1

Минмонтажспецстрой СССР
Гипроспецлегконструкция

Формат	Зона	Поз.	Обозначение	Наименование	Кол.	Примечан.
				Документация		
12			Б 009.00 СБ	Сборочный чертеж		
				Сборочные единицы		
11		1	У.Д. 01.00.00.00	Упор дверной		
				Детали		
12		4	Б 001.01	Верхняя направляющая	1	
64		5	Б 001.03	Стекло оконное		Завод не поставляет
				ГОСТ 111-65		
				5×1445×1350	6	24,4кг
64		6	Б 001.04	Вставка глухая		Завод не поставляет
				Декоративный		
				бумажно-слоистый		
				пластик ГОСТ 9590-72		
				5×725×1350	3	4,15кг
64		7	Б00301	Стекло оконное		Завод не поставляет
				ГОСТ 111-65 5×535×1375	4	9,2кг
64		8	Б 003.02	Вставка глухая		Завод не поставляет
				Декоративный бумажно-слоистый пластик ГОСТ 9590-72		

Серия 1.431-16 | Выпуск 2

Б 009-00

Лист	№ Докум	Подп.	Дата
Разраб	Мочалина	[illegible]	26.06.78
Пров	Морев	[illegible]	26.06.78
Н.пр.	Хацкелевич	[illegible]	26.06.78
Контр	Ильпамов	[illegible]	18

Блок перегородки

Лит.	Лист	Листов
0	1	4

Минмонтажспецстрой СССР

Формат	Зона	Поз.	Обозначение	Наименование	Кол.	Примечан.
				5×535×730	4	1,65кг
12		9	Б 001 02-02	Лежень	1	
12		10	-03	Лежень	1	
		11				Завод не поставляет
64		12	Б 007-01	Подкладка текстолитовая 4×9×100 ГОСТ 5-72	192	0,005кг
				Плинтус ПА-462		Ан.Окс15
				АД31-Т1 ГОСТ 4784-74		
64		13	ПА-462-1565	L=1565мм	2	0,75кг
64		14	ПА-462-3065	L=3065мм	2	1,47кг
64		15	ПА-262-0050	Кронштейн ПА-262		
				АД31-Т1 ГОСТ 4784-74		
				L=50мм	9	0,04кг
				Стандартные изделия		
				Винты ГОСТ 17473-72		
		17		М5×25.58.019	7	
		18		М8×25.58.019	4	
		19		Винт М5×25.58.019		
				ГОСТ 17475-72	4	
		20		Шайба 8.01.019		
				ГОСТ 11371-68	4	
				Материалы		
				Резина НО-68-1		
				ТУ 38 005 204-74		
		21		ПР-61	26,7м	0,53кг
		22		ПР-68	18,6м	0,74кг

Подп. и дата | Инв. № Дубл. | Взам. инв. № | Подп. и дата | Инв. № подл.

Б 009-00

Лист 2

Формат	Зона	Поз.	Обозначение	Наименование	Кол.	Примечание
			Переменные	данные для исполнений		
				Б 009.00		
				Сборочные единицы		
11		25	ПР 4. 00. 00.00-03	Каркас рядовой панели		
				ПР 39-15 II/к	3	
11		26	ПД 7. 00. 00.00	Каркас панели с двупольной дверью		
				ПД 2 39-15 II/к	1	
11		27	К 01.00	Комплект элементов стыка двух панелей	3	
				Детали		
64		30	Б 001. 06	Стекло оконное		Завод не поставляет
				Гост 111-65		
				5×1390×1350	8	23,5 кг
				Материалы		
64		32		Пенопласт полиуретановый эластичный марки ППУ-3		Завод не поставляет
				ОСТ 6-05-407-75 сеч 25×19	64м	0,68 кг

Инв. № подл. | Подп. и дата | Взам. инв. № | Инв. № дубл. | Подп. и дата

Изм. | Лист | № докум. | Подп. | Дата

Б 009-00

Лист 3

Формат	Зона	Поз.	Обозначение	Наименование	Кол.	Примечание
				Б 009.00-01		
				Сборочные единицы		
11		25	ПР 4.00.00.00-07	Каркас рядовой панели ПР 42-15 II/к	3	
11		26	ПД 7. 00. 00.00-01	Каркас панели с двупольной дверью ПД 2 42-15 II/к	1	
11		27	К 01. 00-01	Комплект элементов стыка двух панелей	3	
				Детали		
64		30	Б 001. 06-01	Стекло оконное Гост 111-65 5×1690×1350	8	Завод не поставляет 28,5 кг
				Материалы		
64		32		Пенопласт полиуретановый эластичный марки ППУ-3 ОСТ 6-05-407-75 сеч 25×19	66,5 м	Завод не поставляет 0,89 кг

Изм. | Лист | № докум. | Подп. | Дата

Б 009-00

Лист 4

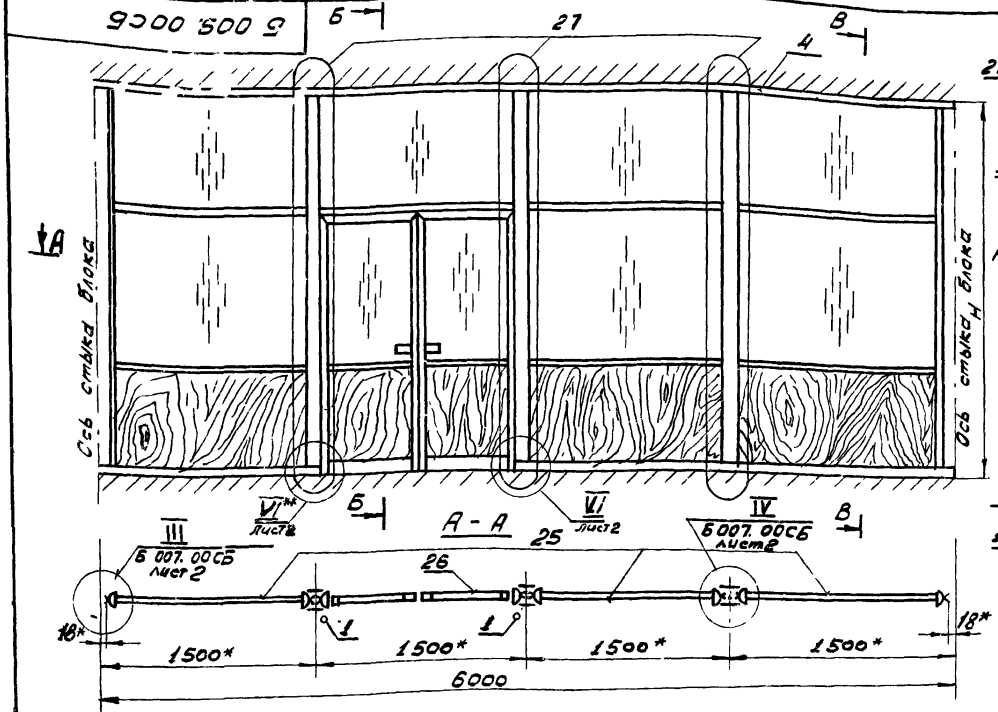

Монтажная схема установки лежней (поз 9; 10), клинтусов (поз 13; 14) и кронштейнов (поз 15)

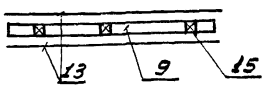

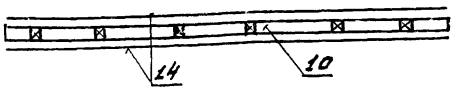

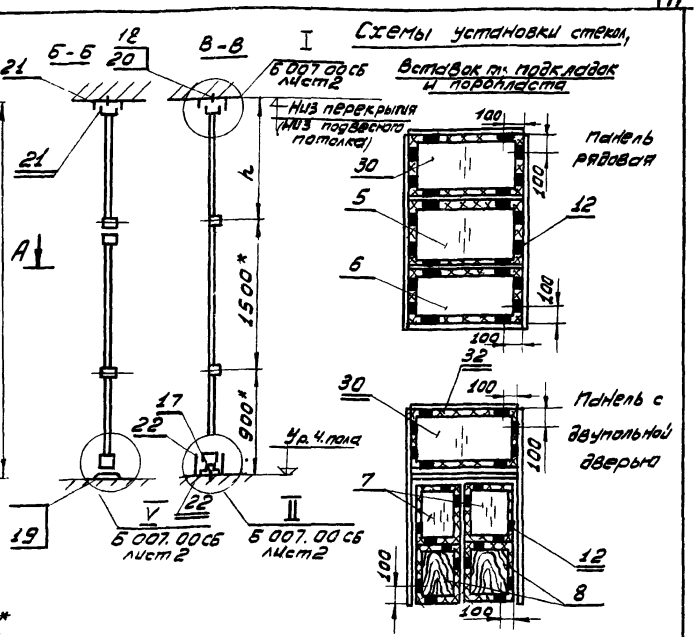

1. Детали без чертежа обработать Rz40 V, Маркировать чч клеймительным клеймом
2. * Размеры для справок
3. Допускается стыковка резиновых прокладок по длине (не более 1 стыка на длину 2м) при обеспечении тщательного контроля качества стыков
4. Узел VI** - зеркальное отражение узла VI

Обозначение	Размеры, мм H	Размеры, мм h	Масса, кг	Примеч
Б 009. 00	3900	1500	594.0	
-01	4200	1800	665.0	

Нач. лаб.	Документ.	Подп.	Дата
Разраб.	Ащенкова		26.06.78
Техвар.	Морев		26.06.78
Т. контр.			
Н. контр.	Кашеварова		26.06.78
Гл. инж. пр.	Шапошников		26.06.78
Гл. инж.	Ивлиев		26.06.78

Серия 1.431-16 | Выпуск 2

Б 009.00СБ

Блок перегородки

Сборочный чертеж

Лист	Масса	Масшт.
01	см. табл.	—

Лист 1 | Листов 2

Минмонтажспецстрой СССР

6009.00.СБ

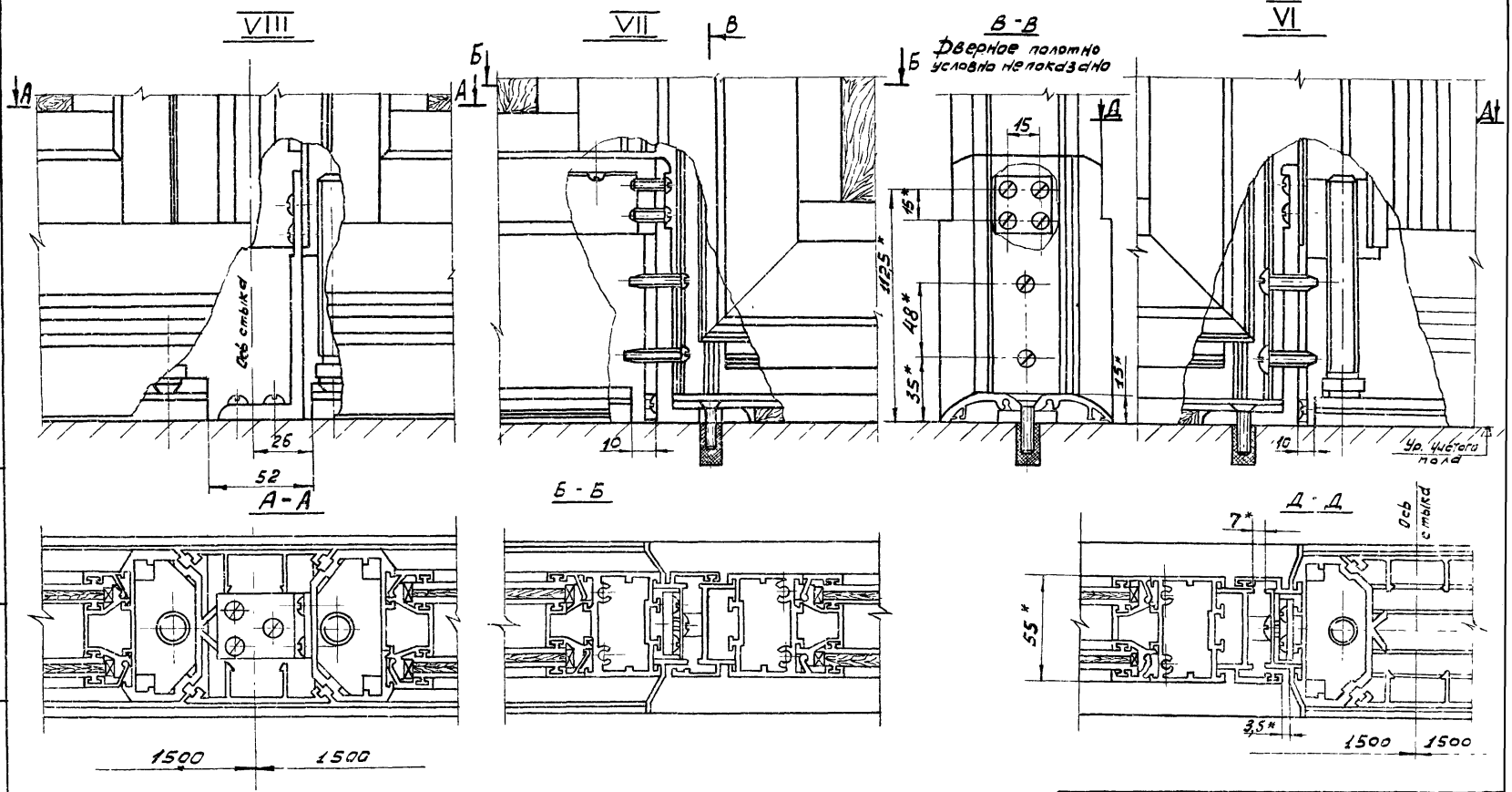

					Серия 1.431-16	Выпуск 2
					6009.00.СБ	
Изм.	Лист	№ докум.	Подпись	Дата	Блок перегородки Сборочный чертеж	Лит. / Масса / Масшт.
Разраб.		Мочалина		26.06.18		О1 / - / 1:2
Пров.		Морев		26.06.18		Лист 2 / Листов 2
Т. контр.						Минмонтажспецстрой СССР Гипростальпереконструкция
Гл. к. пр.		Хацкелевич		25.06.18		
Н. контр.		Шаланов		26.06.18		
Утв.		Лебедянский		26.06.18		

Инв. № подл. | Подп. и дата | Взам. инв. № | Инв. № дубл. | Подп. и дата

Формат	Зона	Поз.	Обозначение	Наименование	Кол.	Примечан.
				Документация		
12			Б 010 00 СБ	Сборочный чертеж		
				Сборочные единицы		
11		1	Пр 5.00.00.00	Каркас рядовой панели Пр 48-15 II/к	3	
11		2	ПД 8.00.00.00	Каркас панели с двупольной дверью ПД 2·48-15 II/к	1	
11		3	К 01.00-02	Комплект элементов стыка двух панелей	3	
11		4	УД.01.00.00.00	Упор дверной	2	
				Детали		
12		7	Б 001.01	Верхняя направляющая	1	
6.4		8	Б 001.03	Стекло оконное ГОСТ 111-65 5×1445×1350	14	Завод не поставляет 24,4кг
				Вставка глухая. Декоративный бумажно-слоистый пластик ГОСТ 9590-72		Завод не поставляет
6.4		9	Б 001.04	5×725×1350	6	4,15кг
6.4		10	Б 002.01	5×790×1350	8	4,53кг
6.4		11	Б 003.01	Стекло оконное ГОСТ 111-65 5×535×1375	4	Завод не поставляет 9,2кг
6.4		12	Б 003 02	Вставка глухая Декоративный бумажно-слоистый пластик ГОСТ 9590-72 5×535×730	4	Завод не поставляет 1,65кг
12		13	Б 001 02-02	Лежень	1	
12		14	-03	Лежень	1	

Серия 1.431-16 | Выпуск 2

Б 010.00

Изм.	Лист	№ Докум.	Подп.	Дата
Разраб.		Мочалина		26.06.78
Пров.		Морев		26.06.78
Н.к. пр.		[illegible]		26.06.78
Гл. контр.		[illegible]		26.06.78
Утв.		[illegible]		[illegible]

Блок перегородки

Лит.	Лист	Листов
01	1	2

Минмонтаж спецстрой СССР Гипроспецэлектроконструкция

Формат	Зона	Поз.	Обозначение	Наименование	Кол.	Примечан.
		15				
6.4		16	Б 007.01	Подкладка текстолитовая ГОСТ 5-72 4×9×100	272	Завод не поставляет 0,005кг
				Плинтус ПА-462 АД 31-Т1 ГОСТ 4784-74		Ан Окс 15
6.4		17	ПА-462-1565	L = 1565 мм	2	0,75кг
6.4		18	ПА-462-3065	L = 3065 мм	2	1,47кг
6.4		19	ПА-262-0050	Кронштейн ПА-262 АД 31-Т1 ГОСТ 4784-74 L = 50 мм	9	0,04кг
				Стандартные изделия		
				Винты ГОСТ 17473-72		
		20		М5×25.58.019	7	
		21		М8×25.58.019	4	
		22		Винт М5×25.58.019 ГОСТ 17475-72	4	
		23		Шайба 8.01.019 ГОСТ 11371-68	4	
				Материалы		
		24		Поропласт полиуретановый эластичный марки ППУ-3 ОСТ 6-05-407-75 сеч. 25×19	81,4	Завод не поставляет 0,85кг
				Резина НО-68-1 ТУ 38 005204-74		
		25		ПР-61	26,7м	0,53кг
		26		ПР-68	18,6м	0,74кг

Инв. № подл. | Подп. и дата | Взам. инв. № | Инв. № дубл. | Подп. и дата

Изм.	Лист	№ Докум.	Подп.	Дата

Б 010.00

Лист 2

Б 010.00СБ

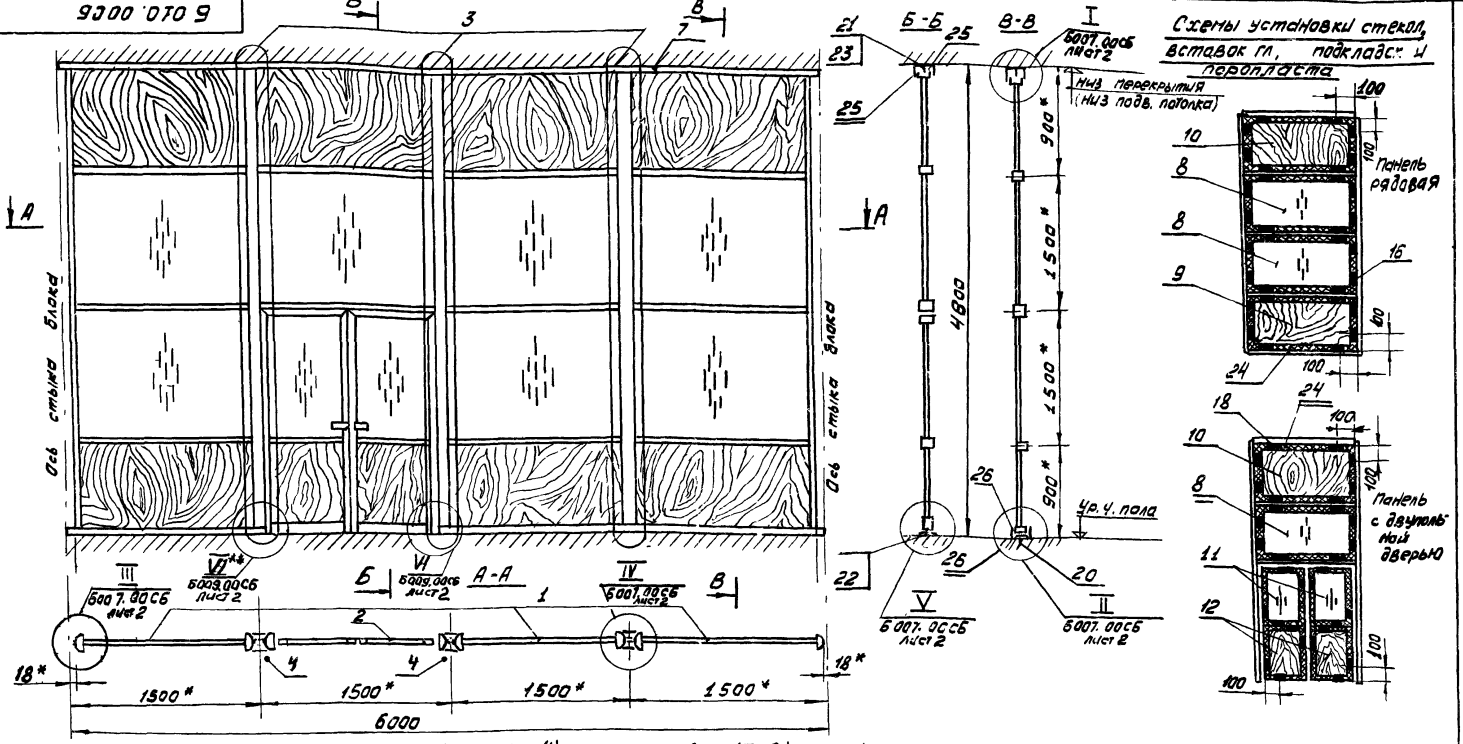

Монтажная схема установки лежней (поз. 13, 14), плинтусов (поз 17, 18) и кронштейнов (поз. 19)



1. Детали без чертежа обработать
Маркировать Чу и клеймить Ку на бирке
2. * Размеры для справок
3. Допускается стыковка резиновых прокладок по длине (не более 1 стыка на длину 2 м) при обеспечении тщательного контроля качества стыков.
4. Узел VI** - зеркальное отражение узла VI

Изм	Лист	№ докум.	Подпись	Дата
Разраб.		Тащенкова		26.06.78
Провер.		Морев		26.06.78
Т. контр.				
Гл. контр.		Хайкелевич		26.06.78
Н. контр.		Шаламов		26.06.78
Утвердил		Лебединский		26.06.78

Серия 1.431-16 | Выпуск 2

Б 010.00СБ

Блок перегородки
Сборочный чертеж

Лит	Масса	Масштаб
01	505,8	1:20

Лист | Листов 1

Минмонтажспецстрой СССР
Гипроспецпроекция

Формат	Зона	Поз.	Обозначение	Наименование	Кол.	Примечан.
				Документация		
12			Б 011. 00 СБ	Сборочный чертеж		
				Сборочные единицы		
11		1	УД 01. 00. 00. 00	Упор дверной	1	
				Детали		
12		5	Б 001. 01	Верхняя направляющая	1	
12		6	Б 001. 02-01	Лежень	1	
		7	Б 001 03	Стекло оконное Гост 111-65 5×1445×1350	6	Завод не поставляет 24,4кг
		8	Б 001. 04	Вставка глухая Декоративный бумажно-слоистый пластик Гост 9590-72 5×725×1350	6	Завод не поставляет 4,15кг
		9	Б 001. 02-03	Лежень	1	
		10	-04	Лежень	1	

Серия 1.431-16 | Выпуск 2

Б 011. 00

№ Докум	Подпись	Дата
Мочалина		26.06.78
Морев		26.06.78
Дикелевич		26.06.78
Ломов		26.06.78
Зинский		26.06.78

Блок перегородки

Лит.	Лист	Листов
01	1	4

Минмонтажспецстрой СССР
Гипроспецпроконструкция

Формат	Зона	Поз.	Обозначение	Наименование	Кол.	Примечан.
		11				
				Стекло оконное Гост 111-65		Завод не поставляет
6.4		12	Б 005. 01	5×1445×200	2	3,6кг
6.4		13	Б 005. 02	5×950×1375	2	16,33кг
				Вставка глухая Декоративный бумажно-слоистый пластик Гост 9590-72		Завод не поставляет
6.4		14	Б 005. 03	5×725×200	2	0,6кг
6.4		15	Б 005. 04	5×950×730	2	2,93кг
6.4		16	Б 007-01	Подкладка текстолитовая Гост 5-72 4×3×100	208	Завод не поставляет 0,005кг
				Плинтус ПА-462 АД31-Т1 Гост 4784-74		Ан. Окс 15
6.4		17	ПА-462-3065	L=3065мм	2	1,47кг
6.4		18	ПА-462-1816	L=1816мм	2	0,87кг
6.4		19	ПА-262-0050	Кронштейн ПА-262 АД31-Т1 Гост 4784-74 L=50мм	10	0,04кг
				Стандартные изделия		
				Винты Гост 17473-72		
		21		М5×25. 58.019	7	
		22		М8×25. 58.019	4	
		23		Винт М5×25.58.019 Гост 17475-72	3	
		24		Шайба 8.01.019 Гост 11371-68	4	

Инв. № подл. | Подп. и дата | Взам. инв. № | Инв. № дубл. | Подп. и дата

Изм	Лист	№ Докум.	Подп.	Дата

Б 011. 00

Лист 2

Формат	Зона	Поз.	Обозначение	Наименование	Кол.	Примечание
				Материалы		
				Резина НО-68-1		
				ТУ 38 005204-74		
		26		ПР-61	26,2м	0,53кг
		27		ПР-68	19,5м	0,78кг
				Переменные данные для исполнений		
				6011.00		
				Сборочные единицы		
	11	31	ПР 4.00.00 00-03	Каркас рядовой панели		
				ПР39-15 II/к	3	
	11	32	ПД 3 00.00.00	Каркас панели с		
				однопольной дверью		
				ПД 1 39-15 II/к	1	
	11	33	К 01.00	Комплект элементов		
				стыка двух панелей	3	
				Детали		
	64	35	6001.06	Стекло оконное		Завод не поставляет
				ГОСТ 111-65		
				5×1390×1350	8	23,46к
				Материалы		
	64	37		Поропласт полиурета-		Завод не постав- ляет
				новый эластичный		
				марки ППУ-Э		
				ОСТ 6-05-407-75		
				сеч. 25×19	86,5м	1,6кг

Инв.№ подл. | Подп. и дата | Взам. инв.№ | Инв.№ дубл. | Подп. и дата

Изм. | Лист | № докум. | Подп. | Дата

6011.00

Лист 3

Формат	Зона	Поз.	Обозначение	Наименование	Кол.	Примечание
				6011.00-01		
				Сборочные единицы		
	11	31	ПР 4.00.00.00-07	Каркас рядовой панели		
				ПР42-15 II/к	3	
	11	32	ПД 3.00.00 00-01	Каркас панели с одно-		
				польной дверью		
				ПД 1 42-15 II/к	1	
	11	33	К 01.00-01	Комплект элементов		
				стыка двух панелей	3	
				Детали		
	64	35	6001.06-01	Стекло оконное		Завод не поставляет
				ГОСТ 111-65		
				5×1690×1350	8	28,52к
				Материалы		
	64	37		Поропласт полиурета-		Завод не постав- ляет
				новый эластичный		
				марки ППУ-Э		
				ОСТ 6-05-407-75		
				сеч. 25×19	94,1м	1,6кг

Инв.№ подл. | Подп. и дата | Взам. инв.№ | Инв.№ дубл. | Подп. и дата

Изм. | Лист | № докум. | Подп. | Дата

6011.00

Лист 4

Б 011 00СБ

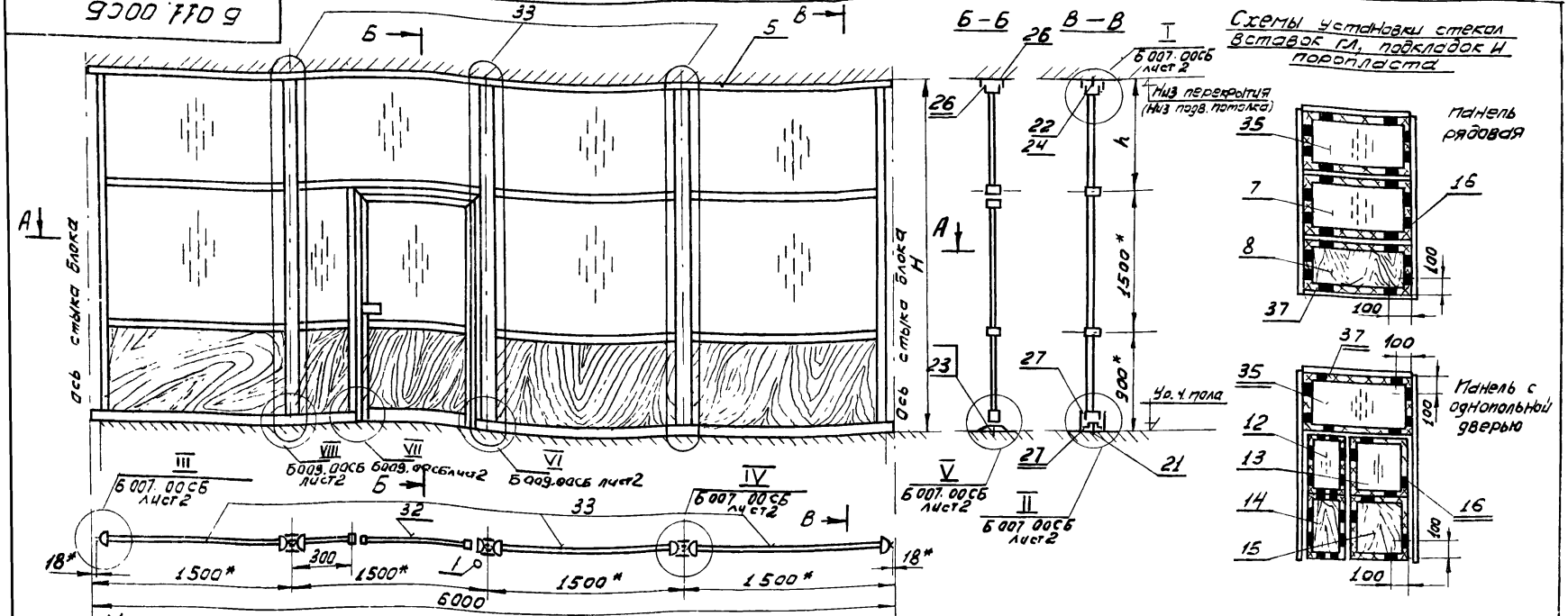

Монтажная схема установки лежней (6;9;10) плинтусов (поз 17,18) и кронштейнов (поз 19)

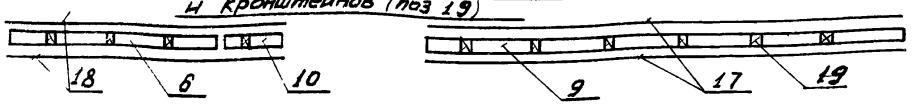

1. Детали без чертежа обработать Rz40, Маркировать Чу и клеймить Ку на бирке
2. * Размеры для справок
3. Допускается стыковка резиновых прокладок по длине (не более 1 стыка на длину 2 м) при обеспечении тщательного контроля качества стыков

Обозначение	Размеры, мм		Масса, кг	Примечание
	H	h		
Б011 00	3900	1500	614,5	
-01	4200	1800	662,8	

Изм	Лист	№ докум	Подп.	Дата
Разраб.		Григорьева		26.06.78
Провер.		Морев		26.06.78
Т. контр.				
Гл. контр.		Хацкелевич		26.06.78
Н. контр.		Шаламов		26.06.78
Утвердил		Лебединский		26.06.78

Серия 1 431-16 | Выпуск 2

Б011 00СБ

Блок перегородки

Сборочный чертеж

Литер	Масса	Масштаб
0 1	см. табл.	—

Лист | Листов 1

Минмонтажспецстрой СССР Гипроспецлегконструкция

Формат	Зона	Поз	Обозначение	Наименование	Кол.	Примечан.
				Документация		
12			Б 012-00-СБ	Сборочный чертеж		
				Сборочные единицы		
11		1	Пр 5. 00.00.00	Каркас рядовой панели		
				пр 48-15 II/к	3	
11		2	ПД 4. 00. 00.00	Каркас панели с однопольной дверью		
				ПД 1 48-15 II/к	1	
11		3	К 01. 00-02	Комплект элементов		
				стыка двух панелей	3	
11		4	УД 01. 00.00.00	Упор дверной	1	
				Детали		
12		8	Б 001. 01	Верхняя направляющая	1	
12		9	Б 001. 02-01	Лежень	1	
6.4		10	Б 001. 03	Стекло оконное ГОСТ		Завод не поставляет
				111-65 5×1445×1350	14	24,4кг
				Вставка глухая Декоративный бумажно-слоистый		Завод не поставляет
				пластик ГОСТ 9590-72		
6.4		11	Б 001. 04	5×725×1350	6	4,15кг
6.4		12	Б 002. 01	5×790×1350	8	4,53кг
12		13	Б 001. 02-03	Лежень	1	
2		14	-04	Лежень	1	
		15				
				Стекло оконное ГОСТ 111-65		Завод не поставляет

Серия 1. 431-16 | Выпуск 2

Б 012. 00

Изм	Лист	№ докум.	Подп.	Дата
Разраб.		Мо-ольина		26.06.78
Пров.		Морев		26.06.78
Гл. спец.		Хацкелевич		26.06.78
Инж.		Шаламов		26.06.78
		Лебедев		26.06.78

Блок перегородки

Лит.	Лист	Листов
0	1	2

Минмонтажспецстрой СССР
Гипроспецлегконструкция

Формат	Зона	Поз.	Обозначение	Наименование	Кол.	Примечан.
6.4		16	Б 005. 01	5×1445×200	2	3,6кг
6.4		17	Б 005. 02	5×950×1375	2	16,33кг
				Вставка глухая. Декоративный бумажно-слоистый		Завод не поставляет
				пластик ГОСТ 9590-72		
6.4		18	Б 005. 03	5×725×200	2	0,6кг
6.4		19	Б 005. 04	5×950×730	2	2,93кг
6.4		20	Б 007. 01	Подкладка текстолитовая		Завод не поставляет
				ГОСТ 5-72 4×9×100	272	0,005кг
				Плинтус ПА-462		
				АД 31-Т1 ГОСТ 4784-74		
6.4		21	ПА-462-3065	L=3065мм	2	1,47кг
6.4		22	ПА-462-1816	L=1816мм	2	0,87кг
6.4		23	ПА-262-0050	Кронштейн ПА-262		
				АД31-Т1 ГОСТ 4784-74, L=50мм	10	0,04кг
				Стандартные изделия		
				Винты ГОСТ 17473-72		
		25		М5×25.58.019	7	
		26		М8×25.58.019	4	
		27		Винт М5×25.58.019		
				ГОСТ 17475-72	3	
		28		Шайба 8.01.019		
				ГОСТ 11371-68	4	
				Материалы		
		29		Поропласт полиуретановый эластичный марки		Завод не поставляет
				ППУ-Э сеч. 25×19		
				ОСТ 6. 05. 407-75	81,6м	1,43кг
				Резина НО-68-1		
				ТУ 38 005 204-74		
		30		ПР-61	26,2м	0,53кг
		31		ПР-68	19,6м	0,78кг

Подп. и дата | Инв. № дубл. | Взам. инв. № | Подп. и дата | Инв. № подл.

Изм	Лист	№ докум	Подп	Дата

Б 012. 00

Лист 2

5012.00СБ

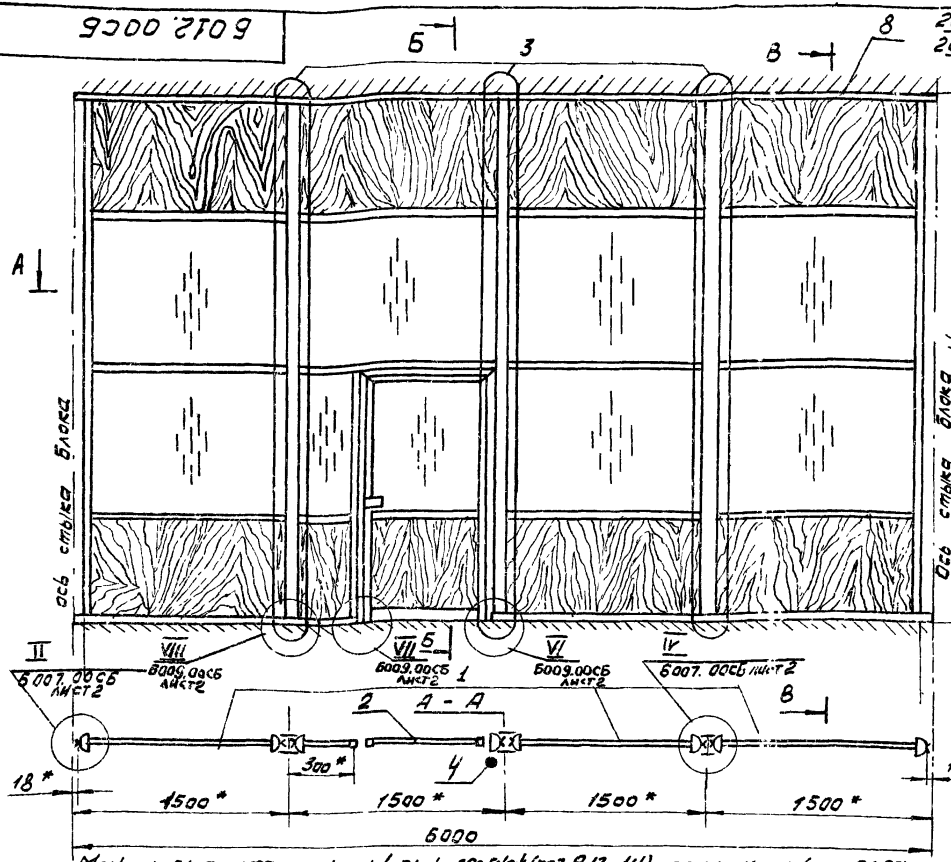

Монтажная схема установки лежней (поз. 9,13, 14) плинтусов (поз 21,22) и кронштейнов (поз. 23)

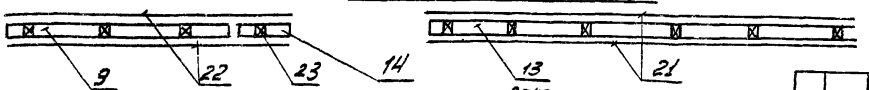

1. Детали без чертежа обработать. Маркировать Чу и клеймить Ку на бирке
2. * Размеры для справок
3. Допускается стыковка резиновых прокладок по длине (не более 1 стыка на длину 2м) при обеспечении тщательного контроля качества стыков.

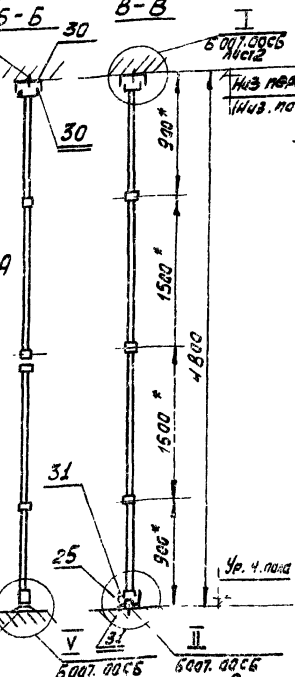

Схемы установки стекол вставок гл. 1 подкладок и паропласта

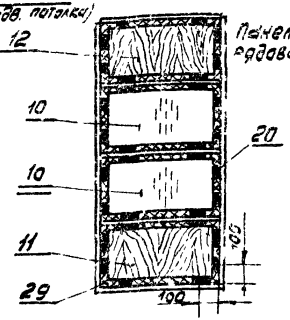

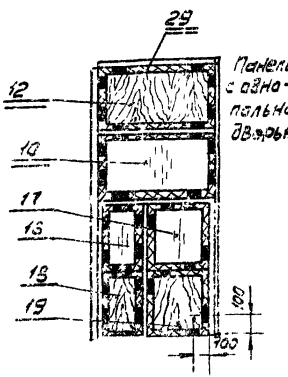

Изм.	Лист	№ докум.	Подпись	Дата	
Разраб.		Морев		26.06.78	
Провер.		Тищенова		26.06.78	
Т. контр.					
Гл. конструктор		Халилевич		26.06.78	
Н. контр.		Шалимов		26.06.78	
Утверд.		Лебедянский		26.06.78	

Серия 1.431-16 | Выпуск 2

5012.00СБ

Блок перегородки с барочный чертеж

Лит.	Масса	Масштаб
01	684,2	1:20

Лист 1 | Листов 1

ГПИ монтажспецстрой СССР

Инв. № подл. | Подп. и дата | Взам. инв. № | Инв. № дубл. | Подп. и дата

Формат	Зона	Поз.	Обозначение	Наименование	Кол.	Примечан.
				Документация		
12			Б 015.00 СБ	Сборочный чертеж		
				Сборочные единицы		
11		1	УД 01.00.00.00	Упор дверной	1	
				Детали		
12		5	Б 001.01	Верхняя направляющая	1	
12		6	Б 001.02-01	Лежень	1	
Б.4		7	Б 001.03	Стекло оконное ГОСТ 111-65 5×1445×1350	6	Завод не поставляет 24,4кг
Б.4		8	Б 001.04	Вставка глухая Декоративный бумажно-слоистый пластик ГОСТ 9590-72 5×725×1350	6	Завод не поставляет 4,15кг
12		9	Б 001.02-03	Лежень	1	
12		10	-04	Лежень	1	

Серия 1.431-16 | Выпуск 2

Б 015 00

Блок перегородки

Лит.	Лист	Листов
0	1	4

Минмонтажспецстрой СССР

Формат	Зона	Поз.	Обозначение	Наименование	Кол.	Примечан.
		11		Стекло оконное ГОСТ 111-65		Завод не поставляет
Б.4		12	Б 005.01	5×1445×200	2	3,6 кг
Б.4		13	Б 005.02	5×950×1375	2	16,33кг
				Вставка глухая. Декоративный бумажно-слоистый пластик ГОСТ 9590-72		Завод не поставляет
Б.4		14	Б 005.03	5×725×200	2	0,6кг
Б.4		15	Б 005.04	5×950×730	2	2,93кг
Б.4		16	Б 007.01	Подкладка текстолитовая ГОСТ 5-72 4×9×100	208	Завод не поставляет 0,005кг
				Плинтус ПА-462 АД 31-Т1 ГОСТ 4784-74		
Б.4		17	ПА-462-3065	L=3065 мм	2	1,47кг
Б.4		18	ПА-462-1816	L=1816мм	2	0,87кг
Б.4		19	ПА-262-0050	Кронштейн ПА-262 АД 31-Т1 ГОСТ 4784-74 L=50мм.	10	0,04кг
				Стандартные изделия		
				Винты ГОСТ 17473-72		
		21		М5×25.58.019	7	
		22		М8×25.58.019	4	
		23		Винт М5×25.58.019 ГОСТ 17475-72	3	
		24		Шайба 8.01.019 ГОСТ 11371-68	4	

Подп. и дата | Инв. № дубл. | Взам. инв. № | Подп. и дата | Инв. № подл.

Б 015.00 | Лист 2

Формат	Зона	Поз.	Обозначение	Наименование	Кол.	Примечание
				Материалы		
				Резина НО-68-1		
				ТУ 38.005204-74		
		26		ПР-61	262	м 0.53кг
		27		ПР-68	19,6	м 0.78кг
				Переменные данные для исполнений		
				Б01500		
				Сборочные единицы		
				Каркас рядовой па-		
11		28	ПРЧ.00.00.00-03	нели ПР 39-15 II/к	3	
11		29	ПДЗл.00.00.00	Каркас панели с однопо-		
				лъной дверью ПД1,39-15 II/к	1	
11		30	К01.00	Комплект элементов		
				стыка двух панелей	3	
				Детали		
64		32	Б001.06	Стекло оконное		Завод не поставляет.
				ГОСТ 111-65		
				5×1390×1350	8	23.46кг
				Материалы		
		34		Поропласт полиуретано-		Завод не поставляет
				вый эластичный		
				марки ППУ-Э		
				ОСТ 6-05-407-75		
				сеч. 25×19	865	м 1,6кг

Инв.№ подл. | Подп. и дата | Взам. инв.№ | Инв.№ дубл. | Подп. и дата

Изм.	Лист	№ докум.	Подп.	Дата	Б015.00	Лист 3

Формат	Зона	Поз.	Обозначение	Наименование	Кол.	Примечание
				Б0.15.00-01		
				Сборочные единицы		
				Каркас рядовой панели		
11		28	ПРЧ.00.00.00-07	ПР 42-15 II/к	3	
11		29	ПДЗл.00.00.00-01	Каркас панели с однопо-		
				лъной дверью ПД1,42-15 II/к	1	
11		30	К01.00-01	Комплект элементов		
				стыка двух панелей	3	
				Детали		
64		32	Б001.06-01	Стекло оконное		Завод не поставляет.
				ГОСТ 111-65 5×1690×1350	8	28,52кг
				Материалы		
		34		Поропласт полиурета-		Завод не поставляет
				новый эластичный		
				марки ППУ-9		
				ОСТ 6-05-407-75 сеч. 25×19	91,1	м 1,6кг

Инв.№ подл. | Подп. и дата | Взам. инв.№ | Инв.№ дубл. | Подп. и дата

Изм.	Лист	№ докум.	Подпись	Дата	Б015.00	Лист 4

Б 015.00.СБ

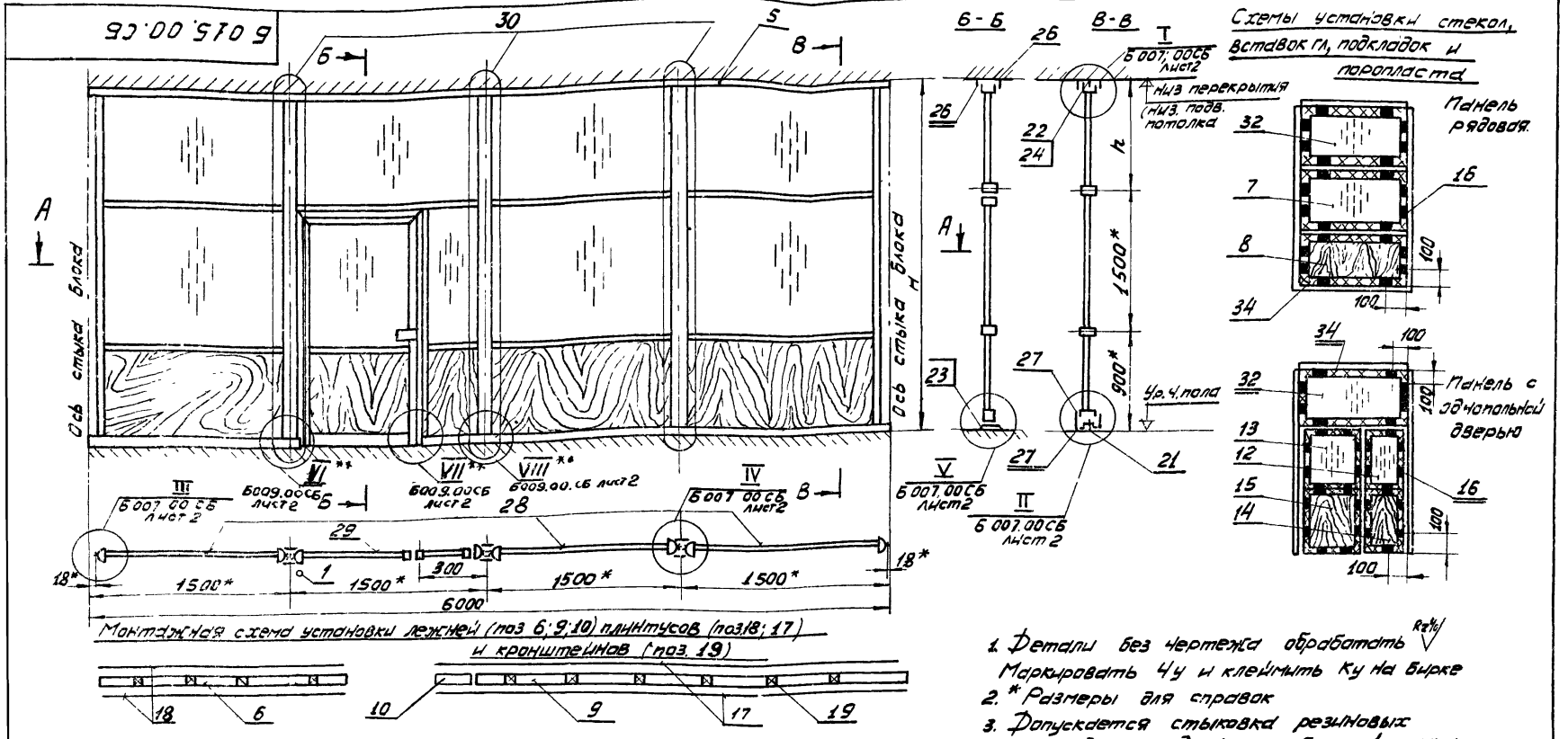

Монтажная схема установки лежней (поз 6; 9; 10) плинтусов (поз 18; 17) и кронштейнов (поз. 19)

1. Детали без чертежа обработать Rz%
Маркировать Чу и клеймить Ку на бирке
2. * Размеры для справок
3. Допускается стыковка резиновых прокладок по длине (не более 1 стыка на длину 2 м) при обеспечении тщательного контроля качества стыков
4. Узлы VI**, VII**, VIII** - зеркальное отражение узлов VI, VII, VIII

Обозначение	Размеры мм		Масса кг	Прим.
	H	h		
Б015.00	3900	1500	614,5	
-01	4200	1800	662,8	

Изм	Лист	№ докум.	Подпись	Дата
Разраб.		Мочалина	Мога	26.06.78
Провер.		Морев		26.06.78
Т. контр.				
Гл. к. пр.		Хацкелевич		26.06.78
Н. контр.		Шаламов		26.06.78
Утвердил		Лебединский		26.06.78

Серия 1.431-16 | Выпуск 2

Б 015.00СБ

Блок перегородки

Сборочный чертеж

Литер	Масса	Масшт.
0 1	См. табл	-

Лист | Листов 1

Минмонтажспецстрой СССР Гипроспецлегконструкция

15182-03 22

Формат	Зона	Поз.	Обозначение	Наименование	Кол.	Примечан.
				Документация		
12			Б 016.00 СБ	Сборочный чертеж		
				Сборочные единицы		
11		1	Пр 5.00.00.00	Каркас рядовой панели Пр 48-15 II/к	3	
11		2	ПД 4п.00.00.00	Каркас панели с однопольной дверью ПД 1п 48-15 II/к	1	
11		3	К 01.00-02	Комплект элементов стыка двух панелей	3	
11		4	УД 01.00.00.00	Упор дверной	1	
				Детали		
12		8	Б 001.01	Верхняя направляющая	1	
12		9	Б 001.02-01	Лежень	1	
6.4		10	Б 001.03	Стекло оконное Гост 111-65 5×1445×1350	14	Завод не поставляет 24,4кг
				Вставка глухая Декоративный бумажно-слоистый пластик Гост 9590-72		Завод не поставляет
6.4		11	Б 001.04	5×725×1350	6	4,15кг
6.4		12	Б 002.01	5×790×1350	8	4,53кг
12		13	Б 001.02-03	Лежень	1	
12		14	-04	Лежень	1	
		15				
				Стекло оконное Гост 111-65		Завод не поставляет

Серия 1.431-16 | Выпуск 2

Б 016.00

Изм.	Лист	№ Докум.	Подп.	Дата
Разраб.		Мочалина	[signature]	26.06.78
Пров.		Морев	[signature]	26.06.78
Гл.к.пр.		Хацкелевич	[signature]	26.06.78
Н.контр.		Шоламов	[signature]	26.06.78
Утв.		Лебединский	[signature]	26.06.78

Блок перегородки

Лит.	Лист	Листов
0	1	2

Минмонтажспецстрой СССР Гипроспецлегконструкция

Формат	Зона	Поз.	Обозначение	Наименование	Кол.	Примеч.
6.4		16	Б 005.01	5×1445×200	2	3,6кг
6.4		17	Б 005.02	5×950×1375	2	16,33кг
				Вставка глухая. Декоративный бумажно-слоистый пластик Гост 9590-72		Завод не поставляет
6.4		18	Б 005.03	5×725×200	2	0,0кг
6.4		19	Б 005.04	5×950×730	2	2,93кг
6.4		20	Б 007.01	Подкладка текстолитовая Гост 5-72 4×9×100	272	Завод не поставляет 0,005кг
				Плинтус ПА-462 АД 31-Т1 Гост 4784-74		
6.4		21	ПА-462-3065	L=3055мм	2	1,47кг
6.4		22	ПА-462-1816	L=1816мм	2	0,87кг
6.4		23	ПА-262-0050	Кронштейн ПА-262 АД31-Т1 Гост 4784-74 L=50мм	10	0,04кг
				Стандартные изделия		
				Винты Гост 17473-72		
		25		М5×25.58.019	7	
		26		М8×25.58.019	4	
		27		Винт М5×25.58.019 Гост 17475-72	3	
		28		Шайба 8.01.019 Гост 11371-68	4	
				Материалы		
		29		Порошкаст полиуретановый эластичный марки ППУ-3 ОСТ 6.05.407-75 сеч.25×19	81,6п	Завод не поставляет 1,4[illegible]кг
				Резина НО-68-1 ТУ 38 005204-74		
		30		ПР-61	26,2м	0,5[illegible]кг
		31		ПР-58	19,6м	0,7[illegible]кг

Б 016.00

Изм.	Лист	№ докум.	Подп.	Дата

Подп. и дата | Инв. № Дубл. | Взам. инв. № | Подп. и дата | Инв. № Подл.

Б 016.00 СБ

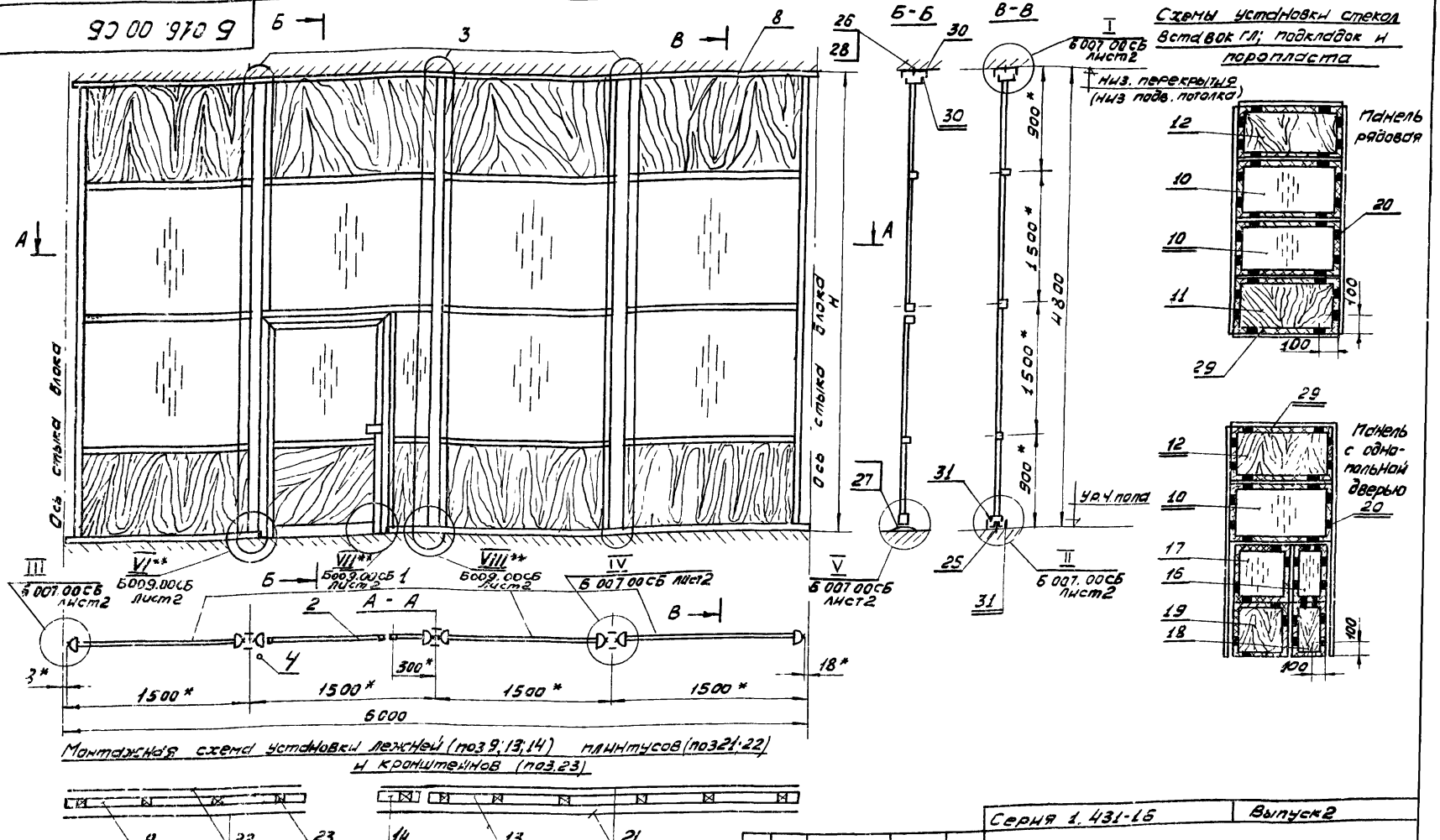

Монтажная схема установки лежней (поз 9; 13; 14) плинтусов (поз 21; 22) и кронштейнов (поз 23)

Детали без чертежа обработать R2 4у, Маркировать 4у
клеймить Ку на бирке
для справок
допускается стыковка резиновых прокладок по длине
Не более 1 стыка на длину 2 м) при обеспечении
тщательного контроля качества стыков
Узлы VI**, VII**, VIII* – зеркальное отражение узлов VI, VII, VIII

Изм	Лист	№ Докум.	Подп.	Дата
Разраб.		Мочалина		26.06.78
Провер.		Марев		26.06.78
Т. контр.				
Гл. к. пр.		Хацкелевич		26.06.78
Н. контр.		Шаламов		26.06.78
Утверд.		Лебединск		26.06.78

Серия 1.431-16 | Выпуск 2

Б 016 00 СБ

Блок перегородки

Сборочный чертеж

Литер	Масса	Масштаб
0,1	684,2	1:20

Лист | Листов 1

Минмонтажспецстрой СССР
Гипроспецпетроконструкция

gost.e-ecolog.ru