Типовые конструкции, изделия и узлы зданий и сооружений

Серия 1.431-16

# ПЕРЕГОРОДКИ

ПАНЕЛЬНЫЕ АЛЮМИНИЕВЫЕ ДЛЯ ГЕРМЕТИЗИРОВАННЫХ ПОМЕЩЕНИЙ

Выпуск-1

БЛОКИ ПЕРЕГОРОДКИ. ЗАПОЛНЕНИЕ КАРКАСОВ - ТИП I

РАБОЧИЕ ЧЕРТЕЖИ

15182-02
Цена 0-81

gost.e-ecolog.ru

ЦЕНТРАЛЬНЫЙ ИНСТИТУТ ТИПОВОГО ПРОЕКТИРОВАНИЯ
ГОССТРОЯ СССР

Москва, А-445, Смольная ул., 22

Сдано в печать 1978 года

Заказ № 12381 Тираж 4800 экз.

Типовые конструкции, изделия и узлы зданий и сооружений

серия 1.431-16

# ПЕРЕГОРОДКИ

панельные алюминиевые для герметизированных помещений

выпуск-1

блоки перегородки. заполнение каркасов - тип-I

рабочие чертежи


Разработаны „Гипроспецлегконструкция"

Гл. инженер института В.И. Шилов

Зам. заведующего ОАК-1 З.С. Лебединский

Гл. конструктор проекта Л.М. Хацкелевич

Гл. конструктор проекта А.А. Хайцер



Утверждены
Госстроем СССР протоколом №43
от 26 мая 1977г.

| Обозначение | Наименование | Стр |
|---|---|---|
| – | Заглавный лист | – |
| – | Титульный лист | – |
| – | Содержание | 3 |
| Б 001. 00 | Блок перегородки | 4 |
| – 01 | То же | 4,5 |
| Б 002. 00 | » | 9,10 |
| Б 003. 00 | » | 11 |
| – 01 | » | 11÷14 |
| Б 004. 00 | » | 15,16 |
| Б 005.00 | » | 17 |
| – 01 | » | 17÷19 |
| Б 006 00 | » | 20,21 |

| Обозначение | Наименование | стр |
|---|---|---|
| Б 013 00 | Блок перегородки | 22 |
| – 01 | то же | 22÷24 |
| Б 014 00 | » | 25,26 |


Серия 1. 431-16 | Выпуск 1

| Изм. | Лист | № Докум. | Подп. | Дата |
|---|---|---|---|---|
| Разраб. | | Мочалина | | 26.06.18 |
| Пров. | | Морев | | 26.06.18 |
| Н. контр. | | Шаланов | | 26.06.18 |
| Утв. | | Лебедишкин | | 26.06.18 |

Содержание

| Лит. | Лист | Листов |
|---|---|---|
| 0 | | 1 |

Минмонтаж спецстрой СССР
Гипроспецмеханстрой

Инв. № подл. | Подп. и дата | Взам. инв. № | Инв. № дубл. | Подп. и дата

| Формат | Зона | Поз. | Обозначение | Наименование | Кол. | Примечание |
|---|---|---|---|---|---|---|
| | | | | Документация | | |
| | | | Б 001. 00СБ | Сборочный чертеж | | |
| | | | | Детали | | |
| 12 | | 1 | Б 001. 01 | Верхняя направляющая | 1 | |
| 12 | | 2 | Б 001. 02 | Лежень | 1 | |
| 6.4 | | 3 | Б 001. 03 | Стекло оконное | | Завод не поставляет |
| | | | | Гост 111-65 5×1445×1350 | 4 | 24.4 кг |
| 6.4 | | 4 | Б 001. 04 | Вставка глухая Декоратив- | | Завод не поставляет. |
| | | | | ный бумажно слоистый пластик | | |
| | | | | гост 9590-72 5×725×1350 | 4 | 4.15 кг |
| 6.4 | | 5 | Б 001. 05 | Подкладка текстолитовая | | Завод не поставляет |
| | | | | гост 5-72 11×19×100 | 96 | 0,027 кг |
| 6.4 | | 6 | ПА-462-6000 | Плинтус ПА-462 АД 31-Т1 | | Ан Окс 15 |
| | | | | Гост 4784-74 L=6000 мм | 2 | 2,9 кг |
| 6.4 | | 7 | ПА-262-0050 | Кронштейн ПА-262 АД 31-Т1 | | |
| | | | | гост 4784-74 L=50 мм | 12 | 0,04 кг |
| | | | | Стандартные изделия | | |
| | | | | Винты гост 17473-72 | | |
| | | 8 | | М5×25. 58. 019 | 7 | |
| | | 9 | | М8×25. 58. 019 | 4 | |
| | | 10 | | Шайба 8. 01. 019. гост 11371-68 | 4 | |
| | | | | Материалы | | |
| | | | | Резина НО-68-1 | | |
| | | | | ТУ 380 052 04-74 | | |
| | | 11 | | ПР-61 | 24 | м 0,48 кг |
| | | 12 | | ПР-68 | 24 | м 0.96 кг |

Серия 1. 431-16 | Выпуск 1

Б 001.00

Блок перегородки

| Изм | Лист | № Докум. | Подп | Дата |
|---|---|---|---|---|
| Разраб. | | Мочалина | | 26.06.78 |
| Пров | | Морев | | 26.06.78 |
| Гл.конп.пр | | Хацкелевич | | 26.06.78 |
| Н.контр. | | Шапалов | | 26.06.78 |
| Утв | | Лебедев | | 26.06.78 |

| Лит | Лист | Листов |
|---|---|---|
| 0, | 1 | 2 |

Минмонтажспецстрой СССР
Гипроспецлегконструкция

| Формат | Зона | Поз | Обозначение | Наименование | Кол | Примечание |
|---|---|---|---|---|---|---|
| | | | Переменные данные | для исполнений | | |
| | | | | Б001. 00 | | |
| | | | | Сборочные единицы | | |
| 11 | | 15 | ПР2. 00.00.00-03 | каркас рядовой панели ПР 39-15 I/к | 4 | |
| 11 | | 16 | К 01.00 | Комплект элементов | | |
| | | | | стыка двух панелей | 3 | |
| | | | | Детали | | |
| 6.4 | | 18 | Б 001.06 | Стекло оконное | | Завод не поставляет |
| | | | | Гост 111-65 5×1390×1350 | 4 | 23,5 кг |
| | | | | Материалы | | |
| | | 19 | | Поропласт полиуретановый | | Завод не поставляет |
| | | | | эластичный марки ППУ-3 | | |
| | | | | ОСТ6-05-407-75 сеч. 15×19 | 6,15 | м 0,64 кг |
| | | | | Б 001.00-01 | | |
| | | | | Сборочные единицы | | |
| 11 | | 15 | ПР2. 00 00.00-07 | каркас рядовой панели ПР 42-15 I/к | 4 | |
| 11 | | 16 | К 01. 00-01 | Комплект элементов | | |
| | | | | стыка двух панелей | 3 | |
| | | | | Детали | | |
| 6.4 | | 18 | Б 001. 06-01 | Стекло оконное | | Завод не поставляет |
| | | | | Гост 111-65 5×1690×1350 | 4 | 28,5 кг |
| | | | | Материалы | | |
| | | 19 | | Поропласт полиуретано- | | Завод не поставляет |
| | | | | вый эластичный | | |
| | | | | марки ППУ-3 ОСТ6-05-407-75 | | |
| | | | | сеч. 15×19 | 63,6 | м 0,67 кг |

Подп. и дата | Инв. № дубл. | Взам. инв. № | Подпись и дата | Инв. № подл.

Б 001 00

| Изм. | Лист | № Докум | Подп | Дата |
|---|---|---|---|---|

Лист 2

Б 001 00 СБ

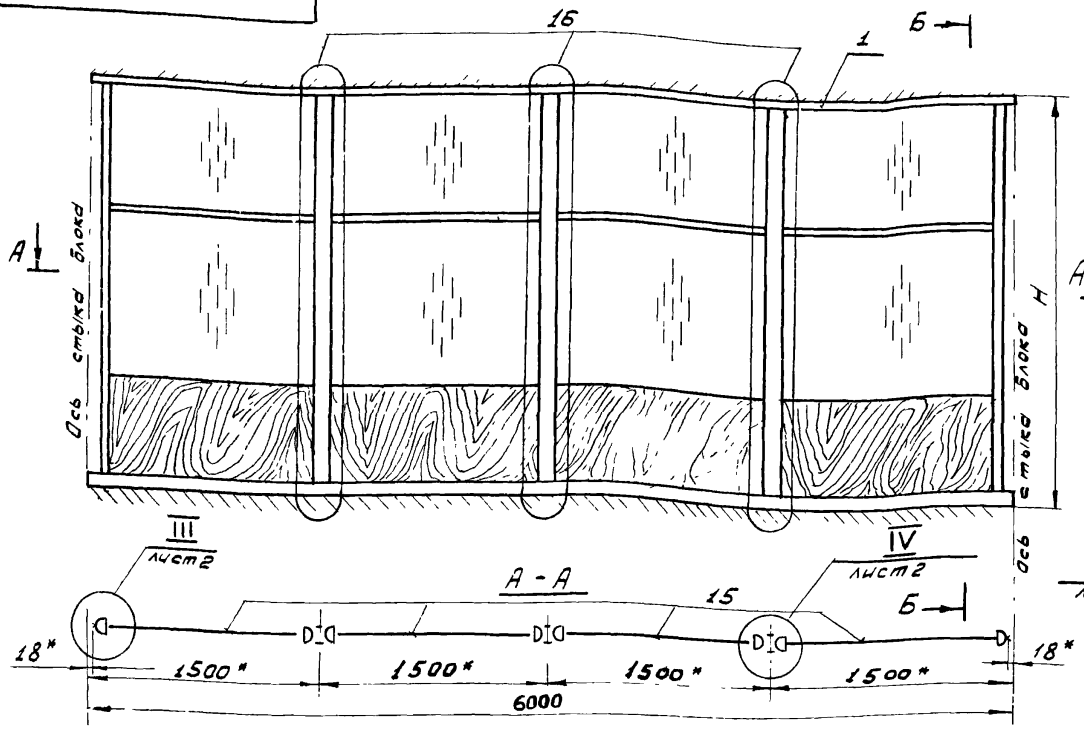


Монтажная схема установки лежней (поз 2), плинтусов (поз 6) и кронштейнов (поз 7)

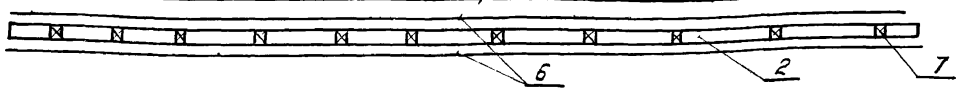


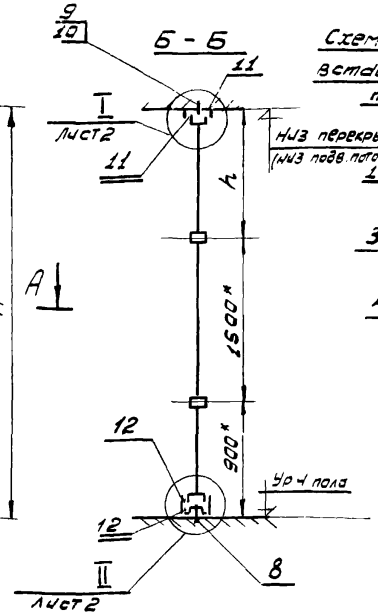


Схема установки стекол вставок гл, подкладок и паропласта

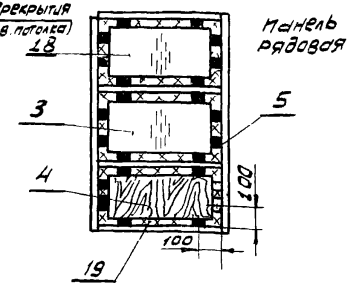


1. Детали без чертежа обработать R≥40, Маркировать Чу и клеймить Ку на бирке
2.* Размеры для справок
3. Допускается стыковка резиновых прокладок по длине (не более 1 стыка на длину 2 м) при обеспечении тщательного контроля качества стыков

| Обозначение | Размеры, мм | | Масса кг | Примеч |
|---|---|---|---|---|
| | H | h | | |
| Б001 00 | 3900 | 1500 | 377,5 | |
| -01 | 4200 | 1800 | 405,1 | |
| | | | | |
| | | | | |
| | | | | |

| Изм | Лист | № Докум. | Подп. | Дата |
|---|---|---|---|---|
| Разраб | | Морев | | 26.06.78 |
| Пров. | | Ташенкова | | 26.06.78 |
| Т. контр. | | | | |
| Гл. к. пр | | Хацкелевич | | 26.06.78 |
| Н. контр | | Шалалов | | 26.06.78 |

Серия 1. 431-16 | Выпуск 1

Б 001 00 СБ

Блок перегородки
Сборочный чертеж

| Лит | Масса | Масшт. |
|---|---|---|
| 0 1 | см. табл. | — |

Лист 1 | Листов 2

Минмонтажспецстрой СССР
Гипроспецлегконструкция

Инв. № подл. | Подп. и дата | Взам. инв. № | Инв. № дубл. | Подп. и дата

Б 001 00СБ

I

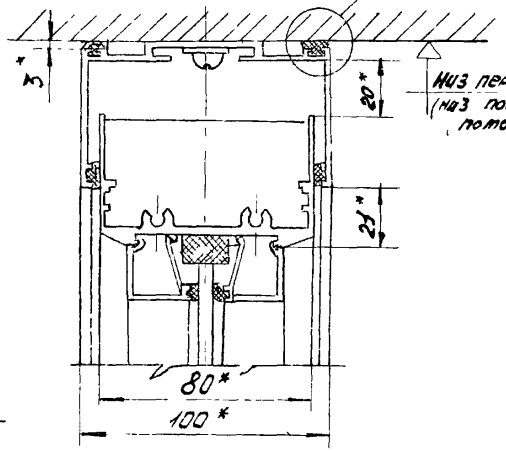


III

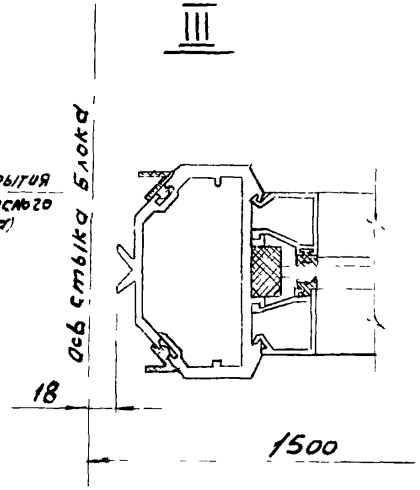


IV

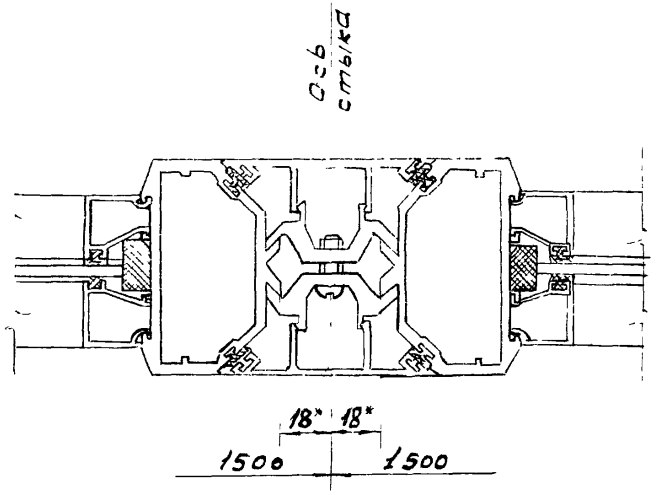


II

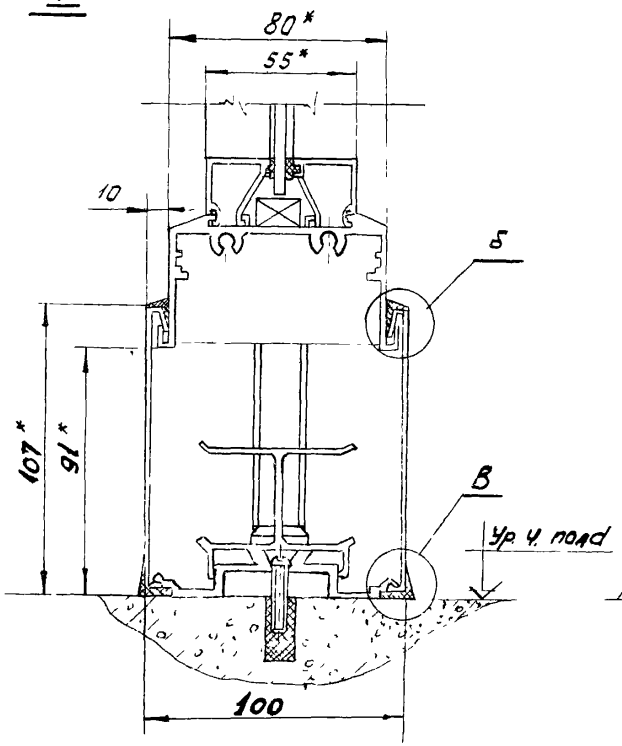


V

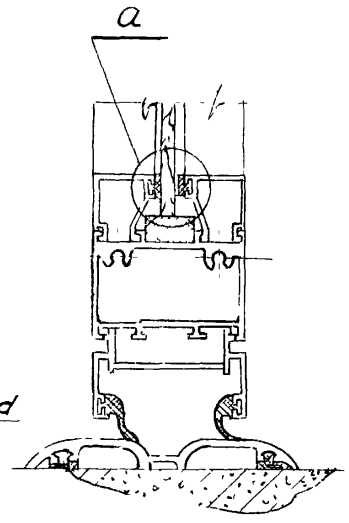


а
М2:1

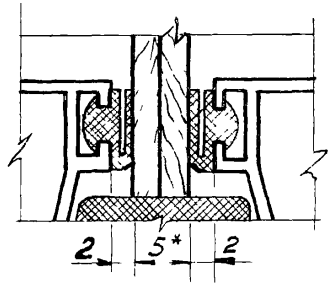


б
М2:1

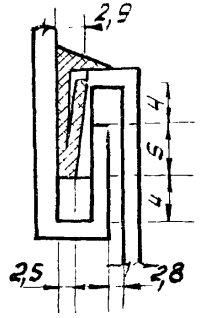


в
М2:1

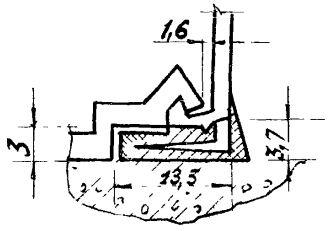


г
М2:1

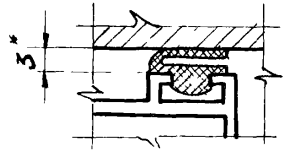


| Изм. | Лист | № документа | Подпись | Дата |
|---|---|---|---|---|
| Разраб. | | Мушин | | 26.06.18 |
| Пров. | | Морев | | 26.06.18 |
| Т. контр. | | | | |
| Н. контр. | | Хашкелавич | | 26.06.18 |
| | | Шапиро | | 26.06.18 |

Серия 1.431-16 | Выпуск 1

Б 001 00СБ

# Блок

Сборочный чертеж

| Литера | Масса | Масштаб |
|---|---|---|
| 01 | — | 1:2 |

Лист 2 | Листов 2

Минмонтажспецстрой СССР

ТО-Т009

Рис. 1

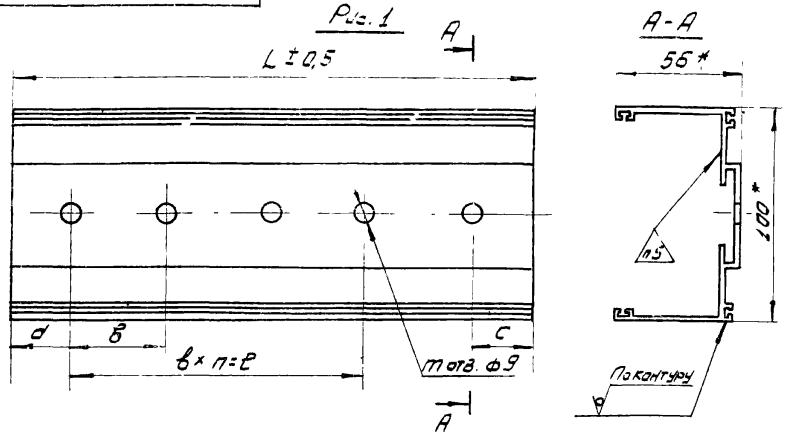


Размеры в мм

R2,40 (√)

| Обозначение | Рис | L | d | в | c | n | ℓ | m шт. | Масса кг | Примечание |
|---|---|---|---|---|---|---|---|---|---|---|
| Б 001-01 | 1 | 6000 | 35 | 2000 | 35 | 2 | 4000 | 4 | 7,5 | |

1.* Размеры для справок
2. Неуказанные предельные отклонения размеров отверстий - по А7, остальных - по СМ7
3. Покрытие Ан Окс 15
4. Маркировать Чу на бирке
5. Клеймить ударным способом.

| Изм | Лист | N докум | Подп | Дата |
|---|---|---|---|---|
| Разраб. | | Мишин | | 26.06.78 |
| Пров. | | Морев | | 26.06.78 |
| Т. контр. | | | | |
| Н. контр. | | Шаламов | | 26.06.78 |

Серия 1.431-16 | Выпуск 1

Б 001-01

Направляющая верхняя

| Лит | Масса | Масшт. |
|---|---|---|
| 01 | см. табл. | — |

Лист | Листов 1

ПА-457
АД 31-Т1 Гост 4784-74

Минмонтажспецстрой СССР
Гипроспецпроектмонтажи

| Подп. и дата | Взам. инв. № | Инв. № дубл. | Подп. и дата | Инв. № подл. |
|---|---|---|---|---|
| | | | | |

Б 001. 02

Рис 1

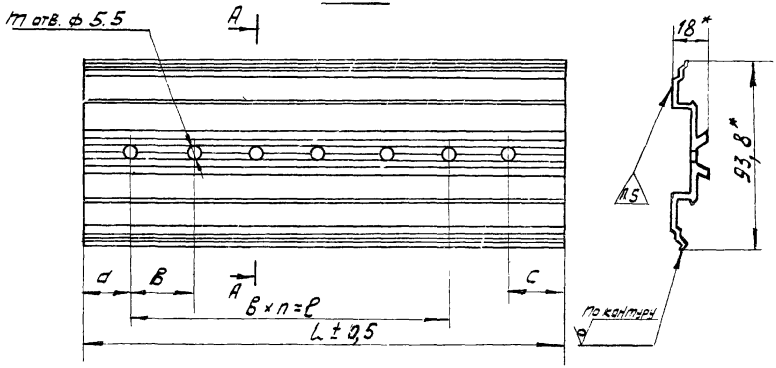


Размеры в мм

| Обозначение | рис | L | a | в | c | n | ℓ | m шт | Масса, кг | Примечание |
|---|---|---|---|---|---|---|---|---|---|---|
| Б001. 02 | 1 | 6000 | 40 | 990 | 40 | 5 | 4950 | 7 | 6,2 | |
| -01 | 1 | 1474 | 40 | 690 | 40 | 1 | 690 | 3 | 1,6 | |
| -02 | 1 | 1559 | 40 | 735 | 40 | — | — | 3 | 1,7 | |
| -03 | 1 | 3059 | 40 | 990 | 40 | 2 | 1980 | 4 | 3,14 | |
| -04 | 1 | 284 | 40 | — | 40 | — | — | 2 | 0,3 | |

1. * Размеры для справок.
2. Неуказанные предельные отклонения размеров: отверстий - по $A_7$, остальных - по $CM_7$
3. Покрытие Ан Окс 15
4. Маркировать Чу на бирке
5. Клеймить ударным способом.

| | | | | |
|---|---|---|---|---|
| Изм | Лист | № Докумен. | Подп. | Дата |
| Разраб. | Мишин | | | 26.06.78 |
| Провер. | Марев | | | 26.06.78 |
| Т. контр. | | | | |
| Н. контр. | Шилашов | | | 26.06.78 |
| Утвер. | Хаскерс | | | 26.06.78 |

Серия 1.431-16 | Выпуск 1

Б 001. 02

Лежень

| Литер | Масса | Масштаб |
|---|---|---|
| 01 | см. табл. | — |

Лист | Листов 1

ПА - 463

АД 31-Т1 ГОСТ 4784-74

Минмонтажспецстрой СССР

Гипроспецпроекторгмонтажпроект

| Формат | Зона | Поз. | Обозначение | Наименование | Кол. | Примеч. |
|---|---|---|---|---|---|---|
| | | | | Документация | | |
| 12 | | | Б 002. 00 СБ | Сборочный чертеж | | |
| | | | | | | |
| | | | | Сборочные единицы | | |
| 11 | | 1 | ПР3. 00. 00. 00-03 | Каркас рядовой панели | 4 | |
| 11 | | 2 | К01. 00-02 | Комплект элементов | | |
| | | | | стыка двух панелей | 3 | |
| | | | | | | |
| | | | | Детали | | |
| 12 | | 4 | Б 001. 01 | Верхняя направляющая | 1 | |
| 12 | | 5 | Б 001. 02 | Лежень | 1 | |
| Б.Ч. | | 6 | Б 001. 03 | Стекло оконное | | Завод не поставляет |
| | | | | Гост 111-65 | | |
| | | | | 5×1445×1350 | 8 | 24,4кг |
| Б.Ч. | | 7 | Б 001. 04 | Вставка глухая. | | Завод не поставляет |
| | | | | Декоративный | | |
| | | | | бумажно-слоистый | | |
| | | | | пластик | | |
| | | | | Гост 9590-72 5×725×1350 | 4 | 4,15кг |
| Б.Ч. | | 8 | Б 001. 05 | Подкладка текстолитовая | | Завод не поставляет |
| | | | | Гост 5-72 11×19×100 | 128 | 0,027кг |
| Б.Ч. | | 9 | Б 002. 01 | Вставка глухая | | Завод не поставляет |
| | | | | Декоративный бумажно-сло- | | |
| | | | | истый пластик | | |
| | | | | Гост 9590-72 5×790×1350 | 4 | 4,53кг |
| Б.Ч. | | 10 | ПА-462-5000 | Плинтус ПА-462 | | Ан Окс 15 |
| | | | | АД 31-Т1 Гост 4784-74 | | |
| | | | | L = 6000мм | 2 | 2,9кг |

Серия 1. 431-16 | Выпуск 1

Б 002. 00

| Изм | Лист | № Докум | Подп. | Дата |
|---|---|---|---|---|
| Разраб. | | Мочалина | | 26.06.78 |
| Проверил | | Морев | | 26.06.78 |
| Гл. конп. | | Хайкелевич | | 26.06.78 |
| Н. контр. | | Шаламов | | 26.06.78 |
| Утвердил | | Лебединский | | 26.06.78 |

Блок перегородки

| Литер | Лист | Листов |
|---|---|---|
| 0 | 1 | 2 |

Минмонтаж спецстрой СССР
Гипроспецлегконструкция

Подп. и дата | Инв. № Дубл. | Взам. инв. № | Подп. и дата | Инв. № подл.

| Формат | Зона | Поз. | Обозначение | Наименование | Кол. | Примеч. |
|---|---|---|---|---|---|---|
| Б.Ч. | | 11 | ПА-262-0050 | Кронштейн ПА-262 | | |
| | | | | АД31-Т1 Гост 4784-74 | | |
| | | | | L = 50мм | 12 | 0,04кг |
| | | | | | | |
| | | | | Стандартные изделия | | |
| | | | | Винты Гост 17473-72 | | |
| | | 12 | | М5×25.58:019 | 7 | |
| | | 13 | | М8×25 58.019 | 4 | |
| | | | | | | |
| | | 14 | | Шайба 8.01.019 | | |
| | | | | Гост 11371-68 | 4 | |
| | | | | | | |
| | | | | Материалы | | |
| | | | | | | |
| | | 15 | | Поропласт полиуре- | | Завод не поставляет |
| | | | | тановый эластичный | | |
| | | | | марки ППУ-3 сеч 15×19 | | |
| | | | | ОСТ 6-05-407-57 | 78,5 м | 0,83кг |
| | | | | Резина НО-68-1 | | |
| | | 16 | | ТУ 38005204-74 | | |
| | | 17 | | ПР-61 | 24м | 0,48кг |
| | | | | ПР-68 | 24м | 0,96м |

Подп. и дата | Инв. № Дубл. | Взам. инв. № | Подпись и дата | Инв. № подл.

Лист

Б 002. 00 СБ

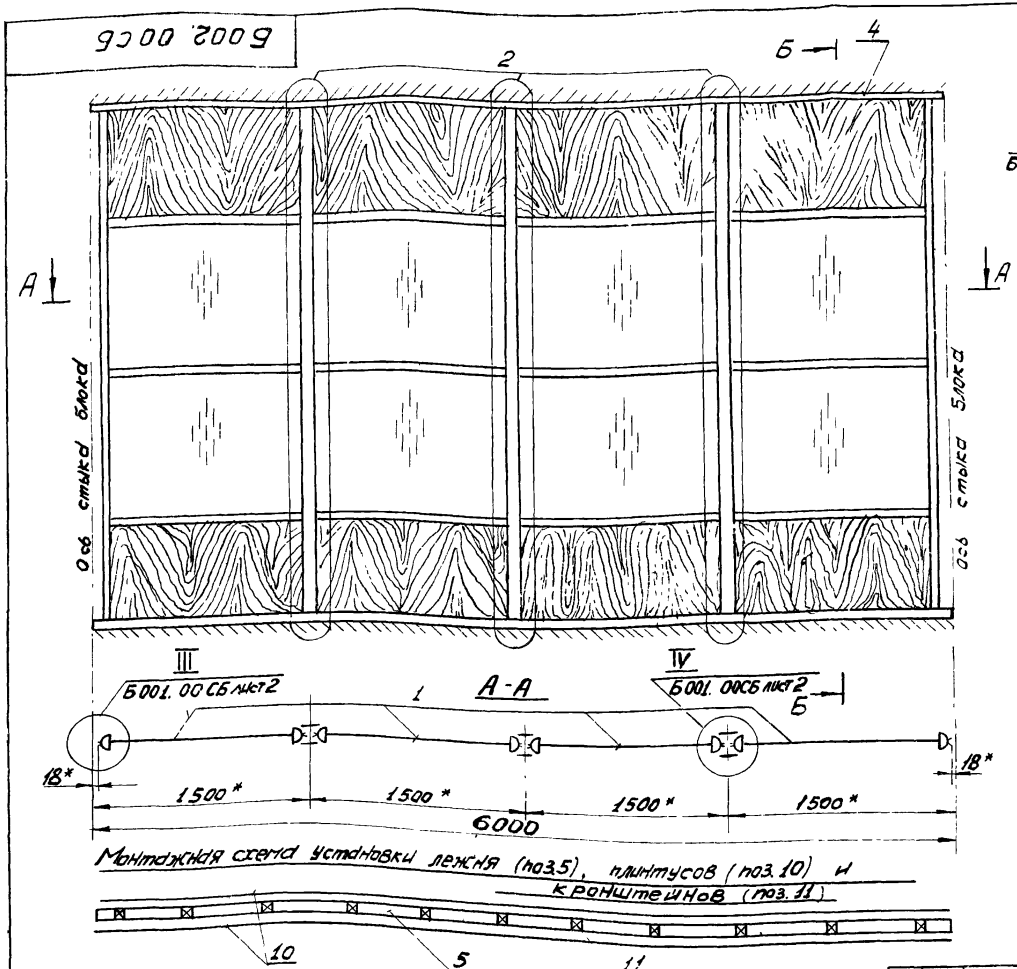


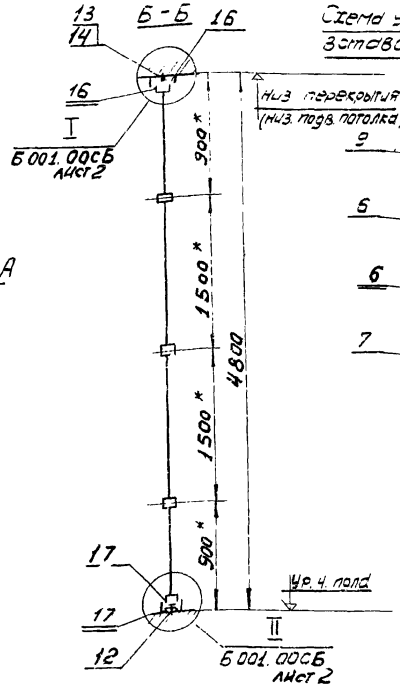


Схема установки стекол, вставок Гл, подкладок и поропласта

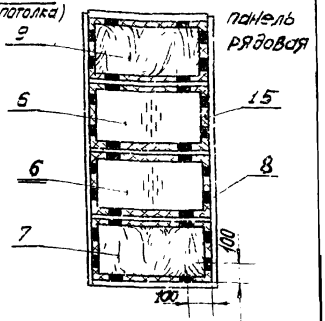


1. Детали без чертежа обработать Rz40, Маркировать Чу и клеймить Ку на бирке
2.* Размеры для справок
3. Допускается стыковка резиновых прокладок по длине (не более 1 стыка на длину 2м) при обеспечении тщательного контроля качества стыков.

| | | | | | | | | |
|---|---|---|---|---|---|---|---|---|
| | | | | | Серия 1.431-16 | | Выпуск 1 | |
| | | | | | Б 002. 00 СБ | | | |
| Изм | Лист | № Докум. | Подпись | Дата | Блок перегородки | Литер | Масса | Масштаб |
| Разраб | | Морев | | 26.06.78 | | 01 | 434,9 | 1:20 |
| Провер. | | Тащенкова | | 26.06.78 | Сборочный чертеж | Лист | Листов 1 | |
| Т. контр. | | | | | | Минмонтажспецстрой СССР | | |
| Гл. к. пр. | | Хацкелевич | | 26.06.78 | | Гипроспецлегконструкция | | |
| Н. контр. | | Шаламов | | 26.06.78 | | | | |
| Утвердил | | Лебединский | | 26.06.78 | | | | |

| Формат | Зона | Поз. | Обозначение | Наименование | Кол. | Примечан. |
|---|---|---|---|---|---|---|
| | | | | **Документация** | | |
| 12 | | | Б 003. 00 СБ | Сборочный чертеж | | |
| | | | | **Сборочные единицы** | | |
| 11 | | 1 | УД 01. 00. 00 00 | Упор дверной | 2 | |
| | | | | **Детали** | | |
| 12 | | 5 | Б 001. 01 | Верхняя направ-ляющая | 1 | |
| 64 | | 6 | Б 001. 03 | Стекло оконное ГОСТ 111-65 5×1445×1350 | 3 | Завод не поставляет 24,4 кг |
| 64 | | 7 | Б 001. 04 | Вставка глухая Декоративный бумажно-слоистый пластик ГОСТ 9590-72 5×725×1350 | 3 | Завод не поставляет 4,15 кг |
| 64 | | 8 | Б 001 05 | Подкладка текстолитовая ГОСТ 5-72 11×19×100 | 96 | Завод не поставляет 0,027 кг |

Серия 1 431-16 | Выпуск 1

Б 003. 00

Блок перегородки

| Изм. | Лист | № докум. | Подп. | Дата |
|---|---|---|---|---|
| Разраб. | | Мочальнов | | 26.06.78 |
| Пров. | | Морев | | 26.06.78 |
| Т. к. пр. | | Гаукелевич | | 26.06.78 |
| Н. контр. | | Шаламов | | 26.06.78 |
| ГИП | | Лебедянский | | 26.06.78 |

Лит. | Лист 1 | Листов 4

Главмонтажспецстрой СССР Гипроспецлегконструкция

Подп. и дата | Инв. № дубл. | Взам. инв. № | Подп. и дата | Инв. № подл.

| Формат | Зона | Поз. | Обозначение | Наименование | Кол. | Примечан. |
|---|---|---|---|---|---|---|
| 64 | | 9 | Б 003 01 | Стекло оконное ГОСТ 111-65 5×535×1375 | 2 | Завод не поставляет 9,2 кг |
| 64 | | 10 | Б 003 02 | Вставка глухая Декоративный бумажно-слоистый пластик ГОСТ 9590-72 5×535×730 | 2 | Завод не поставляет 1,65 кг |
| 12 | | 11 | Б 001. 02-02 | Лежень | 1 | |
| | | 12 | -03 | Лежень | 1 | |
| | | 13 | | Плинтус ПА-462 АД 31-Т1 ГОСТ 4784-74 | | Ан Окс 15 |
| 64 | | 14 | ПА-462-1565 | L = 1565 мм | 2 | 0,75 кг |
| 64 | | 15 | ПА-462-3065 | L = 3065 мм | 2 | 1,47 кг |
| 64 | | 16 | ПА-262-0050 | Кронштейн ПА-262 АД 31-Т1 ГОСТ 4784-74 L=50 м | 9 | 0,04 кг |
| | | | | **Стандартные изделия** | | |
| | | 18 | | Винты ГОСТ 17473-72 М5×25.58.019 | 7 | |
| | | 19 | | М8×25.58 019 | 4 | |
| | | 20 | | Винт М5×25.58.019 ГОСТ 17475-72 | 4 | |
| | | 21 | | Шайба 8.01.019 ГОСТ 11371-68 | 4 | |

Б 003. 00

Лист 2

| Формат | Зона | Поз. | Обозначение | Наименование | Кол. | Примечание |
|---|---|---|---|---|---|---|
| | | | | Материалы | | |
| | | | | Резина НО-68-1 | | |
| | | | | ТУ 38 005204-74 | | |
| | | 23 | | ПР-61 | 26,7 | м 0,53 кг |
| | | 24 | | ПР-68 | 18,6 | м 0,74 кг |
| | | | | Переменные данные для исполнений | | |
| | | | | Б 003.00 | | |
| | | | | Сборочные единицы | | |
| А1 | | 26 | ПР2.00.00.00-03 | Каркас рядовой панели ПР 39-15 I/к | 3 | |
| А1 | | 27 | ПД 1.00.00.00 | Каркас панели с двупольной дверью ПД 2 39-15 I/к | 1 | |
| А1 | | 28 | К 01.00 | Комплект элементов стыка двух панелей | 3 | |
| | | | | Детали | | |
| Б4 | | 30 | Б 001.06 | Стекло оконное ГОСТ 111-65 5×1390×1350 | 4 | Завод не поставляет 23,5 кг |

| Изм. | Лист | № докум. | Подп. | Дата | Б 003.00 | Лист 3 |
|---|---|---|---|---|---|---|

| Формат | Зона | Поз. | Обозначение | Наименование | Кол. | Примечание |
|---|---|---|---|---|---|---|
| | | | | Материалы | | |
| Б4 | | 32 | | Поропласт полиуретановый эластичный марки ППУ-Э ОСТ 6.05 407-75 сеч 15×19 | 64 м 0,68 кг | Завод не поставляет |
| | | | | Б 003.00-01 | | |
| | | | | Сборочные единицы | | |
| А1 | | 28 | ПР2.00.00.00-07 | Каркас рядовой панели ПР 42-15 I/к | 3 | |
| А1 | | 27 | ПД 1.00.00.00-01 | Каркас панели с двупольной дверью ПД 2 42-15 I/к | 1 | |
| А1 | | 28 | К 01.07-01 | Комплект элементов стыка двух панелей | 3 | |
| | | | | Детали | | |
| Б4 | | 30 | Б 001.06-01 | Стекло оконное ГОСТ 111-65 5×1690×1350 | 4 | Завод не поставляет 28,5 кг |
| | | | | Материалы | | |
| | | 32 | | Поропласт полиуретановый эластичный марки ППУ-Э ОСТ 6.05 407-75 сеч 15×19 | 665 м 0,69 кг | Завод не поставляет |

Инв. № подл. | Подп. и дата | Взам. инв. № | Инв. № дубл. | Подп. и дата

| Изм. | Лист | № докум. | Подп. | Дата | Б 003.00 | Лист 4 |
|---|---|---|---|---|---|---|

Б 003.00СБ

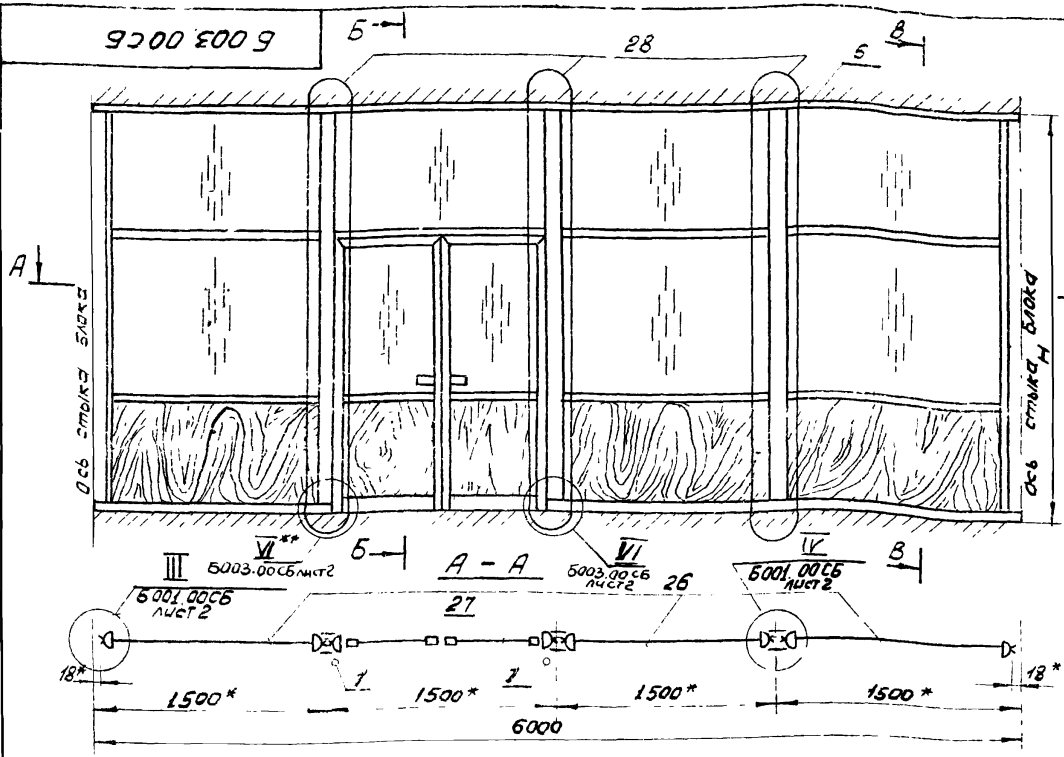


Монтажная схема установки лежней (поз 11, 12); плинтусов (поз 14, 15) и кронштейнов (поз 16)

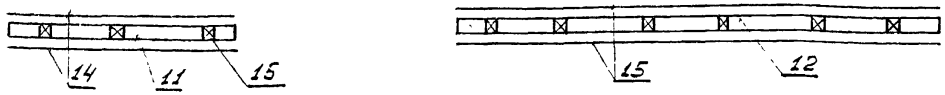


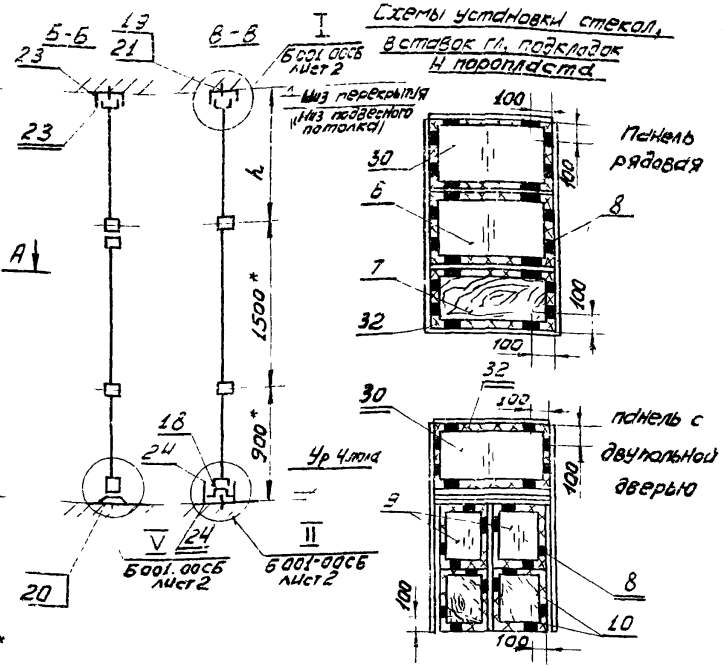


1. Детали без чертежа обработать Rz40 √
Маркировать Чу и клеймить Ку на бирке
2. *Размеры для справок
3. Допускается стыковка резиновых прокладок по длине (не более 1 стыка на длину 2 м) при обеспечении тщательного контроля качества стыков.
4. Узел VI** – зеркальное отражение узла VI

| Обозначение | Размеры, мм | | Масса, кг | Примечание |
|---|---|---|---|---|
| | H | h | | |
| Б 003 00 | 3900 | 1500 | 400,0 | |
| - 01 | 4200 | 1800 | 428,3 | |
| | | | | |
| | | | | |

| Изм | Лист | № Докум. | Подпись | Дата |
|---|---|---|---|---|
| Разраб | | Тащенкова | | 26.06.78 |
| Проверил | | Морев | | 26.06.78 |
| Т. контр | | | | |
| Гл. кон. пр | | Хацкелевич | | 26.06.78 |
| Н. контр. | | Шапамов | | 26.06.78 |
| Утвержд. | | [illegible] | | 26.06.78 |

Серия 1. 431-16 | Выпуск 1

Б 003. 00СБ

Блок перегородки
Сборочный чертеж

| Лист | Масса | Масштаб |
|---|---|---|
| 01 | См. табл. | - |

Лист 1 | Листов 2

Минмонтажспецстрой СССР
Гипроспецлегконструкция

Инв. № подл. | Подп. и дата | Взам. инв. № | Инв. № дубл. | Подп. и дата

Б 003. 00 СБ

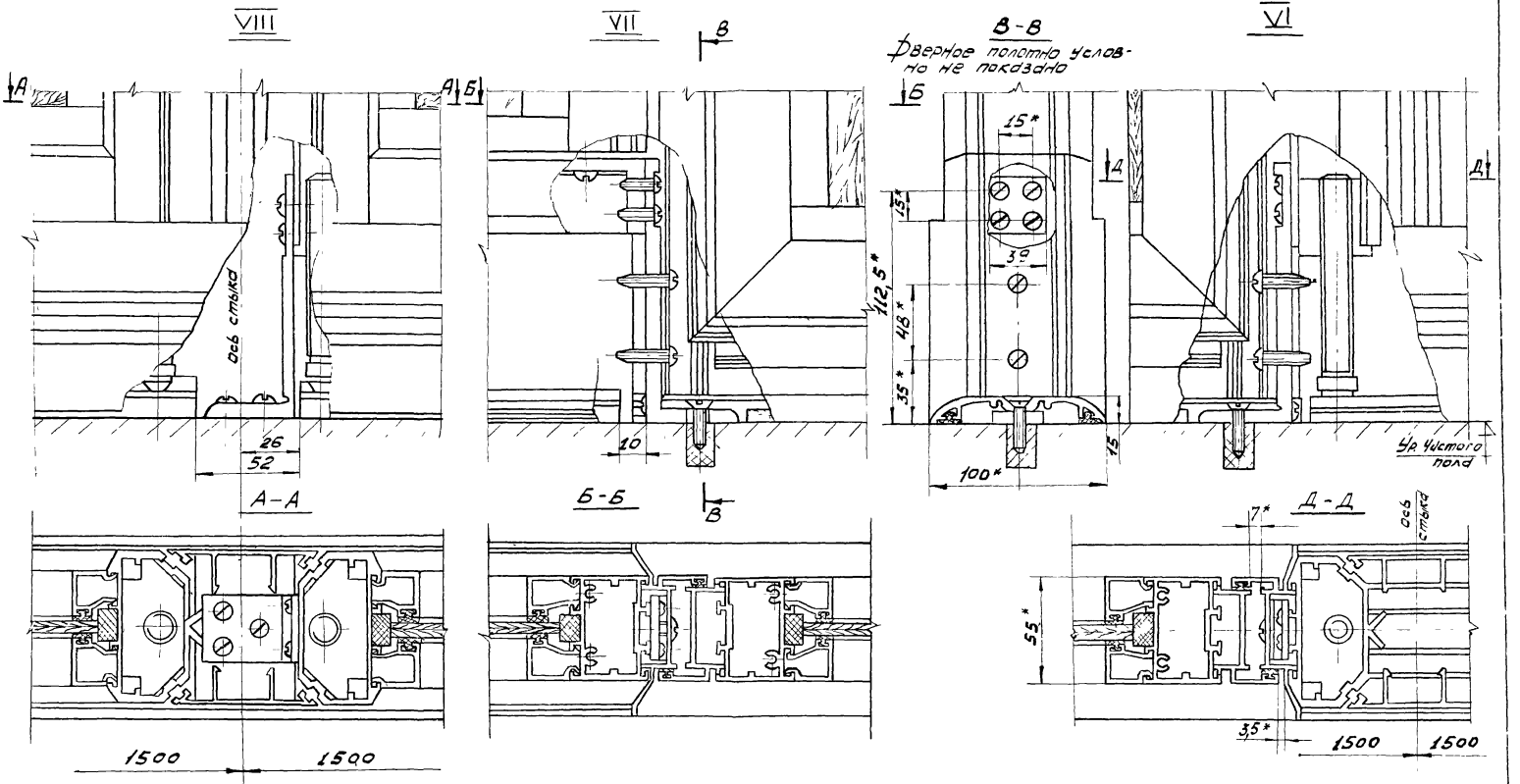


| | | | | | | | | |
|---|---|---|---|---|---|---|---|---|
| | | | | | Серия 1. 431-16 | | Выпуск 1 | |
| | | | | | Б 003. 00СБ | | | |
| Изм | Лист | № докум. | Подпись | Дата | Блок перегородки<br>Сборочный чертеж | Лит | Масса | Масштаб |
| Разраб | | Мочалина | | 26.06.78 | | 0, | — | 1:2 |
| Пров. | | Морев | | 26.06.78 | | Лист 2 | Листов 2 | |
| Т. контр. | | | | | | Минмонтаж спецстрой СССР | | |
| Гл. к. пр. | | Хацкелевич | | 26.06.78 | | | | |
| Н. контр. | | Шаламов | | 26.06.78 | | | | |

| Формат | Зона | Поз. | Обозначение | Наименование | Кол. | Примечан. |
|---|---|---|---|---|---|---|
| | | | | **Документация** | | |
| 12 | | | Б 004 00 СБ | Сборочный чертеж | | |
| | | | | **Сборочные единицы** | | |
| 11 | | 1 | ПР 3.00.00.00 | Каркас рядовой панели ПР 48-15 У/к | 3 | |
| 11 | | 2 | ПД 6.00.00.00 | Каркас панели с двупольной дверью ПД 2 48-15 С/к | 1 | |
| 11 | | 3 | К 01.00-02 | Комплект элементов стыка двух панелей | 3 | |
| 11 | | 4 | УД 01.00.00.00 | Упор дверной | 2 | |
| | | | | **Детали** | | |
| 12 | | 7 | Б 001.01 | Верхняя направляющая | 1 | |
| 12 | | 8 | Б 001.03 | Стекло оконное ГОСТ 111-55 5×1445×1350 | 7 | Завод не поставляет 24,4 кг |
| 64 | | 9 | Б 001.04 | Вставка глухая. Декоративный бумажно-слоистый пластик ГОСТ 9530-72 5×725×1350 | 3 | Завод не поставляет 4,15 |
| 64 | | 10 | Б 001.05 | Подкладка текстолитовая ГОСТ 5-72 11×19×100 | 128 | Завод не поставляет 0,02 кг |
| 64 | | 11 | Б 002.01 | Вставка глухая. Декоративный бумажно-слоистый пластик ГОСТ 9590-72 5×790×1350 | 4 | Завод не поставляет 4,53 кг |
| 64 | | 12 | Б 003.01 | Стекло оконное ГОСТ 111-65 5×535×1375 | 2 | Завод не поставляет 9,2 кг |

Серия 1.431-16 Выпуск 1

Б 004.00

| Изм. | Лист | № докум. | Подп. | Дата |
|---|---|---|---|---|
| Разраб. | | Мочалин | | 26.06.78 |
| Пров. | | Морев | | 26.06.78 |
| Т.к. пр. | | Цукелевич | | 26.06.78 |
| Н. контр. | | Шлапаев | | 26.06.78 |
| Утв. | | Поварцов | | 26.06.78 |

Блок перегородки

| Лит | Лист | Листов |
|---|---|---|
| О1 | 1 | 2 |

Минмонтажспецстрой СССР Гипросп. № 1 отдел № 10

Подп. и дата | Инв. № подл. | Взам. инв. № | Инв. № дубл. | Подп. и дата

| Формат | Зона | Поз. | Обозначение | Наименование | Кол. | Примечан. |
|---|---|---|---|---|---|---|
| 64 | | 13 | Б 003 02 | Вставка глухая. Декоративный бумажно-слоистый пластик ГОСТ 9590-72 5×535×730 | 2 | Завод не поставляет 1,65 кг |
| 12 | | 14 | Б 001.02-02 | Лежень | 1 | |
| 12 | | 15 | -03 | Лежень | 1 | |
| | | 16 | | Плинтус ПА-462 АД31-Т1 ГОСТ 4784-74 | | Ан окс15 |
| 64 | | 17 | ПА-462-1565 | L = 1565 мм | 2 | 0,75 кг |
| 64 | | 18 | ПА-462-3065 | L = 3065 мм | 2 | 1,47 кг |
| 64 | | 19 | ПА-262-0050 | Кронштейн ПА-262 АД31-Т1 ГОСТ 4784-74 L = 50 мм | 9 | 0,04 кг |
| | | | | **Стандартные изделия** | | |
| | | | | Винты ГОСТ 17473-72 | | |
| | | 21 | | М5×25.58.019 | 7 | |
| | | 22 | | М8×25.58.019 | 4 | |
| | | 23 | | Винт М5×25.58.019 ГОСТ 17475-72 | 4 | |
| | | 24 | | Шайба 8.01.019 ГОСТ 11371-68 | 4 | |
| | | | | **Материалы** | | |
| | | 25 | | Поропласт полиуретановый эластичный марки ППУ-3 ОСТ 6-05-407-75 | 8,1 м | Завод не поставляет 0,85 кг |
| | | | | Резина НО-68-1 ТУ 38 005204-74 | | |
| | | 25 | | ПР-61 | 26 м | 0,93 кг |
| | | 27 | | ПР-68 | 18 м | 0,14 кг |

Б. 004.00 Лист 2

Изм. Лист № докум. Подп. Дата

Б 004. 00 СБ

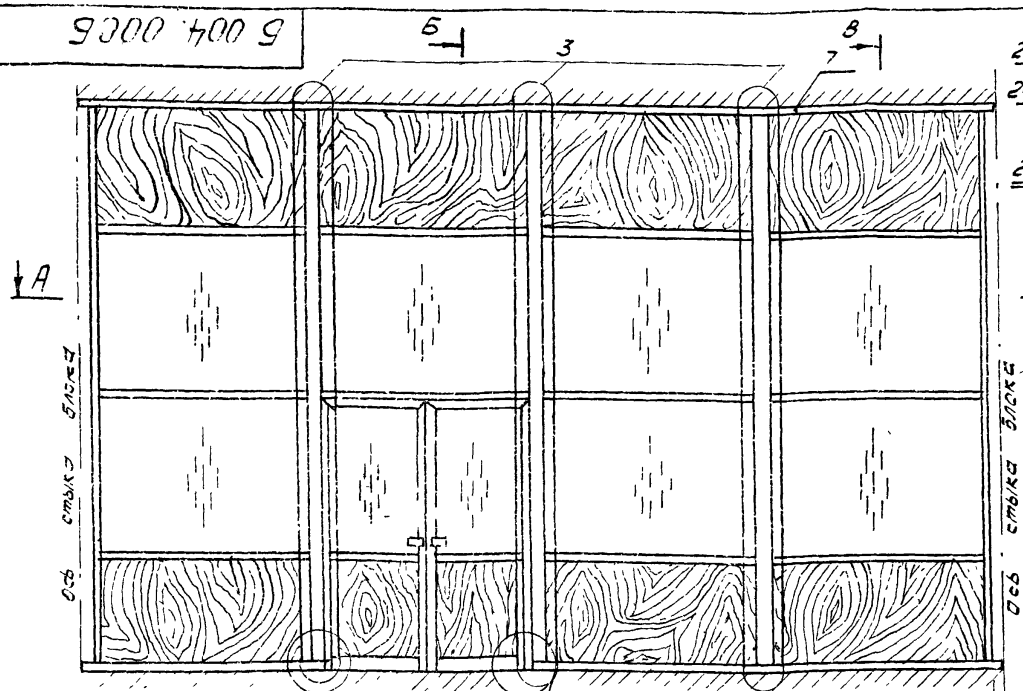


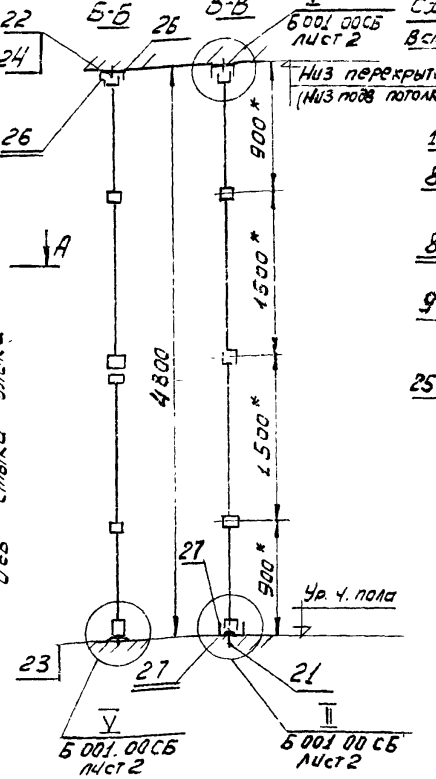


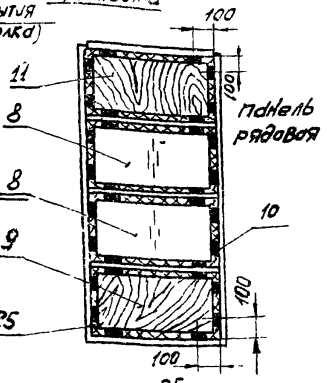


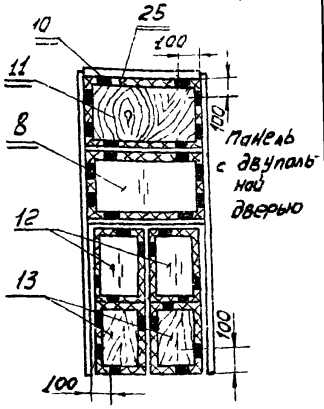


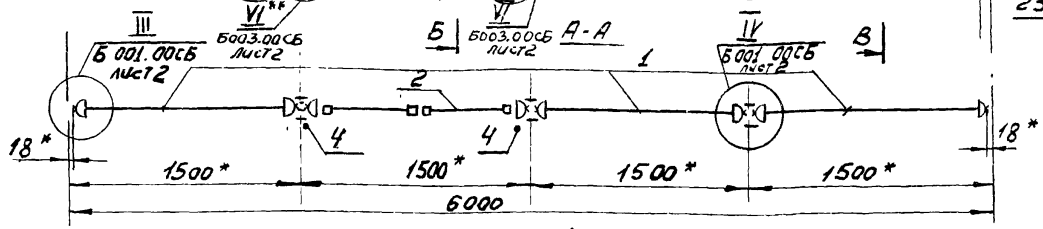


Монтажная схема установки лежней (поз 14,15), клинтусов (поз. 17, 18) и кронштейнов (поз. 19)

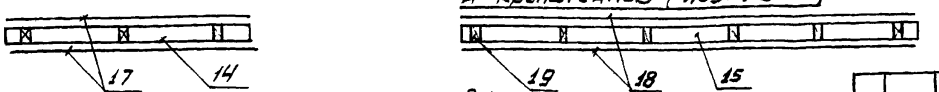


Rz40

1. Детали без чертежа обрабатать. Маркировать Чу и клеймить Ку на бирке
2. * Размеры для справок
3. Допускается стыковка резиновых прокладок по длине (не более 1 стыка на длину 2м) при обеспечении тщательного контроля качества стыков.
4. Узел VI** - зеркальное отображение узла VI

| Изм. | Лист | № документа | Подпись | Дата |
|---|---|---|---|---|
| Разраб. | | Тищенкова | | 26.06.78 |
| Проверил | | Морев | | 26.06.78 |
| Т. контр. | | | | |
| Гл. конструктор | | Хацкелевич | | 26.06.78 |
| Н. контр. | | Шаламов | | 26.06.78 |

Серия 1.431-16 | Выпуск 1

Б 004. 00 СБ

Блок перегородки

Сборочный чертеж

| Литер | Масса | Масштаб |
|---|---|---|
| 0,1 | 457,8 | 1:20 |

Лист 1 | Листов 1

Мосмонтажспецстрой СССР

| Формат | Зона | Поз | Обозначение | Наименование | Кол. | Примечан. |
|---|---|---|---|---|---|---|
| | | | | Документация | | |
| 12 | | | Б 005. 00 СБ | Сборочный чертеж | | |
| | | | | Сборочные единицы | | |
| 11 | | 1 | УД 01. 00. 00.00 | Упор дверной | 1 | |
| | | | | Детали | | |
| 12 | | 5 | Б 001. 01 | Верхняя направляющая | 1 | |
| 6.4 | | 6 | Б 001. 02-01 | Лежень | 1 | |
| 6.4 | | 7 | Б 001. 03 | Стекло оконное ГОСТ 9590-72 5×1445×1350 | 3 | Завод не поставляет 24,4кг |
| 6.4 | | 8 | Б 001. 04 | Вставка глухая Декоративный бумажно-слоистый пластик ГОСТ 9590-72 5×725×1350 | 3 | Завод не поставляет 4,15кг |

Серия 1. 431-16 | Выпуск 1

Б 005. 00

| Изм | Лист | № Докум. | Подп. | Дата |
|---|---|---|---|---|
| Разраб. | | Мочалина | | 26.06.78 |
| Пров. | | Морев | | 26.06.78 |
| Гл. к. пр. | | Хацкелевич | | 26.06.78 |
| Н. контр. | | Шаламов | | 26.06.78 |
| Утв. | | Лебединский | | |

Блок перегородки

| Лит. | Лист | Листов |
|---|---|---|
| 01 | 1 | 4 |

Минмонтаж спецстрой СССР Гипроспецлегконструкция

Подп. и дата | Инв. № дубл. | Взам. инв. № | Подп. и дата | Инв. № подл.

| Формат | Зона | Поз. | Обозначение | Наименование | Кол. | Примечан. |
|---|---|---|---|---|---|---|
| 6.4 | | 9 | Б 001. 05 | Подладка текстолитовая ГОСТ 5-72 11×19×100 | 104 | Завод не поставляет 0,027кг |
| 12 | | 10 | Б 001. 02-03 | Лежень | 1 | |
| 12 | | 11 | -04 | Лежень | 1 | |
| | | 12 | | | | |
| | | | | Стекло оконное ГОСТ 111-65 | | Завод не поставляет |
| 6.4 | | 13 | Б 005. 01 | 5×1445×200 | 1 | 3,6кг |
| 6.4 | | 14 | Б 005. 02 | 5×950×1375 | 1 | 16,33кг |
| | | | | Вставка глухая Декоративный бумажно слоистый пластик ГОСТ 9590-72 | | Завод не поставляет |
| 6.4 | | 15 | Б 005. 03 | 5×725×200 | 1 | 0,5кг |
| 6.4 | | 16 | Б 005. 04 | 5×950×730 | 1 | 2,93кг |
| | | | | Плинтус ПА-462 АД31-Т1 ГОСТ 4784-74 | | Гл. Окс 15 |
| 6.4 | | 17 | ПА-462-3065 | L=3065мм | 2 | 1,47кг |
| 6.4 | | 18 | ПА-462-1816 | L=1816мм | 2 | 0,87кг |
| 6.4 | | 19 | ПА-262-0050 | Кронштейн ПА-262 АД31-Т1 ГОСТ 4784-74 L=50мм | 10 | 0,04кг |
| | | | | Стандартные изделия | | |
| | | | | Винты ГОСТ 17473-72 | | |
| | | 21 | | М5×25.58.019 | 7 | |
| | | 22 | | М8×25.58.019 | 4 | |
| | | 23 | | Винт М5×25.58.019 ГОСТ 17475-72 | 3 | |

Б 005 00

Лист 2

| Формат | Зона | Поз. | Обозначение | Наименование | Кол. | Примечан. |
|---|---|---|---|---|---|---|
| | | 24 | | Шайба 8.01 019 | | |
| | | | | Гост 11371-68 | 4 | |
| | | | | Материалы | | |
| | | | | Резина НО-68-1 | | |
| | | | | ТУ 38 005204-74 | | |
| | | 25 | | пр-61 | 2,62м | 0,53 кг |
| | | 26 | | пр-68 | 1,96м | 0,78 кг |
| | | | | Переменные данные для исполнений | | |
| | | | | Б 005 00 | | |
| | | | | Сборочные единицы | | |
| 11 | | 28 | ПР 2.00.00.00-03 | Каркас рядовой панели ПР 39-15 I/к | 3 | |
| 11 | | 29 | ПД 1.00.00.00 | Каркас панели с однопольной дверью ПД 1 39-15 I/к | 1 | |
| 11 | | 30 | К 01.00 | Комплект элементов стыка двух панелей | | |
| | | | | Детали | | |
| 64 | | 32 | Б 001.06 | Стекло оконное ГОСТ 111-55 5×1390×1350 | 4 | 3 двор не поставляет 28,52 кг |

| Изм | Лист | № докум | Подп | Дата | Б 005 00 | Лист 3 |
|---|---|---|---|---|---|---|

Подп. и дата | Инв. № дубл. | Взам. инв. № | Подп. и дата | Инв. № подл.

| Формат | Зона | Поз. | Обозначение | Наименование | Кол. | Примечание |
|---|---|---|---|---|---|---|
| | | | | Материалы | | |
| | | 34 | | Поропласт полиуретановый эластичный марки ППУ-3 ОСТ 6.05.407-75 сеч. 15×19 | 8,65м | 3 двор не поставляет 0,9 кг |
| | | | | Б 005.00-01 | | |
| | | | | Сборочные единицы | | |
| 11 | | 28 | ПР 2.00.00.00-07 | Каркас рядовой панели ПР 42-15 I/к | 3 | |
| 11 | | 29 | ПД 1.00.00.00-01 | Каркас панели с однопольной дверью ПД 1 42-15 I/к | 1 | |
| 11 | | 30 | К 01.00-01 | Комплект элементов стыка двух панелей | 3 | |
| | | | | Детали | | |
| 64 | | 32 | Б 001 06-01 | Стекло оконное ГОСТ 111-65 5×1590×1350 | 4 | 3 двор не поставляет 28,52 кг |
| | | | | Материалы | | |
| | | 34 | | Поропласт полиуретановый эластичный марки ППУ-3 ОСТ 6.05.407.75 сеч. 15×19 | 9,15м | 3 двор не поставляет 0,95 кг |

| Изм | Лист | № докум | Подп | Дата | Б 005.00 | Лист 4 |
|---|---|---|---|---|---|---|

Б 005.00СБ

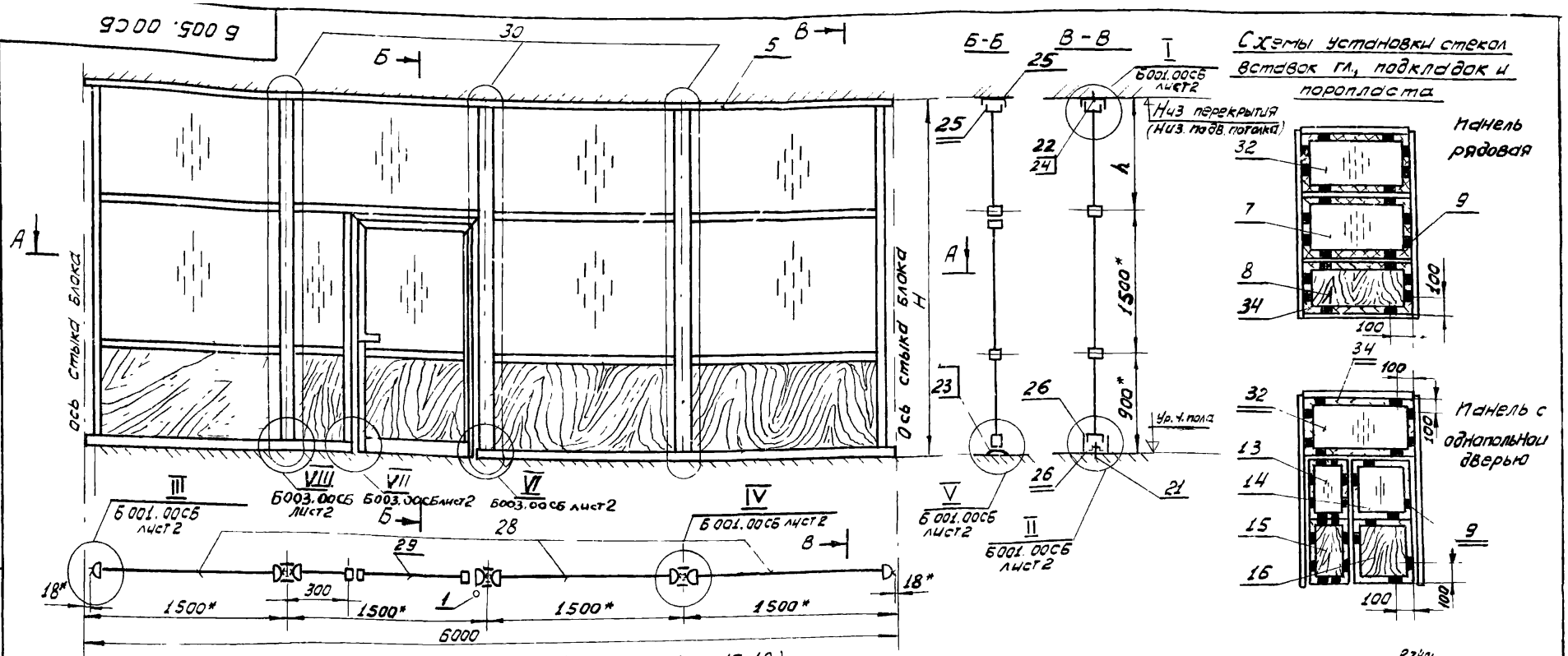


Монтажная схема установки лежней (поз. 6,10,11) плинтусов (поз. 17, 18) и кронштейнов (поз. 19)

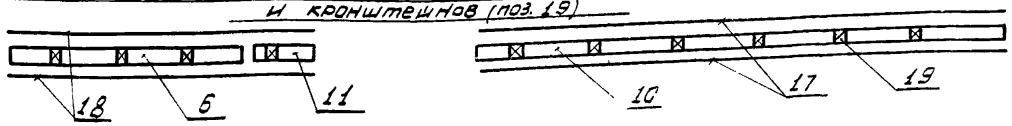

1. Детали без чертежа обработать R240 Маркировать Чу и клеймить КУ на бирке
2.* Размеры для справок
3. Допускается стыковка резиновых прокладок по длине (не более 1 стыка на длину 2м) при обеспечении тщательного контроля качества стыков.

| Обозначение | Размеры, мм | | Масса, кг | Прим. |
|---|---|---|---|---|
| | H | h | | |
| Б 005.00 | 3900 | 1500 | 394,7 | |
| -01 | 4200 | 1800 | 422,3 | |

| Изм. | Лист | № Докум. | Подп. | Дата |
|---|---|---|---|---|
| Разраб. | | Григорьева | | 26.06.78 |
| Пров. | | Морев | | 26.06.78 |
| Т. контр. | | | | |
| Гл. к. пр. | | Хацкелевич | | 26.06.78 |
| Н. контр. | | Шаламов | | 26.06.78 |
| Утв. | | Лебединский | | 26.06.78 |

Серия 1.431-16 | Выпуск 1

Б 005.00СБ

Блок перегородки

Сборочный чертеж

| Лит | Масса | Масшт |
|---|---|---|
| 0 1 | См. табл. | — |

Лист | Листов 1

Минмонтажспецстрой СССР

Гипроспецлегконструкция

Инв. № подл. | Подп. и дата | Взам. инв. № | Инв. № дубл. | Подп. и дата

15132 02 19

| Формат | Зона | Поз. | Обозначение | Наименование | Кол. | Примечан. |
|---|---|---|---|---|---|---|
| | | | | **Документация** | | |
| 12 | | | Б 006.00СБ | Сборочный чертеж | | |
| | | | | **Сборочные единицы** | | |
| 11 | | 1 | ПР 3.00.00.00 | Каркас рядовой панели ПР 48-15 I/к | 3 | |
| 11 | | 2 | ПД 2.00.00.00 | Каркас панели с однопольной дверью ПД 1 48-15 I/к | 1 | |
| 11 | | 3 | К 01.00-02 | Комплект элементов стыка двух панелей | 3 | |
| 11 | | 4 | УД 01.00.00.00 | Упор дверной | | |
| | | | | **Детали** | | |
| 12 | | 8 | Б 001.01 | Верхняя направляющая | 1 | |
| 12 | | 9 | Б 001.02-01 | Лежень | | |
| 64 | | 10 | Б 001.03 | Стекло оконное ГОСТ 111-65 | | Завод не поставляет |
| | | | | 5×1445×1350 | 7 | 24,4 кг |
| 64 | | 11 | Б 001.04 | Вставка глухая. Декоративный бумажно-слоистый пластик ГОСТ 9590-72 | | Завод не поставляет |
| | | | | 5×725×1350 | 3 | 4,15 кг |
| 64 | | 12 | Б 001.05 | Подкладка текстолитовая ГОСТ 5-72 | | Завод не поставляет |
| | | | | 11×19×100 | 136 | 0,027 кг |
| | | | | Серия 1.431-16 Выпуск 1 | | |

Взам. инв. № | Подп. и дата | Инв. № подл. | Подп. и дата

| Изм. | Лист | № докум. | Подп. | Дата |
|---|---|---|---|---|
| Разраб. | Мочалина | | | 26.06.18 |
| Пров. | Мороз | | | 26.06.18 |
| Гл. к.пр. | Кожелевич | | | 26.06.18 |
| Н. контр. | Шилина | | | 26.06.18 |

Б 006.00

Блок перегородки

| Лит | Масса | Масштаб |
|---|---|---|
| О | | |
| | 1 | 2 |

Минмонтажспецстрой

| Формат | Зона | Поз. | Обозначение | Наименование | Кол. | Примечан. |
|---|---|---|---|---|---|---|
| 64 | | 13 | Б 002 01 | Вставка глухая Декоративный бумажно-слоистый пластик ГОСТ 9590-72 | | Завод не поставляет |
| | | | | 5×790×1350 | 4 | 4,53 кг |
| 12 | | 14 | Б 001.02-03 | Лежень | 1 | |
| 12 | | 15 | -04 | Лежень | 1 | |
| | | 16 | | | | |
| | | | | Стекло оконное ГОСТ 111-65 | | Завод не поставляет |
| 64 | | 17 | Б 005.01 | 5×1445×200 | 1 | 3,6 кг |
| 64 | | 18 | Б 005.02 | 5×950×1375 | 1 | 16,33 кг |
| | | | | Вставка глухая. Декоративный бумажно-слоистый пластик ГОСТ 9590-72 | | Завод не поставляет |
| 64 | | 19 | Б 005-03 | 5×725×200 | 1 | 0,6 кг |
| 64 | | 20 | Б 005.-04 | 5×950×730 | 1 | 2,93 кг |
| | | | | Плинтус ПА-462 АФ 31-Т1 ГОСТ 4784-74 | | Ан. Окс 15 |
| 64 | | 21 | ПА-462-3065 | L = 3065 мм | 2 | 1,47 кг |
| 64 | | 22 | ПА-462-1816 | L = 1816 мм | 2 | 0,87 кг |
| 64 | | 23 | ПА-262-0050 | Кронштейн ПА-262 АФ 31-Т1 ГОСТ 4784-74 L = 50 мм | 10 | 0,04 кг |
| | | | | **Стандартные изделия** | | |
| | | | | Винты ГОСТ 17473-72 | | |
| | | 24 | | М5×25.58.019 | 7 | |
| | | 25 | | М8×25.58.019 | 4 | |
| | | 26 | | Винт М5×25.58.019 ГОСТ 17475-72 | 3 | |
| | | 27 | | Шайба 8.01.019 ГОСТ 11371-68 | 4 | |
| | | | | **Материалы** | | |
| | | 28 | | Пороплат полиуретановый эластичный марки ППУ-3 ОСТ 6-05-407-75 сеч 15×1,9 | 81,6м | Завод не поставляет 0,86 кг |
| | | | | Резина НО-68-1 ТУ 38005204-74 | | |
| | | 29 | | ПР-61 | 26,2м | 0,53 кг |
| | | 30 | | ПР-68 | 19,6м | 0,78 кг |

Взам. инв. № | Подп. и дата | Инв. № подл. | Подп. и дата

Б 006.00

Лист 2

Б 006.00СБ

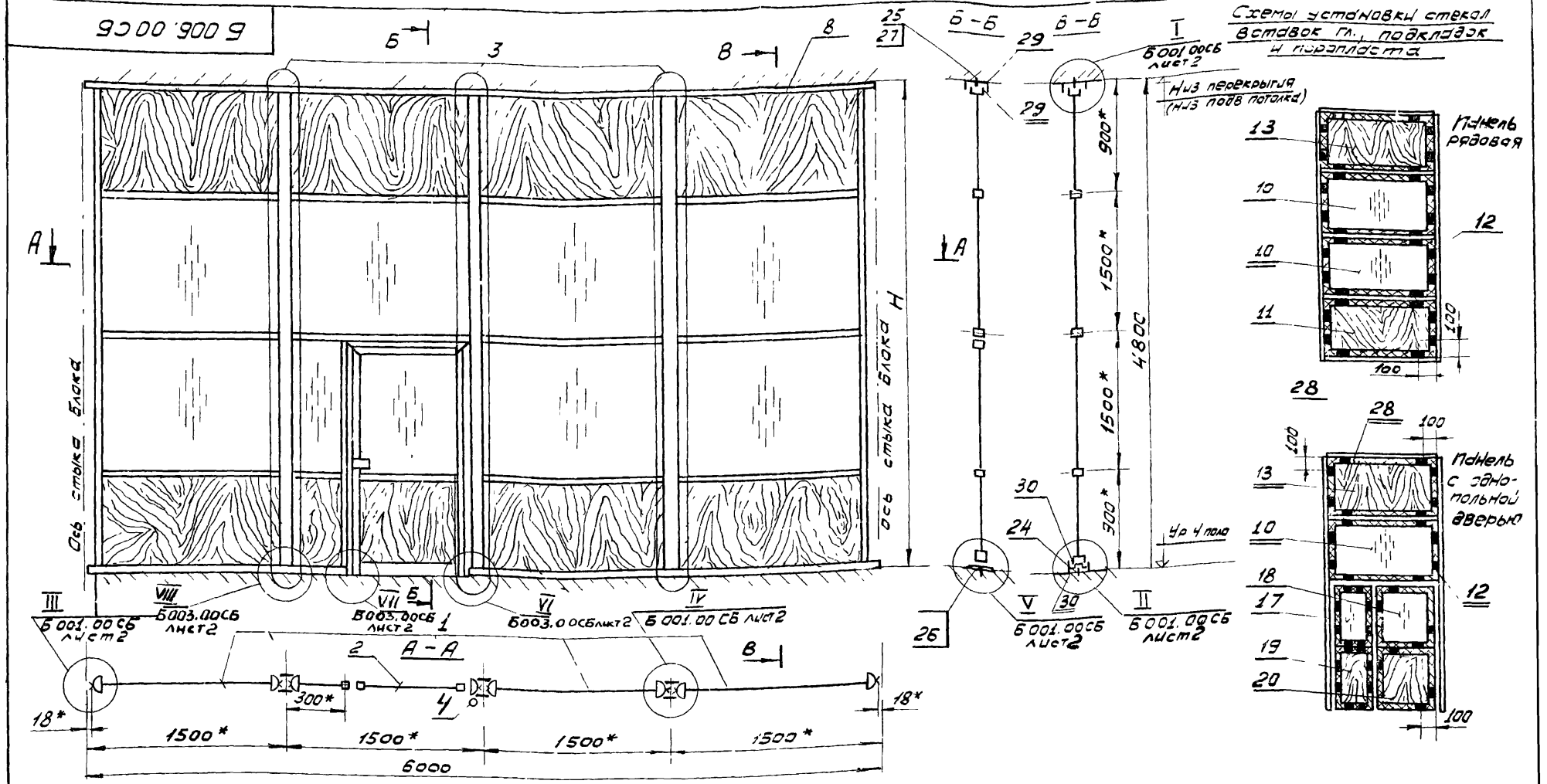


Монтажная схема установки лежней (поз. 9, 14, 15) плинтусов (поз. 21, 22) и кронштейнов (поз. 23)

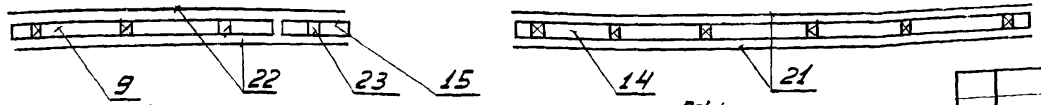

1. Детали без чертежа обработать Rz40
   Маркировать Чу и клеймить Ку на бирке
2. * Размеры для справок
3. Допускается стыковка резиновых прокладок по длине (не более 1 стыка на длину 2 м) при обеспечении тщательного контроля качества стыков

| Изм | Лист | № докум | Подпись | Дата |
|---|---|---|---|---|
| Разраб | | Морев | | 26.06.78 |
| Проверил | | Таценкова | | 26.06.78 |
| Т. контр. | | | | |
| Гл. конт. | | Хацкелевич | | 26.06.78 |
| Н. контр. | | Шаламов | | 26.06.78 |
| Утвердил | | Гедеванов | | 26.06.78 |

Серия 1.431-1Б | Выпуск 1

Б 006.00СБ

Блок перегородки
Сборочный чертеж

| Литер | Масса | Масштаб |
|---|---|---|
| 0 1 | 451 кг | 1:20 |

Лист | Листов 1

Минмонтажспецстрой СССР
Гипроспецлеконструкция

| Формат | Зона | Поз. | Обозначение | Наименование | Кол. | Примечан. |
|---|---|---|---|---|---|---|
| | | | | Документация | | |
| 12 | | | Б013. 00 СБ | Сборочный чертеж | | |
| | | | | Сборочные единицы | | |
| 11 | | 1 | УД 01.00.00.00 | Утор дверной | 1 | |
| | | | | Детали | | |
| 12 | | 5 | Б 001. 01 | Верхняя направляющая | 1 | |
| 12 | | 6 | Б001. 02-01 | Лежень | 1 | |
| 6.4 | | 7 | Б 001. 03 | Стекло оконное ГОСТ 111-65 5×1445×1350 | 3 | Завод не поставляет 24,4кг |
| 6.4 | | 8 | Б 001. 04 | Вставка глухая Декоративный бумажно-слоистый пластик ГОСТ 9590-72 5×725×1350 | 3 | Завод не поставляет 4,15кг |

Серия 1 431-16 | Выпуск 1

Б 013 00

| Изм. | Лист | № Докум. | Подпись | Дата |
|---|---|---|---|---|
| Разраб. | Мочалина | | | 26.06.78 |
| Пров. | Морев | | | 26.06.78 |
| Гл.к.пр. | Хацкелевич | | | 26.06.78 |
| Н. контр. | Шаламов | | | 26.06.78 |

Блок перегородки

| Лит. | Лист | Листов |
|---|---|---|
| 0 1 | 1 | 4 |

Минмонтажспецстрой СССР Гипроспецмонтажпроект

Инв. № подл. | Подп. и дата | Взам. инв. № | Инв. № дубл. | Подп. и дата

| Формат | Зона | Поз. | Обозначение | Наименование | Кол. | Примечан. |
|---|---|---|---|---|---|---|
| 6.4 | | 9 | Б 001 05 | Подкладка текстолитовая ГОСТ 5-72 11×19×100 | 104 | Завод не поставляет 0,027кг |
| 12 | | 10 | Б 001 02-03 | Лежень | 1 | |
| 12 | | 11 | -04 | Лежень | 1 | |
| | | 12 | | | | |
| 6.4 | | 13 | Б 005 01 | Стекло оконное ГОСТ 111-65 5×1445×200 | 1 | Завод не поставляет 3,6кг |
| 6.4 | | 14 | Б 005 02 | 5×950×1375 | 1 | 16,33кг |
| | | | | Вставка глухая Декоративный бумажно-слоистый пластик ГОСТ 9590-72 | | Завод не поставляет |
| 6.4 | | 15 | Б 005.03 | 5×725×200 | 1 | 0,6кг |
| 6.4 | | 16 | Б 005.04 | 5×950×730 | 1 | 2,93кг |
| | | | | Плинтус ПА-462 АД31-Т1 ГОСТ 4784-74 | | Ан. Окс 15 |
| 6.4 | | 17 | ПА-462-3065 | L=3065мм | 2 | 1,47кг |
| 6.4 | | 18 | ПА-462-1816 | L=1816мм | 2 | 0,87кг |
| 6.4 | | 19 | ПА-262-0050 | Кронштейн ПА-262 АД31-Т1 ГОСТ 4784-74 L=50мм | 10 | 0,04кг |
| | | | | Стандартные изделия | | |
| | | | | Винты ГОСТ 17473-72 | | |
| | | 21 | | М5×25.58.019 | 7 | |
| | | 22 | | М8×25.58.019 | 4 | |
| | | 23 | | Винт М5×25.58.019 ГОСТ 17475-72 | 3 | |

Инв. № подл. | Подп. и дата | Взам. инв. № | Инв. № дубл. | Подп. и дата

| Изм. | Лист | № Докум. | Подп. | Дата |
|---|---|---|---|---|

Б 013.00

Лист 2

| Формат | Зона | Поз. | Обозначение | Наименование | Кол. | Примечание |
|---|---|---|---|---|---|---|
| | | 24 | | Шайба 8.01.019 | | |
| | | | | ГОСТ 11371-68 | 4 | |
| | | | | Материалы | | |
| | | | | Резина НО-68-1 | | |
| | | | | ТУ 38005204-74 | | |
| | | 25 | | ПР-61 | 262 | м 0,53кг |
| | | 26 | | ПР-68 | 196 | м 0,78кг |
| | | | | Переменные данные для исполнений | | |
| | | | | 5013.00 | | |
| | | | | Сборочный чертеж | | |
| 11 | | 29 | ПР2.00.00.00-03 | Каркас рядовой панели | | |
| | | | | ПР 39-15 I/к | 3 | |
| 11 | | 30 | ПД1л.00.00.00 | Каркас панели с | | |
| | | | | однопольной дверью | | |
| | | | | ПД1л39-15 I/к | 1 | |
| 11 | | 31 | К01.00 | Комплект элементов | | |
| | | | | стыка двух панелей | 3 | |
| | | | | Детали | | |
| 64 | | 33 | 5001.06 | Стекло оконное | | Завод не поставляет |
| | | | | ГОСТ 111-65 | | |
| | | | | 5×1390×1350 | 4 | 28,52кг |

| Изм | Лист | № докум | Подп | Дата | 5013 00 | Лист 3 |
|---|---|---|---|---|---|---|

| Формат | Зона | Поз. | Обозначение | Наименование | Кол. | Примечание |
|---|---|---|---|---|---|---|
| | | | | Материалы | | |
| 64 | | 34 | | Поролат полиуретановый | | Завод не поставляет |
| | | | | эластичный марки | | |
| | | | | ППУ-3 ОСТ 6-05-407-75 | | |
| | | | | сеч 15×19 | 86,5м | 0,9кг |
| | | | | 5013.00-01 | | |
| | | | | Сборочные единицы | | |
| 11 | | 29 | ПР2.00.00.00-07 | Каркас рядовой | | |
| | | | | панели ПР 42-15 I/к | | |
| 11 | | 30 | ПД 1л 00-00-00-01 | Каркас панели с одно- | | |
| | | | | польной дверью | | |
| | | | | ПД 1л42-15 I/к | 1 | |
| 11 | | 31 | К01.00-01. | Комплект элементов | | |
| | | | | стыка двух панелей | 3 | |
| | | | | Детали | | |
| 64 | | 33 | 5001.06-01 | Стекло оконное | | Завод не поставляет |
| | | | | ГОСТ 111-65 5×1690×1350 | 4 | 28,52кг |
| | | | | Материалы | | |
| 64 | | 34 | | Поролат полиуретано- | | Завод не |
| | | | | вый эластичный марки | | поставляет |
| | | | | ППУ-3 ОСТ 6-05-407-75 | | |
| | | | | сеч. 15×19 | 95м | 0,95кг |

Инв. № подл. | Подп. и дата | Взам. инв. № | Инв. № дубл. | Подп. и дата

| Изм | Лист | № докум | Подп | Дата | 5013 00 | Лист 4 |
|---|---|---|---|---|---|---|

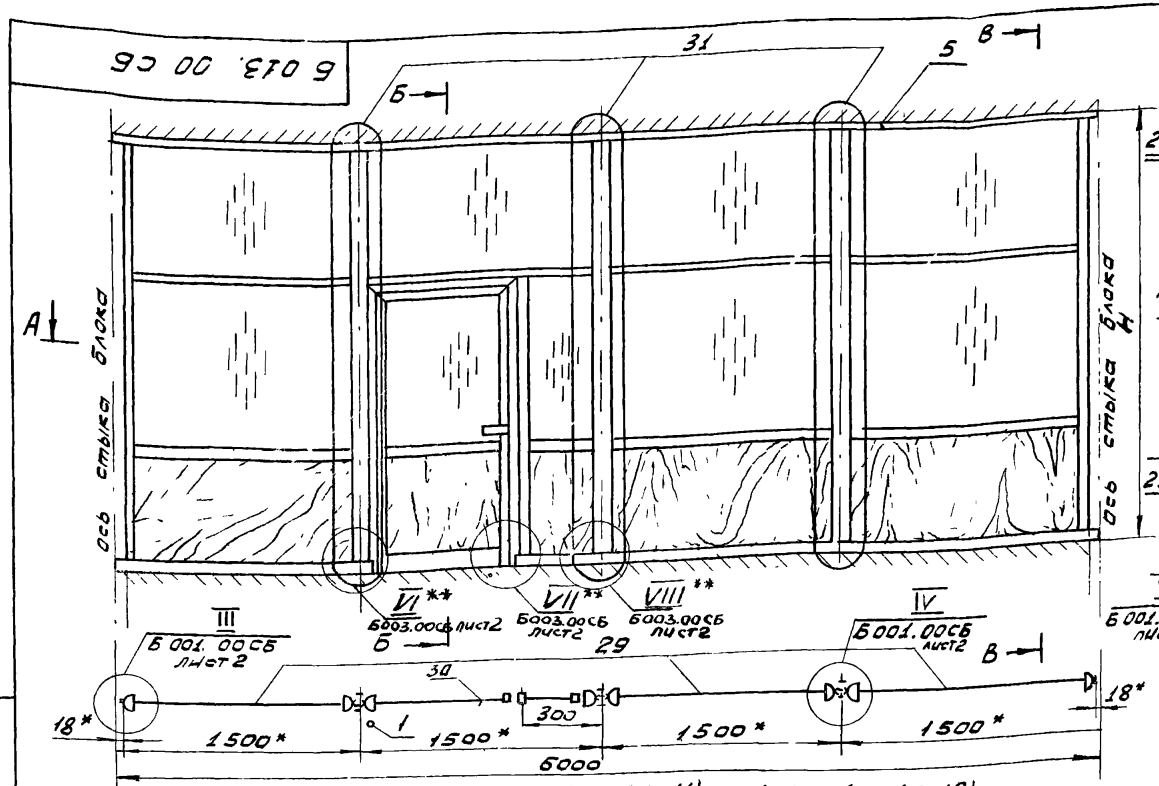


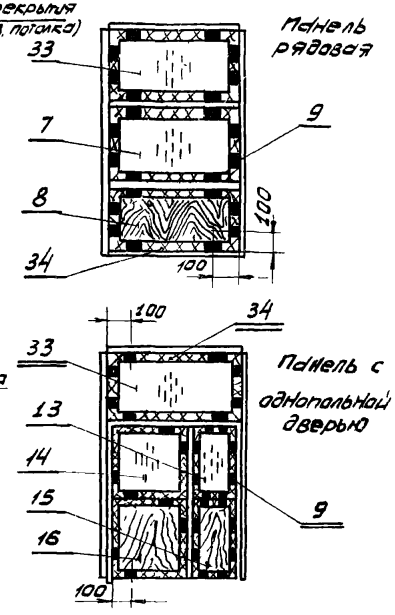


Монтажная схема установки лежней (поз 6; 10; 11) плинтусов (поз 17; 18) и кронштейнов (поз 19)

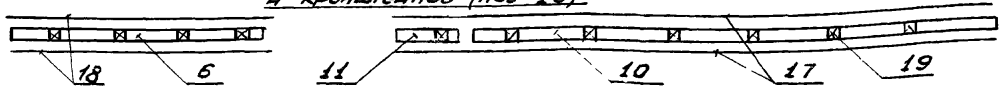


1. Детали без чертежа обработать Rz40 Маркировать Чу и клеймить Ку на бирке
2. * Размеры для справок
3. Допускается стыковка резиновых прокладок по длине (не более 1 стыка на длину 2 м) при обеспечении тщательного контроля качества стыков
4. Узлы VI**, VII**, VIII** – зеркальное отражение узлов VI, VII, VIII

| Обозначение | Размеры мм | | Масса кг | примеч. |
|---|---|---|---|---|
| | H | h | | |
| Б013. 00 | 3900 | 1500 | 394,7 | |
| -01 | 4200 | 1800 | 422,3 | |

| Изм | Лист | № Докум. | Подпись | Дата |
|---|---|---|---|---|
| Разраб. | | Мочалина | | 26.06.79 |
| Пров. | | Морев | | 26.06.78 |
| Т. контр. | | | | |
| Гл. к. пр. | | Хацкелевич | | 26.06.78 |
| Н. контр. | | Шаламов | | 26.06.78 |
| Утвержд. | | | | 26.06.78 |

Серия 1. 431-16 | Выпуск 1

Б 013. 00СБ

Блок перегородки
Сборочный чертеж

| Лит | Масса | Масшт |
|---|---|---|
| 0 1 | см. табл. | — |

Лист | Листов 1

Минмонтажспецстро. СССР
Гипроспецлегконструкц

Инв. № подл. | Подп. и дата | Взам. инв. № | Инв. № дубл. | Подп. и дата

| Формат | Зона | Поз | Обозначение | Наименование | Кол | Примечан. |
|---|---|---|---|---|---|---|
| | | | | Документация | | |
| 12 | | | Б 014.00СБ | Сборочный чертеж | | |
| | | | | Сборочные единицы | | |
| 11 | | 1 | ПР3.00.00.00 | Каркас рядовой панели | | |
| | | | | пр 48-15 I/к | 3 | |
| 11 | | 2 | ПД 2 л. 00.00.00 | Каркас панели с одно- | | |
| | | | | польной дверью | | |
| | | | | ПД 1л 48-15 I/к | 1 | |
| 11 | | 3 | К 01.00-02 | Комплект элементов | | |
| | | | | стыка двух панелей | 3 | |
| 11 | | 4 | УД 01.00.00.00 | Упор дверной | | |
| | | | | Детали | | |
| 12 | | 8 | Б 001.01 | Верхняя направляющая | 1 | |
| 12 | | 9 | Б 001.02-01 | Лежень | 1 | |
| 6.4 | | 10 | Б 001.03 | Стекло оконное Гост 111-65 | | Завод не поставляет |
| | | | | 5×1445×1350 | 7 | 24,4кг |
| 6.4 | | 11 | Б 001.04 | Вставка глухая Декора- | | Завод не |
| | | | | тивный бумажно-слоис- | | поставля- |
| | | | | тый пластик Гост 9590-72 | | ет |
| | | | | 5×725×1350 | 3 | 4,15кг |
| 6.4 | | 12 | Б. 001.05 | Подкладка текстолито- | | Завод не поставляет |
| | | | | вая Гост 5-72 11×19×100 | 136 | 0,027кг |
| 6.4 | | 13 | Б 002.01 | Вставка глухая. Декора- | | Завод не |
| | | | | тивный бумажно-слоистый | | поставляет |

Серия 1.431-16 | Выпуск 1

Б 014.00

| Изм | Лист | № Докум. | Подп. | Дата |
|---|---|---|---|---|
| Разраб | | Мочалина | [illegible] | 26.06.78 |
| Пров | | Морев | [illegible] | [illegible] |
| Гл.к. пр | | Хацкелевич | [illegible] | [illegible] |
| Н. контр. | | Шаламов | [illegible] | [illegible] |
| Утв | | [illegible] | [illegible] | [illegible] |

Блок перегородки

| Лит | Лист | Листов |
|---|---|---|
| 0 | 1 | 2 |

Минмонтажспецстрой СССР
Сопровождение конструкции

Подп. и дата | Инв. № дубл. | Взам. инв. № | Подп. и дата | Инв. № подл.



| Формат | Зона | Поз | Обозначение | Наименование | Кол. | Примечан. |
|---|---|---|---|---|---|---|
| | | | | Пластик Гост 9590-72 | | |
| 12 | | 14 | Б 001.02-03 | 5×790×1350 | 4 | 4,53кг |
| 12 | | 15 | -04 | Лежень | 1 | |
| | | 16 | | Лежень | 1 | |
| 6.4 | | 17 | Б 005.01 | Стекло оконное Гост 111-65 | | Завод не поставляет |
| 6.4 | | 18 | Б 005.02 | 5×1445×200 | 1 | 3,6кг |
| | | | | 5×950×1375 | 1 | 16,33кг |
| | | | | Вставка глухая. Декора- | | Завод не постав- |
| | | | | тивный бумажно-слоистый | | ляет |
| 6.4 | | 19 | Б 005.03 | пластик Гост 9590-72 | | |
| 6.4 | | 20 | Б 005.04 | 5×725×200 | 1 | 0,6кг |
| | | | | 5×950×730 | 1 | 2,93кг |
| | | | | Плинтус ПА-462 АД31-Т1 | | Ан. Окс 15 |
| 6.4 | | 21 | ПА-462-3065 | Гост 4784-74 | | |
| 6.4 | | 22 | ПА-462-1816 | L=3065мм | 2 | 1,47кг |
| 6.4 | | 23 | ПА-262-0050 | L=1816мм | 2 | 0,87кг |
| | | | | Кронштейн ПА-262 АД31-Т1 | | |
| | | | | Гост 4784-74 L=50мм | 10 | 0,04кг |
| | | | | Стандартные изделия | | |
| | | 24 | | Винты Гост 17473-72 | | |
| | | 25 | | М5×25.58.019 | 7 | |
| | | 26 | | М8×25.58.019 | 4 | |
| | | | | Винт М5×25.58.019 | | |
| | | 27 | | Гост 17475-72 | 3 | |
| | | | | Шайба 8.01.019 | | |
| | | | | Гост 11371-68 | 4 | |
| | | | | Материалы | | |
| | | 28 | | Поропласт полиуреатановый | | Завод не поставляет |
| | | | | Эластичный марки ППУ-3 | | |
| | | | | ОСТ 6-05-407-75 сеч. 15×19 | 81,6м | 0,86кг |
| | | | | Резина НО-68-I ТУ38005204-74 | | |
| | | 29 | | Пр-61 | 26,2м | 0,53кг |
| | | 30 | | Пр-68 | 19,6м | 0,78кг |

Б 014.00

| Изм | Лист | № Докум | Подп | Дата |
|---|---|---|---|---|

Лист 2

Б 014 00 СБ

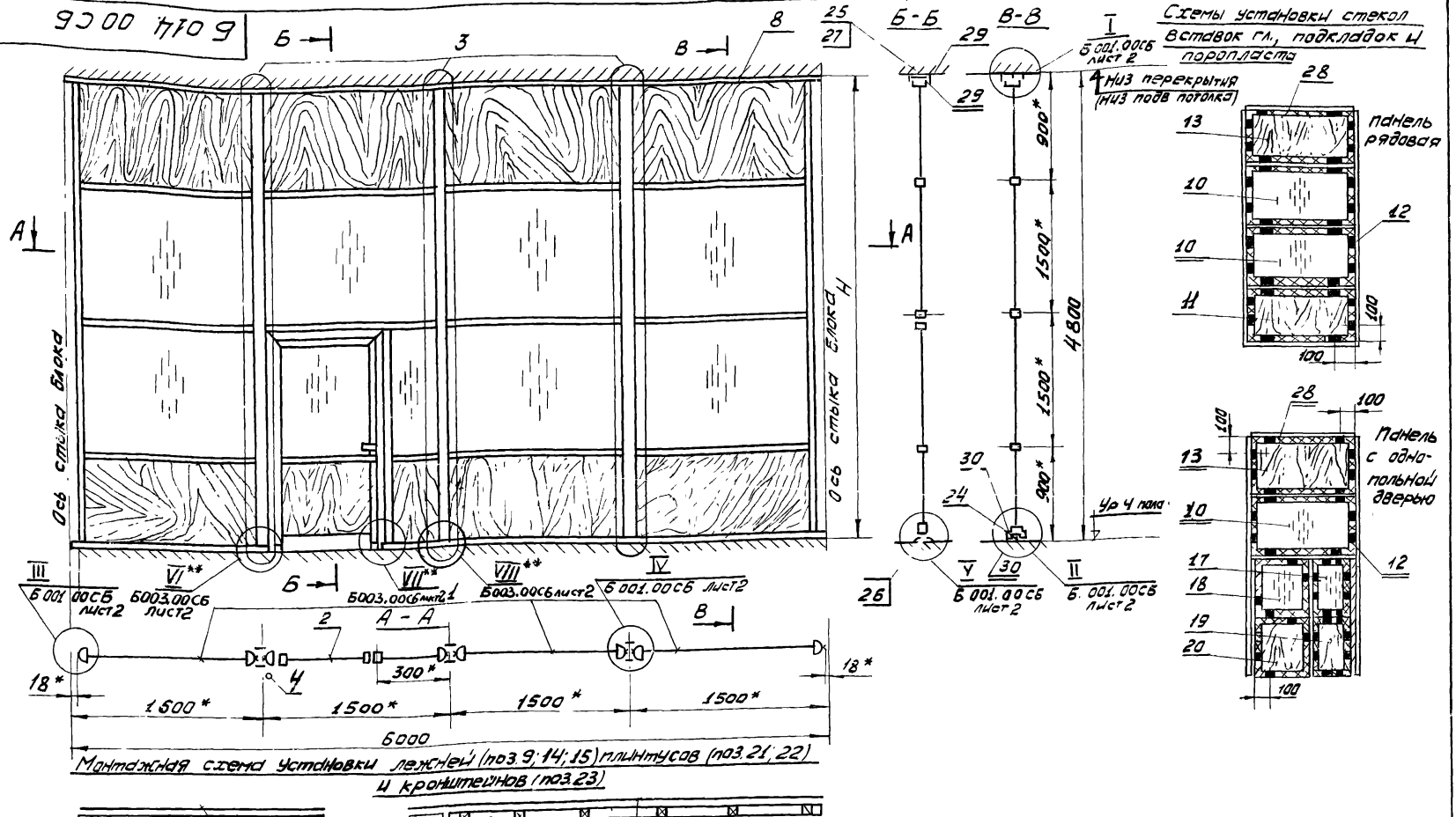


Схемы установки стекол вставок гл., подкладок и прокладок

Монтажная схема установки лежней (поз. 9; 14; 15) плинтусов (поз. 21, 22) и кронштейнов (поз. 23)

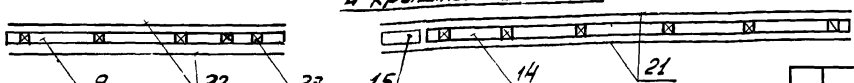


1. Детали без чертежа обработать Rz 40, Маркировать Чу и клеймить
2. Размеры для справок
3. Допускается стыковка резиновых прокладок по длине (не более 1 стыка на длину 2м) при обеспечении тщательного контроля качества стыков
4. Узлы VI**; VII**; VIII** - зеркальное отражение узлов VI, VII, VIII

| | | | | |
|---|---|---|---|---|
| Изм. | Лист | № докум. | Подпись | Дата |
| Разраб. | | Мочалина | | 26.06.78 |
| Проверил | | Морев | | 26.06.78 |
| Т. контр. | | | | |
| Гл. конс. пр. | | Хацкелевич | | 26.06.78 |
| Н. контр. | | Шляхтов | | 26.06.78 |
| Утвердил | | Лебединский | | 26.06.78 |

Серия 1 431-16 | Выпуск 1

Б 014 00 СБ

Блок перегородки

Сборочный чертеж

| Литер | Масса | Масштаб |
|---|---|---|
| О 1 | 451 кг | 1:20 |

Лист | Листов 1

Мосмонтажспецстрой СССР

Гипроспецэлектромонтаж

gost.e-ecolog.ru