Типовые конструкции, изделия и узлы зданий и сооружений

Серия 1.431-16

ПЕРЕГОРОДКИ

ПАНЕЛЬНЫЕ АЛЮМИНИЕВЫЕ ДЛЯ ГЕРМЕТИЗИРОВАННЫХ ПОМЕЩЕНИЙ

Выпуск-0

МАТЕРИАЛЫ ДЛЯ ПРОЕКТИРОВАНИЯ.

РАБОЧИЕ ЧЕРТЕЖИ

15182-01
Цена 0-99

gost.e-ecolog.ru

ЦЕНТРАЛЬНЫЙ ИНСТИТУТ ТИПОВОГО ПРОЕКТИРОВАНИЯ
ГОССТРОЯ СССР

Москва, А-445, Смольная ул., 22

Сдано в печать 1978 года

Заказ № 12382 Тираж 4800 экз.

Типовые конструкции, изделия и узлы зданий и сооружений

Серия 1.431-16

ПЕРЕГОРОДКИ

ПАНЕЛЬНЫЕ АЛЮМИНИЕВЫЕ ДЛЯ ГЕРМЕТИЗИРОВАННЫХ ПОМЕЩЕНИЙ

Выпуск-0

МАТЕРИАЛЫ ДЛЯ ПРОЕКТИРОВАНИЯ.

РАБОЧИЕ ЧЕРТЕЖИ

Разработаны „Гипроспецлегконструкция"

Гл. инженера института — В.И Шилов

Зам. заведующего ОАК-1 — З.С. Лебединский

Гл. конструктор проекта — Л.М. Хацкелевич

Гл. конструктор проекта — А.А. Хайцер

Утверждены
Госстроем СССР протоколом N 43
от 26 мая 1977г.

Обозначение	Наименование	Стр
—	Заглавный лист	—
—	Титульный лист	—
—	Содержание	3
—	Пояснительная записка	4
—	Номенклатура блоков	5
—	Номенклатура каркасов	6
	панелей	
—	Номенклатура комплектов	7
К 01.00	Комплект элементов стыка	8
	двух панелей	
К 02.00	Комплект элементов стыка	10
	трех панелей	
К 03.00	Комплект элементов стыка	11
	четырех панелей	
К 04.00	Комплект элементов стыка	12
	двух панелей под 90°	
К 05.00	Комплект элементов примыка-	14
	ния панели к стене	
—	Приложение	15
—	Таблица расхода материалов	16
	на перегородку в зависимости	
	от типа заполнения	
—	Таблица комплектации перего-	17
	родок алюминевыми и резино-	

Обозначение	Наименование	Стр
	выми профилями в зависимости	
	от типа заполнения	
—	Профили алюминиевые ПА-45, ПА-58	18
—	то же ПА-47, ПАП-665	19
—	» ПА-48, ПА-49	20
—	» ПА-252 и, ПА-285 и	21
—	» ПА-253, ПА-257	22
—	» ПА-262, ПА-264	23
—	» ПА-263 и, ПА-436	24
—	» ПА-283, ПА-284	25
—	» ПА-457, ПА-248 и	26
—	» ПА-458, ПА-461	27
—	» ПА-462, ПА-463	28
—	» ПА-472, ПА-473	29
—	» ПА-251, ПР-72	30
—	» ПА-46	31
	Профили резиновые ПР-61, ПР-68	32

Серия 1-431-16 | Выпуск 0

Изм	Лист	№ докум.	Подп.	Дата
Разраб		Мочалина		26.06.78
Пров.		Морев		26.06.78
Т. контр				
Гл. к. пр.		Хацкелевич		26.06.78
Н. контр		Шаламов		26.06.78
Утв		Лебединский		26.06.78

Содержание

Лит	Масса	Масштаб
0 1	—	—

Лист | Листов 1

Минмонтаж спецстроя СССР

Гипроспецпе-конструкция

Инв. № подл. | Подп. и дата | Взам. инв. № | Инв. № дубл. | Подп. и дата

Пояснительная записка

Рабочие чертежи „Перегородки панельные алюминиевые для герметизированных помещений" серии 1.431-16 разработаны ВГПКИ „Гипроспецлегконструкция" на основании ранее выпущенного проекта / проект 330 / 12 1973г/.

Проект состоит из 4-х выпусков:
Выпуск 0 - Материалы для проектирования.
Выпуск 1 - Блоки перегородки. Заполнение каркасов - тип I.
Выпуск 2 Блоки перегородки. Заполнение каркасов - тип II.
Выпуск 3 - Приборы механические для дверей.

Конструкции перегородок разработаны в соответствии с „Номенклатурой ограждающих алюминиевых конструкций для гражданского и промышленного строительства", утвержденной Госстроем СССР

Перегородки предназначены для производственных зданий промышленных предприятий с герметизированными помещениями, к которым относятся изолированные от внешней среды отдельные цехи, участки и лаборатории, в которых должны быть созданы особые метеорологические условия для обеспечения требований технологических процессов.

Панельные перегородки разработаны с учетом требований гибкой планировки помещений при минимальных повреждениях пола, стен и потолка, скрытой прокладки электропроводок и линий связи и обеспечивают максимальную индустриальность изготовления, а также простоту монтажа и демонтажа.

Узлы примыканий перегородок к общестроительным конструкциям разработаны исходя из допуска на проем ±15мм.

Перегородки предназначены для герметизированных помещений высотой 3,9м; 4,2 м и 4,8 м / от уровня чистого пола до низа подвесного потолка или до низа перекрытия/, в которых перегородки могут размещаться как по осям колонн, так и вне колонн. При этом расстояния между осями колонн могут быть 6 м; 9м; 12м; 18 м и 24м.

Разработанные перегородки включают конструкции одностворных /2400×1200мм/ и двустворных/2400×1500мм/ филенчатых дверей.

Конструкции перегородок рассчитаны на восприятие горизонтальной сосредоточенной нагрузки в раз-мере 50 кг на уровне 1,5 м от чистого пола

Т.к. как перегородки согласно „ Номенклатуры" примыкают к конструкциям подвесного потолка, то необходимо, чтобы несущий элемент каркаса подвесного потолка обеспечивал восприятие горизонтальных усилий от перегородки.

Все алюминиевые профили должны иметь защитно - декоративное покрытие толщиной 15 мк, цвет которого определяется в каждом конкретном случае в зависимости от архитектурно - планировочного решения перегородок.

Изготовление конструкций перегородок предусмотрено на специализированных заводах.

Масса алюминиевых прессованных профилей на 1 м² перегородки колеблется от 6,9 до 7,2кг в зависимости от высоты помещения и типа заполнения панелей перегородки

Для филенчатых дверей разработан комплект механических приборов: Шпингалет штанговый, замок цилиндровый, петля врезная, закрыватель дверной накладной, ручки, Упор.

					Серия 1.431-16	Выпуск 0
Изм.	Лист	№ докум.	Подпись	Дата		
Разраб.		Хацкелевич		26.06.78	Пояснительная записка	Лит. / Лист / Листов 1
Провер.						Минмонтажспецстрой СССР Гипроспецлегконструкция
Гл. к. пр.		Хацкелевич		26.06.78		
Н. контр.		Шалимов		26.06.78		
Утв.		Лебединский		26.06.78		

Схемы блоков перегородки	Высота проема под перегородку Н м	Обозначение I тип заполнения	Обозначение II тип заполнения
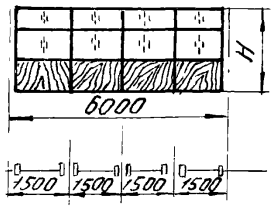	3,9 4,2	Б 001, 00 -01	Б 007, 00 -01
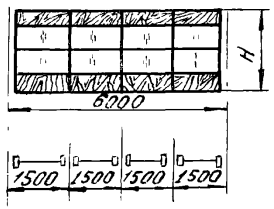	4,8	Б 002, 00	Б 008, 00
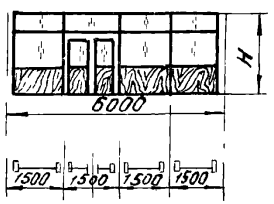	3,9 4,2	Б 003, 00 -01	Б 009, 00 -01
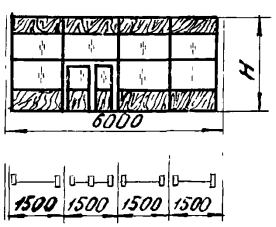	4,8	Б 004, 00	Б 010, 00

Схемы блоков перегородки	Высота проема под перегородку Н м	Обозначение I тип заполнения	Обозначение II тип заполнения
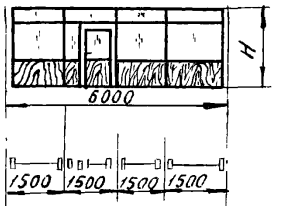	3,9 4,2	Б 005. 00 -01	Б 011. 00 -01
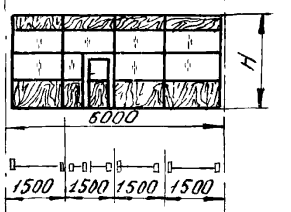	4,8	Б 006, 00	Б 012, 00
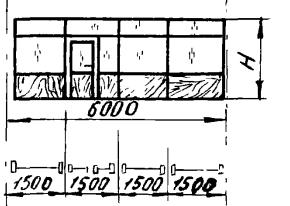	3,9 4,2	Б 013, 00 -01	Б 015, 00 -01
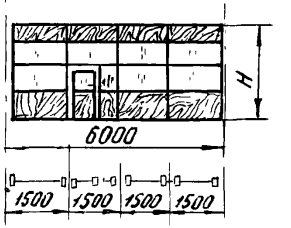	4,8	Б 014, 00	Б 016, 00

Изм.	Лист	№ Докум.	Подп.	Дата
Разраб.		Мочалина		26.06.18
Пров.		Морев		26.06.18
Н. контр.		Шаланов		26.06.18
Утв.		Тинкелман		

Серия 1.431.-16 | Выпуск 0

Номенклатура блоков перегородки

Литер	Лист	Листов
0		1

Минмонтажспецстрой СССР

Инв. № подл. | Подп. и дата | Взам. инв. № | Инв. № Дубл. | Подп. и дата

КАРКАСЫ ПАНЕЛЕЙ

Высота проема мм	Тип заполнения	РЯДОВЫХ	ДОБОРНЫХ			ДВЕРНЫХ ОДНОПОЛЬНЫХ		ДВУПОЛЬНЫХ
		В = 1500 мм	В = 1300 мм	В = 1250 мм	В = 1200	с правой навеской	с левой навеской	
						В = 1500 мм		
3900	I	пр 39-15 I/к	пр 39-13 I/к	пр 39-12,5 I/к	пр 39-12 I/к	пд 139-15 I/к	пд 1л 39-15 I/к	пд 2 39-15 I/к
	II	пр 39-15 II/к	пр 39-13 II/к	пр 39-12,5 II/к	пр 39-12 II/к	пд 139-15 II/к	пд 1л 39-15 II/к	пд 2 39-15 II/к
4200	I	пр 42-15 I/к	пр 42-13 I/к	пр 42-12,5 I/к	пр 42-12 I/к	пд 1 42-15 I/к	пд 1л 42-15 I/к	пд 2 42-15 I/к
	II	пр 42-15 II/к	пр 42-13 II/к	пр 42-12,5 II/к	пр 42-12 II/к	пд 1 42-15 II/к	пд 1л 42-15 II/к	пд 2 42-15 II/к
4800	I	пр 48-15 I/к	пр 48-13 I/к	пр 48-12,5 I/к	пр-48-12 I/к	пд 1 48-15 I/к	пд 1л 48-15 I/к	пд 2 48-15 I/к
	II	пр 48-15 II/к	пр 48-13 II/к	пр 48-12,5 II/к	пр-48-12 II/к	пд 1 48-15 II/к	пд 1л 48-15 II/к	пд 2 48-15 II/к

1. Высота проема — расстояние между низом подвесного потолка и уровнем чистого пола
2. „В" — ширина панелей в условных осях.

Изм.	Лист	№ докум.	Подп.	Дата
Разраб.	Мочалина			26.06.18
Пров.	Морев			26.06.18
Т. контр.				
Гл. к. пр.	Кацкелевич			26.06.18
Н. контр.	Шлыков			26.06.18
Утв.	Гребенюк			26.06.18

Серия 1.431-16 | Выпуск 0

Номенклатура каркасов панелей

Лит.	Масса	Масштаб
О1	–	–
Лист	Листов 1	

Минмонтажспецстрой СССР
Гипроспецлегконструкция

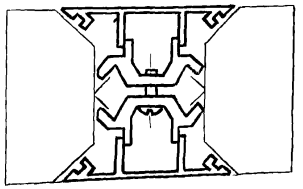

Высота проема под перегородку, мм	Наименование	Схема	Обозначение
3900	Комплект элементов стыка двух панелей		К 01 00
4200			-01
4800			-02
3900	Комплект элементов стыка трех панелей		К 02 00
4200			-01
4800			-02
3900	Комплект элементов стыка четырех панелей		К 03 00
4200			-01
4800			-02

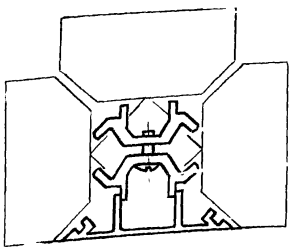

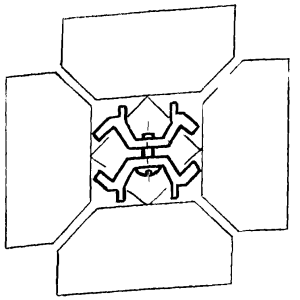

Высота проема под перегородку, мм	Наименование	Схема	Обозначение
3900	Комплект элементов стыка двух панелей под 90°		К 04. 00
4200			-01
4800			-02
3900	Комлект элеметов примыкания панели к стене		К 05 00
4200			-01
4800			-02

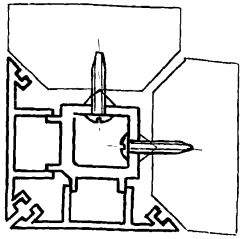

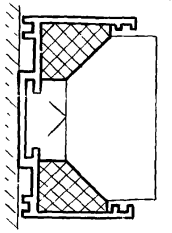

Изм.	Лист	№ докум	Подп.	Дата
Разраб.		Мочалина		26.06.78
Пров.		Морев		26.06.78
Т. контр				
Гл. к. пр.		Хацкелевич		26.06.78
Н. контр		Щалимов		26.06.78
Утв		Добрынский		26.06.78

Серия 1 431 - 16 | Выпуск 0

Номенклатура комплектов

Лит.	Масса	Масшт.
01	—	—

Лист | Листов 1

Минмонтажспецстрой СССР

Гипроспецлегконструкция

Инв. № подл. | Подп. и дата | Взам. инв. № | Инв. № дубл. | Подп. и дата

Формат	Зона	Поз.	Обозначение	Наименование	Кол.	Примеч.
				Документация		
11			К01-00СБ	Сборочный чертеж		
				К 01 - 00		
				Детали		
11		1	К 01. 01	Стяжка	10	
11		2	К 01. 02	Стяжка	10	
54		3	ПА-263 и -3777	Нащельник ПА-263 и АД31-Т1		Ан. Окс 15
				Гост 4784-74 L=3777мм	2	2,27кг
				Стандартные изделия		
		4		Винт М5×16.58.019		
				Гост 17473-72	10	
				К01 - 00-01		
				Детали		
11		1	К01-01	Стяжка	11	
11		2	К 01.-02	Стяжка	11	
54		3	ПА-263 и -4077	Нащельник ПА-263 и АД31-Т1		Ан. Окс15
				Гост 4784-74 L=4077мм	2	2.45кг
				Стандартные изделия		
				Винт М5×16.58.019		
				Гост 17473-72	11	
				К 01 - 00 - 02		
				Детали		
11		1	К 01. 01	Стяжка	12	
11		2	К 01. 02	Стяжка	12	
54		3	ПА-263 и - 4677	Нащельник ПА-263 и АД31-Т1		Ан. Окс15
				Гост 4784-74 L=4677 мм	2	2,81 кг
				Стандартные изделия		
				Винт М5×16.58.019 Гост 17473-72	12	

Серия 1 431-16 | Выпуск 0

К 01. 00

Изм	Лист	№ Докум.	Подпись	Дата
Разраб.		Морев		26.06.78
Проверил		Тащенкова		26.06.78
Гл. к. пр.		Хацкелевич		26.06.78
Н. контр.		Шаламов		26.06.78
Утвердил		Лебединский		26.06.78

Комплект элементов стыка двух панелей

Литер	Лист	Листов
01		1

Минмонтажспецстрой СССР
Гипроспецлегконструкция

К 01. 00 СБ

А-А
М1:2

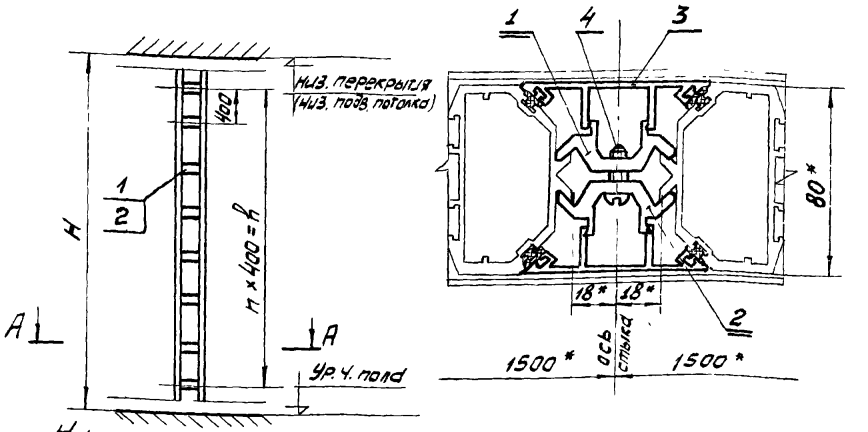

Нащельник условно не показан

Обозначение	Размеры мм		n	Масса кг	Примеч.
	H	h			
К 01. 00	3900	3600	9	5,4	
-01	4200	4000	10	5,85	
-02	4800	4400	11	6,65	

1. Детали без чертежа обработать Rz40, Маркировать Чу и клеймить Ку на бирке
2. * Размеры для справок

Серия 1. 431-16 | Выпуск 0

К 01, 00СБ

Изм	Лист	№ Докум.	Подпись	Дата
Разраб.		Морев		26.06.78
Провер.		Тащенкова		26.06.78
Т. контр.				
Гл. к. пр.		Хацкелевич		26.06.78
Н. контр.		Шаламов		26.06.78
Утвердил		Лебединский		26.06.78

Комплект элементов стыка двух панелей
Сборочный чертеж

Литер	Масса	Масштаб
01	см. табл.	—

Лист | Листов 1

Минмонтажспецстрой СССР
Гипроспецлегконструкция

Подп. и дата | Инв. № Дубл. | Взам. инв. № | Подп. и дата | Инв. № подл.

К 01.01

Rz40 (√)

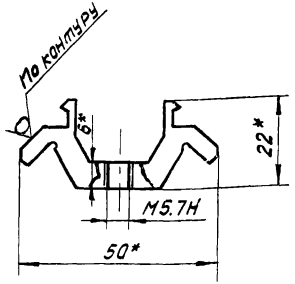

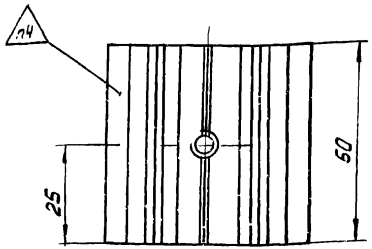

1. * Размеры для справок
2. Неуказанные предельные отклонения размеров: отверстий - по A_7, валов - по B_7 остальных - CM_7
3. Маркировать Чу на бирке
4. Клеймить ударным способом.

Серия 1.431-16	Выпуск 0
К 01.01	
Стяжка рядовая	Лит. 0₁ | Масса 0,043 | Масштаб 1:1
ПА-264 АД 31-Т1 ГОСТ 4784-74	Лист | Листов 1
	Минмонтажспецстрой СССР Гипроспецлегконструкция

Изм.	Лист	№ докум.	Подпись	Дата
Разраб.		Морев		26.06.18
Провери.		Ташенкова		26.06.18
Т. контр.				
Н. контр.		Шиламов		26.06.18
Утверд.		Ташенкова		26.06.18

Инв. № подл. | Подп. и дата | Взам. инв. № | Инв. № дубл. | Подп. и дата

К 01.02

Rz40 (√)

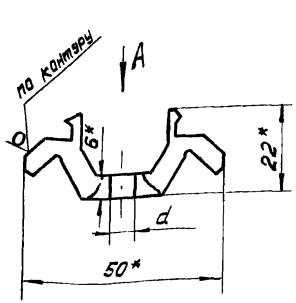

Вид А

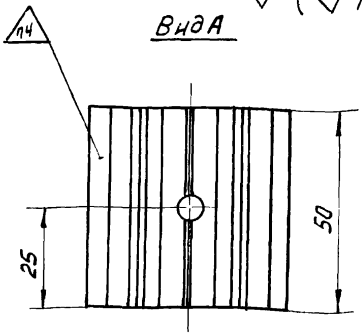

Обозначение	d мм	Прим.
К 01.02	5,5	
-01	6,6	

1. * Размеры для справок
2. Неуказанные предельные отклонения размеров: отверстий - по A_7, валов - по B_7 остальных - CM_7
3. Маркировать Чу на бирке
4. Клеймить ударным способом

Серия 1.431-16	Выпуск 0
К 01 02	
Стяжка рядовая	Лит. 0₁ | Масса 0,043 | Масштаб 1:1
ПА-264 АД31-Т1 ГОСТ 4784-74	Лист | Листов 1
	Минмонтажспецстрой СССР Гипроспецлегконструкция

Изм.	Лист	№ докум.	Подп.	Дата
Разраб.		Морев		26.06.18
Провер.		Ташенкова		26.06.18
Т. контр.				
Н. контр.		Шиламов		26.06.18
Утверд.		Ташенкова		26.06.18

Инв. № подл. | Подп. и дата | Взам. инв. № | Инв. № дубл. | Подп. и дата

Формат	Зона	Поз.	Обозначение	Наименование	Кол.	Примеч.
				Документация		
11			К02. 00СБ	Сборочный чертеж		
				Детали		
11		1	К01. 02-01	Стяжка	3	
				Стандартные изделия		
		2		Винт 6×40 58.019		
				ГОСТ 10621 - 63	3	
			Переменные данные	для исполнений		
				К02-00		
				Детали		
11		3	К01. 01	Стяжка	10	
11		4	К01. 02	Стяжка	10	
6.4		5	ПА-263И - 3777	Нащельник ПА-263И АД31-Т1		Ан Окс 15
				ГОСТ 4784-74 L=3777 мм	1	2,27 кг
				Стандартные изделия		
		6		Винт М5×16 58 019		
				ГОСТ 17473-78	10	
				К02-00-01		
				Детали		
11		3	К01. 01	Стяжка	11	
11		4	К01. 02	Стяжка	11	
6.4		5	ПА-263И - 4077	Нащельник ПА-263И АД31-Т1		Ан.Окс.15
				ГОСТ 4784-74 L=4077 мм	1	2,45 кг
				Стандартные изделия		
		6		Винт М5×16.58 019		
				ГОСТ 17473-72	11	
				К02-00-02		
				Детали		
11		3	К01. 01	Стяжка	12	
11		4	К01. 02	Стяжка	12	
6.4		5	ПА-263И - 4677	Нащельник ПА-263И АД31-Т1		Ан.Окс 15
				ГОСТ 4784-74 L=4677 мм	1	2,81 кг
				Стандартные изделия		
		6		Винт М5×16.58.019		
				ГОСТ 17473-72	12	

Серия 1431-16 | Выпуск 0

К02. 00

Изм.	Лист	№ Докум.	Подпись	Дата
Разраб.		Ташенкова		26.06.78
Провер.		Морев		26.06.78
Гл.конт.пр.		Хацкелевич		26.06.78
Н. контр.		Шаламов		26.06.78
Утвердил		Лебединский		26.06.78

Комплект элементов стыка трех панелей

Литер	Лист	Листов
0		1

Минмонтажспецстрой СССР
Гипроспецлегконструкция

К02. 00СБ

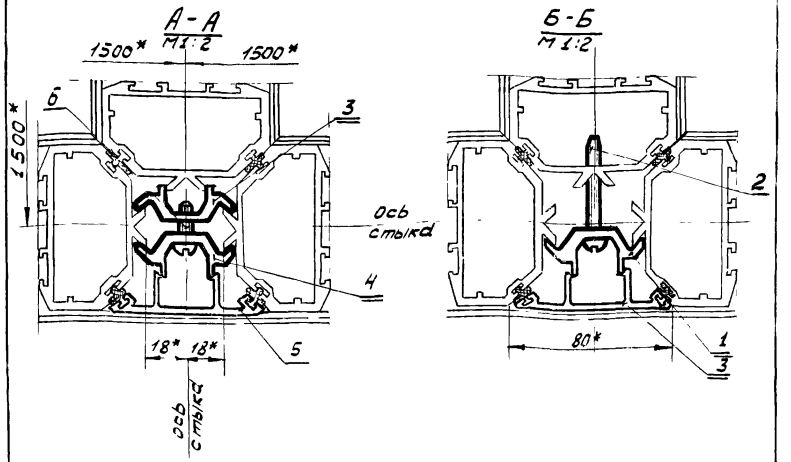

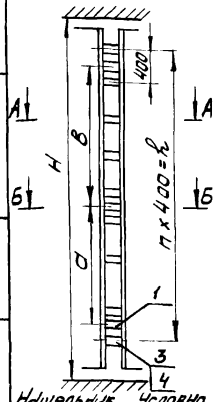

Нащельник условно не показан

Обозначение	Размеры мм					Масса кг	прим.
	Н	h	n	а	в		
К02 00	3900	3600	9	1600	1600	3,16	
-01	4200	4000	10	1600	2000	3,53	
-02	4800	4400	11	2000	2000	3,97	

1. Детали без чертежа обработать $R_z 40$, Маркировать Чу и клеймить Ку на бирке
2. * Размеры для справок

Серия 1431-16 | Выпуск 0

К02. 00СБ

Изм.	Лист	№ Докум.	Подпись	Дата
Разраб.		Ташенкова		26.06.78
Пров.		Морев		26.06.78
Гл. контр.				
Гл. контр.		Хацкелевич		26.06.78
Н. контр.		Шаламов		26.06.78
Утвердил		Лебединский		26.06.78

Комплект элементов стыка трех панелей

Сборочный чертеж

Литер	Масса	Масшт.
0	См. табл.	
1		

Лист | Листов 1

Минмонтажспецстрой СССР
Гипроспецлегконструкция

Подп. и дата | Инв. № дубл. | Взам. инв. № | Подп. и дата | Инв. № подл.

Формат	Зона	Поз.	Обозначение	Наименование	Кол.	Примеч.
				Документация		
11			К03. 00СБ	Сборочный чертеж		
				Детали		
11		1	К01. 02-01	Стяжка	3	
				Стандартные изделия		
		2		Винт 6×40.58.019 Гост 10621-63	3	
				Переменные данные для исполнений		
				К03. 00		
				Детали		
11		3	К01. 01	Стяжка	10	
11		4	К01. 02	Стяжка	10	
				Стандартные изделия		
		5		Винт М5×16.58.019 Гост 17473-72	10	
				К03. 00-01		
				Детали		
11		3	К01. 01	Стяжка	11	
11		4	К01. 02	Стяжка	11	
				Стандартные изделия		
		5		Винт М5×16.58.019		
				Гост 17473-72	11	
				К03. 01-02		
				Детали		
11		3	К01. 01	Стяжка	12	
11		4	К01. 02	Стяжка	12	
				Стандартные изделия		
		5		Винт М5×16.58.019		
				Гост 17473-72	12	

Серия 1.431-16 | Выпуск 0

К03. 00

Изм.	Лист	№ Докум.	Подпись	Дата
Разраб.		Тащенкова		26.06.78
Пров.		Морев		26.06.78
Гл. констр.		Хацкелевич		26.06.78
Н. контр.		Шалимов		26.06.78
Утвердил		Гребединский		

Комплект элементов стыка четырех панелей

Лит.	Лист	Листов
0_1		1

Минмонтажспецстрой СССР
Гипроспецлегконструкция

Формат 11

Подп. и дата | Инв. № Дубл. | Взам. инв. № | Подп. и дата | Инв. № подл.

К03 00СБ

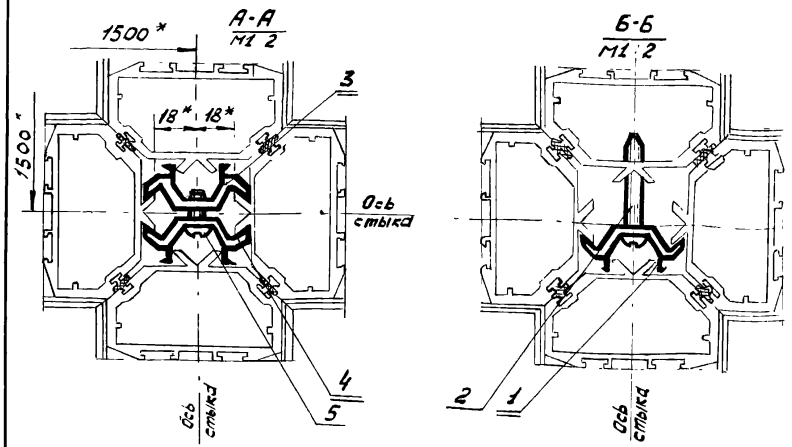

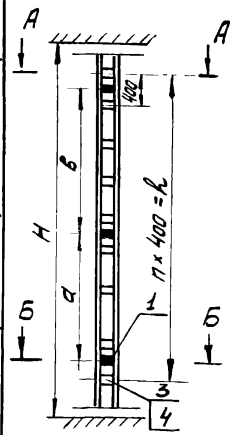

Обозначение	Размеры, мм				n	Масса кг	Прим.
	H	h	a	в			
К03. 00	3900	3600	1600	1600	9	0,99	
-01	4200	4000	1600	2000	10	1,07	
-02	4800	4400	2000	2000	11	1,16	

*Размеры для справок

Панель условно не показана

Серия 1.431-16 | Выпуск 0

К03.00СБ

Изм.	Лист	№ Докум.	Подпись	Дата
Разраб.		Тащенкова		26.06.78
Провер.		Морев		26.06.78
Т. контр.				
Гл. констр.		Хацкелевич		26.06.78
Н. контр.		Шалимов		26.06.78
Утвердил		Гребединский		

Комплект элементов стыка четырех панелей
Сборочный чертеж

Лит.	Масса	Масштаб
0_1	см. табл.	

Лист | Листов 1

Минмонтажспецстрой СССР
Гипроспецлегконструкция

Формат	Зона	Поз.	Обозначение	Наименование	Кол.	Примеч.
				Документация		
11			К 04.00 СБ	Сборочный чертеж		
				К. 04.00		
				Детали		
11		1	К 04 01	Стяжка угловая	10	
6.4		2	ПА-263И-3777	Нашельник ПА-263 И		Ан.Окс15
				АД 31-Т1 Гост 4784-74		
				L =3777мм	2	2,27кг
				Стандартные изделия		
		3		Винт 6×40,58.019		
				ГОСТ 10621-63	20	
				Материалы		
		4		Резина ПР-61. НО-61-1		
				ТУ 38.005.204-71	3,8м	
				К 04.00-01		
				Детали		

Серия 1.431-16 | Выпуск 0

К 04.00

Изм	Лист	№ Докум	Подпись	Дата
Разраб.		Мочалина		26.06.78
Пров.		Морев		26.06.78
Гл.к.пр.		Хацкелевич		26.06.78
Н.контр.		Шаламов		26.06.78
Утв		Лебединский		26.06.78

Комплект элементов стыка двух панелей под 90°

Лит	Лист	Листов
0	1	2

Минмонтаж спецстрой СССР
Гипроспецпеткомструкция

Формат	Зона	Поз.	Обозначение	Наименование	Кол.	Примеч.
11		1	К 04 01	Стяжка угловая	11	
6.4		2	ПА 263И-4077	Нашельник ПА-263И		Ан.Окс 15
				Гост 4784-74 L=4077мм	2	2,45кг
				Стандартные изделия		
		3		Винт 6×40 58.019		
				ГОСТ 10621-63	22	
				Материалы		
		4		Резина ПР-61 НО-61-1		
				ТУ 38.005.204-71	4,1м	
				К 04.00-01		
				Детали		
11		1	К 04.01	Стяжка угловая	12	
6.4		2	ПА-263И-4677	Нашельник ПА-263		Ан.Окс15
				АД 31-Т1 Гост 4784-74		
				L=4677мм	2	2,81кг
				Стандартные изделия		
		3		Винт 6×40.58.019		
				ГОСТ 10621-63	24	
				Материалы		
		4		Резина ПР-61 НО-61-1		
				ТУ 38 005 204-71	4,7м	

Подп. и дата | Инв. № Дубл. | Взам. инв. № | Подп. и дата | Инв. № подл.

Изм.	Лист	№ Докум.	Подп.	Дата

К 04.00

Лист 2

К 04.00.СБ

А-А
М1:2

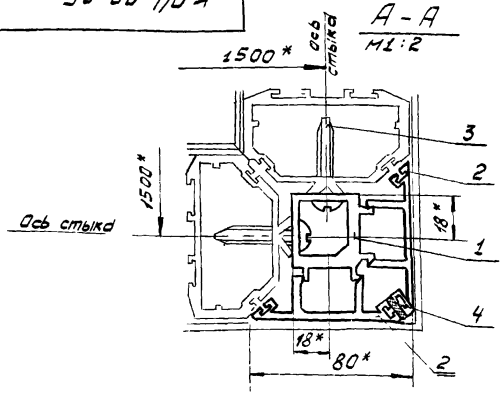

Обозначение	Размеры, мм		n	Масса кг	Прим.
	H	h			
К 04 00	3900	3600	9	5,21	
-01	4200	4000	10	5,64	
-02	4800	4400	11	6,42	

Нащельник условно не показан

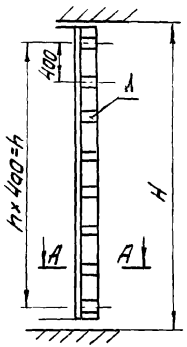

1. Детали без чертежа обработать Rz40
2. Маркировать Чу, клеймить Ку на бирке
3.* Размеры для справок

Изм	Лист	№ докум	Подпись	Дата
Разраб		Мочалина		26.06.78
Пров.		Морев		26.06.78
Т.контр				
Гл. к. пр.		Хаукелевич		26.06.78
Н. контр.		Шаламов		26.06.78
Утв		Лебединский		26.06.78

Серия 1.431-16 | Выпуск 0

К 04.00 СБ

Комплект элементов, стыка двух панелей под 90°

Сборочный чертеж

Лит	Масса	Масштаб
0,	См. табл.	—

Лист | Листов 1

Минмонтажспецстрой СССР
Гипроспецлегконструкция

Подп. и дата | Инв. № дубл. | Взам. инв. № | Подп. и дата | Инв. № подл.

К 04.01

Rz40 (V)

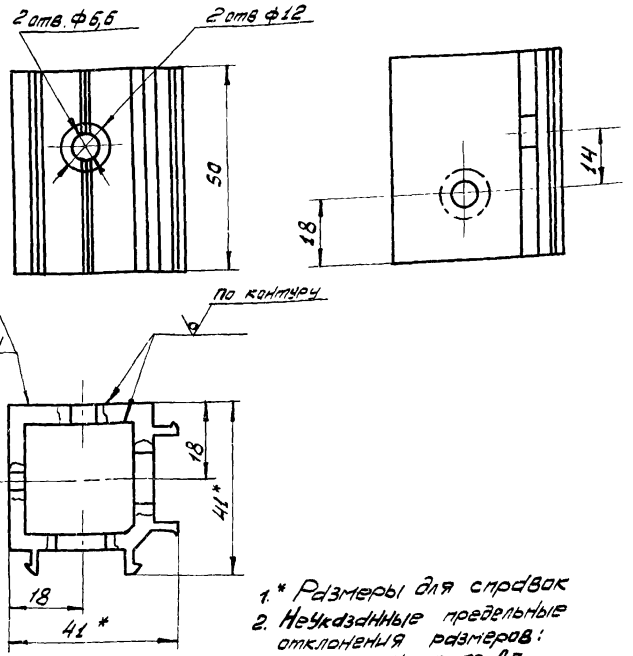

1.* Размеры для справок
2. Неуказанные предельные отклонения размеров:
отверстий - по А7
валов - по В7
остальных - по СМ7
3. Маркировать Чу на бирке
4. Клеймить ударным способом

Изм	Лист	№ докум	Подпись	Дата
Разраб		Мочалина		26.06.78
Пров.		Морев		26.06.78
Т.контр.				
Гл. к. пр.		Хаукелевич		26.06.78
Н. контр.		Шаламов		26.06.78
Утв		Лебединский		26.06.78

Серия 1.431-16 | Выпуск 0

К 04.01

Стяжка угловая

Лит	Масса	Масштаб
0,	0,075	1:1

Лист | Листов 1

ПА-48
АД 31-Т1 ГОСТ 4784-74

Минмонтажспецстрой СССР
Гипроспецлегконструкция

Подп. и дата | Инв. № дубл. | Взам. инв. № | Подп. и дата | Инв. № подл.

Формат	Зона	Поз.	Обозначение	Наименование	Кол.	Примеч.
				Документация		
11			К 05. 00СБ	Сборочный чертеж		
				К 05-00		
				Детали		
54		1	ПА-457-3760	Боковая направляющая ПА-457		Ан. Окс 15
				АД31-Т1 Гост 4784-74 L=3760 мм	1	4,64 кг
				Материалы		
		2		Поропласт полиуретановый		
				эластичный марки ППУ-3		
				Ост 6-05-407-75 сеч 25×19	16	
		3		Резина пр-61 Но-68-1		
				ТУ 38 005204-74	15,1м	
				К05-00-01		
				Детали		
54		1	ПА-457-4060	Боковая направляющая		
				ПА-457 АД31-Т1		
				Гост 4784-74 L=4060 мм	1	
				Материалы		
		2		Поропласт полиуретановый		Ан.Окс.15
				эластичный марки ППУ-3		5,12 кг
				Ост 6-05-407-75 сеч 25×19	18	
		3		Резина пр-61 Но-68-1		
				ТУ 38005204-74	16,3м	
				К05-00-02		
				Детали		
54		1	ПА-457-4660	Боковая направляющая		Ан. Окс 15
				ПА-457 АД 31-Т1		5,86 кг
				Гост 4784-74 L=4660 мм	1	
				Материалы		
		2		Поропласт полиуретановый		
				эластичный марки ППУ-3		
				ОСТ 6-05. 407-75 сеч 25×19	20	
		3		Резина пр-61 Но-68-1		
				ТУ 38 005204-74	18,7м	

Серия 1.431-16 | Выпуск 0

К 05.00

Изм	Лист	№ Докум.	Подпись	Дата
Разраб.		Морев		26.06.78
Провер.		Тащенкова		26.06.78
Гл.к. пр.		Хацкелевич		26.06.78
Н. контр.		Шаланов		26.06.78
Утверд.		Лебединский		26.06.78

Комплект элементов примыкания панели к стене

Литер	Лист	Листов
0_1		1

Минмонтажспецстрой СССР
Гипроспецдесконструкция

К 05. 00СБ

А - А
М 1:2

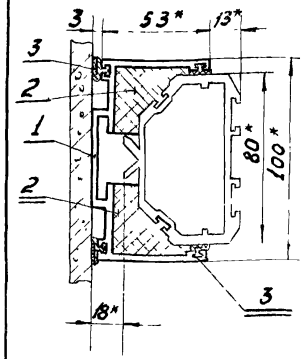

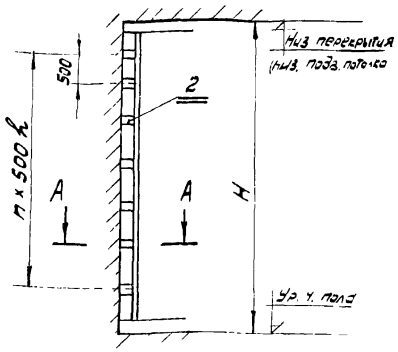

Боковая направляющая
Условно не показана

Обозначение	Размеры, мм			n	Масса кг	Примеч.
	H		h			
К 05. 00	3900		3500	7	4,94	
-01	4200		4000	8	5,43	
-02	4800		4500	9	6,23	

1. Детали без чертежа обработать R240/, Маркировать Чу и клеймить Ку на бирке
2. *Размеры для справок
3. Деталь поз. 2 приклеить к детали поз. 1 клеем 88НП

Серия 1.431-16 | Выпуск 0

К 05. 00СБ

Изм	Лист	№ Докум.	Подпись	Дата
Разраб.		Морев		26.06.78
Провер.		Тащенкова		26.06.78
Т. контр.				
Гл. к. про.		Хацкелевич		26.06.78
Н. контр.		Шаланов		26.06.78
Утверд.		Лебединский		26.06.78

Комплект элементов примыкания панели к стене
Сборочный чертеж

Литер	Масса	Масштаб
0_1	см. табл.	—

Лист | Листов 1

Минмонтажспецстрой СССР
Гипроспецдесконструкция

Подп. и Дата | Инв. № дубл. | Взам. инв. № | Подп. и Дата | Инв. № подл.

ПРИЛОЖЕНИЕ

Инв. № подл. | Подп. и дата | Взам. инв. № | Инв. № дубл. | Подп. и дата

Тип заполнения	Высота проема H м	Масса на 1 м² перегородки (кг)			
		Алюминиевые прессованные профили	резиновые профили	стекло	Вставка глухая
I	3,9	7,1	0,18	8,2	1,2
	4,2	6,9	0,17	8,4	1,1
	4,8	7,0	0,20	6,8	2,0
II	3,9	7,2	0,27	16,3	2,4
	4,2	7,0	0,26	16,7	2,2
	4,8	7,1	0,28	13,5	4,0

Масса на 1 м² перегородки определяется из учета следующих характеристик материалов:

- стекло оконное - б = 5мм ГОСТ 111-65 вес 12,5 кг/м²
- вставка глухая - пластик бумажнослоистый декоративный б=5мм ГОСТ 9590-76 γ = 1,4 г/см³
- резиновый профиль - резина марки НО-68-1 по ТУ38-005-204-71

			Серия 1 431-16	Выпуск 0
Изм. Лист	№ докум.	Подп.	Дата	
Разраб.	Мочалина		26.06.78	Таблица массы материалов на перегородку в зависимости от типа заполнения
Провер.	Морев		26.06.78	Лит. О1 — —
Т. контр.				Лист Листов 1
Гл. к. пр.	Ходкевич		26.06.78	Минмонтажспецстрой СССР
Н. контр.	Шалунов		26.06.78	

Тип заполнения \ Марка профиля	Профили алюминиевые (всего 26 шт.)																											Профили резиновые				
Эскиз профиля																																
	ПА-46	ПАП-665	ПА-47	ПА-48	ПА-49	ПА-58	ПА-248И	ПА-251	ПА-252И	ПА-253	ПА-45	ПА-257	ПА-262	ПА-263И	ПА-264	ПА-283	ПА-284	ПА-285И	ПА-436	ПА-457	ПА-458	ПА-461	ПА-462	ПА-463	ПА-472	ПА-473	Итого шт		ПР-61	ПР-68	ПР-72		Итого шт
I	○	○	○	○	○	○	○	○	○			○	○	○	○	○	○	○	○	○	○	○	○	○	○	○	24		○	○	○		3
II	○	○	○	○	○	○	○	○		○	○	○	○	○	○	○	○	○	○	○	○	○	○	○	○	○	25		○	○	○		3

1. Под перегородкой понимается комплект монтажных элементов, включающий панели рядовые, дверные и доборные, а также элементы обрамления проема и стыков панелей.

2. Комплект профилей предназначен для 3-х высот помещений.

Изм	Лист	№ докум.	Подп	Дата
Разраб.		Мочалина		26.06.78
Провер.		Морев		26.06.78
Т. контр.				
Н. к. пр.		Хацкевич		26.06.78
Утв.		Лебединский		26.06.78

Серия 1. 431-16 | Выпуск 0

Таблица комплектации перегородок алюминиевыми и резиновыми профилями в зависимости от типа заполнения

Лит	Масса	Масштаб
0/1	—	—

Лист | Листов 1

Минмонтажспецстрой СССР Гипроспецлегконструкция

Инв. № подл. | Подп. и дата | Взам. инв. № | Инв. № дубл. | Подп. и дата

ПА-45

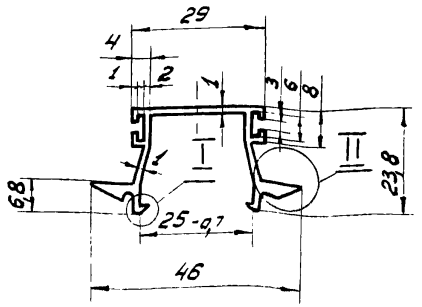

I
М10:1

II
М5:1

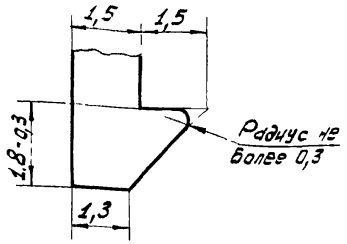

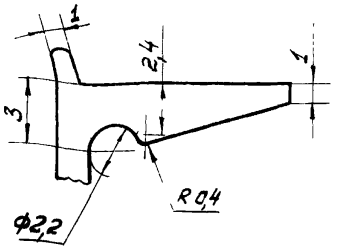

Площадь сечения, см²	Теоретическая масса пм, кг	Момент инерции, см⁴ Jx	Jy	Неуказанные радиусы, мм
1,35	0,36			Не более 0,5

Серия 1.431-16 | Выпуск 0

ПА-45

Профиль алюминиевый

АД31 Гост 4784-74

Лит	Масса	Масштаб
01	см. табл.	1:1
Лист	Листов 1	

Мытищинский спецстрой СССР Гипроспецлегконструкция

Изм	Лист	№ докум.	Подп.	Дата
Разраб.		Морев		26.06.78
Пров.		Хаджелевич		26.06.78
Т. контр.				
Гл. к. пр.		Хаджелевич		26.06.78
Н. контр.		Шалимов		26.06.78
Утв.		Лебединский		26.06.78

Инв. № подл. | Подп. и дата | Взам. инв. № | Инв. № дубл. | Подп. и дата

ПА-58

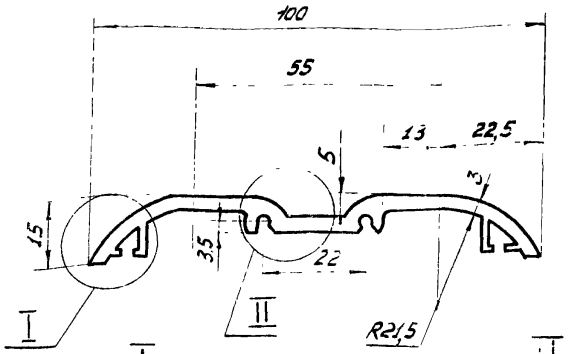

I
М2:1

II
М2:1

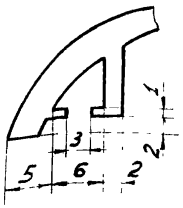

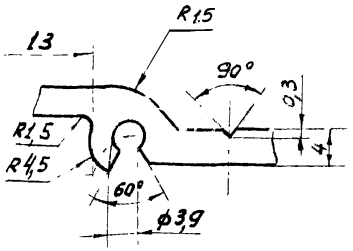

Площадь сечения см²	Теоретическая масса п.м. кг	Момент инерции, см⁴ Jx	Jy	Неуказанные радиусы, мм
4,5	1,2			Не более 0,5

Серия 1.431-16 | Выпуск 0

ПА-58

Профиль алюминиевый

АД 31 Гост 4784-74

Лит.	Масса	Масш.
01	см табл.	1:1
Лист	Листов:	

Мытищинский спецстрой СССР Гипроспецлегконструкция

Изм	Лист	№ докум.	Подп.	Дата
Разраб.		Мочалина		26.06.78
Пров.		Морев		26.06.78
Т. контр.				
Гл. к. пр.		Хаджелевич		26.06.78
Н. контр.		Шалимов		26.06.78
Утв.		Лебединский		26.06.78

Инв. № подл. | Подп. и дата | Взам. инв. № | Инв. № дубл. | Подп. и дата

ПА-47

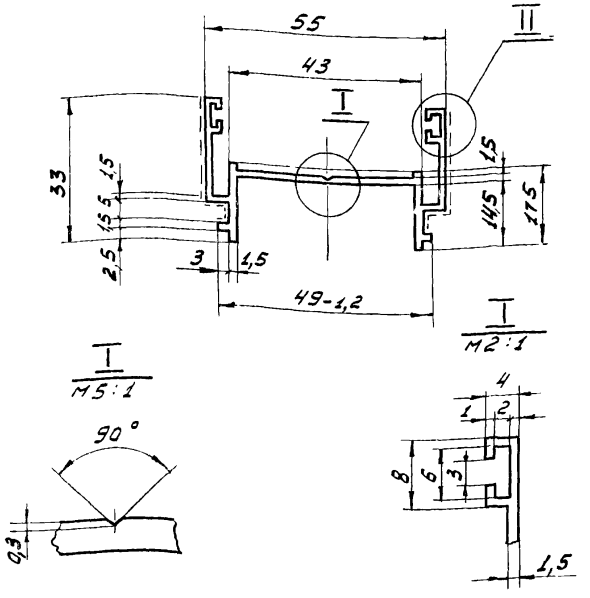

Площадь сечения см²	Теоретическая масса п.м. кг	Момент инерции см⁴ Jx	Jy	Неуказанные радиусы мм
2,09	0,56			Не более 0,5

серия 1.431-16 | Выпуск 0

Изм	Лист	№ докум.	Подп.	Дата
Разраб.		Мочалина		26.06.78
Пров.		Морев		26.06.78
Т. контр.				
Гл. к. пр.		Хаусепевич		26.06.78
Н. контр.		Шаламов		26.06.78
Утв.		Лебединский		26.06.78

ПА-47

Профиль алюминиевый

Лит.	Масса	Масшт.
01	См. табл.	1:1

Лист | Листов 1

АД 31 ГОСТ 4784-74

Минмонтажспецстрой СССР Гипроспецлегконструкция

ПАП-665

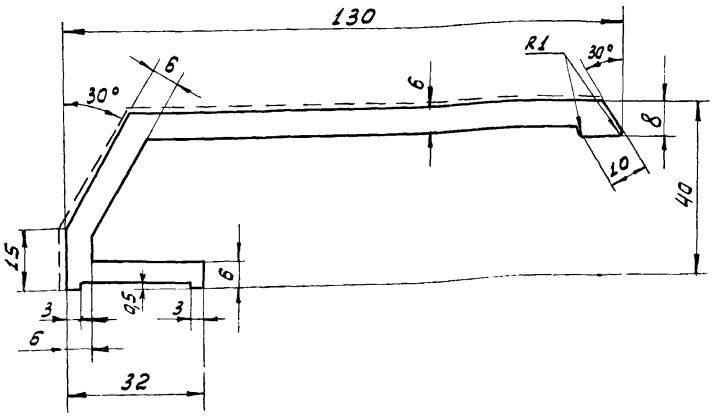

Площадь сечения см²	Теоретическая масса п м кг	Момент инерции см⁴ Jx	Jy	Неуказанные радиусы мм
11,0	2,96			Не более 0,5

серия 1.431-16 | Выпуск 0

Изм	Лист	№ докум.	Подп.	Дата
Разраб.		Безрукова		26.06.78
Пров.		Карпилов		26.06.78
Т. контр.				
Гл. к. пр.		Хаусер		26.06.78
Н. контр.		Шаламов		26.06.78
Утв.		Лебединский		26.06.78

ПАП-665

Профиль алюминиевый

Лит	Масса	Масшт.
01	См. табл	1:1

Лист | Листов 1

АД 31 ГОСТ 4784-74

Минмонтажспецстрой СССР Гипроспецлегконструкция

Взам. инв. № | Инв. № дубл. | Подп. и дата | Инв. № подл. | Подп. и дата

ПА-48

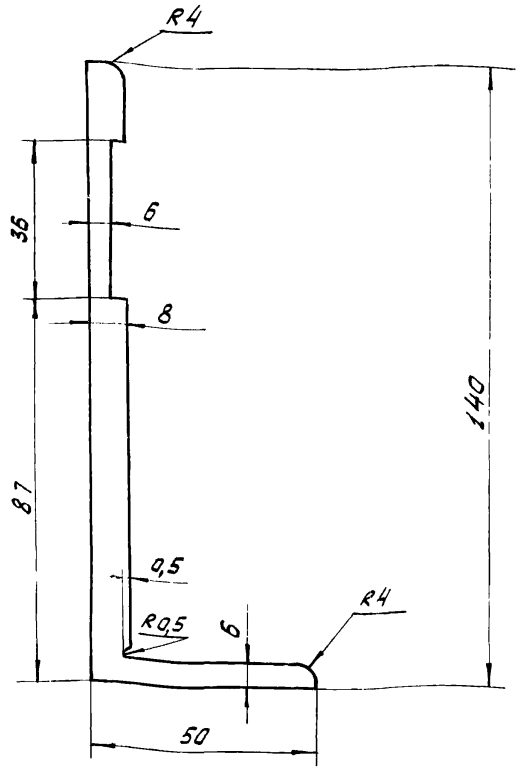

Площадь сечения см²	Теоретическая масса пм кг	Момент инерции см⁴ Jx	Jy	Неуказанные радиусы мм
13,0	3,5			Не более 0,5

Серия 1.431-16 | Выпуск 0

ПА-48

Профиль алюминиевый

Изм	Лист	№ докум.	Подп.	Дата
Разраб	Мочалина			
Пров.	Морев			26.06.78
Н. конт.	Шаламов			26.06.78
Гл. к. пр.	Хацкелевич			
Н. контр	Шаламов			
Утв				

Лит	Масса	Масштаб
01	см табл.	1:1

Лист | Листов 1

АД 31 ГОСТ 4784-74

Минмонтажспецстрой СССР Гипроспецпереконструкция

Подп. и дата | Инв. № дубл. | Взам. инв. № | Подп. и дата | Инв. № подл.

ПА-49

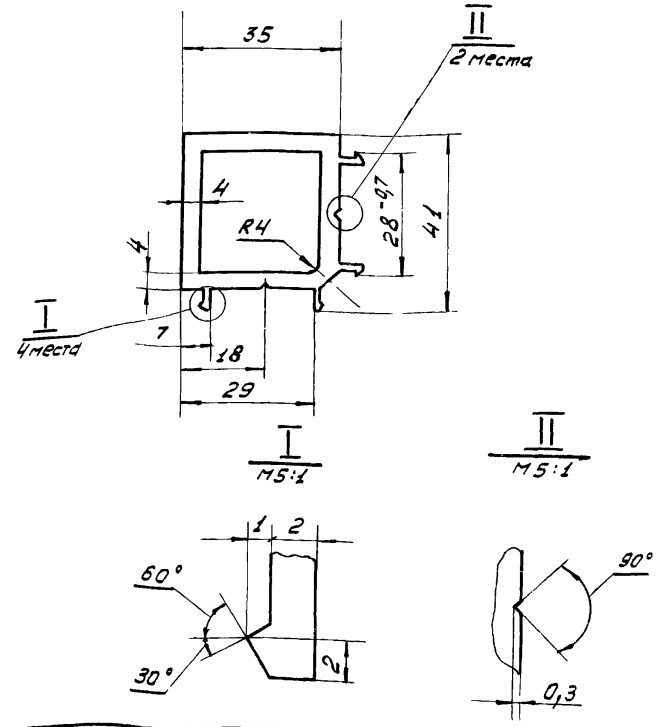

Площадь сечения см²	Теоретическая масса пм кг	Момент инерции см⁴ Jx	Jy	Неуказанные радиусы мм
5,54	1,5			Не более 0,5

Серия 1.431-16 | Выпуск 0

ПА-49

Профиль алюминиевый

Изм	Лист	№ докум.	Подп.	Дата
Разраб	Мочалина			
Пров.	Морев			26.06.78
Т. контр				
Гл. к. пр.	Хацкелевич			
Н. контр	Шаламов			26.06.78

Лит.	Масса	Масшт
01	см. табл	1:1

Лист | Листов

АД 31 ГОСТ 4784-74

Минмонтажспецстрой СССР Гипроспецпер...

Подп. и дата | Инв. № дубл. | Взам. инв. № | Подп. и дата | Инв. № подл.

ПА-252И

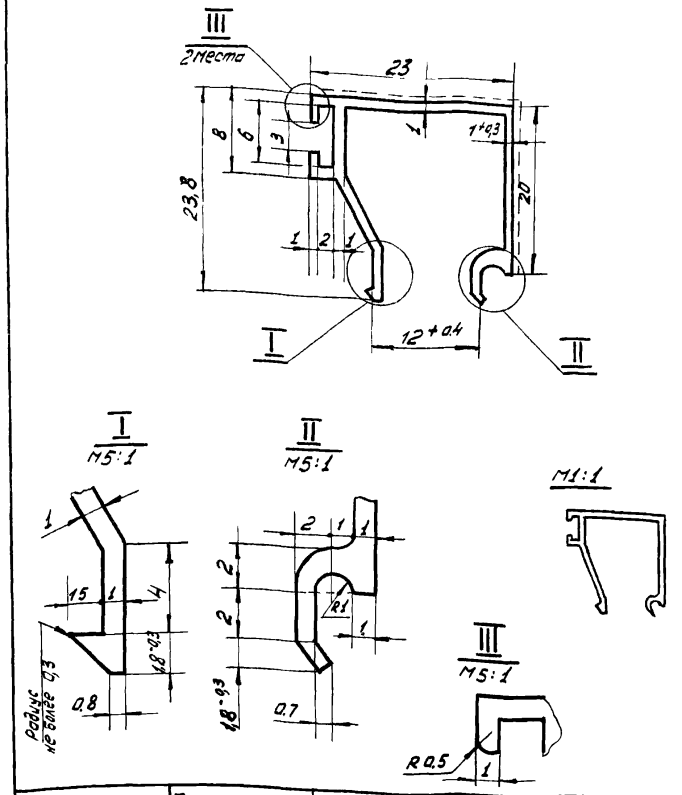

Площадь сечения, см²	Теоретическая масса п.м, кг	Момент инерции см⁴ Jx	Jy	Неуказанные радиусы, мм
0,79	0,21			не более 0,5

Серия 1 431-16 | Выпуск 0

ПА-252И

Профиль алюминиевый

Литер	Масса	Масштаб
0,1	см табл	2:1

Лист | Листов 1

АД 31 Гост 4784-74

Минмонтажспецстрой СССР Гипроспецлегконструкция

Изм	Лист	№ Докум.	Подп	Дата
Разраб.		Перышкина		26.06.78
Провер.		Марев		26.06.78
Т. контр.				
Гл. конструк.		Хацкелевич		26.06.78
Н. контр.		Шаланов		26.06.78
Утвердил		Лебединский		26.06.78

ПА-285И

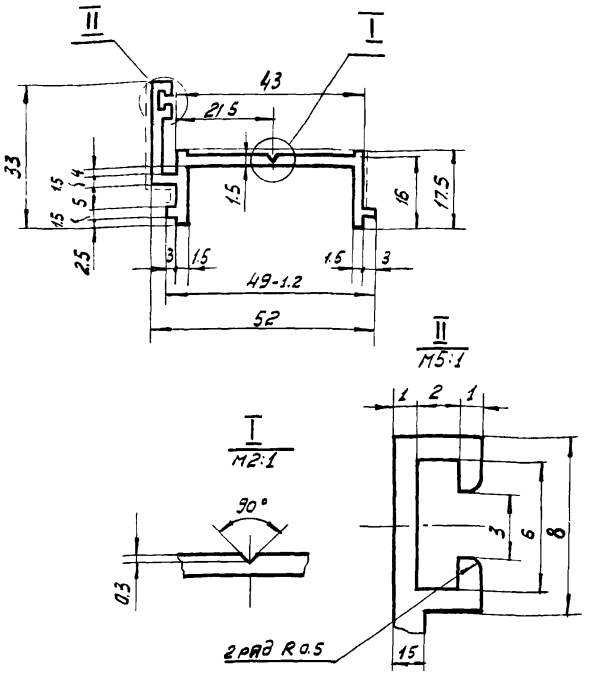

Площадь сечения см²	Теоретическая масса п.м, кг	Момент инерции Jx	Jy	Неуказанные радиусы, мм
1,71	0,46			не более 0,5

Серия 1.431-16 | Выпуск 0

ПА-285И

Профиль алюминиевый

Литер	Масса	Масштаб
0,1	см. табл	1:1

Лист | Листов 1

АД 31 Гост 4784-74

Минмонтажспецстрой СССР Гипроспецлегконструкция

Изм	Лист	№ Докум	Подп.	Дата
Разраб.		Мишин		26.06.78
Проверил		Перышкина		26.06.78
Т. контр				
Гл. конструк.		Хацкелевич		26.06.78
Н. контр.		Шаланов		26.06.78
Утвердил		Лебединский		26.06.78

Подп. и дата | Инв. № Дубл. | Взам. инв. № | Подп. и дата | Инв. № подл.

ПА-253

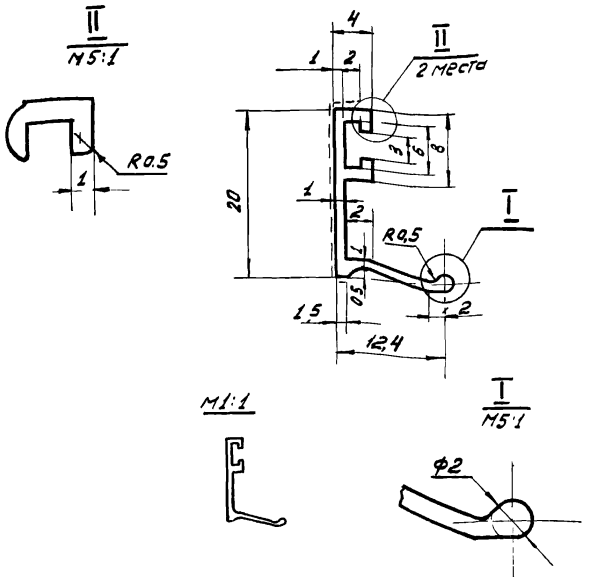

Площадь сечения, см²	Теоретическая масса 1м, кг	Момент инерции см⁴ Jx	Jy	Неуказанные радиусы, мм
0,40	0,11			Не более 0,5

Серия 1.431-16 — Выпуск 0

ПА-253

Профиль алюминиевый

Лит	Масса	Масштаб
0 1	см. табл.	2:1
Лист	Листов 1	

АД31 ГОСТ 4784-74

Минмонтажспецстрой СССР Гипроспецлегконструкция

Изм.	Лист	№ документа	Подпись	Дата
Разраб.		Григорьева		26.06.78
Провери.		Морев		26.06.78
Т. контр.				
Гл. констр.		Зацкевич		26.06.78
Н. контр.		Шаланов		26.06.78
Утвердил		Лебединский		26.06.78

Подп. и дата | Инв. № подл. | Взам. инв. № | Инв. № дубл. | Подп. и дата

ПА-257

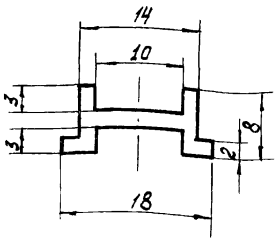

Площадь сечения, см²	Теоретическая масса 1м, кг	Момент инерции см⁴ Jx	Jy	Неуказанные радиусы, мм
0,6	0,16			Не более 0,5

Серия 1.431-16 — Выпуск 0

ПА-257

Профиль алюминиевый

Лит	Масса	Масштаб
0 1	см. табл.	2:1
Лист	Листов 1	

АД31 ГОСТ 4784-74

Минмонтажспецстрой СССР Гипроспецлегконструкция

Изм.	Лист	№ документа	Подпись	Дата
Разработ.		Григорьева		26.06.78
Провери.		Морев		26.06.78
Т. контр.				
Гл. констр.		Зацкевич		26.06.78
Н. контр.		Шаланов		26.06.78
Утвердил		Лебединский		26.06.78

Подп. и дата | Инв. № подл. | Взам. инв. № | Инв. № дубл. | Подп. и дата

ПА-262

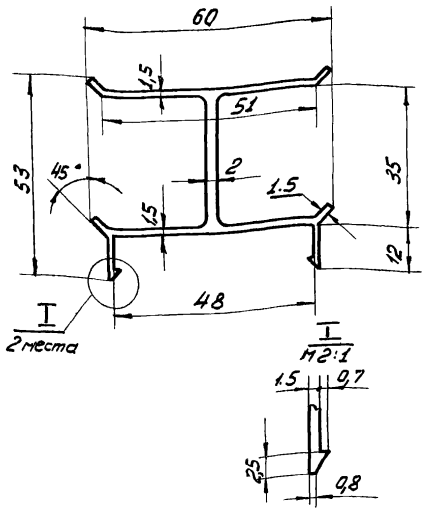

Площадь сечения, см²	Теоретическая масса п.м, кг	Момент инерции, см² Jx	Jy	Неуказанные радиусы, мм
2,9	0,78			Не более 0,5

Серия 1. 431-16 | Выпуск 0

ПА-262

Изм	Лист	№ докум.	Подп.	Дата
Разраб.		Григорьева		26.06.78
Провер.		Морев		26.06.78
Т. контр.				
Гл. конс. пр.		Хацкелевич		26.06.78
Н. контр.		Шаламов		26.06.78

Профиль алюминиевый

Лит	Масса	Масштаб
01	см табл.	1:1

Лист | Листов 1

АД 31 ГОСТ 4784-74

Минмонтажспецстрой СССР Гипроспецлегконструкция

ПА-264

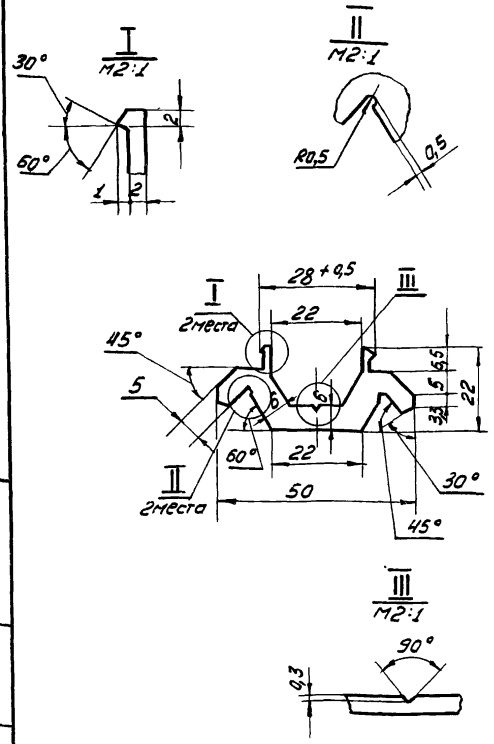

Площадь сечения, см²	Теоретическая масса п.м, кг	Момент инерции см⁴ Jx	Jy	Неуказанные радиусы, мм
3 20	0,87			Не более 0,5

Серия 1. 431-16 | Выпуск 0

ПА-264

Изм	Лист	№ докумен.	Подпись	Дата
Разраб.		Григорьева		26.06.78
Проверил		Морев		26.06.78
Т. контр				
Гл. кон. пр.		Хацкелевич		26.06.78
Н. контр.		Шаламов		26.06.78

Профиль алюминиевый

Лит.	Масса	Масштаб
01	см. табл.	1:1

Лист | Листов 1

АД 31 ГОСТ 4784-74

Минмонтажспецстрой СССР Гипроспецлегконструкция

Подп. и дата | Взам инв. № | Инв. № дубл. | Подп. и дата | Инв. № подл.

ПА-263Н

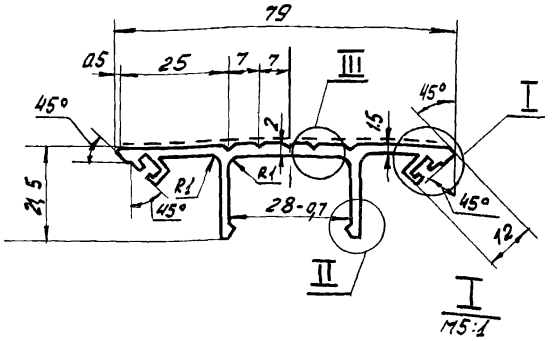

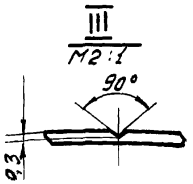

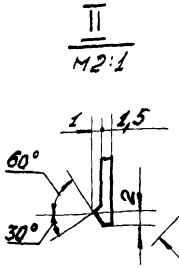

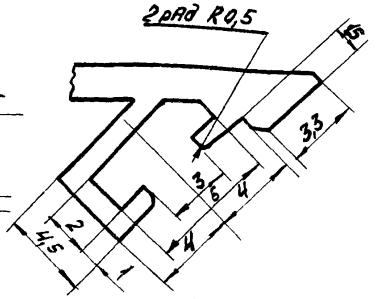

Площадь сечения, см²	Теоретическая масса 1 м, кг	Момент инерции, см⁴ Jx	Jy	Неуказанные радиусы, мм
2,23	0,6			не более 0,5

Серия 1.431-16 Выпуск 0

ПА-263Н

Профиль алюминиевый

Литер	Масса	Масштаб
G_1	см. табл.	1:1

Лист Листов 1

Минмонтажспецстрой СССР Гипроспецлегконструкция

АД31 ГОСТ 4784-74

Изм.	Лист	№ докум.	Подп.	Дата
Разраб.		Марев		26.06.78
Провер.		Терышкина		26.06.78
Т. контр.				
Гл. конструктор		Хацкелевич		26.06.78
Н. контр.		Шаламов		26.06.78
Утвердил		Лебединский		26.06.78

Инв. № подл. | Подп. и дата | Взам. инв. № | Инв. № дубл. | Подп. и дата

ПА-436

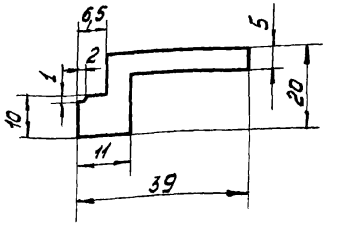

Площадь сечения, см²	Теоретическая масса 1 м, кг	Момент инерции, см⁴ Jx	Jy	Неуказанные радиусы, мм
2,95	0,8			не более 0,5

Серия 1.431-16 Выпуск 0

ПА-436

Профиль алюминиевый

Литер	Масса	Масштаб
G_1	см. табл.	1:1

Лист Листов 1

Минмонтажспецстрой СССР Гипроспецлегконструкция

АД31 ГОСТ 4784-74

Изм.	Лист	№ докум.	Подп.	Дата
Разраб.		Хацкелевич		26.06.78
Провер.		Марев		26.06.78
Т. контр.				
Гл. конструктор		Хацкелевич		26.06.78
Н. контр.		Шаламов		26.06.78
Утв.		Лебединский		26.06.78

Инв. № подл. | Подп. и дата | Взам. инв. № | Инв. № дубл. | Подп. и дата

ПА-283

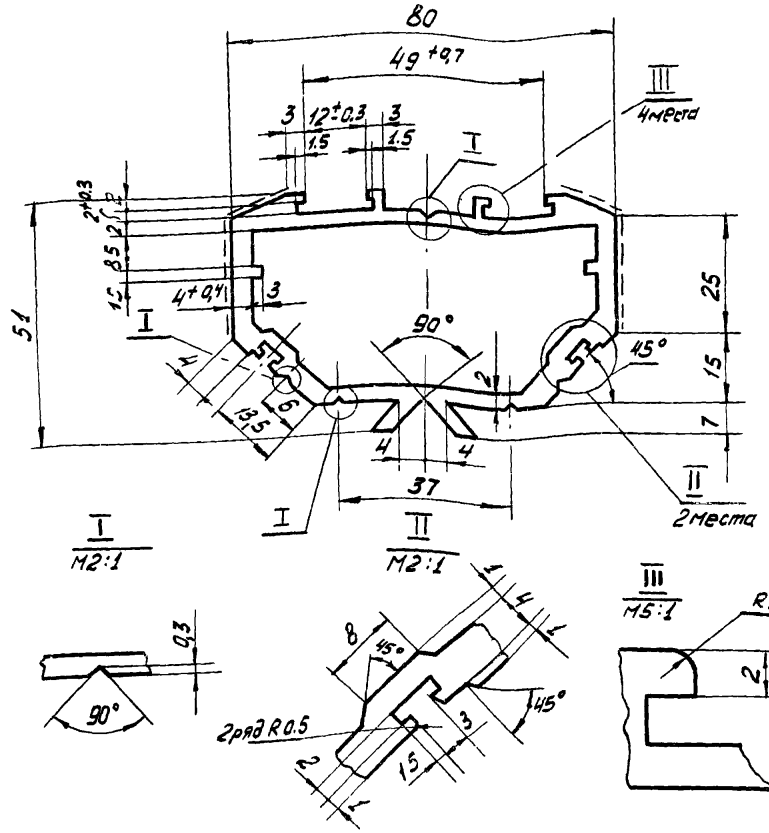

Площадь сечения, см 2	Теоретическая масса п.м. кг	Момент инерции см4 Jx	Jy	Неуказанные радиусы, мм
7.43	2.01			Не более 0,5

Серия 1.431-16 | Выпуск 0

ПА-283

Изм	Лист	№ докумен.	Подпись	Дата
Разраб.		Григорьева		26.06.63
Пров.		Марев		26.06.63
Т. контр.				
Гл.констр.		Хачкелевич		26.06.78
Н. контр.		Шоломов		26.06.78
Утвердил		Гребницкий		26.06.78

Профиль алюминиевый

Лит.	Масса	Масштаб
О1	См. табл.	1:1

Лист | Листов 1

АД31 Гост 4784-74

Мосмонтажспецстрой СССР
Гипроспецлегконструкция

ПА-284

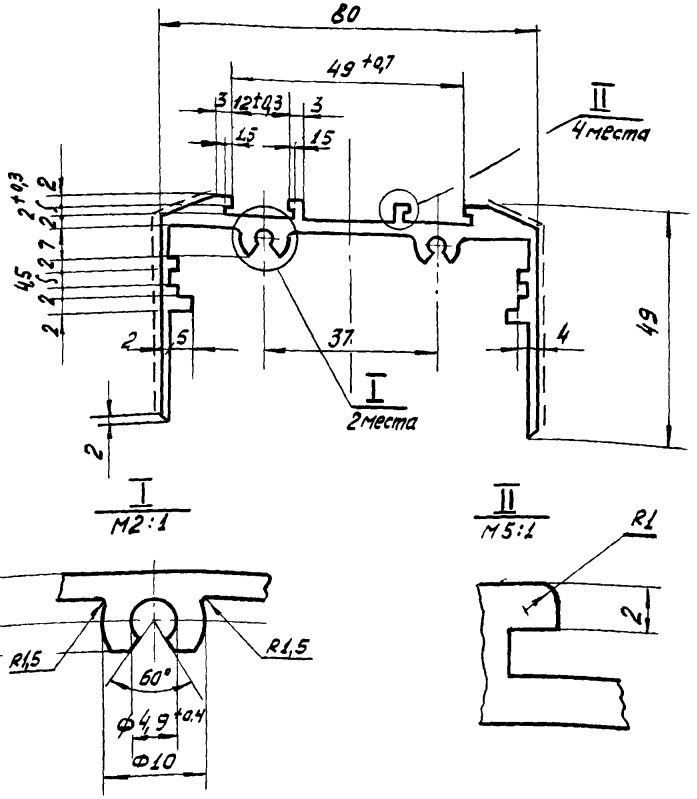

Площадь сечения, см 2	Теоретическая масса п.м, кг	Момент инерции, см4 Jx	Jy	Неуказанные радиусы, мм
5,25	1,69			не более 0,5

Серия 1.431-16 | Выпуск 0

ПА-284

Изм	Лист	№ докум.	Подпись	Дата
Разраб.		Купешов		26.06.78
Пров.		Марев		26.06.78
Т. контр				
Гл.кон. пр		Хачкелевич		26.06.78
Н. контр		Шоломов		26.06.78
Утверд		Гребницкий		26.06.78

Профиль алюминиевый

Лит.	Масса	Масштаб
О1	См. табл.	1:1

Лист | Листов 1

АД31 ГОСТ 4784-74

Мосмонтажспецстрой СССР
Гипроспецлегконструкция

Инв. № подл. | Подп. и дата | Взам. инв. № | Инв. № дубл. | Подп. и дата

ПА-457

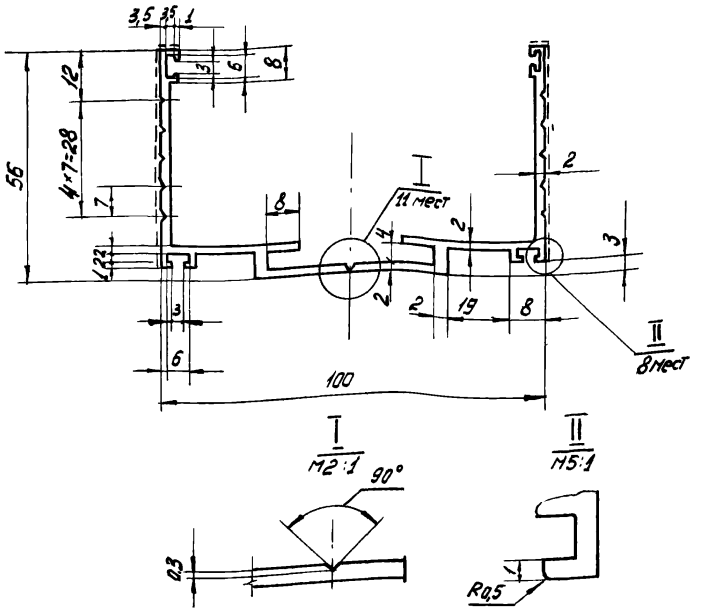

Площадь сечения, см²	Теоретическая масса п.м, кг	Момент инерции см⁴ Jx	Jy	Неуказанные радиусы, мм
4,76	1,32			Не более 0,5

Серия 1.431-16 | Выпуск 0

ПА-457

Профиль алюминиевый

Литер	Масса	Масштаб
Q_1	см. табл.	1:1

Лист | Листов 1

АД31 ГОСТ 4784-74

Минмонтажспецстрой СССР Гипроспецлегконструкция

Изм. Лист № докум. Подпись Дата
Разраб. Мышин 26.04.19
Провер. Морев 26.04.19
Т. контр.
Гл. констр. Хайкелевич 26.04.19
Н. контр. Шаламов 26.04.19
Утв. Лебедянский 26.04.19

Инв. № подл. | Подп. и дата | Взам. инв. № | Инв. № дубл. | Подп. и дата

ПА-248и

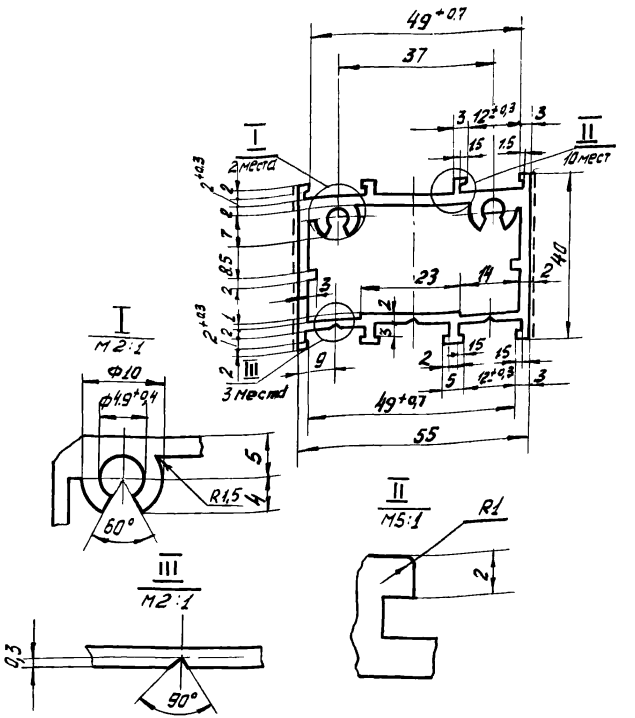

Площадь сечения, см²	Теоретическая масса п.м, кг	Момент инерции, см⁴ Jx	Jy	Неуказанные радиусы, мм
5,47	1,48			Не более 0,5

Серия 1.431-16 | Выпуск 0

ПА-248и

Профиль алюминиевый

Литер	Масса	Масштаб
Q_1	см. таблицу	1:1

Лист | Листов 1

АД31 ГОСТ 4784-74

Минмонтажспецстрой СССР Гипроспецлегконструкция

Изм. Лист № докум. Подпись Дата
Разраб. Мышин 26.04.19
Провер. Морев 26.04.19
Т. контр.
Гл. констр. Хайкелевич 26.04.19
Н. контр. Шаламов 26.04.19
Утв. Лебедянский 26.04.19

Инв. № подл. | Подп. и дата | Взам. инв. № | Инв. № дубл. | Подп. и дата

ПА-458

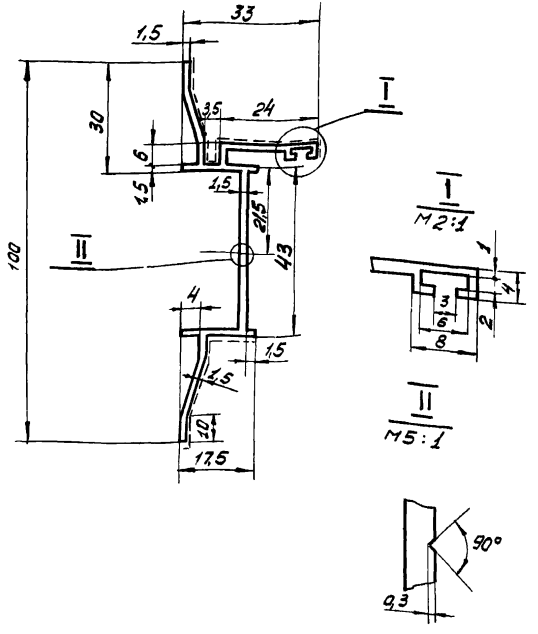

Площадь сечения, см²	Теоретическая масса п.м, м	Момент инерции, см⁴ Jx	Jy	Не указанные радиусы, мм
2,51	0,67			Не более 0,5

Серия 1.431-16 | Выпуск 0

ПА-458

Изм	Лист	№ докум.	Подпись	Дата
Разраб		Морев		26.06.78
Провер.		Ташенкова		26.06.78
Т. контр.				
Гл. констр. пр.		Хацкелевич		26.06.78
Н. контр.		Шаламов		26.06.78

Профиль алюминиевый

Литер	Масса	Масштаб
0_1	См. табл.	1:1

Лист | Листов 1

АД31 ГОСТ 4784-74

Минмонтажспецстрой СССР
Гипроспецлегконструкция

Подп. и дата | Инв. № дубл. | Взам. инв. № | Подп. и дата | Инв. № подл.

ПА-461

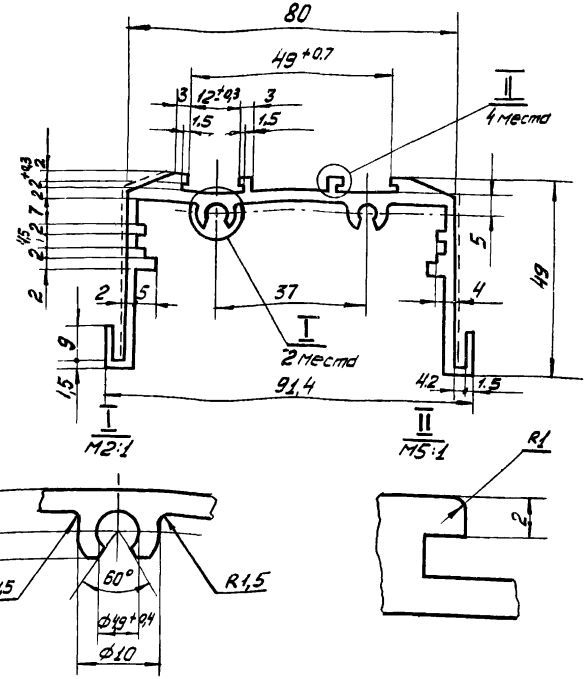

Площадь сечения, см²	Теоретическая масса п.м, кг	Момент инерции, см⁴ Jx	Jy	Не указанные радиусы, мм
5,7	1,84			Не более 0,5

Серия 1.431-16 | Выпуск 0

ПА-461

Изм	Лист	№ докум.	Подпись	Дата
Разраб		Мишин		26.06.78
Провер		Морев		26.06.78
Т. контр				
Гл. констр. пр.		Хацкелевич		26.06.78
Н. контр		Шаламов		26.06.78

Профиль алюминиевый

Литер	Масса	Масштаб
0_1	См. табл.	1:1

Лист | Листов 1

АД31 ГОСТ 4784-74

Минмонтажспецстрой СССР
Гипроспецлегконструкция

Подп. и дата | Инв. № дубл. | Взам. инв. № | Подп. и дата | Инв. № подл.

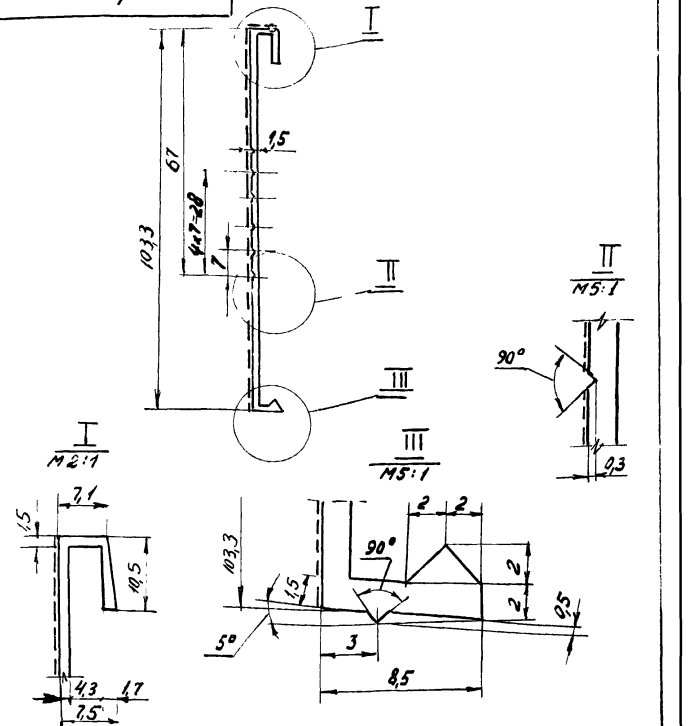

Площадь сечения см 2	Теоретическая масса п.м, кг	Момент инерции см Jx	Момент инерции см Jy	Неуказанные радиусы мм
1,8	0,48			Не более 0,5

Серия 1.431-16 Выпуск 0

ПА-462

Изм	Лист	№ докум	Подпись	Дата
Разраб		Тащенкова		26.06.18
Провер		Морев		26.06.18
Т. контр				
Гл. констр. пр		Хаухелевич		26.06.18
Н. контр		Шаламов		26.06.18
Утв		Лебединский		26.06.18

Профиль алюминиевый

Литер	Масса см табл	Масштаб
О1		1:1

Лист Листов 1

Минмонтажспецстрой СССР Гипроспецлегконструкция

АД31 ГОСТ 4784-74

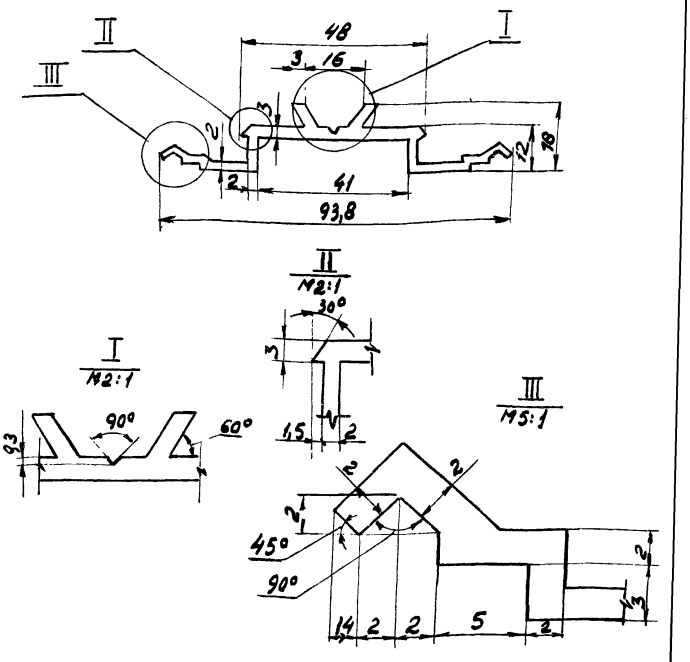

Площадь сечения см2	Теоритическая масса п.м, кг	Момент инерции см Jx	Момент инерции см Jy	Неуказанные радиусы мм
3,9	1,08			Не более 0,5

Серия 1.431-16 Выпуск 0

ПА-463

Изм	Лист	№ докум	Подпись	Дата
Разраб		Тащенкова		26.06.18
Провер		Морев		26.06.18
Т. контр				
Гл. констр. пр		Хаухелевич		26.06.18
Н. контр		Шаламов		26.06.18
Утв		Лебединский		26.06.18

Профиль алюминиевый

Литер	Масса см табл	Масштаб
О1		1:1

Лист Листов 1

Минмонтажспецстрой СССР Гипроспецлегконструкция

АД31 ГОСТ 4784-74

Инв. № подл. | Подпись и дата | Взам. инв. № | Инв. № дубл. | Подпись и дата

ПА-472

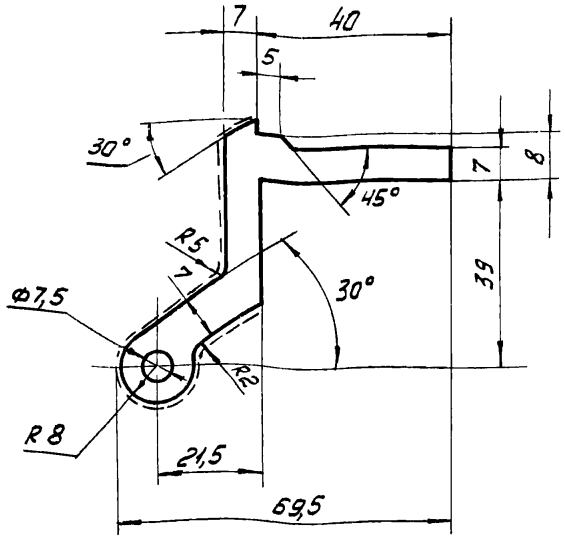

Площадь сечения, см²	Теоретическая масса П.М, кг	Момент инерции см⁴ Jx	Jy	Неуказанные радиусы, мм
8,9	2.42			не более 0,5

Серия 1.431-16 | Выпуск 0

ПА-472

Изм	Лист	№ докум.	Подп.	Дата
Разраб.		Безрукова		26.06.78
Провер.		Хайцер		26.06.78
Т. контр				
Гл. констр. пр		Хайцер		26.06.78
Н. контр.		Шаламов		26.06.78
Утв		Лебединский		26.06.78

Профиль алюминиевый

Лит.	Масса	М-Б
0₁	см. табл	1:1

Лист | Листов 1

АД 31 ГОСТ 4784-74

Минмонтажспецстрой СССР Гипроспецлегконструкция

ПА-473

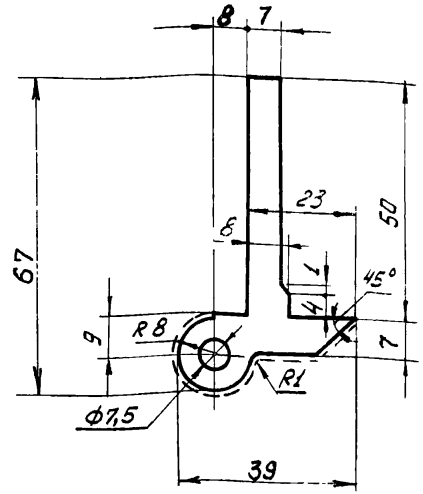

Площадь сечения см²	Теоретическая масса ПМ, кг	Момент инерции Jx	Jy	Неуказанные радиусы, мм
6,9	1 87			не более 0,5

Серия 1 431-16 | Выпуск 0

ПА-473

Изм	Лист	№ докум.	Подп.	Дата
Разраб.		Безрукова		26.06.78
Провер		Хайцер		26.06.78
Т. контр.				
Гл. констр. пр		Хайцер		26.06.78
Н. контр		Шаламов		26.06.78

Профиль алюминиевый

Лит	Масса	М-Б
0₁	см. табл.	1:1

Лист | Листов 1

АД 31 ГОСТ 4784-74

Минмонтажспецстрой СССР Гипроспецлегконструкция

Подпись и дата | Инв. № дубл. | Взам. инв. № | Подп. и дата | Инв. № подл.

ПА-251

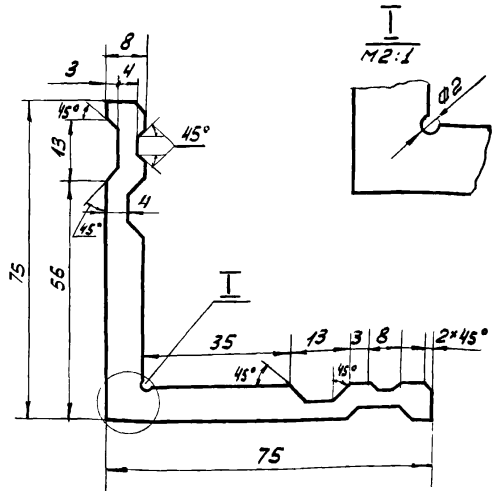

Площадь сечения, см²	Теоретическая масса ПМ, кг	Момент инерции см⁴		Неуказанные радиусы, мм
		J_x	J_y	
10,0	2,7			Не более 0,5

Серия 1.431-16 | Выпуск 0

ПА-251

Изм	Лист	№ Докум	Подп.	Дата
Разраб.		Григорьева		26.06.78
Пров.		Кулешов		26.06.78
Т. контр.				
Гл. конструктор		Хацкелевич		26.06.78
Н. контр.		Шаламов		26.06.78
Утв.		Лебединский		

Профиль алюминиевый

Литер	Масса	М-Б
0,1	см. табл.	1:1

Лист | Листов 1

АД 31 ГОСТ 4784-74

Минмонтажспецстрой СССР Гипроспецлегконструкция

Инв. № подл. | Подп. и дата | Взам. инв. № | Инв. № дубл. | Подп. и дата

ПР-72

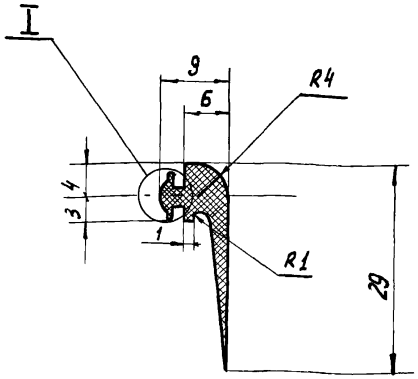

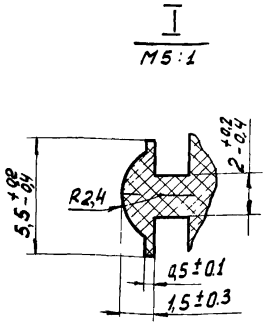

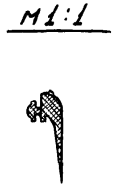

Площадь сечения см²	Теоретическая масса пм, кг	Момент инерции см⁴		Неуказанные радиусы, мм
		J_x	J_y	
0,52	0,06			не более 0,5

Серия 1.431-16 | Выпуск 0

ПР-72

Изм	Лист	№ Докум.	Подпись	Дата
Разработ.		Мочалина		26.06.78
Провер.		Морев		26.06.78
Т. контр.				
Гл. конструктор		Хацкелевич		26.06.78
Н. контр.		Шаламов		26.06.78
Утвержд.		Лебединский		26.06.78

Профиль резиновый

Лит.	Масса	М-Б
0,1	см. табл.	2:1

Лист | Листов 1

Марка НО-68-1 ТУ 38 005204-71

Минмонтажспецстрой СССР Гипроспецлегконструкция

Инв. № подл. | Подп. и дата | Взам. инв. № | Инв. № дубл. | Подп. и дата

ПА - 46

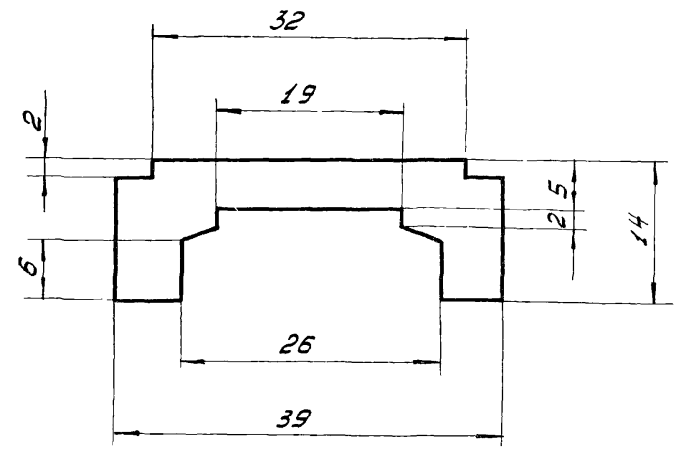

М 1:1

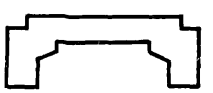

Площадь сечения см²	Теоретическая масса п.м, кг	Момент инерции, см⁴		Неуказанные радиусы, мм
		Jx	Jy	
3,16	0,87			не более 0,5

Серия 1.431-16 | Выпуск 0

ПА - 46

Профиль алюминиевый

Изм	Лист	№ докум.	Подп.	Дата
Разраб.		Безрукова		26.06.78
Пров.		Карпилов		26.06.78
Т. контр.				
Гл. к. пр		Хайцер		26.06.78
Н. контр.		Шаламов		26.06.78

Лит	Масса	Масшт
0,1	см. табл.	2:1

Лист | Листов 1

АД 31 ГОСТ 4784-74

Минмонтажспецстрой СССР

Изм	Лист	№ докум.	Подп.	Дата
Разраб.				
Пров.				
Т. контр.				

Лит	Масса	Масшт.

Лист | Листов

Минмонтажспецстрой СССР

Взам. инв. № | Инв. № дубл. | Подп. и дата | Подп. и дата | Инв. № подл.

ПР-61

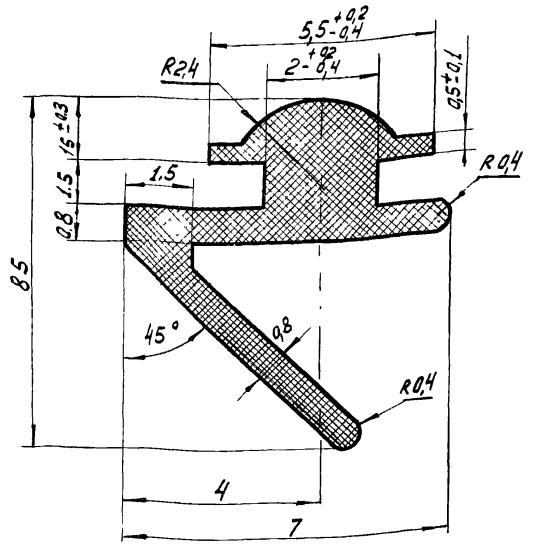

М1:1

Площадь сечения, см²	Теоретическая масса пм, кг	Момент инерции, см⁴ Jx	Jy	Неуказанные радиусы, мм
0,15	0,02			Не более 0,5

Серия 1.431-16 Выпуск 0

Разраб.	Морев		26.06.78
Провер.	Морев		26.06.78
Т. контр.			
Гл. конструктор	Кацкелевич		26.06.78
Н. контр.	Шаламов		26.06.78
Утв.	Лебединский		26.06.78

Профиль резиновый

Литер	Масса	Масштаб
0₁	см. табл.	10:1

Лист | Листов 1

Марка НО-68-1
ТУ 38 005.204-71

Минмонтажспецстрой СССР
Гипроспецлегконструк.

ПР-68

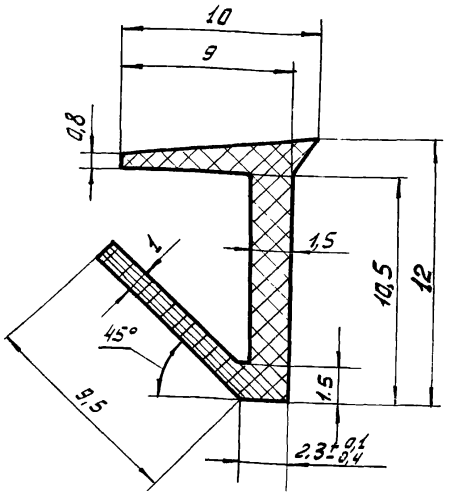

М1:1

Площадь сечения, см²	Теоретическая масса пм, кг	Момент инерции, см⁴ Jx	Jy	Неуказанные радиусы, мм
0,3	0,04			Не более 0,5

Серия 1.431-16 Выпуск 0

Разраб.	Булешов		21.06.78
Провер.	Морев		21.06.78
Т. контр.			
Гл. конструктор	Кацкелевич		26.06.78
Н. контр.	Шаламов		26.06.78
Утв.			26.06.78

Профиль резиновый

Лит.	Масса	Масшт.
0₁	см. табл.	5:1

Лист | Листов 1

Марка НО-68-1
ТУ 38 005204-71

Минмонтажспецстрой СССР
Гипроспецлегконструк.

Инв. № подл. | Подпись и дата | Взам. инв. № | Инв. № дубл. | Подпись и дата

gost.e-ecolog.ru