ГОСУДАРСТВЕННЫЙ КОМИТЕТ СОВЕТА МИНИСТРОВ СССР
ПО ДЕЛАМ СТРОИТЕЛЬСТВА
(ГОССТРОЙ СССР)

ТИПОВЫЕ КОНСТРУКЦИИ И ДЕТАЛИ ЗДАНИЙ И СООРУЖЕНИЙ

Серия 1.431-9

ПЕРЕГОРОДКИ ПАНЕЛЬНЫЕ ИЗ АСБЕСТОЦЕМЕНТНЫХ ЛИСТОВ В СТАЛЬНОМ КАРКАСЕ

ВЫПУСК 2

МОНТАЖНЫЕ УЗЛЫ

12695
ЦЕНА 0-60 0-76

gost.e-ecolog.ru

ЦЕНТРАЛЬНЫЙ ИНСТИТУТ ТИПОВОГО ПРОЕКТИРОВАНИЯ
ГОССТРОЯ СССР

Москва, А-445, Смольная ул., 22

Сдано в печать 1970 г.

Заказ № 6650 Тираж 400 экз.

ГОСУДАРСТВЕННЫЙ КОМИТЕТ СОВЕТА МИНИСТРОВ СССР
ПО ДЕЛАМ СТРОИТЕЛЬСТВА
(ГОССТРОЙ СССР)

ТИПОВЫЕ КОНСТРУКЦИИ И ДЕТАЛИ ЗДАНИЙ И СООРУЖЕНИЙ

Серия 1.431-9

ПЕРЕГОРОДКИ ПАНЕЛЬНЫЕ ИЗ АСБЕСТОЦЕМЕНТНЫХ ЛИСТОВ В СТАЛЬНОМ КАРКАСЕ

ВЫПУСК 2
МОНТАЖНЫЕ УЗЛЫ

РАЗРАБОТАНЫ
ГПИ ПРОМСТРОЙПРОЕКТ

УТВЕРЖДЕНЫ И ВВЕДЕНЫ В ДЕЙСТВИЕ
ГОССТРОЕМ СССР
с 1 МАРТА 1978 г
ПОСТАНОВЛЕНИЕ № 222
от 29 НОЯБРЯ 1977 г

12695 1
2

Лист		Стр.
	Пояснительная записка	3,4
1	Узел 1	5
2	Разрезы к узлу 1	6
3	Узел 2	7
4	Узел 3	8
5	Узел 4	9
6	Узел 5	10
7	Узел 6	11
8	Узел 7	12
9	Узел 8	13
10	Узел 9	14
11	Узел 10	15
12	Узлы 11, 13	16
13	Узел 13	17
14	Узел 14	18
15	Узел 15	19
16	Узел 16	20
17	Узел 17	21
18	Узел 18	22
19	Узел 19	23
20	Узел 20	24
21	Узел 21	25
22	Узел 22	26
23	Узел 23	27
24	Узел 24	28
25	Узел 25	29
26	Узел 26	30
27	Узел 27	31
28	Узел 28	32
29	Узел 29	33
30	Узел 30	34
31	Разрезы к узлу 30	35
32	Узел 31	36
33	Узел 32	37
34	Узел 33	38

12695

1. Серия „Перегородки панельные из асбестоцементных листов в стальном каркасе" разработана в трех выпусках:

   Выпуск 0 – материалы для проектирования,

   Выпуск 1 – рабочие чертежи;

   Выпуск 2 – монтажные узлы.

2. В выпуске 2 разработаны узлы крепления панелей перегородок к стойкам фахверка, узлы крепления стальных профилированных листов зашивки к панелям и ригелям, узлы крепления стоек фахверка к полу и к следующим конструкциям покрытия:

   - стропильным фермам из трубчатых профилей;
   - рамным конструкциям типа „Плауэн",
   - пространственным решетчатым конструкциям типа „Модуль" и „Берлин"

3. Монтажные узлы разработаны в предположении, что панели перегородок поставляются полной заводской готовности

4. Рабочие чертежи панелей перегородки стоек консольных перегородок разработаны в выпуске 1 Рабочие чертежи стоек фахверка (СФ) и ригелей с элементами крепления разрабатываются в конкретных проектах.

5. Сварку производить электродами типа Э-42 ГОСТ 9467-60 Толщину сварных швов принимать по наименьшей толщине свариваемых элементов.

6. Для крепления стоек перегородок приняты самозанкеривающиеся болты БКЦ конструкции НИИЖБ г. Москва.

7. Узлы, разработанные в выпуске 2, замаркированы на монтажных схемах в выпуске 0.

8. Стальные оцинкованные профилированные листы крепить к панелям и между собой комбинированными заклепками по ТУ-34-5814-70. К ригелям

листы крепить самонарезающими болтами по ТУ 34-5815-70 Министерства энергетики и электрификации СССР

9. Крепление панелей и ригелей к стойкам выполняется на болтах по ГОСТ 7798-70 и шпильках ф 10 мм

10. В серии принимаются следующие условные обозначения для изображения соединений:

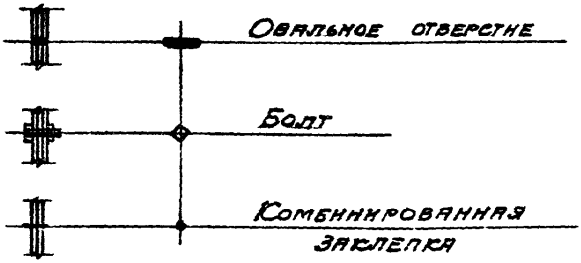


Сварной шов заводской


Сварной шов монтажный

12695

ТК 1973	Пояснительная записка	Серия 1.431-9	Выпуск 2	Лист —

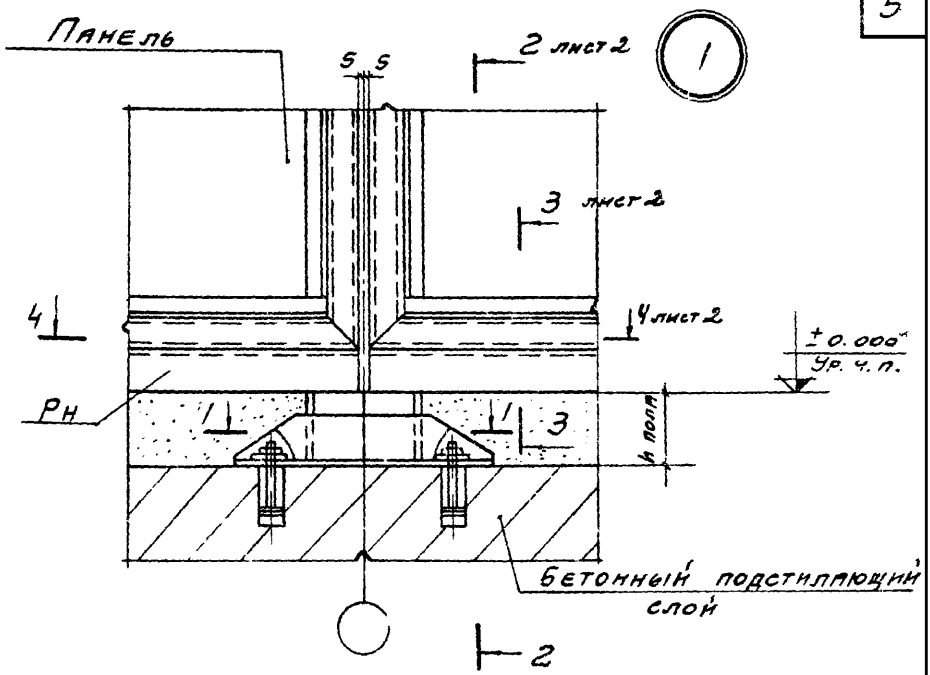

1-1

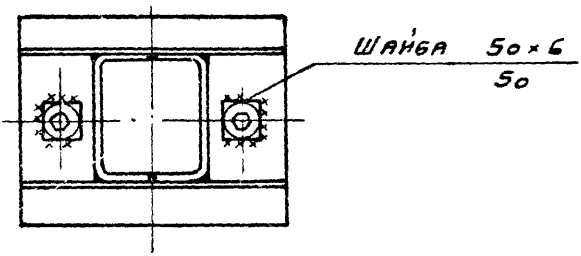

12695

ТК 1973	Узел 1	Серия 1.431-9	
		Выпуск 2	Лист 1

2-2

3-3

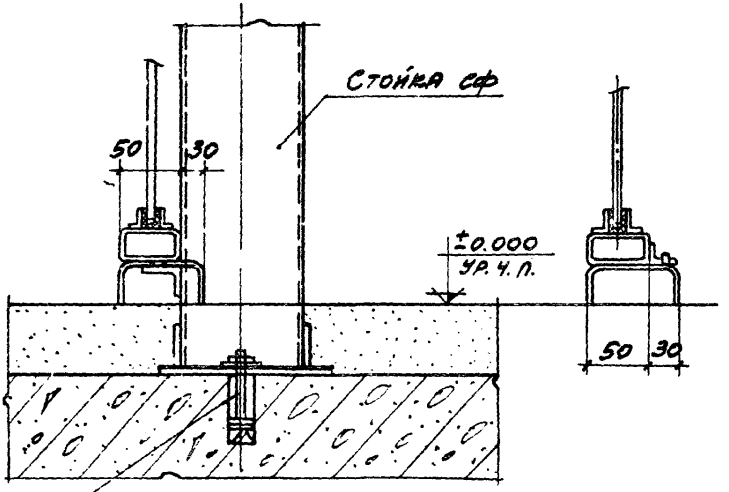

Самозаанкеривающиеся цанговые болты конструкции НИИЖБ БКЦ 12 × 150

4-4

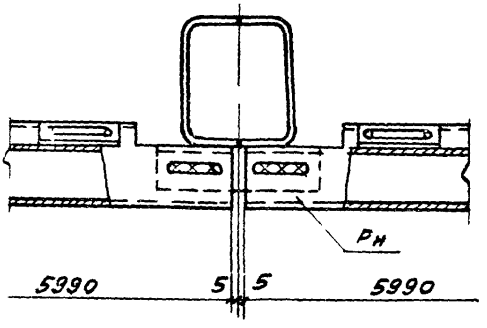

12695

ТК 1973	Разрезы к узлу 1.	Серия 1.431-9	
		Выпуск 2	Лист 2

2

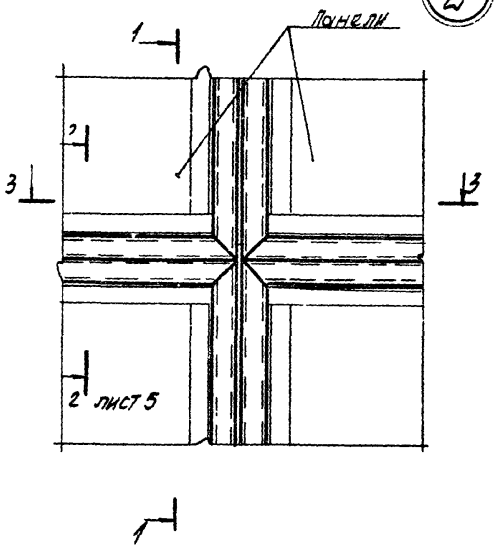

1-1

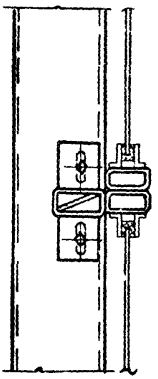

3-3

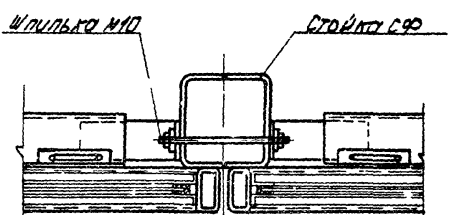

ТК 1973	Узел 2	Серия 1.431-9 Выпуск 6 Лист 3

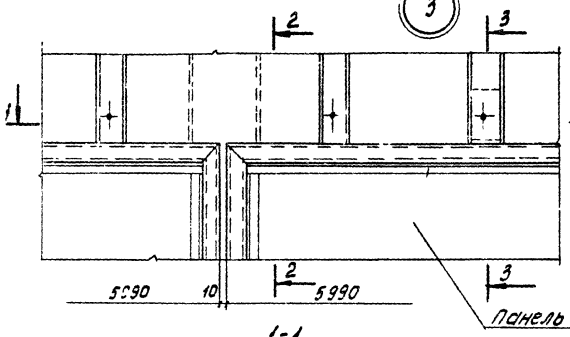

1-1

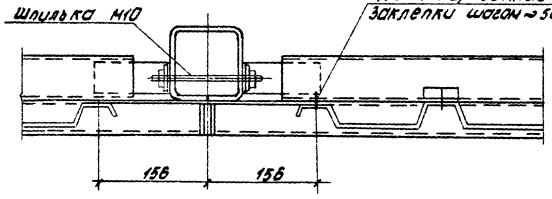

2-2

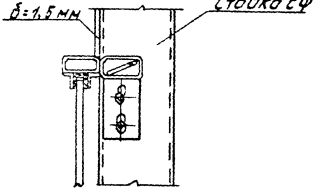

3-3

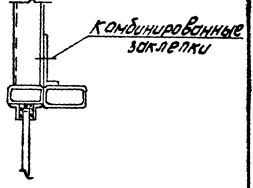

ТК 1973	Узел 3	Серия 1.431-9	
		Выпуск 2	Лист 4

4

2-2

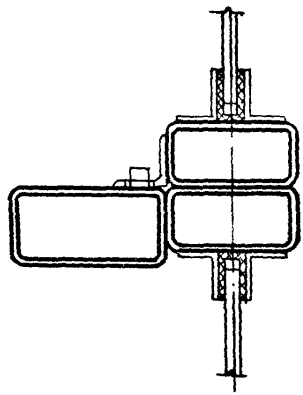

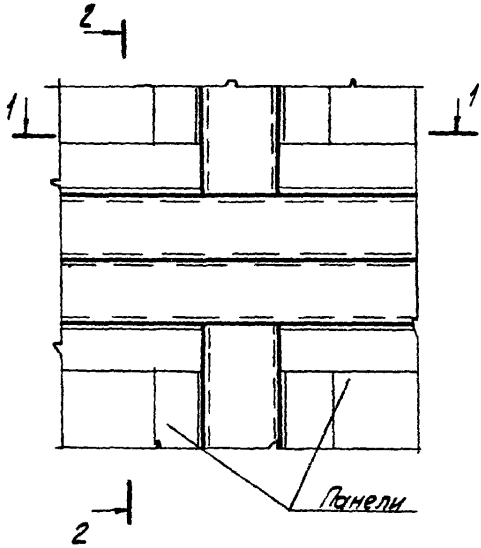

1-1

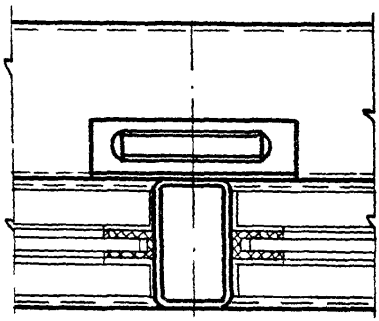

5

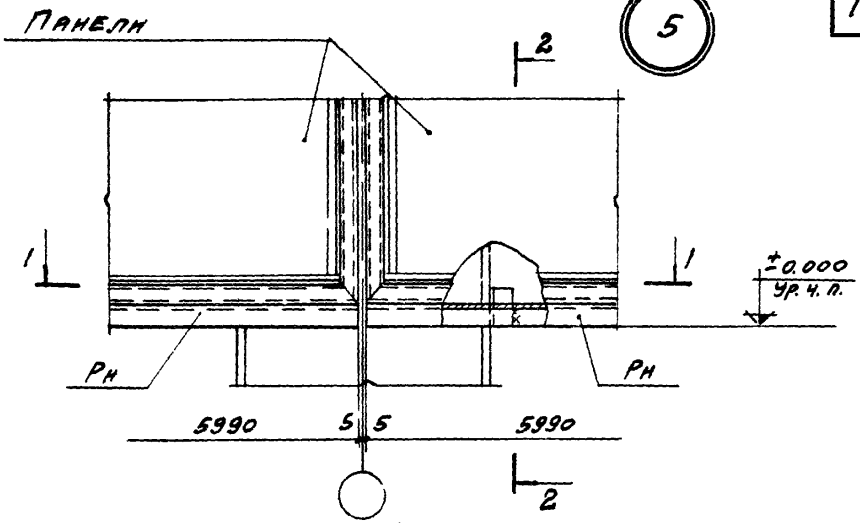

1-1

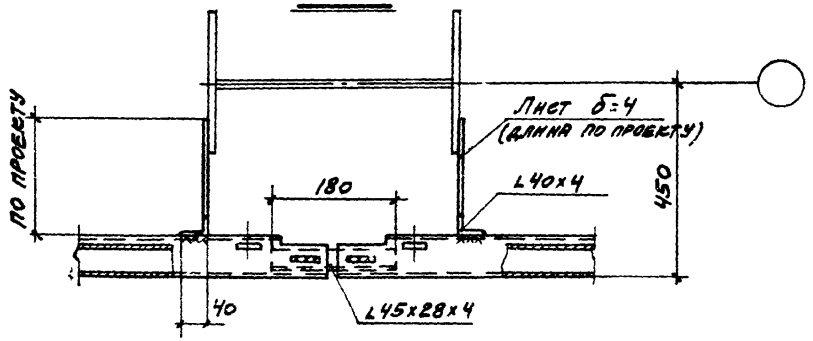

2-2

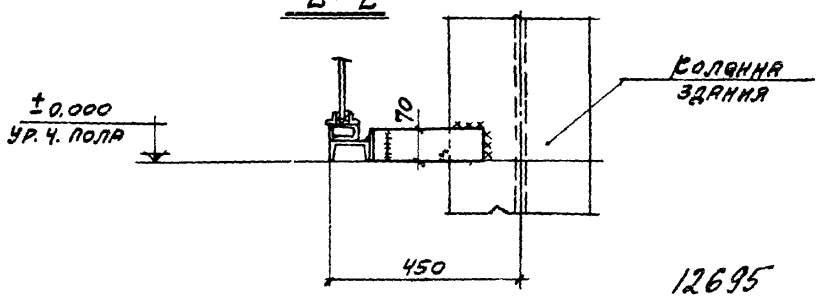

12695

ТК 1973	Узел 5	Серия і. 431-9	
		Выпуск 2	Лист 6

6

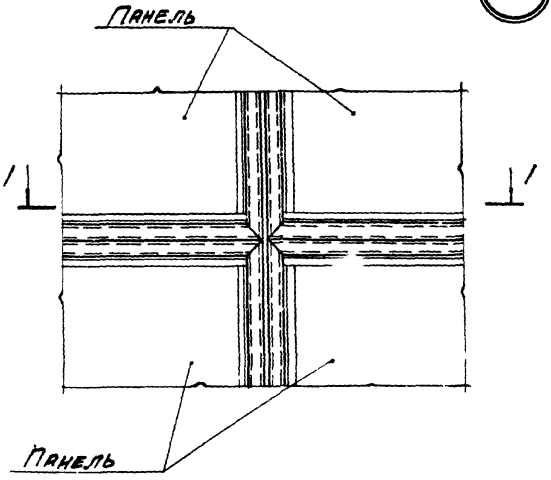

1-1

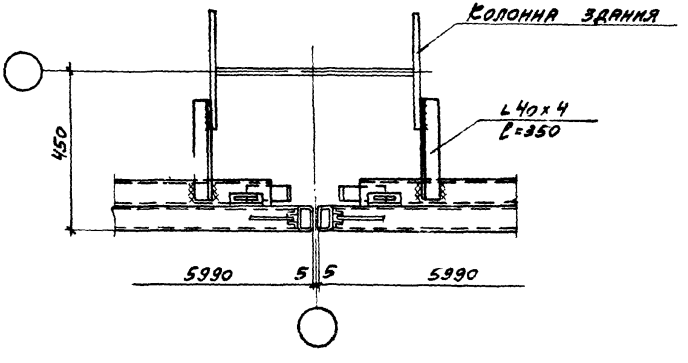

12695

ТК 1973	Узел 6	Серия 1.431-9	
		Выпуск 2	Лист 7

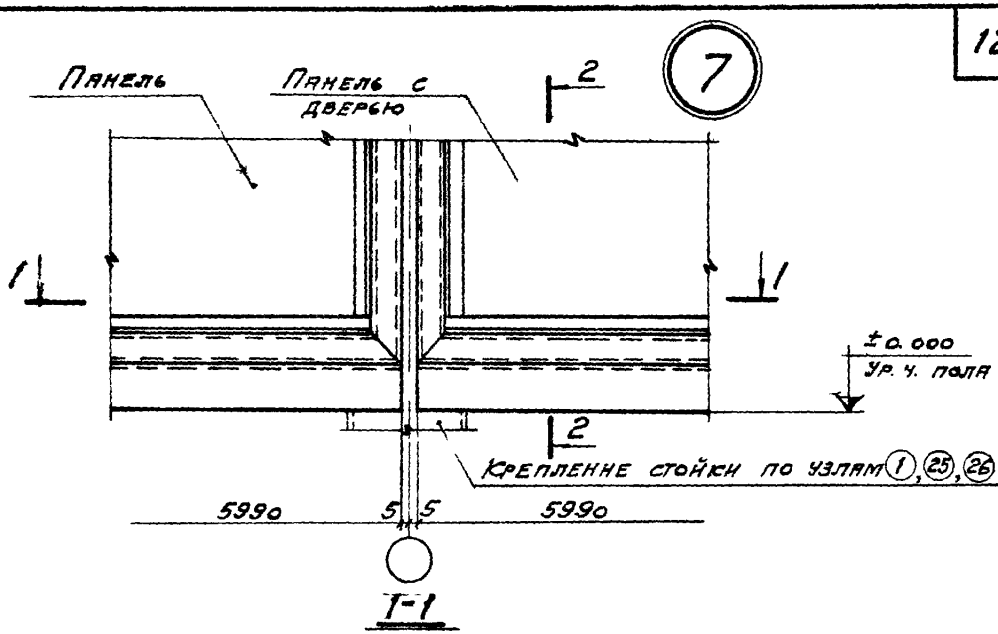

1-1

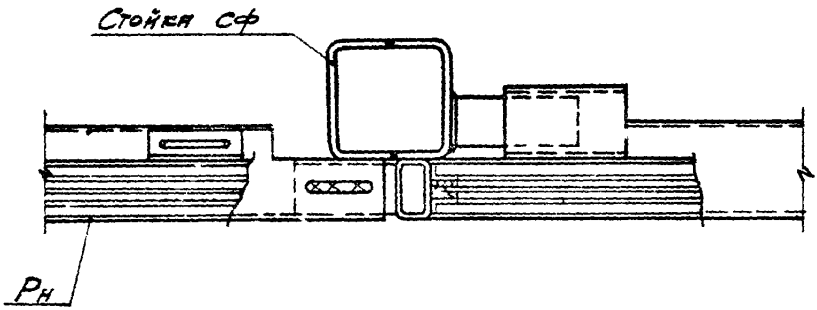

2-2

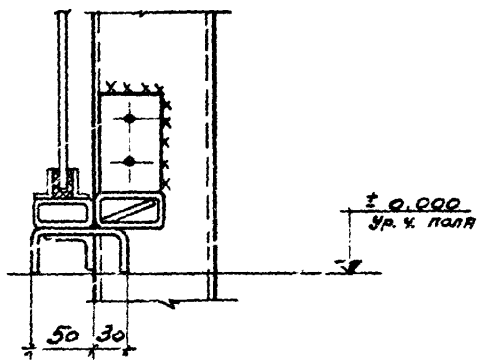

12695

ТК 1973	Узел 7	Серия 1.431-9	
		Выпуск 2	Лист 8

8

1-1

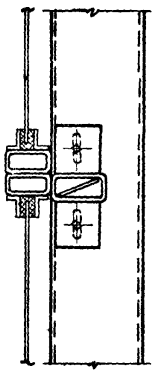

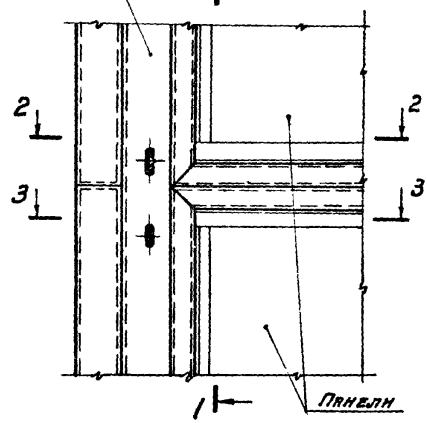

2-2

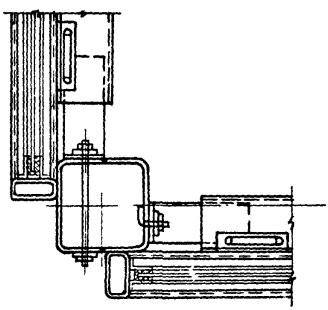

3-3

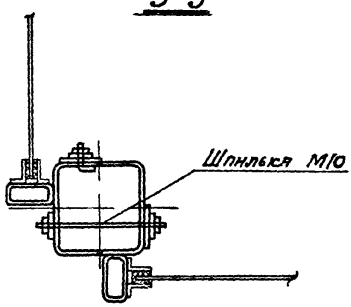

12695

ТК 1973	Узел 8	Серия 1.431-9	
		Выпуск 2	Лист 9

9

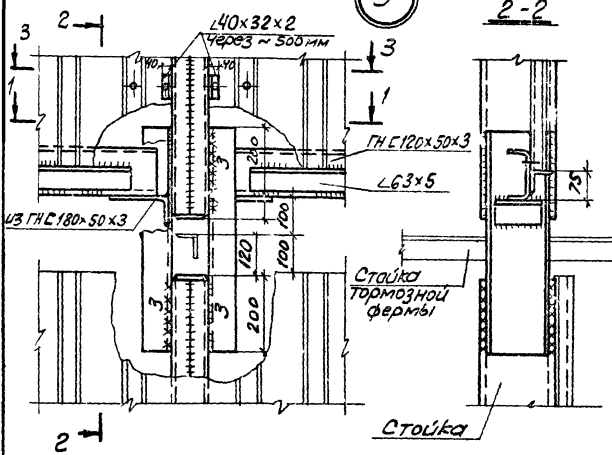

ТК 1973	Узел 9	Серия 1.431-9	
		Выпуск 2	Лист 10

10

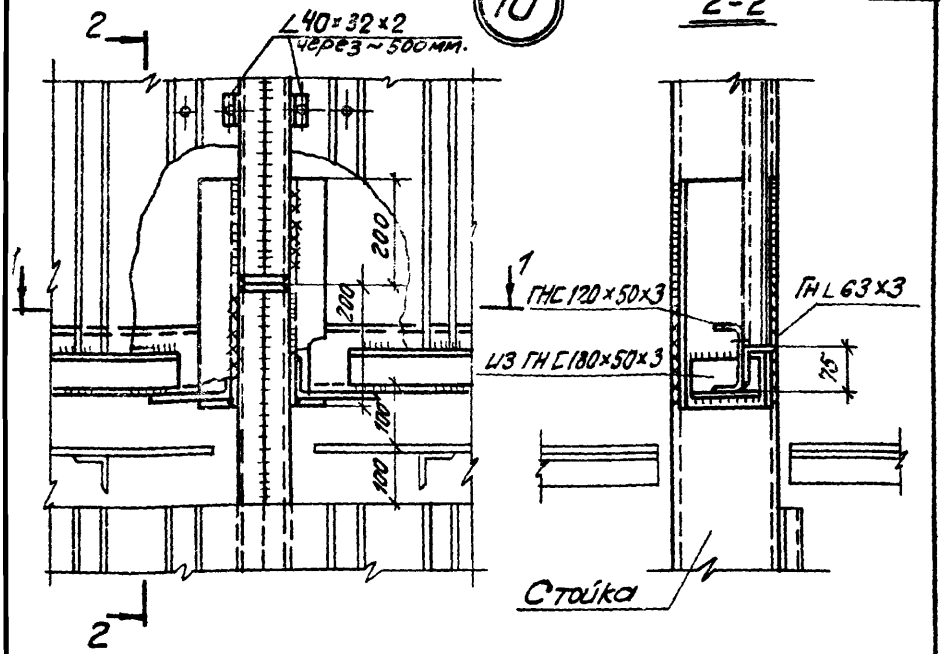
2
∠40×32×2
через ~500мм.
200
200
100
100
2
1
2-2
1
ГНС 120×50×3
ГНL 63×3
из ГНС 180×50×3
75
Стойка

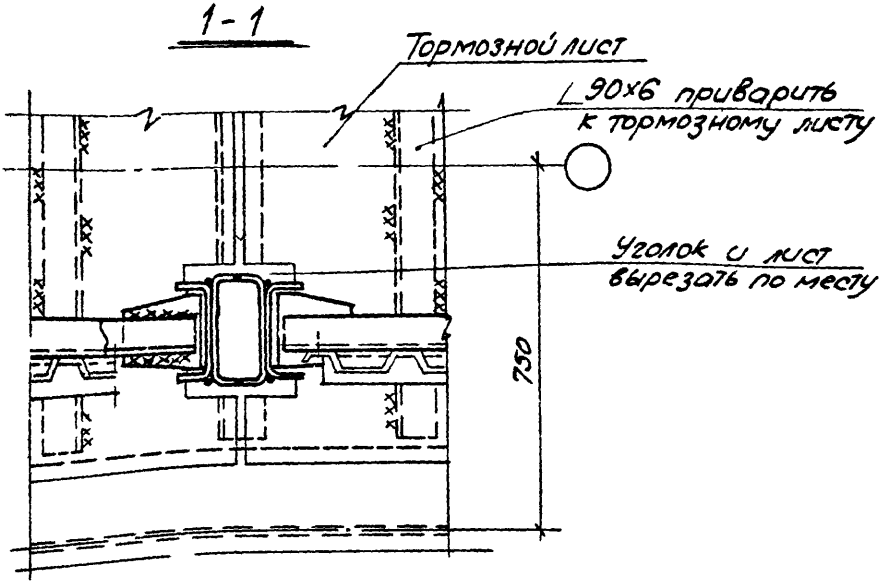
1-1
Тормозной лист
∠90×6 приварить
к тормозному листу
Уголок и лист
вырезать по месту
750

11

12

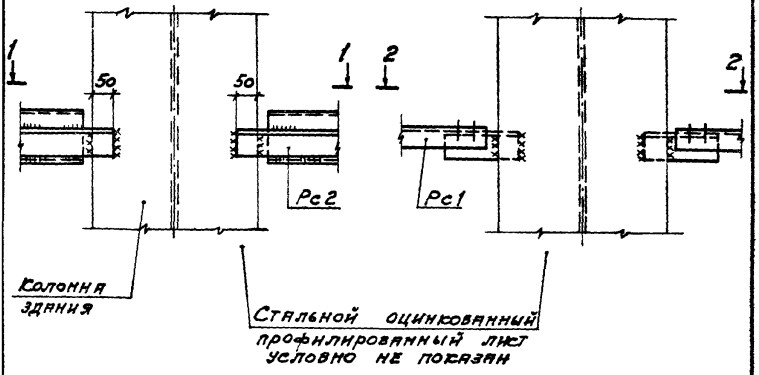

1-1

2-2

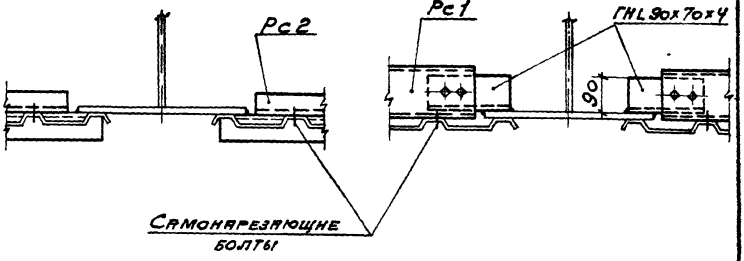

12695

ТК 1973	Узлы 11, 12	Серия 1.431-9	
		Выпуск 2	Лист 12

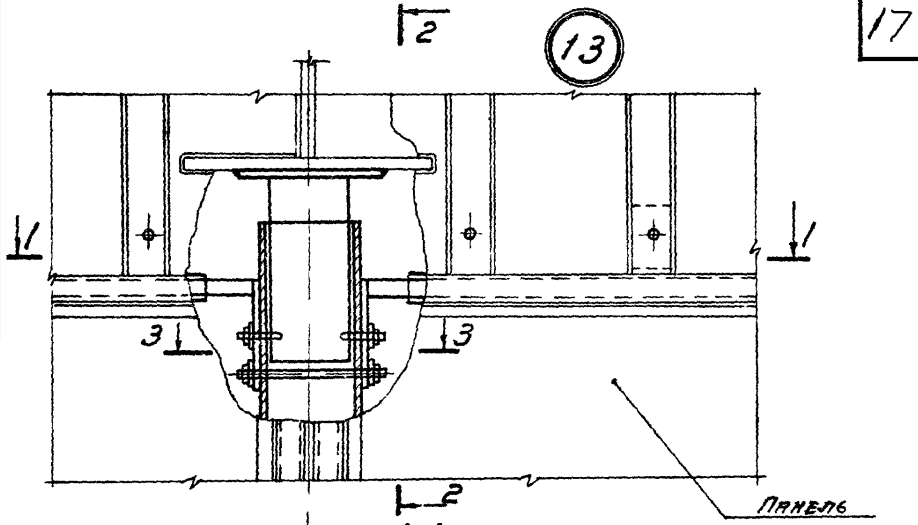

1-1

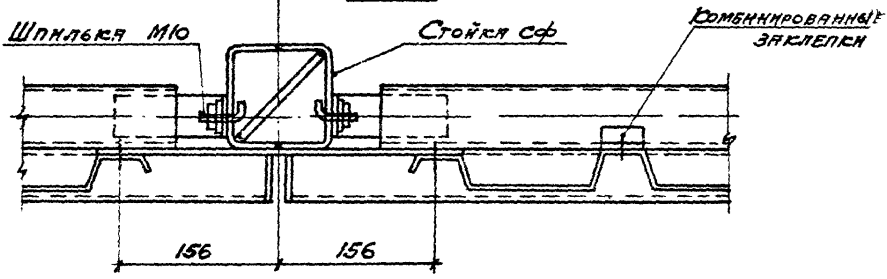

2-2

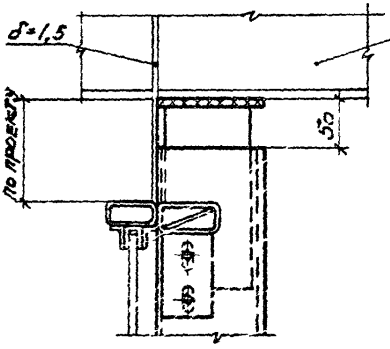

3-3

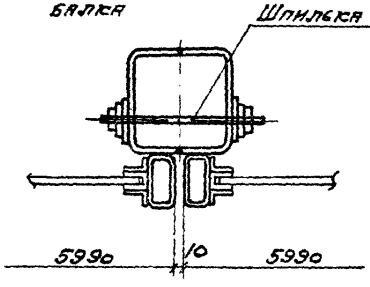

12695

ТК 1973	Узел 13	Серия 1.431-9	Выпуск 2	Лист 13

14

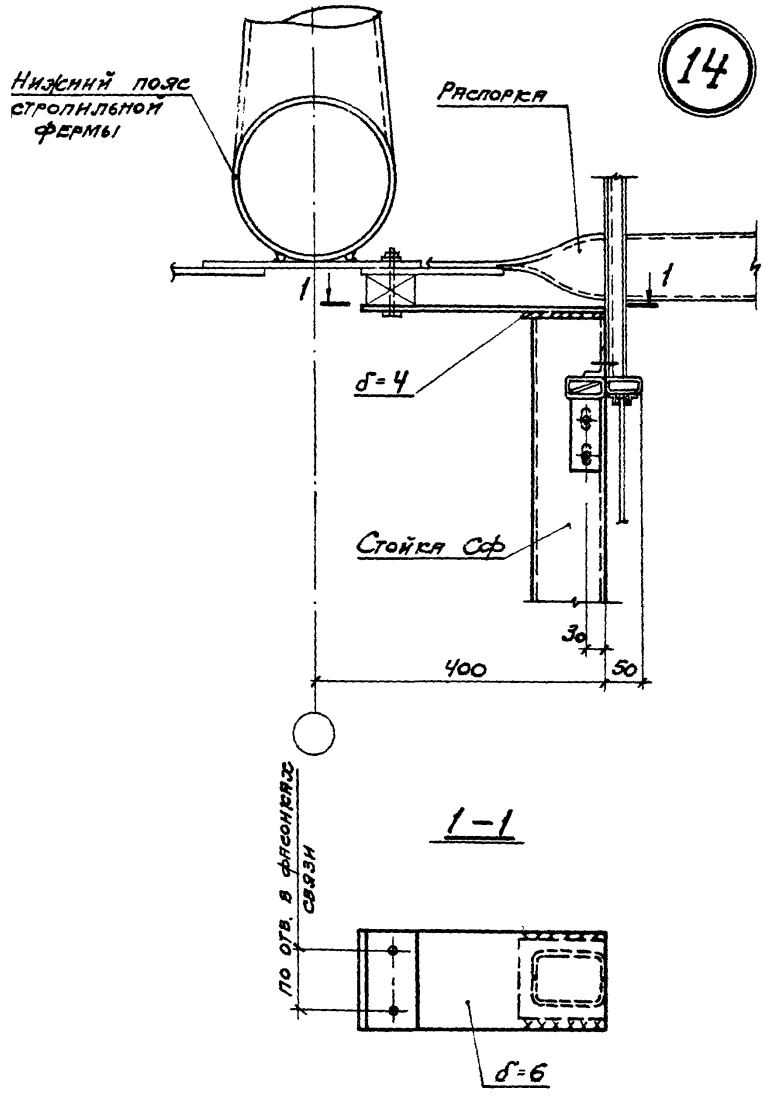

1–1

12695

ТК 1973	Узел 14	Серия 1.431-9	
		Выпуск 2	Лист 14

15

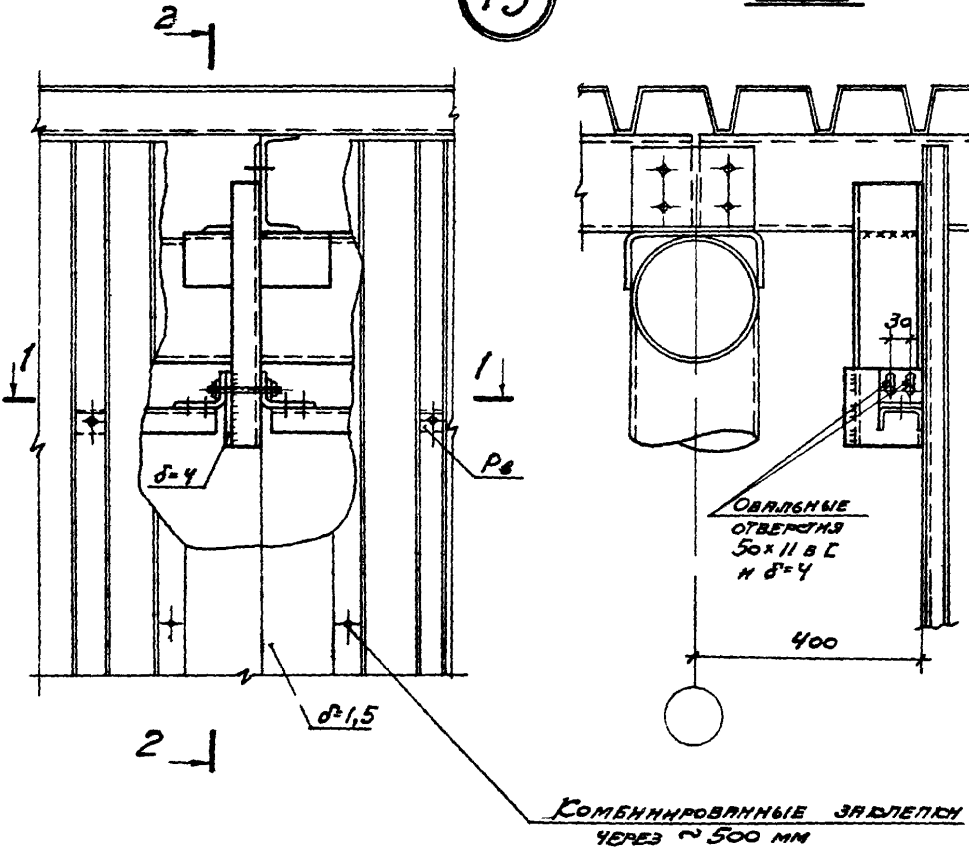

1-1

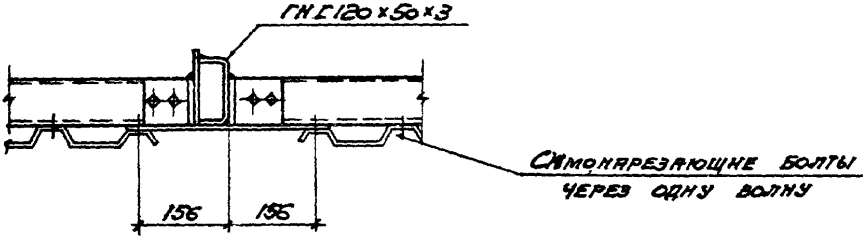

12695

ТК 1973	Узел 15	Серия 1.431-9	
		Выпуск 2	Лист 15

16

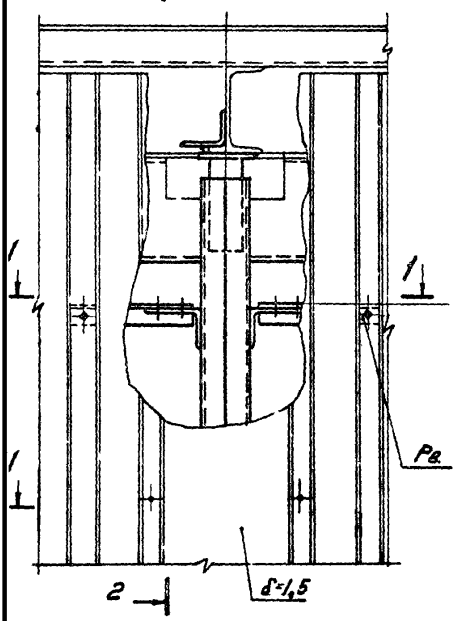

2-2

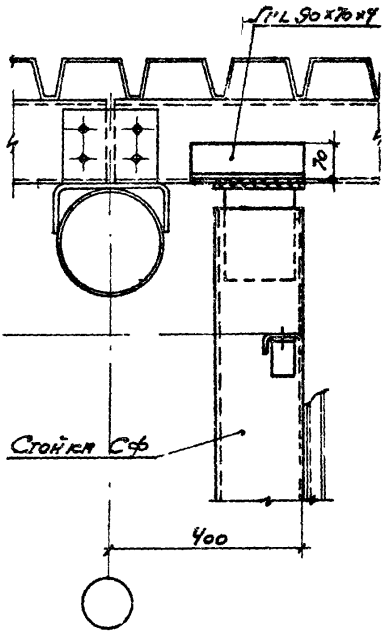

1-1

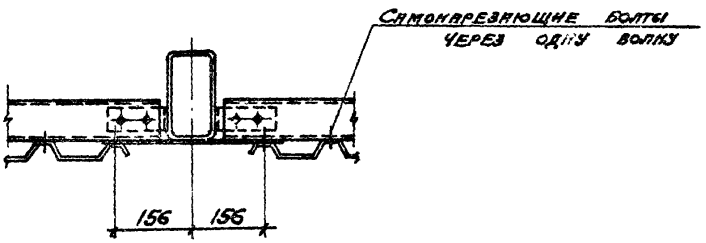

12695

ТК 1973	Узел 16	Серия 1.431-9	
		Выпуск 2	Лист 16

17

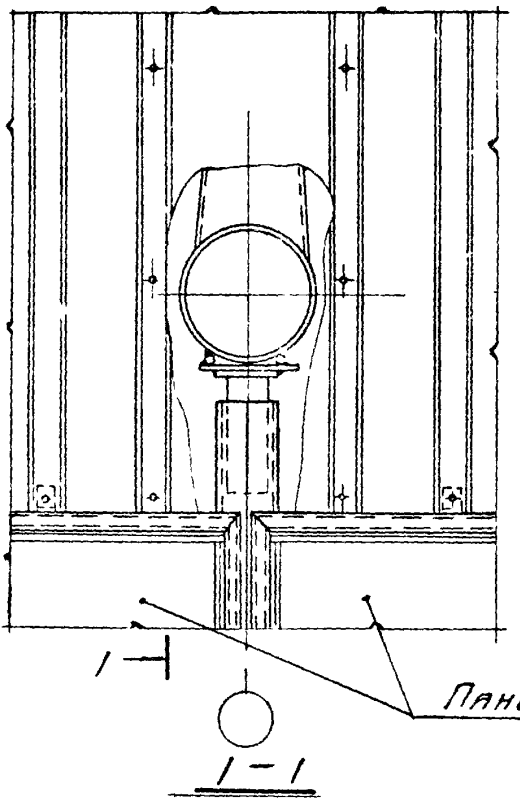

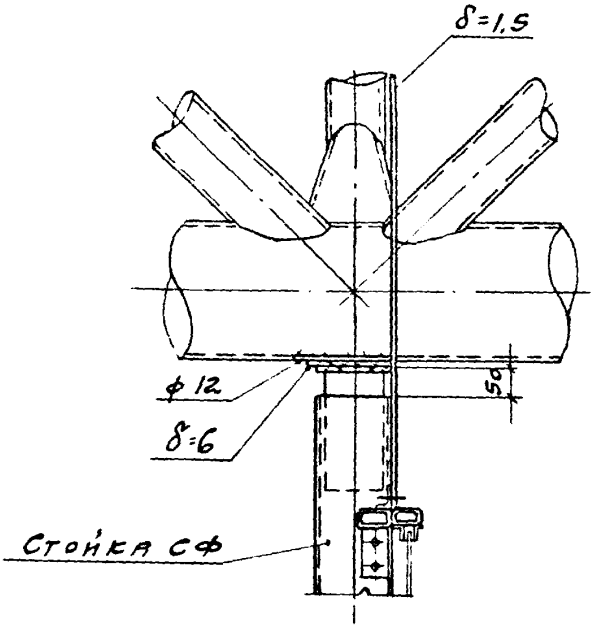

12695

ТД	Узел 17	Серия 1.431-9	
1973		Выпуск 2	Лист 17

18

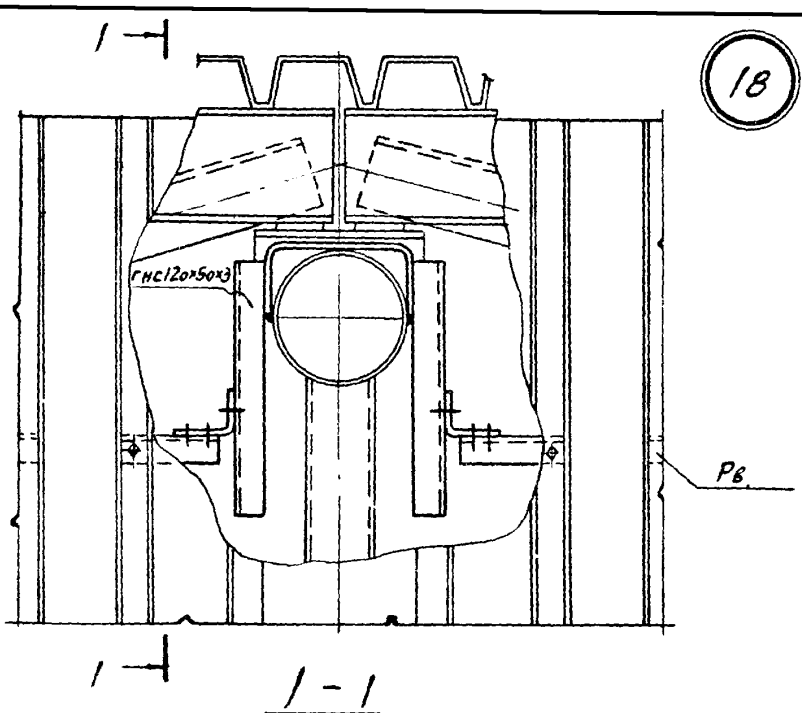

1 - 1

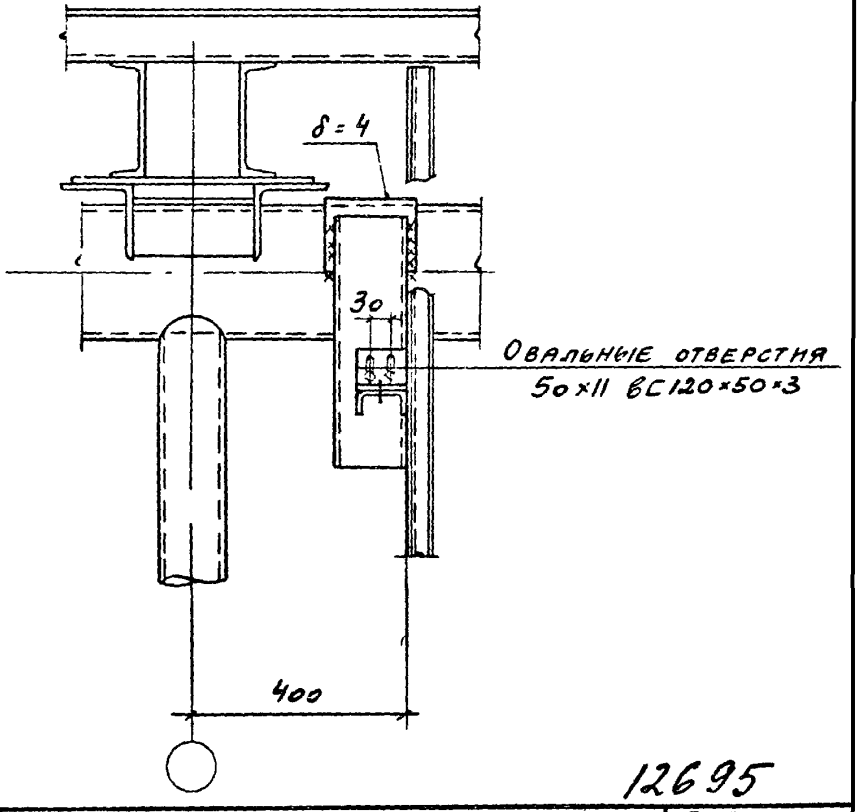

12695

ТК	Узел 18	Серия 1.431-9	
1973		Выпуск 2	Лист 18

19

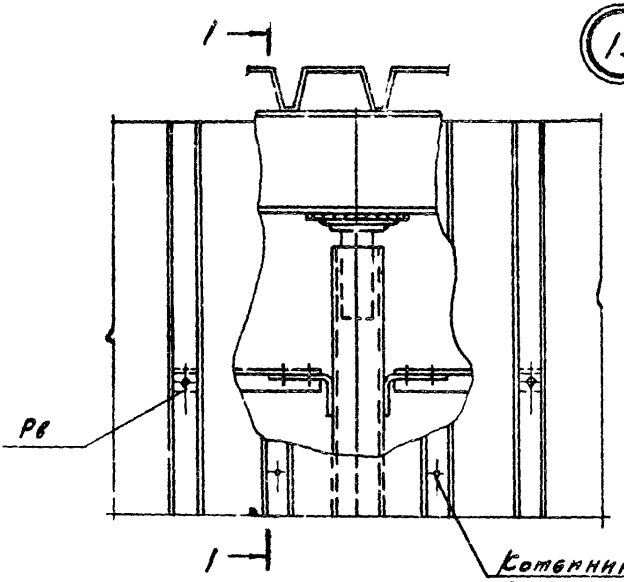

1-1

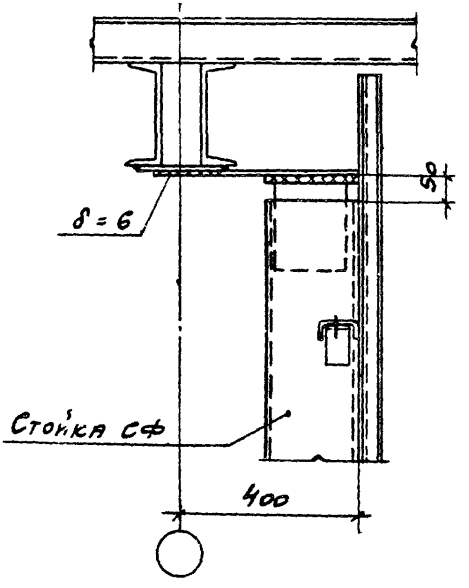

12695

ТК 1973	Узел 19	Серия 1.431-9	
		Выпуск 2	Лист 19

20

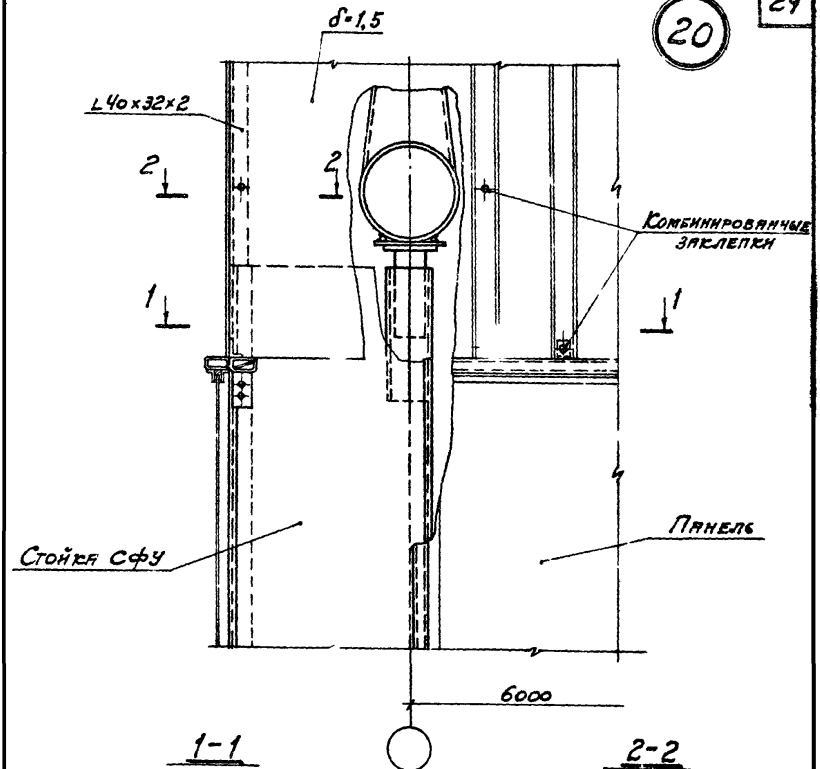

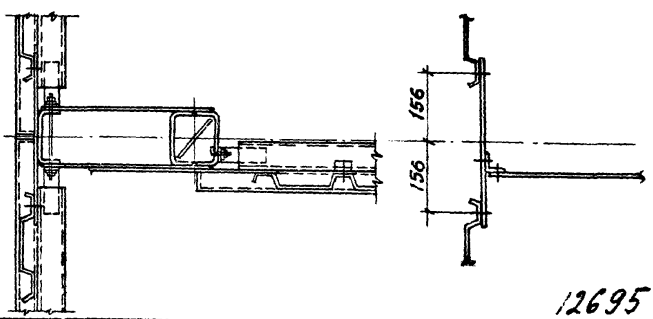

12695

ТК 1973	Узел 20	Серия 1.431-9	
		Выпуск 2	Лист 20

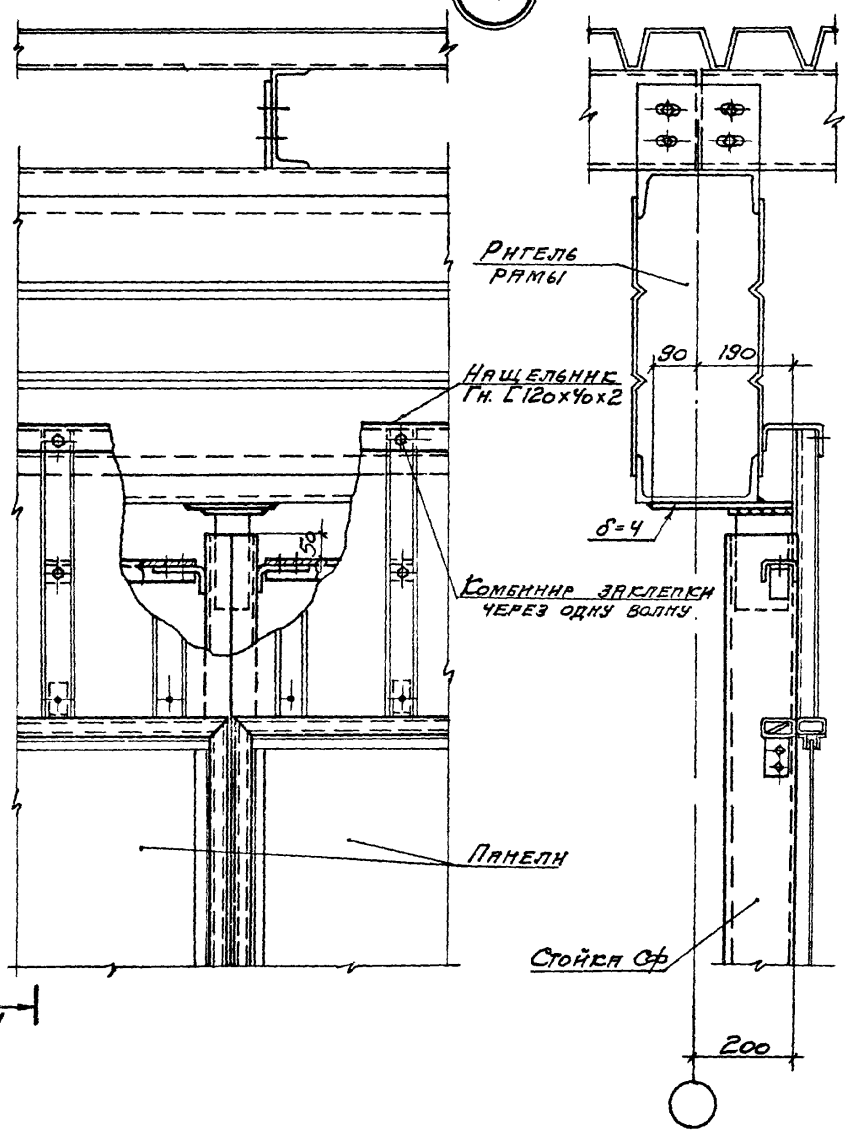

ТК 1973

Узел 21

Серия 1.431-9
Выпуск 2
Лист 21

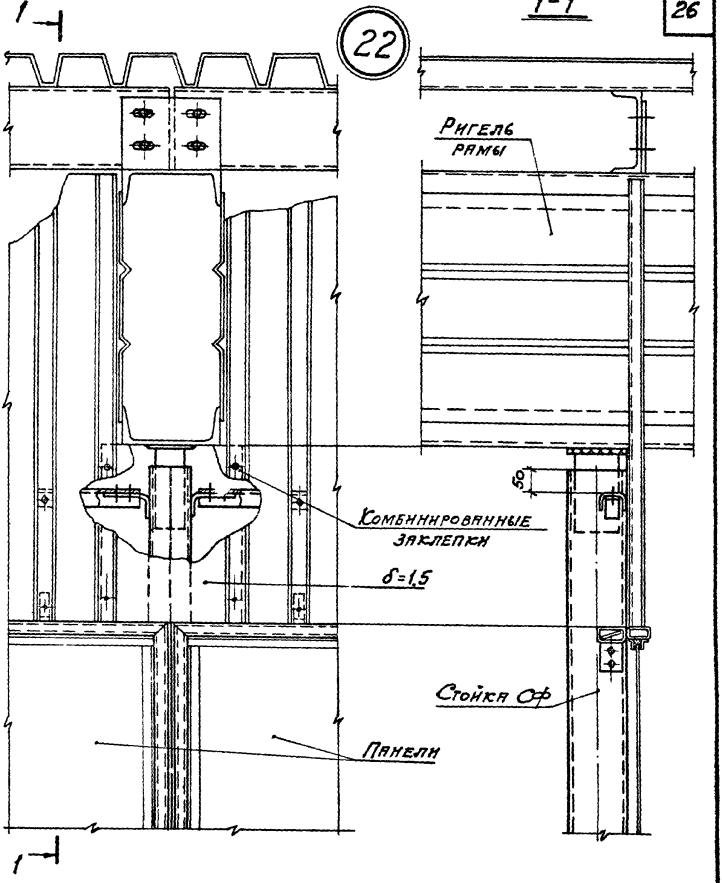

12695

ТК 1973	Узел 22	Серия 1.431-9	
		Выпуск 2	Лист 22

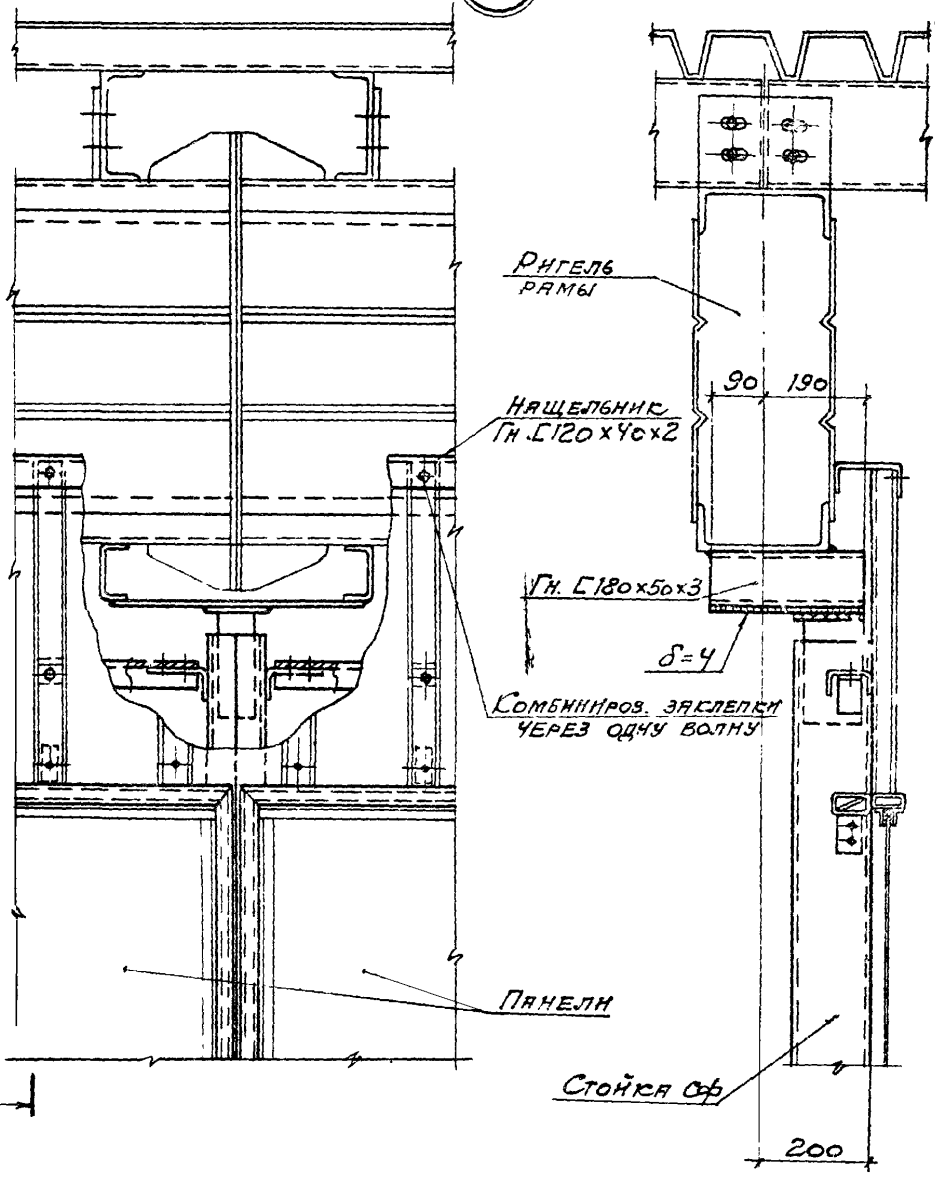

12695

ТК 1973	Узел 23	Серия 1.431-9	Выпуск 2	Лист 23

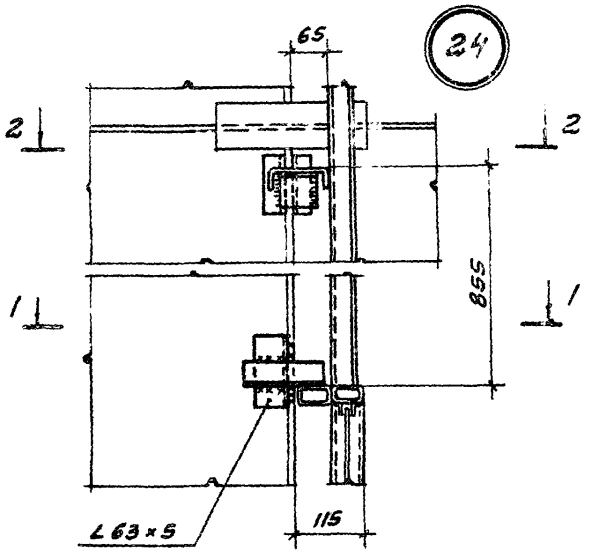

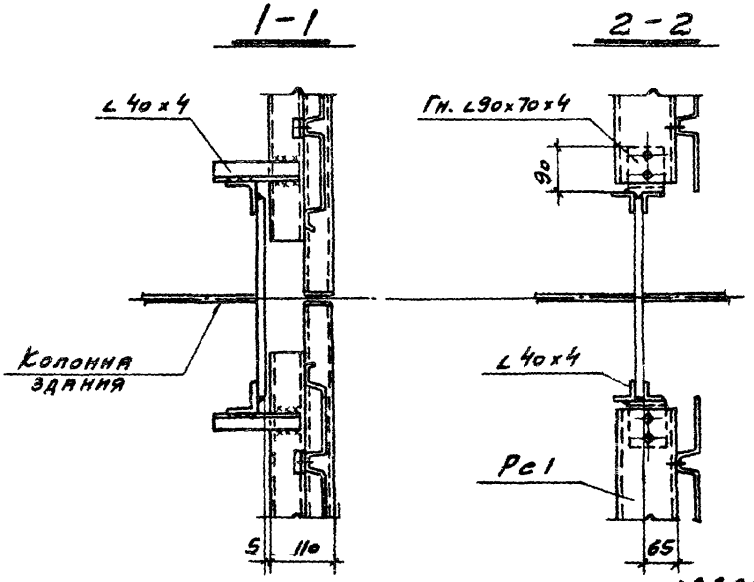

12695

ТК 1978	Узел-24	Серия 1.431-9	
		Выпуск 2	Лист 24

25

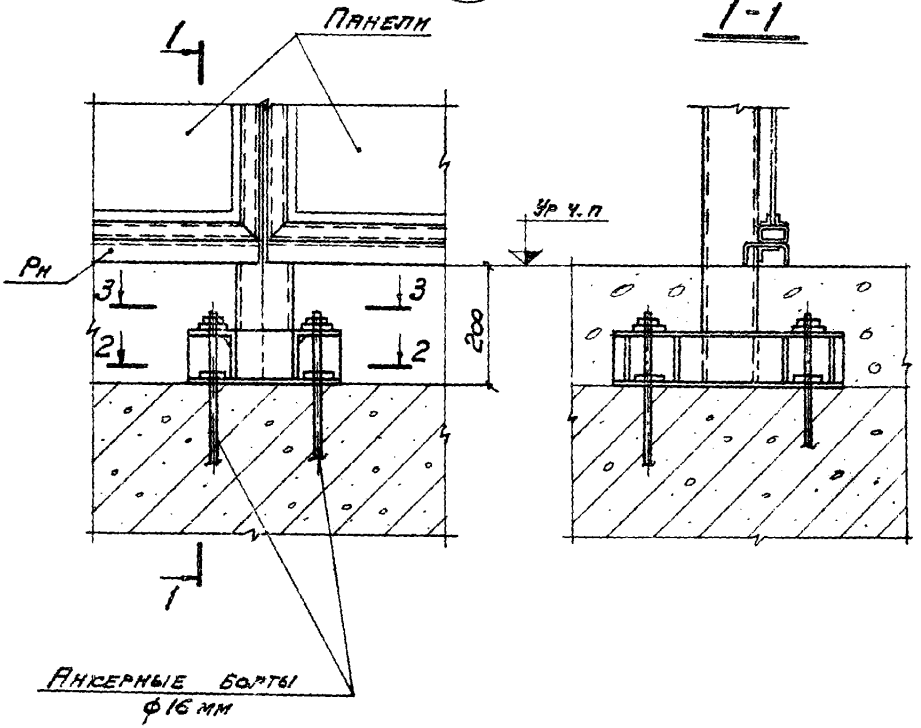

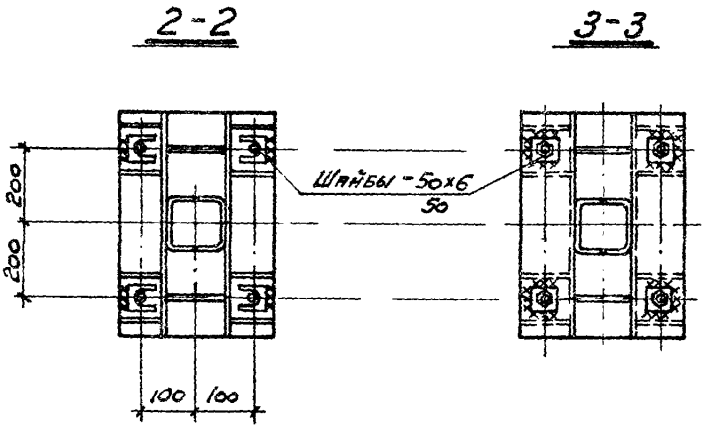

12695

ТК 1973

Узел 25

Серия	
1.431-9	
Выпуск	Лист
2	25

26

1-1

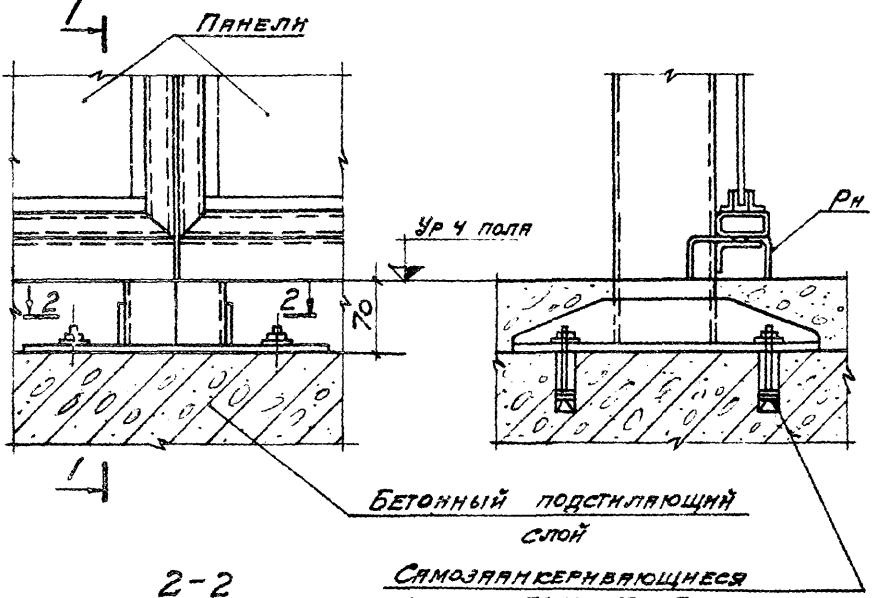

2-2

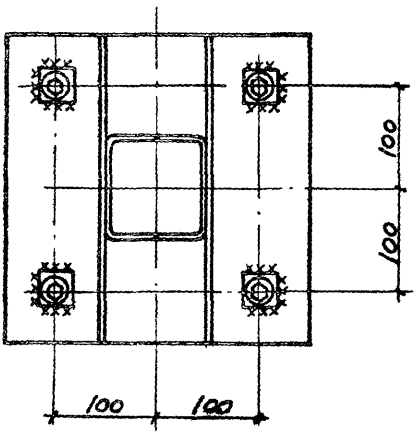

12695

ТК 1973	Узел 26	Серия 1.431-9	
		Выпуск 2	Лист 26

27

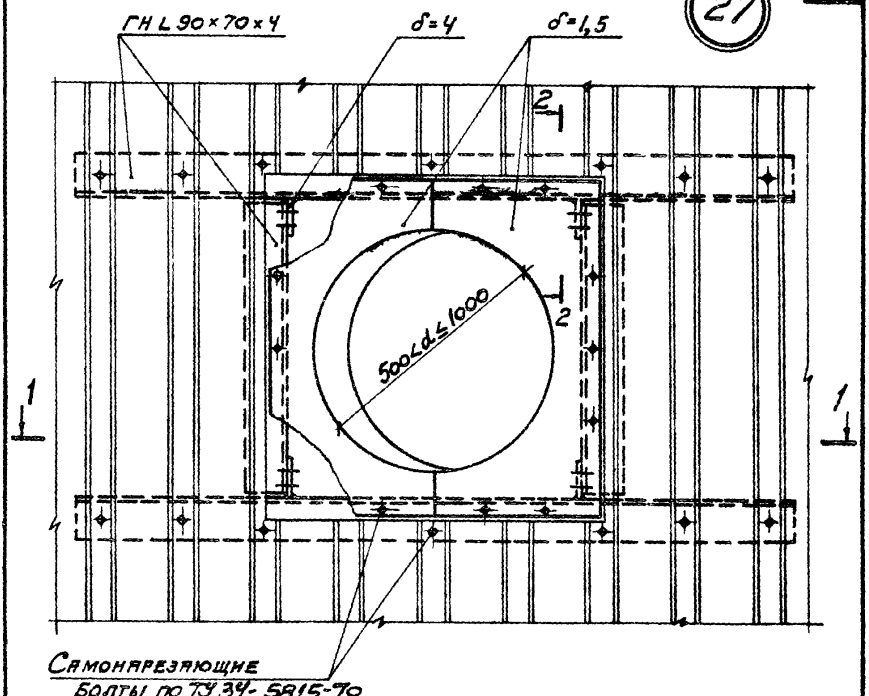

1–1

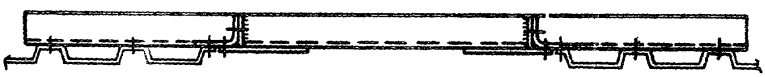

2–2

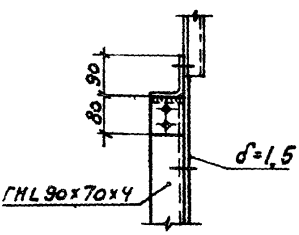

В местах прохода воздуховодов профилированный лист вырезать по месту и зашивать листом δ=1,5 мм

12695

ТК	Узел 27	Серия 1.431-9	
1973		Выпуск 2	Лист 27

28

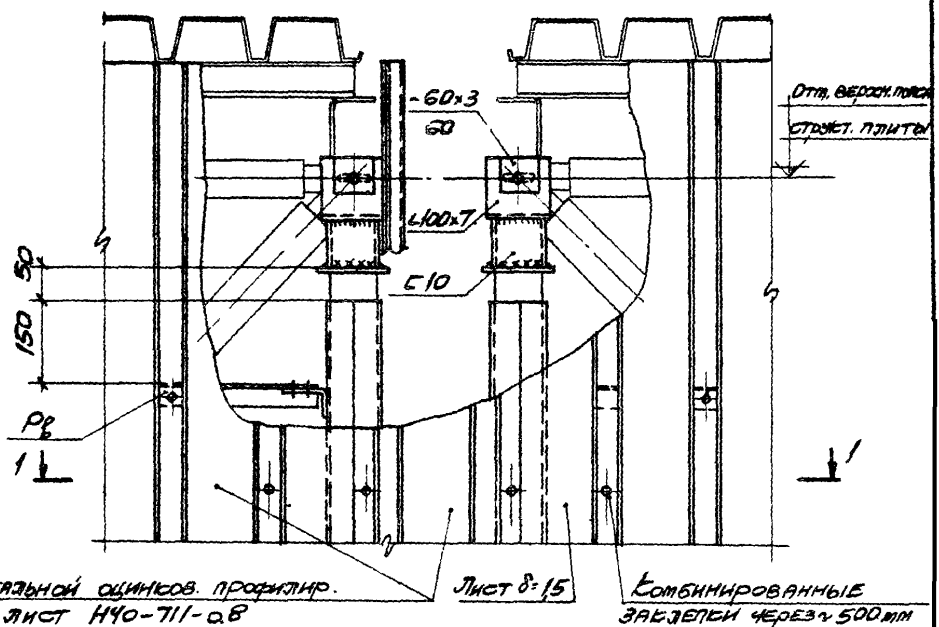

1-1

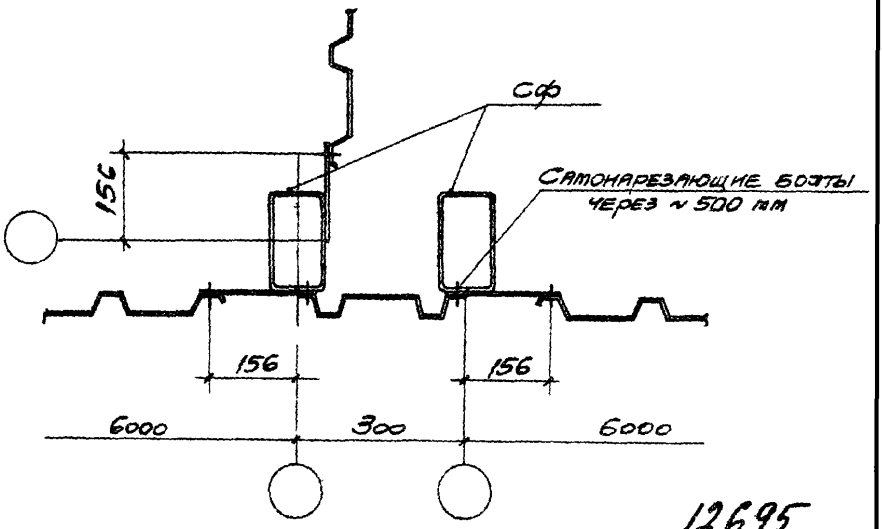

12695

ТК 1973	Узел 28	Серия 1.431-9	
		Выпуск 2	Лист 28

29

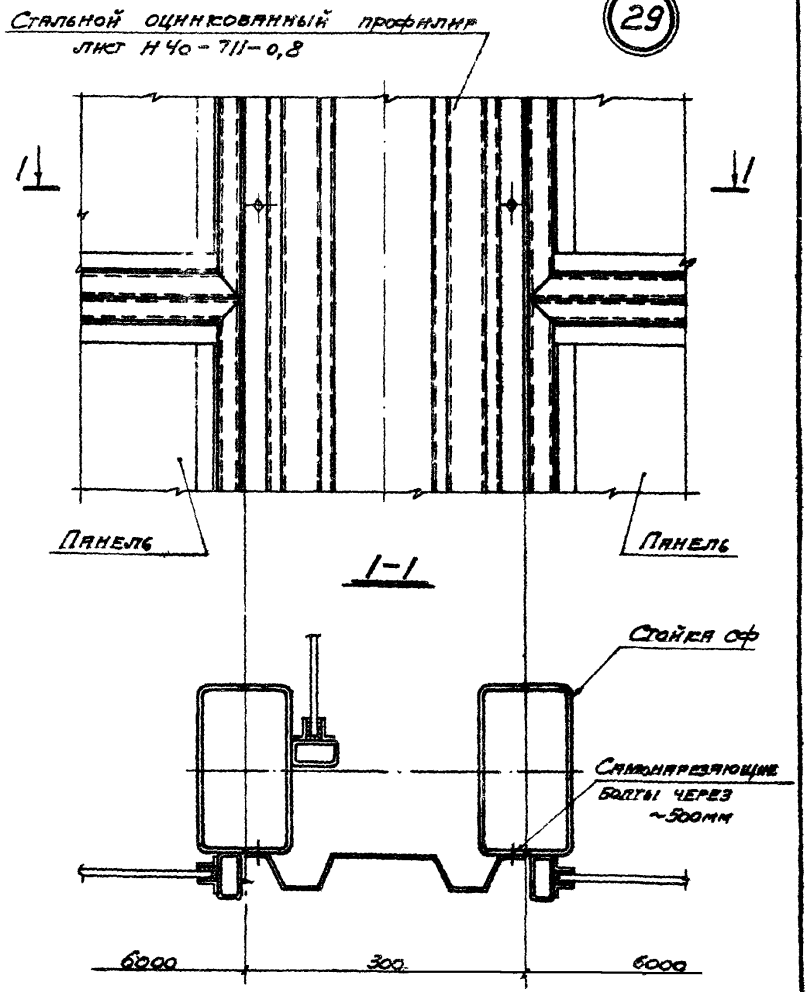

12695

ТК	Узел 29	Серия 1.431-9	
1973		Выпуск 2	Лист 29

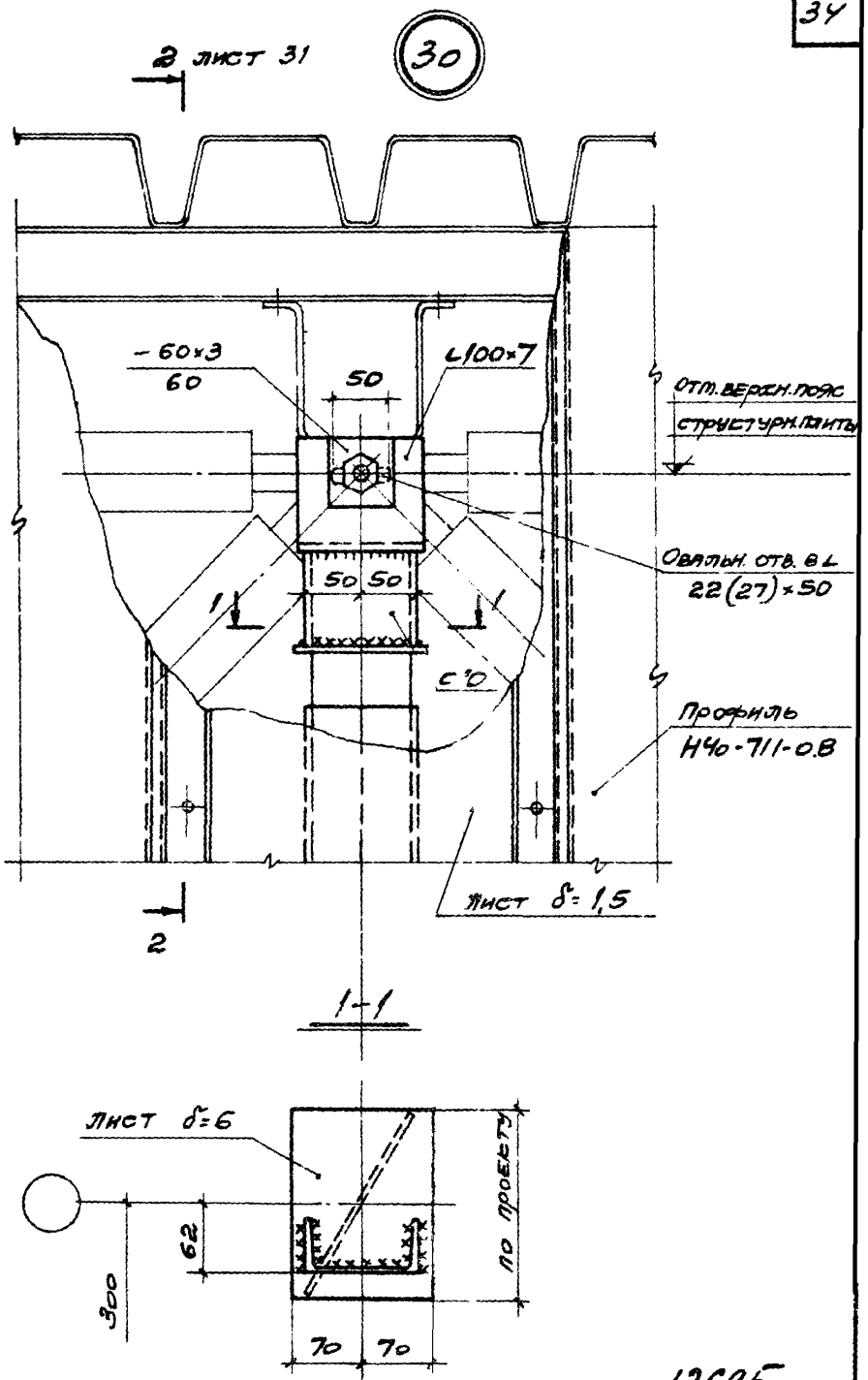

12695

ТК 1973	Узел 30	Серия 1.431-9	Выпуск 2	Лист 30

2-2

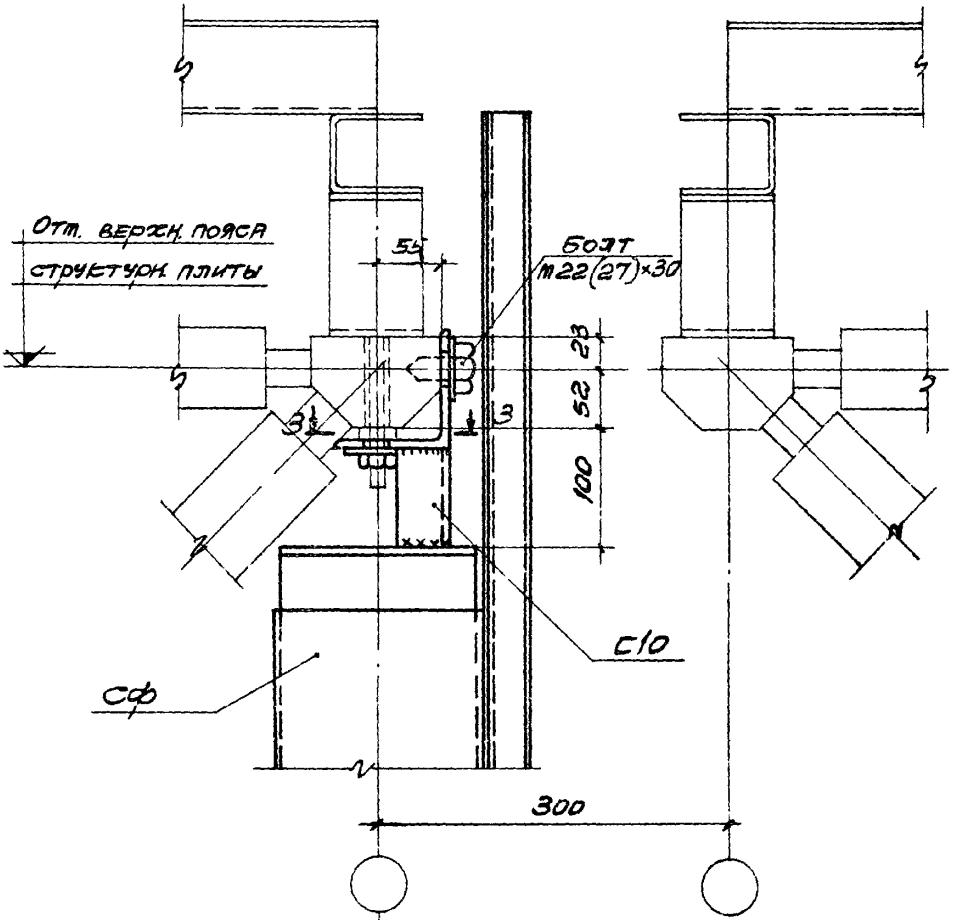

3-3

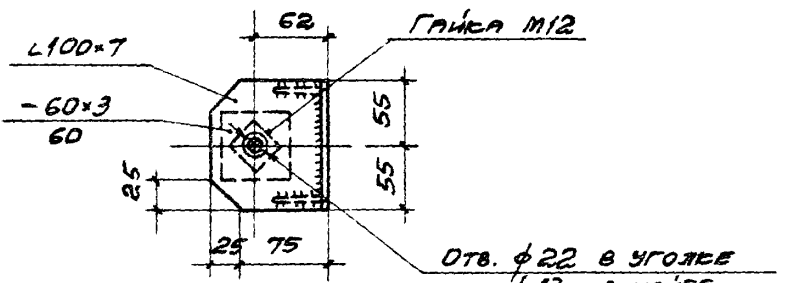

12695

ТК 1973	Разрезы к узлу 30	Серия 1.431-9	
		Выпуск 2	Лист 31

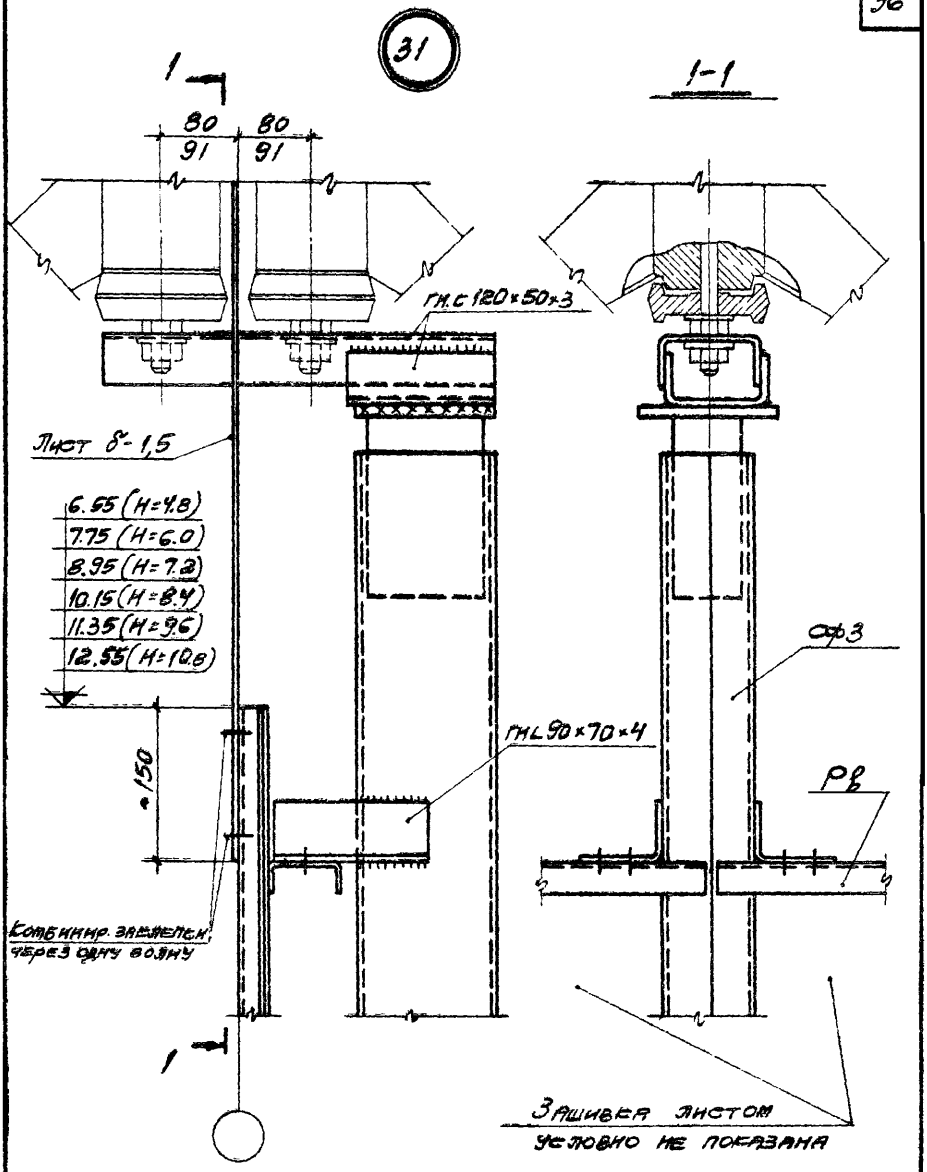

12695

ТК 1973	Узел 31	Серия 1.431-9	Выпуск 2	Лист 32

32

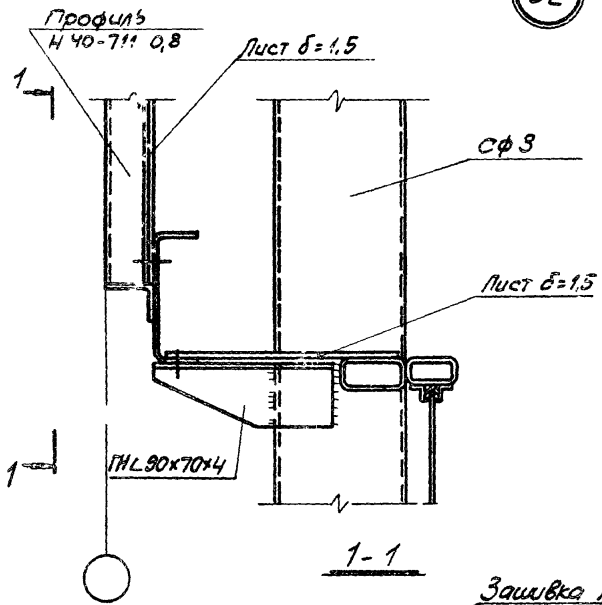

1-1

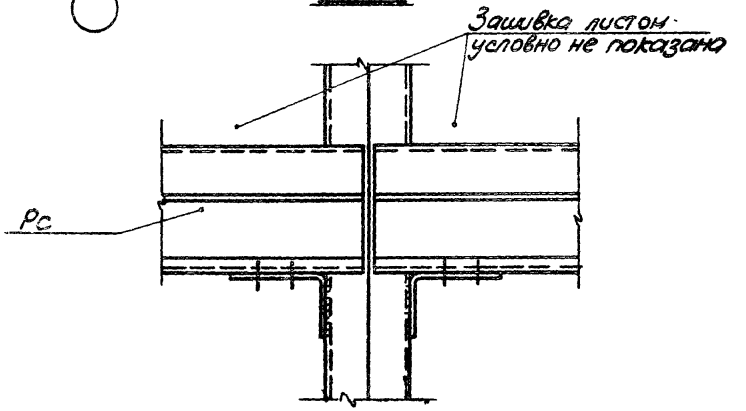

ТК 1973	Узел 32	Серия 1.431-9 Выпуск 2 Лист 33

33

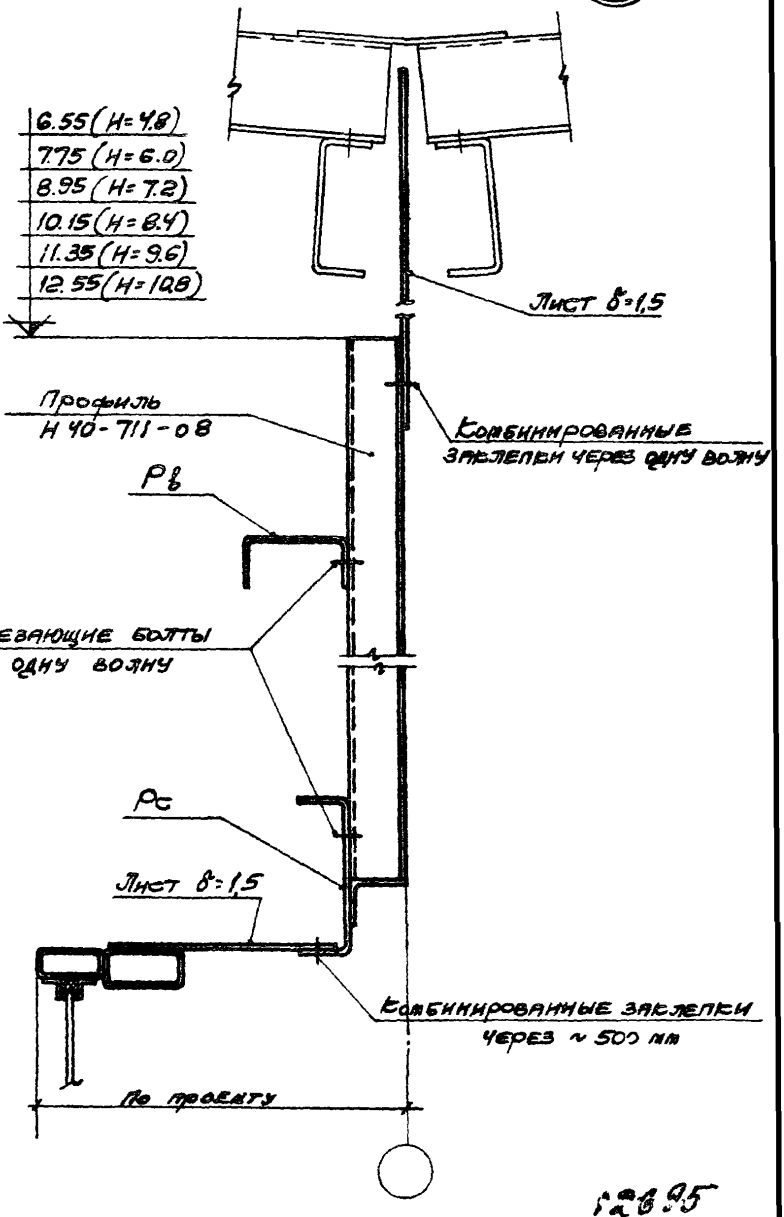

1:20.95

gost.e-ecolog.ru

1973

Узел 33

Серия 1.431-9

Выпуск 2

Лист 34