ГОСУДАРСТВЕННЫЙ КОМИТЕТ СОВЕТА МИНИСТРОВ СССР ПО ДЕЛАМ СТРОИТЕЛЬСТВА
(ГОССТРОЯ СССР)

ТИПОВЫЕ КОНСТРУКЦИИ И ДЕТАЛИ ЗДАНИЙ И СООРУЖЕНИЙ

СЕРИЯ 1.431-9

ПЕРЕГОРОДКИ ПАНЕЛЬНЫЕ ИЗ АСБЕСТОЦЕМЕНТНЫХ ЛИСТОВ В СТАЛЬНОМ КАРКАСЕ

ВЫПУСК 1

РАБОЧИЕ ЧЕРТЕЖИ

12694
ЦЕНА 1-63

gost.e-ecolog.ru

ЦЕНТРАЛЬНЫЙ ИНСТИТУТ ТИПОВОГО ПРОЕКТИРОВАНИЯ
ГОССТРОЯ СССР
Москва, А-445, Смольная ул., 22
Сдано в печать III 1980г.
Заказ № 3213 Тираж 200 экз.

ГОСУДАРСТВЕННЫЙ КОМИТЕТ СОВЕТА МИНИСТРОВ СССР ПО ДЕЛАМ СТРОИТЕЛЬСТВА

(ГОССТРОЙ СССР)

ТИПОВЫЕ КОНСТРУКЦИИ И ДЕТАЛИ ЗДАНИЙ И СООРУЖЕНИЙ

СЕРИЯ 1.431-9

ПЕРЕГОРОДКИ ПАНЕЛЬНЫЕ ИЗ АСБЕСТОЦЕМЕНТНЫХ ЛИСТОВ В СТАЛЬНОМ КАРКАСЕ

ВЫПУСК 1

РАБОЧИЕ ЧЕРТЕЖИ

РАЗРАБОТАНЫ
ГПИ ПРОМСТРОЙПРОЕКТ

УТВЕРЖДЕНЫ И ВВЕДЕНЫ В ДЕЙСТВИЕ
ГОССТРОЕМ СССР
С 1 МАРТА 1974 г.
ПОСТАНОВЛЕНИЕ №222
ОТ 29 НОЯБРЯ 1973 г.

Лист		Стр.
	Пояснительная записка	3÷5
1	Номенклатура элементов перегородок	6
2	Панели перегородок Н=2350; 1175 мм	7
3	Панели перегородок с дверью и с раздаточным окном.	8
4	Рамы панелей 2.4п; 1.2п; 2.4пв; 1,2пв	9
5	Рама панели 2.4п-I	10
6	Рамы панелей 2.4пд2; 2.4пд3	11
7	Рамы панелей 2.4пд2-I; 2.4пд3-I	12
8	Рама панели 2.4пр	13
9	Створки двери СД1; СД2	14
10	Створки двери СД3; СД4	15
11	Створки раздаточного окна Узел XV	16
12	Узлы I÷V	17
13	Узлы VI÷IX	18
14	Узлы X÷XIII	19
15	Узел XIV	20
16	Сечения 1-1÷5-5	21
17	Сечения 6-6÷11-11	22
18	Сечения 12-12÷16-16	23
19	Сечения 17-17÷22-22	24
20	Стойки 3.6с; 3.6с-а; 3.6с-в	25
21	Стойки 3.6с-б; 3.6с-г	26
22	Стойки 2.4с; 2.4с-а; 2.4с-в	27
23	Стойки 2.4с-б; 2.4с-г. Ригель Рн	28
24	Размеры асбестоцементных листов и стекла	29
25	Резиновые уплотнители	29
26	Спецификация материалов	30
27	Монтажный чертеж установки скобяных изделий	31
28	Узел XVII	32
29	Петля дверная ПД1.000.сб.	32
30	Втулка ПД1.002.	33
31	Штырь ПД1.001	33
32	Шпингалет в сборе ШД1.000	34
33	Стержень ШД1.001.	35
34	Штифты ШД1.002; 006; 008	35
35	Ось ШД1.003.	36
36	Рычаг ШД1.004	36
37	Ручка ШД1.005	37
38	Ручка Р1.002	38
39	Корпус ШД1.007	38
40	Ручка Р1.001	39
41	Планка ШД1.009	39
42	Схема установки петель в раздаточном окне	40
43	Петля ПД2.000.сб	40
44	Штырь ПД2.001	41
45	Втулка ПД2.002	41

1. Общая часть

1.1 Серия 1.431-9 „Перегородки панельные из асбестоцементных листов в стальном каркасе" состоит из 3-х выпусков:

Выпуск 0 — материалы для проектирования,

Выпуск 1 — рабочие чертежи;

Выпуск 2 — монтажные узлы.

1.2 Конструкция перегородок сборная, состоит из панелей, размером 6×2,4 и 6×1,2 м, стоек и ригелей.

1.3 В настоящем выпуске разработаны рядовые и верхние панели, панели с дверью, с раздаточным окном и стойки и ригели консольных перегородок.

2. Материалы

2.1 Стальные рамы панелей из тонкостенных электросварных труб 50×25×2 по ГОСТ 8645-68 и 60×30×2 по ЧМТУ-3-285-70.

2.2. „Штапики" для крепления заполнителя — стальные гнутые уголки.

2.3. Ригели и стойки перегородок — из холодногнутых швеллеров по ГОСТ 8278-63.

2.4 Заполнение панелей — листы асбестоцементные плоские конструктивные по ГОСТ 18124-72 и стекло оконное листовое по ГОСТ 111-65.

2.5 Резиновый уплотнитель УР1 по ТУ38-005.204-71. Резиновые профили УР2 и УР3 из губчатой технической резины.

2.6. Приклеивание резиновых профилей производить клеем 88Н МРТУ 38-5-880-66.

2.7. Зашивка створок дверей и раздаточного окна — стальным оцинкованным профилированным листом марки Н40-711-0,8 (профиль №3 Куйбышевского завода „Электрощит").

3. Указания по изготовлению транспортировке и хранению

3.1 Сварку рам панелей и стоек фахверка выполнять электродами типа Э42 ГОСТ 9467-60. Штапики привариваются к раме контактной точечной сваркой.

3.2 Порядок и режим сварки, последовательность наложения швов определяются технологическим процессом, принятым заводом-изготовителем. В сварных швах не допускаются: пережог металла, непровар шва и другие дефекты. Наплывы видимых стыковых швов зачищаются до плоскости основного металла.

3.3 Рамы панелей изготавливать в кондукторах, обеспечивающих точность размеров и формы как отдельных элементов, так и сваренных рам.

Инв. N 12694

Требования к точности изготовления см. в таблице № 1

Таблица № 1

№№ п/п	Наименование	Допускается отклонение в мм
1	Габаритные размеры панели: по длине по высоте	±5 ±2
2	Внутренние размеры ячеек панели	±2
3	Косоугольность панели	в поле допуска
4	Стрелка кривизны элемента	2 на весь элемент
5	Неплоскостность панелей (пропеллерность)	1 мм на 1м длины

3.4 Все элементы должны быть огрунтованы одним слоем грунта ФЛ-03к ГОСТ 9109-59 и окрашены за два раза эмалью ХВ 124 по ГОСТ 10144-62*. Цвет эмали оговаривается в индивидуальном проекте. Антикоррозионное покрытие стальных конструкций производить на заводе-изготовителе.

3.5 Асбестоцементные листы должны поступать на завод-изготовитель панелей окрашенными с двух сторон эмалью КО-174 за два раза (цвет по эталону).

3.6 Панели перегородок поступают к месту монтажа с навешанными створками дверей и раздаточных окон и установленными скобяными изделиями.

3.7 Транспортировка панелей по железной дороге должна производиться в контейнерах. При перевозке автотранспортом применять специальные панелевозы или прицепы, оборудованные пирамидами.

3.8 Крепежные бобышки упаковывать в деревянные ящики.

3.9 Панели хранить в закрытом помещении на деревянных подкладках. Хранение должно исключать механические повреждения и коррозию металла, повреждение асбестоцемента, стекла и резиновых уплотнителей.

4. Маркировка элементов перегородок

4.1 Панели маркируются в зависимости от габаритных размеров, материала заполнителя, наличия дверей или раздаточного окна; ригели и стойки – в зависимости от габаритных размеров и крепежных элементов.

4.2 Каждый элемент снабжается паспортной табличкой с указанием:

- марки;
- габаритных размеров;
- массы;
- заводского порядкового номера;
- года изготовления;
- клейма ОТК;
- наименования завода-изготовителя

Инв. N 12694

Условные обозначения

В серии принимаются следующие условные обозначения:

а) для марок элементов перегородок

ПА - панель с заполнением асбестоцементными листами

ПС - панель с заполнением стеклом

ПАС - панель с заполнением стеклом и асбестоцементными листами

Д - ставится в панели с дверью, цифры „2" и „3" в дверных панелях обозначают расположение дверей соответственно во 2-ой и 3-ей ячейках панели.

Р - в панели с раздаточным окном.

Число перед буквами указывает номинальную высоту панели.

СД - створка двери

СР - створка раздаточного окна

Р - ригель

С - стойки консольных перегородок

Буквы в конце марки ставятся, если панель (стойка) чем-либо отличается от основной.

Пример маркировки:

2,4 ПА - панель высотой 2,4 м с заполнением асбестоцементными листами.

2,4 ПДАС3 - панель высотой 2,4м с дверью в 3-ей ячейке с заполнением стеклом и асбестоцементными листами

3,6 С - стойка высотой 3,6 м

б) для изображений соединений

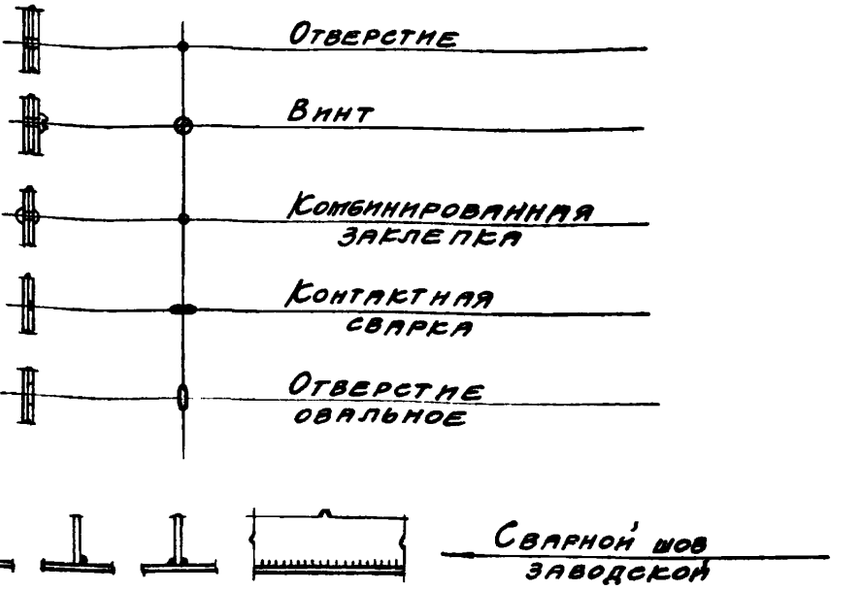

Инв. N 12694

Марка элемента	Наименование элемента	Габаритные размеры мм	№ листа
2,4 ПА	Панель рядовая		2
2,4 ПА-В	Панель верхняя		2
1,2 ПА 1,2 ПС	Панель рядовая	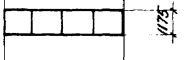	2
1,2 ПА-В	Панель верхняя		2
2,4 ПДА 2	Панель с дверью		3
2,4 ПДА 3	Панель с дверью		3
2,4 ПАР	Панель с раздаточным окном	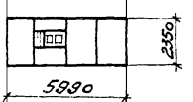	3

Марка элемента	Наименование элемента	Габаритные размеры мм	№ листа
2,4 ПАС	Панель рядовая с комбинированным заполнением	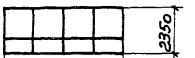	2
2,4 ПДАС-2	Панель с дверью с комбинированным заполнением	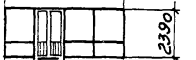	3
2,4 ПДАС-3	Панель с дверью с комбинированным заполнением	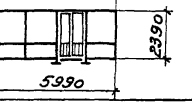	3
Рн	Ригель нижний	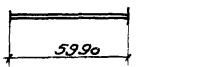	23
3,6 С 3,6 С-А 3,6 С-Б 3,6 С-В 3,6 С-Г	Стойка консольная		20,21
2,4 С 2,4 С-А 2,4 С-Б 2,4 С-В 2,4 С-Г	Стойка консольная		22,23

ТК 1973	Номенклатура элементов перегородок	Серия 1.431-9	
		Выпуск 1	Лист 1

Инв. N 12694

2.4ПА; 1.2ПА

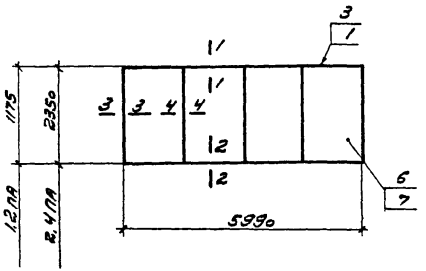

2.4ПА-В; 1.2ПА-В

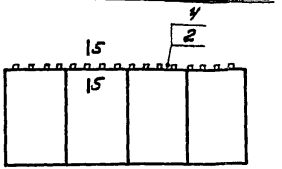

2.4ПАС

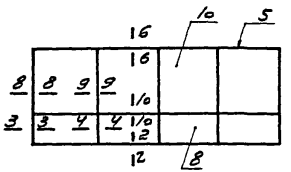

1.2ПС

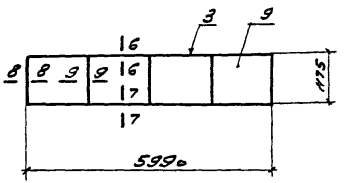

Остальное см. 2.4ПА; 1.2ПА

Формат	Лист	Позиция	Марка элемента	Наименование	Ед. изм.	Количество на исполнение					
						2.4ПА	1.2ПА	1.2ПС	2.4ПА-В	1.2ПА-В	2.4ПАС
12	4	1	2.4П	Рама	шт.	1					
		2	2.4ПВ	—"—	шт.				1		
		3	1.2П	—"—	шт.		1	1			
		4	1.2ПВ	—"—	шт.					1	
	5	5	2.4П-1	—"—	шт.						1
11	24	6	А1	Асбестоцемент. лист	шт.	4			4		
		7	А2	—"—	шт.		4			4	
		8	А3	—"—	шт.						4
		9	С1	Стекло	шт.			4			
		10	С2	—"—	шт.						4
	25		Ур1	Уплотнитель	м	29,8	20,4		29,8	20,4	17,0
			Ур2	Прокладка	м			20,4			24,0
			Ур4	Уплотнитель	м			20,4			24,0

Сечения даны на листах 16, 17.

Инв. N 12694

ТК 1973	Панели перегородок Н=2350; 1175мм	Серия 1.431-9	
		Выпуск 1	Лист 2

г. Москва
Разработал Эльянина
Проверил
Гл. специалист
Гл. инженер проекта
Нач. отдела

2,4ПДА2; 2,4ПДА3

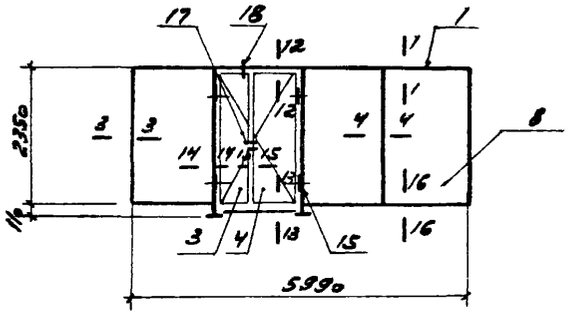

2,4ПДАС2; 2,4ПДАС3

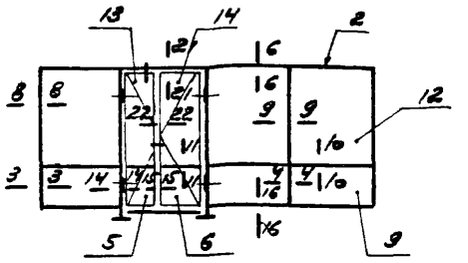

Остальное см. 2,4ПДА2

2,4ПАР

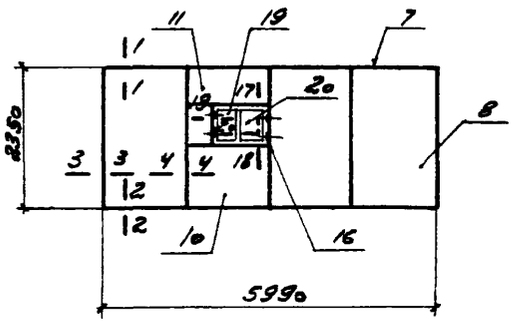

Формат	Лист	Позиция	Марка элемента	Наименование	Ед. изм.	Количество на исполнение				
						2,4ПДА2	2,4ПДА3	2,4ПДАС2	2,4ПДАС3	2,4ПАР
12	6	1	2,4ПД2	Рама	шт.	1				
			2,4ПД3	—"—	шт.		1			
	7	2	2,4ПД2-I	—"—	шт.			1		
			2,4ПД3-I	—"—	шт.				1	
	9	3	СД1	Створка дверн.	шт.	1	1			
		4	СД2	—"—	шт.	1	1			
	10	5	СД3	—"—	шт.			1	1	
		6	СД4	—"—	шт.			1	1	
	8	7	2,4пр	Рама	шт.					1
11	24	8	А1	Асбестоцем лист	шт.	3	3			3
		9	А3	—"—	шт.			3	3	
		10	А4	—"—	шт.					1
		11	А5	—"—	шт.					1
		12	С2	Стекло	шт.			3	3	
		13	С3	—"—	шт.			1	1	
		14	С4	—"—	шт.			1	1	
	29	15	ПД1	Петля	шт.	4	4	4	4	
	43	16	ПД2	—"—	шт.					4
	38,40	17	Р1	Ручка	шт.	4	4	4	4	
12	11	19	СР-Л	Створка раздат. окна	шт.					1
		20	СР-П	—"—	шт.					1
11	25		УР1	Уплотнитель	м	22,3	22,3	12,7	12,7	31,5
			УР2	Прокладка	м			18,0	18,0	
			УР3	Уплотнит. притвор.	м	15	1,5	1,5	1,5	0,9
			УР4	Уплотнитель	м			18,0	18,0	
12	32	18	ШД1	Шпингалет	шт	1	1	1	1	

Сечения даны на листах 16÷19.

Инв. N 12694

ТК	Панели перегородок с дверью и с раздаточным окном.	Серия 1.431-9	
1973		Выпуск 1	Лист 3

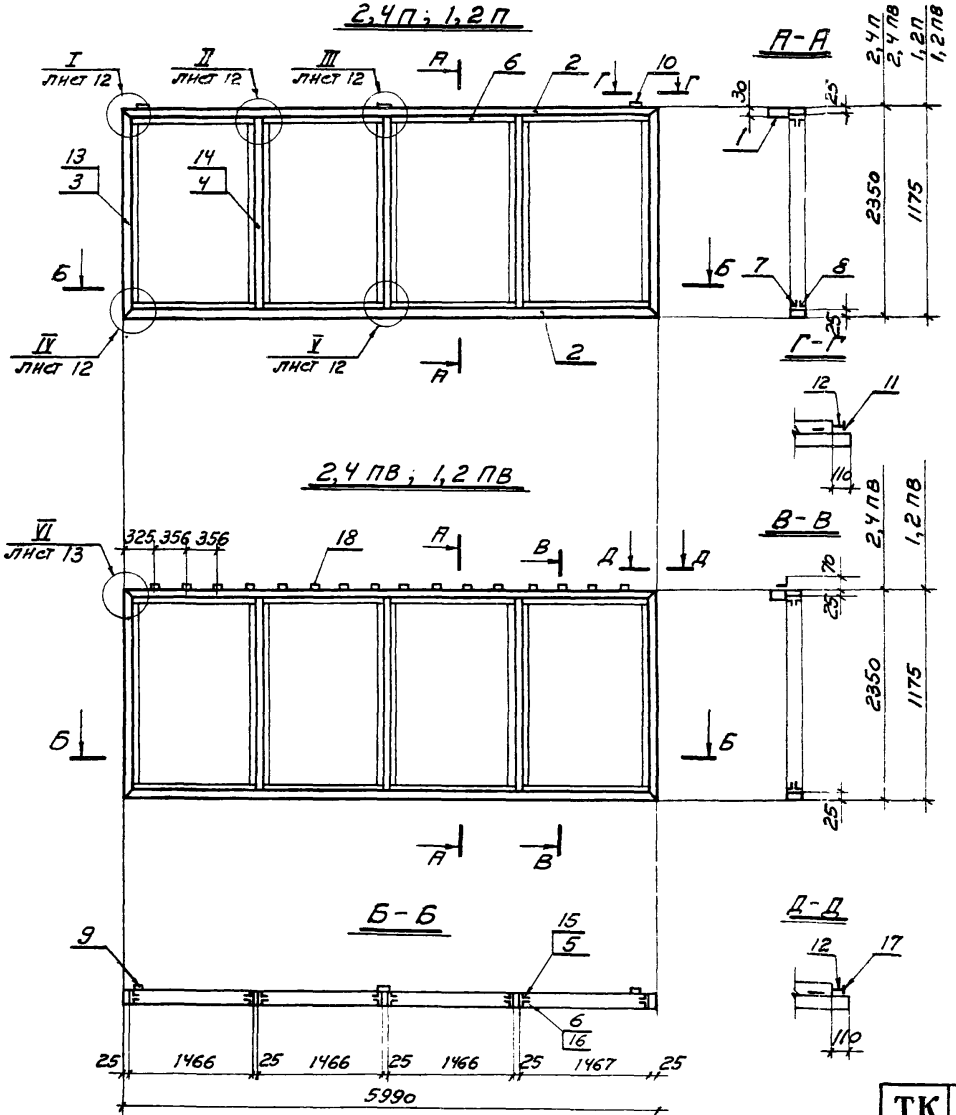

Марка элемента	Позиция	Профиль	Длина мм	К-во шт.	Масса, кг Един.	Масса, кг Всего	Материал	Примечание
2,4П	1	□60×30×2	5770	1	13,4	13,4	Сталь 10пс ГОСТ 1050-60*	
	2	□50×25×2	5986	2	13,36	26,72		
	3	□50×25×2	2346	2	5,24	10,48		
	4	□50×25×2	2300	3	5,13	15,39		
	5	∟22×16,6×1,5	2254	8	0,95	7,6		
	6	∟22×16,6×1,5	2254	8	0,95	7,6		
	7	∟22×16,6×1,5	1464	8	0,62	4,96		
	8	∟22×16,6×1,5	1464	8	0,62	4,96		
	9	∟25×3	80	3	0,09	0,27		
	10	□8×8	50	3	0,03	0,09	В Ст 3 кп 2 ГОСТ 380-71	см. узел I лист 12
	11	-50×6	120	2	0,28	0,56		
	12	-57×6	100	2	0,27	0,54		
		Винт М4×6		160		0,15		ГОСТ 17473-72
			Итого:			98,72		
1,2П	Позиции 1,2,7÷12 по 2,4П					57,5		
	13	□50×25×2	1171	2	2,6	5,22		
	14	□50×25×2	1125	3	2,52	7,56		
	15	∟22×16,6×1,5	1080	8	0,46	3,68	Сталь 10пс ГОСТ 1050-60*	
	16	∟22×16,6×1,5	1080	8	0,46	3,68		
		Винт М4×6		112		0,11		ГОСТ 17473-72
			Итого:			77,75		
2,4ПВ	Позиции 1÷9,12	по 2,4П				97,92		
	17	-50×6	115	2	0,27	0,54	В Ст 3 кп 2 ГОСТ 380-71	см. узел VI лист 13
	18	∟70×19×1,5	40	16	0,04	0,64	Сталь 10пс ГОСТ 1050-60*	
		Винт М4×6		160		0,15		ГОСТ 17473-72
			Итого:			99,25		
1,2ПВ	Позиции 1,2,7÷9,12 по 2,4П					56,85		
	Позиции 13÷16 по 1,2П					20,14		
	17	-50×6	115	2	0,27	0,54	В Ст 3 кп 2 ГОСТ 380-71	см. узел VI лист 13
	18	∟70×19×1,5	40	16	0,04	0,64	Сталь 10пс ГОСТ 1050-60*	
		Винт М4×6		112		0,11		ГОСТ 17473-72
			Итого:			78,28		

ТК 1973	Рамы панелей 2,4П; 1,2П, 2,4ПВ, 1,2ПВ	Серия 1.431-9	Выпуск 1	Лист 4

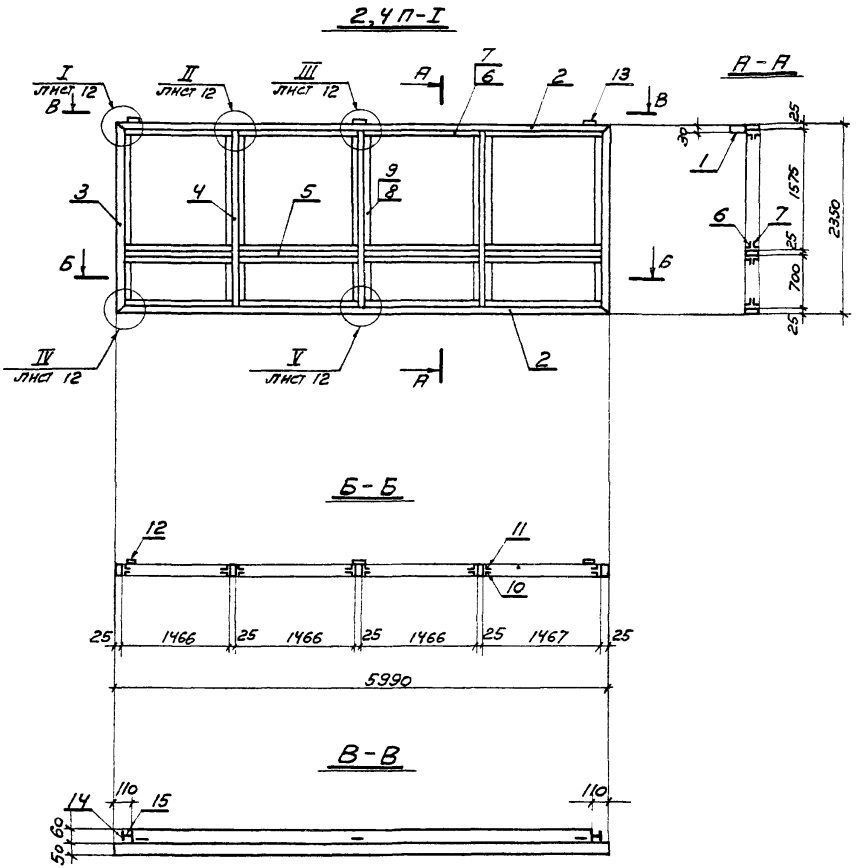

Марка элемента	Позиция	Профиль	Длина мм	К-во шт	Масса, кг Един.	Масса, кг Всех	Материал	Примечание
2,4П-I	1	□ 60×30×2	5770	1	19,4	19,4	Сталь 10пс ГОСТ 1050-60*	
	2	□ 50×25×2	5986	2	13,36	26,72		
	3	□ 50×25×2	2346	2	5,24	10,48		
	4	□ 50×25×2	2300	3	5,13	15,39		
	5	□ 50×25×2	1466	4	3,27	13,08		
	6	∠ 22×16,6×1,5	1464	16	0,62	9,92		
	7	∠ 22×16,6×1,5	1464	16	0,62	9,92		
	8	∠ 22×16,6×1,5	1530	8	0,65	5,2		
	9	∠ 22×16,6×1,5	1530	8	0,65	5,2		
	10	∠ 22×16,6×1,5	654	8	0,28	2,24		
	11	∠ 22×16,6×1,5	654	8	0,28	2,24		
	12	∠ 25×3	80	3	0,09	0,27	В Ст 3 кп 2 ГОСТ 380-71	См. УЗЕЛ I лист 12
	13	□ 8×8	50	3	0,03	0,09		
	14	-50×6	120	2	0,28	0,56		
	15	-57×6	100	2	0,27	0,54		
		Винт М4×6		224		0,21		
			Итого:		121,46			

ТК 1973

Рама панели 2,4П-I

Серия 1.431-9
Выпуск 1
Лист 5

Инв. N 12694

12694 11

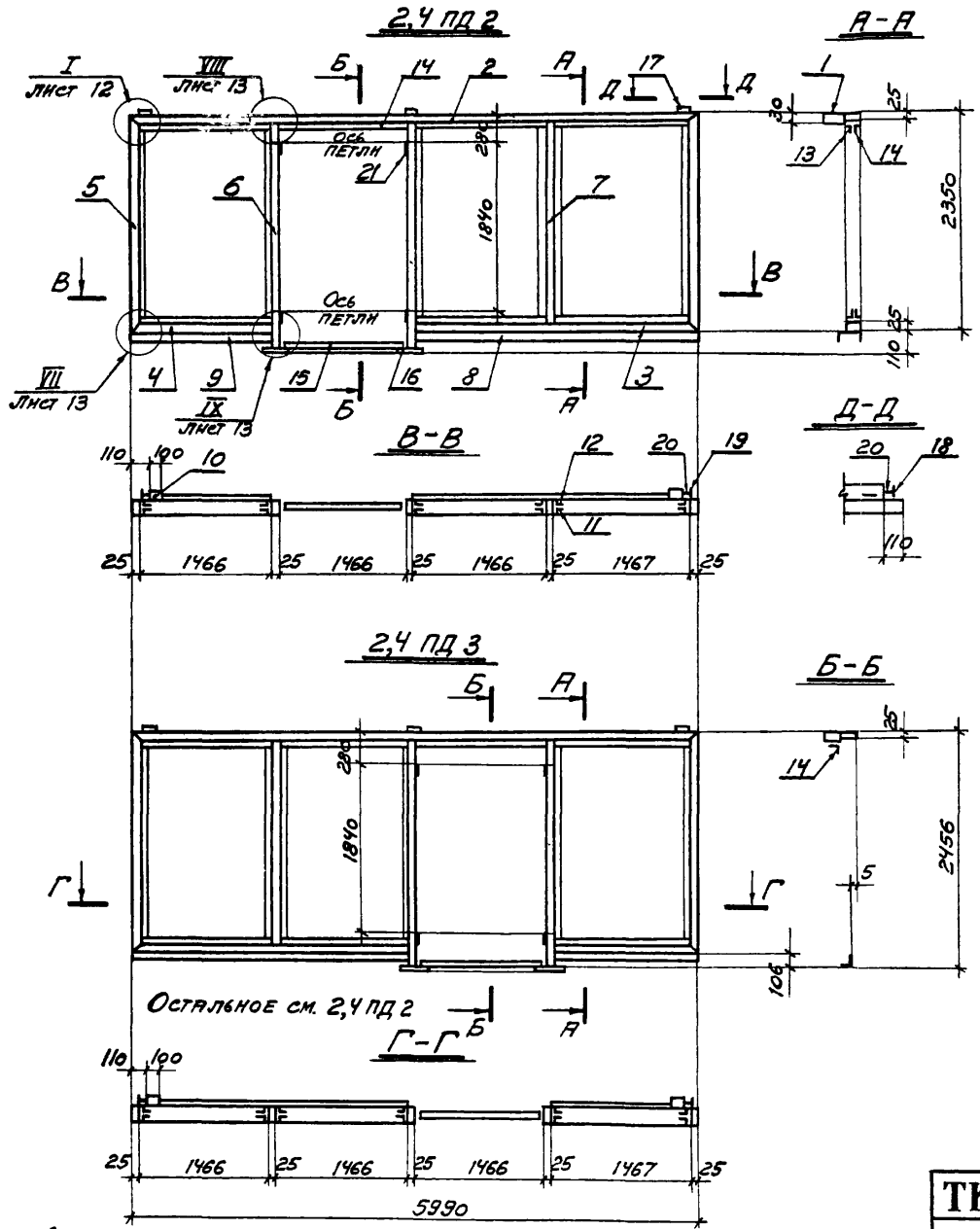

Марка элемента	Позиция	Профиль	Длина мм	К-во шт.	Масса, кг Един.	Масса, кг Всех	Материал	Примечание
2,4 ПД 2	1	□ 60×30×2	5770	1	19,4	19,4	Сталь 10 пс. ГОСТ 1050-68*	
	2	□ 50×25×2	5986	1	13,36	13,36		
	3	□ 50×25×2	2980	1	6,65	6,65		
	4	□ 50×25×2	1490	1	3,32	3,32		
	5	□ 50×25×2	2346	2	5,24	10,48		
	6	□ 50×25×2	2431	2	5,42	10,84		
	7	□ 50×25×2	2300	1	5,13	5,13		
	8	[80×40×3	2982	1	10,55	10,55	Ст 3 кп 2 ГОСТ 380-71	
	9	[80×40×3	1490	1	5,28	5,28		
	10	□ 60×30×2	100	2	0,34	0,68	Сталь 10 пс. ГОСТ 1050-68*	
	11	∟ 22×16,6×1,5	2254	6	0,95	5,7		
	12	∟ 22×16,6×1,5	2254	6	0,95	5,7		
	13	∟ 22×16,6×1,5	1464	6	0,62	3,72		
	14	∟ 22×16,6×1,5	1464	7	0,62	4,34		
	15	∟ 40×4	1460	1	3,52	3,52	Ст 3 кп 2 ГОСТ 380-71	
	16	– 70×4	120	2	0,26	0,52		
	17	□ 8×8	50	3	0,03	0,09		
	18	– 50×6	120	2	0,28	0,56		См. узел I Лист 12
	19	– 50×6	115	2	0,27	0,54		См. узел VII Лист 13
	20	– 57×6	100	4	0,27	1,08		
	21	Втулка петли	80	4	0,1	0,4		Лист 30
		Винт М4×6		120		0,12		ГОСТ 17473-72
			Итого:		111,98			
2,4 ПД 3	Позиции 1÷21 по 2,4 ПД					111,86		
		Винт М4×6		120		0,12		ГОСТ 17473-72
			Итого:		111,98			

ТК 1973	Рамы панелей 2,4 ПД 2; 2,4 ПД 3	Серия 1.431-9	
		Выпуск 1	Лист 6

Инв. N 12694

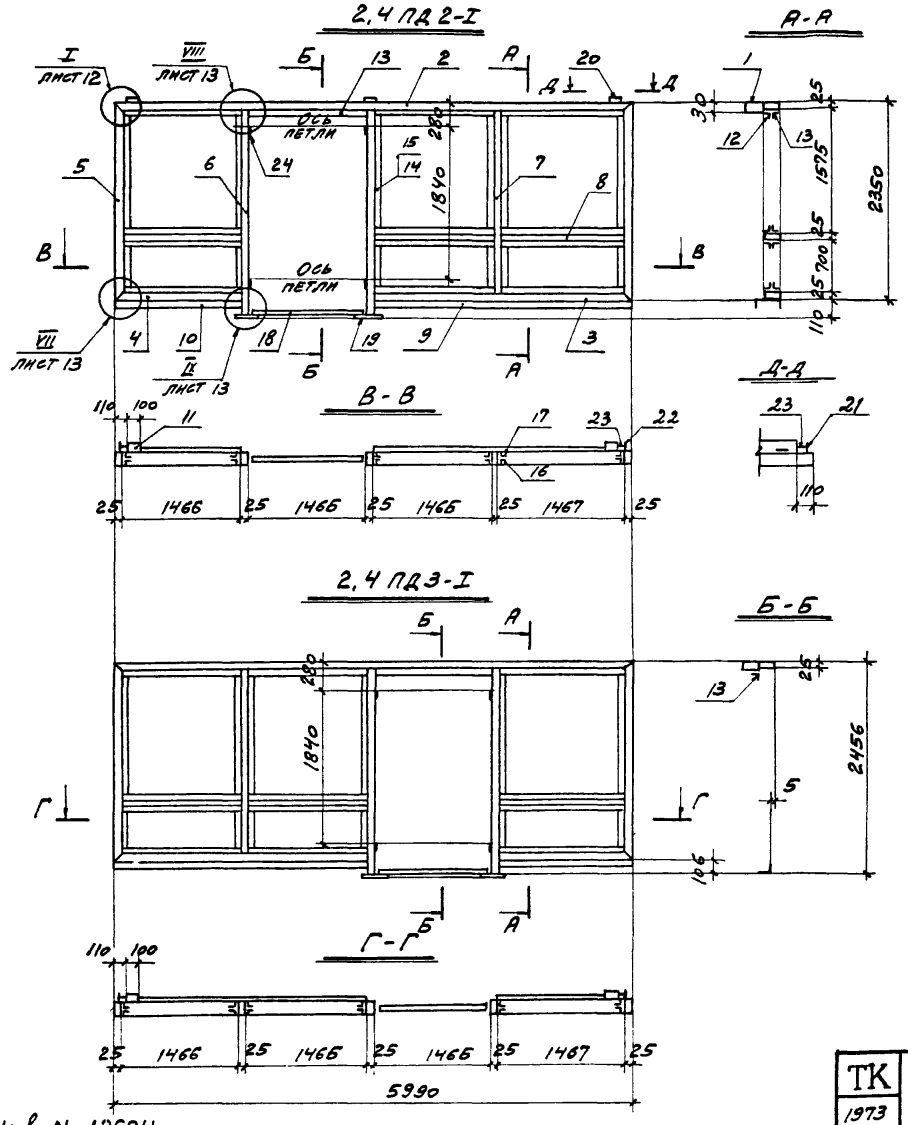

Марка элемента	Позиция	Профиль	Длина мм	К-во шт	Масса, кг Един	Масса, кг Всех	Материал	Примечания
2,4ПД2-I	1	□ 60×30×2	5770	1	13,4	13,4	сталь 10пс ГОСТ 1050-60*	
	2	□ 50×25×2	5986	1	13,36	13,36		
	3	□ 50×25×2	2980	1	6,65	6,65		
	4	□ 50×25×2	1490	1	3,32	3,32		
	5	□ 50×25×2	2346	2	5,24	10,48		
	6	□ 50×25×2	2431	2	5,42	10,84		
	7	□ 50×25×2	2300	1	5,13	5,13		
	8	□ 50×25×2	1465	3	3,27	9,81		
	9	[80×40×3	2982	1	10,55	10,55	В ст3 кп2 ГОСТ 380-71	
	10	[80×40×3	1490	1	5,28	5,28		
	11	□ 60×30×2	100	2	0,34	0,68		
	12	∟ 22×16,6×1,5	1464	12	0,62	7,44		
	13	∟ 22×16,6×1,5	1464	13	0,62	8,06		
	14	∟ 22×16,6×1,5	1530	6	0,65	3,9	сталь 10пс ГОСТ 1050-60*	
	15	∟ 22×16,6×1,5	1530	6	0,65	3,9		
	16	∟ 22×16,6×1,5	654	6	0,28	1,68		
	17	∟ 22×16,6×1,5	654	6	0,28	1,68		
	18	∟ 40×4	1460	1	3,52	3,52		
	19	- 70×4	120	2	0,26	0,52		
	20	□ 8×8	50	3	0,03	0,09		
	21	- 50×6	120	2	0,28	0,56	В ст3 кп2 ГОСТ 380-71*	См. узел I лист 12
	22	- 50×6	115	2	0,27	0,54		См. узел III лист 13
	23	- 57×6	100	4	0,27	1,08		
	24	Втулка петли	80	4	0,1	0,4		Лист 30
		Винт М4×6		168		0,16		ГОСТ 17473-72
					Итого:	129,03		
2,4ПД3-I	Позиции 1÷24		по 2,4 ПД2-I			128,87		
		Винт М4×6		168		0,16		ГОСТ 17473-72
					Итого:	129,03		

ТК 1973	Рамы панелей 2,4ПД2-I; 2,4ПД3-I	Серия 1.431-9	Выпуск 1	Лист 7

Инв. N 12694

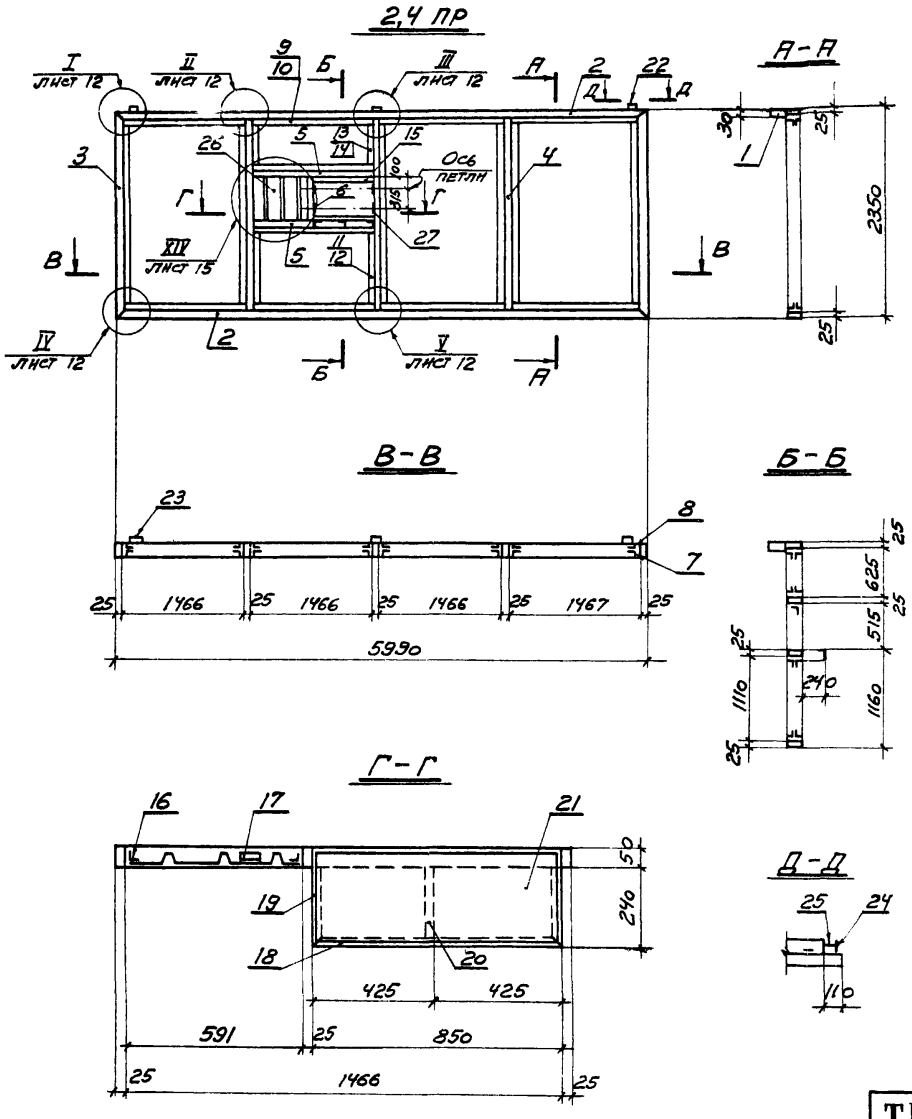

Марка элемента	Позиция	Профиль	Длина мм	К-во шт	Масса, кг Ед.	Масса, кг Все-х	Материал	Примечание
2,4 ПР	1	□60×30×2	5770	1	19,4	19,4	Сталь 10пс ГОСТ 1050-68*	
	2	□50×25×2	5986	2	13,36	26,72		
	3	□50×25×2	2346	2	5,24	10,48		
	4	□50×25×2	2300	3	5,13	15,39		
	5	□50×25×2	1466	2	3,28	6,56		
	6	□50×25×2	515	1	1,15	1,15		
	7	∠22×16,6×1,5	2254	6	0,95	5,7		
	8	∠22×16,6×1,5	2254	6	0,95	5,7		
	9	∠22×16,6×1,5	1464	10	0,62	6,2		
	10	∠22×16,6×1,5	1464	10	0,62	6,2		
	11	∠22×16,6×1,5	1110	2	0,47	0,94		
	12	∠22×16,6×1,5	1110	2	0,47	0,94		
	13	∠22×16,6×1,5	625	2	0,27	0,54		
	14	∠22×16,6×1,5	625	2	0,27	0,54		
	15	∠22×16,6×1,5	850	1	0,36	0,36		
	16	∠40×32×2	515	2	0,55	1,1	Ст3 кп2 ГОСТ 380-71	
	17	∠40×32×2	40	2	0,04	0,08		
	18	∠40×32×2	846	1	0,91	0,91		
	19	∠40×32×2	238	2	0,25	0,50		
	20	∠40×32×2	238	1	0,25	0,25		
	21	−280×2	840	1	3,7	3,7		
	22	□8×8	50	3	0,09	0,09		
	23	∠25×3	80	3	0,09	0,27		
	24	−50×6	120	2	0,28	0,56		См. узел I лист 12
	25	−57×6	100	2	0,27	0,54		
	26	Н40-579-0,8	515	1	2,5	2,5		Резать из Н40-711-0,8
	27	Втулка петли	40	4	0,05	0,2		Лист 45
		Винт М4×6		144		0,14		
		Комбинир. заклепки		10				
			Итого:		117,66			

Проверил Тихонова

Инв. N 12694

ТК 1973	Рама панели 2,4 ПР	Серия 1.431-9	Выпуск 1	Лист 8

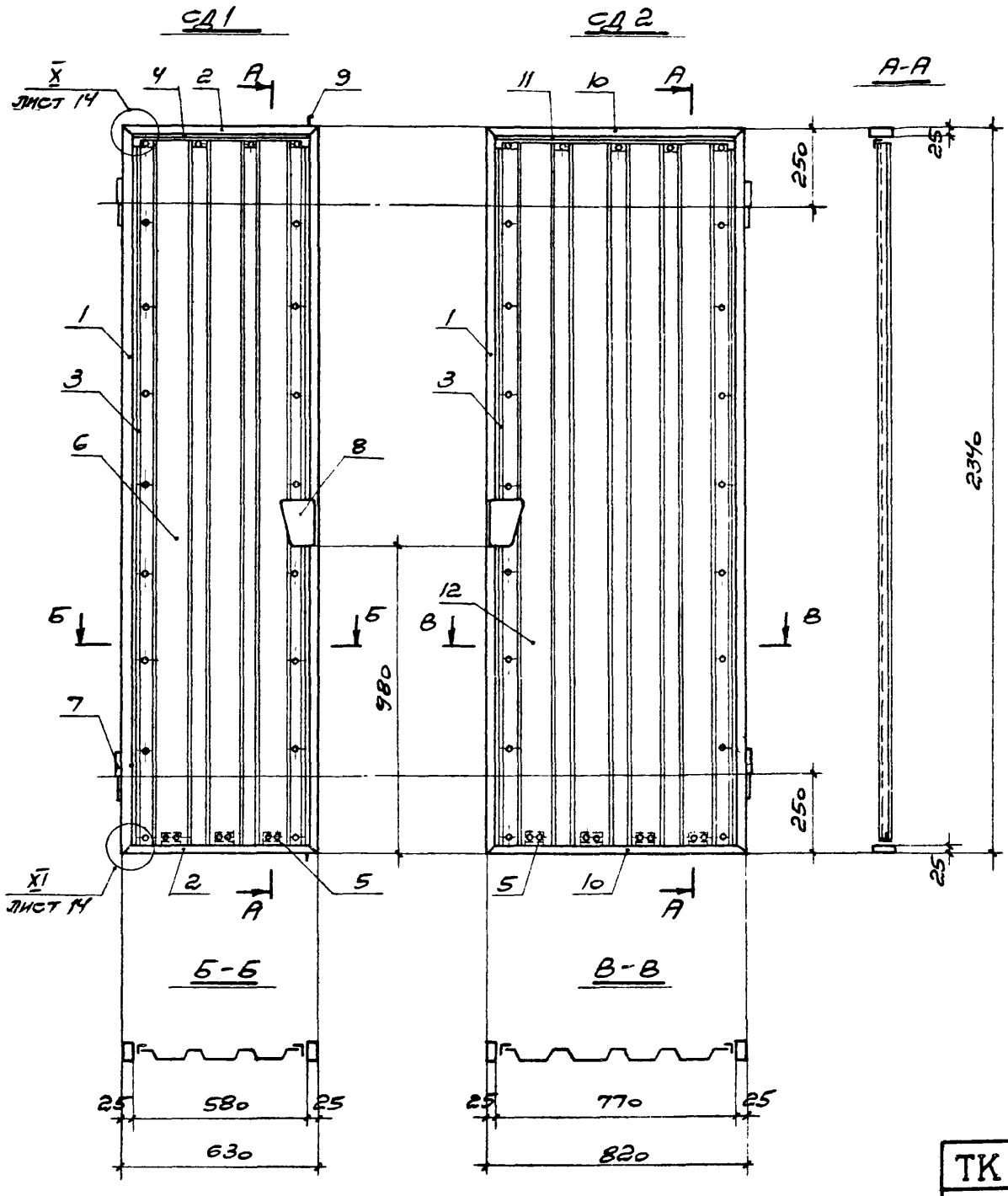

Марка элемента	Позиция	Профиль	Длина мм	К-во шт	Масса, кг Един.	Масса, кг Всех	Материал	Примечан.
СД1	1	□50×25×2	2336	2	5,2	10,4	Сталь 10 пс Гост 1050-60*	
	2	□50×25×2	626	2	1,4	2,8		
	3	∠40×32×2	2250	2	2,41	4,82	Вст3кп2 Гост 380-71	
	4	∠40×32×2	580	1	0,62	0,62		
	5	∠40×32×2	40	3	0,04	0,12		
	6	Н40-570-0,8	2280	1	10,9	10,9		Резать из Н40-711-0,8
	7	Штырь петли		2	0,2	0,4		см. лист 31
	8	Ручка		2	0,8	1,6		см. лист 27
	9	Шпингалет		1	1,9	1,9		см. лист 32
		Комбинир. заклепки		26				
			Итого:			33,56		
СД2		Позиции 1,3,7,8	по СД1			17,22		
	5	∠40×32×2	40	4	0,04	0,16	Вст3кп2 Гост 380-71	
	10	□50×25×2	816	2	1,85	3,7	Сталь 10 пс Гост 1050-60*	
	11	∠40×32×2	770	1	0,82	0,82	Вст3кп2 Гост 380-71	
	12	Н40-711-0,8	2280	1	13,6	13,6		
		Комбинир. заклепки		29				
			Итого:			35,5		

Проверил Элькина

Инв. N 12694

ТК 1973	Створки двери СД1; СД2	Серия 1.431-9	Выпуск 1	Лист 9

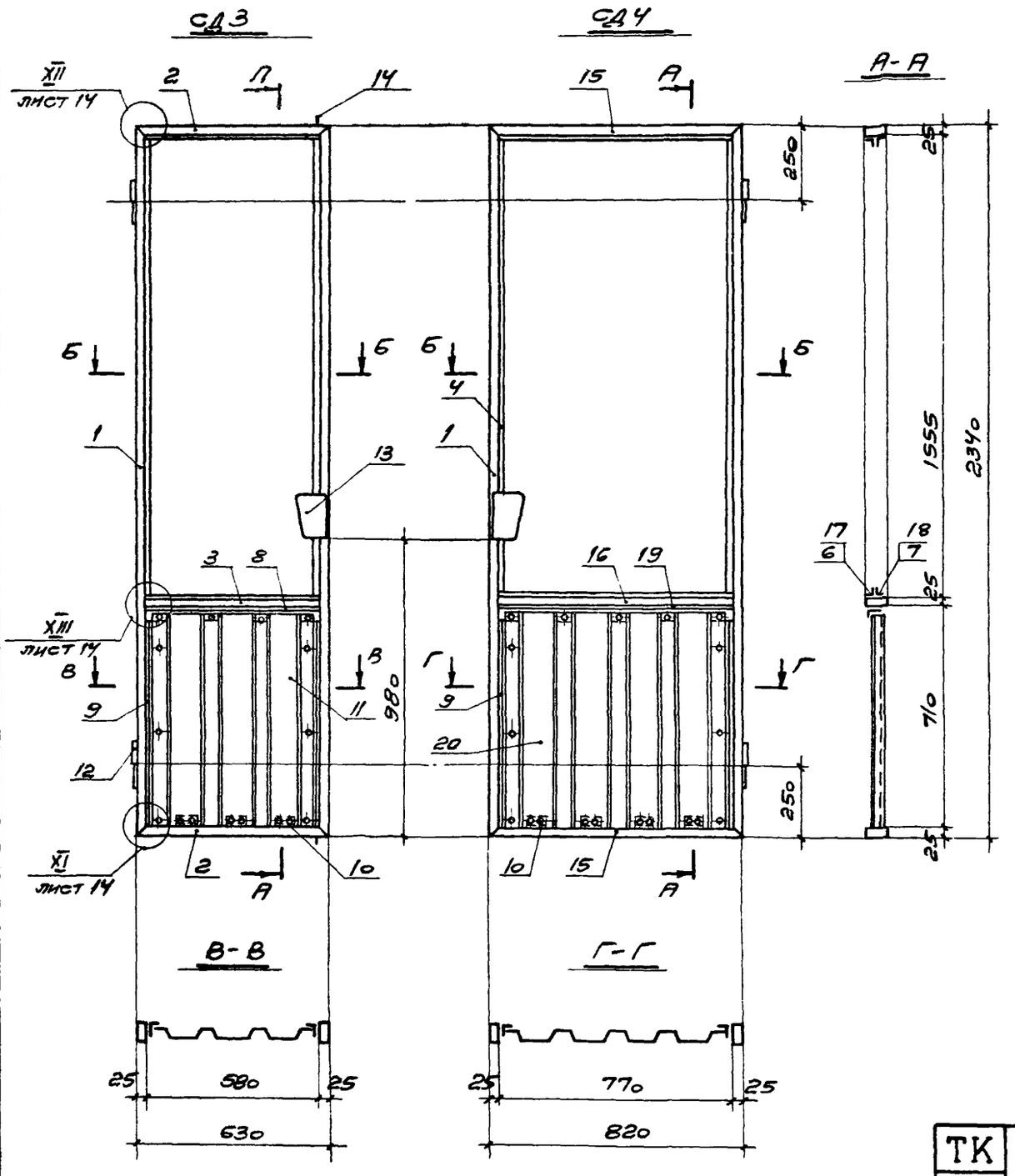

Марка элемента	Позиция	Профиль	Длина мм	К-во шт.	Масса, кг Един.	Масса, кг Всех	Материал	Примечан.
СД3	1	□50×25×2	2336	2	5,2	10,4	Сталь 10пс ГОСТ 1050-68*	
	2	□50×25×2	626	2	1,4	2,8		
	3	□50×25×2	580	1	1,3	1,3		
	4	∠22×16,6×1,5	1510	2	0,64	1,28		
	5	∠22×16,6×1,5	1510	2	0,64	1,28		
	6	∠22×16,6×1,5	578	2	0,25	0,5		
	7	∠22×16,6×1,5	578	2	0,25	0,5		
	8	∠40×32×2	580	1	0,62	0,62		
	9	∠40×32×2	670	2	0,72	1,44	Вст3кп2 ГОСТ 380-71	
	10	∠40×32×2	40	3	0,04	0,12		Резать из Н40-711-0,8
	11	Н40-570-0,8	700	1	3,4	3,4		См. лист 31
	12	Штырь петли	160	2	0,2	0,4		См. лист 27
	13	Ручка	—	2	0,8	1,6		См. лист 32
	14	Шлингалет		1	1,9	1,9		
		Комбинир. заклепки		16				
		Винт М4×6		44		0,05		
			Итого:			27,59		
СД4		Позиции 1,4,5,9,12,13	по СД3			16,4		
	10	∠40×32×2	40	4	0,04	0,16	Вст3кп2 ГОСТ 380-71	
	15	□50×25×2	816	2	1,82	3,64		
	16	□50×25×2	770	1	1,72	1,72	Сталь 10пс ГОСТ 1050-68*	
	17	∠22×16,6×1,5	768	2	0,33	0,66		
	18	∠22×16,6×1,5	768	2	0,33	0,66		
	19	∠40×32×2	770	1	0,82	0,82	Вст3кп2 ГОСТ 380-71	
	20	Н40-711-0,8	700	1	4,2	4,2		
		Винт М4×6		48		0,05		
		Комбинир. заклепки		19				
			Итого:			28,31		

Б-Б

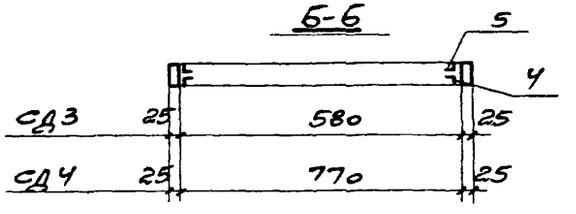

ТК 1973

Створки двери СД3; СД4.

Серия 1.431-9
Выпуск 1
Лист 10

Инв. N 12694

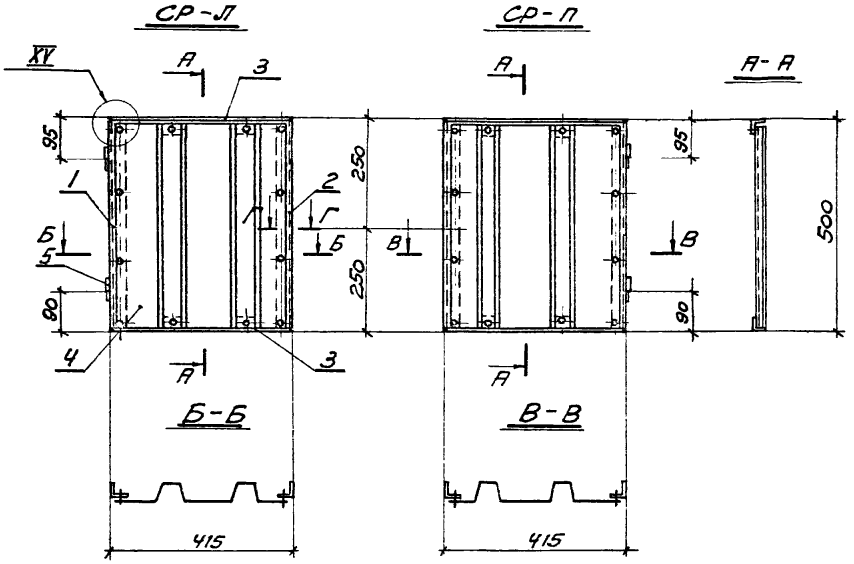

Марка элемента	Позиция	Профиль	Длина мм	К-во шт	Масса, кг Един.	Масса, кг Всего	Материал	Примечание
СР-Л	1	∠ 40×32×2	496	1	0,53	0,53	В Ст 3 кп 2 ГОСТ 380-71	
	2	∠ 40×32×2	496	1	0,53	0,53		
	3	∠ 40×32×2	410	2	0,44	0,88		
	4	Н 40-403-0,8	488	1	1,66	1,66		Резать из Н 40-711-0,8
	5	Штырь петли	63	2	0,07	0,14		
		Комбиннир. заклепки		12				
			Итого:			3,74		
СР-П	Позиции 1÷5 по СР-Л					3,74		
		Комбиннров. заклепки		12				
			Итого:			3,74		

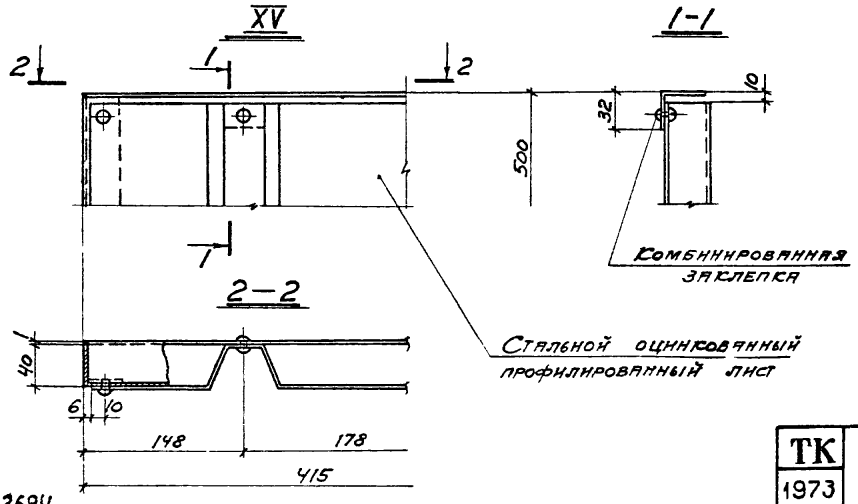

ТК 1973	Створки раздаточного окна Узел XV	Серия 1.431-9	
		Выпуск 1	Лист 11

Инв. N 12694

I листы 4, 5, 6, 7, 8

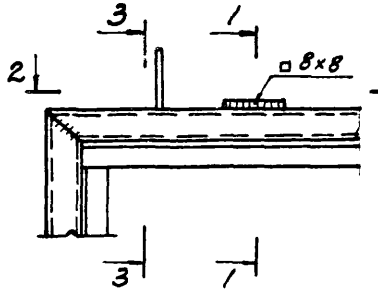

1-1

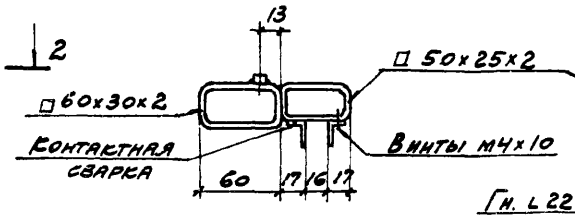

II листы 4, 5, 8

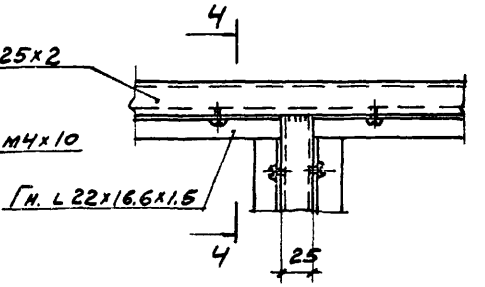

III листы 4, 5, 8

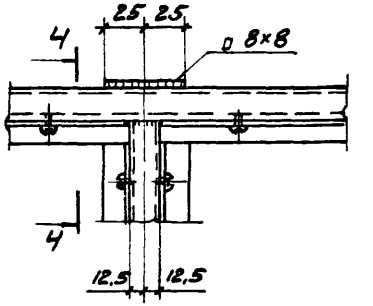

2-2

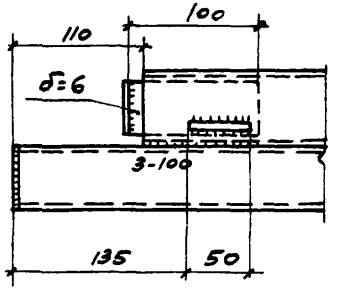

3-3

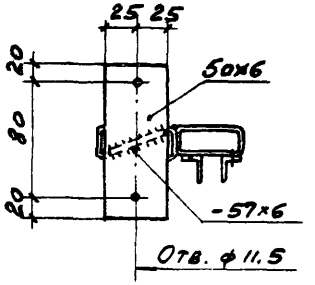

V листы 4, 5, 8

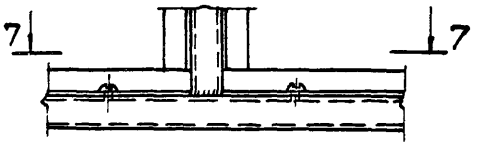

4-4

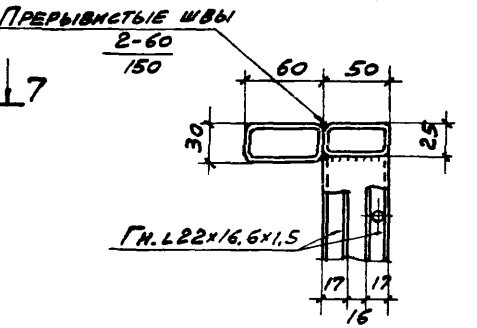

IV листы 4, 5, 8

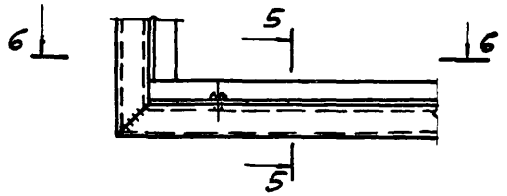

5-5

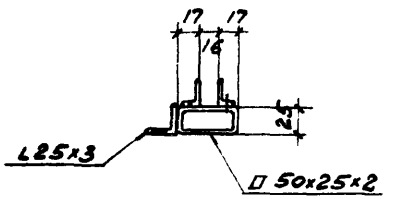

7-7

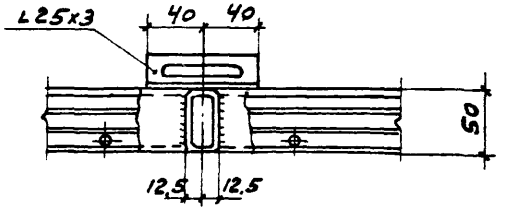

6-6

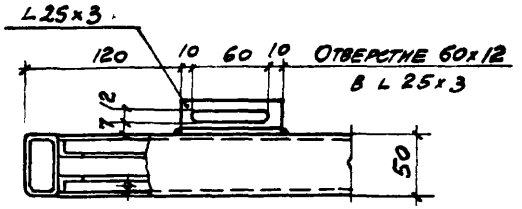

1. Угловые швы $h = 2$ мм
2. Винты М4 ГОСТ 1489-62.

ТК 1973	Узлы I ÷ V	Серия 1.431-9 Выпуск 1 / Лист 12

Инв. N 12694

VI лист 4

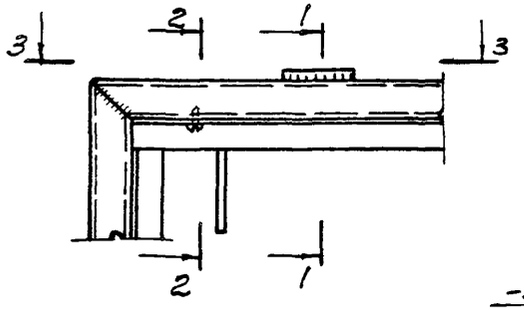

1-1

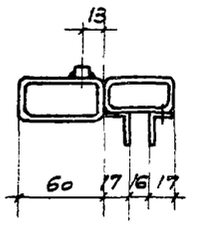

VIII листы 6, 7

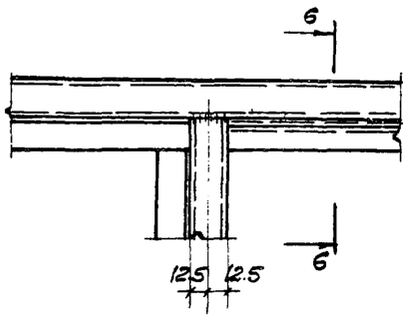

6-6

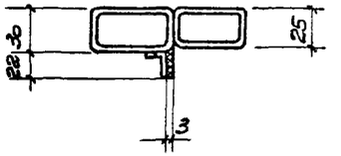

-57×6

2-2

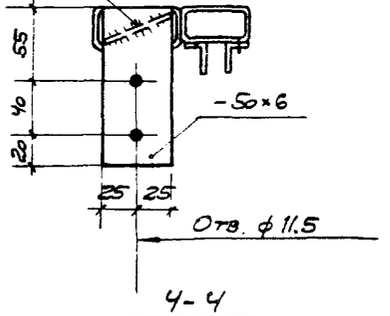

3-3

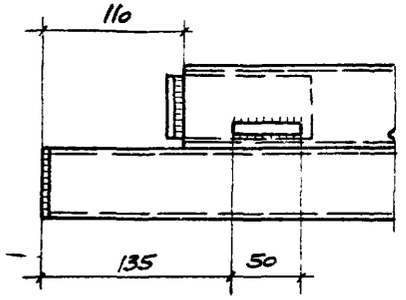

IX листы 6, 7

7-7

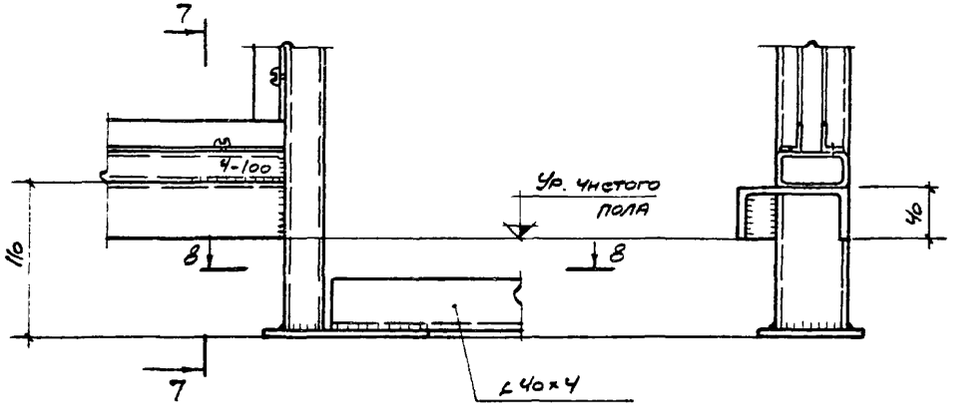

VII листы 6, 7

4-4

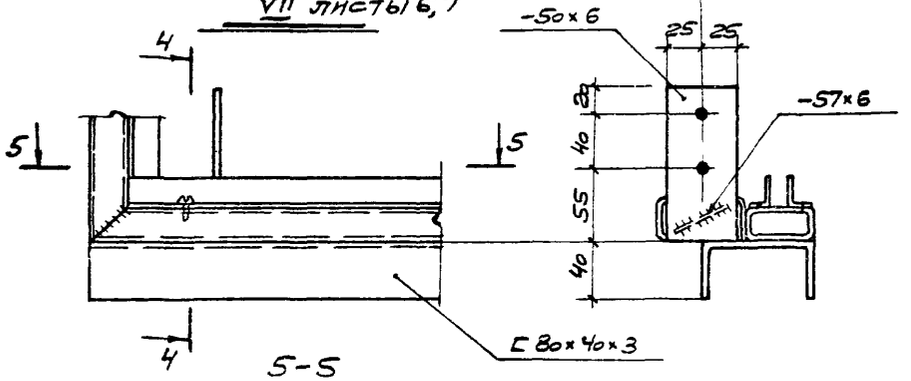

8-8

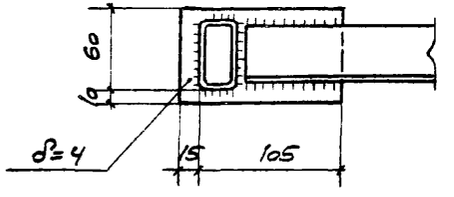

5-5

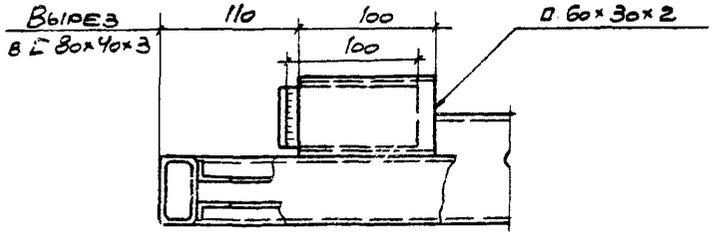

Инв. N 12694

ТК 1973	Узлы VII ÷ IX	Серия 1.431-9	Выпуск 1	Лист 13

X лист 9

1-1

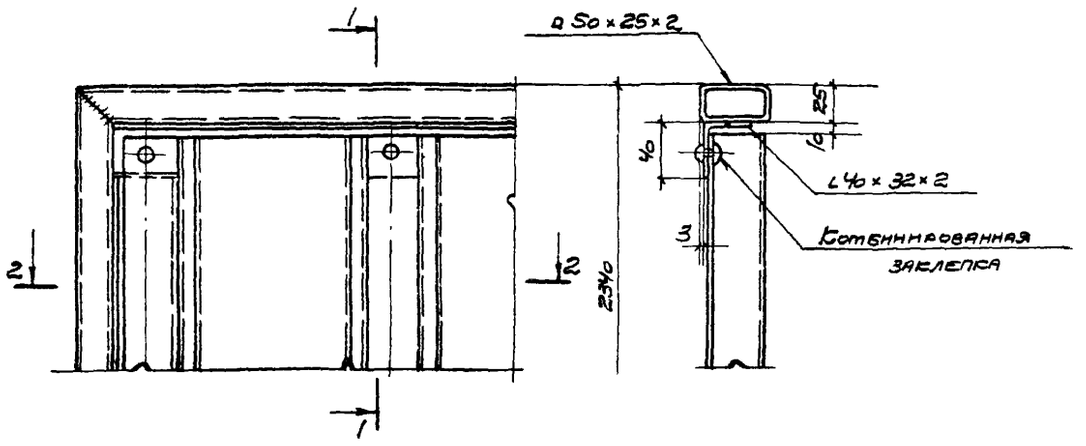

2-2

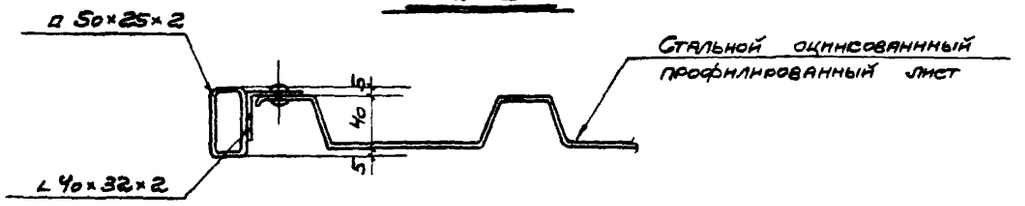

XI листы 9, 10

3-3

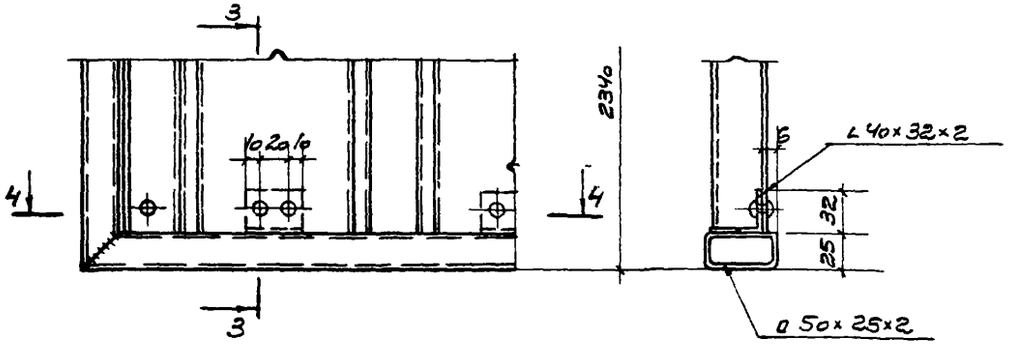

4-4

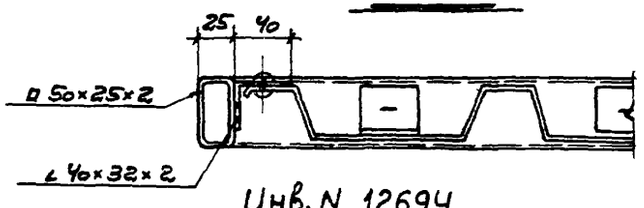

XII лист 10

5-5

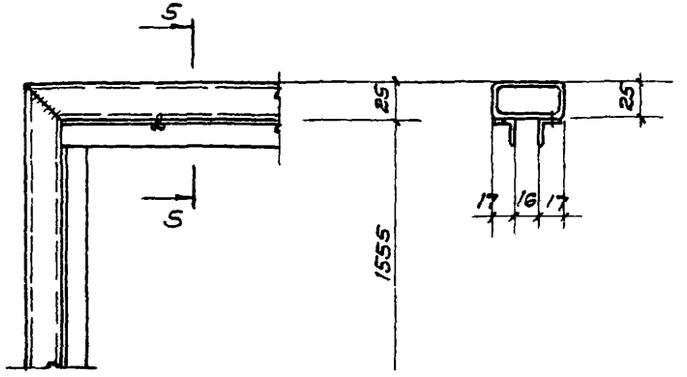

XIII лист 10

6-6

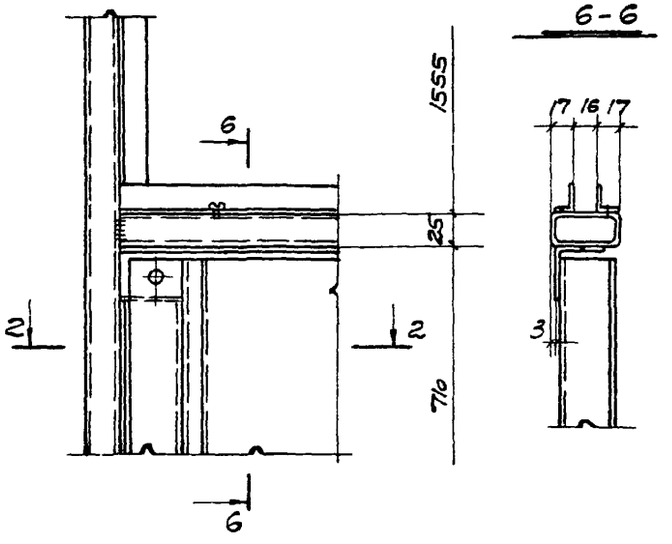

Инв. N 12694

ТК	Узлы X ÷ XIII	Серия 1.431-9	
1973		Выпуск 1	Лист 14

XIV лист 8

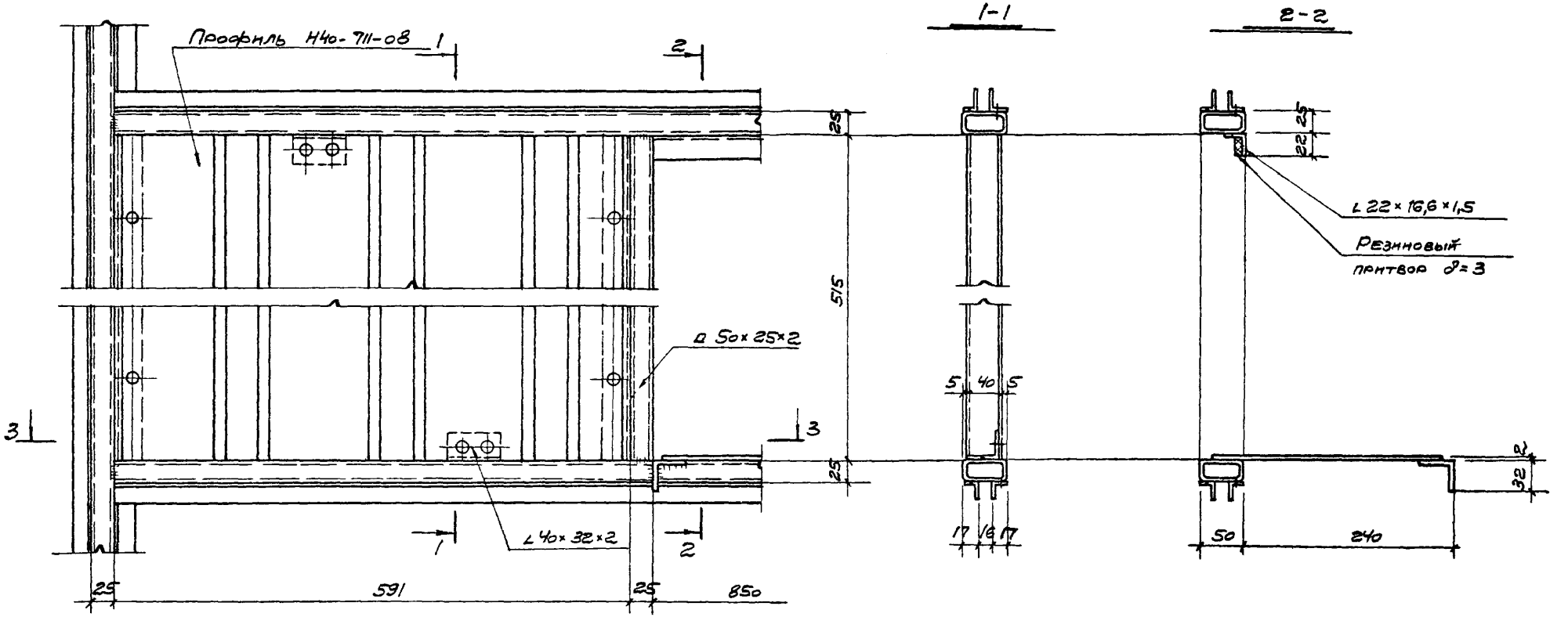

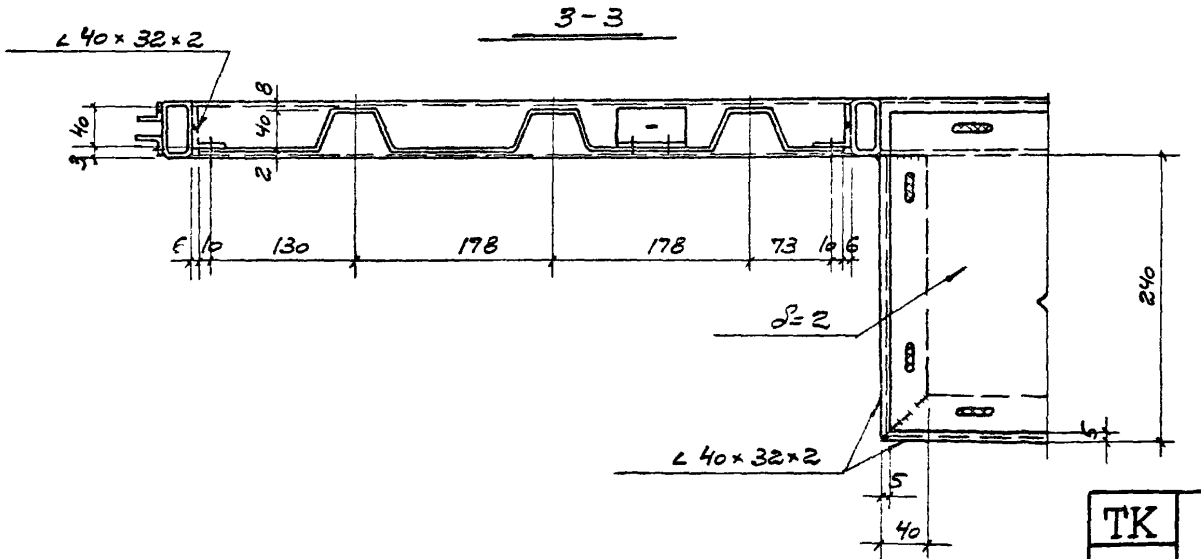

ТК 1973	Узел XIV	Серия 1.431-9 Выпуск 1 Лист 15

Инв. N 12694

1-1

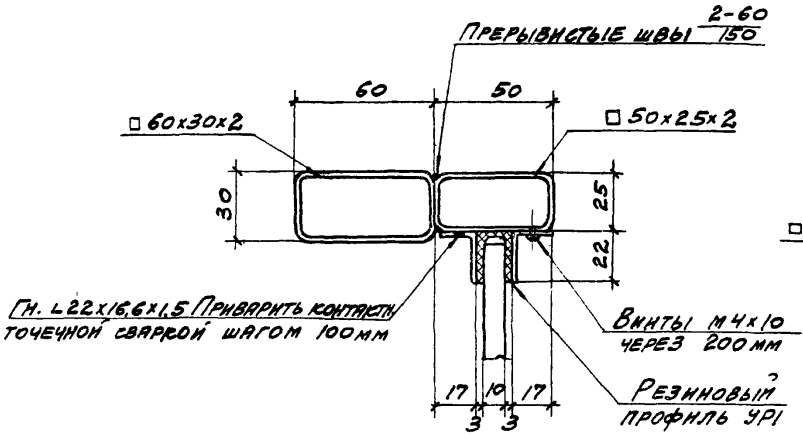

3-3

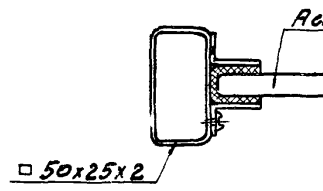

4-4

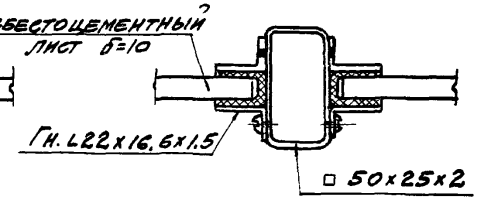

5-5

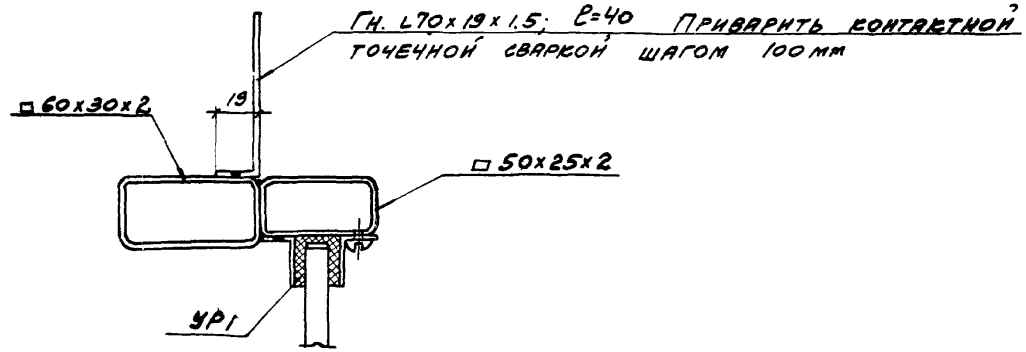

2-2

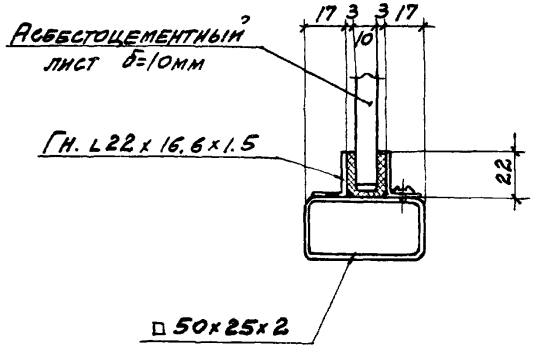

Инв. N 12694

ТК 1973	Сечения 1-1 ÷ 5-5	Серия 1.431-9	
		Выпуск 1	Лист 16

6-6

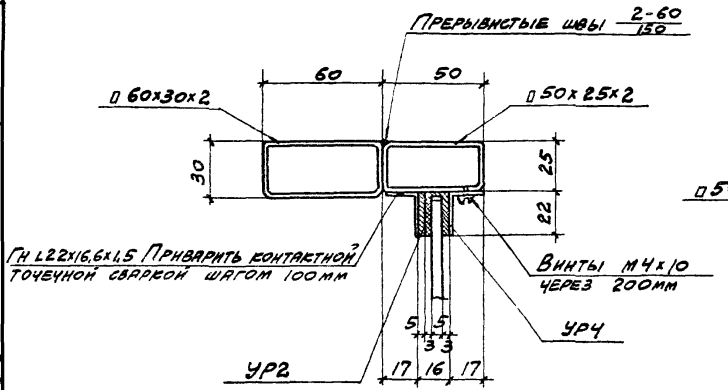

8-8

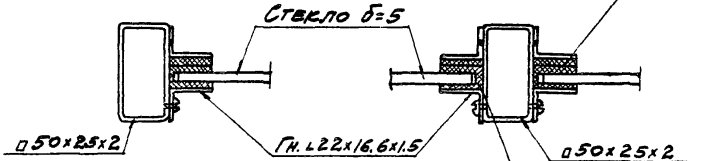

9-9

7-7

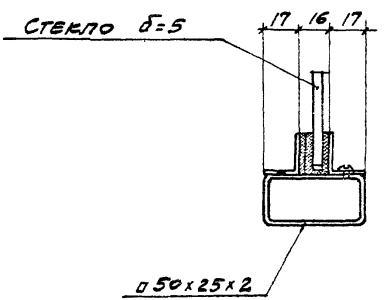

10-10

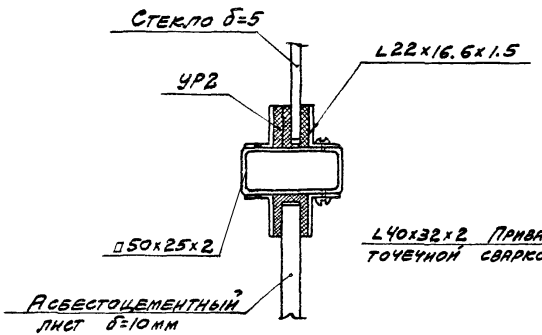

11-11

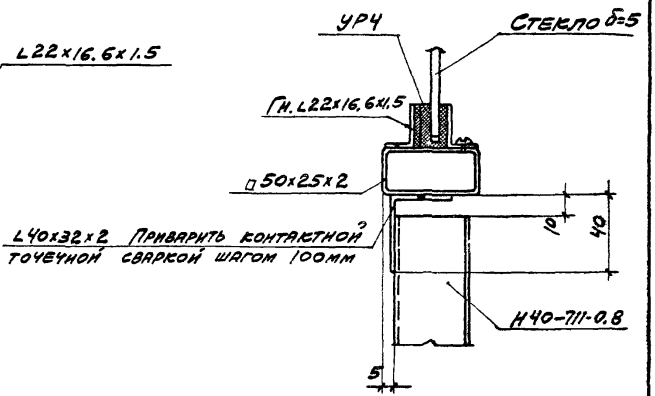

ТК 1973	Сечения 6-6 ÷ 11-11	Серия 1.431-9	Выпуск 1	Лист 17

Инв. N 12694

12-12

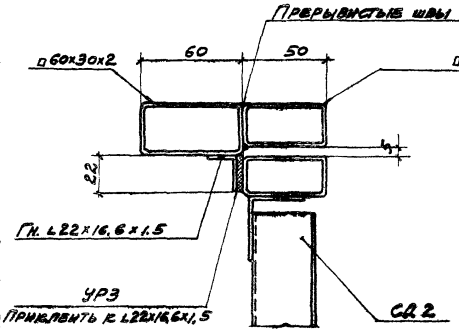

14-14

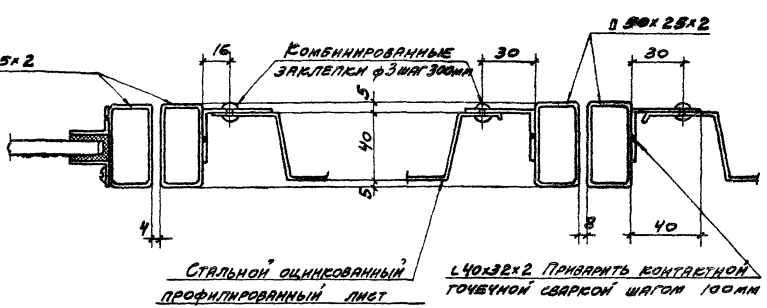

15-15

13-13

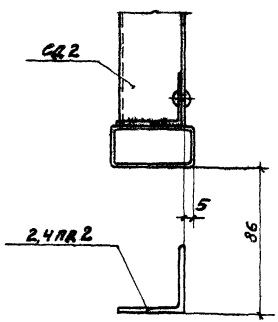

16-16

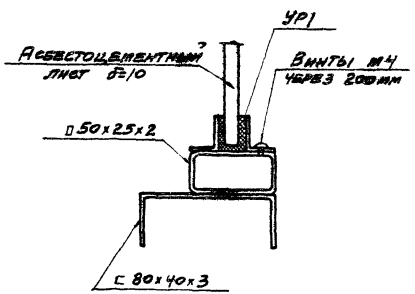

ТК 1973	Сечения 12-12 ÷ 16-16	Серия 1.431-9	Выпуск 1	Лист 18

Инв. N 12694

17-17

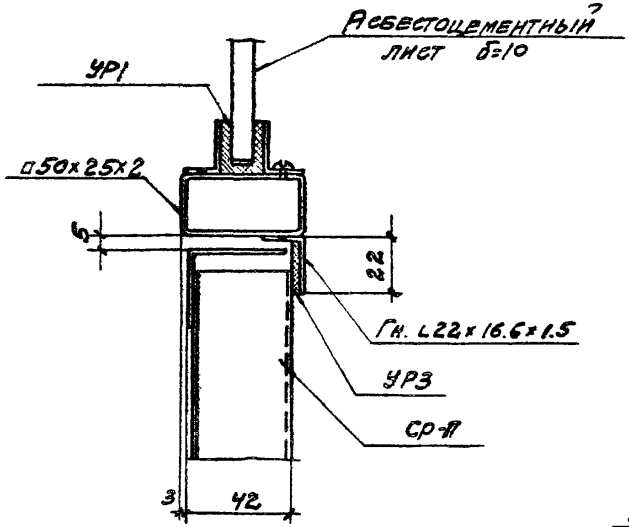

19-19

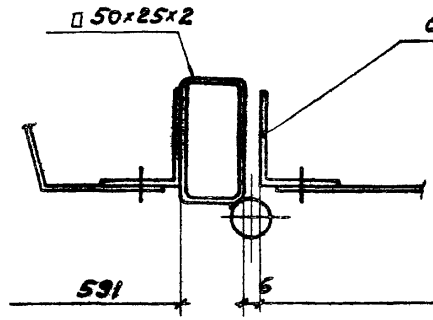

20-20

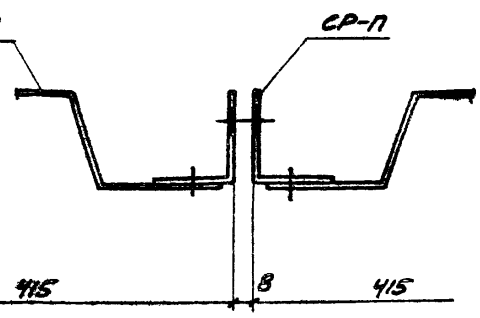

21-21

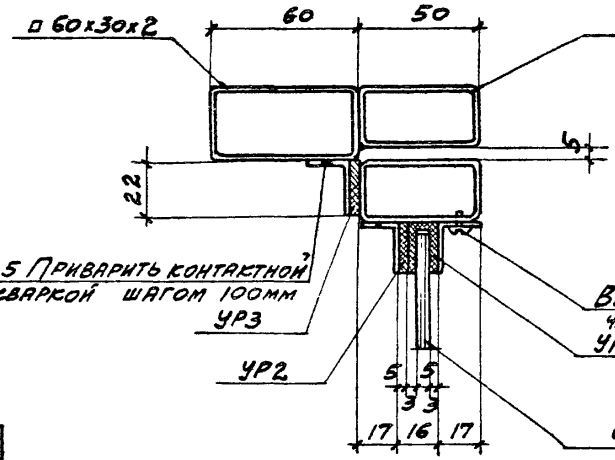

22-22

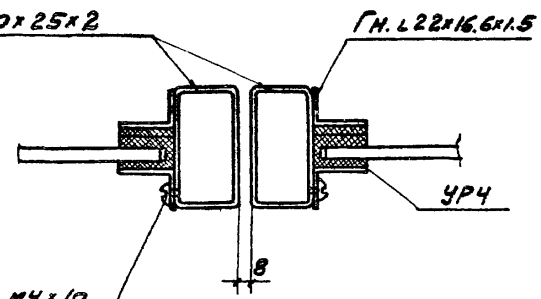

18-18

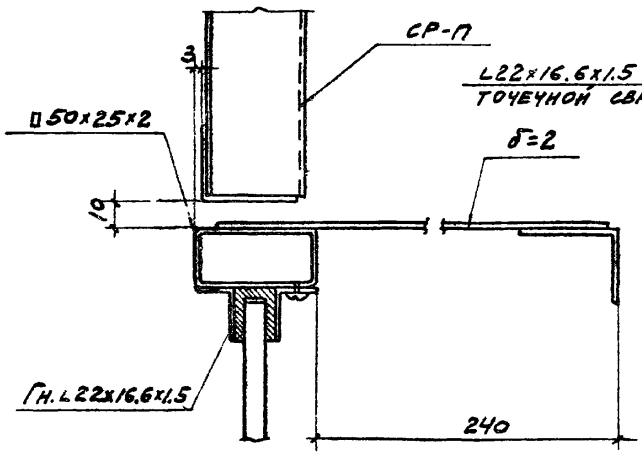

ТК 1973	Сечения 17-17 ÷ 22-22	Серия 1.431-9	Выпуск 1	Лист 19

Инв. N 12694

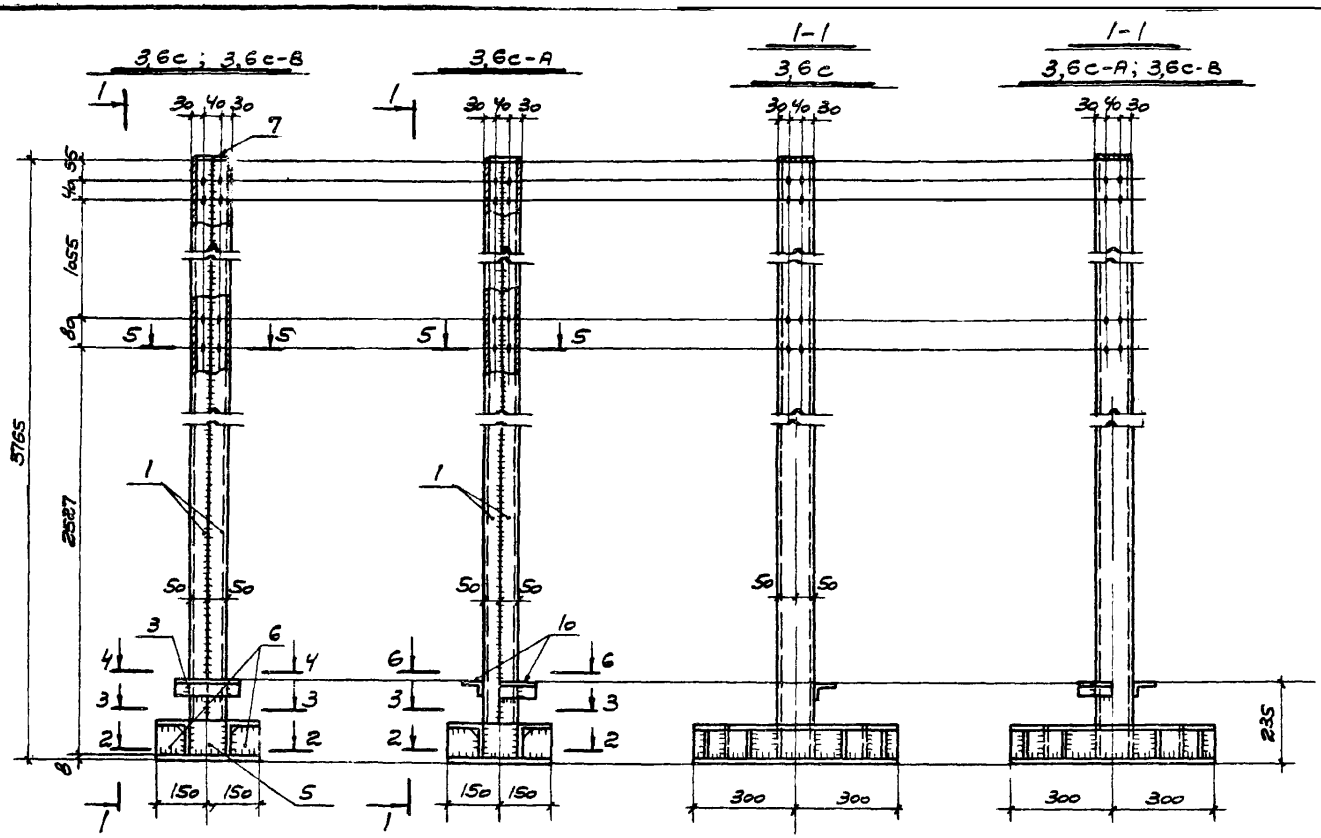

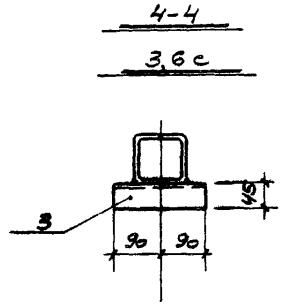

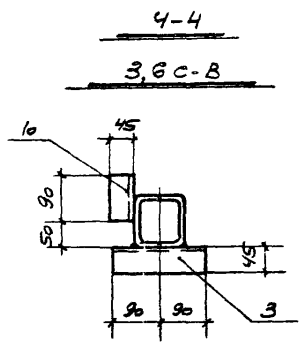

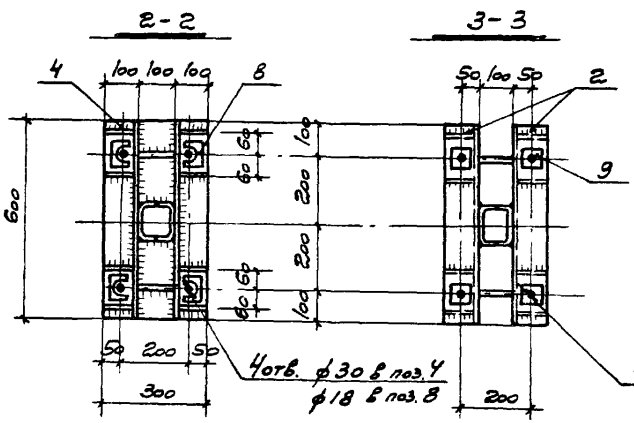

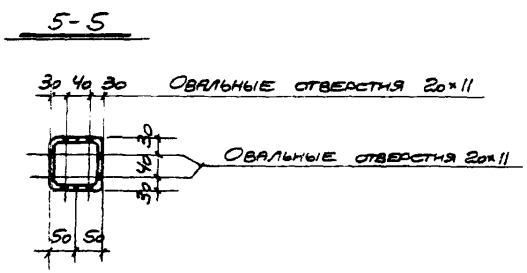

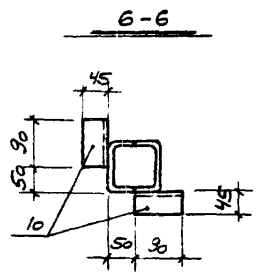

Спецификацию см. лист 21

ТК 1973

Стойки 3,6с; 3,6с-А; 3,6с-В

Серия 1.431-9
Выпуск 1
Лист 20

Проверил Элькина

Инв. N 12694

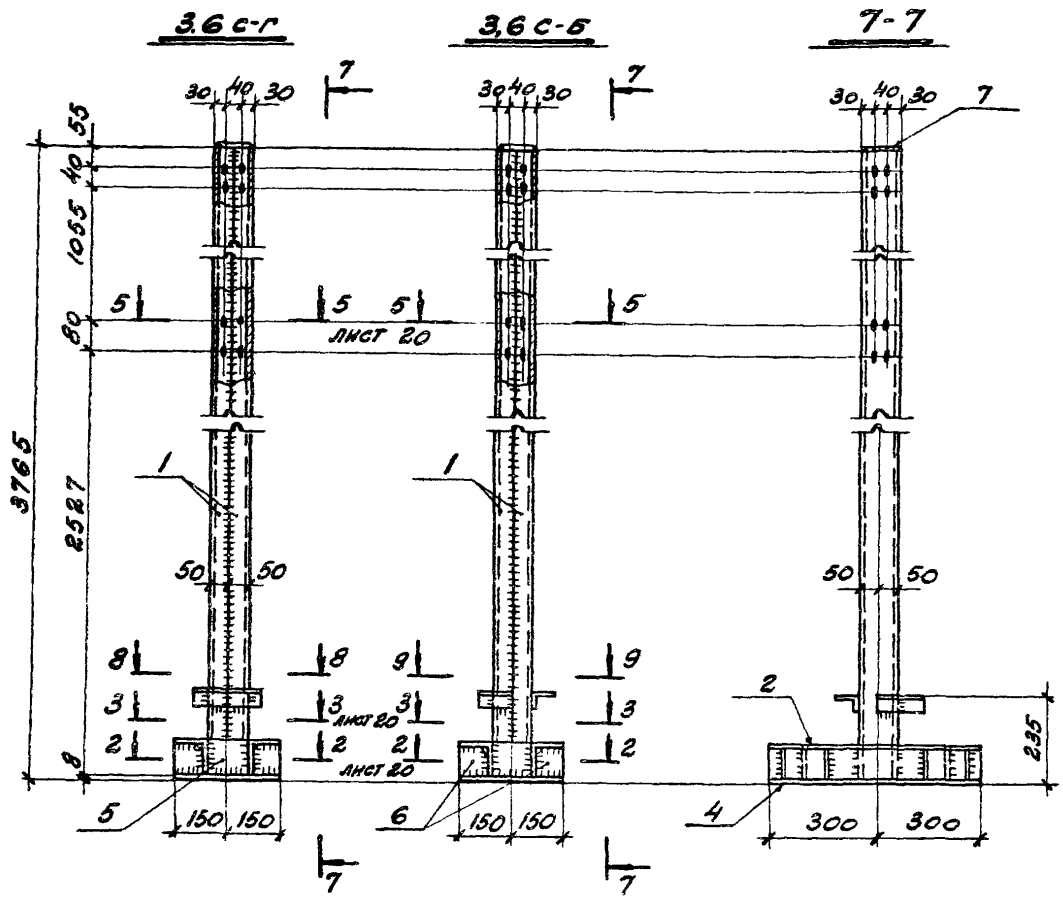

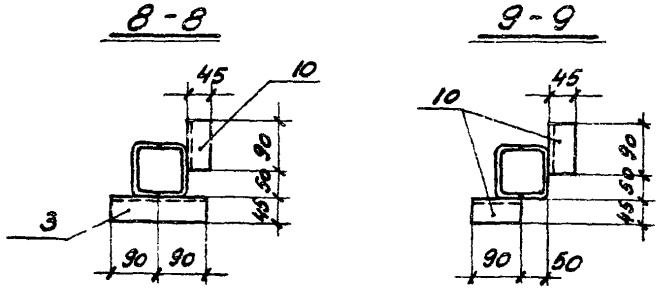

Марка элемента	Позиция	Профиль	Длина мм	К-во шт.	Масса, кг Един.	Масса, кг Всех	Материал	Примечания
3,6 с	1	Гн. С100×50×3	3757	2	16.9	33.8	Вст3 кп2 ГОСТ 380-71	
	2	∠100×7	600	2	6.48	12.96		
	3	∠45×28×4	180	1	0.4	0.4		
	4	-300×8	600	1	11.3	11.3		
	5	-100×6	100	2	0.47	0.94		
	6	-93×6	93	8	0.41	3.28		
	7	-95×2	100	1	0.15	0.15		
	8	-50×6	50	4	0.12	0.48		
	9	-50×6	50	4	0.12	0.48		
			Итого:		68.79			
3,6 с-а 3,6 с-б	Позиции 1, 2,		4÷9 по 3,6 с			63.99		
	10	∠45×28×4	90	2	0.2	0.4	Вст3 кп2 ГОСТ 380-71	
			Итого:		63,79			
3,6 с-в 3,6 с-г	Позиции 1÷		9 по 3,6 с			63.79		
	10	∠45×28×4	90	1	0.2	0.2	Вст3 кп2 ГОСТ 380-71	
			Итого:		63.99			

Инв. N 12694

ТК 1973	Стойки 3.6 с-б; 3.6 с-г	Серия 1.431-9	
		Выпуск 1	Лист 21

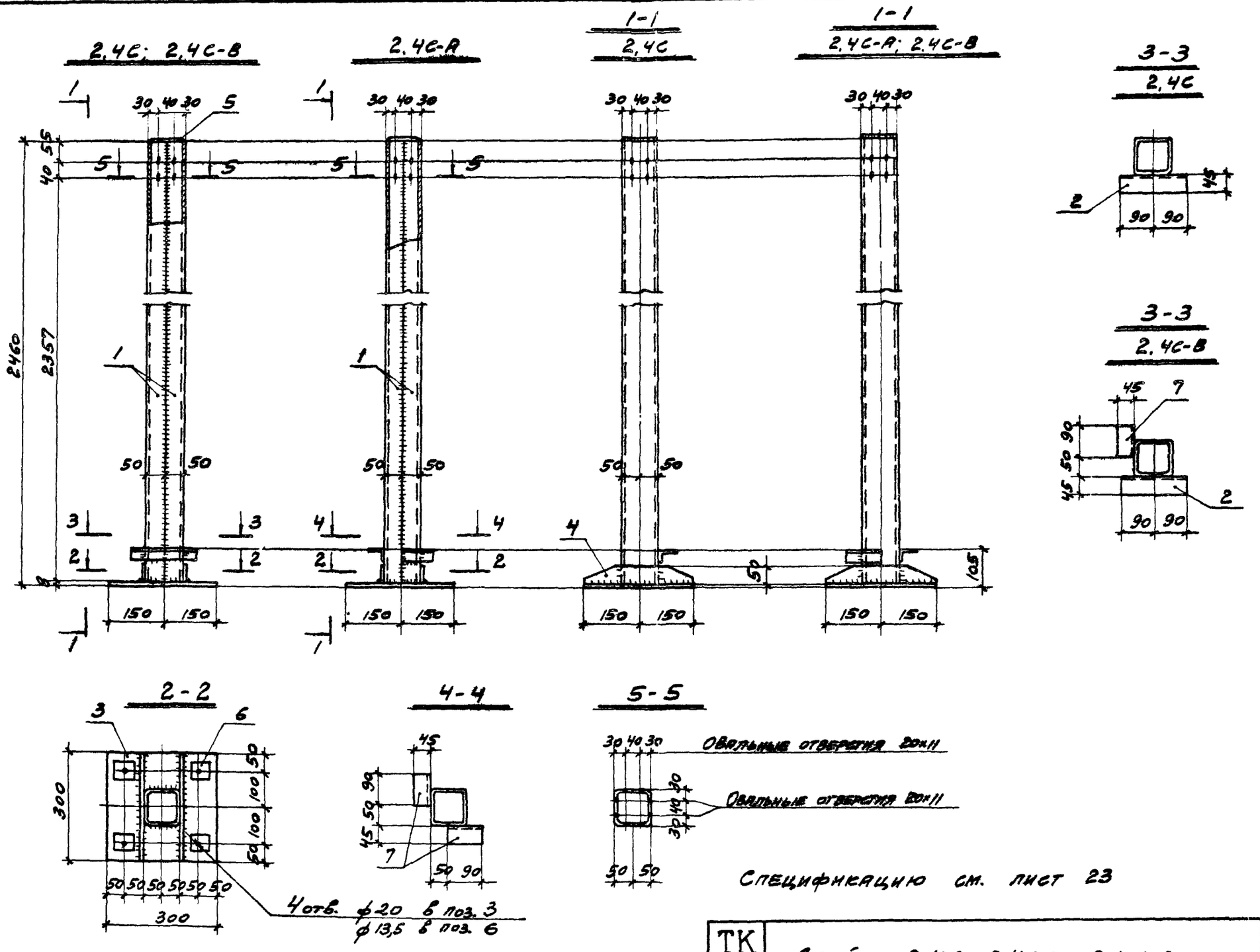

Спецификацию см. лист 23

ТК 1973	Стойки 2,4С; 2,4С-А; 2,4С-В.	Серия 1.431-9	
		Выпуск 1	Лист 22

Инв. N 12694

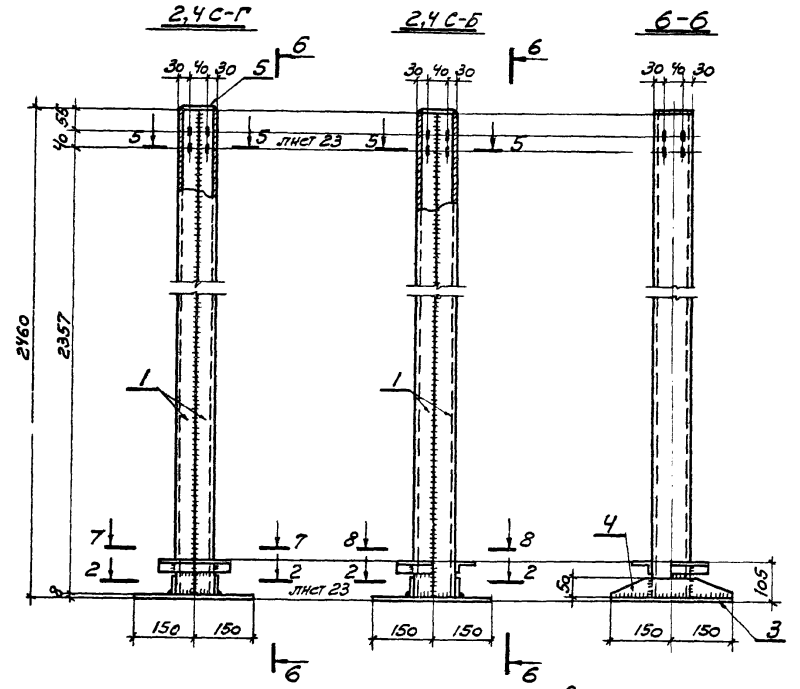

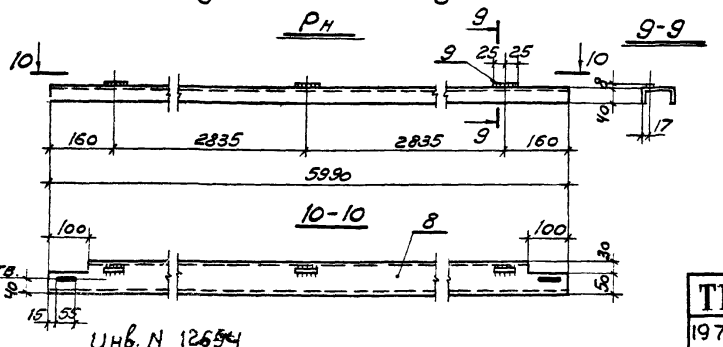

Марка элемента	Позиция	Профиль	Длина мм	К-во шт	Масса, кг Един.	Масса, кг Всех	Материал	Примечание
2,4С	1	Гн. [100×50×3	2452	2	11,0	22,0	ВСт3кп2 ГОСТ 380-71	
	2	∟45×28×4	180	1	0,4	0,4		
	3	-300×8	300	1	5,65	5,65		
	4	-50×6	300	2	0,71	1,42		
	5	-95×2	100	1	0,15	0,15		
	6	-50×6	50	4	0,12	0,48		
			Итого:			30,1		
2,4С-А 2,4С-Б	Позиции 1÷6 по 2,4С					29,7		
	7	∟45×28×4	90	2	0,2	0,4	ВСт3кп2	
			Итого:			30,1		
2,4С-В 2,4С-Г	Позиции 1÷6 по 2,4С					30,1		
	7	∟45×28×4	90	1	0,2	0,2	ВСт3кп2	
			Итого:			30,3		
Рн	8	Гн. [80×40×3	5990	1	21,2	21,2	ВСт3кп2	
	9	□ 8×8	50	3	0,03	0,09		
			Итого:			21,29		

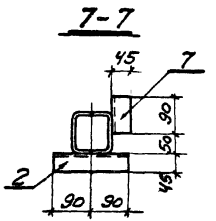

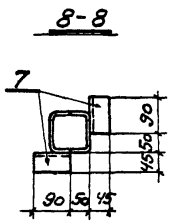

ТК 1973	Стойки 2,4С-Б; 2,4С-Г. Ригель Рн	Серия 1.431-9 Выпуск 1 Лист 23

Инв. N 12694

Внутренний размер ячейки панели, створки	Асбестоцементные листы δ = 10 мм ГОСТ 18124-72			Стекло δ = 5мм ГОСТ 111-65			Эскиз
	Марка	Размеры мм		Марка	Размеры мм		
		а	б		а	б	
1466×2300	А1	1450	2290				
1125×1466	А2	1110	1450	С1	1115	1455	
700×1466	А3	690	1450				
625×1466	А4	610	1450				
1160×1466	А5	1150	1450				
1575×1466				С2	1565	1450	
580×1555				С3	570	1540	
770×1555				С4	760	1540	

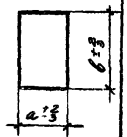

Инв. N 12694

ТК 1973	Размеры асбестоцементных листов и стекла	Серия 1.431-9	Выпуск 1	Лист 24

Марка элемента	Наименование элемента	Чертеж	Масса кг/м	Материал	Условия поставки	Примечания
ур1	Уплотнитель	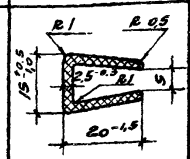 Допускается соприкасание кромок	0,16	Резина НО-68-1	ТУ38-105221-89	Объемный вес $\gamma = 1.25 т/м^3$
ур 4	Уплотнитель	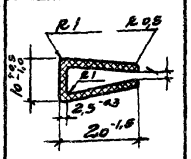 Допускается соприкасание кромок	0,14	Резина НО-68-1	ТУ38-105221-89	Объемный вес $\gamma = 1.25 т/м^3$
ур2	Уплотнитель-прокладка	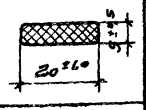	0,06	Резина губчатая		$\gamma = 0,67 т/м^3$
ур3	Уплотнитель притворов	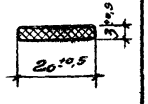	0,036	Резина губчатая		$\gamma = 0,67 т/м^3$

ТК 1973	Резиновые уплотнители	Серия 1.431-9	Выпуск 1	Лист 25

Спецификация материалов

Количество на один монтажный элемент

№№ п/п	Наименование элемента	Сталь, кг: По ГОСТ 10705-80* Труба ⌀60×3	Труба ⌀50×2	Уголок 70×70×5	Уголок 22×16×5	По ГОСТ 380-71 Гн. С100×50×3	Гн. С80×40×3	Уголок 100×7	Уголок 40×4	Уголок 25×3	Уголок 45×28×4	Уголок 40×32×2	δ=8	δ=6	δ=4	δ=2	■ 8×8	Н40-711-90	Петли шлингалеты ручки	Винт М4×6		Резина ТУ 38-005-204-71 НО-68-1 УР1		УР4		Губчатая УР2		УР3		Асбестоцементные листы δ=10 шт. по ГОСТ 18124-72 А1	А2	А3	А4	А5	Стекло δ=5 шт. по ГОСТ 111-65 С1	С2	С3	С4
																				шт.	кг	м	кг	м	кг	м	кг	м	кг	м	кг									
1	2.4ПА	19.4	52.59	—	25.12	—	—	—	—	0.27	—	—	—	1.1	—	—	0.09	—	—	160	0.15	29.8	4.8							4	—	—	—	—	—	—	—	—
2	2.4ПА-В	19.4	52.59	0.64	25.12	—	—	—	—	0.27	—	—	—	1.08	—	—	—	—	—	160	0.15	29.8	4.8							4	—	—	—	—	—	—	—	—
3	1.2ПА	19.4	39.5	—	17.28	—	—	—	—	0.27	—	—	—	1.1	—	—	0.09	—	—	112	0.11	20.4	3.3							—	4	—	—	—	—	—	—	—
4	1.2ПС	19.4	39.5	—	17.28	—	—	—	—	0.27	—	—	—	1.1	—	—	0.09	—	—	112	0.11			20.4	2.9	20.4	1.2			—	—	—	—	—	4	—	—	—
5	1.2ПА-В	19.4	39.5	0.64	17.28	—	—	—	—	0.27	—	—	—	1.08	—	—	—	—	—	112	0.11	20.4	3.3							—	4	—	—	—	—	—	—	—
6	2.4ПДА2 2.4ПДА3	20.08	77.08	—	19.46	—	15.83	—	3.52	—	—	11.36	—	2.18	0.52	—	0.09	24.5	6.3	120	0.12	22.3	3.6					1.5	0.09	3	—	—	—	—	—	—	—	—
7	2.4ПАР	19.4	60.3	—	27.12	—	—	—	—	0.27	—	6.77	—	1.1	—	3.7	0.09	5.82	0.5	144	0.14	31.5	5.0					0.9	0.03	3	—	—	1	1	—	—	—	—
8	2.4ПАС	19.4	65.67	—	34.72	—	—	—	—	0.27	—	—	—	1.1	—	—	0.09	—	—	224	0.2	17.0	2.7	24.0	3.4	24.0	1.4			—	—	4	—	—	—	4	—	—
9	2.4ПДА С2 2.4ПДА С3	20.08	89.85	—	34.10	—	15.83	—	3.52	—	—	4.6	—	2.18	0.52	—	0.09	7.6	6.3	260	0.26	12.7	2.0	18.0	2.5	18.0	1.1	1.5	0.09	—	—	3	—	—	—	3	1	1
10	$P_н$	—	—	—	—	—	21.2	—	—	—	—	—	—	—	—	—	0.09	—	—											—	—	—	—	—	—	—	—	—
11	3,6С 3,6С-А; 3,6С-Б	—	—	—	—	33.8	—	12.96	—	—	0.4	—	11.3	5.18	—	0.15	—	—	—											—	—	—	—	—	—	—	—	—
12	3,6С-В; 3,6С-Г	—	—	—	—	33.8	—	12.96	—	—	0.6	—	11.3	5.18		0.15	—	—	—											—	—	—	—	—	—	—	—	—
13	2,4С 2,4С-А; 2,4С-Б	—	—	—	—	22.0	—	—	—	—	0.4	—	5.65	1.9	—	0.15	—	—	—											—	—	—	—	—	—	—	—	—
14	2.4С-В; 2,4С-Г	—	—	—	—	22.0	—	—	—	—	0.6	—	5.65	1.9	—	0.15	—	—	—											—	—	—	—	—	—	—	—	—

Инв. № подл. | Подпись и дата | Взам. инв. №

Инв. N 12694

ТК 1973

Спецификация материалов

Серия 1.431-9

Выпуск 1 | Лист 26

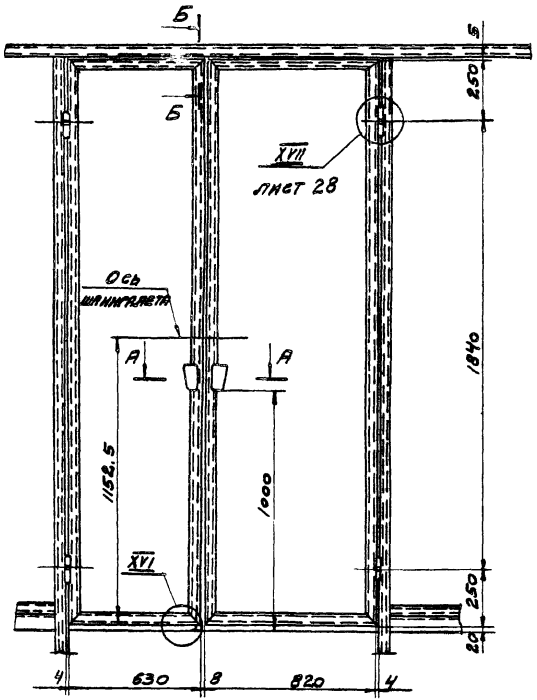

XVI
м 1:2

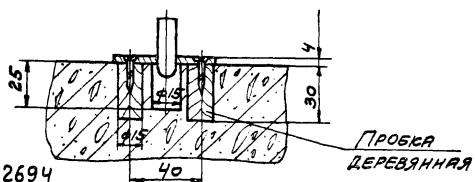

А-А
м 1:2

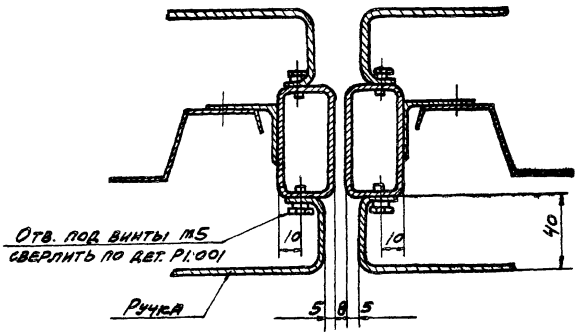

Б-Б
м 1:1

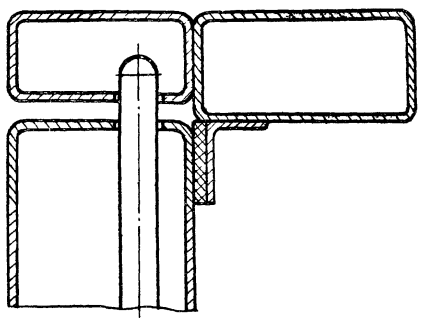

Инв. N 12694

ТК 1973	Монтажный чертеж установки скобяных изделий	Серия 1.431-9 Выпуск 1 Лист 27

XVII
М 1:1

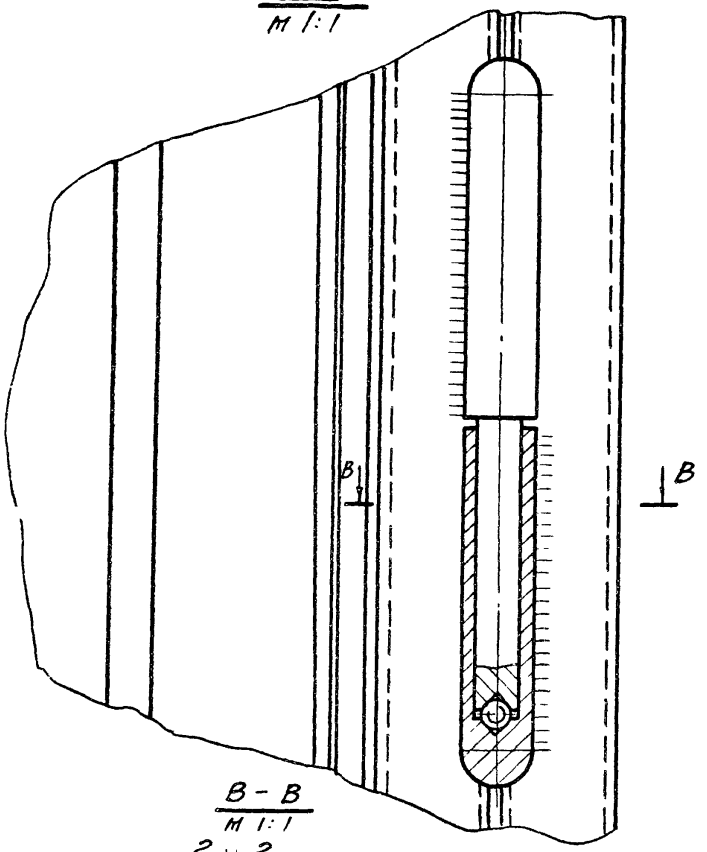

В - В
М 1:1

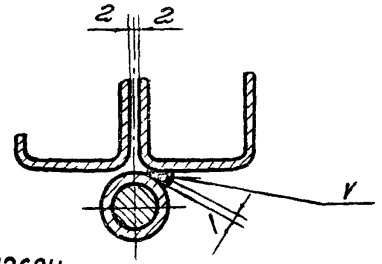

Инв. N 12694

ТК 1973	Узел XVII	Серия 1.431-9 Выпуск 1	Лист 28

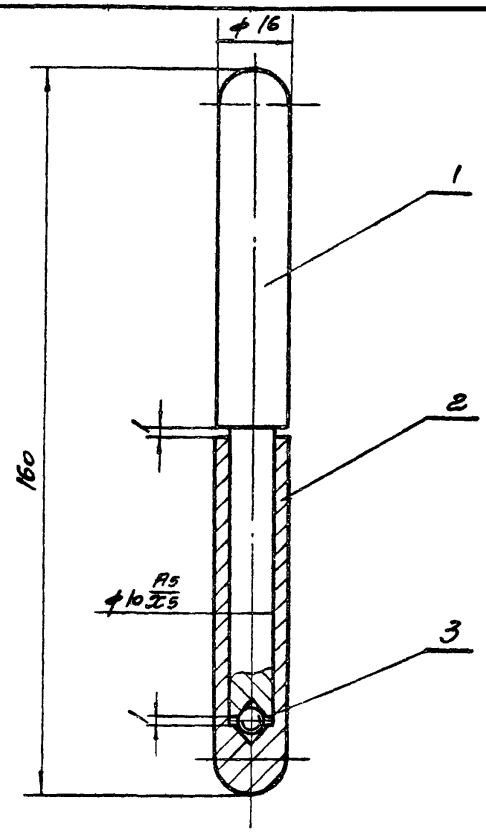

Общая масса - 0,3кг

Формат	Зона	Поз.	Обозначение	Наименование	Кол.	Примечание
11		1	ПД 1.001	Штырь	1	
11		2	ПД 1.002	Втулка	1	
				Стандартные изделия		
		3		Шарик ф6	1	
				ГОСТ 3722-60		

ТК 1973	Петля дверная ПД 1.000.СБ	Серия 1.431-9 Выпуск 1	Лист 29

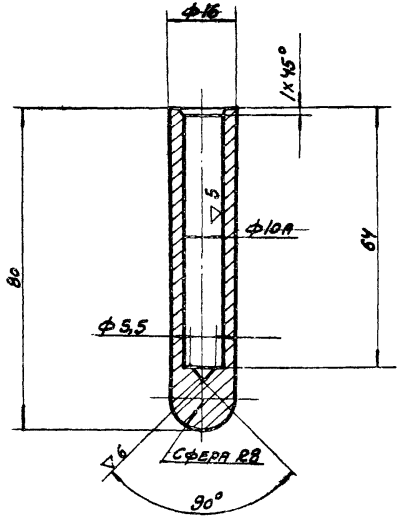

Обозначение	Наименование	Материал	Масшт.	Масса
ПД1. 002	Втулка	Круг 18 гост 2590-71 / Ст.3 гост 380-71	1:1	0,1

Инв. N 12694

ТК 1973	Втулка ПД1. 002	Серия 1.431-9	Выпуск 1	Лист 30

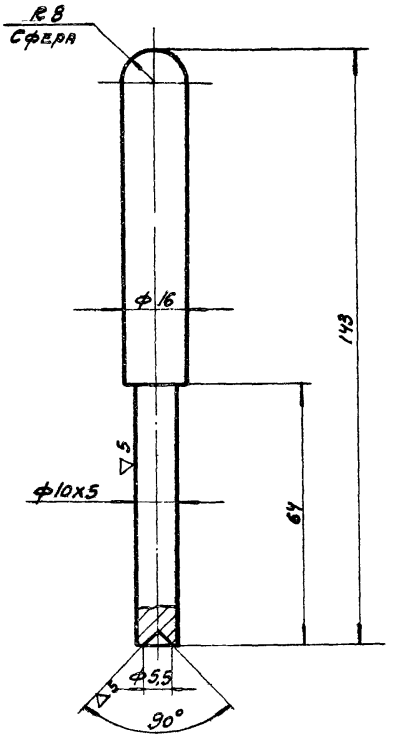

12694

Обозначение	Наименование	Материал	Масшт.	Масса
ПД1. 001	Штырь	Круг 18 гост 2590-71 / Ст.3 гост 380-71	1:1	0,2

ТК 1973	Штырь ПД1. 001	Серия 1.431-9	Выпуск 1	Лист 31

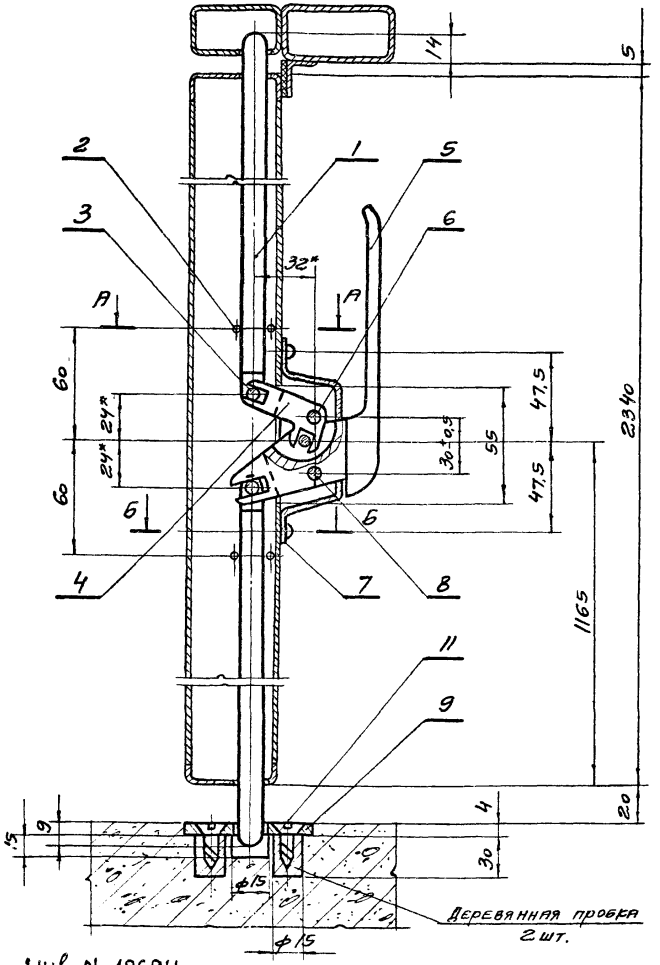

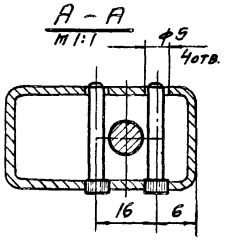

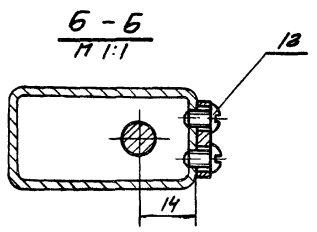

Общая масса - 1,9 кг

Формат	Зона	Поз.	Обозначение	Наименование	Кол.	Прим.
				Детали		
11		1	ШД1.001	Стержень	2	
11		2	ШД1.002	Штифт	4	
11		3	ШД1.003	Ось	2	
11		4	ШД1.004	Рычаг	1	
12		5	ШД1.005	Ручка	1	
11		6	ШД1.006	Штифт	2	
11		7	ШД1.007	Корпус	1	
11		8	ШД1.008	Штифт	1	
11		9	ШД1.009	Планка	1	
				Стандартные изделия		
		11		Шуруп А5×20		
				ГОСТ 11475-70	2	
		12		Винт 2М5×8.46.2кл.		
				ГОСТ 17473-72	4	

ТК 1973	Шпингалет в сборе ШД1.000	Серия 1.431-9	
		Выпуск 1	Лист 32

Инв. N 12694

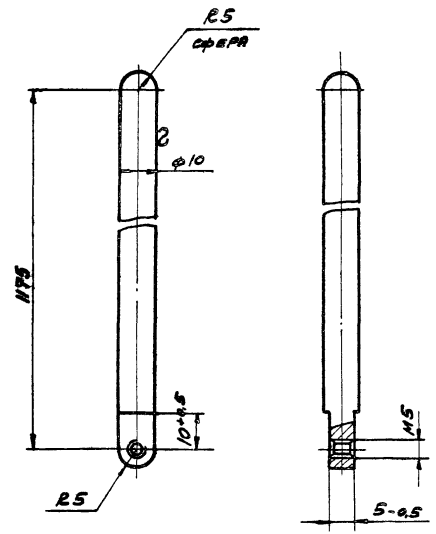

Обозначение	Наименование	Материал	Масшт.	Масса
ШД 1.001	Стержень	Ст.3 ГОСТ 380-71	1:1	0,7

Инв. N 12694

ТК 1973	Стержень ШД 1.001.	Серия 1.431-3	Выпуск 1	Лист 33

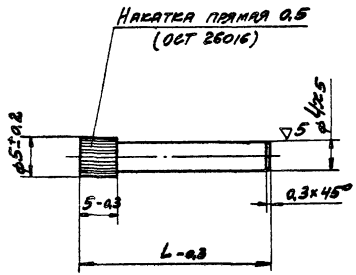

12694

Обозначение	Наименование	Материал	Длина L	Масса
ШД 1.002	Штифт	Ст.3 ГОСТ 380-71	28	0,004
ШД 1.006	Штифт	Ст.3 ГОСТ 380-71	32	0,003
ШД 1.008	Штифт	Ст.3 ГОСТ 380-71	10	0,001

ТК 1973	Штифты ШД 1.002; 006; 008	Серия 1.431-9	Выпуск 1	Лист 34

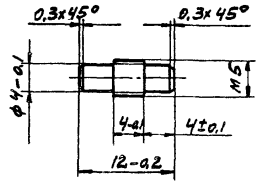

Обозначение	Наименование	Материал	Масшт.	Масса
ШД 1.003	Ось	Ст.3 ГОСТ 380-71	2:1	0,0014

Инв. № 12694

ТК 1973	Ось ШД 1.003	Серия 1.431-9	Выпуск 1	Лист 35

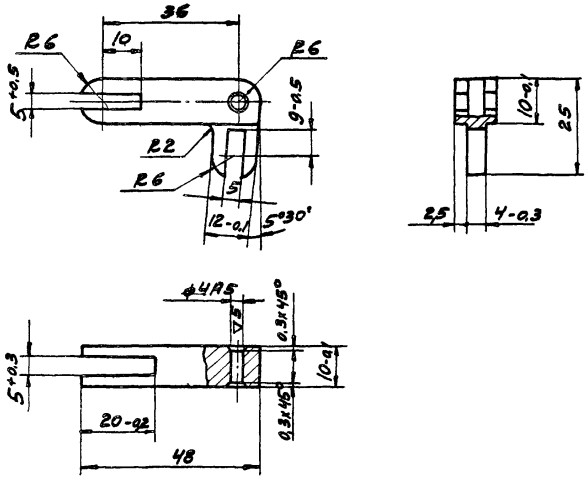

12694

Обозначение	Наименование	Материал	Масшт.	Масса
ШД 1.004	Рычаг	Ст.3 ГОСТ 380-71	1:1	0,035

ТК 1973	Рычаг ШД 1.004	Серия 1.431-9	Выпуск 1	Лист 36

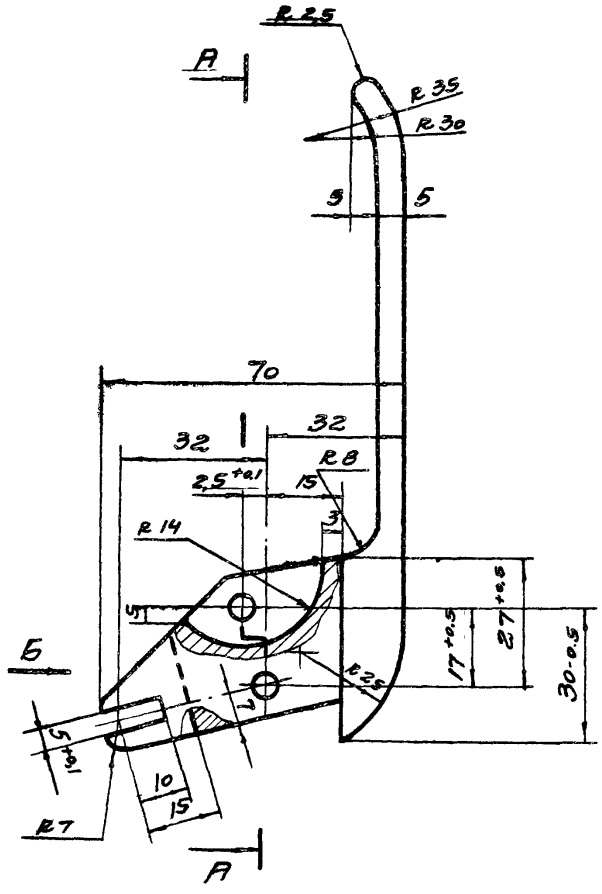

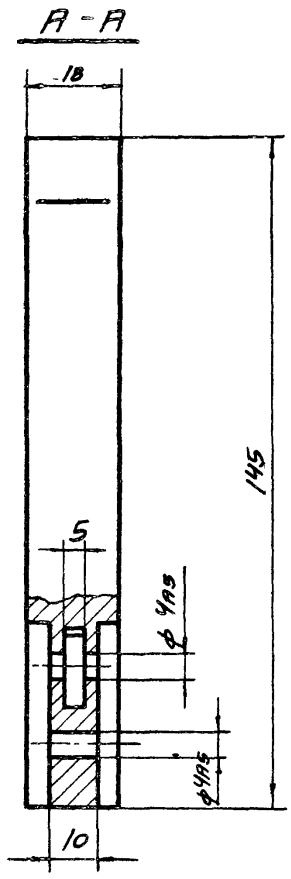

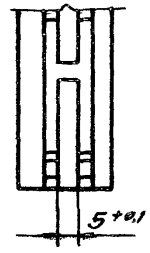

Обозначение	Наименование	Материал	Масшт.	Масса
ШД1.005	Ручка	Ст 3 ГОСТ 380-71	1:1	0,30

1. Неуказанные предельные отклонения размеров: охватывающих - по A_7, охватываемых - по B_7, прочих $\pm\frac{1}{2}$ допуска 8 кл.
2. Покрытие Хим 48Зк ГОСТ 9791-68

ТК 1973	Ручка ШД1.005	Серия 1.431-9	Выпуск 1	Лист 37

Инв. N 12694

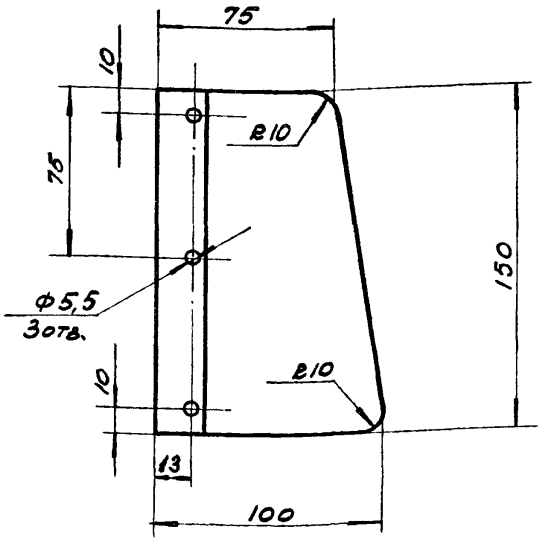

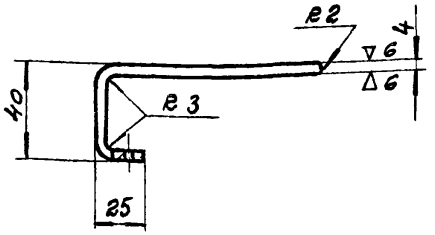

Покрытие МНХ48Зк ГОСТ 9791-68

Обозначение	Наименование	Материал	Масшт.	Масса
Р1.002	Ручка	Ст 3 ГОСТ 380-71	1:2	0,8

Инв. N 12694

ТК 1973	Ручка Р1.002	Серия 1.431-9	Выпуск 1	Лист 38

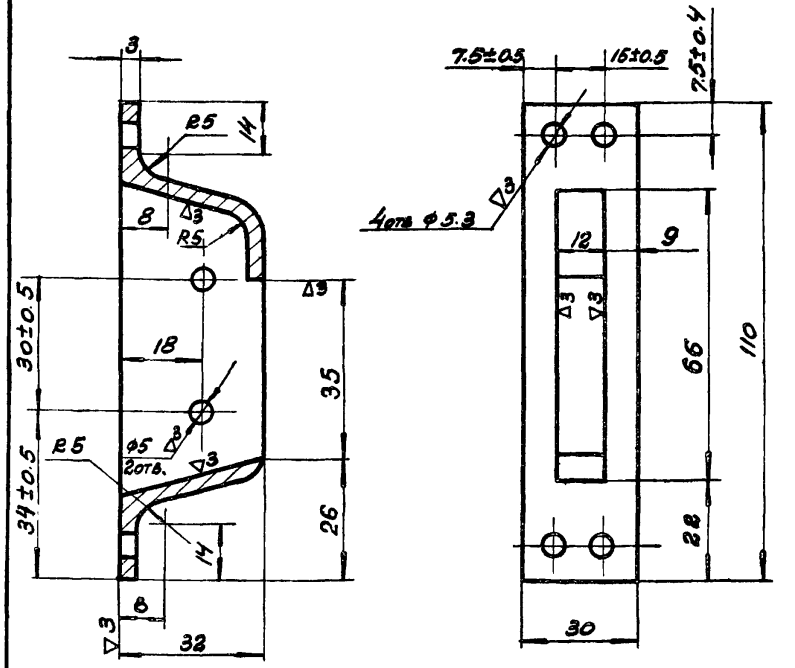

1. Неуказанные предельные отклонения размеров: охватывающих - по А7, охватываемых - по В7, прочих ± 1/2 допуска 8 кл.

2. Покрытие МНХ 48 Зк ГОСТ 9791-68

12694

Обозначение	Наименование	Материал	Масшт.	Масса
ЩД1.007	Корпус	Ст. 3 ГОСТ 380-71	1:1	007

ТК 1973	Корпус ЩД1.007	Серия 1.431-9	Выпуск 1	Лист 39

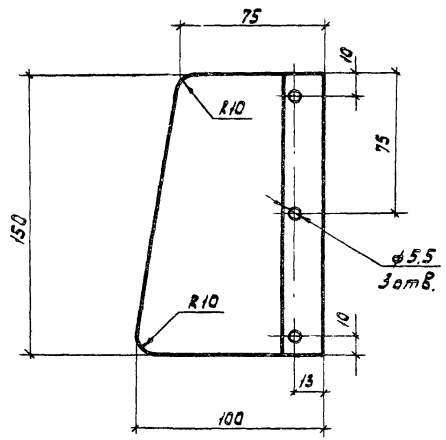

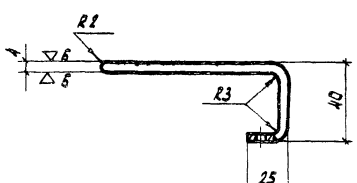

Покрытие МНХ 48 3 к ГОСТ 9791-68

Обозначение	Наименование	Материал	Масшт.	Масса
Р1.001	Ручка	Ст.3 ГОСТ 380-71	1:2	0.8

ТК 1973	Ручка Р1.001	серия 1.431-9	Выпуск 1	Лист 40

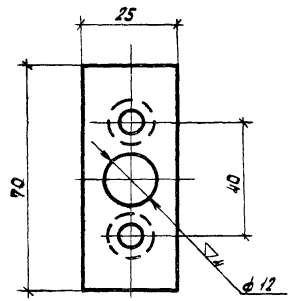

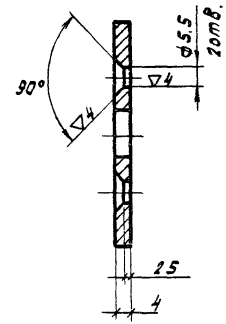

Неуказанные предельные отклонения размеров охватывающих - по А7, охватываемых - по В7, прочих $\pm\frac{1}{2}$ допуска 8 кл.

Обозначение	Наименование	Материал	Масшт.	Масса
Щ Д1.009	Планка	Ст 3 ГОСТ 380-71	1:1	0.03

ТК 1973	Планка Щ Д1.009	серия 1.431-9	Выпуск 1	Лист 41

Схема установки петель в раздаточном окне

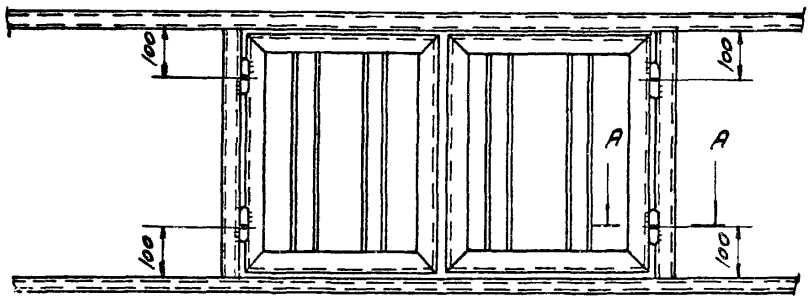

А - А
м 1:1

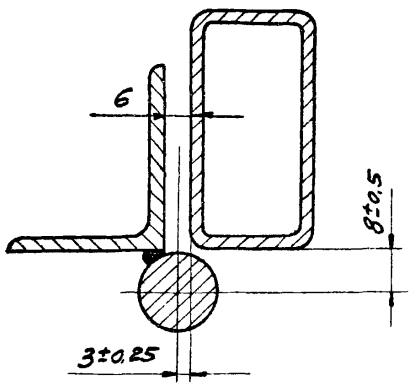

Инв. N 12694

ТК 1973	Схема установки петель в раздаточном окне	Серия 1.431-9	Выпуск 1	Лист 42

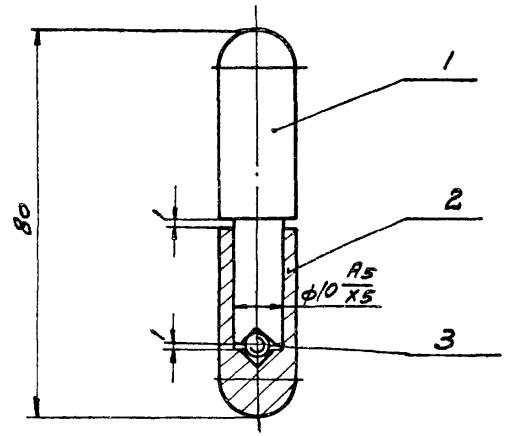

Общая масса - 0,12 кг

Формат	Зона	Поз.	Обозначение	Наименование	Кол.	Примечание
				Детали		
11		1	ПД2.001	Штырь	1	
11		2	ПД2.002	Втулка	1	
				Стандартные изделия		
		3		Шарик ф6	1	
				ГОСТ 3722-60		

ТК 1973	Петля ПД2.000СБ	Серия 1.431-9	Выпуск 1	Лист 43

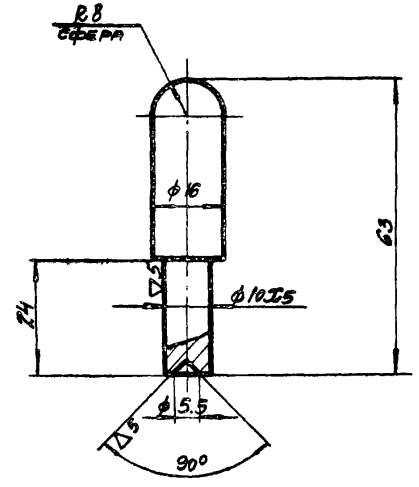

Обозначение	Наименование	Материал	Масшт	Масса
ПД 2.001	Штырь	Круг 18 Гост 2590-71 / Ст 3 Гост 380-71	1:1	0,07

Инв. N 12694

gost.e-ecolog.ru

ТК 1973	Штырь ПД 2.001	Серия 1.431-9	Выпуск 1	Лист 44

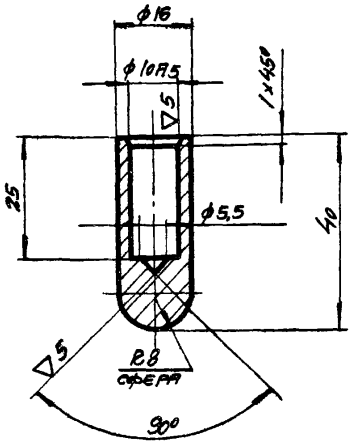

Обозначение	Наименование	Материал	Масшт.	Масса
ПД 2.002	Втулка	Круг 18 Гост 2590—71 / Ст 3 Гост 380-71	1:1	0,05

ТК 1973	Втулка ПД 2.002	Серия 1.431-9	Выпуск 1	Лист 45