ГОСУДАРСТВЕННЫЙ КОМИТЕТ СОВЕТА МИНИСТРОВ СССР ПО ДЕЛАМ СТРОИТЕЛЬСТВА
(ГОССТРОЙ СССР)

ТИПОВЫЕ КОНСТРУКЦИИ И ДЕТАЛИ ЗДАНИЙ И СООРУЖЕНИЙ

СЕРИЯ 1.431-8

ПЕРЕГОРОДКИ ИЗ СТАЛЬНОГО ПРОФИЛИРОВАННОГО ОЦИНКОВАННОГО ЛИСТА

ВЫПУСК 1

РАБОЧИЕ ЧЕРТЕЖИ

ИНВ № 12691 цена 1-17.

Инв. № 12691

gost.e-ecolog.ru

ГОСУДАРСТВЕННЫЙ КОМИТЕТ СОВЕТА МИНИСТРОВ СССР ПО ДЕЛАМ СТРОИТЕЛЬСТВА
(ГОССТРОЙ СССР)

ТИПОВЫЕ КОНСТРУКЦИИ И ДЕТАЛИ ЗДАНИЙ И СООРУЖЕНИЙ

СЕРИЯ 1.431-8

ПЕРЕГОРОДКИ ИЗ СТАЛЬНОГО ПРОФИЛИРОВАННОГО ОЦИНКОВАННОГО ЛИСТА

ВЫПУСК 1

РАБОЧИЕ ЧЕРТЕЖИ

РАЗРАБОТАНЫ
ГПИ ПРОМСТРОЙПРОЕКТ

УТВЕРЖДЕНЫ И ВВЕДЕНЫ В ДЕЙСТВИЕ
ГОССТРОЕМ СССР
С 1 МАРТА 1974г
ПОСТАНОВЛЕНИЕМ №222
ОТ 29 НОЯБРЯ 1973

ИНВ № 12691

Лист		стр.
	Пояснительная записка	3, 4
1	Номенклатура	5
2	Спецификация материалов	6
3	Спецификация материалов (продолжение)	7
4	Сборочный чертеж. Дверь 2,4 СД	8
5	Дверные полотна СД1; СД2	9
6	Узел I. Сечение Г-Г	10
7	Узел II. Сечения Е-Е; Ж-Ж	11
8	Узлы III; IV	12
9	Узел V. Раздаточное окно СР	13
10	Узлы VI; VII; VIII	14
11	Рама раздаточного окна РП	15
12	Узлы IX; X	16
13	Узлы XI; XII	17
14	Узел XIII	18
15	Петля ПД2	18
16	Створка раздаточного окна СР. Узел XIV	19
17	Стойки 2,4С; 2,4СА	20
18	Стойки 2,4СФ1; 2,4СФ2; 2,4СФ3; 2,4СФ4	21
19	Стойки 3,6СФ1; 3,6СФ2; 3,6СФ3; 3,6СФ4	22
20	Ригели Рв1; Рв2; Рв3; Рн1; Рн2; Рн2А Рд1; Рд2	23
21	Ригели Рв4; Рв5; Рв6; Рн3; Рн4; Рн4А; Рд4; Рд5	24
22	Ригели Рв7; Рв8; Рв9; Рн5; Рд7; Рд8	25
23	Листы обшивки Пл1÷Пл6; нащельники У1÷У5; коротыш У6	26
24	Листы обшивки Пл7; Пл7А; Пл8; Пл8А; Пл9; Пл9А; Пл10; Пл11; Пл12	27
25	Гнутые профили	28
26	Штырь ПД2.01	29
27	Втулка ПД2.02	29
28	Петля дверная ПД1.00СБ	30
29	Втулка ПД1.02	31
30	Штырь ПД1.01	31
31	Шпингалет в сборе ШД1.00СБ	32
32	Стержень ШД1.01	33
33	Штифты ШД1.02; 06; 08	33
34	Ось ШД1.03	34
35	Рычаг ШД1.04	34
36	Ручка ШД1.05	35
37	Ручка РД1.00	36
38	Планка ШД1.09	36
39	Ручка РД2.00	37
40	Корпус ШД1.07	37

Инв № 12691.

1. Общая часть

1.1 Перегородки из стального профилированного листа разработаны в 3х выпусках:

Выпуск 0 — материалы для проектирования;
Выпуск 1 — рабочие чертежи;
Выпуск 2 — монтажные узлы.

1.2 В выпуске „1" разработаны все элементы консольных перегородок и ригели, двери, раздаточные окна для перегородок на всю высоту помещения.

Элементы перегородок, которые меняются в зависимости от высоты помещения разрабатываются в рабочем проекте, с учетом узлов, разработанных в выпуске 2.

2. Материалы

Для изготовления перегородок применяются

а) гнутые профили — уголки по ГОСТ 8276-63;
швеллеры по ГОСТ 8278-63 из стали ВСт3кп2 по ГОСТ 380-71,

б) электросварные трубы прямоугольного сечения по ГОСТ 8645-68 из стали марки 10пс по ГОСТ 1050-60*;

в) стальной профилированный оцинкованный лист с высотой „гофра" -40мм (Н40-711-0,8) изготовляемый Куйбышевским заводом „Электрощит";
ГОСТ 24045-80

г) самонарезающие болты по ТУ 34-5815-70 и комбинированные заклепки по ТУ 34-5814-70 Министерства энергетики и электрификации СССР;

д) самозаанкеривающиеся болты БКЦ 12×150 конструкции НИИЖБ г. Москвы.

3. Указания по изготовлению

3.1 Соединения элементов каркаса перегородок производить болтами М10 и электродуговой сваркой, электродами типа У диаметром 2-3мм или полуавтоматической сваркой в углекислом газе.

3.2 Толщину сварных швов принимать по наименьшей толщ. свариваемых элементов.

Видимые сварные швы должны быть зачищены заподлицо с основным металлом.

3.3 Режим и порядок сварки устанавливается технологическ. процессом, принятым заводом-изготовителем. Пережог металла или непровар швов не допускается.

3.4 Отклонения от проектных размеров не должны превышать:
по длине обшивочного профилированного листа ±10мм
по длине рамы дверей ±2мм
по длине ригеля ±3мм
стрелка кривизны полотна двери-1мм на 1пог.м.

3.5 Двери и раздаточные окна поставляются на строительства комплектно с петлями, шпингалетами и ручками.

3.6 Дверные полотна и стойки должны поставляться на места их монтажа скрепленными деревянными брусьями.

3.7 Элементы перегородок, за исключением оцинкованных листов, должны быть на заводе-изготавителе загрунтованы двумя слоями грунта ФЛ-03К ГОСТ 9109-59 и окрашены за два раза эмалью ХВ-124 ГОСТ 10144-62.

Инв № 12691

ТК 1973	Пояснительная записка	Серия 1.431-8 Выпуск 1 Лист

4. Маркировка

Принятые в данной серии обозначения конструкций перегородок:

Пл – профилированный лист
РП – рама раздаточного окна
СР – створка раздаточного окна
2,4СД – дверь (номинальная высота проема 2,4м)
РД – ручка дверная
ШД – шпингалет
ПД – петля
2,4С – стойка дверного проема
Рн – ригель нижний
Рв – ригель верхний и средний
СФ – стойка консольных перегородок

5. Транспортировка

Транспортировку и хранение конструкций перегородок производить способом, обеспечивающим их сохранность от механических повреждений и атмосферных осадков.

6. Условные обозначения



Сварной шов заводской

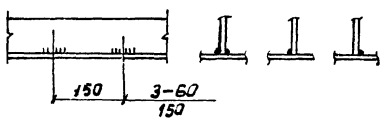

Прерывистый шов
3 – толщина шва
60 – длина шпонки
150 – расстояние в осях шпонок

Болт

Заклепка комбинированная

Отверстие

Инв № 12691

Марка элемента	Наименование	Схема	Габаритные размеры ℓ	Габаритные размеры h	Масса кг Сталь	Масса кг Клей	Масса кг Резина
СД1	Дверное полотно	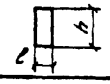	630	2340	30,47		
СД2		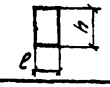	820	2340	34,23		
РП	Рама раздаточного окна	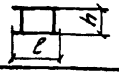	1290	520	9,17	0,006	0,02
СР	Створка раздаточного окна		415	500	3,72		
2,4С; 2,4СА	Стойка			2430	9,55		
2,4СФ1					30,26		
2,4СФ2				2480	30,42		
2,4СФ3; 2,4СФ4					30,42		
3,6СФ1					52,97		
3,6СФ2				2610	53,13		
3,6СФ3; 3,6СФ4					53,42		
Рв1	Ригель верхний		5880		31,87		
Рв2					29,10		
Рв3					26,30		
Рв4			5820		31,54		
Рв5					28,80		
Рв6					26,07		
Рв7			5850		31,60		
Рв8					28,95		
Рв9					26,20		
Рн1	Ригель нижний		5990		18,34		
Рн2; Рн2А			2230		6,82		
Рн3			5990		18,34		
Рн4; Рн4А			2230		6,82		
Рн5			5990		18,34		

Марка элемента	Наименование	Схема	Габаритные размеры ℓ	Габаритные размеры h	Масса кг Сталь	Масса кг Клей	Масса кг Резина
Рд1	Ригель дверной		5880		36,96	0,01	0,04
Рд2					38,33	0,01	0,04
Рд4			5820		38,83	0,01	0,04
Рд5					35,26	0,01	0,04
Рд7			5850		38,89	0,01	0,04
Рд8					35,41	0,01	0,04
Пл1	Обшивка	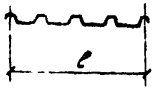	711	3560	22,20		
Пл2				2370	14,80		
Пл3				1880	11,73		
Пл4				1150	7,18		
Пл5				690	4,30		
Пл6				1240	7,74		
Пл7; Пл7А				3560	22,20		
Пл8; Пл8А				2370	14,72		
Пл9; Пл9А				3560	22,20		
Пл10			178	1150	2,23		
Пл11				1880	3,64		
Пл12				690	1,34		
Ч1	Нащельник		2410		5,65		
Ч2			3600		8,45		
Ч3			2320		7,63		
Ч4			1190		3,92		
Ч5			2200		2,35		
Ч6	Коротыш		100		0,11		

Инв №12691.

ТК 1973

Номенклатура

Серия 1.431-8

Выпуск 1 | Лист 1

Спецификация материалов

Марка элемента	Количество на 1 монтажный элемент кг																										
	Сталь																								Сталь рулонная оцинкованная, шириной 1м; δ=0,8мм ГОСТ 14918-69 гр Б	Итого	Губчатая резина
	10пс ГОСТ 1050-60*			В Ст 3 кп 2 ГОСТ 380-71																							
	∠50×25×2	∠120×84×1,5	∠180×104×1,5	∠140×50×3	∠120×50×3	∠100×60×3	∠60×40×3	∠100×7	∠90×70×4	∠60×20×2	∠40×32×2	δ=30	δ=18	δ=10	δ=8	δ=6	δ=4	δ=3	δ=2	Ø18	Ø10	Ø5	Труба Дн=1/2"	Кон. заклепки			
СД1	13,30										5,56													0,06	11,55	30,47	
СД2	14,16										5,80													0,07	14,20	34,23	
РД1																	0,8									0,8	
РД2																	0,8									0,8	
ШД1												0,07	0,30	0,035			0,03				1,4	0,024				1,859	
ПД1																				0,3						0,3	
ПД2																				0,12						0,12	
РП										1,00	4,61								3,56							9,17	
СР											1,96													0,03	1,73	3,72	
2,4С; 2,4СА	4,95								0,19		2,47				1,57	0,24		0,13								9,55	
2,4СФ1						22,12			0,58		0,16				5,65	1,60			0,15							30,26	
2,4СФ2						22,12			0,58		0,32				5,65	1,60			0,15							30,42	
2,4СФ3; 2,4СФ4						22,12			0,58		0,32				5,65	1,60			0,15							30,42	
3,6СФ1						23,20		12,96	0,58		0,16				11,30	4,62			0,15							52,97	
3,6СФ2						23,20		12,96	0,58		0,32				11,30	4,62			0,15							53,13	
3,6СФ3; 3,6СФ4						23,20		12,96	0,87		0,32				11,30	4,62			0,15							53,42	
РВ1				31,87																						31,87	
РВ2					29,10																					29,10	
РВ3						26,30																				26,30	
РВ4				31,54																						31,54	
РВ5					28,80																					28,80	
РВ6						26,07																				26,07	
РВ7				31,60																						31,60	
РВ8					28,95																					28,95	
РВ9						26,28																				26,20	
Рн1							18,32																0,02			18,34	
Рн2; Рн2А							6,82																			6,82	
Рн3							18,32																0,02			18,34	

ИНВ N 12691.

ТК	Спецификация материалов	Серия 1.431-8	
1973		Выпуск 1	Лист 2

Марка элемента	Количество на 1 монтажный элемент кг																												Итого	Губчатая резина
	Сталь																													
	10лс ГОСТ 1050-60*			В Ст3кп2 ГОСТ 380-71																										
	∠50×25×2	∠120×84×1,5	∠180×104×1,5	∠140×50×3	∠120×50×3	∠100×50×3	∠60×40×3	∠100×7	∠90×70×4	∠60×20×2	∠40×32×2	δ=30	δ=20	δ=10	δ=8	δ=6	δ=4	δ=3	δ=2	ф16	ф10	ф5	Труба Dн=1/2"	кон. заклепки	Рулонная оцинкованная, шириной 1м, δ=0,8мм ГОСТ 14918-69 гр. Б		
Рн4; Рн4А							6,82																			6,82	
Рн5							18,32																0,02			18,34	
Рд1				31,87						1,72								5,57								39,16	0,04
Рд2					29,10					1,72								4,74								35,56	0,04
Рд4				31,54						1,72								5,57								38,83	0,04
Рд5					28,80					1,72								4,74								35,26	0,04
Рд7				31,60						1,72								5,57								38,89	0,04
Рд8					28,95					1,72								4,74								35,41	0,04
Пл1																									22,20	22,20	
Пл2																									14,80	14,80	
Пл3																									11,73	11,73	
Пл4																									7,18	7,18	
Пл5																									4,30	4,30	
Пл6																									7,74	7,74	
Пл7; Пл7А																									22,20	22,20	
Пл8; Пл8А																									14,72	14,72	
Пл9; Пл9А																									22,20	22,20	
Пл10																									2,23	2,23	
Пл11																									3,64	3,64	
Пл12																									1,34	1,34	
У1		5,65																								5,65	
У2		8,45																								8,45	
У3			7,63																							7,63	
У4			3,92																							3,92	
У5											2,35															2,35	
У6											0,11															0,11	

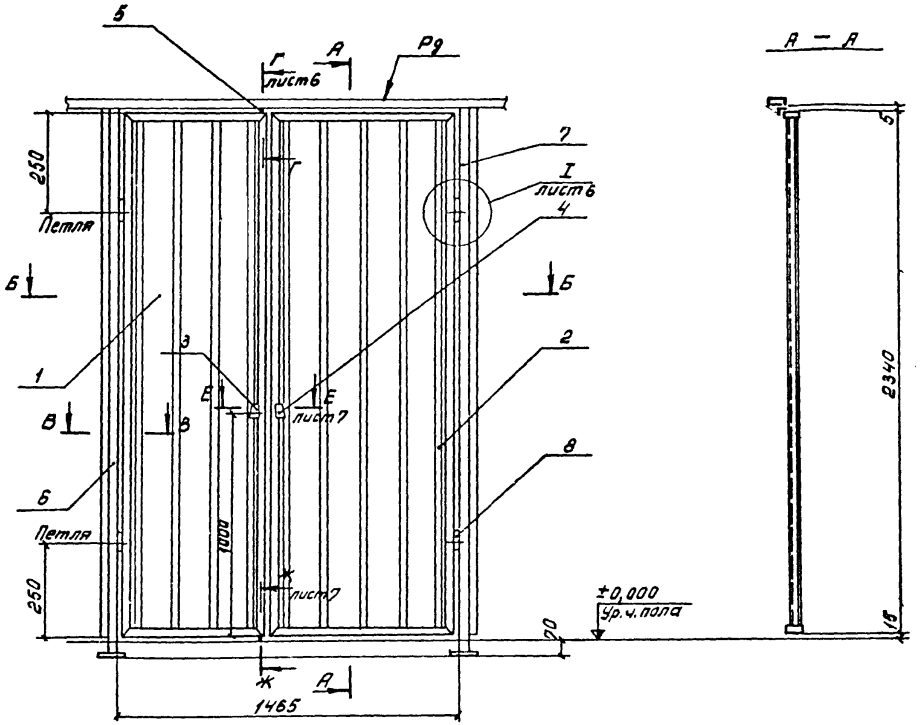

А – А

Лист	Поз	Марка элемента	Наименование	Кол. шт.
5	1	СД1	Полотно левое	1
5	2	СД2	Полотно правое	1
37	3	РД1	Ручка	2
39	4	РД2	Ручка	2
31	5	ШД1	Шпингалет	1
17	6	2,4С	Стойка	1
17	7	2,4СА	Стойка	1
28	8	ПД1	Петля	4

В – В

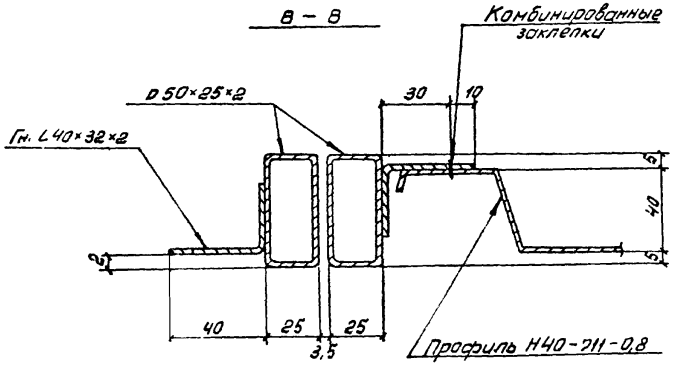

Б – Б

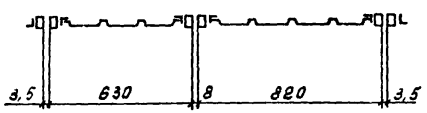

ИНВ № 12691

ТК 1973	Сборочный чертеж Дверь 2,4СД	Серия 1.431-8 Выпуск 1 Лист 4

СД1

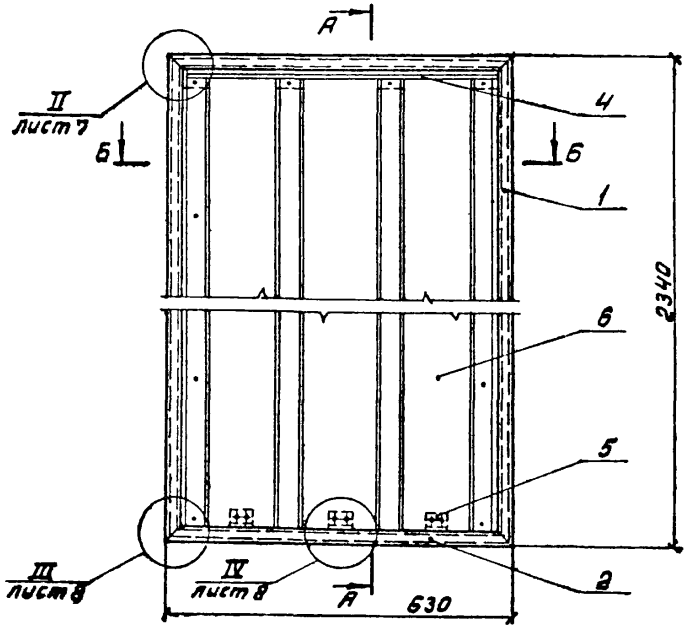

А – А

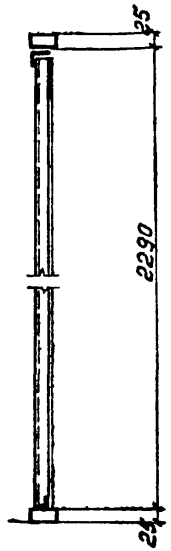

Обозначение	Поз.	Профиль	Длина, мм	Кол. шт	Масса, кг		Материал
					1 един.	Всех	
СД1	1	▱50×25×2	2336	2	5,26	10,52	Ст. 10 пс ГОСТ 1050-60*
	2	▱50×25×2	626	2	1,39	2,78	
	3	Гн. ⌊ 40×32×2	2250	2	2,41	4,82	В Ст 3 кп 2 ГОСТ 380-71
	4	Гн. ⌊ 40×32×2	580	1	0,62	0,62	
	5	Гн. ⌊ 40×32×2	40	3	0,04	0,12	
	6	Н 40-534-0,8	2280	1	11,55	11,55	По ТУ-34-5831-71
	7	Ком. заклепки		26		0,06	По ТУ-34-5814-70
				Итого		30,47	
СД2	1	▱50×25×2	2336	2	5,26	10,52	Сталь 10 пс. ГОСТ 1050-60*
	3	Гн. ⌊ 40×32×2	2250	2	2,41	4.82	ВСт3кп2 ГОСТ 380-71
	5	Гн. ⌊ 40×32×2	40	4	0,04	0,16	
	7	Ком. заклепки		29		0,07	По ТУ-34-5814-70
	8	▱50×25×2	816	2	1,82	3,64	Сталь 10 пс. ГОСТ 1050-60*
	9	Гн. ⌊ 40×32×2	770	1	0,82	0,82	ВСт3кп2 ГОСТ 380-71
	10	Н 40-711-0,8	2280	1	14,2	14.20	По ТУ-34-5831-71
				Итого		34,23	

СД2

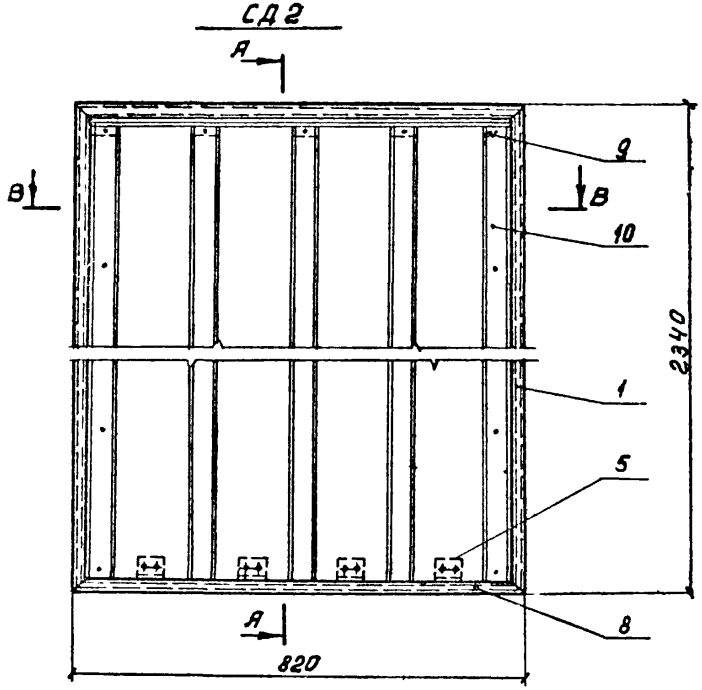

Б – Б

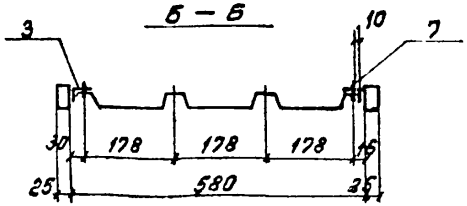

В – В

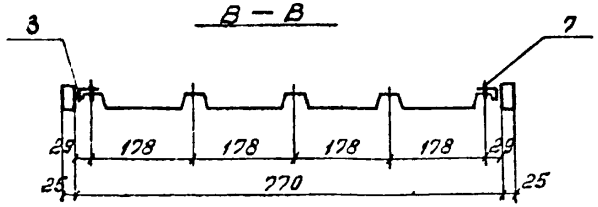

ИНВ № 12691.

ТК 1973	Дверные полотна СД1; СД2	Серия 1.431-8	
		Выпуск 1	Лист 5

I
М1:1

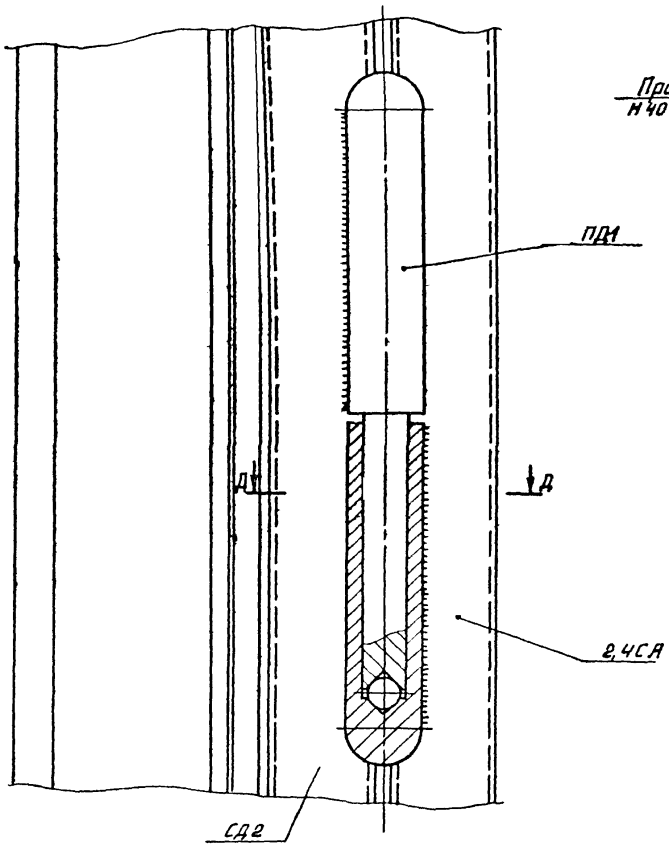

Г – Г
М 1:1

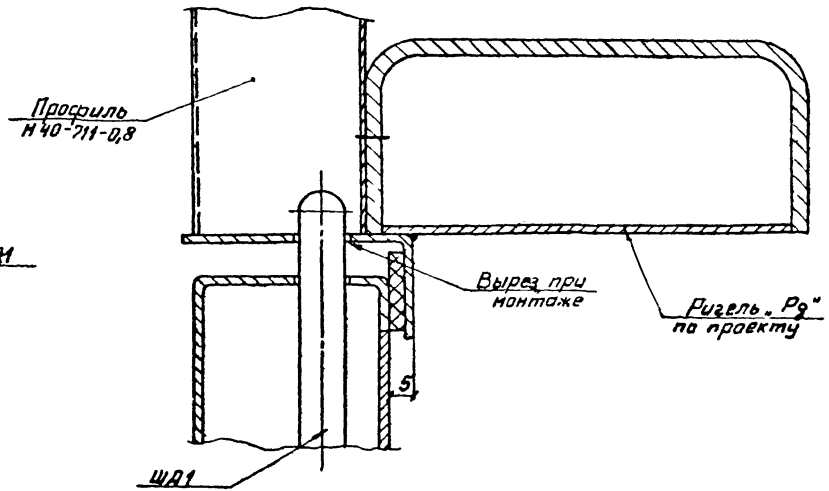

Д – Д
М1:1

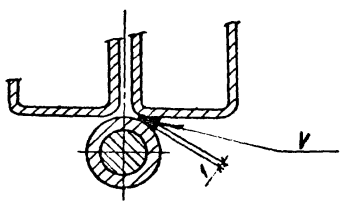

ИНВ № 12691.

ТК 1973	Узел I . Сечение Г-Г	Серия 1.431-8
		Выпуск 1 / Лист 6

II
М1:2

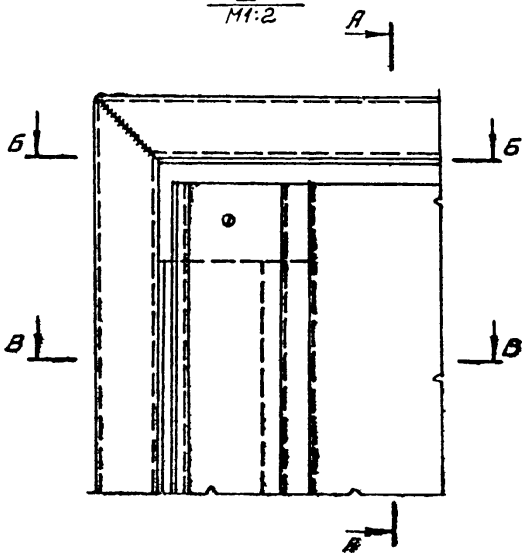

А – А

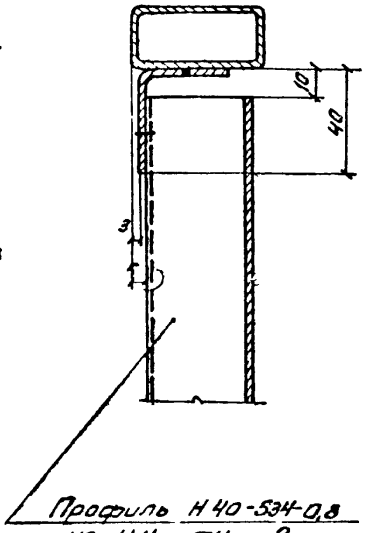

Б – Б

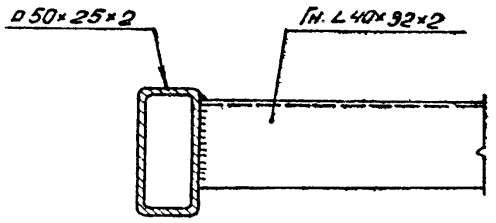

В – В

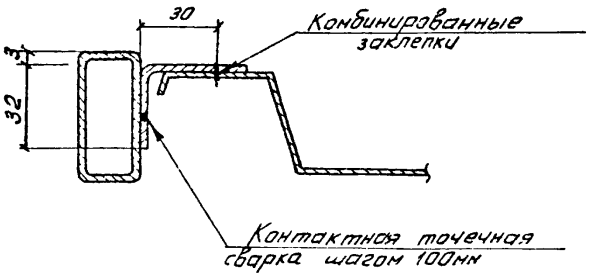

Е – Е
М1:2

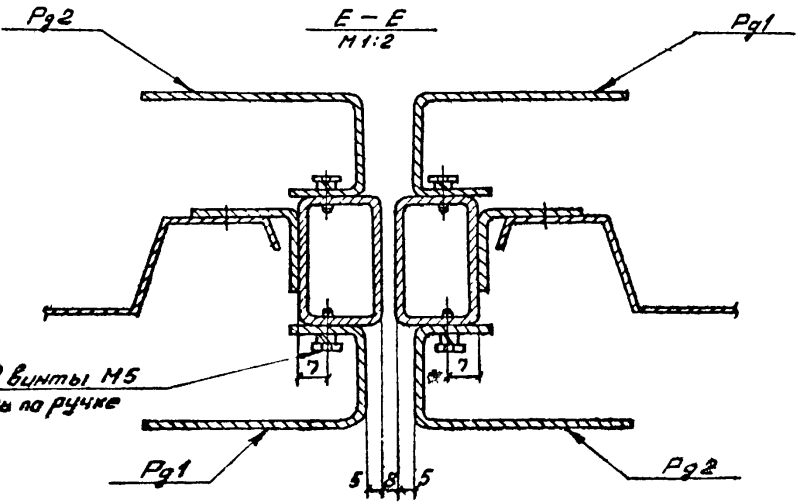

Ж – Ж
М1:1

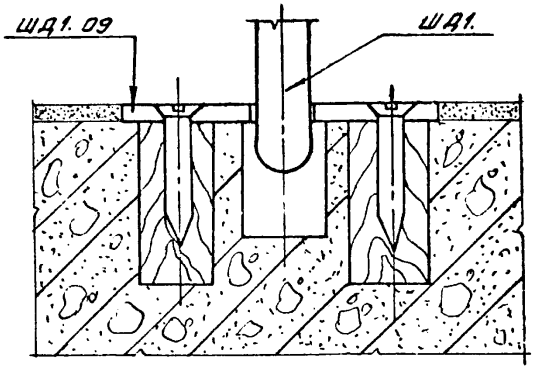

Инв № 12691

ТК 1973	Узел II. Сечения Е-Е; Ж-Ж	Серия 1.431-8 Выпуск 1 Лист 7

III
М1:2

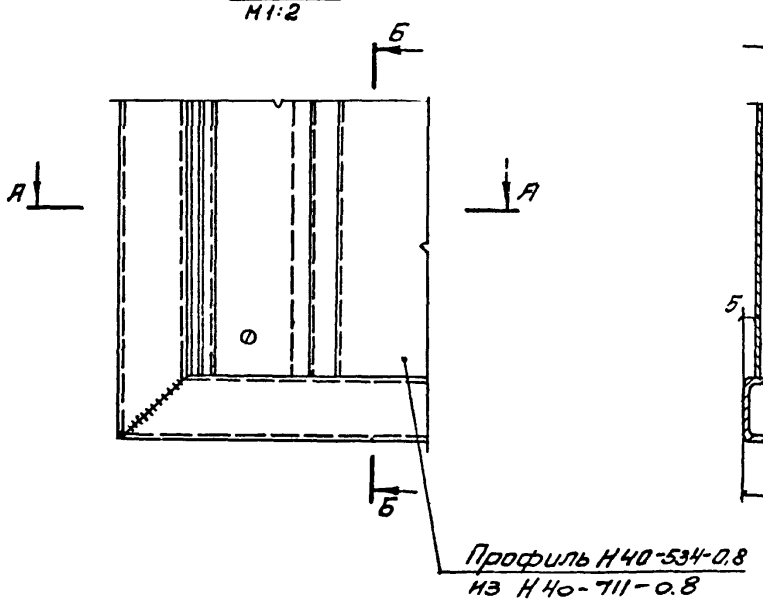

Б – Б

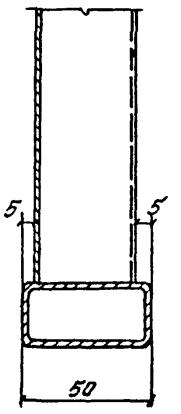

IV
М1:2

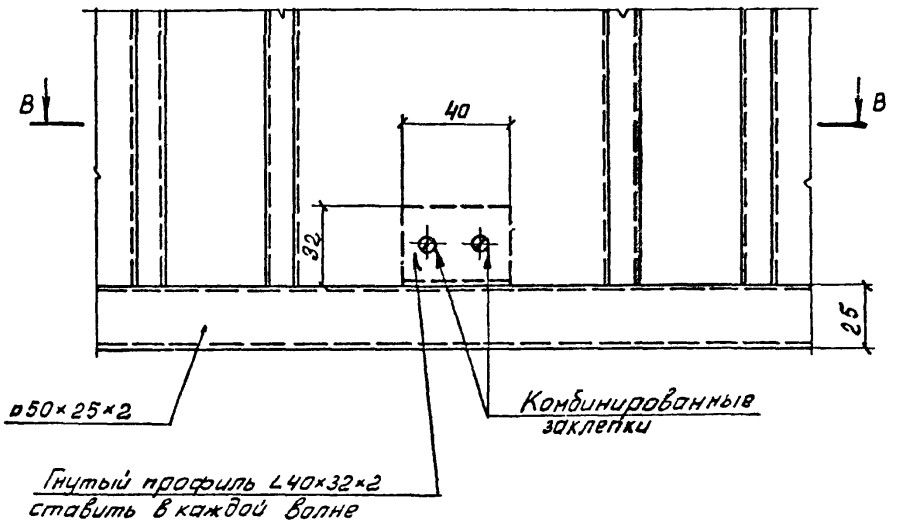

А – А

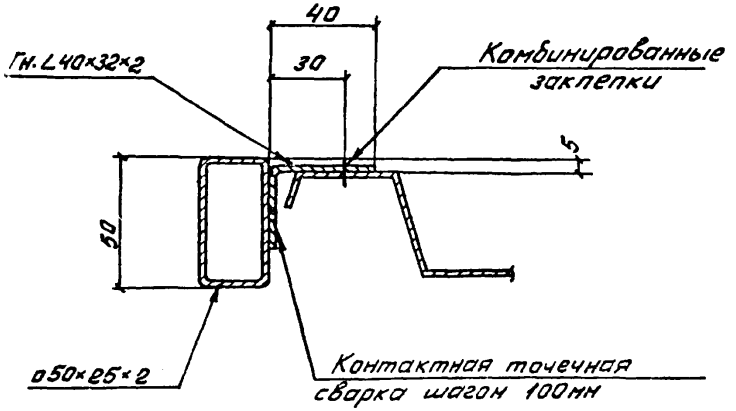

В – В

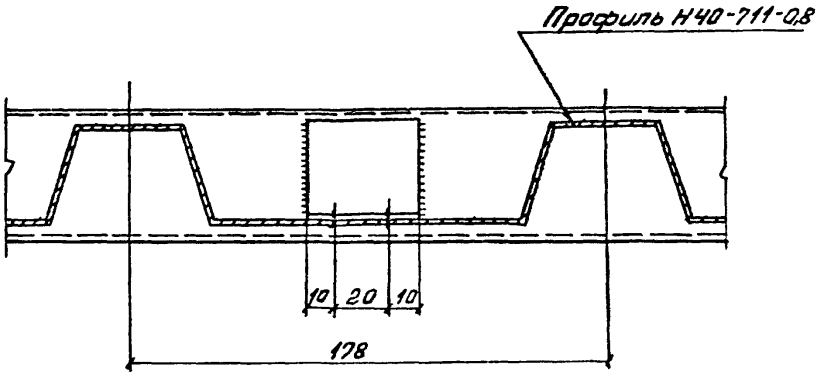

Инв.N 12691.

ТК 1973	Узлы III ; IV	Серия 1.431-8 Выпуск 1 Лист 8

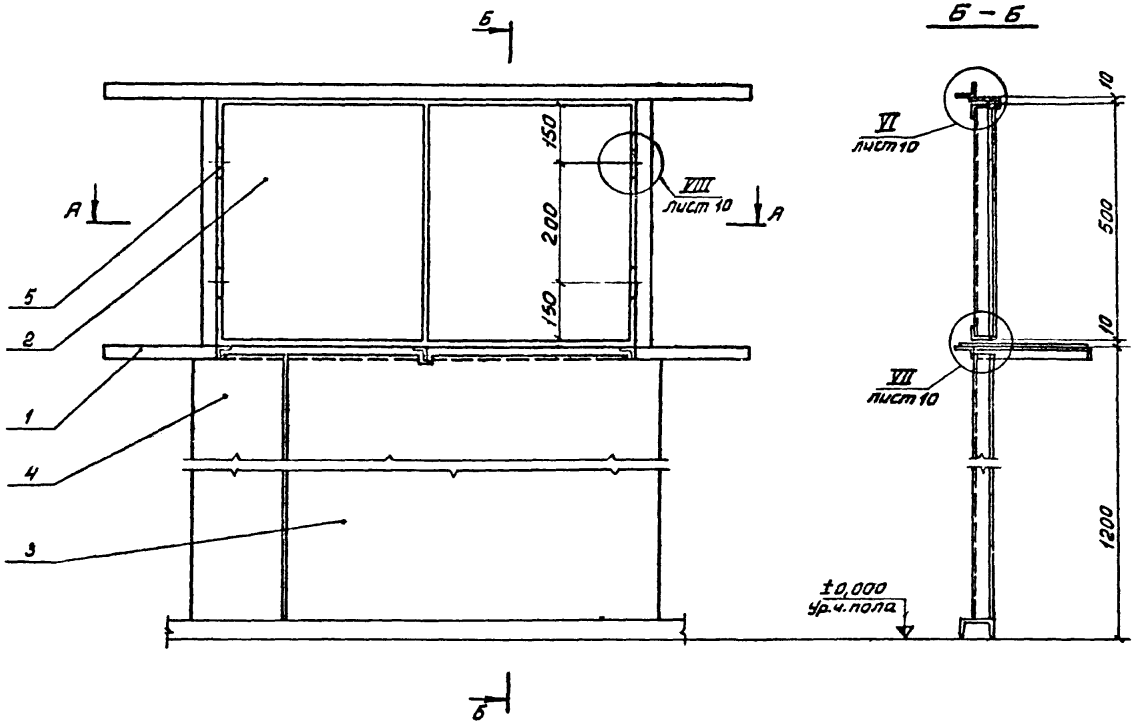

Лист	Поз	Марка элемента	Наименование	Кол шт
11	1	РП	Рама	1
16	2	СР	Створка	2
23	3	Пл4	Обшивка	1
24	4	Пл10	Обшивка	1
15	5	ПД2	Петля	4

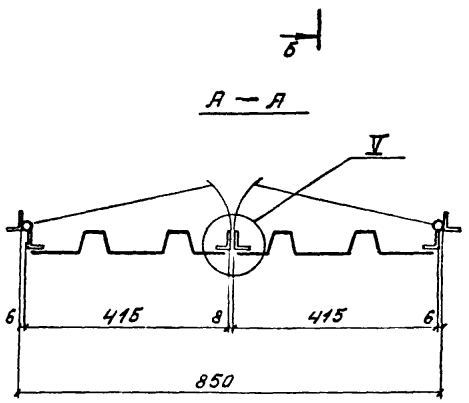

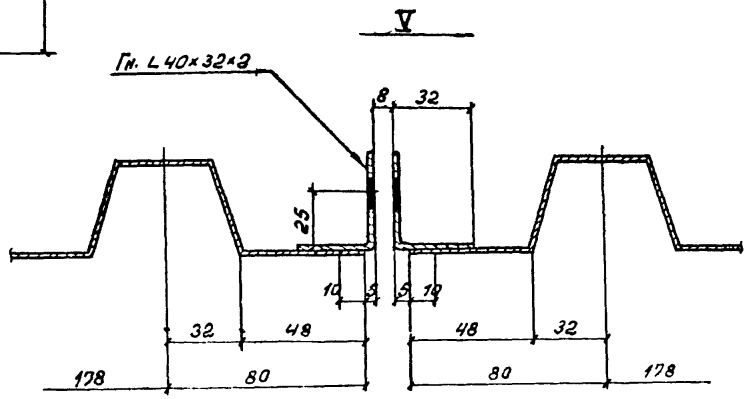

ИНВ №12691

ТК 1973	Узел V. Раздаточное окно СР	Серия 1.431-8 Выпуск 1 Лист 9

VI
М 1:2

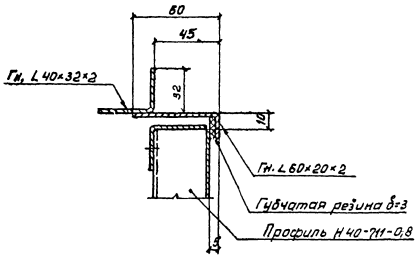

VII
М 1:2

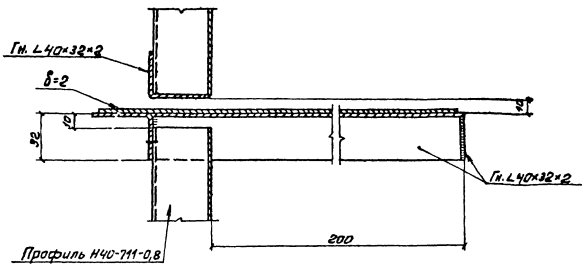

VIII
М 1:2

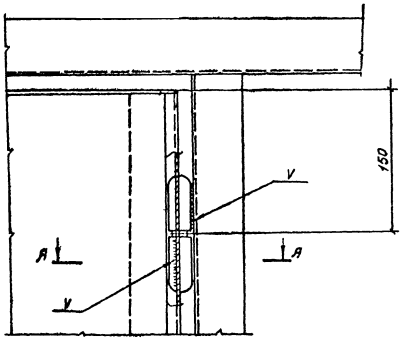

А – А
М 1:2

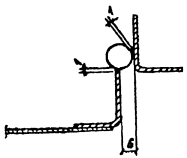

Место положение узлов см. на листе 9.

ИНВ №12691.

ТК 1973	Узлы VI; VII; VIII	Серия 1.431-8 Выпуск 1 Лист 11.

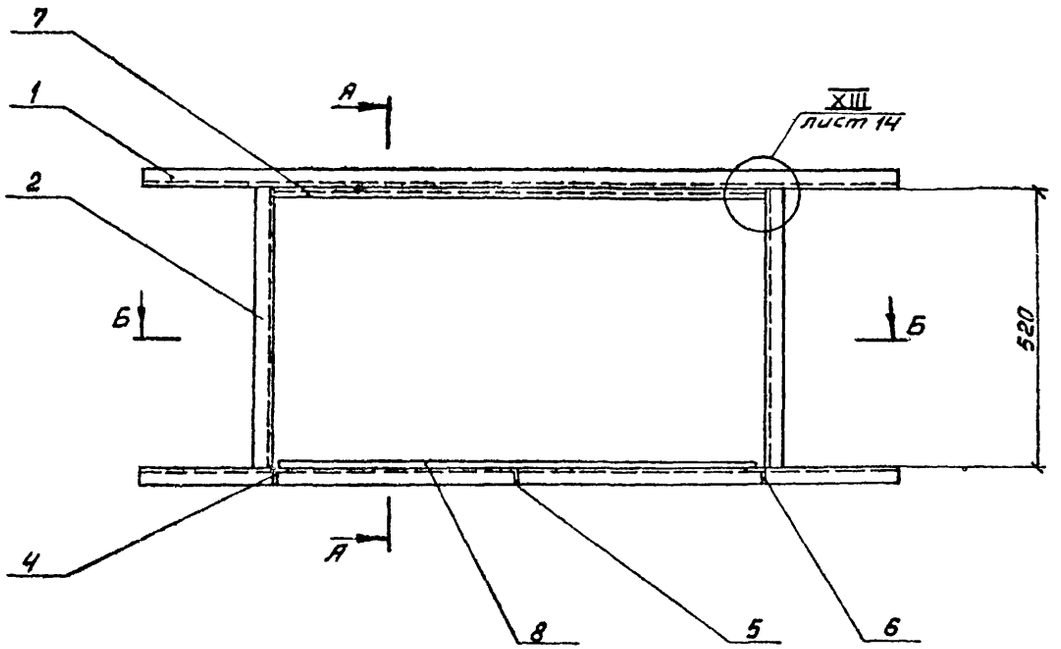

Обозначение	Поз.	Профиль	Длина, мм	Кол. шт.	Масса, кг 1 един	Масса, кг Всех	Материал
РП	1	Гн. ∟40×32×2	1290	2	1,38	2,76	ВСт3кп2 ГОСТ 380-71
	2	Гн. ∟40×32×2	520	2	0,55	1,10	
	4о	Гн. ∟40×32×2	238	1	0,25	0,25	
	5	Гн. ∟40×32×2	238	1	0,25	0,25	
	6	Гн. ∟40×32×2	238	1	0,25	0,25	
	7	Гн. ∟60×20×2	850	1	1,00	1,00	
	8	−270×2	840	1	3,56	3,56	
				Итого		9,17	
	9	17	850	1	0,02	0,02	Губчатая резина

Б – Б

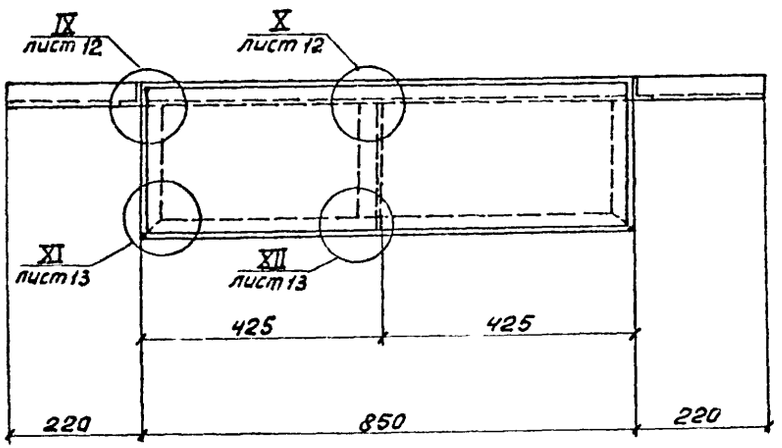

А – А

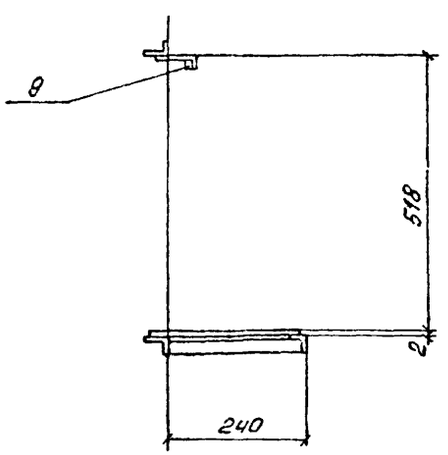

Инв № 12691

ТК 1973	Рама раздаточного окна РП.	Серия 1.431-8	Выпуск 1	Лист 11

IX
М1:2

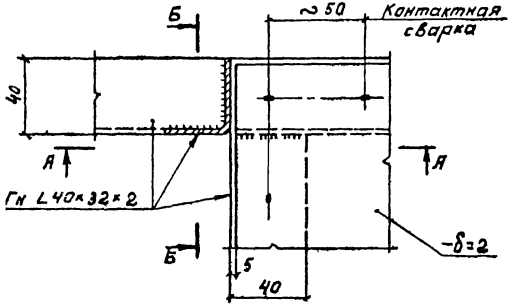

Б – Б

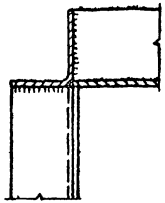

X
М1:2

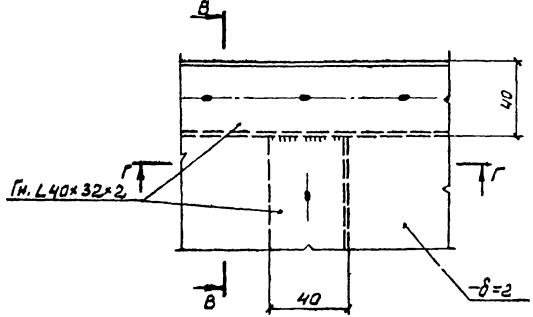

А – А

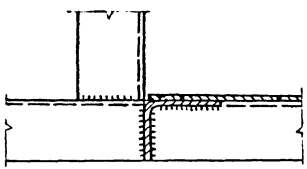

В – В

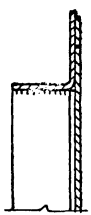

Г – Г

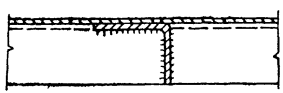

ИНВ №12691

ТК 1973	Узлы IX; X	Серия 1.431-8 Выпуск 1	Лист 12

XI
М 1:2

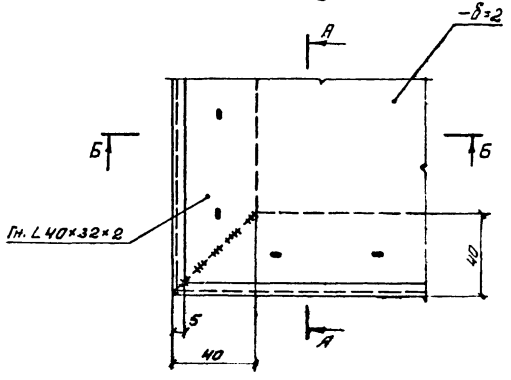

А – А

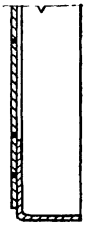

XII
М 1:2

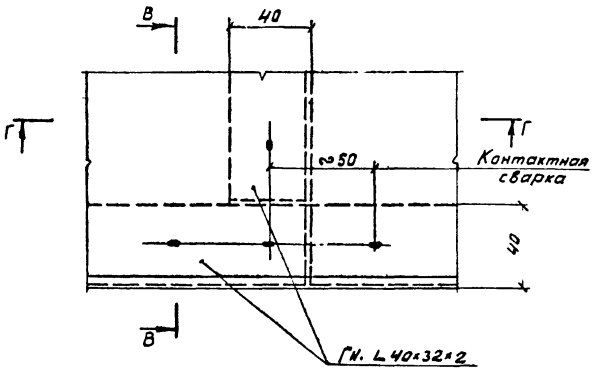

Б – Б



В – В

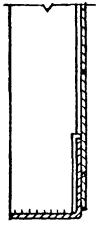

Г – Г

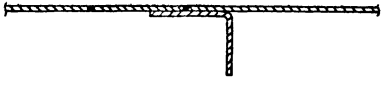

Инв. № 12691.

ТК 1973	Узлы XI; XII	Серия 1.431-8 Выпуск 1 Лист 13

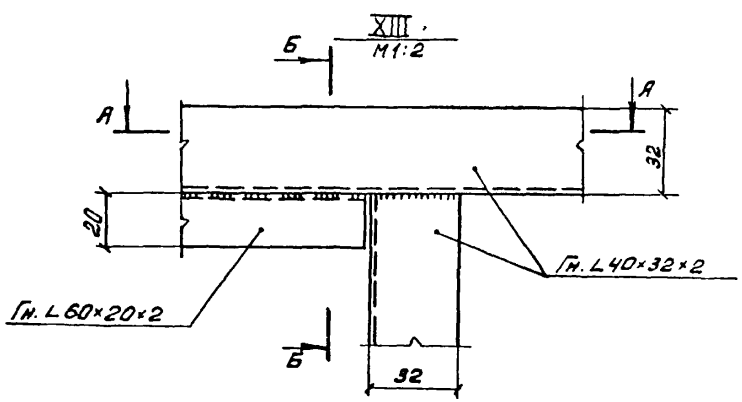

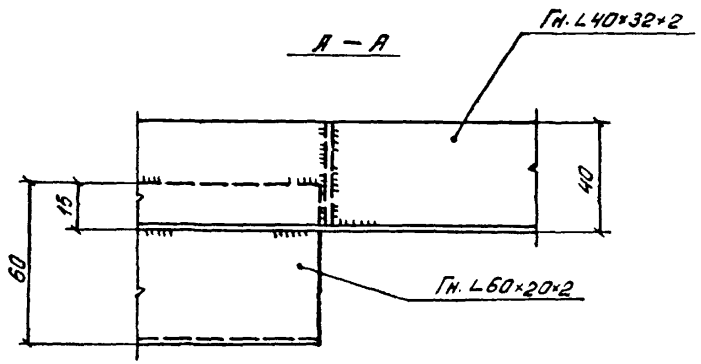

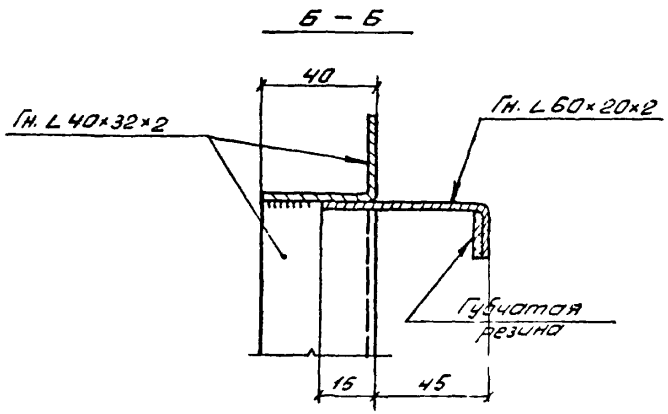

ТК 1973	Узел XIII	Серия 1.431-8 Выпуск 1	Лист 14

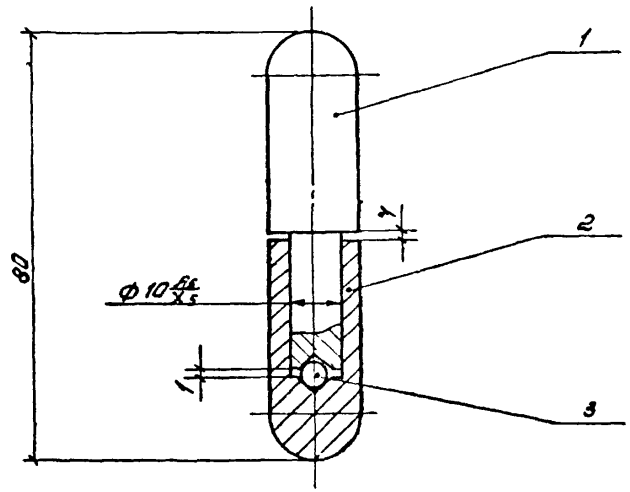

ИНВ № 12691

Общая масса – 0,12 кг

Формат	Лист	Поз.	Обозначение	Наименование	Кол.	Примечание
				Детали		
11	26	1	ПД2.01	Штырь	1	
11	27	2	ПД2.02	Втулка	1	
				Стандартные изделия		
		3		Шарик ф6	1	
				ГОСТ 3722-60		

ТК 1973	Петля ПД2	Серия 1.431-8 Выпуск 1	Лист 15

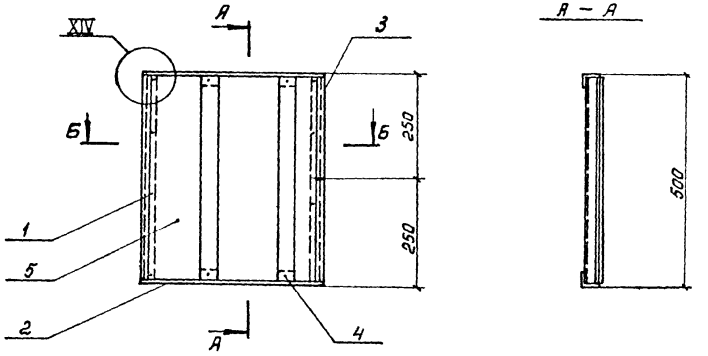

А – А

Обозначение	Поз.	Профиль	Длина, мм	Кол. шт.	Масса, кг 1 един.	Масса, кг Всех	Материал
СР	1	Гн. L 40×32×2	496	1	0,53	0,53	ВСт 3кп 2 ГОСТ 380-71
	2	Гн. L 40×32×2	415	2	0,45	0,90	
	3	Гн. L 40×32×2	496	1	0,53	0,53	
	4	Ком. заклепки		12		0,03	
	5	Н 40-711-0,8	490	1	1,73	1,73	
					Итого	3,72	

Б – Б

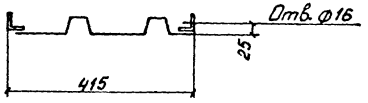

XIV
М 1:2

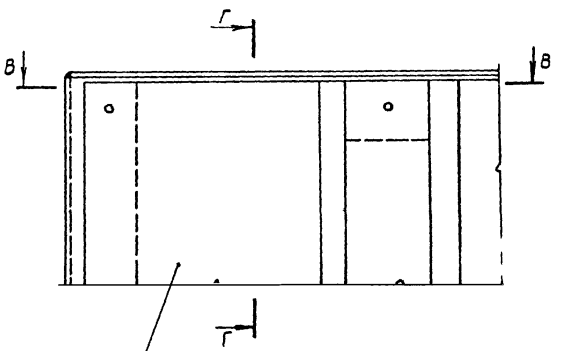

Г – Г

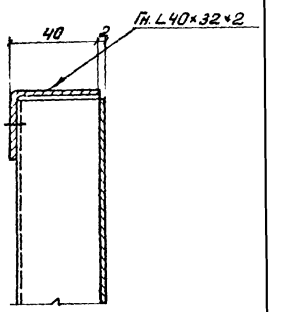

В – В

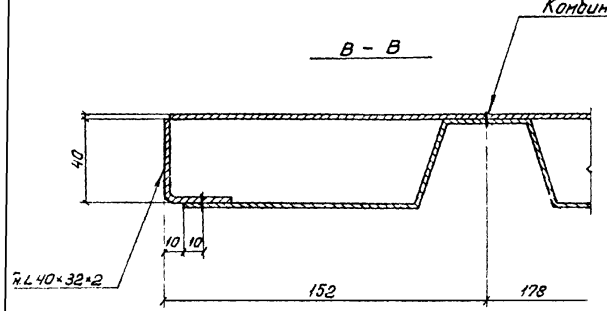

Инв № 12691.

ТК 1973	Створка раздаточного окна СР. Узел XIV	Серия 1.431-8 Выпуск 1 Лист 16

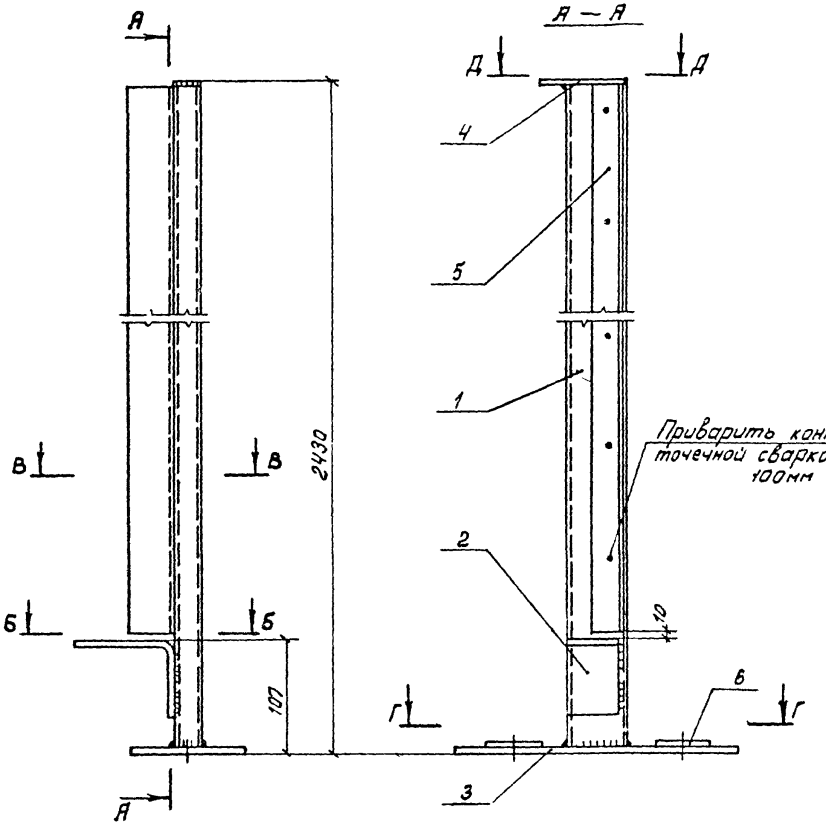

Обозначение	Поз.	Профиль	Длина, мм	Кол. шт.	Масса, кг 1 един.	Масса, кг Всех	Материал
2,4С; 2,4СА	1	⌀50×25×2	2219	1	4,95	4,95	Ст.10пс ГОСТ 1050-60*
	2	Гн. L 90×70×4	40	1	0,19	0,19	ВСт3кп2 ГОСТ 380-71
	3	−100×8	250	1	1,57	1,57	
	4	−75×3	75	1	0,13	0,13	
	5	Гн. L 40×32×2	2310	1	2,47	2,47	
	6	−50×6	50	2	0,12	0,24	
					Итого	9,55	

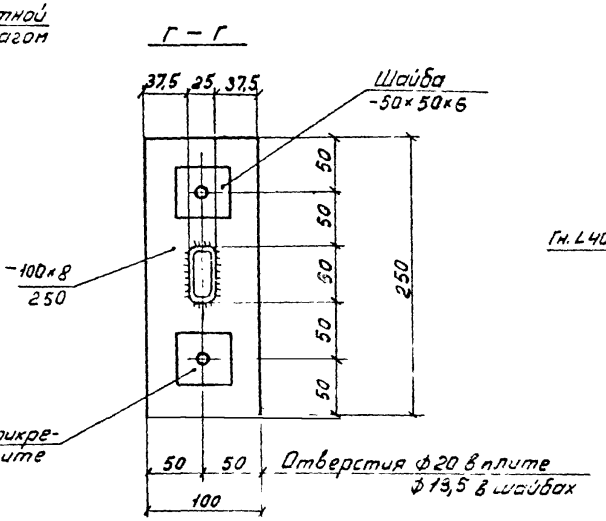

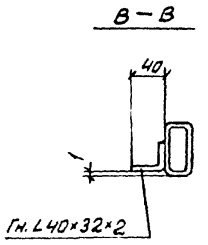

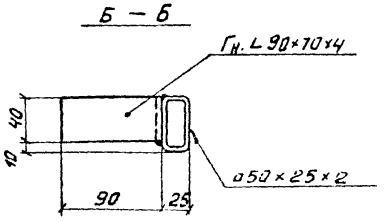

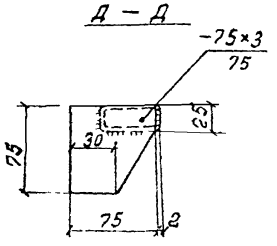

Инв N 12691

ТК 1973	Стойки 2,40; 2,4СА.	Серия 1.431-8 Выпуск 1 Лист 17

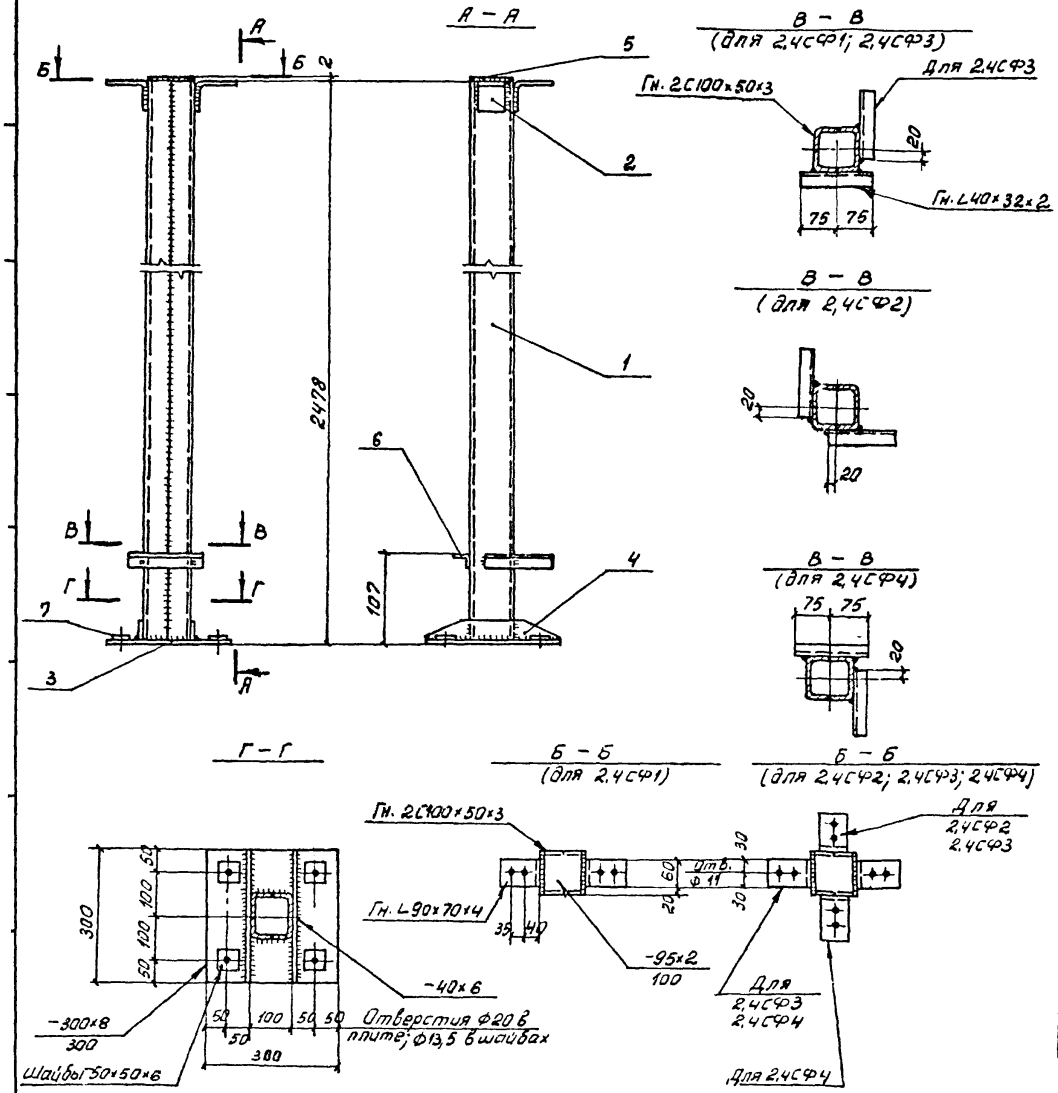

Обозначение	Поз.	Профиль	Длина, мм	Кол. шт.	Масса, кг: 1 един	Масса, кг: всех	Материал
2,4СФ1	1	Гн. С100×50×3	2470	2	11,06	22,12	ВСт3кп2 ГОСТ 380-71
	2	Гн. L90×70×4	60	2	0,29	0,58	
	3	-300×8	300	1	5,65	5,65	
	4	-40×6	300	2	0,56	1,12	
	5	-95×2	100	1	0,15	0,15	
	6	Гн. L40×32×2	150	1	0,16	0,16	
	7	-50×6	50	4	0,12	0,48	
					Итого	30,26	
2,4СФ2	1	Гн. С100×50×3	2470	2	11,06	22,12	ВСт3кп2 ГОСТ 380-71
	2	Гн. L90×70×4	60	2	0,29	0,58	
	3	-300×8	300	1	5,65	5,65	
	4	-40×6	300	2	0,56	1,12	
	5	-95×2	100	1	0,15	0,15	
	6	Гн. L40×32×2	160	2	0,16	0,32	
	7	-50×6	50	4	0,12	0,48	
					Итого	30,42	
2,4СФ3	1	Гн. С100×50×3	2470	2	11,06	22,12	ВСт3кп2 ГОСТ 380-71
	2	Гн. L90×70×4	60	3	0,29	0,58	
	3	-300×8	300	1	5,65	5,65	
	4	-40×6	300	2	0,56	1,12	
	5	-95×2	100	1	0,15	0,15	
	6	Гн. L40×32×2	160	2	0,16	0,32	
	7	-50×6	50	4	0,12	0,48	
					Итого	30,42	
2,4СФ4		Поз. с 1 ÷ 7	по 2,4СФ3				
					Итого	30,42	

Инв № 12691.

ТК 1973	Стойки 2,4СФ1; 2,4СФ2; 2,4СФ3; 2,4СФ4	Серия 1.431-8	Выпуск 1	Лист 18

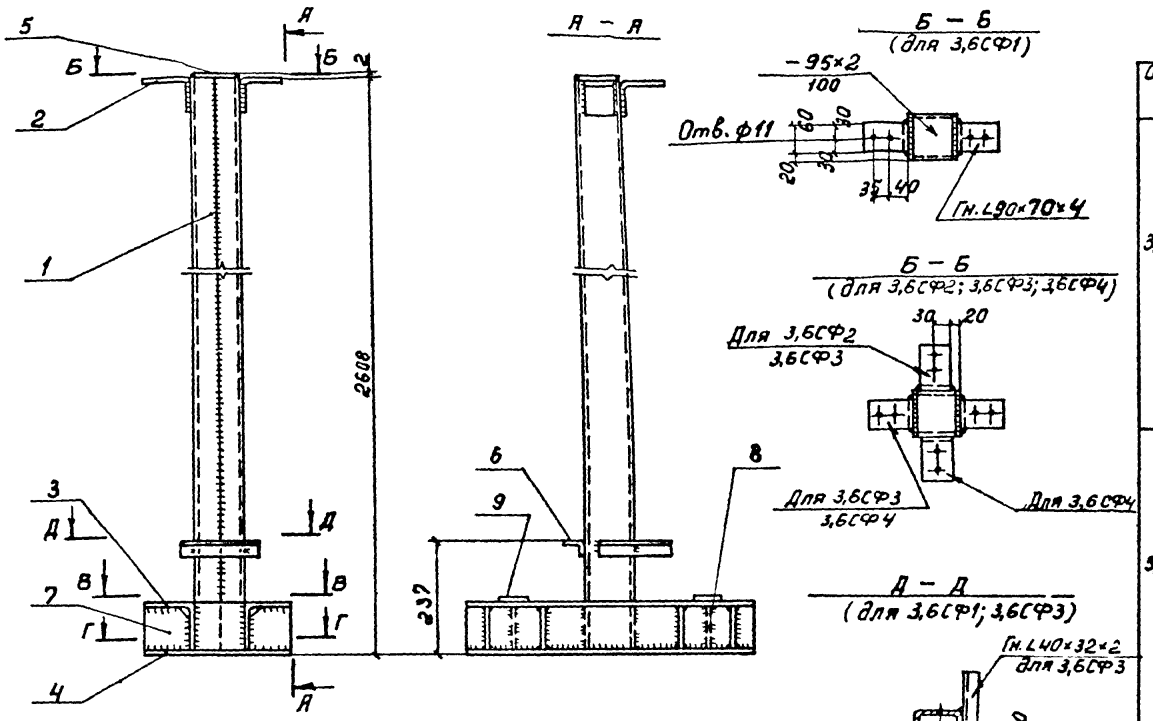

Обозначение	Поз.	Профиль	Длина, мм	Кол. шт.	Масса, кг: 1 един	Масса, кг: Всех	Материал
3,6СФ1	1	Гн.С100×50×3	2600	2	11,60	23,20	ВСт3кп2 ГОСТ 380-71
	2	Гн. L90×70×4	60	2	0,29	0,58	
	3	L100×7	600	2	6,48	12,96	
	4	-300×8	600	1	11,30	11,30	
	5	-95×2	100	1	0,15	0,15	
	6	Гн L40×32×2	150	1	0,16	0,16	
	7	-93×6	93	8	0,40	3,20	
	8	-100×6	100	2	0,47	0,94	
	9	-50×6	50	4	0,12	0,48	
					Итого	52,97	
3,6СФ2	1	Гн.С100×50×3	2600	2	11,60	23,20	ВСт3кп2 ГОСТ 380-71
	2	Гн.L90×70×4	60	2	0,29	0,58	
	3	L100×7	600	2	6,48	12,96	
	4	-300×8	600	1	11,30	11,30	
	5	-95×2	100	1	0,15	0,15	
	6	Гн.L40×32×2	150	2	0,16	0,32	
	7	-93×6	93	8	0,40	3,20	
	8	-100×6	100	2	0,47	0,94	
	9	-50×6	50	4	0,12	0,48	
					Итого	53,13	
3,6СФ3	1	Гн.С100×50×3	2600	2	11,60	23,20	ВСт3кп2 ГОСТ 380-71
	2	Гн.L90×70×4	60	3	0,29	0,87	
	3	L100×7	600	2	6,48	12,96	
	4	-300×8	600	1	11,30	11,30	
	5	-95×2	100	1	0,15	0,15	
	6	Гн.L40×32×2	150	2	0,16	0,32	
	7	-93×6	93	8	0,40	3,20	
	8	-100×6	100	2	0,47	0,94	
	9	-60×6	50	4	0,12	0,48	
					Итого	53,42	
3,6СФ4		Поз. с 1 ÷ 9 по 3,6СФ3					
					Итого	53,42	

Инв. № 12691.

ТК 1973

Стойки 3,6СФ1; 3,6СФ2; 3,6СФ3; 3,6СФ4

Серия 1.431-8

Выпуск 1 | Лист 19

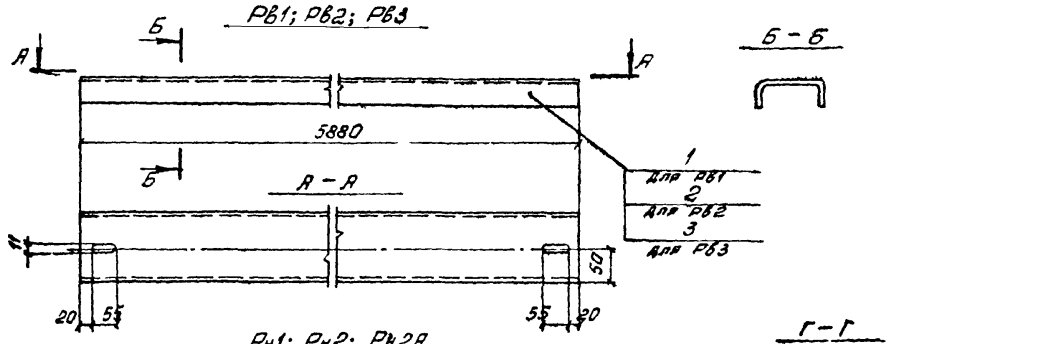

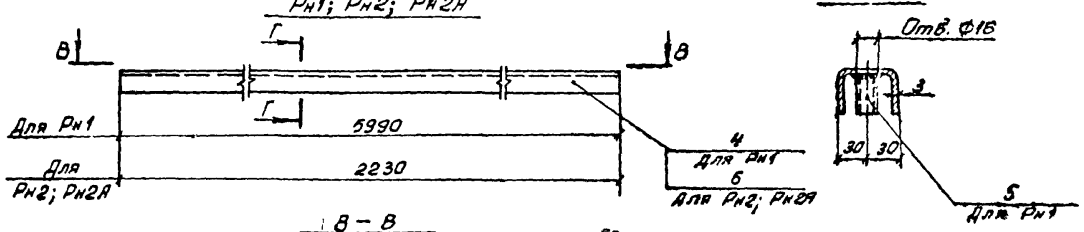

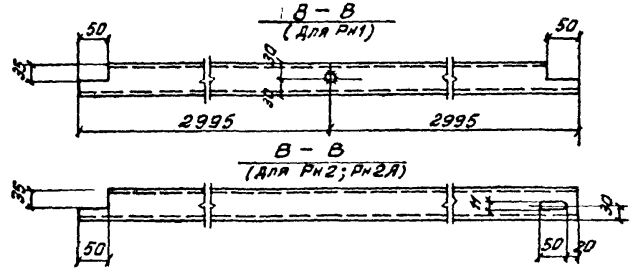

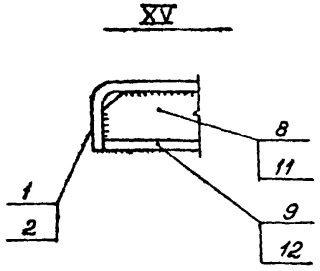

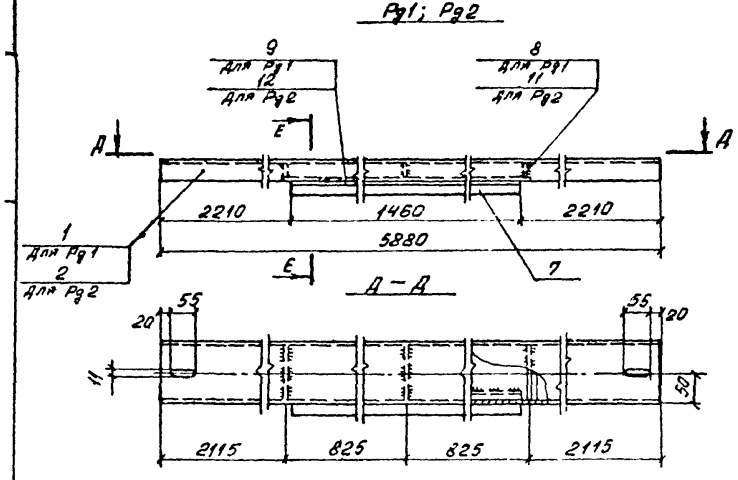

Обозначение	Поз.	Профиль	Длина, мм	Кол. шт.	Масса, кг		Материал
					1 един.	Всех	
Рв1	1	Гн.С140×50×3	5880	1	31,87	31,87	
Рв2	2	Гн.С120×50×3	5880	1	29,10	29,10	
Рв3	3	Гн.С100×50×3	5880	1	26,30	26,30	
Рн1	4	Гн.С60×40×3	5990	1	18,32	18,32	ВСт3кп2 ГОСТ 380-71
	5	Труба Dн 1/2"	37	1	0,02	0,02	
Рн2; Рн2А	6	Гн.С60×40×3	2230	1	6,82	6,82	
Рд1	1	Гн.С140×50×3	5880	1	31,87	31,87	
	7	Гн.L60×20×2	1460	1	1,72	1,72	
	8	−44×3	134	3	0,14	0,42	
	9	−132×3	1660	1	5,15	5,15	
				Итого		39,16	
	10	17 3	1460	1	0,04	0,04	Губчатая резина
Рд2	2	Гн.С120×50×3	5880	1	29,10	29,10	ВСт3кп2 ГОСТ 380-71
	7	Гн.L60×20×2	1460	1	1,72	1,72	
	11	−44×3	114	3	0,12	0,36	
	12	−112×3	1660	1	4,38	4,38	
				Итого		35,56	
	10	17 3	1460	1	0,04	0,04	Губчатая резина

Инв № 12691.

ТК 1973	Ригели Рв1; Рв2; Рв3; Рн1; Рн2; Рн2А; Рд1; Рд2	Серия 1.431-8 Выпуск 1 Лист 20

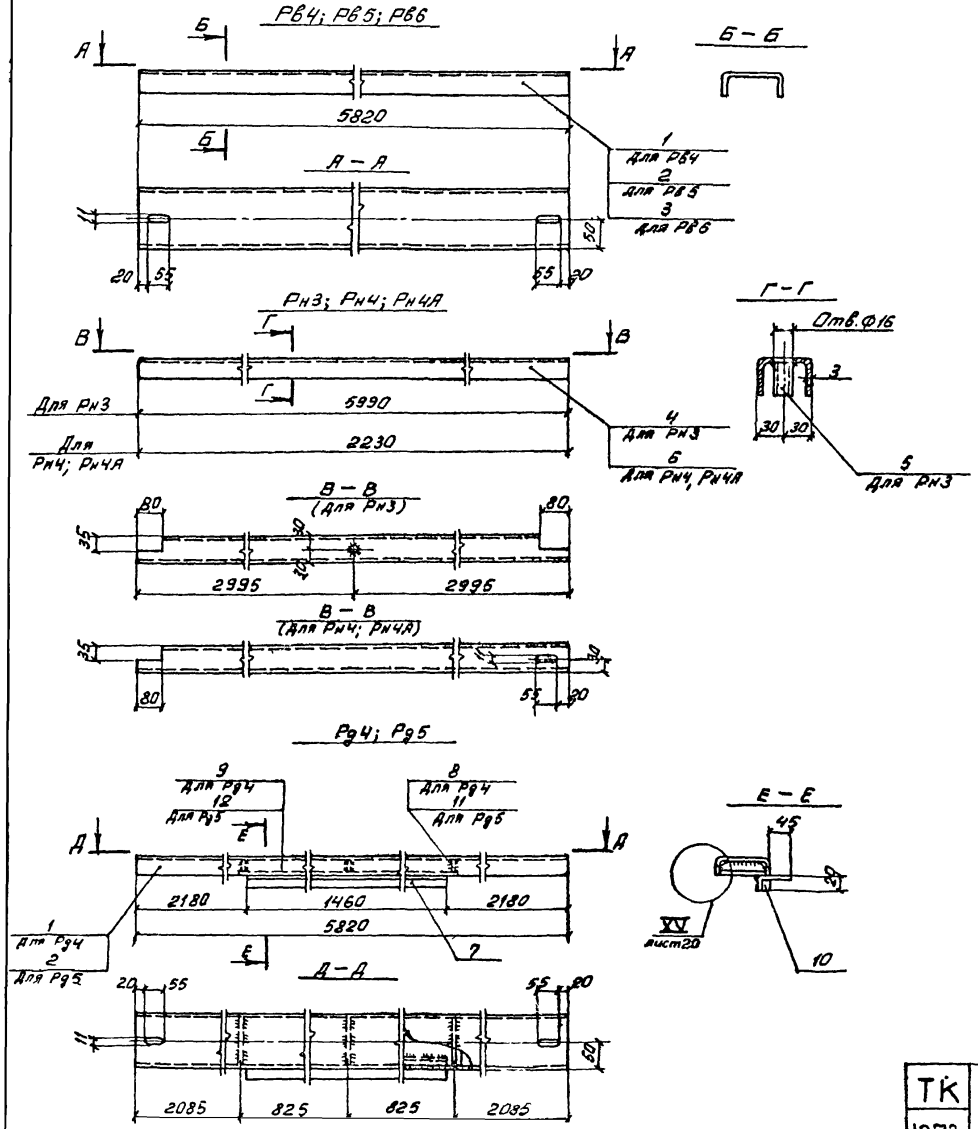

Обозначение	Поз.	Профиль	Длина мм	Кол. шт.	Масса, кг		Материал
					1 един.	Всех	
Рв4	1	Гн. С140×50×3	5820	1	31,54	31,54	Ст3кп2 ГОСТ 380-71
Рв5	2	Гн. С120×50×3	5820	1	28,8	28,80	
Рв6	3	Гн. С100×50×3	5820	1	26,07	26,07	
Рн3	4	Гн. С60×40×3	5990	1	18,32	18,32	
	5	Труба $D_N = 1/2''$	37	1	0,02	0,02	
Рн4; Рн4А	6	Гн. С60×40×3	2230	1	6,82	6,82	
Рд4	1	Гн. С140×50×3	5820	1	31,54	31,54	
	7	Гн. L60×20×2	1460	1	1,72	1,72	
	8	-44×3	134	3	0,14	0,42	
	9	-132×3	1660	1	5,15	5,15	
				Итого		38,83	
	10		1460	1	0,04	0,04	Губчатая резина
Рд5	2	Гн С120×50×3	5820	1	28,8	28,80	Ст3кп2 ГОСТ 380-71
	7	Гн. L60×20×2	1460	1	1,72	1,72	
	11	-44×3	114	3	0,12	0,36	
	12	-112×3	1660	1	4,38	4,38	
				Итого		35,26	
	10		1460	1	0,04	0,04	Губчатая резина

ИНВ №12691

ТК 1973	Ригели Рв4; Рв5; Рв6; Рн3; Рн4; Рн4А; Рд4; Рд5	Серия 1.431-8 Выпуск 1 Лист 21

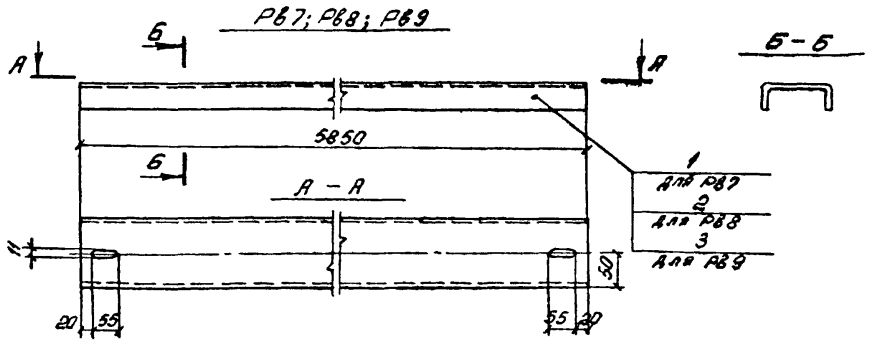

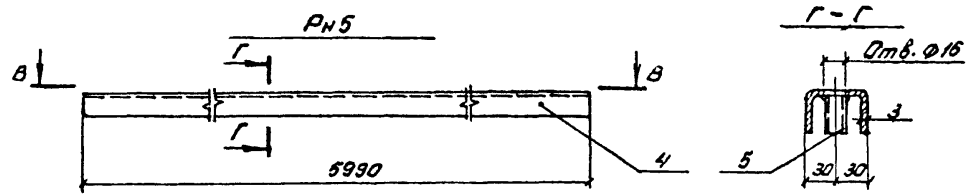

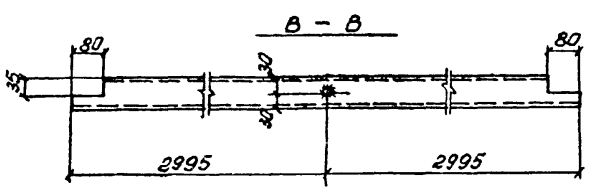

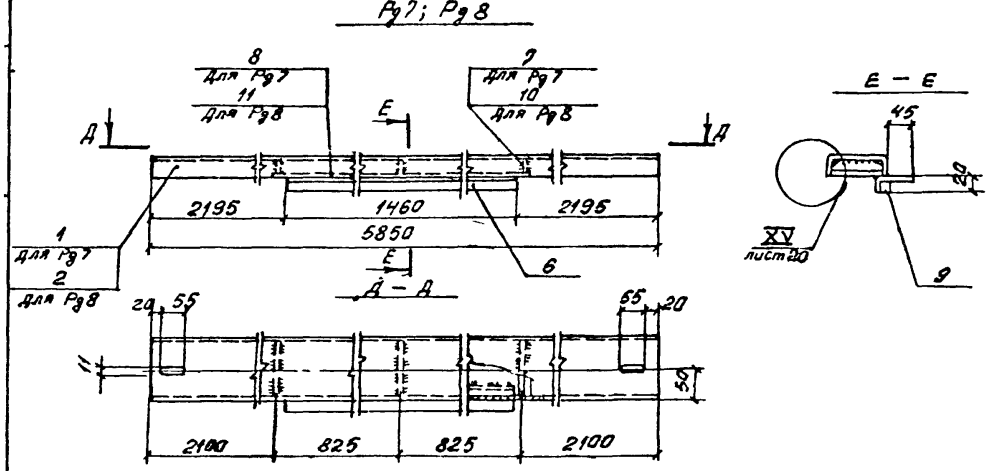

Обозначение	Поз.	Профиль	Длина, мм	Кол. шт.	Масса, кг 1 един.	Масса, кг Всех	Материал
Рв7	1	Гн. С140×50×3	5850	1	31,60	31,60	ВСт3кп2 ГОСТ 380-71
Рв8	2	Гн. С120×50×3	5850	1	28,95	28,95	
Рв9	3	Гн. С100×50×3	5850	1	26,20	26,20	
Рн5	4	Гн. С60×40×3	5990	1	18,32	18,32	
	5	Труба Dн=1/2"	37	1	0,02	0,02	
Рд7	1	Гн. С140×50×3	5850	1	31,60	31,60	
	6	Гн. L 60×20×2	1460	1	1,72	1,72	
	7	-44×3	134	3	0,14	0,42	
	8	-132×3	1660	1	5,15	5,15	
				Итого		38,89	
	9	17	1460	1	0,04	0,04	Губчатая резина
Рд8	2	Гн. С120×50×3	5850	1	28,95	28,95	ВСт3кп2 ГОСТ 380-71
	6	Гн. L 60×20×2	1460	1	1,72	1,72	
	10	-44×3	114	3	0,12	0,36	
	11	-112×3	1660	1	4,38	4,38	
				Итого		35,41	
	9	17	1460	1	0,04	0,04	Губчатая резина

Инв №12691.

ТК 1973	Ригели Рв7; Рв8; Рв9; Рн5; Рд7; Рд8	Серия 1.431-8 Выпуск 1 Лист 22

У1, У2; У3; У4; У5

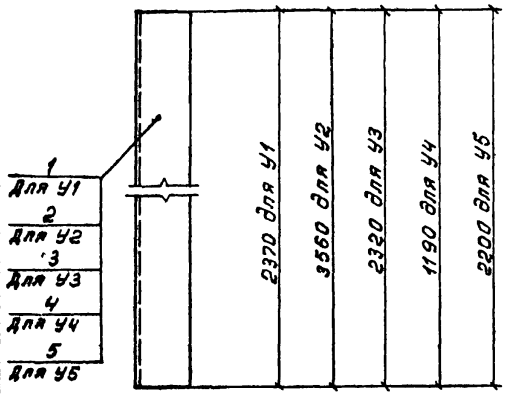

У6

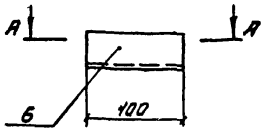

А – А

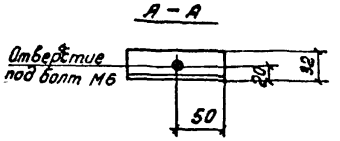

Пл1; Пл2; Пл3; Пл4; Пл5; Пл6

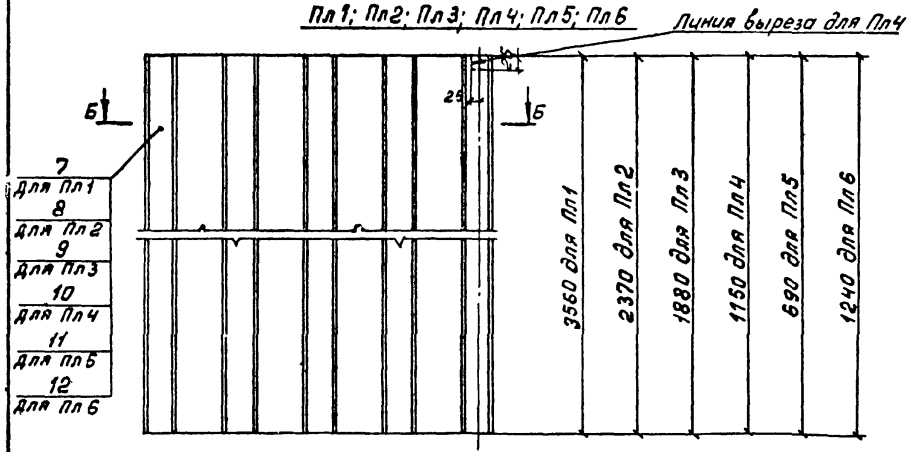

Б – Б

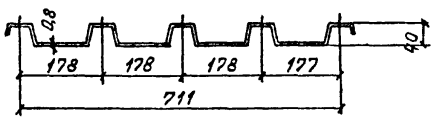

Обозначение	Поз.	Профиль	Длина, мм	Кол. шт.	Масса, кг		Материал
					1 един.	Всех	
У1	1	Гн. L 120×84×1,5	2410	1	5,65	5,65	Ст 10пс ГОСТ 1050-60*
У2	2	Гн. L 120×84×1,5	3600	1	8,45	8,45	
У3	3	Гн. L 180×104×1,5	2320	1	7,63	7,63	
У4	4	Гн. L 180×104×1,5	1190	1	3,92	3,92	
У5	5	Гн. L 40×32×2	2200	1	2,35	2,35	ВСт3кп2 ГОСТ 380-71
У6	6	Гн. L 40×32×2	100	1	0,11	0,11	
Пл1	7	Н40-711-0,8	3560	1	22,20	22,20	По ТУ-34-5831-71
Пл2	8	Н40-711-0,8	2370	1	14,80	14,80	
Пл3	9	Н40-711-0,8	1880	1	11,73	11,73	
Пл4	10	Н40-711-0,8	1150	1	7,18	7,18	
Пл5	11	Н40-711-0,8	690	1	4,30	4,30	
Пл6	12	Н40-711-0,8	1240	1	7,74	7,74	

Инв № 12691

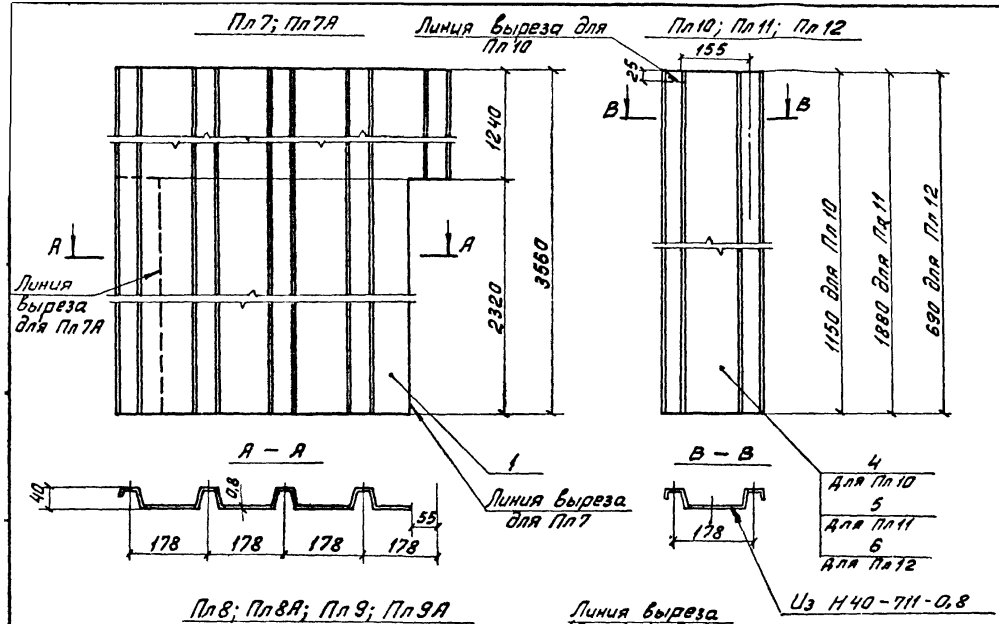

Обозначение	Поз.	Профиль	Длина, мм	Кол. шт.	Масса, кг 1 един.	Масса, кг Всех	Материал
Пл7; Пл7А	1	Н40-711-0,8	3560	1	22,20	22,20	По ТУ-34-5831-71
Пл8; Пл8А	2	Н40-711-0,8	2370	1	14,72	14,72	
Пл9; Пл9А	3	Н40-711-0,8	3560	1	22,20	22,20	
Пл10	4	Н40-178-0,8	1150	1	2,23	2,23	
Пл11	5	Н40-178-0,8	1880	1	3,64	3,64	
Пл12	6	Н40-178-0,8	690	1	1,34	1,34	

ИНВ № 12691

У1; У2

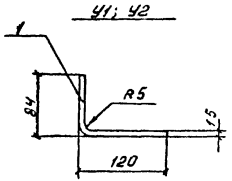

У3; У4

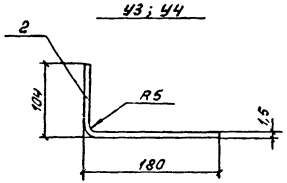

Притвор

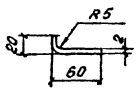

Обшивка

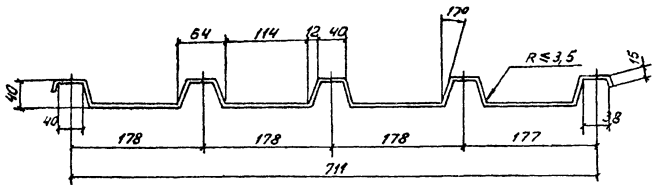

Резиновый притвор

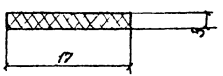

Таблица гнутых профилей

Поз.	Наименование	Профиль	Площадь сечения, см²	Масса, кг 1 пог. м	Материал	Примечания
1	Нащельники	∠120×84×1,5	3,0	2,35	Ст 10 пс ГОСТ 1050-60*	из-200×1,5
2	Нащельники	∠180×104×1,5	4,2	3,29		из-280×1,5
3	Притвор	∠60×20×2	1,5	1,18	В Ст 3кп2 ГОСТ 380-71	из-75×2
4	Обшивка	Н 40-711-0,8	80,0	6,24	Сталь рулонная оцинкованная по ГОСТ 14918-69 гр. Б	

Характеристика резинового профиля

N N п/п	Наименование профиля	Принятый объемный вес т/м3	Масса кг/п.м	Характеристика резины
1	Притвор	$\gamma = 0,6$	0,0255	Резина губчатая техническая МРТУ-38-5-204-65

Инв № 12691.

ТК 1973	Гнутые профили	Серия 1.431-8	
		Выпуск 1	Лист 25

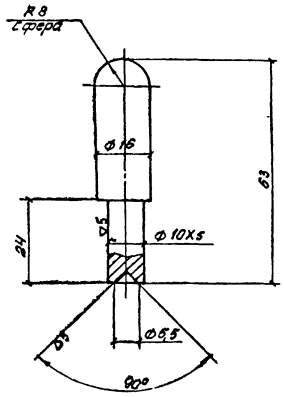

Обозначение	Наименование	Масса	Материал	Масштаб
ПД 2.01	Штырь	0,07	Круг 18 ГОСТ 2590-71 / Ст3 ГОСТ 380-71	1:1

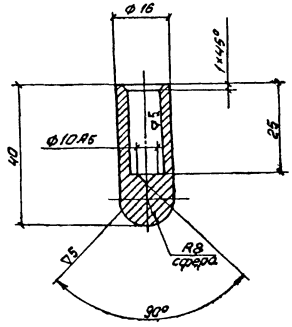

Инв № 12691

Обозначение	Наименование	Масса	Материал	Масштаб
ПД 2.02	Втулка	0,05	Круг 18 ГОСТ 2590-71 / Ст3 ГОСТ 380-71	1:1

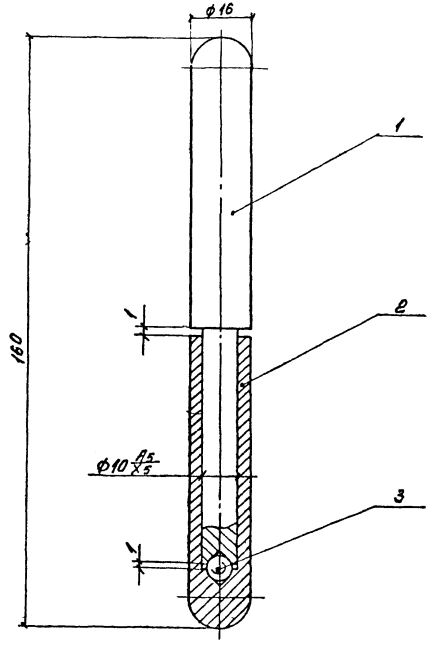

Общая масса – 0,3 кг

Лист.	Поз.	Обозначение	Наименование	Кол.	Примечание
			Детали		
30	1	ПД1.01	Штырь	1	
29	2	ПД1.02	Втулка	1	
			Стандартные изделия		
	3		Шарик ф6 ГОСТ 3722-60	1	

К 73	Петля оверная ПД1.00СБ	Серия 1.431-8	Выпуск 1 / Лист 28

Инв № 12691

ТК 1973		Серия	Выпуск / Лист

▽3 (▽)

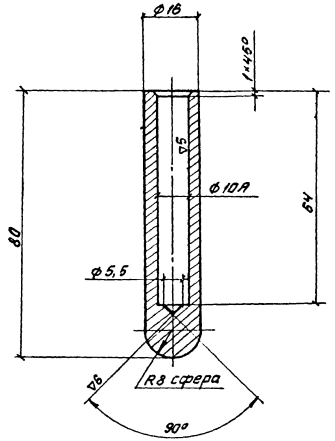

Обозначение	Наименование	Масса	Материал	Масштаб
ПД1.02	Втулка	0,1	Круг 18 ГОСТ 2590-71 / Ст3 ГОСТ 380-71	1:1

ТК 1973	Втулка ПД1.02	Серия 1.431-8	Выпуск 1	Лист 29

▽3 (▽)

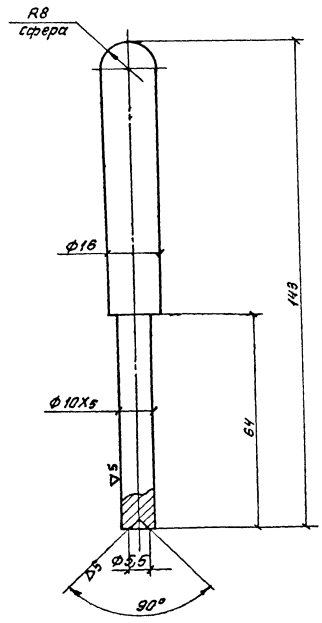

Инв №12691.

Обозначение	Наименование	Масса	Материал	Масштаб
ПД1.01	Штырь	0,2	Круг 18 ГОСТ 2590-71 / Ст3 ГОСТ 380-71	1:1

ТК 1973	Штырь ПД1.01	Серия 1.431-8	Выпуск 1	Лист 30

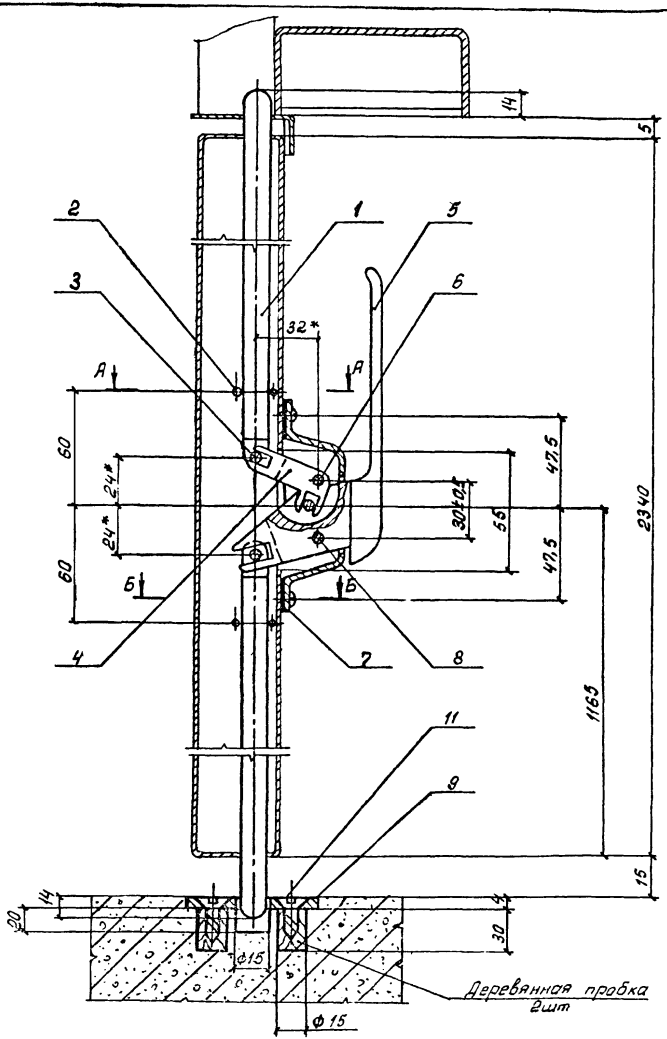

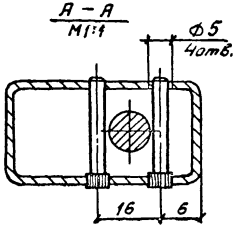

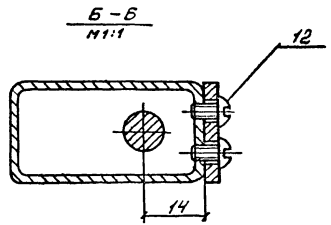

Общая масса – 1,859кг

Формат	Лист	Поз.	Обозначение	Наименование	Кол.	Примеч.
				Детали		
11	32	1	ШД1.01	Стержень	2	
11	33	2	ШД1.02	Штифт	4	
11	34	3	ШД1.03	Ось	2	
11	35	4	ШД1.04	Рычаг	1	
12	36	5	Ш1.05	Ручка	1	
11	33	6	ШД1.06	Штифт	2	
11	40	7	ШД1.07	Корпус	1	
11	33	8	ШД1.08	Штифт	1	
11	38	9	ШД1.09	Планка	1	
				Стандартные изделия		
		11		Шуруп А5×20		
				ГОСТ 1145-70	2	
		12		Винт2М5×8.46.20.01		
				ГОСТ 17473-72	4	

* Размеры для справок

Инв N 12691

ТК 1973	Шпингалет в сборе. ШД1.00СБ	Серия 1.431-8	
		Выпуск 1	Лист 31

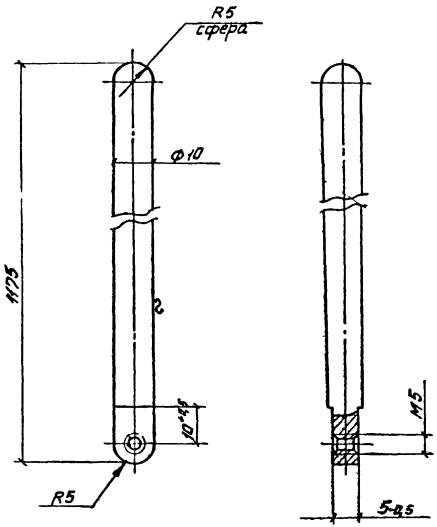

Обозначение	Наименование	Масса	Материал	Масштаб
ШД1.01	Стержень	0,7	Сталь Ст3 ГОСТ 380-71	1:1

ТК 1973	Стержень ШД1.01	Серия 1.431-8 Выпуск 1	Лист 32

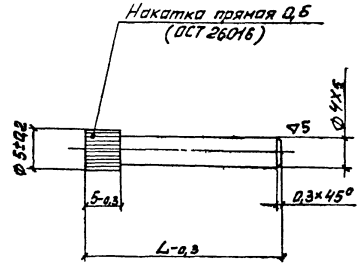

Обозначение	Наименование	Масса	Материал	Длина L
ШД1.02	Штифт	0,003	Сталь Ст3 ГОСТ 380-71	28
ШД1.06	Штифт	0,004	Сталь Ст3 ГОСТ 380-71	32
ШД1.08	Штифт	0,001	Сталь Ст3 ГОСТ 380-71	10

Инв № 12691

ТК 1973	Штифты ШД1.02; 06; 08	Серия 1.431-8 Выпуск 1	Лист 33

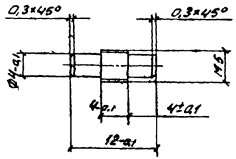

Обозначение	Наименование	Масса	Материал	Масштаб
ШД1.03	Ось	0,0014	Сталь Ст3 ГОСТ 380-71	2:1

ТК 1973	Ось ШД1.03	Серия 1.431-8 Выпуск 1	Лист 34

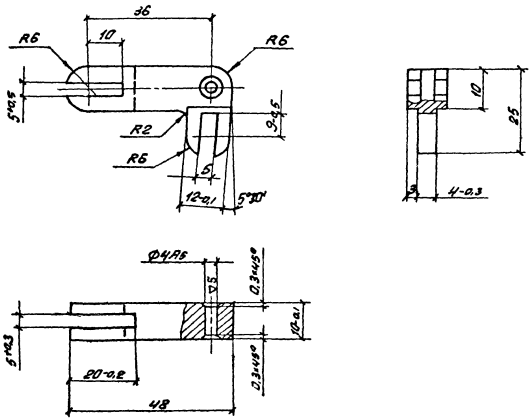

Обозначение	Наименование	Масса	Материал	Масштаб
ШД1.04	Рычаг	0,035	Сталь Ст3 ГОСТ 380-71	1:1

Инв № 12691.

ТК 1973	Рычаг ШД1.04	Серия 1.431-8 Выпуск 1	Лист 35

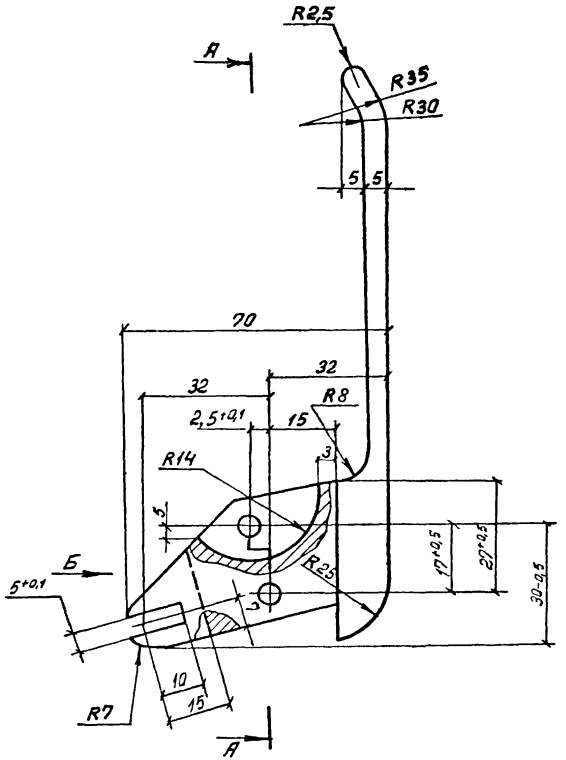

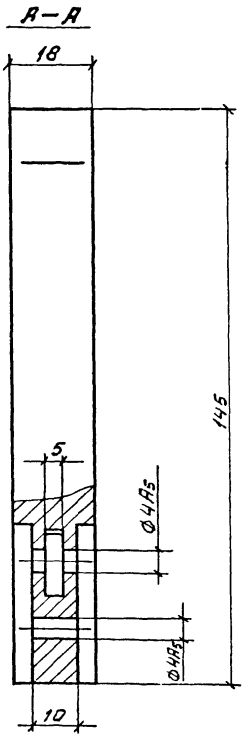

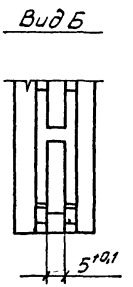

Обозначение	Наименование	Масса	Материал	Масштаб
ШД1.05	Ручка	0,30	Сталь Ст3ГОСТ 380-71	1:1

1. Неуказанные предельные отклонения размеров: охватывающих – по A_7, охватываемых – по B_7, прочих $\pm\frac{1}{2}$ допуска 8 кл.
2. Покрытие – МНХ 48 зк ГОСТ 9791-68.

Инв № 12691

ТК 1973	Ручка ШД1.05	Серия 1.431-8 Выпуск 1	Лист 36

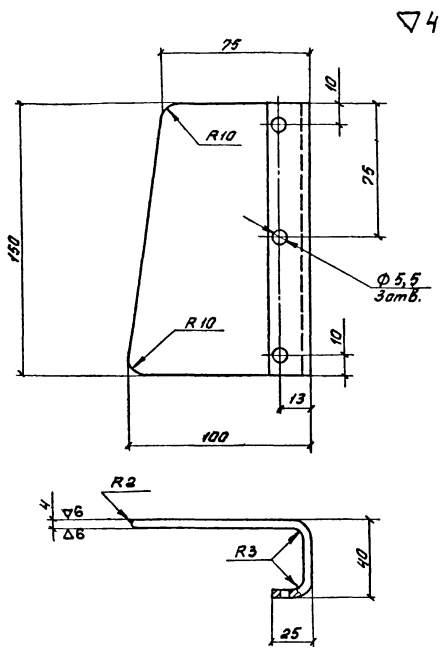

Покрытие МНХ 48 3к ГОСТ 9791-68

Обозначение	Наименование	Масса	Материал	Масштаб
РД1.00	Ручка	0,8	Сталь Ст3 ГОСТ 380-71	1:2

3	Ручка РД1.00	Серия 1.431-8 Выпуск 1	Лист 37

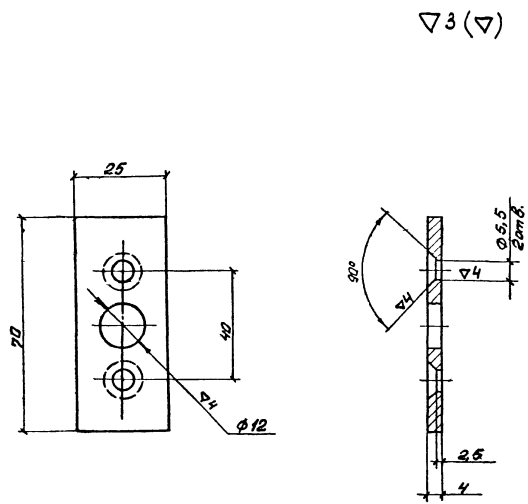

Неуказанные предельные отклонения размеров: охватывающих – по A_7, охватываемых – B_7, прочих $\pm \frac{1}{2}$ допуска 8кл.

Обозначение	Наименование	Масса	Материал	Масштаб
ШД1.09	Планка	0,03	Сталь Ст3 ГОСТ 380-71	1:1

Инв № 12691.

ТК 1973	Планка ШД1.09	Серия 1.431-8 Выпуск 1	Лист 38

▽4 (▽)

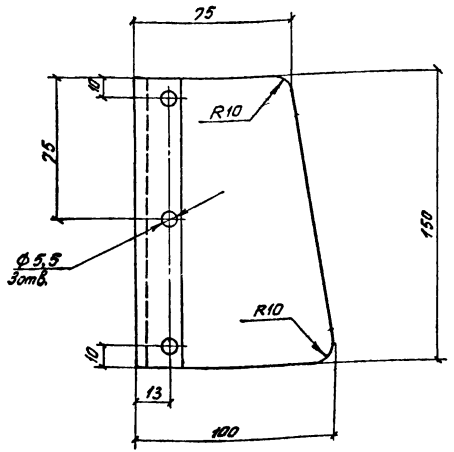

Покрытие МНХ48 3к ГОСТ 9791-68

Обозначение	Наименование	Масса	Материал	Масштаб
	Ручка	0,8	Ст3 ГОСТ 380-71	1:2

gost.e-ecolog.ru

ТК 1973	Ручка РД2.00	Серия 1.431-8 Выпуск 1	Лист 39

▽6 (▽)

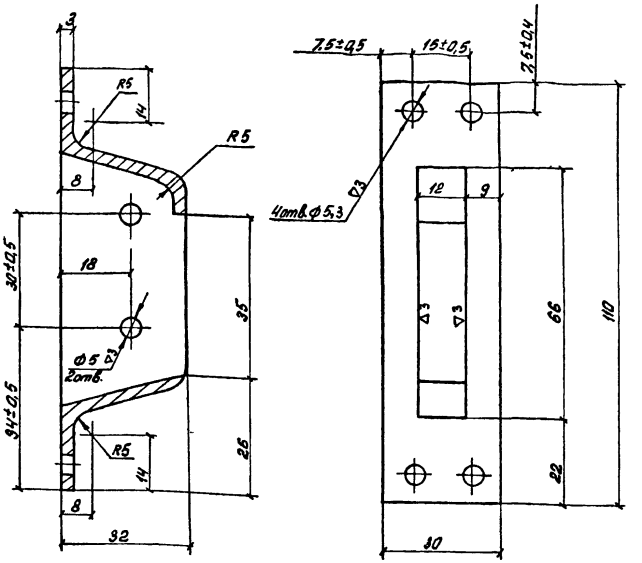

1. Неуказанные предельные отклонения размеров: охватывающих – по A_7, охватываемых – по B_7, прочих $\pm\frac{1}{2}$ допуска 8кл.
2. Покрытие МНХ 48 3к ГОСТ 9791-68

Обозначение	Наименование	Масса	Материал	Масштаб
ШД1.07	Корпус	0,07	Ст3 ГОСТ [illegible]-71	1:1

Инв № 12691

ТК 1973	Корпус ШД1.07	Серия 1.431-8 Выпуск 1	Лист 40