ТИПОВОЙ ПРОЕКТ
902-2-269

АЭРОТЕНКИ-СМЕСИТЕЛИ ТРЕХКОРИДОРНЫЕ С РАЗМЕРАМИ КОРИДОРА 6×5×60м ИЗ СБОРНОГО ЖЕЛЕЗОБЕТОНА

СОСТАВ ПРОЕКТА

Альбом I	Архитектурно-строительные чертежи двухсекционного аэротенка-смесителя
Альбом II	Архитектурно-строительные чертежи трехсекционного аэротенка-смесителя
Альбом III	Архитектурно-строительные чертежи четырехсекционного аэротенка-смесителя
Альбом IV	Узлы и детали монолитные участки стен камеры распределения ила
Альбом V	Сборные железобетонные элементы
Альбом VI	Металлические конструкции
Альбом VII	Технологическая и сантехническая части
Альбом VIII	Нестандартизированное оборудование
Альбом IX	Электротехническая часть
Альбом X	Сметы
Альбом XI	Заказные спецификации

Примененные типовые конструкции
Серия 3.901-8 выпуск 6 — Щитовые затворы 600×900

Альбом VIII

Разработан
институтом Союзводоканалпроект
при участии ЦНИИпромзданий

14107-08
тресты 0-80

Утвержден Главпромстройпроектом
Госстроя СССР протокол от 9 декабря 1975г
Введен в действие
в/о Союзводоканалниипроект
с 5 ноября 1976
приказ №265 от 26 октября 1976г

gost.e-ecolog.ru

ЦЕНТРАЛЬНЫЙ ИНСТИТУТ ТИПОВОГО ПРОЕКТИРОВАНИЯ
ГОССТРОЯ СССР

Москва, А-445, Смольная ул., 22

Сдано в печать 1976 года

Заказ № 10800 Тираж 800 экз.

СОДЕРЖАНИЕ АЛЬБОМА

Наименование	Обозначение	№ стр.
Содержание альбома		1
Спецификации		2÷4
Диафрагма	ТМ29.06.00.00	4
Затвор-водослив 600×350 Сборочный чертеж	ТМ29.01.00.00 СБ	5
Рама. Сборочный чертеж	ТМ29.01.01.00 СБ	6
Щит. Сборочный чертеж	ТМ29.01.02.00 СБ	6
Маховик. Сборочный чертеж	ТМ29.01.03.00 СБ	7
Гайка подъемная	ТМ29.01.00.01	7
Фланец верхний	ТМ29.01.00.02	7
Фланец нижний	ТМ29.01.00.03	7
Винт	ТМ29.01.00.04	8
Винт	ТМ29.01.00.04-01	8
Линейка	ТМ29.01.00.05	8
Стрелка	ТМ29.01.00.06	8
Уголок	ТМ29.01.00.07	8
Затвор щитовой 300×250 Сборочный чертеж	ТМ29.02.00.00 СБ	9
Рама. Сборочный чертеж	ТМ29.02.01.00 СБ	10
Щит. Сборочный чертеж	ТМ29.02.02.00 СБ	10
Ушко	ТМ29.02.02.01	10
Брызгалка центробежная ф 19 Сборочный чертеж	ТМ29.03.00.00 СБ	11
Сопло	ТМ29.03.00.01	11
Корпус	ТМ29.03.00.02	11
Камера распределения ила №1 Чаша распределительная Сборочный чертеж	ТМ29.04.00.00 СБ	12
Камера распределения ила №2 Чаша распределительная Сборочный чертеж	ТМ29.05.00.00 СБ	13

Формат	Зона	Поз.	Обозначение	Наименование	Кол.	Примечание
				Документация		
12			ТМ29.01.01.00 СБ	Сборочный чертеж		
				Материалы		
		1		Уголок Б-50×50×5 ГОСТ8509-72 / Ст.3 ГОСТ 535-58	1.2	кг
		2		Уголок Б-50-50×5 ГОСТ8509-72 / Ст.3 ГОСТ 535-58	5.4	кг
		3		Уголок Б-50×50×5 ГОСТ 8509-72 / Ст.3 ГОСТ 535-58	13.9	кг
		4		Уголок Б-45×28×4 ГОСТ 8510-72 / Ст.3 ГОСТ 535-58	5.6	кг
		5		Полоса 5×50 ГОСТ 103-57 / Ст.3 ГОСТ 535-58	2.4	кг
		6		Полоса 5×50 ГОСТ 103-57 / Ст.3 ГОСТ 535-58	1.6	кг

Инв.N подл. | Подп. и дата | Взам. инв.N | Инв.N дубл. | Подп. и дата

Изм	Лист	N докум.	Подп.	Дата	ТМ29.01.01.00			
Разраб.		Волков			Рама	Лит.	Лист	Листов 1
Провер.		Бортник				Союзводоканалпроект г. Москва		
Рук. гр.		Годзишевская						
Гл. инж. пр.		Блоков						
Нач. отд.		Авдеев						

Формат 11

Формат	Зона	Поз.	Обозначение	Наименование	Кол.	Примечание
				Документация		
12			ТМ29.01.02.00 СБ	Сборочный чертеж		
				Детали		
11		1	ТМ29.02.02.01	Ушко	2	
54		2	ТМ29.01.02.01	Щит		
				Лист 5 ГОСТ 19903-74 / Ст.3 ГОСТ 14637-69		
				875 B_7 × 690 B_7	1	15.5 кг

Инв.N подл. | Подп. и дата | Взам. инв.N | Инв.N дубл. | Подп. и дата

Изм	Лист	N докум.	Подп.	Дата	ТМ29.01.02.00			
Разраб.		Волков			Щит	Лит.	Лист	Листов 1
Провер.		Бортник				Союзводоканалпроект г. Москва		
Рук. гр.		Годзишевская						
Гл. инж. пр.		Блоков						
Нач. отд.		Авдеев						

Формат 11

Формат	Зона	Поз.	Обозначение	Наименование	Кол.	Примечание
		15		Шайба 12.01.01 9 / ГОСТ 11371-68	2	
		16		Ось 22-12Х3×40. Хр 20 / ГОСТ 9650-71	1	
		17		Шайба 2-12.01.019 / ГОСТ 9649-66	1	
		18		Шплинт 2,5×20-011 / ГОСТ 397-66	1	

Инв.N подл. | Подп. и дата | Взам. инв.N | Инв.N дубл. | Подп. и дата

Изм.	Лист	N докум.	Подп.	Дата	ТМ29.01.00.00	Лист 2

Формат	Зона	Поз.	Обозначение	Наименование	Кол	Примечание
				Документация		
22			ТМ 29.01.00.00 СБ	Сборочный чертеж		
				Сборочные единицы		
11		1	ТМ29.01.01.00	Рама	1	
11		2	ТМ29.01.02.00	Щит	1	
11		3	ТМ29.01.03.00	Маховик	1	
				Детали		
11		4	ТМ29.01.00.01	Гайка подъемная	1	
11		5	ТМ29.01.00.02	Фланец верхний	1	
11		6	ТМ29.01.00.03	Фланец нижний	1	
11		7	ТМ29.01.00.04	Винт	1	
11		8	ТМ29.01.00.05	Линейка	1	
11		9	ТМ29.01.00.06	Стрелка	1	
11		10	ТМ29.01.00.07	Уголок	1	
				Стандартные изделия		
				Болты ГОСТ 7798-70		
		11		М8×20.58.01 12	1	
		12		М12×50.58.01 12	4	
				Гайки ГОСТ 5915-70		
		13		М8.5.01 12	1	
		14		М12 5.01 12	4	

Инв.N подл. | Подп. и дата | Взам. инв.N | Инв.N дубл. | Подп. и дата

Изм	Лист	N докум.	Подп	Дата	ТМ29.01.00.00			
Разраб.		Волков			Затвор-водослив 600×350	Лит	Лист 1	Листов 2
Провер.		Бортник				Союзводоканалпроект г. Москва		
Рук. гр.		Годзишевская						
Гл. инж. пр.		Блоков						
Нач. отд.		Авдеев						

Формат	Зона	Поз.	Обозначение	Наименование	Кол.	Примечание
				Документация		
12			ТМ 29.02.01.00 СБ	Сборочный чертеж		
				Материалы		
		1		Уголок Б-50×50×5 ГОСТ 8509-72 / Ст.3 ГОСТ 535-58	1.2	кг
		2		Уголок Б-50×50×5 ГОСТ 8509-72 / Ст.3 ГОСТ 535-58	3.2	кг
		3		Уголок Б-50×50×5 ГОСТ 8509-72 / Ст.3 ГОСТ 535-58	13.9	кг
		4		Уголок Б-45×28×4 ГОСТ 8510-72 / Ст.3 ГОСТ 535-58	3.1	кг
		5		Полоса 5×50 ГОСТ 103-57 / Ст.3 ГОСТ 535-58	0.6	кг
		6		Полоса 5×50 ГОСТ 103-57 / Ст.3 ГОСТ 535-58	0.85	кг

Подп. и дата | Инв.N дубл. | Взам. инв.N | Подп. и дата | Инв.N подл.

Изм.	Лист	N докум.	Подп.	Дата
Разраб.		Волков		
Провер.		Бортник		
Рук. гр.		Годзишевская		
Гл. инж. пр.		Блоков		
Нач. отд.		Авдеев		

ТМ29.02.01.00

Рама

Лит.	Лист	Листов
		1

СОЮЗВОДОКАНАЛПРОЕКТ г. Москва

Формат 11

Формат	Зона	Поз.	Обозначение	Наименование	Кол.	Примечание
				Документация		
11			ТМ 29.02.02.00 СБ	Сборочный чертеж		
				Детали		
11		1	ТМ 29.02.02.01	Ушко	2	
64		2	ТМ 29.02.02.02	Щит		
				Лист 5 ГОСТ 19903-74 / Ст.3 ГОСТ 14637-69		
				310 B_1 × 390 B_1	1	4.8 кг

Подп. и дата | Инв.N дубл. | Взам. инв.N | Подп. и дата | Инв.N подл.

Изм.	Лист	N докум.	Подп.	Дата
Разраб.		Волков		
Провер.		Бортник		
Рук. гр.		Годзишевская		
Гл. инж. пр.		Блоков		
Нач. отд.		Авдеев		

ТМ29.02.02.00

Щит

Лит.	Лист	Листов
		1

СОЮЗВОДОКАНАЛПРОЕКТ г. Москва

Формат 11

Формат	Зона	Поз.	Обозначение	Наименование	Кол.	Примечание
				Документация		
22			ТМ 29.02.00.00 СБ	Сборочный чертеж		
				Сборочные единицы		
11		1	ТМ 29.02.01.00	Рама	1	
11		2	ТМ 29.02.02.00	Щит	1	
11		3	ТМ 29.01.03.00	Маховик	1	
				Детали		
11		4	ТМ 29.01.00.01	Гайка подъемная	1	
11		5	ТМ 29.01.00.02	Фланец верхний	1	
11		6	ТМ 29.01.00.03	Фланец нижний	1	
11		7	ТМ 29.01.00.04-01	Винт	1	
				Стандартные изделия		
		8		Болт М12×50.58.01.12 ГОСТ 7798-70	2	
		9		Гайка М12.5.01 12 ГОСТ 5915-70	2	
		10		Шайба 12.01.01 9 ГОСТ 11371-68	2	
		11		Ось 22-12Х5×40 Хр 20 ГОСТ 9650-71	1	
		12		Шайба 2-12.01.01 9 ГОСТ 9649-66	1	
		13		Шплинт 2,5×20.011 ГОСТ 397-66	1	

Подп. и дата | Инв.N дубл. | Взам. инв.N | Подп. и дата | Инв.N подл.

Изм.	Лист	N докум.	Подп.	Дата
Разраб.		Волков		
Провер.		Бортник		
Рук. гр.		Годзишевская		
Гл. инж. пр.		Блоков		
Нач. отд.		Авдеев		

ТМ29.02.0000

Затвор щитовой 300×250

Лит.	Лист	Листов
		1

СОЮЗВОДОКАНАЛПРОЕКТ г. Москва

Формат 11

Формат	Зона	Поз.	Обозначение	Наименование	Кол.	Примечание
				Документация		
11			ТМ 29.01.03.00 СБ	Сборочный чертеж		
				Материалы		
		1		Труба 10 ГОСТ 3262-62	0.8	кг
		2		Труба 10 ГОСТ 3262-62	0.1	кг
		3		Круг 60 ГОСТ 2590-71 / Ст3 ГОСТ 535-58	0.5	кг

Подп. и дата | Инв.N дубл. | Взам. инв.N | Подп. и дата | Инв.N подл.

Изм.	Лист	N докум.	Подп.	Дата
Разраб.		Волков		
Провер.		Бортник		
Рук. гр.		Годзишевская		
Гл. инж. пр.		Блоков		
Нач. отд.		Авдеев		

ТМ29.01.03.00

Маховик

Лит.	Лист	Листов
		1

СОЮЗВОДОКАНАЛПРОЕКТ г. Москва

Формат	Зона	Поз.	Обозначение	Наименование	Кол.	Примечание
				Документация		
А2			ТМ 29.05.00.00 СБ	Сборочный чертеж		
				Материалы		
		1		Лист 6 ГОСТ 19903-74 / Ст.3 ГОСТ 14637-69	19.2	кг
		2		Лист 6 ГОСТ 19903-74 / Ст.3 ГОСТ 14637-69	53.4	кг
		3		Лист 6 ГОСТ 19903-74 / Ст.3 ГОСТ 14637-69	27.8	кг
		4		Лист 6 ГОСТ 19903-74 / Ст.3 ГОСТ 14637-69	54.5	кг
		5		Лист 6 ГОСТ 19903-74 / Ст.3 ГОСТ 14637-69	37.5	кг
		6		Лист 6 ГОСТ 19903-74 / Ст.3 ГОСТ 14637-69	69.0	кг
		7		Лист 6 ГОСТ 19903-74 / Ст.3 ГОСТ 14637-69	1.8	кг
		8		Труба 630×6 ст.3-А ГОСТ 10704-63	55.4	кг

Изм.	Лист	N докум.	Подп.	Дата
Разраб.		Волков		
Провер.		Бортник		
Рук. гр.		Годзишевская		
Гл.инж.пр.		Блоков		
Нач.отд.		Авдеев		

ТМ29.05.00.00

Камера распределения или N2

Чаша распределительная

Лит	Лист	Листов
		1

Союзводоканалпроект г.Москва

Формат 1

ТМ29.06.00.00

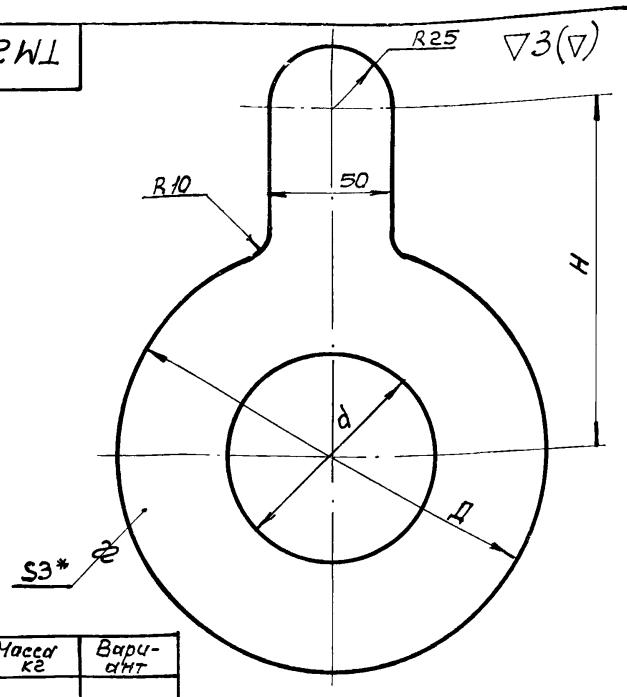

С	Д	Н	Масса кг	Вариант
145	250	155	0.8	I
165	300	185	1.2	I
217	360	220	1.6	II
258	400	240	1.8	II
230	400	240	2.1	III
300	460	270	2.4	III

1.* Размер для справок
2. Предельные отклонения размеров:
охватывающих – по A_7,
охватываемых – по B_7,
прочих – по CM_8

Подп. и дата | Инв. N дубл. | Взам. инв. N | Подп. и дата | Инв. N подл.

Изм.	Лист	N докум.	Подп.	Дата
Разраб.		Волков		
Провер.		Бортник		
Провер.		Назарова		
Рук. гр.		Годзишевская		
Гл.инж.пр.		Блоков		
Нач.отд.		Авдеев		

ТМ29.06.00.00

Диафрагма

Лит.	Масса	Масштаб
	см табл	—
Лист	Листов 1	

Лист В 3.0 ГОСТ 19903-74 / Ст.3 ГОСТ 16523-70

Союзводоканалпроект г.Москва

Формат 11

Формат	Зона	Поз.	Обозначение	Наименование	Кол	Примечание
				Документация		
А2			ТМ 29.04.00.00 СБ	Сборочный чертеж		
				Материалы		
		1		Лист 6 ГОСТ 19903-74 / Ст.3 ГОСТ 14637-69	16.5	кг
		2		Лист 6 ГОСТ 19903-74 / Ст.3 ГОСТ 14637-69	22.3	кг
		3		Лист 6 ГОСТ 19903-74 / Ст.3 ГОСТ 14637-69	25.5	кг
		4		Лист 6 ГОСТ 19903-74 / Ст.3 ГОСТ 14637-69	44.9	кг
		5		Лист 6 ГОСТ 19903-74 / Ст.3 ГОСТ 14637-69	33.2	кг
		6		Лист 6 ГОСТ 19903-74 / Ст.3 ГОСТ 14637-69	53.5	кг
		7		Лист 6 ГОСТ 19903-74 / Ст.3 ГОСТ 14637-69	1.2	кг
		8		Труба 530×6 ст.3-А ГОСТ 10704-63	38.8	кг

Изм.	Лист	N докум.	Подп	Дата
Разраб.		Волков		
Провер.		Бортник		
Рук. гр.		Годзишевская		
Гл.инж.пр		Блоков		
Нач.отд		Авдеев		

ТМ29.04.00.00

Камера распределения или N 1

Чаша распределительная

Лит.	Лист	Листов
		1

Союзводоканалпроект г Москва

Формат 11

Формат	Зона	Поз.	Обозначение	Наименование	Кол	Примечание
				Документация		
А2			ТМ 29.03.00.00 СБ	Сборочный чертеж		
				Детали		
А1		1	ТМ 29.03.00.01	Сопло	1	
А1		2	ТМ 29.03.00.02	Корпус	1	
Б4		3	ТМ 29.03.00.03	Накладка		
				Лист 4 ГОСТ 19903-74 / Ст.3 ГОСТ 14637-69	2	0.06кг
				ф 50 B_7		
				Стандартные изделия		
		4		Муфта 32×20 ГОСТ 8957-59	1	

Изм.	Лист	N докум.	Подп.	Дата
Разраб.		Волков		
Провер.		Бортник		
Рук. гр.		Годзишевская		
Гл.инж. пр.		Блоков		
Нач. отд.		Авдеев		

ТМ29.03.00.00

Брызгалка центробежная ф 19.

Лит.	Лист	Листов
		1

Союзводоканалпроект г.Москва

Формат 11

ТМ29.01.0000 СБ

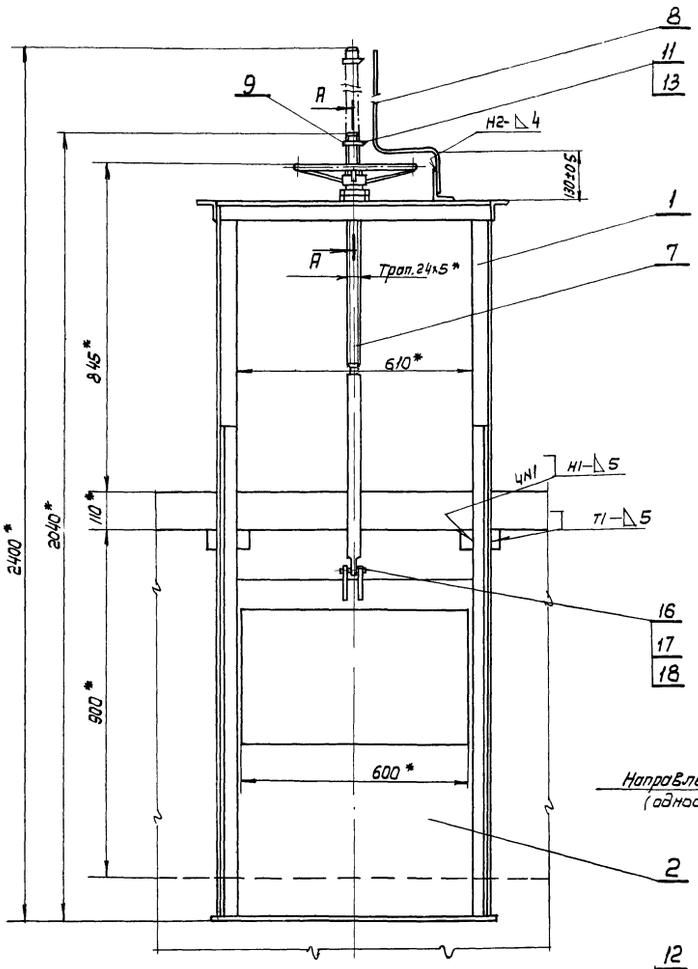

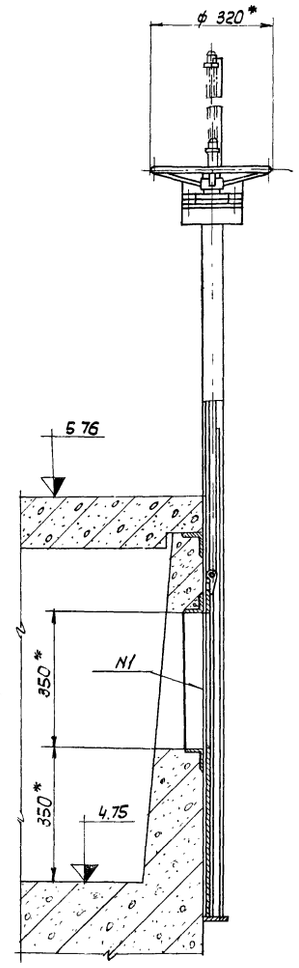

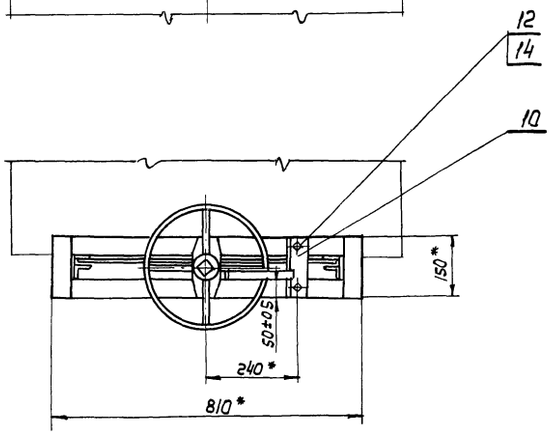

А-А
М1:2

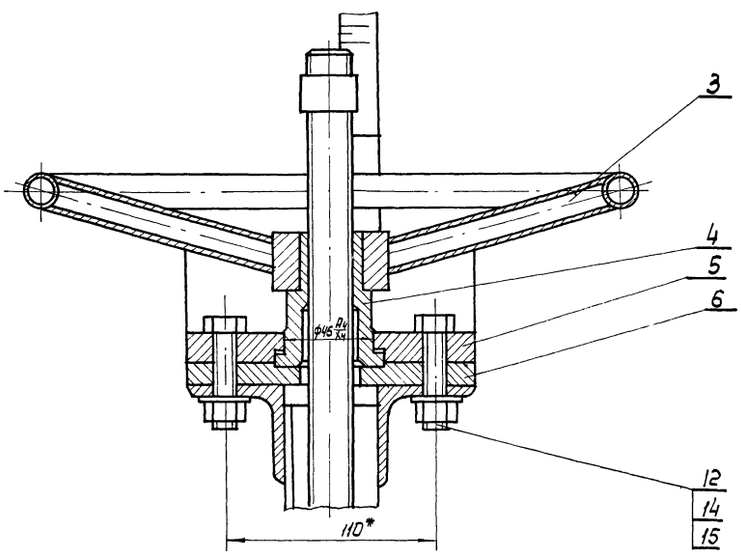

1.* Размеры для справок
2. После сборки и проверки работы затвор окрасить битумной краской БТ-177 ГОСТ 5631-70 по грунту ГФ-020 ГОСТ 4056-63, кроме посадочных и трущихся поверхностей. Детали привода поз. 3,5,6 окрасить эмалевой краской ПФ-115 ГОСТ 6465-63 в серый цвет.
3. Сварные швы по ГОСТ 5264-69
4. Винт (поз.7) покрыть смазкой ПВК ГОСТ 19537-74

					ТМ29.01.0000 СБ		
Изм.	Лист	N докум.	Подп.	Дата			
Разраб.		Волков			Затвор - Водослив 600х350 Сборочный чертеж	Лит	Масса 56,8 / Масшт. 1:10
Провер.		Бортник				Лист	Листов 1
Провер.		Назарова				Госстрой СССР Союзводоканалпроект г. Москва	
Рук. гр.		Радзишевская					
Гл. инжр.		Блоков					
Нач. отд.							

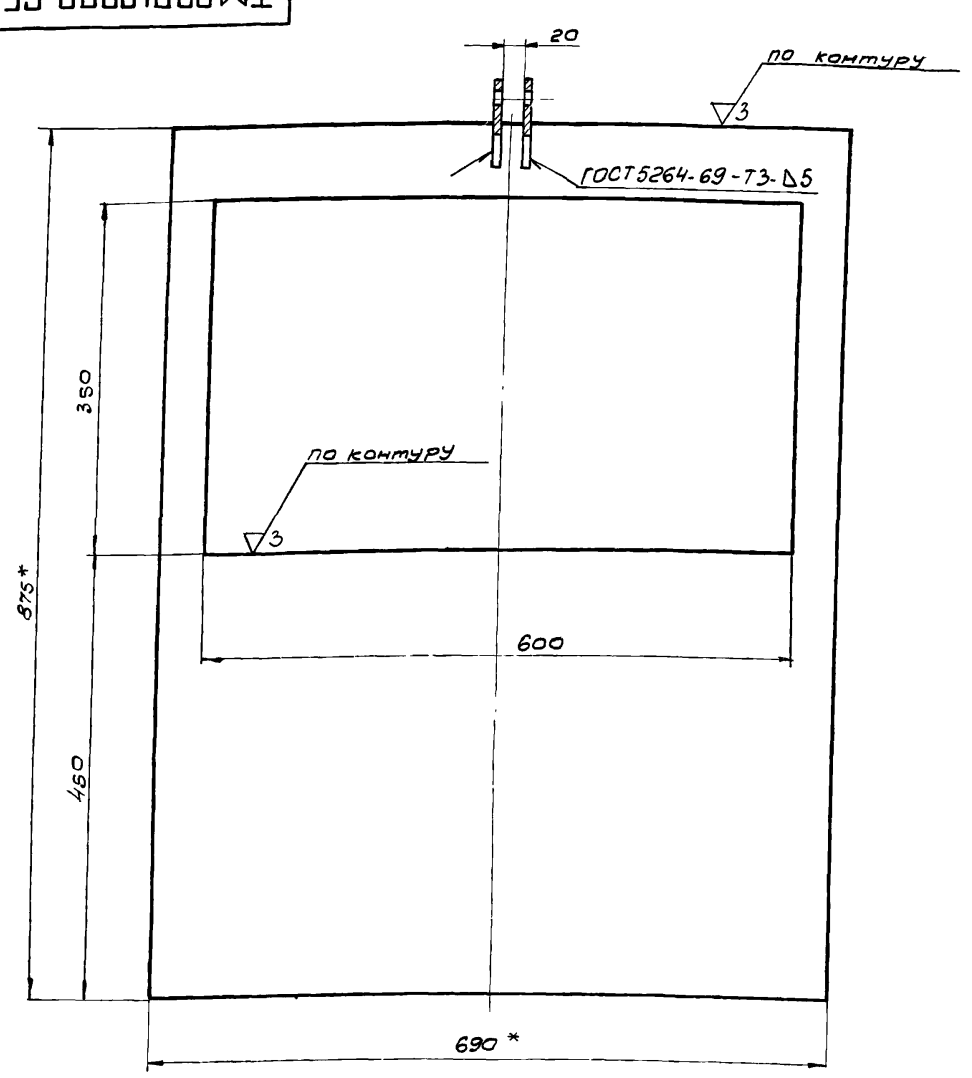

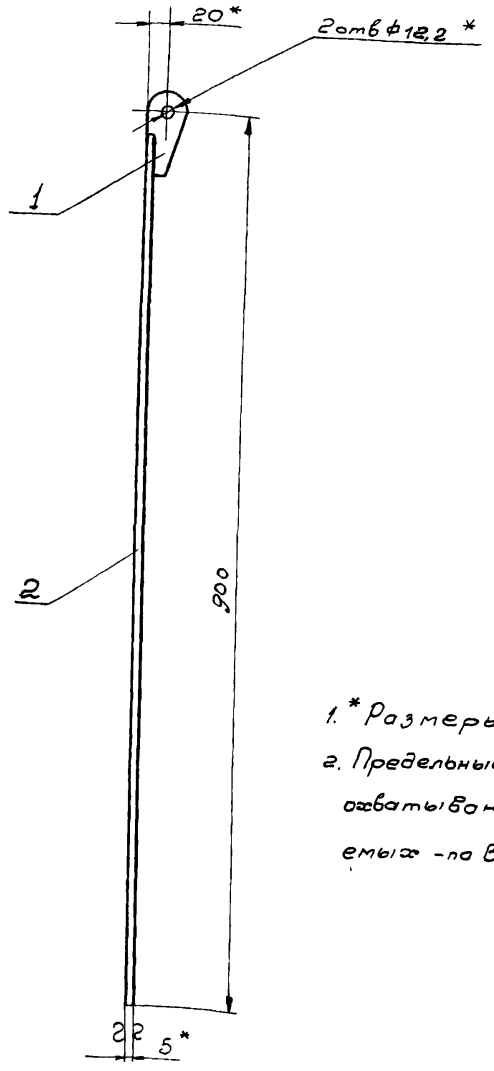

1.* Размеры для справок

2. Предельные отклонения размеров: охватывающих - по A_7, охватываемых - по B_7, прочих - по CM_8

					ТМ29.01.02.00 СБ	
Изм.	Лист	N докум.	Подп.	Дата		
Разраб.		Волков			Щит	Лит / Масса 15,7 / Масштаб 1:5
Провер.		Бортник			Сборочный чертеж	Лист / Листов 1
Провер.		Назарова				Союзводоканалпроект г. Москва
Рук. гр.		Годзишевская				
Гл. инж. пр.		Блаков				
Нач. отд.		Авдеев				

Формат 12

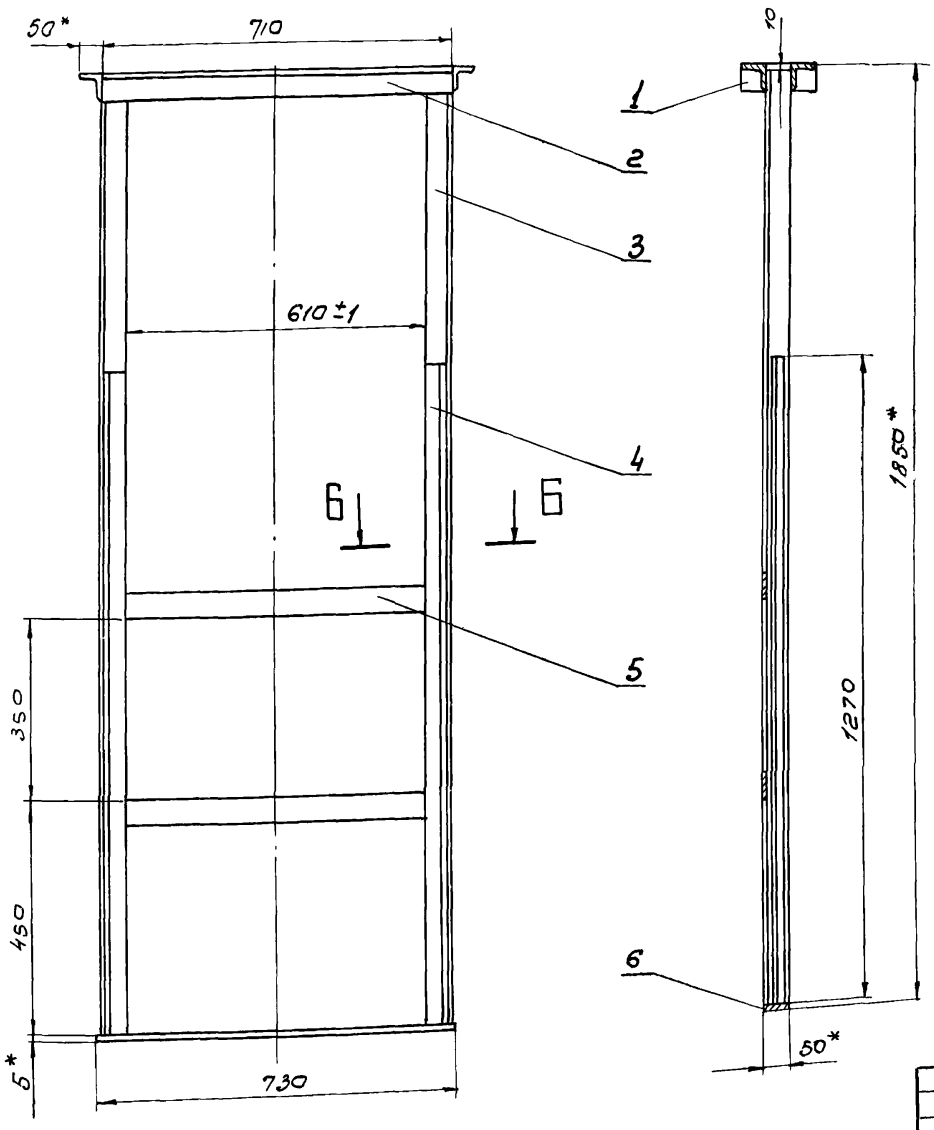

Вид А

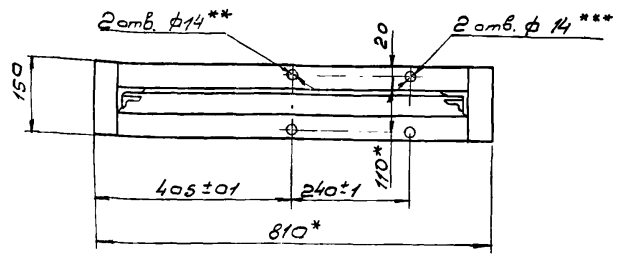

Б - Б

М1:2,5

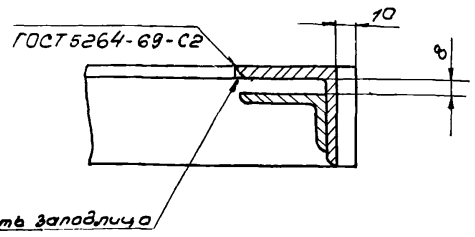

1.* Размеры для справок

2. Неуказанные предельные отклонения размеров охватывающих - по A_7, охватываемых - по B_7, прочих - по CM_8

3.** Обработать по детали ТМ29.01.00.03

4.*** Обработать по детали ТМ29.01.00.07

5. Неуказанные сварные швы по ГОСТ 5264-69-Т1-∆5

					ТМ29.01.01.00 СБ	
Изм.	Лист	N докум.	Подп.	Дата		
Разраб.		Волков			Рама	Лит / Масса 30,1 / Масштаб 1:10
Провер.		Бортник			Сборочный чертеж	Лист / Листов 1
Провер.		Назарова				Союзводоканалпроект г. Москва
Рук. гр.		Годзишевская				
Гл. инж. пр.		Блаков				
Нач. отд.		Авдеев				

ТМ29.01.00.02

▽3(▽)

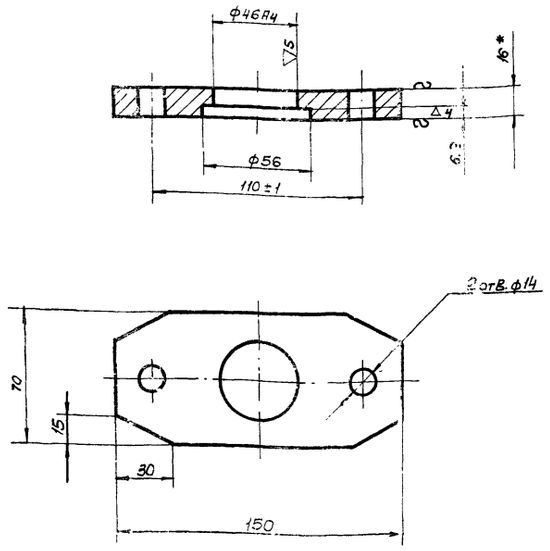

1.* Размер для справок.
2. Неуказанные предельные отклонения размеров: охватывающих - по A_7, охватываемых - по B_7, прочих - по CM_8

Изм.	Лист	N докум.	Подп.	Дата	ТМ29.01.00.02	Лит.	Масса	Масшт.
Разраб.		Волков			Фланец верхний		1,2	1:2
Провер.		Бортник				Лист	Листов 1	
Провер.		Назарова			Лист 16 ГОСТ 19903-74 / Ст.3 ГОСТ 14637-69	Союзводоканалпроект г. Москва		
Рук. гр.		Гадзишевская						
Гл. инж. пр.		Блоков						
Нач. отд.		Авдеев						

Подп. и дата | Инв. № подл. | Взам. инв. № | Подп. и дата

Формат А1

ТМ29.01.00.03

▽3(▽)

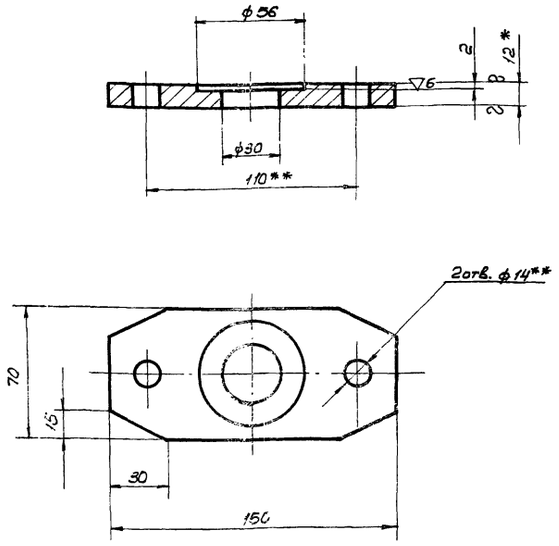

1.* Размер для справок
2. Неуказанные предельные отклонения размеров: охватывающих - по A_7, охватываемых - по B_7, прочих - по CM_8
3** Обработать по детали ТМ29.01.00.02

Изм.	Лист	N докум.	Подп.	Дата	ТМ29.01.00.03	Лит.	Масса	Масшт.
Разраб.		Волков			Фланец нижний		0.9	1:2
Провер.		Бортник				Лист	Листов 1	
Провер.		Назарова			Лист 12 ГОСТ 19903-74 / Ст 3 ГОСТ 14637-69	Союзводоканалпроект г. Москва		
Рук. гр.		Гадзишевская						
Гл. инж. пр.		Блоков						
Нач. отд.		Авдеев						

Подп. и дата | Инв. № подл. | Взам. инв. № | Подп. и дата

Формат А1

ТМ29.01.00.01

▽3(▽)

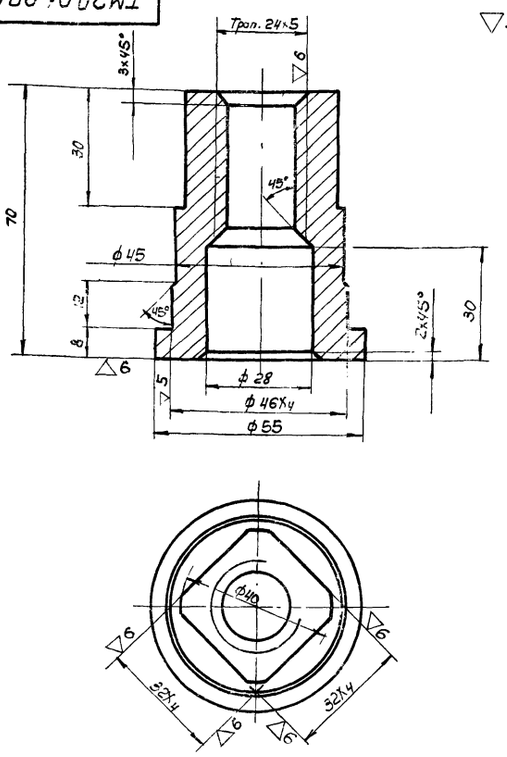

Неуказанные предельные отклонения размеров охватывающих - по A_7, охватываемых - по B_7, прочих - по CM_8

Изм.	Лист	N докум.	Подп.	Дата	ТМ29010001	Лит.	Масса	Масшт
Разраб.		Волков			Гайка подъемная		0.6	1:1
Провер.		Бортник				Лист	Листов 1	
Провер.		Назарова			Бр. АЖ 9-4 ГОСТ 493-54	Союзводоканалпроект г. Москва		
Рук. гр.		Гадзишевская						
Гл. инж. пр.		Блоков						
Нач. отд.		Авдеев						

Подп. и дата | Инв. № дубл. | Взам. инв. № | Подп. и дата

ТМ29.01.03.00.СБ

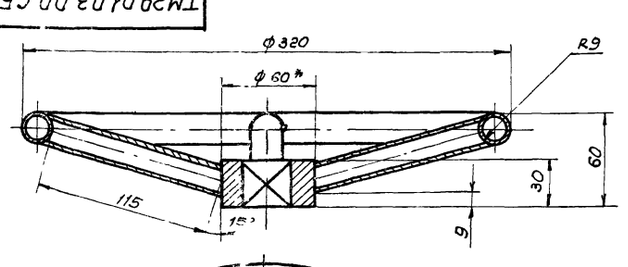

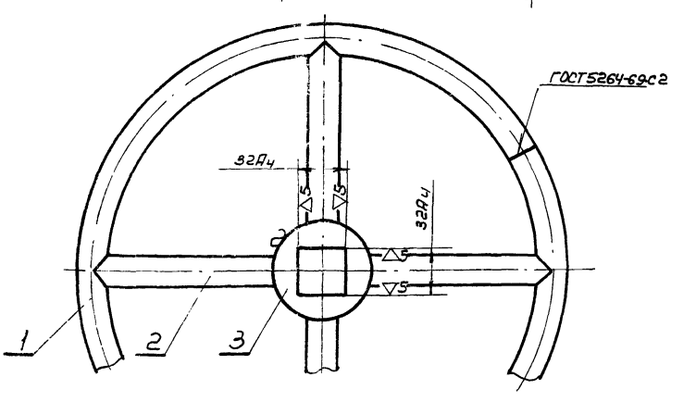

1*. Размер для справок
2. Неуказанные предельные отклонения размеров охватываемых - по B_7, прочих - по CM_8
3. Шероховатость обрабатываемых поверхностей - ▽3
4. Неуказанные сварные швы по ГОСТ 5264-69-У2-△5

Изм.	Лист	N докум.	Подп.	Дата	ТМ29.01.03.00.СБ	Лит.	Масса	Масшт.
Разраб.		Волков			Маховик сборочный чертеж		1,4	1:2,5
Провер.		Бортник				Лист	Листов 1	
Провер.		Назарова				Союзводоканалпроект г. Москва		
Рук. гр.		Гадзишевская						
Гл. инж. пр.		Блоков						
Нач. отд.		Авдеев						

Подп. и дата | Инв. № подл. | Взам. инв. № | Подп. и дата

ТМ29.01.00.06

▽4(▽)

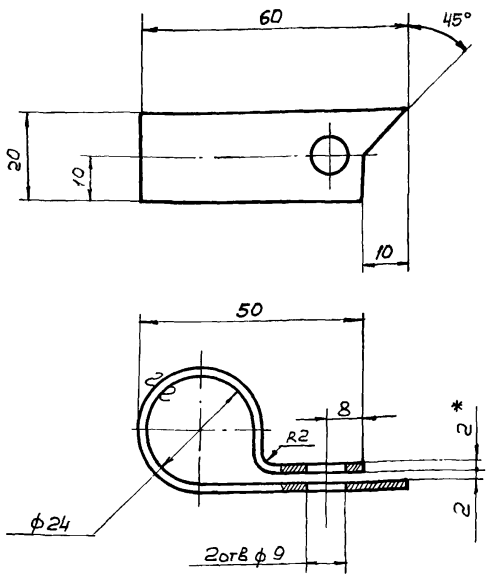

1.* Размер для справок
2. Предельные отклонения размеров.
охватывающих - по A_7, охватываемых - по B_7,
прочих - по CM_8
3. Длина развертки ≈ 138 мм.
4. Покрытие ЭМ ПФ-115 черный II А ГОСТ 6465-63

Изм.	Лист	N докум.	Подп.	Дата
Разраб.		Волков		
Провер.		Бортник		
Провер.		Назарова		
Рук. гр.		Годзишевская		
Гл. инж. пр		Блоков		
Нач. отд.		Авдеев		

ТМ29.01.00.06

Стрелка

Лит.	Масса	Масштаб
	0,04	1:1
Лист	Листов 1	

Лист — В 2.0 ГОСТ 19903-74 / Ст.3 ГОСТ 16523-70

Союзводоканалпроект г. Москва

Формат 11

ТМ29.01.00.07

▽(▽)

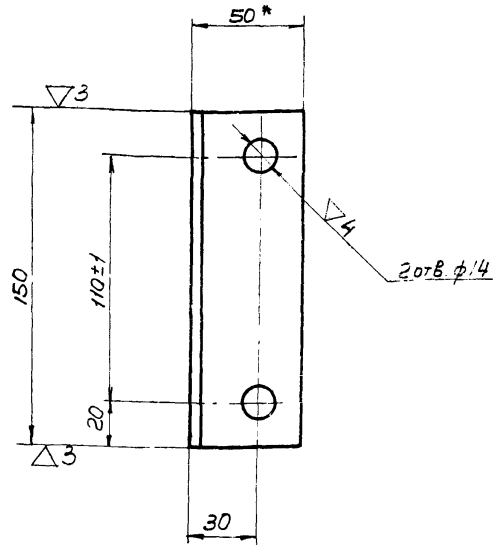

1.*Размер для справок
2 Неуказанные предельные отклонения размеров: охватывающих - по A_7, охватываемых - по B_7, прочих - по CM_8

Изм.	Лист	N докум.	Подп.	Дата
Разраб.		Волков		
Провер.		Бортник		
Провер.		Назарова		
Рук. гр.		Годзишевская		
Гл. инж. пр		Блоков		
Нач. отд.		Авдеев		

ТМ 29.01.00.07

Уголок

Лит.	Масса	Масшт.
	0.56	1:2
Лист	Листов 1	

Уголок — Б-80хБОхБ ГОСТ 8510-72 / Ст 3 ГОСТ 535-58

Союзводоканалпроект г. Москва

Формат 11

Подп. и дата | Взам. инв.№ | Инв.№ подл. | Подп. и дата

ТМ29.01.00.05

▽3(▽)

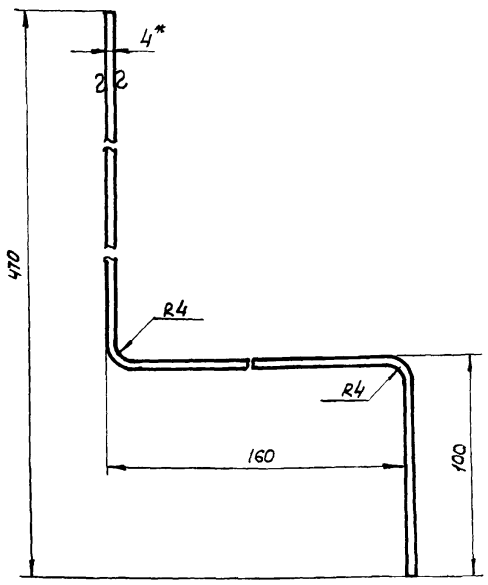

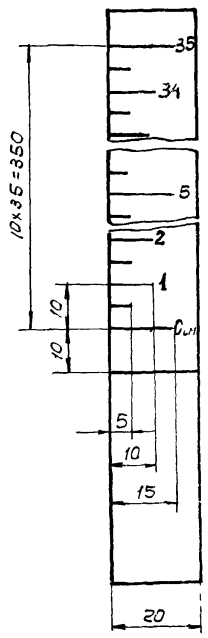

1.* Размер для справок
2. Число рисок - 70
3. Ширина рисок - 1мм
4. Покрытие фона шкалы ЭМ ПФ-115 белый II А, цифры и риски - ЭМ ПФ-115 черный II А ГОСТ 6465-63
5. Шрифт ПО-4 ГОСТ 2930-62 гравировать
6. Длина развертки 625мм
7. Предельные отклонения размеров: охватываемых - по B_7, прочих - по CM_8

Изм.	Лист	N докум.	Подп.	Дата
Разраб.		Волков		
Провер.		Бортник		
Провер.		Назарова		
Рук. гр.		Годзишевская		
Гл. инж. пр		Блоков		
Нач. отд.		Авдеев		

ТМ29.01.00.05

Линейка

Лит.	Масса	Масшт.
	0.4	1:1
Лист	Листов 1	

Лист — 4 ГОСТ 19903-74 / Ст. ГОСТ 14637-69

Союзводоканалпроект г. Москва

ТМ29.01.00.04

▽4(▽)

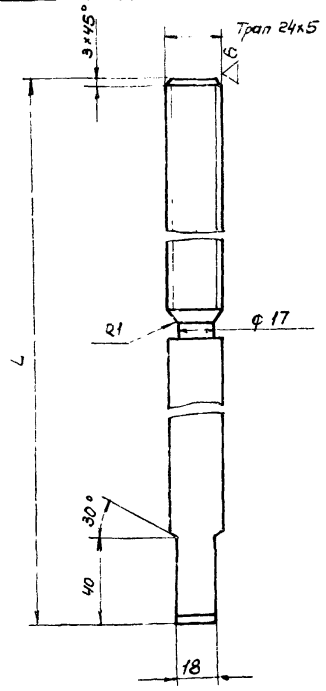

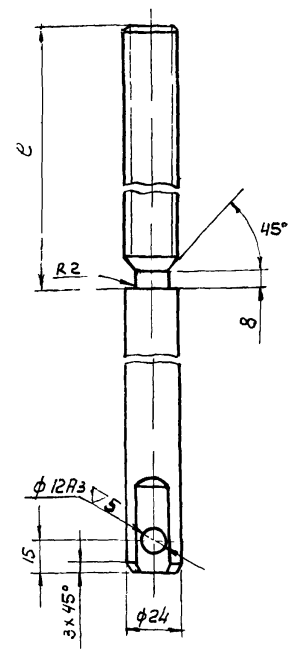

Обозначение	L	e	Масса кг
ТМ29.01.00.04	1150	600	39
-01	1620	400	58

1. Неуказанные предельные отклонения размеров: охватываемых - по B_7, прочих - по CM_8
2. Резьбу цинковать: Ц15 ГОСТ 9791-68

Изм.	Лист	N докум.	Подп.	Дата
Разраб.		Волков		
Провер.		Бортник		
Провер.		Назарова		
Рук. гр.		Годзишевская		
Гл. инж. пр		Блоков		
Нач. отд.		Авдеев		

ТМ29.01.00.04

Винт

Лит	Масса	Масшт.
	См. табл.	1:2
Лист	Листов 1	

Сталь 45 ГОСТ 1050-74

Союзводоканалпроект г. Москва

Подп. и дата | Инв.№ дубл. | Взам. инв.№ | Инв.№ подл. | Подп. и дата

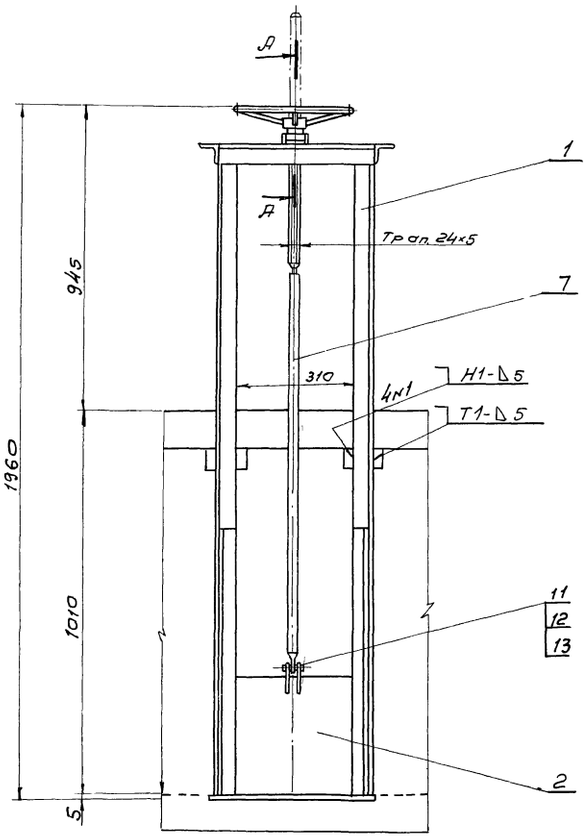

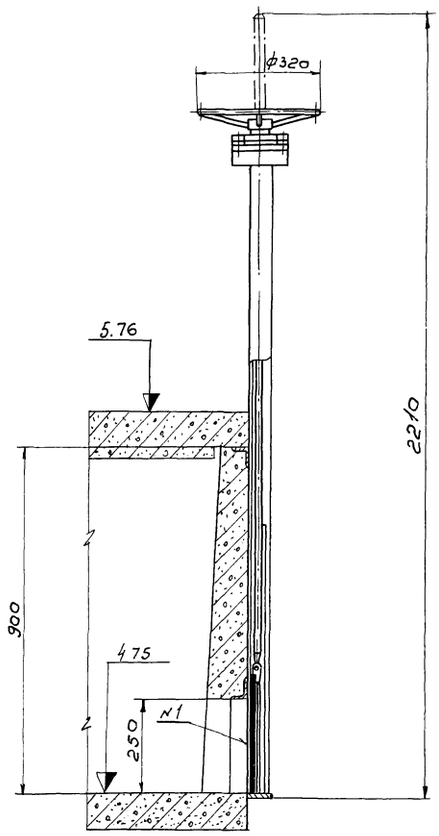

Направление потока
(одностороннее)

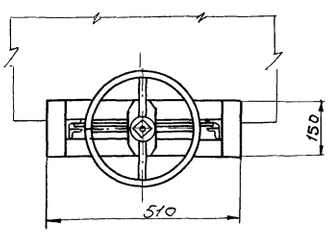

А-А
М1:2

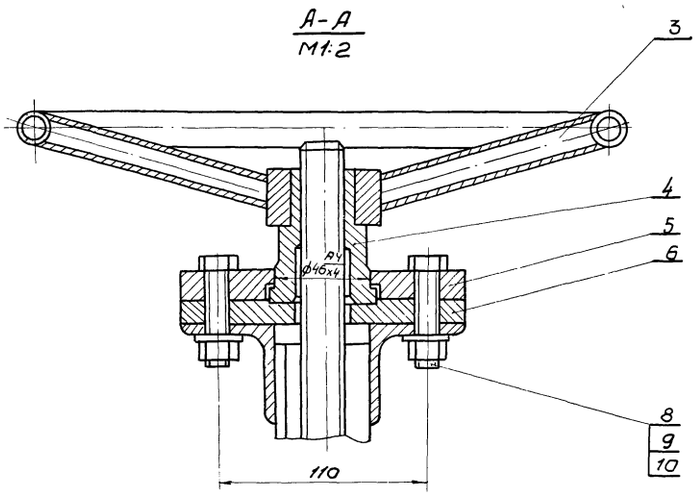

1. Размеры для справок
2. После сборки и проверки работы, затвор окрасить битумной краской БТ-177 ГОСТ 5631-70 по грунту ГФ-020 ГОСТ 4056-63, кроме посадочных и трущихся поверхностей. Детали привода (поз. 3, 5, 6) окрасить эмалевой краской ПФ-115 ГОСТ 6465-63 в серый цвет.
3. Сварные швы по ГОСТ 5264-69
4. Винт (поз 7) покрыть смазкой ПВК ГОСТ 19537-74

				ТМ 29 020000 СБ	
Изм.	Лист	N докум.	Подп.	Дата	
Разраб.		Волков			Затвор щитовой 300 × 250 Сборочный чертеж
Провер.		Бартник			
Провер.		Назарова			
Рук. гр.		Годзишевская			
Гл. ин. пр.		Блаков			
Нач. отд.		Авдеев			

Лит.	Масса	Масшт.
	32,0	1:10
Лист	Листов	

Союзводоканалпроект
г. Москва

ТМ29020200 СБ

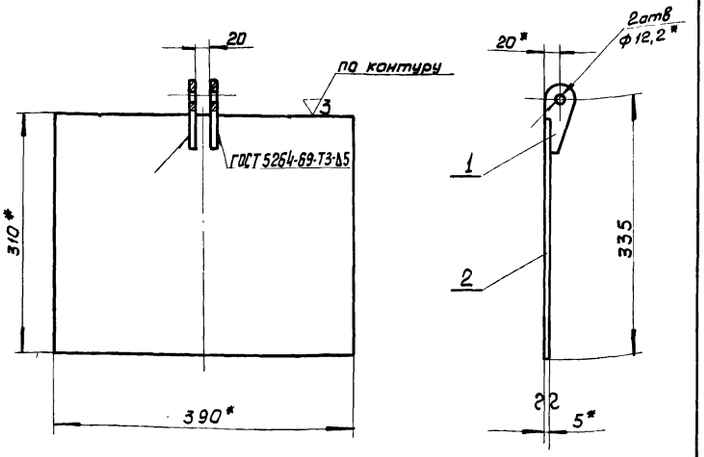

1* Размеры для справок

2. Предельные отклонения размеров охватываемых - по B_7, прочих - по CM_8

Изм.	Лист	N докум.	Подп.	Дата
Разраб.		Волков		
Провер.		Бортник		
Провер.		Назарова		
Рук. гр.		Гавшшевская		
Гл. инж. пр.		Блоков		
Нач. отд.		Авдеев		

ТМ29020200 СБ

Щит
Сборочный чертеж.

Лит.	Масса	Масштаб
	5,0	1:5
Лист	Листов 1	

СОЮЗВОДОКАНАЛПРОЕКТ
г. Москва

Формат 11

ТМ29020201 СБ

▽3(▽)

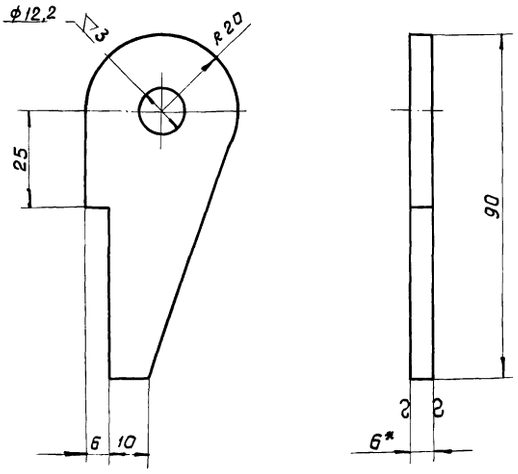

1* Размер для справок

2. Неуказанные предельные отклонения размеров: охватываемых - по B_7, прочих - по CM_8

Подп. и дата | Инв. N дубл. | Взам. инв. N | Подп. и дата | Инв. N подл.

Изм.	Лист	N докум.	Подп.	Дата
Разраб.		Волков		
Провер.		Бортник		
Провер.		Назарова		
Рук. гр.		Гавшшевская		
Гл. инж. пр.		Блоков		
Нач. отд.		Авдеев		

ТМ29020201 СБ

Ушко

Лит.	Масса	Масштаб
	0,1	1:1
Лист	Листов 1	

Лист — 6 ГОСТ 19903-74 / Ст 3 ГОСТ 14637-69

СОЮЗВОДОКАНАЛПРОЕКТ
г. Москва

Формат 11

ТМ29020100 СБ

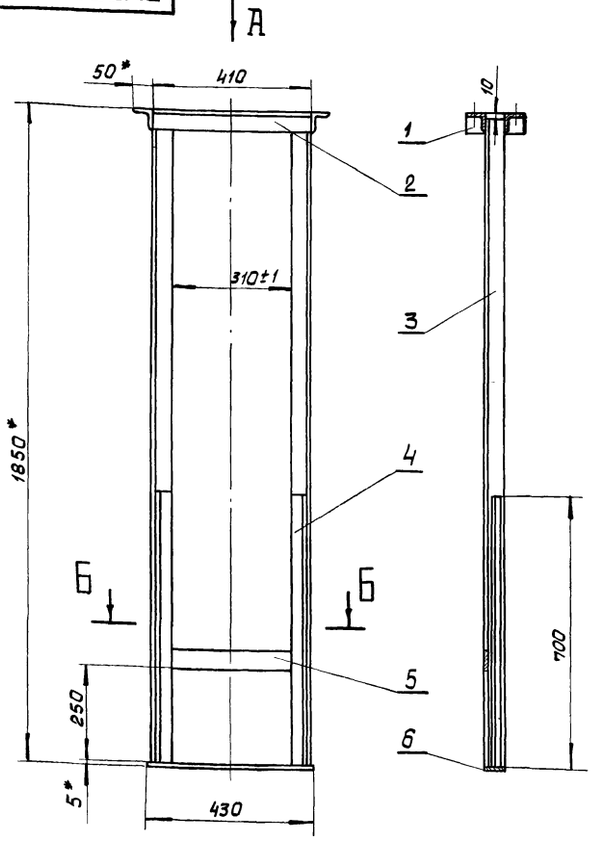

Вид А
М 1:5

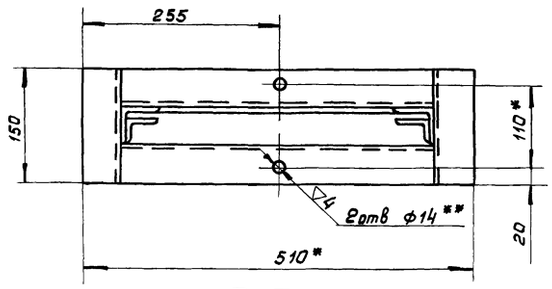

Б-Б
М 1:5

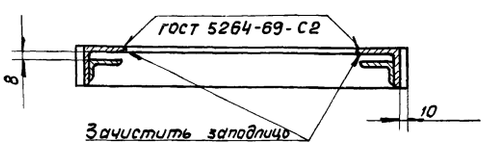

1* Размеры для справок

2. Неуказанные предельные отклонения размеров охватывающих - по A_7, охватываемых - по B_7, прочих - по CM_8.

3. Неуказанные сварные швы по ГОСТ 5264-69-Т1-∆5

4** Обработать по детали ТМ29.01.00.03

Изм.	Лист	N докум.	Подп.	Дата
Разраб.		Волков		
Провер.		Бортник		
Провер.		Назарова		
Рук. гр.		Гавшшевская		
Гл. инж. пр.		Блоков		
Нач. отд.		Авдеев		

ТМ29020100 СБ

Рама
Сборочный чертеж

Лит.	Масса	Масштаб
	22,9	1:10
Лист	Листов 1	

СОЮЗВОДОКАНАЛПРОЕКТ
г. Мос

ТМ29.03.00.01

▽3(▽)

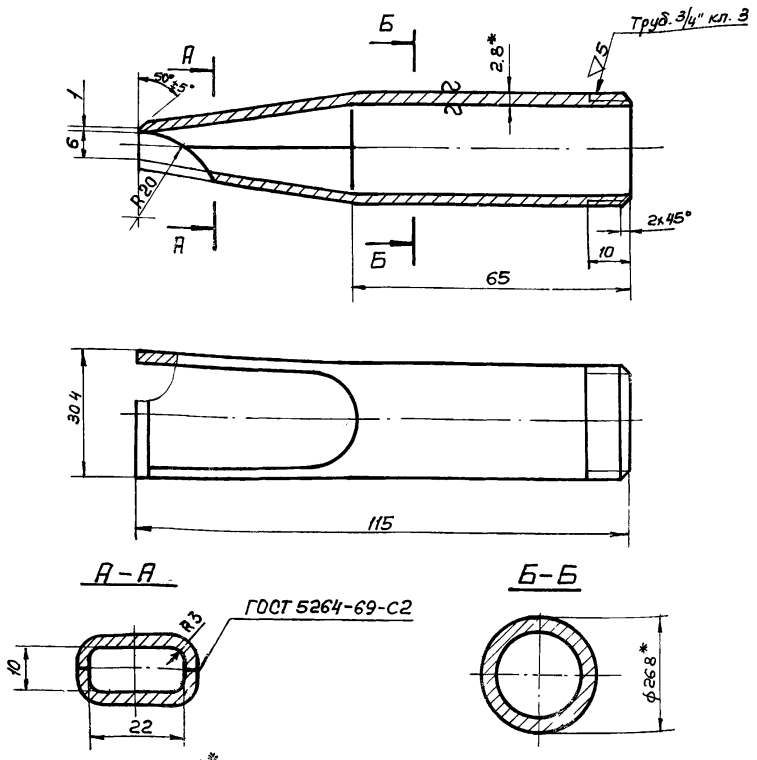

1.* Размеры для справок
2. Предельные отклонения размеров: охватывающих - по А7, охватываемых - по В7, прочих - по СМ8.
3. Обеспечить плавный переход от круглого сечения к прямоугольному

Изм.	Лист	N докум.	Подп.	Дата
Разраб.		Волков		
Провер.		Бортник		
Провер.		Назарова		
Рук. гр.		Годзишевская		
Гл. инж. пр.		Блоков		
Нач. отд.		Авдеев		

ТМ29.03.00.01

Лит.	Масса	Масшт.
	0.15	1:1
Лист	Листов 1	

Сопло

Труба 20 ГОСТ 3262-62

Союзводоканалпроект г. Москва

Формат 11

ТМ29.03.00.02

▽3(▽)

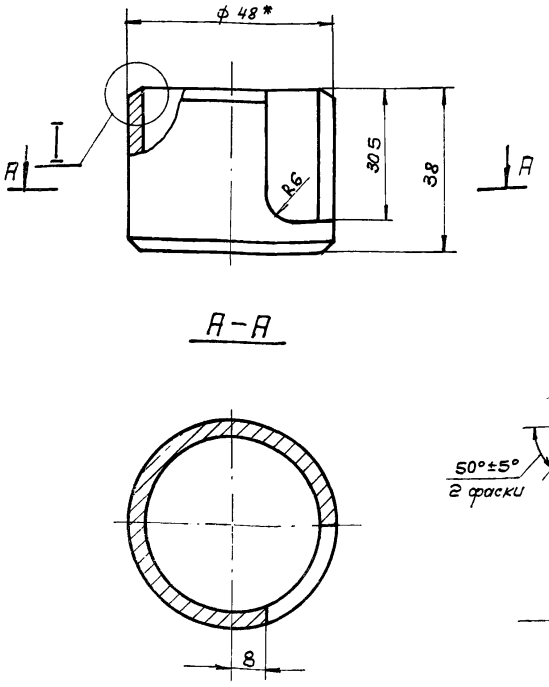

1.* Размеры для справок
2. Предельные отклонения размеров охватываемых - по В7, прочих - по СМ8

Подп. и дата | Инв. № дубл. | Взам. инв. № | Подп. и дата | Инв. № подл.

Изм.	Лист	N докум.	Подп.	Дата
Разраб		Волков		
Провер		Бортник		
Провер		Назарова		
Рук гр		Годзишевская		
Гл инж пр		Блоков		
Нач отд		Авдеев		

ТМ 29.03.00.02

Лит.	Масса	Масшт.
	0.1	1:1
Лист	Листов 1	

Корпус

Труба 40 ГОСТ 3262-62

Союзводоканалпроект г. Москва

Формат 11

М29.03.00.00 СБ

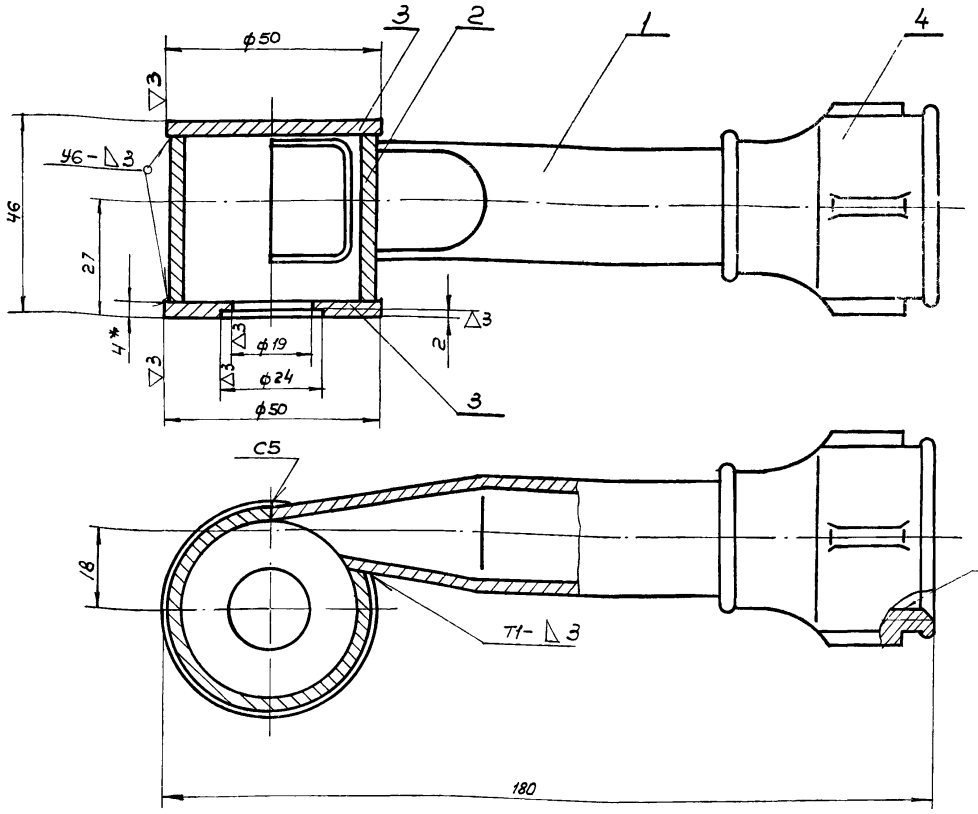

1.* Размеры для справок
2. Предельные отклонения размеров: охватывающих - по А7, охватываемых - по В7, прочих - по СМ8.
3. Наружную поверхность брызгалки окрасить битумным лаком БТ-177 ГОСТ 5631-70 по грунту ГФ-020 ГОСТ 4056-65
4. Сварные швы по ГОСТ 5264-69

Изм.	Лист	N докум.	Подп.	Дата
Разраб.		Волков		
Провер.		Бортник		
Провер.		Назарова		
Рук. гр.		Годзишевская		
Гл. инж. пр.		Блоков		
Нач. отд.		Авдеев		

ТМ29.03.00.00 СБ

Лит.	Масса	Масшт.
	0.58	1:1
Лист	Листов 1	

Брызгалка центробежная ф 19 Сборочный чертеж

СОЮЗВОДОКАНАЛПРОЕКТ г. Москва

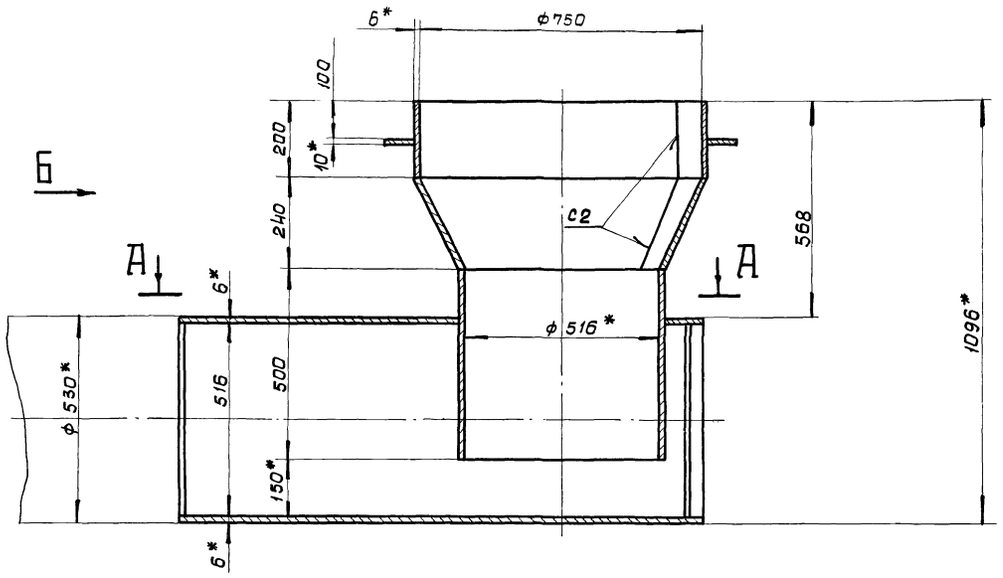

А-А

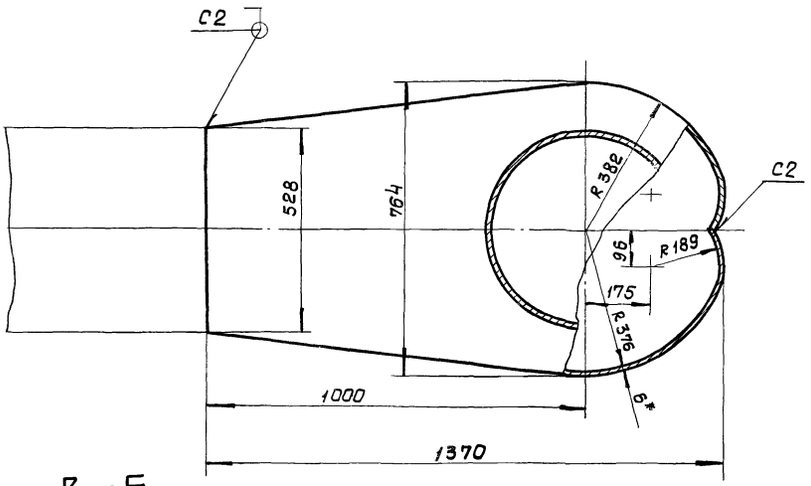

Вид Б

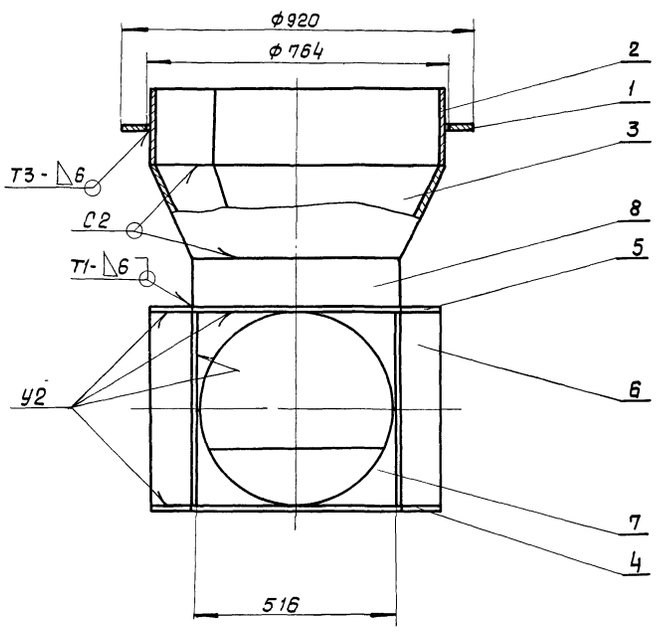

Поз. 7
М 1:5

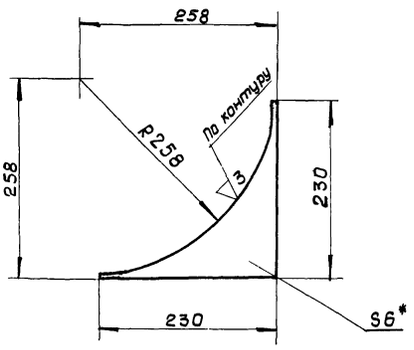

1*Размеры для справок

2. Предельные отклонения размеров: охватывающих - по A_7, охватываемых - по B_7, прочих - по CM_8

3. Шероховатость обрабатываемых поверхностей - ▽3

4. Сварные швы по ГОСТ 5264-69

Изм.	Лист	N докум.	Подп.	Дата
Разраб.		Волков		
Провер.		Бортник		
Провер.		Назарова		
Рук. гр.		Годзишевская		
Гл. инж. пр.		Блоков		
Нач. отд.		Авдеев		

ТМ29.04.00.00 СБ

Камера распределения ИПА N1
Чаша распределительная
Сборочный чертеж

Лит	Масса	Масштаб
	236,0	1:10
Лист	Листов 1	

СОЮЗВОДОКАНАЛПРОЕКТ
г. Москва

Формат А2

ТМ29.05.00.00 СБ

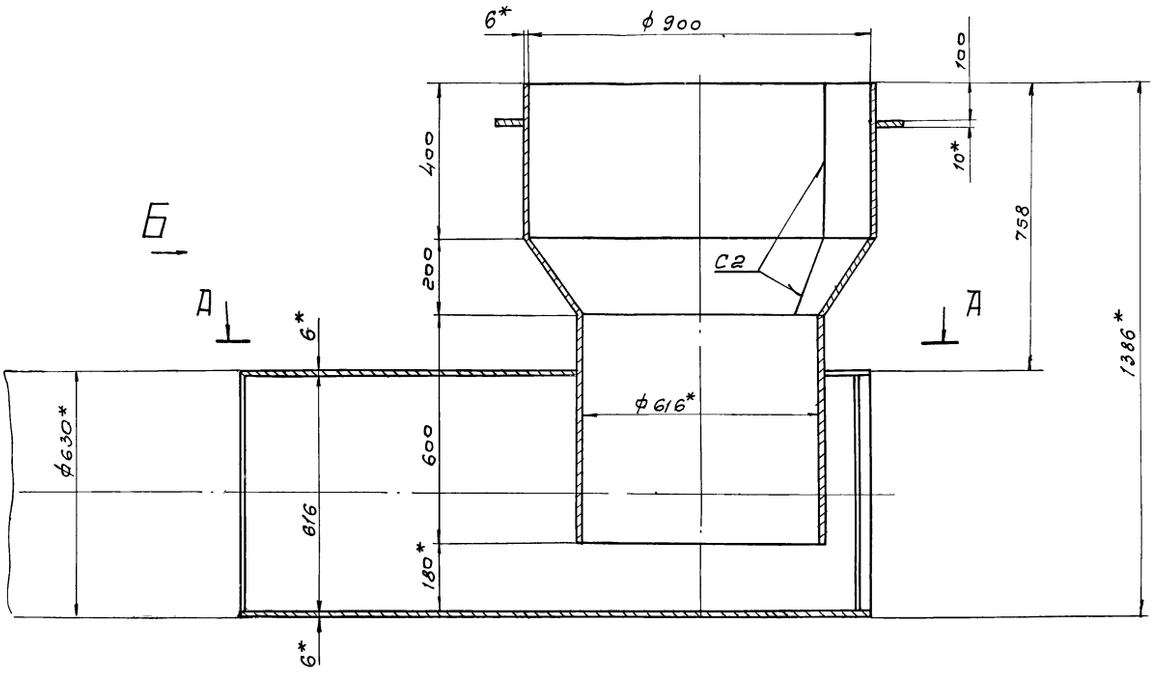

А - А

Поз. 7
М 1:5

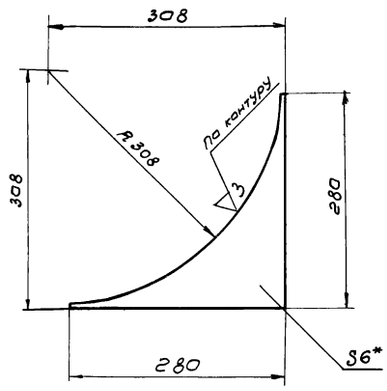

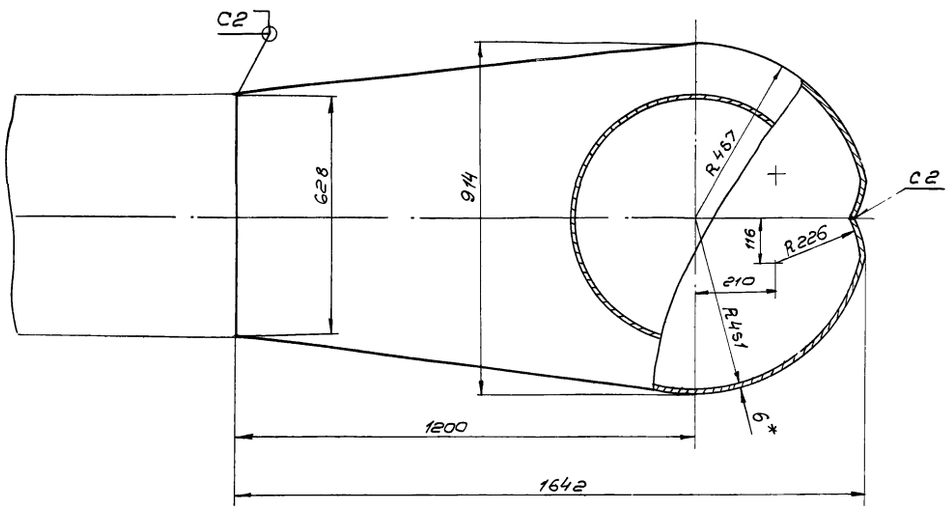

Вид Б

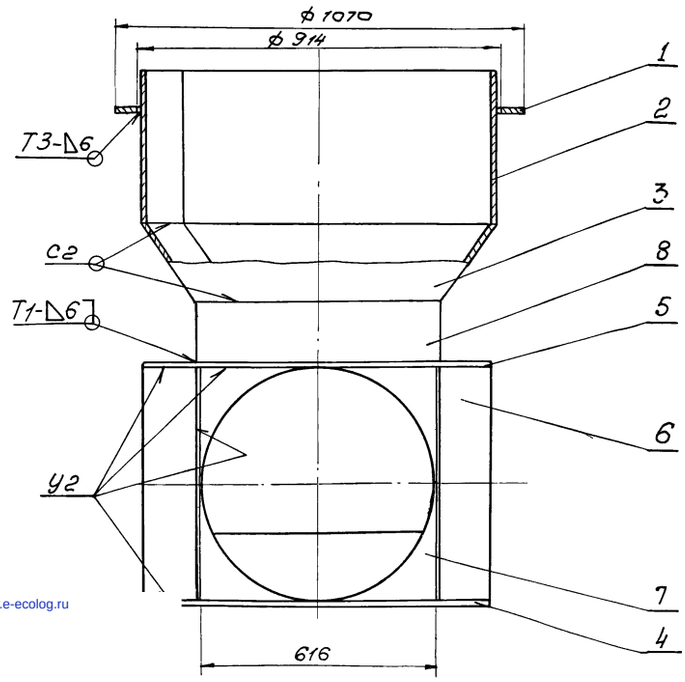

1. *Размеры для справок
2. Предельные отклонения размеров: охватывающих - по A_7, охватываемых - по B_7, прочих - по CM_8.
3. Шероховатость обрабатываемых поверхностей - ▽3.
4. Сварные швы по ГОСТ 5264-69

					ТМ29.05.00.00 СБ			
Изм.	Лист	N докум.	Подп.	Дата	Камера распределения или №2 Чаша распределительная Сборочный чертеж	Лит	Масса	Масштаб
Разраб.		Волков					~319,0	1:10
Провер.		Бортник				Лист	Листов 1	
Провер.		Назарова						
Рук. гр.		Годзишевская				СОЮЗВОДОКАНАЛПРОЕКТ г. Москва		
Гл. инж. пр.		Блаков						
Нач. отд.		Авдеев						

gost.e-ecolog.ru