Типовой проект

902-2-269

Аэротенки - смесители

Трехкоридорные с размерами коридора 6 × 5 × 60 м. из сборного железобетона

Альбом VI

14107-06

Цена 1-62

gost.e-ecolog.ru

ЦЕНТРАЛЬНЫЙ ИНСТИТУТ ТИПОВОГО ПРОЕКТИРОВАНИЯ
ГОССТРОЯ СССР

Москва, А-445, Смольная ул., 22

Сдано в печать 1976г.

Заказ № 10848 Тираж 800 экз.

СОДЕРЖАНИЕ АЛЬБОМА

NN п/п	Наименование чертежей	NN чертежей	NN листов
1	Содержание альбома	ПЗ-1	2
2	Металлическая площадка МП-1	АС-1	3
3	Переходной мостик МП-2	АС-2	4
4	Переходные площадки МП-3, МП-4	АС-3	5
5	Переходная площадка МП-5	АС-4	6
6	Металлическая площадка МП-6(5рядов аэраторов)	АС-5	7
7	Металлическая площадка МП-7(10рядов аэраторов)	АС-6	8
8	Металлическая площадка МП-8(15рядов аэраторов)	АС-7	9
9	Металлическая площадка МП-9(5рядов аэраторов)	АС-8	10
10	Металлическая площадка МП-10(10рядов аэраторов)	АС-9	11
11	Металлическая площадка МП-11(15рядов аэраторов)	АС-10	12
12	Металлическая площадка МП-12(5рядов аэраторов)	АС-11	13
13	Металлическая площадка МП-13(10рядов аэраторов)	АС-12	14
14	Металлическая площадка МП-14(15рядов аэраторов)	АС-13	15
15	Сечения по площадкам	АС-14	16
16	Стремянка С1Я. Ограждения МО-1, МО-2	АС-15	17
17	Лестница Л11Я	АС-16	18
18	Лестница М11Я	АС-17	19
19	Спецификации металлических площадок и ограждений на аэротенк	АС-18	20
20	Подвижная и неподвижная опоры. Спецификация опор на аэротенк	АС-19	21
21	Монолитный железобетон. Закладные марки ММ-1÷ММ-11	АС-20	22
22	Сборные железобетонные элементы. Закладные марки М1÷М8	АС-21	23
23	Сборные железобетонные элементы Закладные марки М-9÷М-16, МН-1, МБ-1, МБ-2	АС-22	24
24	Сборные железобетонные элементы. Закладные марки М-17÷М-22	АС-23	25
25	Спецификация закладных марок на аэротенк	АС-24	26

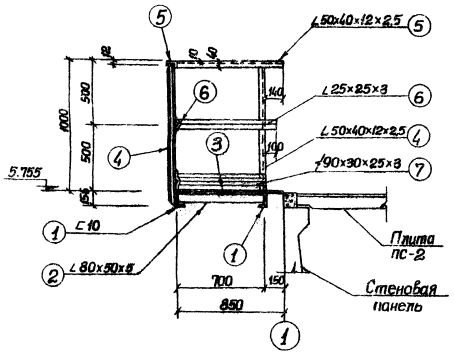

1-1

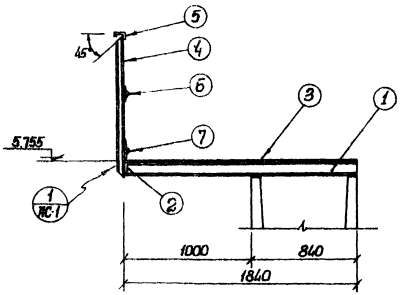

2-2

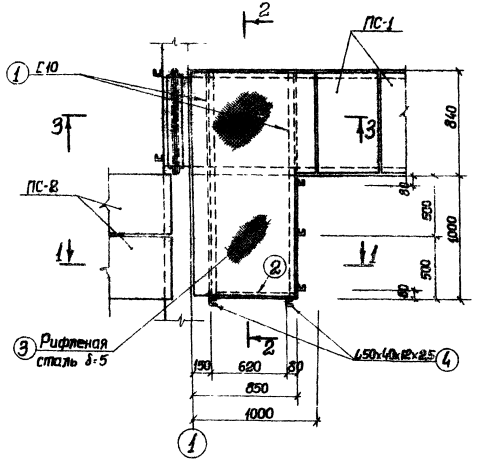

План площадки МП-1

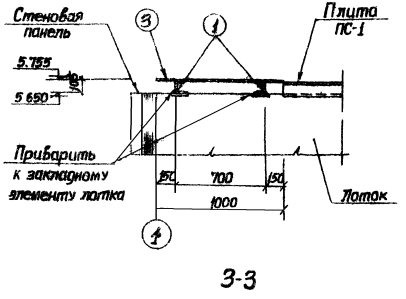

3-3

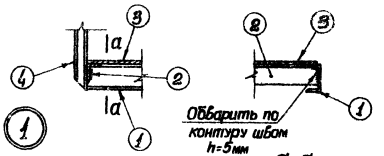

а-а

Спецификация металла на 1 марку

Марка	Поз.	Профиль	Длина мм	Количество штук	Вес кг: 1 штука	Вес кг: Всех	Вес кг: Марки	ГОСТы или ТУ
Металлическая площадка МП-1	1	∠10	1840	2	15.8	31.6	132.7	8240-72
	2	∠80×50×5	691	1	3.5	3.5		8510-72
	3	Рифленая сталь δ=5мм	1.19 м2	—	—	71.9		8568-57
	4	∠50×40×12×2,5	1146	5	2.1	10.5		СТУ11-336
	5	∠50×40×12×2,5	1840	—	—	3.5		"
	6	∠25×25×3	1800	—	—	2.0		8509-72
	7	∠90×90×25×3	1540	—	—	9.0		ТУ-20-61
		Наплавленный металл 0,5%				0.7		

Выборка металла на площадку МП-1

Прокат	Профиль	∠10	∠25×25×3	∠80×50×5	∠50×40×12×2,5	∠90×90×25×3	Рифленая сталь δ=5			Итого
	Вес, кг	31.6	2.0	3.5	14.0	9.0	71.9	0.7		132,7

Примечания

1. Все сварные швы і.
2. Сварку производить электродами типа Э-42 ГОСТ 9467-60

1974г	Аэротенки-смесители трехкоридорные с рассекателями коридора 6×5×60м из сборного железобетона	Металлическая площадка МП-1	Типовой проект 902-2-269	Альбом VI	Лист АС-1

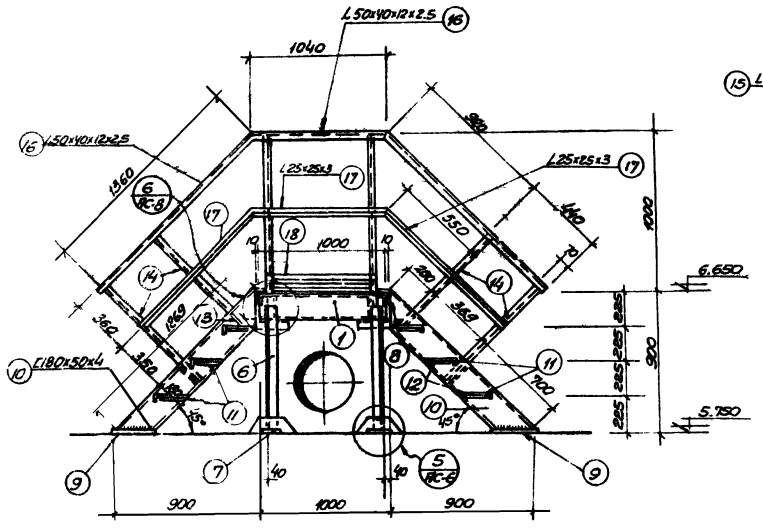

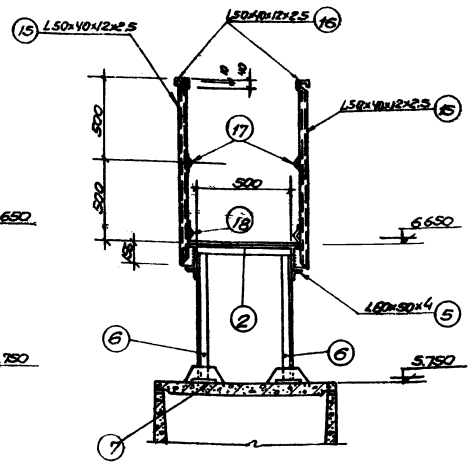

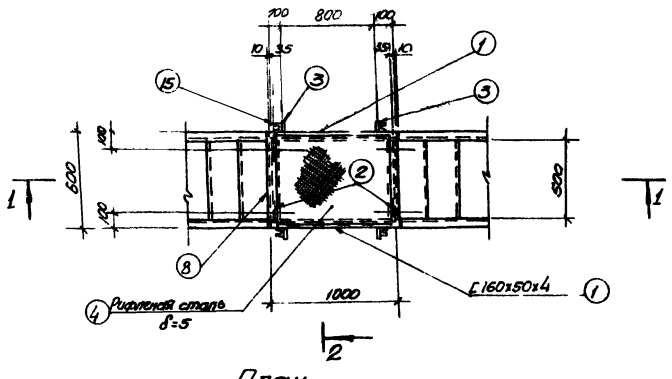

Примечания:

1. Все дыры d=15 мм.
2. Все сварные швы h=4 мм.
3. Сварку производить электродами типа Э-42 ГОСТ 9467-60.

Спецификация

Марка	NN поз	Профиль	Длина мм	К-во шт	Вес кг 1 шт	Вес кг Всех	Вес кг Марка	ГОСТы или ТУ
Переходной мостик МП-2	1	[160х150х4	1000	2	7.7	15.4	208.2	8278-63
	2	L 75х6	500	2	3.4	6.8		8509-72
	3	- 100х4	152	4	0.5	2.0		103-57*
	4	Рифленая сталь δ=5	П.М. 0.6	—	25.4	25.4		8568-57*
	5	L60х50х4	280	4		3.2		
	6	L 63х6	825	4	4.7	18.8		8509-72
	7	- 150х10	150	4	1.7	6.8		
	8	L 75х6	600	2	4.1	8.2		8509-72
	9	- 60х6	255	4	0.7	2.8		103-57*
	10	[180х50х4	1281	4	10.7	42.8		8278-63
	11	- 40х4	185	12	0.2	2.4		103-57*
	12	- 250х5	500	6	3.1	18.6		8706-58
	13	- 100х4	172	8	0.5	4.0		103-57
	14	L50х40х12х2.5	870	8	1.6	12.8		СТУ11-33-64
	15	L50х40х12х2.5	1146	4	2.1	8.4		— " —
	16	L50х40х12х2.5	П.М. 7.52	—	14.2	14.2		— " —
	17	L25х25х3	П.М. 6.04	—	6.8	6.8		8509-72
	18	⌿90х30х25х3	П.М. 2.0	—	7.8	7.8		ТУ-20-61
		Наплавленный металл 0.5%			1.0			

Выборка металла на площадку МП-2

Прокат	Профиль	δ=4	δ=5	δ=6	δ=10	L63х6	L75х6	L25х25х3	L60х50х4	L50х40х12х2.5
	Вес кг	8.4	18.6	2.8	6.8	18.8	15.0	6.8	3.2	15.4

[180х50х4	L50х40х12х2.5	⌿90х30х25х3	Рифленая сталь δ=5	Металлопрокат 0.5%					Итого:
42.8	35.4	7.8	25.4	1.0					208.2

1974г.	Аэротенки-смесители трехкоридорные с размерами коридора 6х5х60м из сборного железобетона	Переходной мостик МП-2	Типовой проект 902-2-269	Альбом VI	Лист АС-2

Инв. № подл. | Подпись и дата | Взам. инв. № | Инв. № дубл. | Подпись и дата | г. Москва

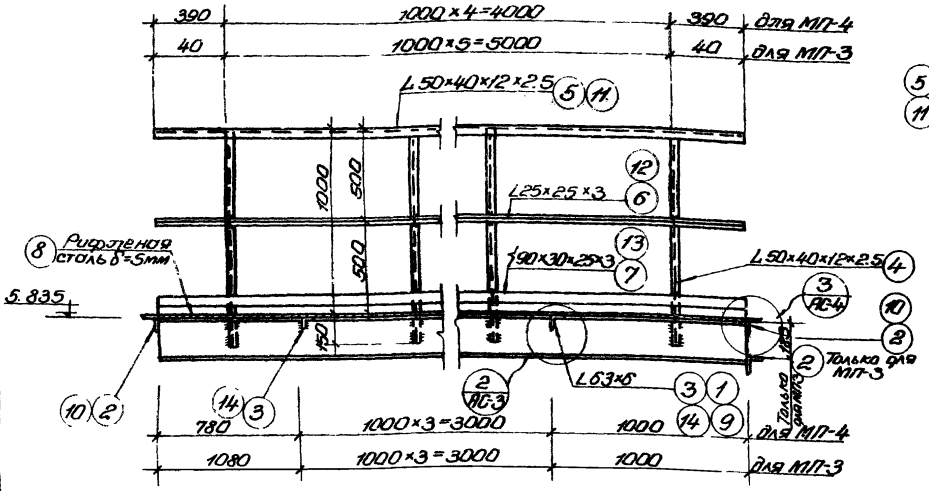

1-1

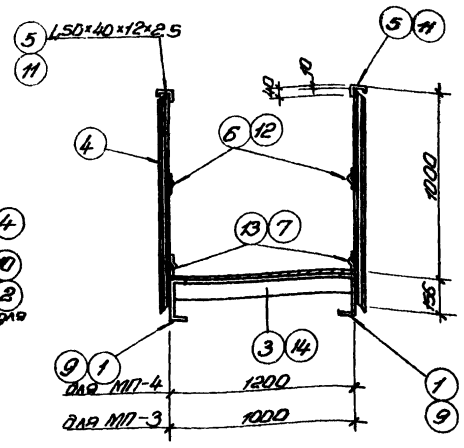

2-2

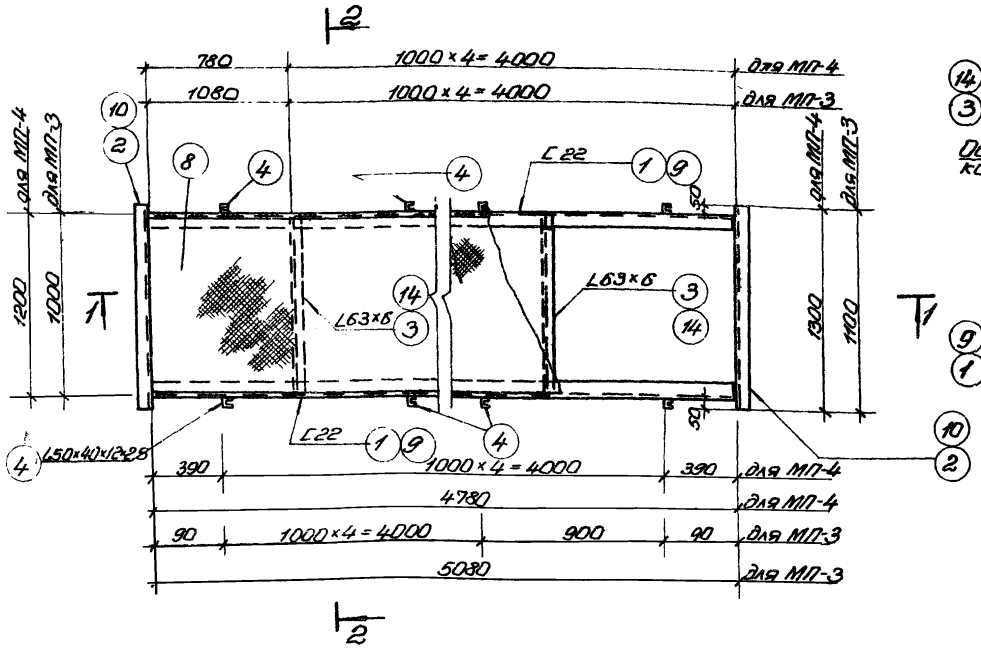

План площадок МП-3, МП-4

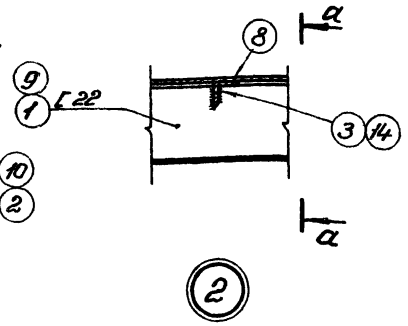

а-а

2

Спецификация металла на 1 марку

5

Марка	№№ поз.	Профиль	Длина мм	Количество штук	Вес кг: 1 штуки	Вес кг: Всех	Вес кг: Марки	ГОСТ и ли ТУ
Переходные площадки МП-3	1	⊏ 22	5080	2	106.7	213.4	573.6	8240-72
	2	L 75×6	1100	3	7.6	22.8		8509-72
	3	L 63×6	989	4	5.7	22.8		"
	4	L 50×40×12×2.5	1146	12	2.1	25.2		СТУ 71-33-84
	5	L 50×40×12×2.5	5080	2	9.7	19.4		"
	6	L 25×25×3	5080	2	5.9	11.8		8509-72
	7	⌶ 90×30×25×3	5080	2	19.8	39.6		ТУ 1-20-61
	8	Рифленая сталь δ=5мм	5.1 м2	—	—	215.7		8568-57*
		Наплавленный металл 0.5%				2.9		
Переходные площадки МП-4	9	⊏ 22	4780	2	100.8	201.6	577.2	8240-72
	10	L 75×6	1300	2	8.9	17.2		8509-72
	11	L 50×40×12×2.5	4780	2	9.1	18.2		СТУ 71-33-84
	12	L 25×25×3	4780	2	5.4	10.8		8509-72
	13	⌶ 90×30×25×3	4780	2	18.6	37.2		ТУ 1-20-61
	14	L 63×6	118.9	4	6.8	27.2		8509-72
	4	L 50×40×12×2.5	1146	10	2.1	21.0		СТУ 71-33-84
	8	Рифленая сталь δ=5мм	5.7 м2	—	—	241.1		8568-57*
		Наплавленный металл 0.5%				2.9		

Выборка металла на площадку МП-3

Прокат	Профиль	⊏ 22	L 75×6	L 63×6	L 25×25×3	L 50×40×12×2.5	⌶ 90×30×25×3	Рифленая сталь δ=5мм	Наплавленный металл 0.5%	Итого
	Вес кг	213.4	22.8	22.8	11.8	44.8	39.6	215.7	2.9	573.6

Выборка металла на площадку МП-4

Прокат	Профиль	⊏ 22	L 75×6	L 63×6	L 25×25×3	L 50×40×12×2.5	⌶ 90×30×25×3	Рифленая сталь δ=5мм	Наплавленный металл 0.5%	Итого
	Вес кг	201.6	17.2	27.2	10.8	39.2	37.2	241.1	2.9	577.2

Примечания:

1. Сварку производить электродами Э-42 ГОСТ 9467-60.
2. Все сварные швы h=4мм.

1974г	Аэротенки-смесители трехкоридорные с размерами коридора 6×5.80м из сборного железобетона	Переходные площадки МП-3, МП-4	Типовой проект 902-2-269	Альбом VI	Лист АС-3

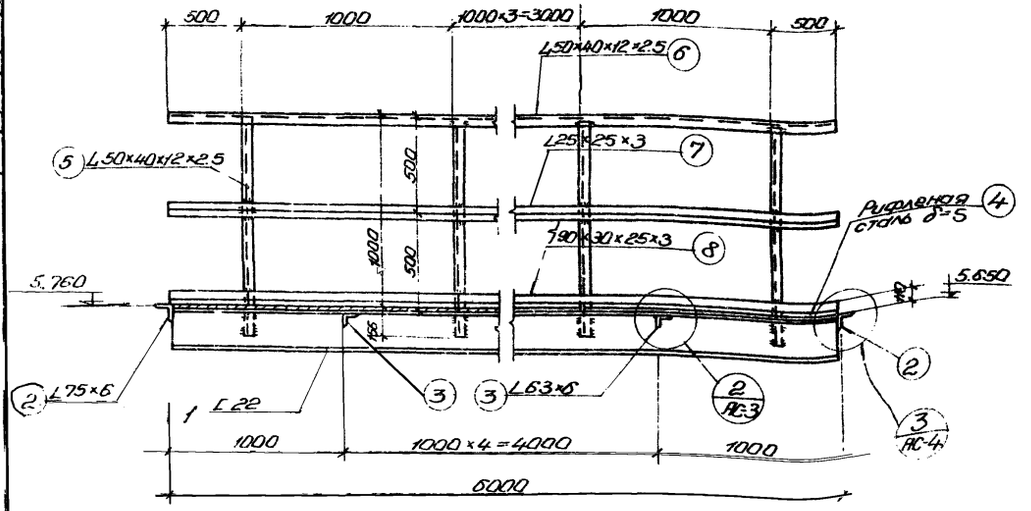

1-1

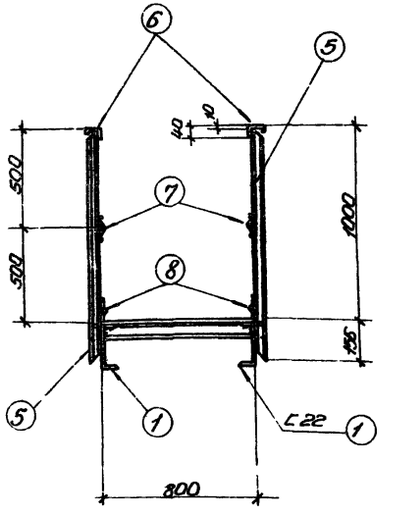

2-2

Спецификация металла на 1 марку

Марка	№№ поз.	Профиль	Длина мм	К-во шт.	Вес кг: 1 шт.	Вес кг: Всех	Вес кг: Марки	ГОСТы или ТУ
Переходная площадка МП-5	1	[22	5988	2	125.7	251.4	602.4	8240-58
	2	∠75×6	900	2	6.2	12.4		8509-72
	3	∠63×6	787	5	4.6	23.0		—"—
	4	Рифленая сталь δ=5мм	1м² 47	—	203.0	203.0		8568-57*
	5	∠50×40×12×2.5	1146	12	2.1	25.2		СТУ71-3384
	6	∠50×40×12×2.5	6000	2	11.9	23.8		—"—
	7	∠25×25×3	6000	2	6.8	13.6		8509-72
	8	∠90×30×25×3	6000	2	23.5	47.0		ТУ1-20-61
		Наплавленный металл 0.5%				3.0		

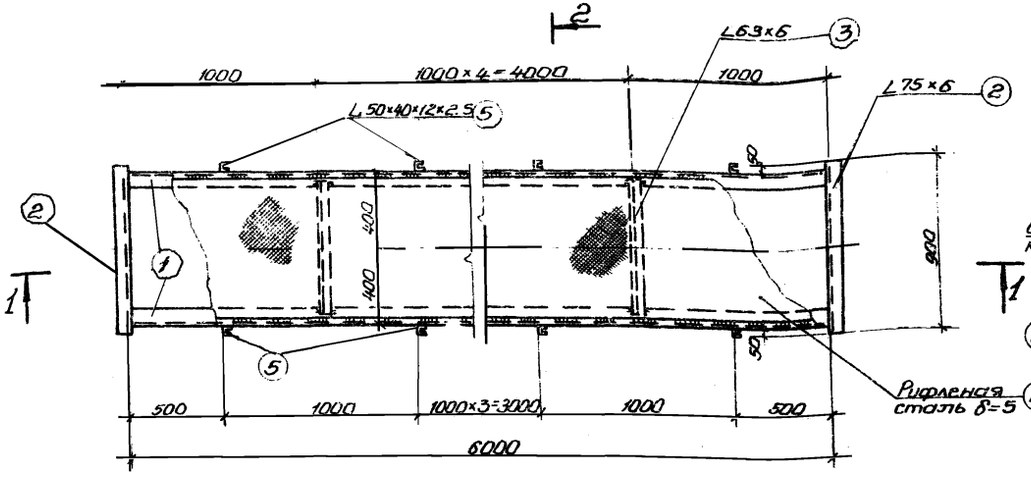

План площадки МП-5

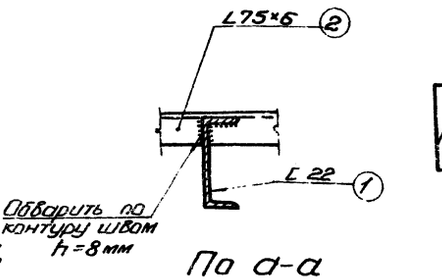

По а-а

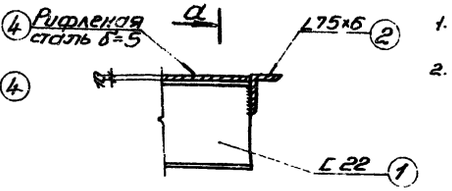

③

Выборка металла на площадку МП-5

Прокат	Профиль	[22	∠75×6	∠63×6	∠25×25×3	∠50×40×12×2.5	∠90×30×25×3	Рифленая сталь δ=5	Наплавленный металл 0.5%	Итого
	Вес кг	251.4	12.4	23.0	13.6	49.0	47.0	203.0	3.0	602.4

Примечания:

1. Все сварные швы h=4мм, кроме оговоренных.
2. Сварку производить электродами типа Э-42/ГОСТ9467-60.

1974г	Аэротенки-смесители трехкоридорные с размерами коридора 6×5×60м из сборного железобетона	Переходная площадка МП-5	Типовой проект 902-2-269	Альбом VI	Лист 9С-4

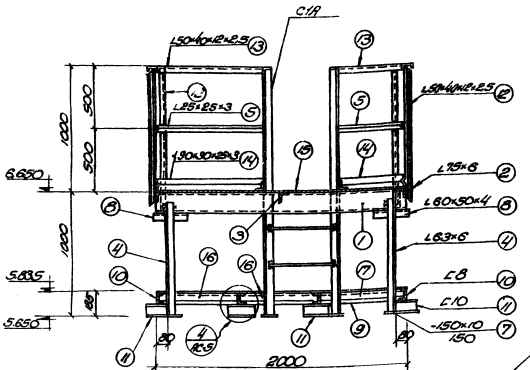

1-1

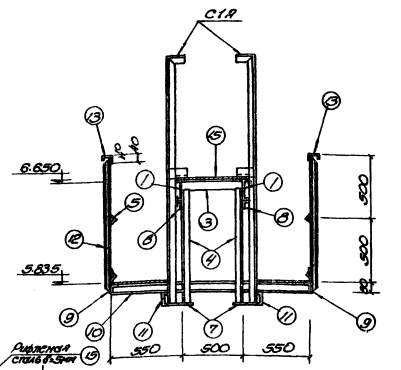

2-2

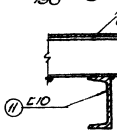

а-а

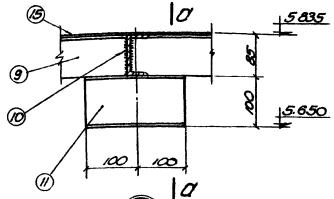

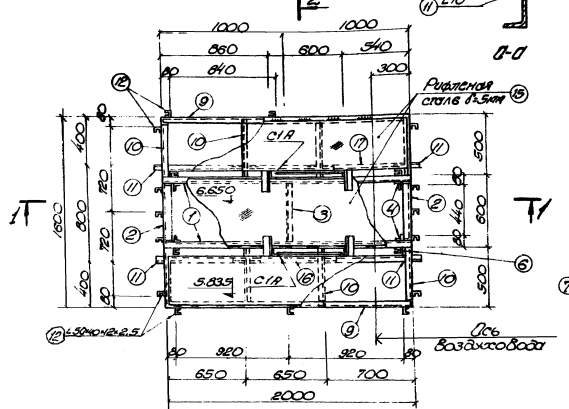

План площадки МП-6

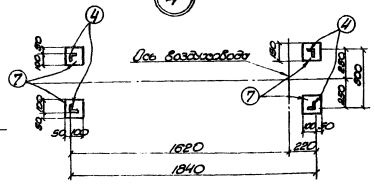

План стоек на отм. 5.650

Спецификация металла на 1 марку

Марка	№№ поз	Профиль	Длина мм	Количество штук	Вес, кг 1шт	Вес, кг всех	Марки	ГОСТы или ТУ
Металлическая площадка МП-6	1	C160×50×4	2000	2	15.4	30.8	409.7	8278-63
	2	L75×6	500	2	3.4	6.8		8509-72
	3	L63×6	500	1	2.4	2.4		"
	4	L63×6	92.5	4	5.3	21.2		"
	5	L25×25×3	п.м. 10.12	—	—	11.3		"
	6	-100×4	152	4	0.5	2.0		103-57*
	7	-150×10	150	4	1.8	7.2		"
	8	L60×50×4	280	4	0.95	3.8		[illegible]
	9	L80×50×5	2000	2	10.0	20.0		8510-72
	10	C8	1590	4	11.2	44.8		8240-72
	11	C10	200	8	1.7	13.6		"
	12	L50×40×12×2.5	1146	19	2.1	39.9		СТУ 11-33-69
	13	L50×40×12×2.5	п.м. 10.12	—	—	18.9		"
	14	L90×30×25×3	п.м. 10.12	—	—	39.5		ТУ1-20-61
	15	Рифленая сталь δ=5мм	2.9м²	—	—	122.7		8568-57
	16	L63×6	645	4	3.7	14.8		
	17	L63×6	695	2	4.0	8.0		
		Наплавленный металл			0.5%	2.0		

Выборка металла на площадку МП-6

Прокат		Профиль	C8	C10	C160×50×4	L25×25×3	L63×6	L75×6	L60×50×4	L80×50×5
		Вес кг	44.8	13.6	30.8	11.3	46.4	6.8	3.8	20.0
-δ=4	-δ=10	[illegible]	[illegible]	Рифленая сталь δ=5мм	Наплавл. металл 0.5%				Итого:	
2.0	7.2	58.8	39.5	122.7	2.0				409.7	

Примечания

1. Все сварные швы h=4мм.
2. Сварку производить электродами Э-42 ГОСТ 9467-60
3. Позицию 15" приварить к закладным элементам плит.

1974г.	Аэротенки-смесители трехкоридорные с размерами коридоров 6×5×60м из сборного железобетона	Металлическая площадка МП-6 (5 рядов аэраторов)	Типовой проект 902-2-269	Альбом VI	Лист АС-5

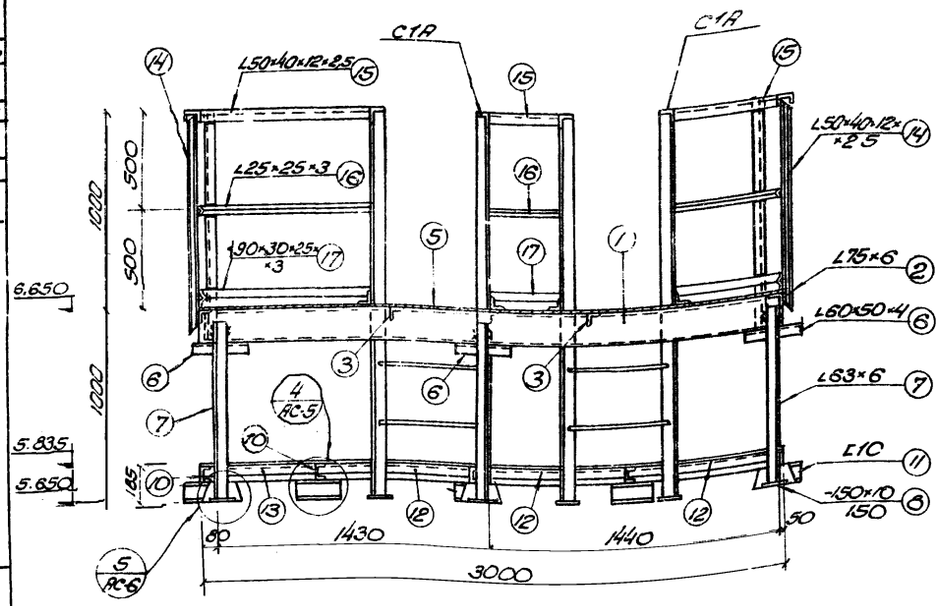

1-1

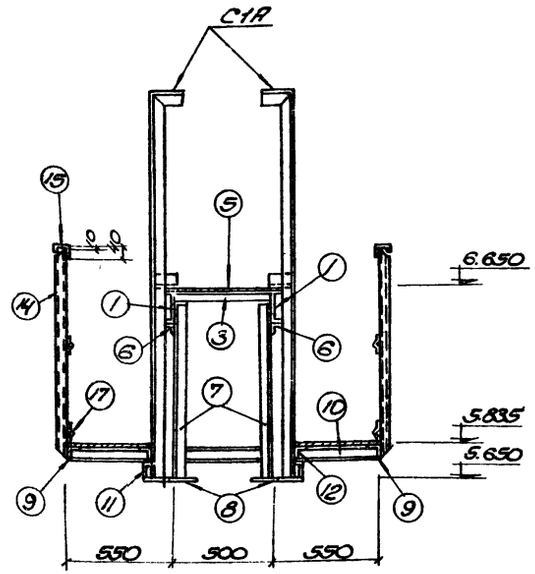

2-2

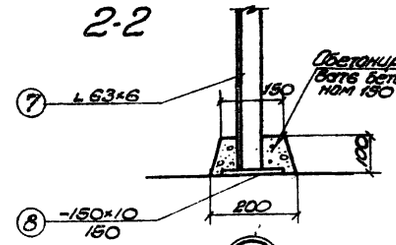

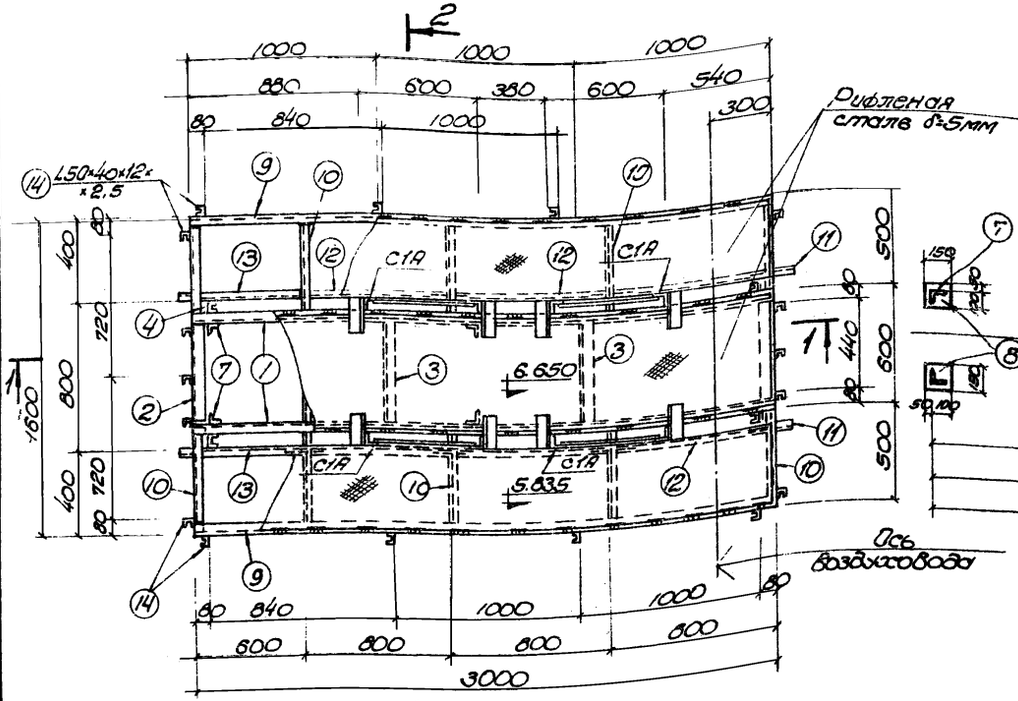

План площадки МП-7

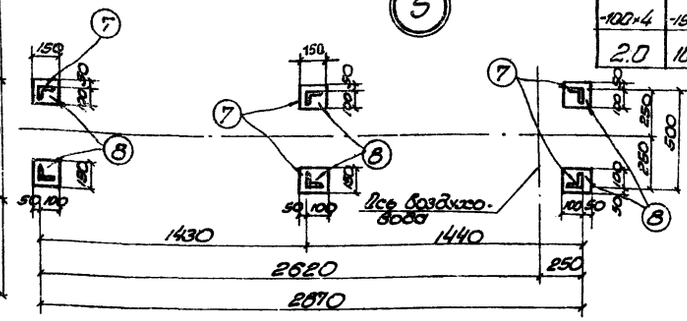

План стоек на отм. 5.650

Спецификация металла на 1 марку

Марка	№№ поз.	Профиль	Длина мм	Количество штук	Вес, кг 1 шт	Вес, кг Всех	Вес, кг Марки	ГОСТы или ТУ
Металлическая площадка МП-7	1	[160×50×4	3000	2	23.1	46.2	569.4	8278-63
	2	∠75×6	500	2	3.4	6.8		8509-72
	3	∠63×6	500	2	2.4	4.8		"
	4	-100×4	152	4	0.5	2.0		103-57*
	5	Рифленая сталь δ=5мм	4.3 м²	—	—	181.9		8568-57*
	6	∠60×50×4	280	6	0.95	5.7		из [160×50×4 и ∠60×50×4
	7	∠63×6	92.5	6	5.3	31.8		8509-72
	8	-150×10	150	6	1.8	10.8		103-57*
	9	∠80×50×5	3000	2	15.0	30.0		8510-72
	10	[8	1590	5	11.2	56.0		8240-72
	11	[10	200	10	1.7	17.0		"
	12	∠63×6	795	6	5.6	33.6		8509-72
	13	∠63×6	595	2	3.5	7.0		"
	14	∠50×40×12×2,5	1146	21	2.1	44.1		СТУ 71-33.64
	15	∠60×40×12×2.5	12.9 п.м	—	—	24.1		"
	16	∠25×25×3	12.9 п.м	—	—	14.5		8509-72
	17	∠90×30×25×3	12.9 п.м	—	—	50.3		ТУ 1-20-61
		Наплавленный металл 2.5%				2.8		

Выборка металла на площадку МП-7

Прокат		Профиль	[8	[10	[160×50×4	∠25×25×3	∠63×6	∠75×6	∠60×50×4	∠80×50×5
		Вес кг	56.0	17.0	46.2	14.5	77.2	6.8	5.7	30.0
-100×4	-150×10	∠50×40×12×2.5	∠90×50×25×3	Рифлен. сталь δ=5мм	Наплавл. металл 2.5%					Итого:
2.0	10.8	68.2	50.3	181.9	2.8					569.4

Примечания

1. Все сварные швы h=4мм.
2. Сварку производить электродами Э-42 ГОСТ 9467-60.
3. Позицию „11" приваривать к закладным элементам плит.

1974г.	Аэротенки-смесители трехкоридорные с размерами коридора 6×5×60м из сборного железобетона	Металлическая площадка МП-7 (10 рядов аэраторов)	Типовой проект 902-2-269	Альбом V	Лист АС-6

Ст. инженер Цепотинит
Гл. спец. ТО
Гл. инж. проекта
Гл. архитектор
Нач. отдела
Руководитель группы
г. Москва

Малышенков
Чистяков
Казанов
Чистяков

14107-06 8

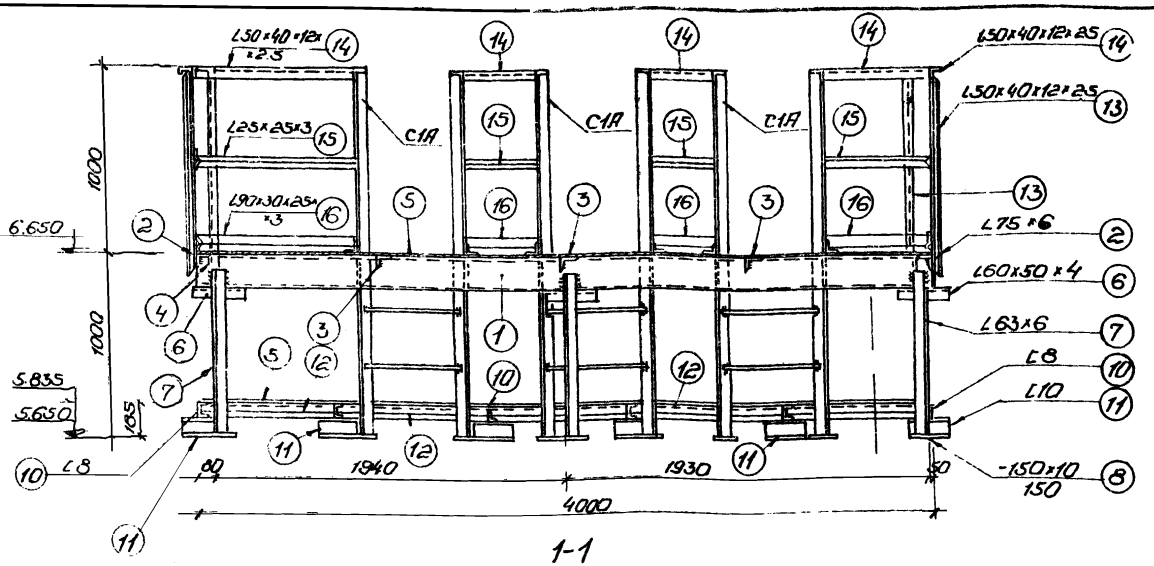

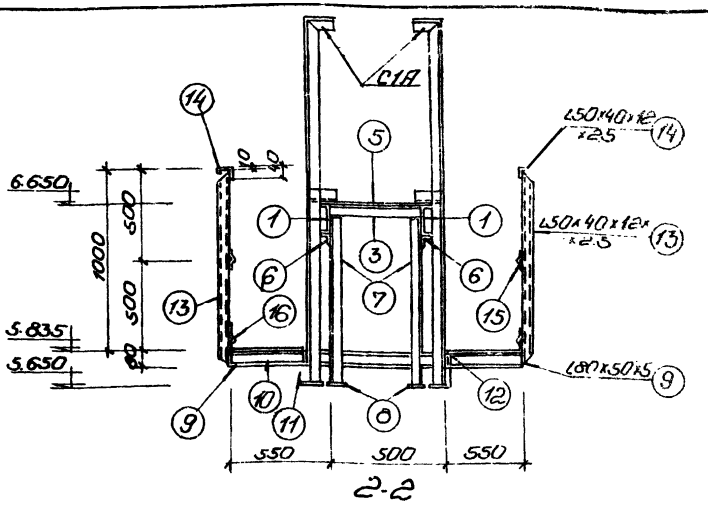

Спецификация металла на 1 марку

Марка	N N поз.	Профиль	Длина мм	Количество штук	Вес, кг: 1 штуки	Вес, кг: всех	Марки	ГОСТ или ТУ
Металлическая площадка МП-8	1	L160×50×4	4000	2	30.8	61.6	714.7	8278-63
	2	L75×6	500	2	3.4	6.8		8509-72
	3	L63×6	500	3	2.4	7.2		
	4	-100×4	152	4	0.5	2.0		103-57*
	5	Рифленая сталь толщиной 5мм	3 м²	-	-	24.3		8568-57
	6	L60×50×4	230	6	0.95	5.7		8509-72
	7	L63×6	925	6	5.3	31.8		
	8	-150×10	150	6	1.8	10.8		103-57*
	9	L80×50×5	4000	2	20.0	40.0		8510-72
	10	C8	1590	6	11.2	67.2		8240-72
	11	C10	200	12	1.7	20.4		-
	12	L63×6	795	10	5.6	56.0		8509-72
	13	L50×40×12×2.5	1146	23	2.1	48.3		СТУ 14-3364
	14	L50×40×12×2.5	15.7 п.м			2.93		
	15	L25×25×3	15.7 п.м			17.6		8509-72
	16	L90×30×2.5×3	15.7 п.м			61.2		ТУ 14-20-61
		Наплавленный металл 0.5%				3.5		

Выборка металла на площадку МП-8

прокат		профиль	C8	C10	L160×50, L63×6, L25×25×3, L63×6	L75×6	L60×50×4	L80×50×5	
		Всего кг	67.2	20.4	61.6	17.6	95.0	6.8	5.7	400
-100×4	-150×10	L50×40×12×2.5 L90×30×2.5×3	Рифленая сталь толщиной 5мм	Наплавленный металл 0.5%						Итого:
2.0	10.8	77.6	61.2	245.3	3.5					714.7

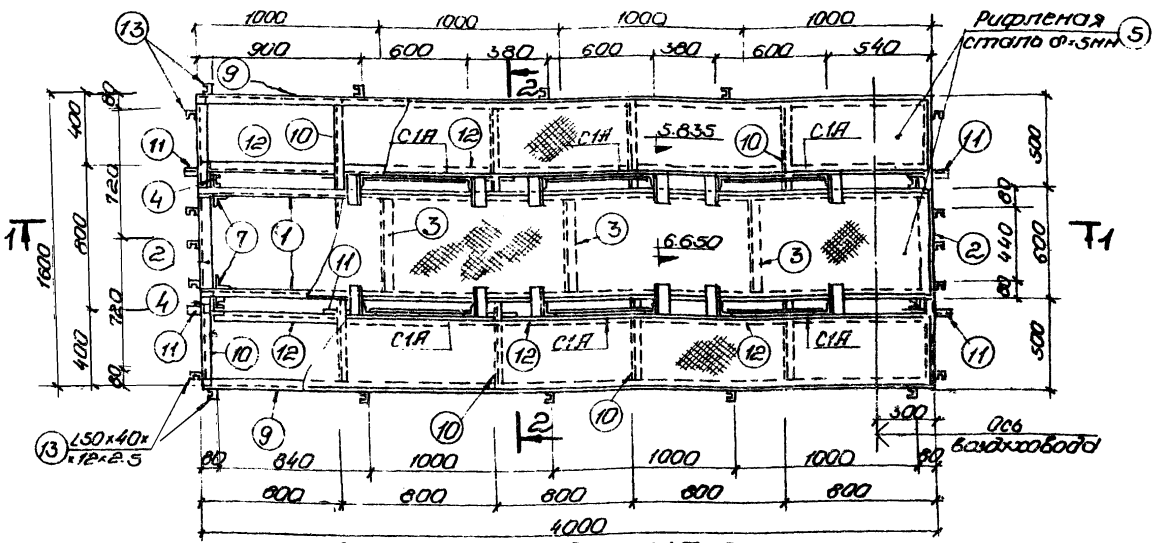

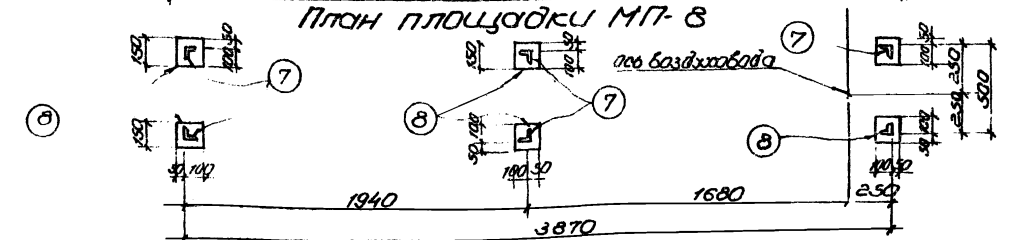

Примечания:

1. Сварку производить электродами Э-42 ГОСТ 9467-60
2. Позицию „11" приварить к закладным элементам плит.
3. Все сварные швы h= 4мм

1974г	Аэротенки-смесители трехкоридорные с размерами коридора 6×5×60м из сборного железобетона	Металлическая площадка МП-8 (15 рядов аэраторов)	Типовой проект 902-2-269	Альбом VI	Лист АС-7

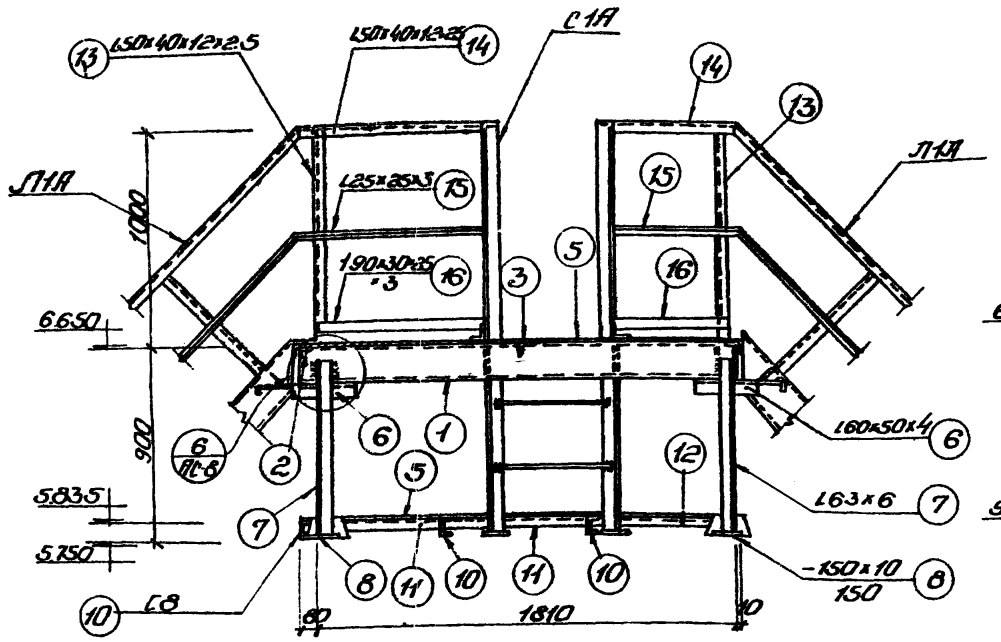

1-1

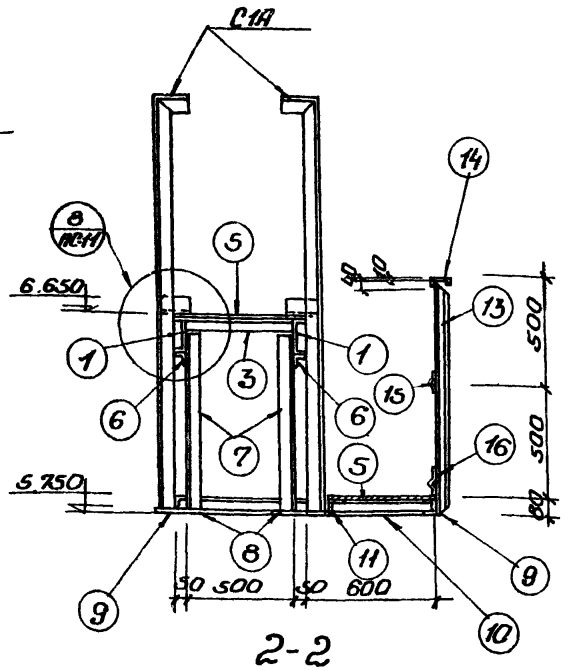

2-2

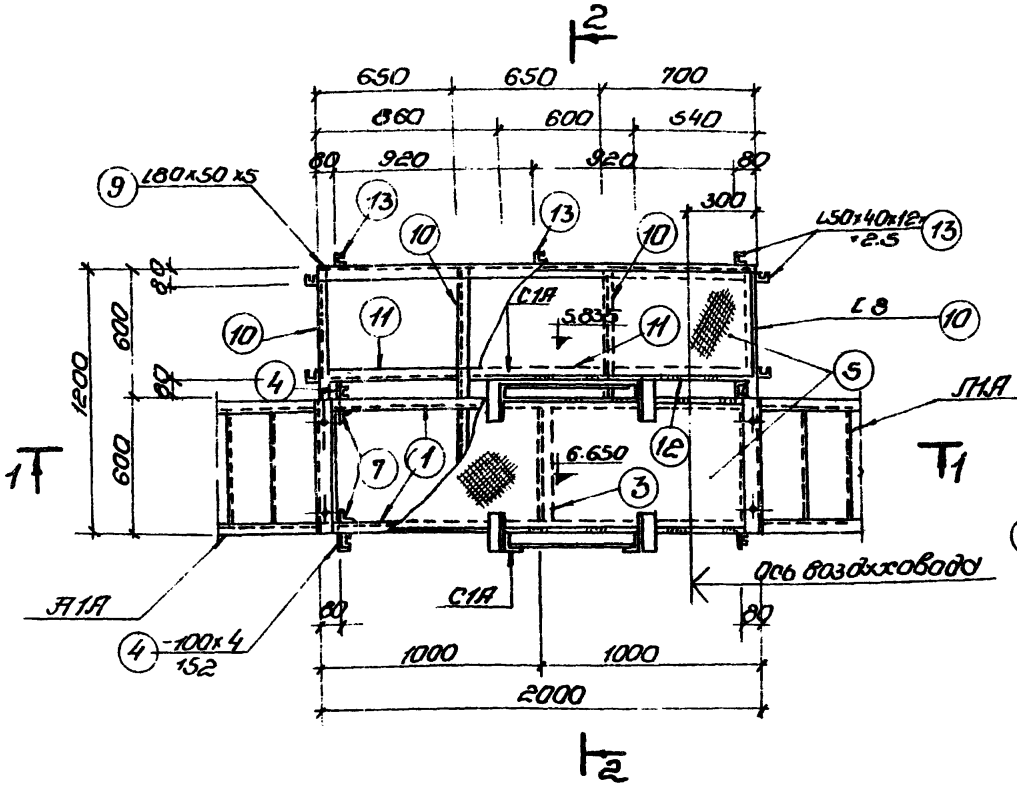

План площадки МП-9

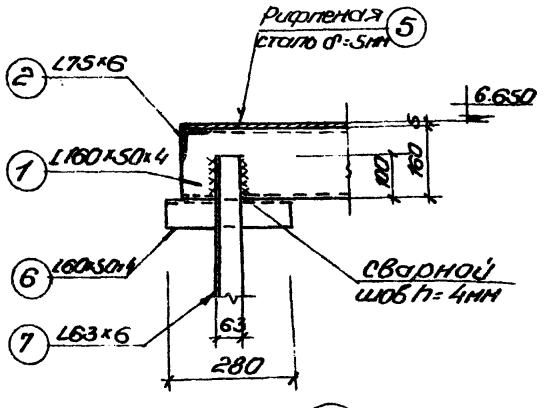

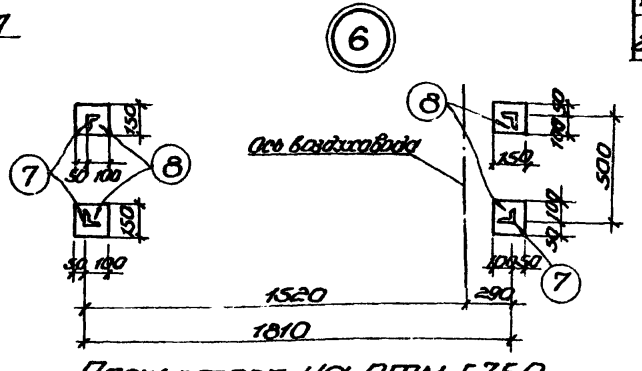

План стоек на отм. 5.750

Спецификация металла на 1 марку

Марка	№№ поз.	Профиль	Длина мм	Количество штук	Вес кг 1 штуки	Вес кг всех	Марки	ГОСТ 8 или ТУ
Металлическая площадка МП-9	1	[160×50×4	2000	2	15.4	30.8	302.3	8278-63
	2	∠75×6	500	2	3.4	6.8		8509-72
	3	∠63×6	500	1	2.4	2.4		"
	4	-100×4	152	4	0.5	2.0		103-57*
	5	Рифленая сталь δ=5мм	2.2 м²			93.1		8568-57
	6	∠60×50×4	280	4	0.95	3.8		Из отходов ∠160×50×4
	7	∠63×6	825	4	4.7	18.8		8509-72
	8	-150×10	150	4	1.8	7.2		103-57*
	9	∠80×50×5	2000	2	10.0	20.0		8510-72
	10	[8	1190	4	8.4	33.6		8240-72
	11	∠63×6	645	2	3.7	7.4		8509-72
	12	∠63×6	695	1	4.0	4.0		"
	13	∠50×40×12×2.5	1146	11	2.1	23.1		СТУ 71-3364
	14	∠50×40×12×2.5	6.9 п.м	—	—	13.1		
	15	∠25×25×3	6.9 п.м	—	—	7.8		8509-72
	16	190×30×25×3	6.9 п.м	—	—	26.9		ТУ 1-20.61
		Наплавленный металл 0.5%						

Выборка металла на площадку МП-9

Прокат		Профиль	[8	∠160×50×4	∠25×25×3	∠63×6	∠75×6	∠80×50×5	∠60×50×4	∠50×40×12×2.5
		Вес кг	33.6	30.8	7.8	32.6	6.8	20	3.8	36.2
190×30×25×3	δ=4	δ=10	Рифлен. сталь δ=5мм	Наплав. металл 0.5%					Итого 302.3	
26.9	2.0	7.2	93.1	1.5						

Примечания

1. Все сварные швы h=4мм
2. Сварку производить электродами Э-42 ГОСТ 9467-60.

г. Москва	Гипронефтеспецстрой	Н.контр.	Хим.	Сан.-техн. устройства	Электр.	Отопление	Навигационное

1974г	Аэратенки-смесители трехкоридорные с размерами коридора 6×5×60м из сборного железобетона	Металлическая площадка МП-9 (5 рядов аэраторов)	Типовой проект 902-2-269	Альбом VI	Лист АС, Р

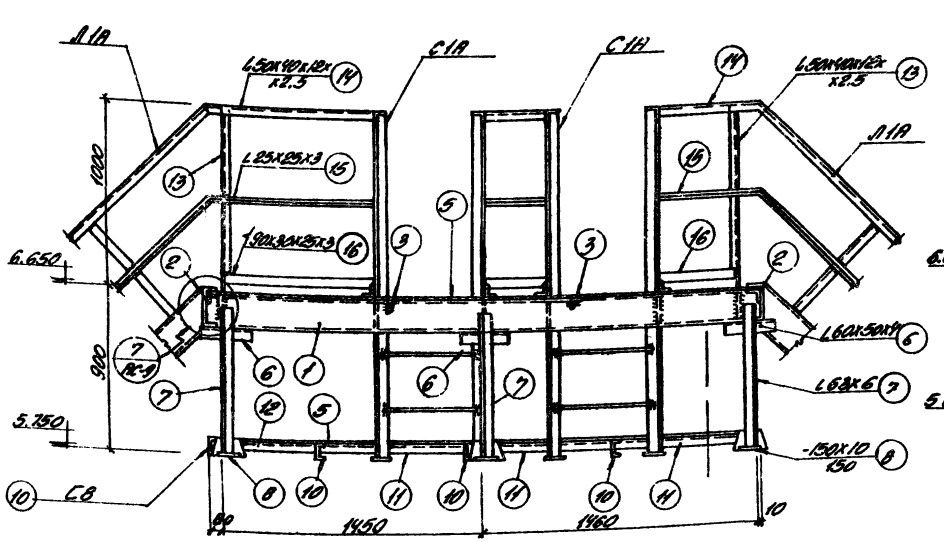

1-1

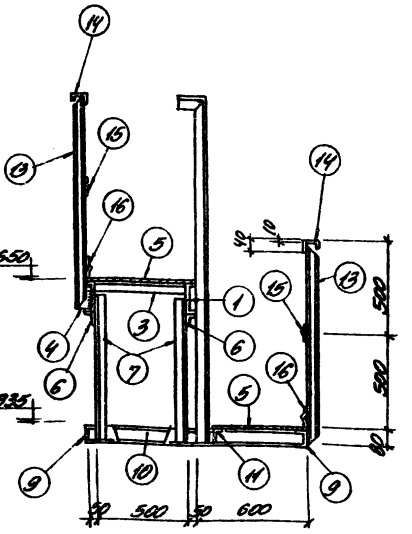

2-2

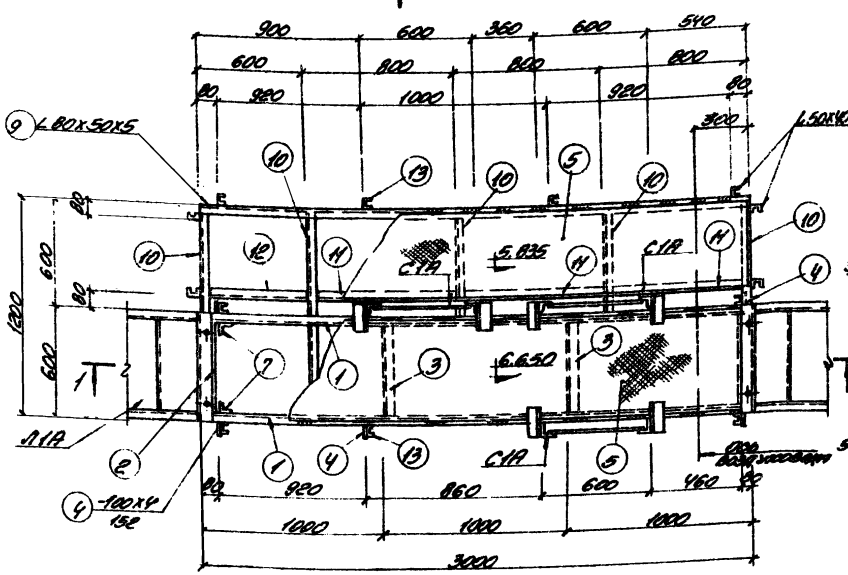

План площадки МП-10

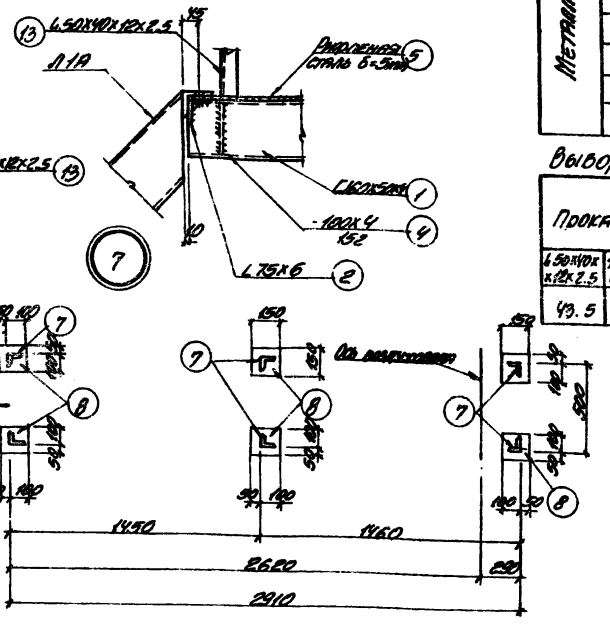

План стоек на отм. 5.750

Спецификация металла на 1 марку

Марка	NN поз	Профиль	Длина мм	Количество штук	Вес кг: 1 штуки	Вес кг: всех	Вес кг: марки	ГОСТ, ТУ или ТУ
Металлическая площадка МП-10	1	С160x50x4	3000	2	23.1	46.2	425.6	8278-63
	2	L75x6	500	2	3.4	6.8		8509-72
	3	L63x6	500	2	2.4	4.8		"
	4	-100x4	152	5	0.5	2.5		103-57*
	5	Рифленая сталь δ=5мм	3.4 м²	—	—	143.8		8568-57* из С160x50x4 или С160x50x4
	6	L60x50x4	280	6	0.95	5.7		8509-72
	7	L63x6	825	6	4.7	28.2		103-57*
	8	-150x10	150	6	1.8	10.8		8510-72
	9	L80x50x5	3000	2	15.0	30.0		8240-72
	10	С8	1190	5	8.4	42.0		8509-72
	11	L63x6	795	3	4.6	13.8		"
	12	L63x6	595	1	2.9	2.9		СТУ 71-33-64
	13	L50x40x12x2.5	1146	13	2.1	27.3		"
	14	L50x40x12x2.5	8.5 п.м	—	—	16.2		8509-72
	15	L25x25x3	8.5 п.м	—	—	9.6		ТУ1-20-60
	16	∫90x30x25x3	8.5 п.м	—	—	33.2		
		Наплавленный металл 0.5%				1.8		

Выборка металла на площадку МП-10

Прокат		Профиль	L25x25x3	L63x6	L75x6	L60x50x4	L80x50x5	С8	С160x50x4
		Вес кг	9.6	49.7	6.8	5.7	30.0	42.0	46.2
L50x40x12x2.5	∫90x30x25x3	-100x4	-150x10	Рифлен. сталь δ=5мм	Наплав. металл 0.5%			Итого:	
43.5	33.2	2.5	10.8	143.8	1.8			425.6	

Примечания.

1. Сварку производить электродами Э42 ГОСТ 9467-60.
2. Все сварные швы h=4мм.

1974 г.	Аэротенки-смесители трехкоридорные с размерами коридора 6x5x60м из сборного железобетона	Металлическая площадка МП-10 (10 рядов аэраторов)	Типовой проект 902-2-269	Альбом VI	Лист АС-9

Спецводоканалпроект г. Москва

Рук. группы, Ст. инженер, Исполнит. — Ахназарова, Сизонова, Никитенко — П. спец. т.о. — Макшанов

14107-06 11

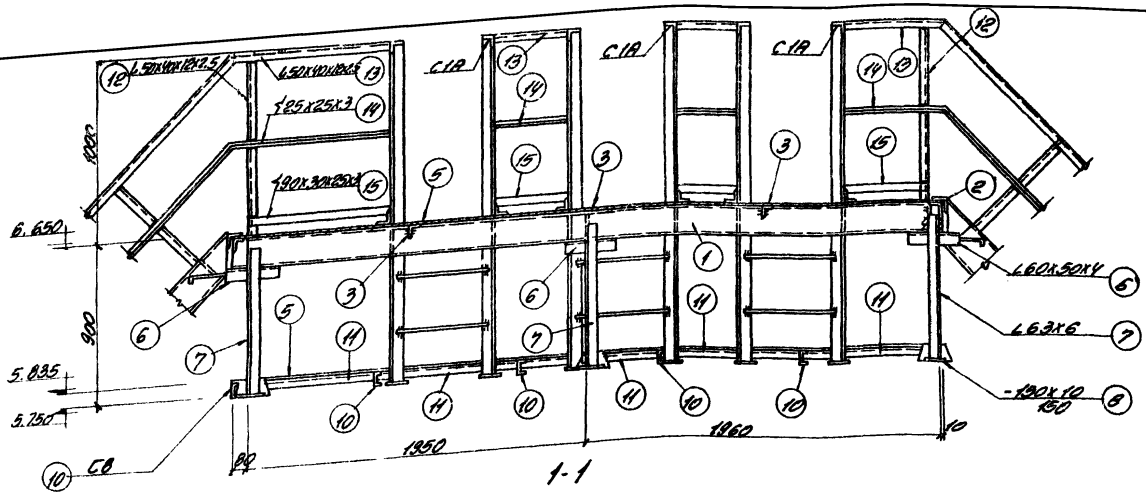

1-1

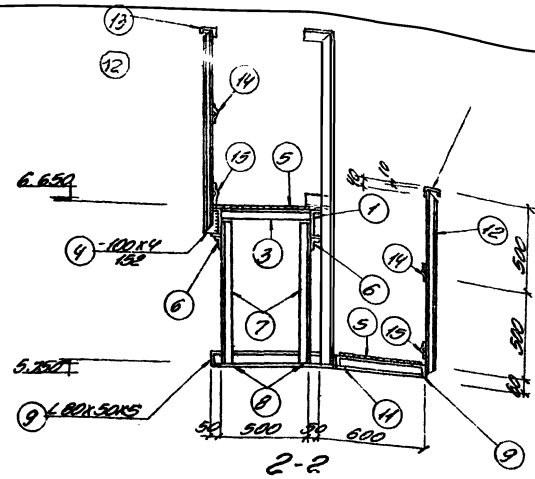

2-2

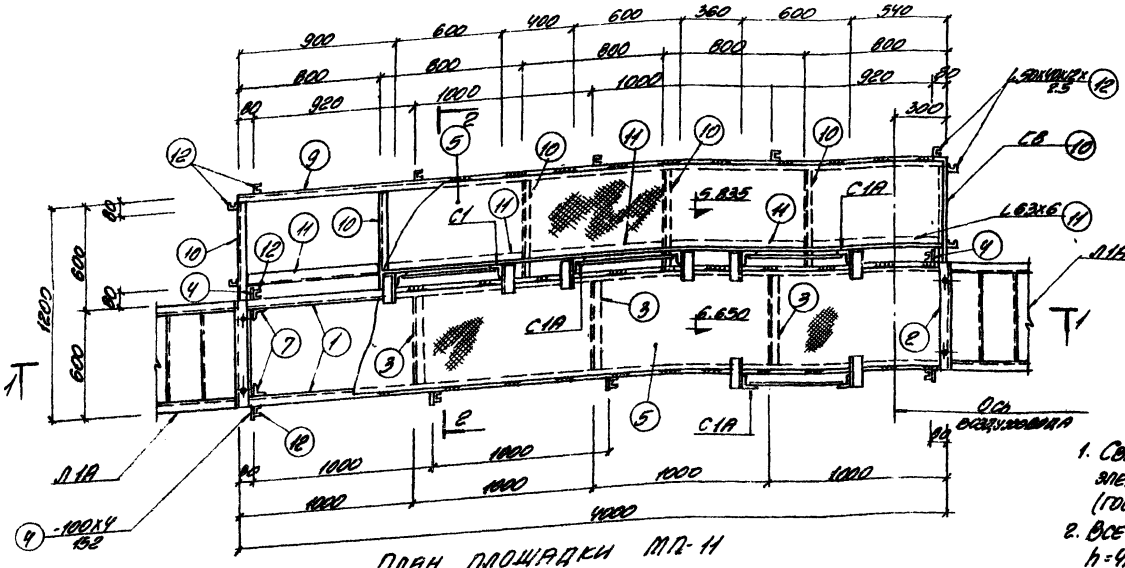

План площадки МП-11

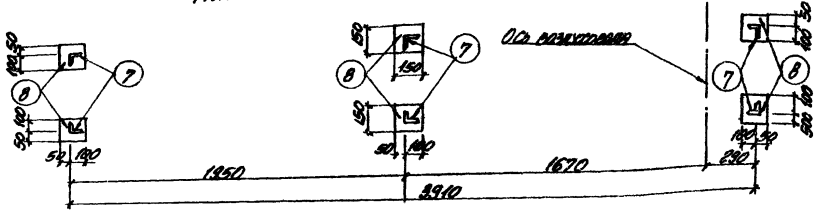

План стоек на отм. 5.750

Примечания.

1. Сварку производить электродами Э-42 (ГОСТ 9467-60).
2. Все сварные швы h=4мм

Спецификация металла на 1 марку.

Марка	NN поз.	Профиль	Длина мм	Количество штук	Вес кг 1 штуки	Вес кг Всех	Вес кг Марки	ГОСТ'ы или ТУ
Металлическая площадка МП-11	1	С160х50х4	4000	2	30.8	61.6	527.9	8278-63
	2	L75х6	500	2	3.4	6.8		8509-72
	3	L63х6	500	3	2.4	7.2		"
	4	-100х4	152	4	0.5	2.0		103-57*
	5	Рифленая сталь δ=5мм	4.5 м²	—	—	190.4		8568-57*
	6	L60х50х4	280	6	0.95	5.7		из С160х50х4 или С160х50х4
	7	L63х6	825	6	4.7	28.2		8509-72
	8	-150х10	150	6	1.8	10.8		103-57*
	9	L80х50х5	4000	2	20.0	40.0		8510-72
	10	СВ	1190	6	8.4	50.4		8240-72
	11	L63х6	795	5	4.8	23.0		8509-72
	12	L50х40х12х2.5	1146	15	2.1	31.5		СТУ 71-33-64
	13	L50х40х12х2.5	10.8 п.м	—	—	12.9		"
	14	L25х25х3	10.8 п.м	—	—			8509-72
	15	L90х30х25х3	10.8 п.м	—	—			ТУ 1-20-61
		Наплавленный металл 0.5%				2.6		

Выборка металла на площадку МП-11

Прокат		Профиль	L63х6	L75х6	L25х25х3	L60х50х4	L80х50х3	СВ	С160х50х4
		Вес кг	58.4	6.8	12.4	5.7	40.0	50.4	61.6
L50х40х12х2.5	L90х30х25х3	-100х4	-150х10	Рифленая сталь δ=5мм	Наплавл. металл 0.5%			Итого	
44.4	42.4	2.0	10.8		2.6			527.9	

1974 г.	Аэротенки-смесители трехкоридорные с размерами коридора 6х5х60м из сборного железобетона	Металлическая площадка МП-11 (15 рядов аэраторов)	Типовой проект 902-2-269	Альбом VI	Лист АС-10

14107-06 12

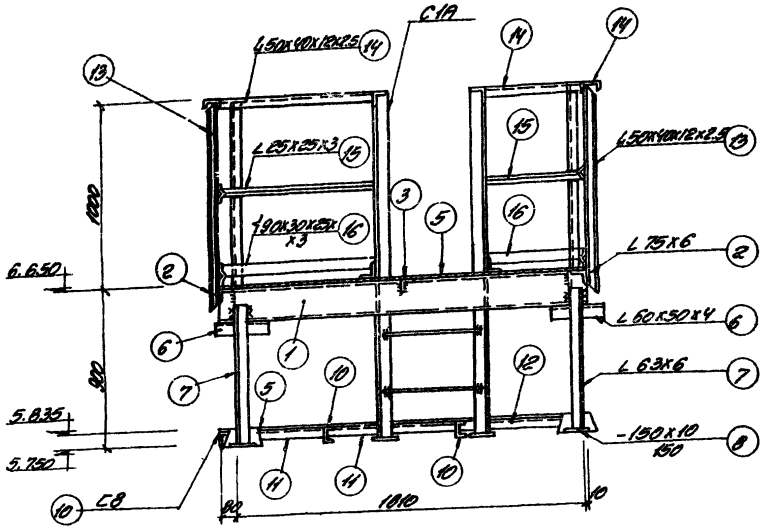

1-1

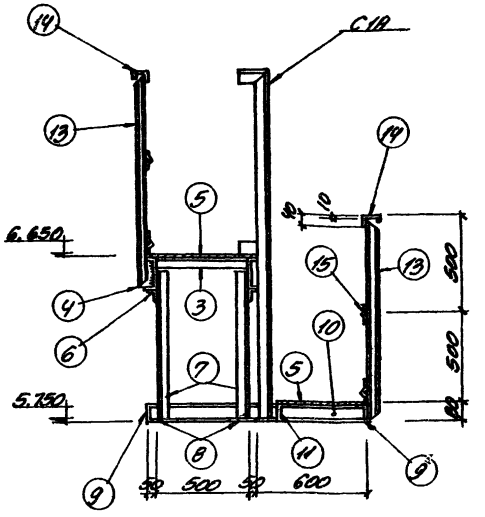

2-2

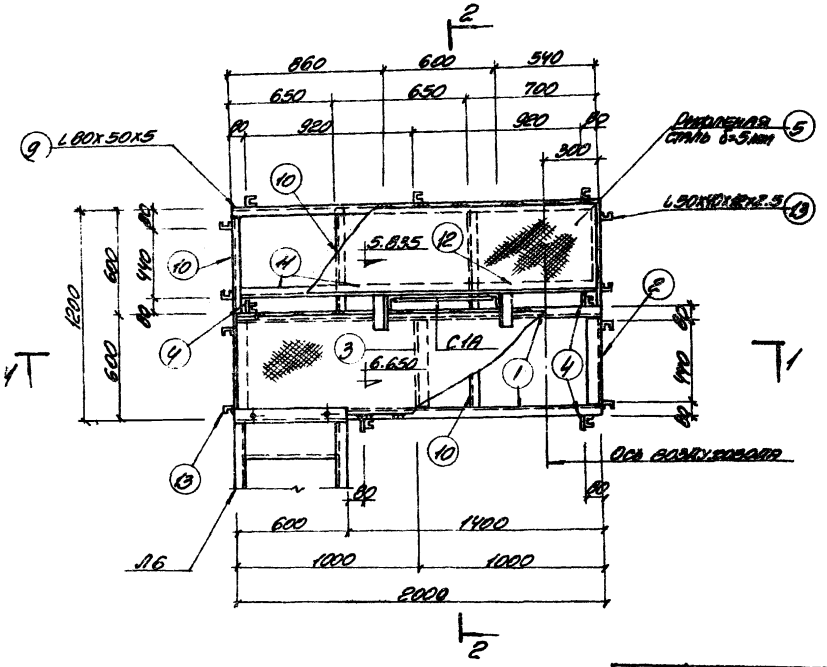

План площадки МП-12

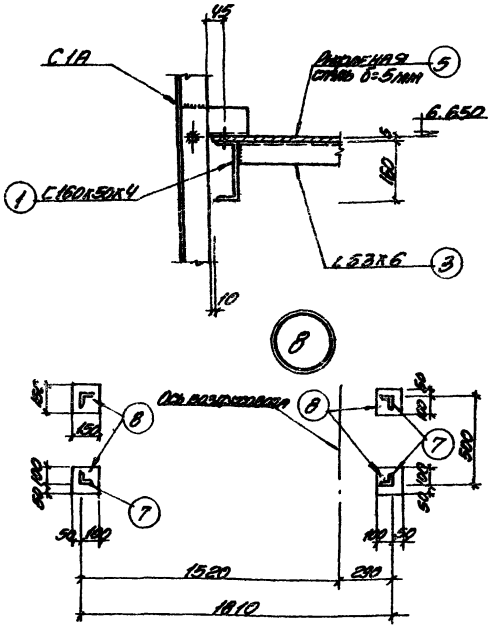

План стоек на отм. 5.750

Спецификация металла на 1 марку

Марка	№ поз.	Профиль	Длина мм	Количество штук	Вес кг: 1 штуки	Вес кг: всех	Вес кг: марки	ГОСТ и или ТУ
Металлическая площадка МП-12	1	С160х50х4	2000	2	15.4	30.8	310.7	8278-63
	2	L 75х6	500	2	3.4	6.8		8509-72
	3	L 63х6	500	1	2.4	2.4		"
	4	-100х4	152	4	0.5	2.0		103-57*
	5	Диафрагма сталь δ=5мм	2.2 м²	—	—	93.1		8568-57* из С160х50х8 или С160х50х4
	6	L 60х50х4	280	4	0.96	3.8		8509-72
	7	L 63х6	825	4	4.7	18.8		8509-72
	8	-150х10	150	4	1.8	7.2		103-57*
	9	L 80х50х5	2000	2	10.0	20.0		8510-72
	10	С8	1490	4	8.4	33.6		8240-72
	11	L 63х6	645	2	3.7	7.4		8509-72
	12	L 63х6	695	1	4.0	4.0		"
	13	L 50х40х12х2.5	1146	15	2.1	31.5		СТУ 71-33-64
	14	L 50х40х12х2.5	7.2 п.м	—	—	13.1		"
	15	L 25х25х3	7.2 п.м	—	—	7.8		8509-72
	16	-190х30х25х3	7.2 п.м	—	—	26.9		ТУ 20-64
		Наплавленный металл 0.5%				1.5		

Выборка металла на площадку МП-12

Прокат	Профиль	С8	С160х50х4	L 25х25х3	L 63х6	L 75х6	L 60х50х4	L 30х30х5
	Вес кг	33.6	30.8	7.8	32.6	6.8	3.8	20.0
L 50х40х12х2.5 / -190х30х25х3	-100х4	-150х10	Диафрагма сталь δ=5мм	Наплавл. металл 0.5%			Итого	
44.6	26.9	2.0	7.2	93.1	1.5			310.7

Примечания

1. Сварку производить электродами Э-42 ГОСТ 9467-60.
2. Все сварные швы h=4мм.

1974 г.	Аэротенки-смесители трехкоридорные с размерами коридора 6х5х60м из сборного железобетона	Металлическая площадка МП-12 (5 видов аэраторов)	Типовой проект 902-2-269	Альбом VI	Лист АС-11

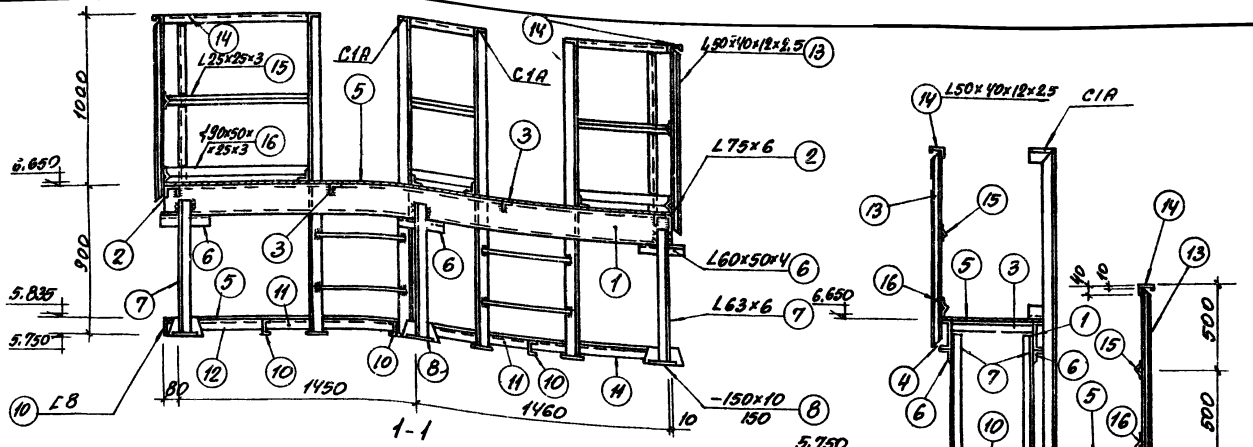

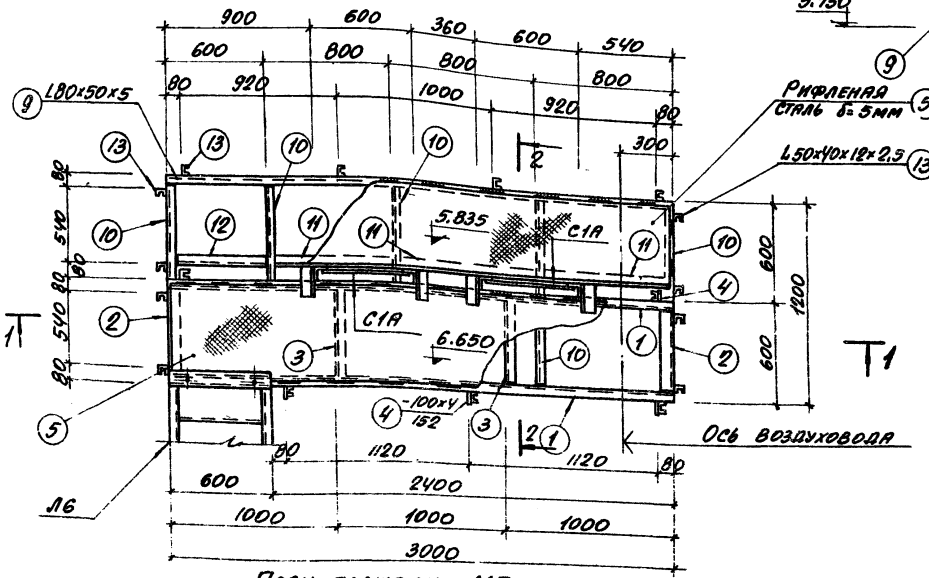

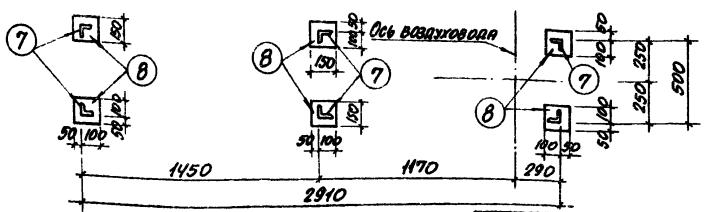

Спецификация металла на 1 марку

Марка	№№ поз.	Профиль	Длина мм	Количество штук	Вес кг: 1 штуки	Вес кг: Всех	Вес кг: Марки	ГОСТ'ы или ТУ
Металлическая площадка МП-13	1	⊏160×50×4	3000	2	23.1	46.2	441.7	8278-63
	2	L 75×6	500	2	3.4	6.8		8509-72
	3	L 63×6	500	2	2.4	4.8		"
	4	-100×4	152	5	0.5	2.5		103-57*
	5	Рифленая сталь δ=3мм	3.4 м²	—	—	143.8		8568-57*
	6	L60×50×4	280	6	0.95	57		взв 18 т 150×4 и 12 т L160×50×4
	7	L 63×6	825	6	4.7	28.2		8509-72
	8	-150×10	150	6	1.8	10.8		103-57*
	9	L80×50×5	3000	2	15.0	30.0		8510-72
	10	⊏8	1130	5	8.4	42.0		8240-72
	11	L 63×6	795	3	4.6	13.8		8509-72
	12	L 63×6	595	1	2.9	2.9		
	13	L50×40×12×2.5	1146	17	2.1	35.7		СТУ 71-33-64
	14	L50×40×12×2.5	9.6 п.м.	—	—	18.3		
	15	L25×25×3	9.6 п.м.	—	—	10.8		8509-72
	16	⌶90×30×2.5×3	9.6 п.м.	—	—	37.5		ТУ 1-20-61
		Наплавленный металл 0.5%				1.9		

Выборка металла на площадку МП-13

Прокат	Профиль	L25×25×3	L63×6	L75×6	L60×50×4	L80×50×5	⊏8	⊏160×50×4
	Вес кг	10.8	49.7	6.8	5.7	30.0	42.0	46.2
L50×40×12×2.5	⌶90×30×2.5×3	-100×4	150×10	Рифленая сталь δ=3мм	Наплавленный металл 0.5%		Итого 441.7	
54.0	37.5	2.5	10.8	143.8	1.9			

Примечания

1. Сварку производить электродами Э-42 ГОСТ 9467-60.
2. Все сварные швы h=4мм.

г. Москва	Ст. инженер Руководитель	Гл. спец. то	Гл. инженер проекта	Аэротенки-смесители трехкоридорные с размерами коридора 6×5×60м из сборного железобетона 1971 г.	Металлическая площадка МП-13 (10 рядов аэраторов)	Типовой проект 902-2-269 / Альбом VI / Лист АС-12

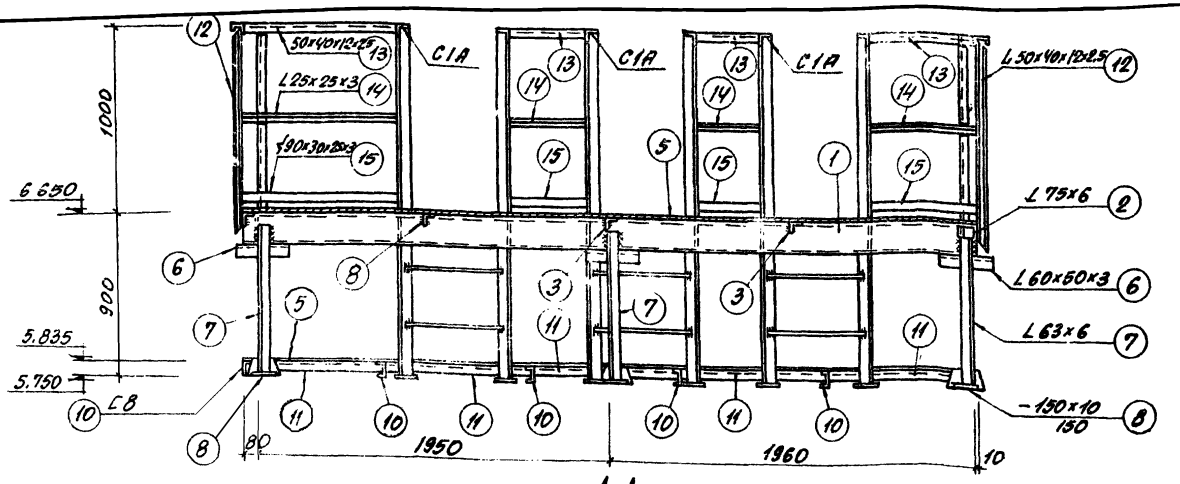

1-1

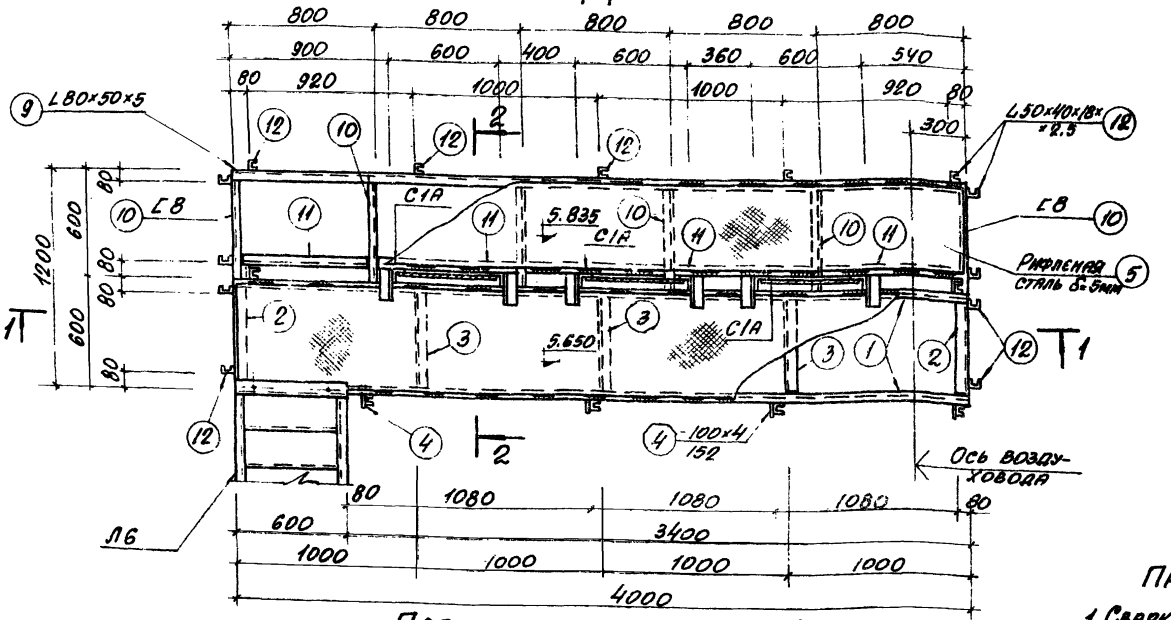

План площадки МП-14

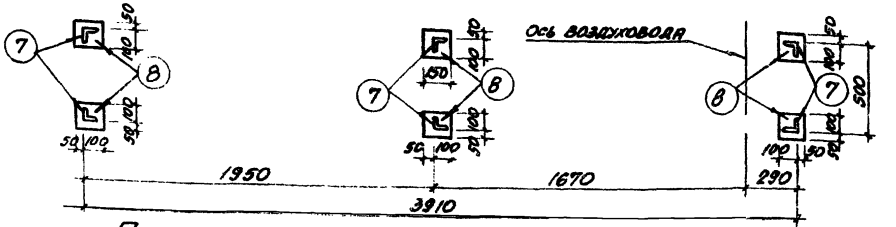

План стоек на отм. 5.750

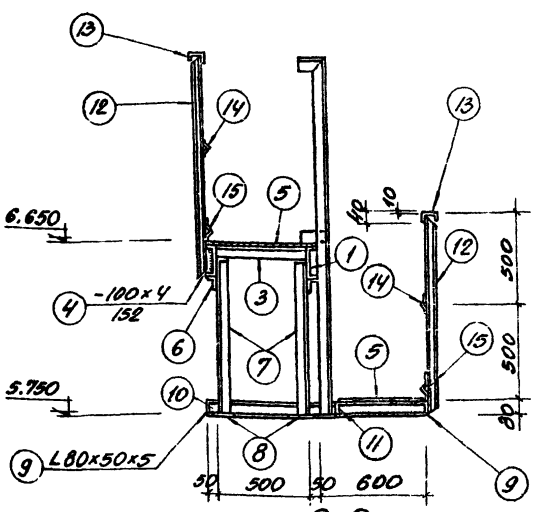

2-2

Спецификация металла на 1 марку

Марка	NN поз	Профиль	Длина мм	Количество штук	Вес кг 1 штуки	Вес кг всех	Вес кг марки	ГОСТ'ы или ТУ
Металлическая площадка МП-14	1	[160×50×4	4000	2	30.8	61.6	553.4	8278-63
	2	L75×6	500	2	3.4	6.8		8509-72
	3	L63×6	500	3	2.4	7.2		"
	4	-100×4	152	6	0.5	4.0		103-57*
	5	Рифленая сталь δ=5	45 м²	—	—	190.4		8568-57*
	6	L60×50×4	280	6	0.95	5.7		из [180×50×4 [160×50×4
	7	L63×6	825	6	4.7	28.2		8509-72
	8	-150×10	150	6	1.8	10.8		103-57*
	9	L80×50×5	4000	2	20.0	40.0		8510-72
	10	[8	1190	6	8.4	50.4		8240-72
	11	L63×6	795	5	4.6	23.0		8509-72
	12	L50×40×12×2.5	1146	19	2.1	39.9		СТУ 71-33-64
	13	L50×40×12×2.5	12.0 п.м	—	—	22.4		"
	14	L25×25×3	12.0 п.м	—	—	18.4		8509-72
	15	∮90×30×25×3	12.0 п.м	—	—	46.8		ТУ1-20-61
		Наплавленный металл 0,5%				2.8		

Примечания

1. Сварку производить электродами Э-42 ГОСТ 9467-60.
2. Все сварные швы h=4 мм.

Выборка металла на площадку МП-14

Прокат		Профиль	L25×25×3	L63×6	L75×6	L60×50×4	L80×50×5	[8	[160×90×4
		Вес, кг	13.4	58.4	6.8	5.7	40.0	50.4	61.6
L50×40×12×2.5	∮90×30×25×3	-100×4	-150×10	Рифлен. сталь δ=5	Наплав. металл 0.5%			Итого: 553.4	
62.3	46.8	4.0	10.8	190.4	2.8				

1974 г.	Аэротенки-смесители трехкоридорные с размерами коридора 6×5×60 м из сборного железобетона	Металлическая площадка МП-14 (15 рядов аэраторов)	Типовой проект 902-2-269	Альбом VI	Лист АС-13

Ст. инженер Исполнитель — Сизонова Никитенко — Гл. спец. т.о. — Макшанов

г. Москва

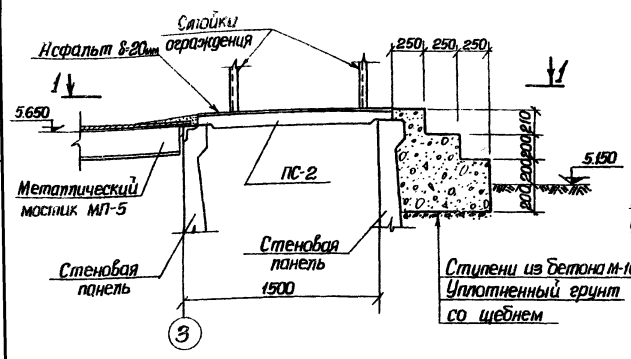

а-а

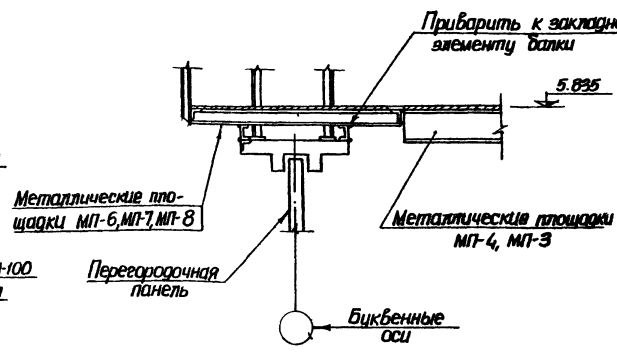

б-б

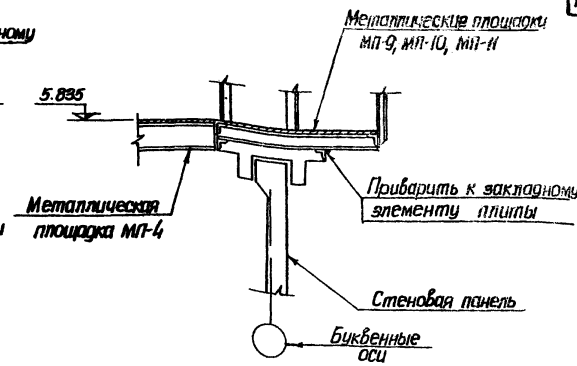

в-в

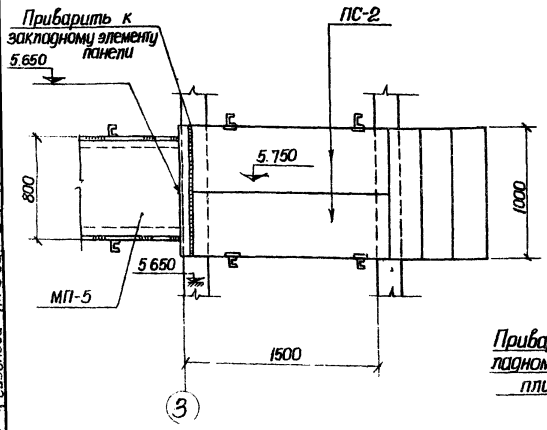

1-1

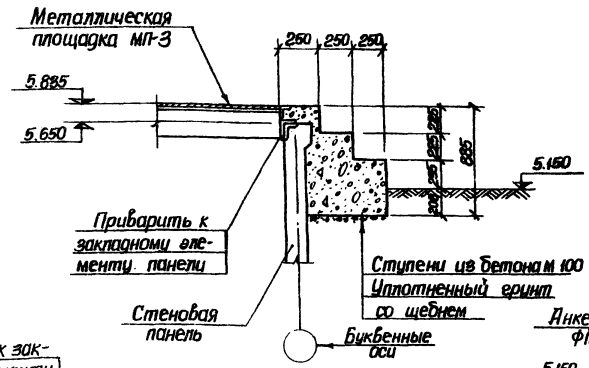

г-г

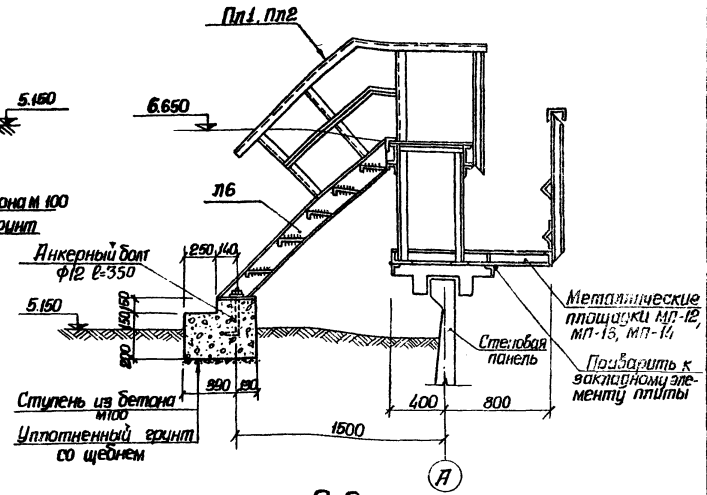

д-д

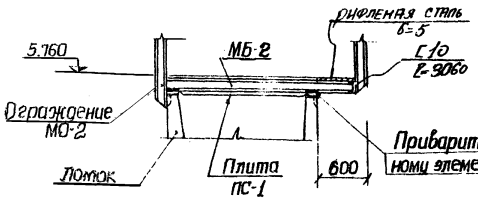

е-е

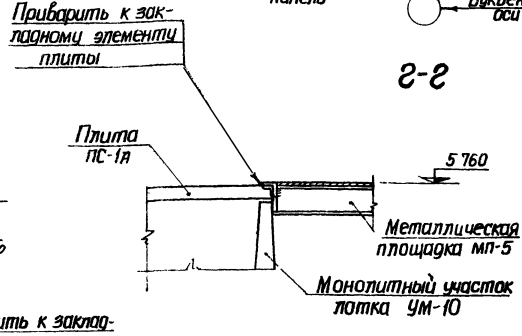

ж-ж

Примечание:

Настоящий чертеж рассматривать совместно с листами АС-3 (альбом I, II), АС-3, АС-4 (альбом III)

1974г	Аэротенки-смесители трехкоридорные с размерами коридора 6×5×60 м из сборного железобетона.	Сечения по металлическим площадкам	Типовой проект 902-2-269	Альбом VI	Лист АС-14

г. Москва

Макшанов, Сидонова, Гл. спец. т.о., Гл. инж. пр. ...

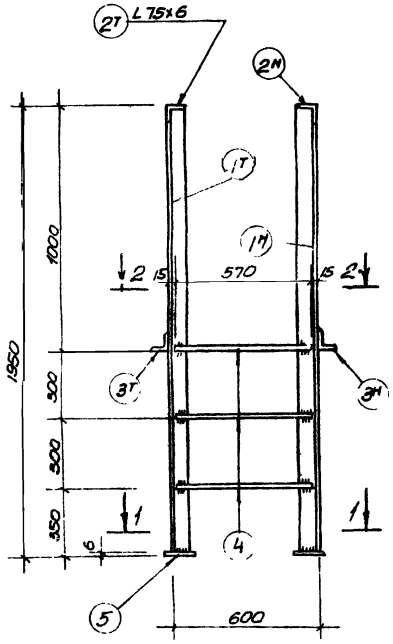

С1А

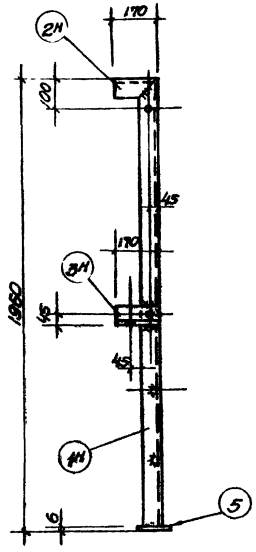

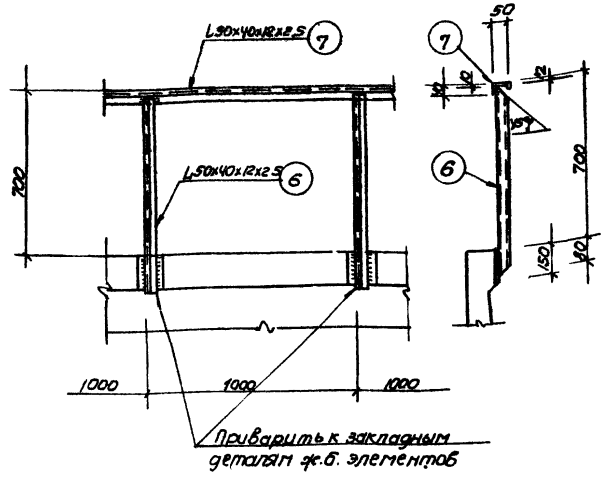

Деталь перильного ограждения МО-1

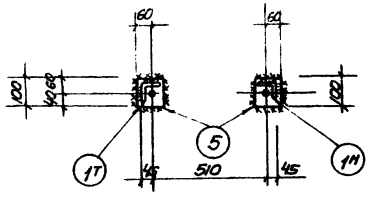

1-1

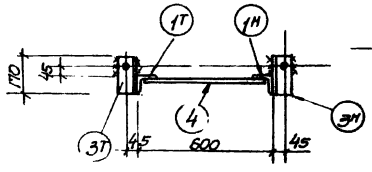

2-2

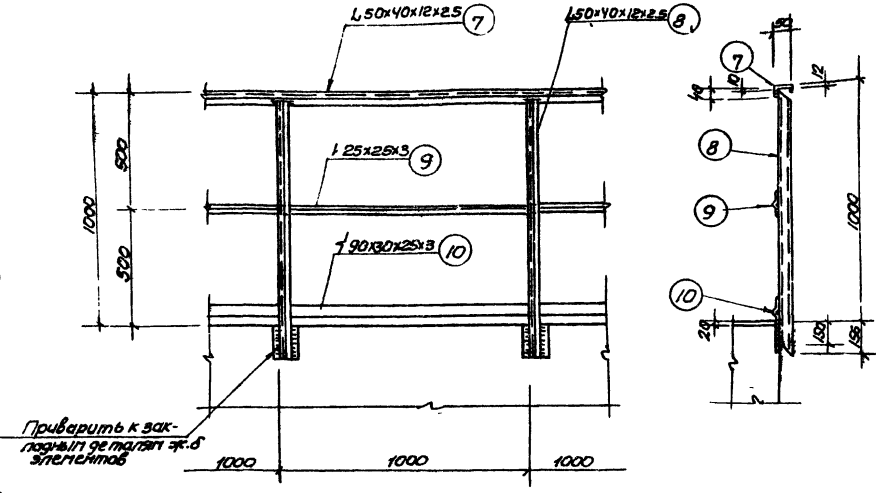

Деталь перильного ограждения МО-2

Спецификация металла на 1 марку

Марка	N N поз	Профиль	Длина мм	Кол-во штук m	Кол-во штук n	Вес кг /шт	Вес кг всех	Вес кг марки	ГОСТ 61 или ТУ
Стремянка С1А	1	L75x6	1944	1	1	13.1	25.2	35.7	8509-72
	2	L75x6	170	1	1	1.2	2.4		—"—
	3	L75x6	170	1	1	1.2	2.4		—"—
	4	Кр.ст. ф18	570	3	—	1.1	3.3		
	5	-100x6	100	2	—	0.6	1.2		103-57*
		Наплавленный металл 0.5%					0.2		
Перильное ограждение МО-1	6	L50x40x12x2.5	846	1	—	1.6	1.6	3.6	СТУ 71-33-64
	7	L50x40x12x2.5	п.м 1	—	—	1.9	1.9		—"—
		Наплавленный металл 0.5%					0.1		
Перильное ограждение МО-2	7	L50x40x12x2.5	п.м 1	—	—	1.9	1.9	9.1	СТУ 71-33-64
	8	L60x40x12x2.5	1146	1	—	2.1	2.1		—"—
	9	L 25x25x3	п.м 1	—	—	1.1	1.1		8509-72
	10	190x30x25x3	п.м 1	—	—	3.9	3.9		ТУ 1-20-61
		Наплавленный металл 0.5%					0.1		

Выборка металла на стремянку С1А

	Профиль	L75x6	-100x6	ф18	Наплавленный металл					Итого
Прокат	Вес кг	31.0	1.2	3.3	0.2					35.7

Выборка металла на МО-1 и МО-2

	Профиль	L50x40x12x2.5	L25x25x3	190x30x25x3	Наплавленный металл					Итого
Прокат	Вес кг	7.5	1.1	3.9	0.2					12.7

Примечания

1. Все размеры d=15мм.
2. Все сварные швы h=4мм.
3. Сварку производить электродами Э-42 ГОСТ 9467-60.

1974г	Аэротенки-смесители трехкоридорные с размерами коридора 6х6х6м из сборного железобетона	Стремянка С1А, ограждения МО-1, МО-2	Типовой проект 902-2-269	Альбом VI	Лист КС-15

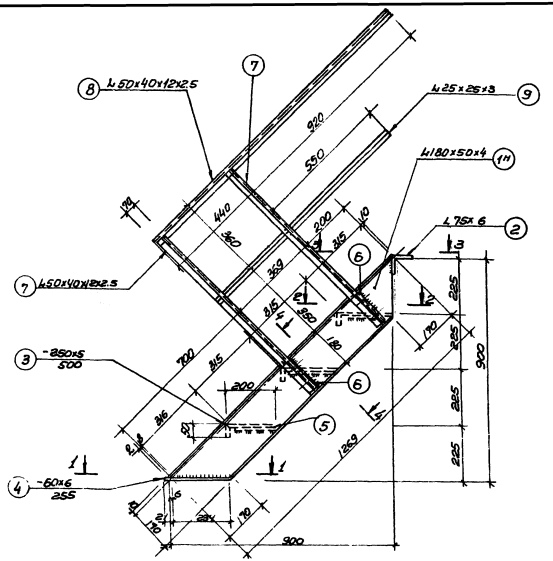

Лестница Л1А

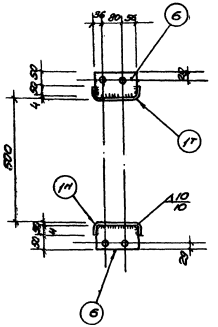

4-4

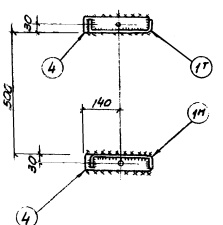

1-1

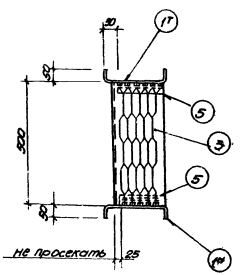

2-2

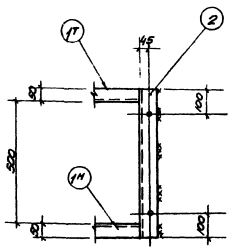

3-3

Спецификация металла на 1 марку

Марка	N поз	Профиль	Длина мм	К-во шт. т	К-во шт. м	Вес кг 1шт.	Вес кг Всех	Марки	ГОСТы или ТУ
Лестница Л1А	1	L180x50x4	1269	1	1	10.6	21.2	48.3	8278.63
	2	L75x6	600	1	—	4.1	4.1		8509-72
	3	-250x5	500	3	—	3.1	6.2		103-57*
	4	-60x6	255	2	—	0.7	1.4		—"—
	5	-40x4	185	2	—	0.2	0.4		—"—
	6	-100x4	172	4	—	0.5	2.0		—"—
	7	L50x40x12x2.5	870	4	—	1.6	6.4		СТУ 71-33-64
	8	L50x40x12x2.5	п.м 2.7	—	—	—	4.1		—"—
	9	L25x25x3	п.м 2.0	—	—	—	2.3		8509-72
		Наплавленный металл				0.5%	0.2		

Выборка металла на лестницу Л1А

Прокат	Профиль	L180x50x4	L75x6	L25x25x3	L50x40x12x2.5	-δ=4	-δ=5	-δ=6	Наплавленный металл	Итого
	Вес кг	21.2	4.1	2.3	10.5	2.4	6.2	1.4	0.2	48.3

Примечания:

1. Все дыры d=15мм.
2. Все сварные швы h=4мм
3. Сварку производить электродами типа Э-42 ГОСТ 9467-60.

1974г	Аэротенки - смесители трехкоридорные с размерами коридора 6x5x60м из сборного железобетона	Лестница Л1А	Типовой проект 902-2-269	Альбом VI	Лист АС-16

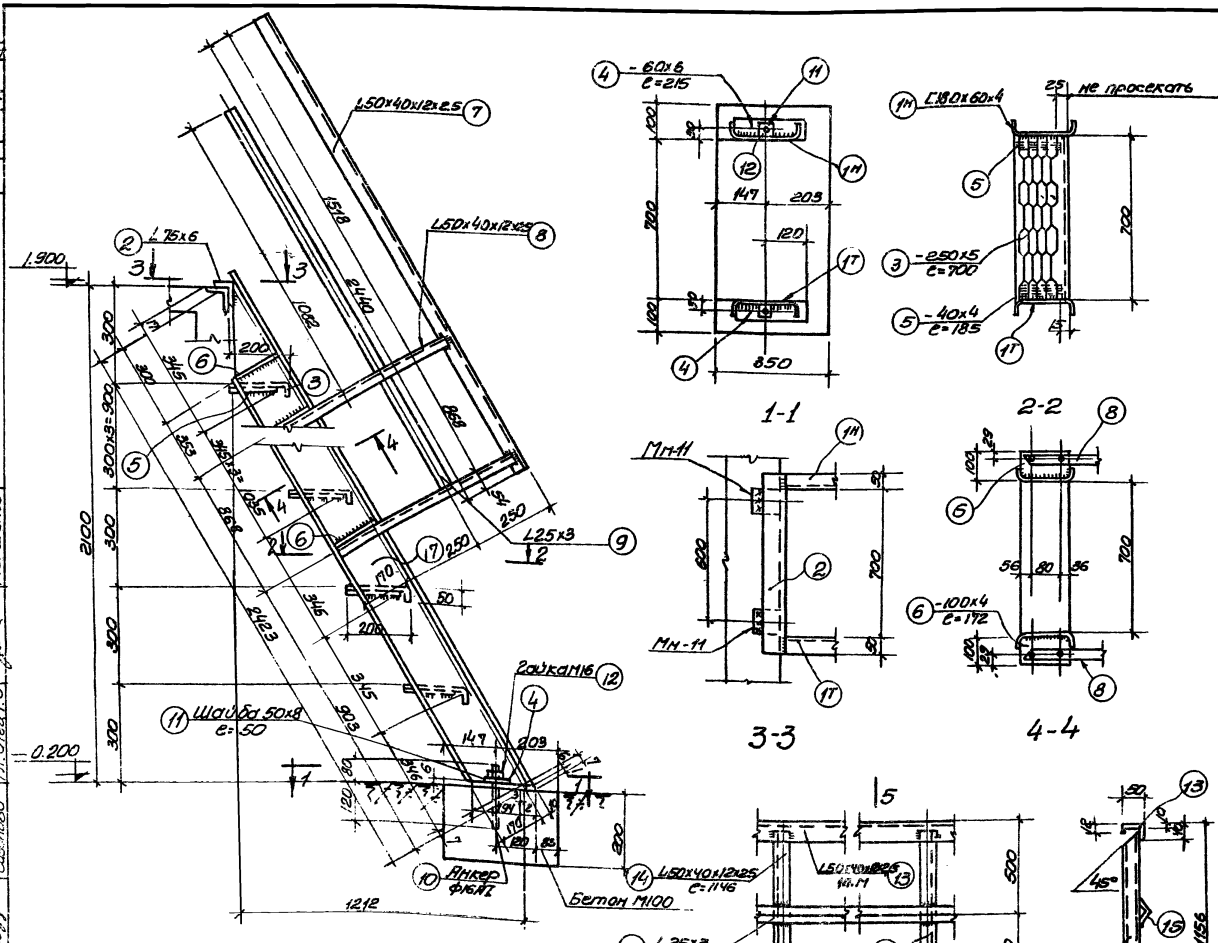

Спецификация металла на одну марку

Наименование марки	№№ позиций	Профиль	Длина, мм	Кол-во, шт/м	Вес, кг: 1 шт.	Вес, кг: Всех	Вес, кг: Марки	Примечания
Лестница М11А	1	[180х50х4	2423	1+1/м	20.2	40.4	97.7	гнутый профиль
	2	∠75х6	800	1	5.5	5.5		
	3	— 250х5	700	6	4.3	25.8		проемно-выпускной лист ПВ-510
	4	— 60х6	215	2	0.6	1.2		
	5	— 40х4	185	12	0.2	2.2		
	6	— 100х4	172	4	0.5	2.0		
	7	∠50х40х12х2.5	2440	2	4.4	8.8		гнутый профиль
	8	∠50х40х12х2.5	660	4	1.2	4.8		
	9	∠25х3	2000	2	2.2	4.4		
	10	Анкер Ф16АI	300	2	0.5	1.0		
	11	Шайба-50х8	50	2	0.2	0.4		
	12	Гайка М16	—	2	0.04	0.1		
		Наплавленный металл			1%	0.9		
Ограждение	13	∠50х40х12х2.5	1000	1	1.8	1.8	8.9	гнутый профиль
	14	∠50х40х12х2.5	1146	1	2.1	2.1		—"—
	15	∠25х3	1000	1	1.1	1.1		
	16	⌶90х30х25х3	1000	1	3.8	3.8		гнутый профиль
		Наплавленный металл 1%				0.1		

Примечания:

1. Настоящий чертеж рассматривать совместно с листом АС-27 (Альбом V).
2. Все зазоры d=15мм.
3. Все сварные швы h=4мм.
4. Сварку производить электродами типа Э-42 ГОСТ 9467-60.

1974г	Аэротенки-смесители трехкоридорные с размерами коридора 6х5х60м из сборного железобетона	Лестница М 11А	Типовой проект 902-2-269	Альбом VI	Лист АС-17

Спецификация металлических площадок, лестниц, ограждений на 2-х секционный аэротенк

Количество аэраторов	Марка изделия	Количество штук	Масса кг: 1 штуки	Масса кг: Всех	Применяемые чертежи
5 рядов аэраторов	МП-1	2	132.7	265.4	Альбом VI лист АС-1
	МП-2	4	208.2	832.8	лист АС-2
	МП-3	2	573.6	1147.2	лист АС-3
	МП-4	2	577.2	1154.4	лист АС-3
	МП-5	2	602.4	1204.8	лист АС-4
	МП-6	4	409.7	1638.8	лист АС-5
	МП-9	2	302.3	604.6	лист АС-8
	МП-12	2	310.7	621.4	лист АС-11
	МО-1	187.2	-	673.9	лист АС-13
	МО-2	944.3	-	3393.1	лист АС-15
	С1А	14	35.7	499.8	лист АС-15
	Л1А	4	48.3	193.2	лист АС-16
	Л6	2	77	154	Серия 1.459-2 В.2 лист 11
	ПП1	2	8	16	лист 42
	ПП2	2	8	16	"
10 рядов аэраторов	МП-1	2	132.7	265.4	Альбом VI лист АС-1
	МП-2	4	208.2	832.8	лист АС-2
	МП-3	2	573.6	1147.2	лист АС-3
	МП-4	2	577.2	1154.4	лист АС-3
	МП-5	2	602.4	1204.8	лист АС-4
	МП-7	4	569.4	2277.6	лист АС-6
	МП-10	2	425.6	851.2	лист АС-9
	МП-13	2	441.7	883.4	лист АС-12
	МО-1	1852	-	666.7	лист АС-13
	МО-2	3403	-	3096.7	лист АС-15
	С1А	26	35.7	928.2	лист АС-15
	Л1А	4	48.3	193.2	лист АС-16
	Л6	2	77	154	Серия 1.459-2 В.2 лист 11
	ПП1	2	8	16	лист 42
	ПП2	2	8	16	"
15 рядов аэраторов	Л1А	4	48.3	193.2	Альбом VI лист АС-16
	МП-1	2	132.7	265.4	лист АС-1
	МП-2	4	208.2	832.8	лист АС-2
	МП-3	2	573.6	1147.2	лист АС-3
	МП-4	2	577.2	1154.4	лист АС-3
	МП-5	2	602.4	1204.8	лист АС-4
	МП-8	4	714.7	2858.8	лист АС-7
	МП-11	2	527.9	1055.8	лист АС-10
	МП-14	2	553.4	1106.8	лист АС-13
	МО-1	183.2	-	659.5	лист АС-15
	МО-2	936.3	-	3060.3	лист АС-15
	С1А	38	35.7	1356.6	лист АС-15
	Л6	2	77	154	Серия 1.459-2 В.2 лист 11
	ПП1	2	8	16	лист 42
	ПП2	2	8	16	"

Спецификация металлических площадок, лестниц, ограждений на 3-х секционный аэротенк

Количество аэраторов	Марка изделия	Количество штук	Масса кг: 1 штуки	Масса кг: Всех	Применяемые чертежи
5 рядов аэраторов	МП-1	3	132.7	398.1	альбом VI лист АС-1
	МП-2	6	208.2	1249.2	лист АС-2
	МП-3	2	573.6	1147.2	лист АС-3
	МП-4	4	577.2	2308.8	"
	МП-5	3	602.4	1807.2	лист АС-4
	МП-6	6	409.7	2458.2	лист АС-5
	МП-9	4	302.3	1209.2	лист АС-8
	МП-12	2	310.7	621.4	лист АС-11
	МО-1	219.2	-	789.1	лист АС-15
	МО-2	1455.5	-	5237.1	"
	С1А	22	35.7	785.4	"
	Л1А	8	48.3	386.4	лист АС-16
	Л6	2	77	154	Серия 1.459-2 В.2 лист 11
	ПП1	2	8	16	лист 42
	ПП2	2	8	16	"
10 рядов аэраторов	МП-1	3	132.7	398.1	Альбом VI лист АС-1
	МП-2	6	208.2	1249.2	лист АС-2
	МП-3	2	573.6	1147.2	лист АС-3
	МП-4	4	577.2	2308.8	"
	МП-5	3	602.4	1807.2	лист АС-4
	МП-7	6	569.4	3416.4	лист АС-6
	МП-10	4	425.6	1702.4	лист АС-9
	МП-13	2	441.7	883.4	лист АС-12
	МО-1	277.8	-	781.9	лист АС-15
	МО-2	1567.8	-	5164.3	"
	Л1А	8	48.3	386.4	лист АС-16
	С1А	40	35.7	1428.0	лист АС-15
	Л6	2	77	154	Серия 1.459-2 В.2 лист 11
	ПП1	2	8	16	лист 42
	ПП2	2	8	16	"
15 рядов аэраторов	МП-1	3	132.7	398.1	Альбом VI лист АС-1
	МП-2	6	208.2	1249.2	лист АС-2
	МП-3	2	573.6	1147.2	лист АС-3
	МП-4	4	577.2	2308.8	"
	МП-5	3	602.4	1807.2	лист АС-4
	МП-8	6	714.7	4288.2	лист АС-7
	МП-11	4	527.9	2111.6	лист АС-10
	МП-14	2	553.4	1106.8	лист АС-13
	МО-1	215.2	-	774.7	лист АС-15
	МО-2	1575	-	5091.5	"
	С1А	58	35.7	2070.6	"
	Л1А	8	48.3	386.4	лист АС-16
	Л6	2	77	154	Серия 1.459-2 В.2 лист 11
	ПП1	2	8	16	лист 42
	ПП2	2	8	16	"

Спецификация металлических площадок, лестниц, ограждений на 4-х секционный аэротенк

Количество аэраторов	Марка изделия	Количество штук	Масса кг: 1 штуки	Масса кг: Всех	Применяемые чертежи
5 рядов аэраторов	МП-1	4	132,7	530,8	Альбом VI лист АС-1
	МП-2	8	208,2	1665,6	лист АС-2
	МП-3	2	573,6	1147,2	лист АС-3
	МП-4	6	577,2	3463,2	"
	МП-5	4	602,4	2409,6	лист АС-4
	МП-6	8	409,7	3277,6	лист АС-5
	МП-9	6	302,3	1813,8	лист АС-8
	МП-12	2	310,7	621,4	лист АС-11
	МО-1	251,2	—	904,3	лист АС-15
	МО-2	2036,6	—	7340,1	"
	С1А	30	35,7	1071,2	"
	Л1А	12	48,3	579,6	лист АС-16
	Л6	2	77	154	Серия 1.459-2 В.2 лист 11
	ПП1	2	8	16	лист 42
	ПП2	2	8	16	"
10 рядов аэраторов	МП-1	4	132,7	530,8	Альбом VI лист АС-1
	МП-2	8	208,2	1665,6	лист АС-2
	МП-3	2	573,6	1147,2	лист АС-3
	МП-4	6	577,2	3463,2	"
	МП-5	4	602,4	2409,6	лист АС-4
	МП-7	8	569,4	4555,2	лист АС-6
	МП-10	6	425,6	2553,6	лист АС-9
	МП-13	2	441,7	883,4	лист АС-12
	МО-1	249,2	—	897,1	лист АС-15
	МО-2	1796,6	—	7230,9	"
	Л1А	12	48,3	579,6	лист АС-16
	С1А	54	35,7	1927,8	лист АС-15
	Л6	2	77	154	Серия 1.459-2 В.2 лист 11
	ПП1	2	8	16	лист 42
	ПП2	2	8	16	"
15 рядов аэраторов	МП-1	4	132,7	530,8	Альбом VI лист АС-1
	МП-2	8	208,2	1665,6	лист АС-2
	МП-3	2	573,6	1147,2	лист АС-3
	МП-4	6	577,2	3463,2	"
	МП-5	4	602,4	2409,6	лист АС-4
	МП-8	8	714,7	5717,6	лист АС-7
	МП-11	6	527,9	3167,4	лист АС-10
	МП-14	2	553,4	1106,8	лист АС-13
	МО-1	247,2	—	889,9	лист АС-15
	МО-2	1782,6	—	7121,7	"
	Л1А	12	48,3	579,6	лист АС-16
	С1А	78	35,7	2784,6	лист АС-15
	Л6	2	77	154	Серия 1.459-2 В.2 лист 11
	ПП1	2	8	16	лист 42
	ПП2	2	8	16	лист 42

Примечания
1. Настоящий чертеж рассматривать совместно с листами АС-1 ÷ АС-16.

1974г

Аэротенки-смесители трехкоридорные с размерами коридора 6×54 м из сборного железобетона

Спецификации металлических площадок и ограждений на аэротенк

Типовой проект 902-2-269 | Альбом VI | Лист АС-18

г. Москва

Вых. контр. | Ст. инжен. | Разраб. | Гл. спец. т.о. | Гл. инж. проекта | Нач. отд.

14107-06 20

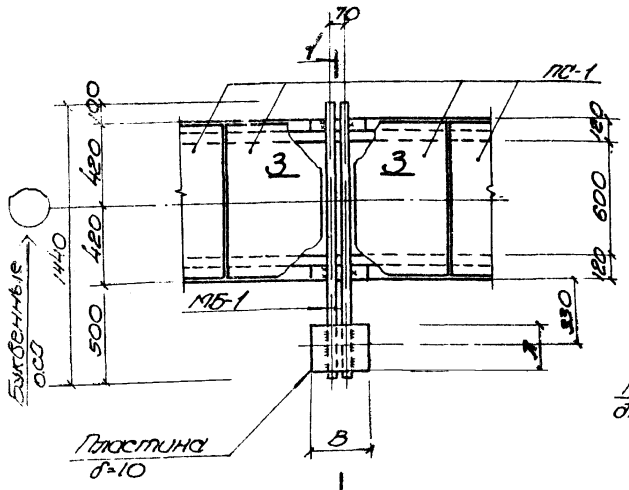

Неподвижная опора Н.О.

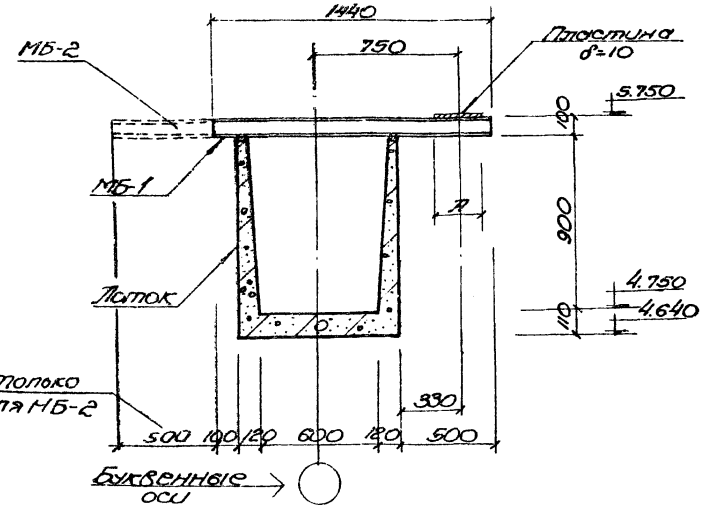

1-1

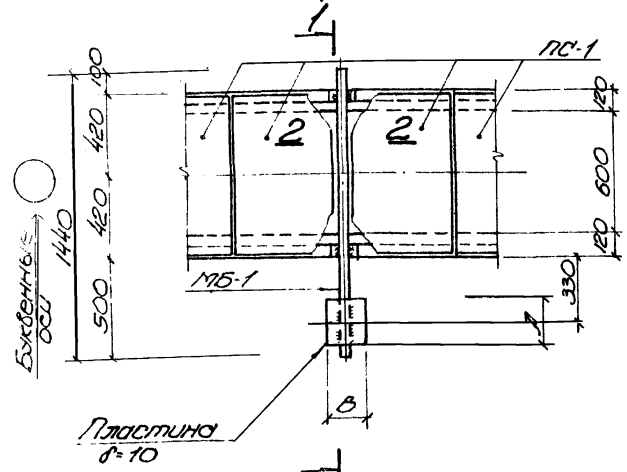

Скользящая опора С.О.

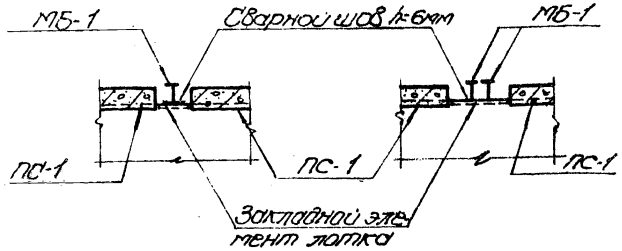

2-2 3-3

Спецификация опор на аэротенк

Тип аэротенка	Д воздуховода	Неподвижные опоры: Размеры пластин А мм	В мм	Кол. шт.	Вес кг 1 штуки	Всех	Д воздуховода	Скользящие опоры: Размеры пластин А мм	В мм	Кол. шт.	Вес кг 1 штуки	Всех
1	2	3	4	5	6	7	8	9	10	11	12	13
Аэротенк-смеситель двухсекционный	5 рядов						аэраторов					
	250	250	300	4	5.9	23.6	300	300	350	14	8.2	114.8
							100	100	150	4	1.2	4.8
					Итого:	23.6					Итого:	119.6
	10 рядов						аэраторов					
	350	350	400	4	11.0	44.0	400	400	450	14	14.1	197.4
							100	100	150	4	1.2	4.8
					Итого:	44.0					Итого:	202.2
	15 рядов						аэраторов					
	400	400	450	4	14.1	56.4	500	500	550	14	21.6	302.4
							100	100	150	4	1.2	4.8
					Итого:	56.4					Итого:	307.2

1	2	3	4	5	6	7	8	9	10	11	12	13
Аэротенк-смеситель трехсекционный	5 рядов						аэраторов					
	250	250	300	6	5.9	35.4	300	300	350	21	8.2	172.2
							100	100	150	6	1.2	7.2
					Итого:	35.4					Итого:	179.4
	10 рядов						аэраторов					
	350	350	400	6	11.0	66.0	400	400	450	21	14.1	296.1
							100	100	150	6	1.2	7.2
					Итого:	66.0					Итого:	303.3
	15 рядов						аэраторов					
	400	400	450	6	14.1	84.6	500	500	550	21	21.6	453.6
							100	100	150	6	1.2	7.2
					Итого:	84.6					Итого:	460.8
Аэротенк-смеситель четырехсекционный	5 рядов						аэраторов					
	250	250	300	8	5.9	47.2	300	300	350	28	8.2	229.6
							100	100	150	8	1.2	9.6
					Итого:	47.2					Итого:	239.2
	10 рядов						аэраторов					
	350	350	400	8	11.0	88.0	400	400	450	28	14.1	394.8
							100	100	150	8	1.2	9.6
					Итого:	88.0					Итого:	404.4
	15 рядов						аэраторов					
	400	400	450	8	14.1	112.8	500	500	550	28	21.6	604.8
							100	100	150	8	1.2	9.6
					Итого:	112.8					Итого:	614.4

Примечания

1. Настоящий чертеж рассматривать совместно с листами АС-11 (альбомы I, II) АС-16 (альбом III).
2. Сварные швы h=6 мм.
3. Сварку производить электродами типа Э-42 ГОСТ 9467-60.

1974г	Аэротенки-смесители трехкоридорные с размерами коридора 6×5×60м из сборного железобетона	Подвижная и неподвижная опоры. Спецификация опор на аэротенк.	Типовой проект 902-2-269	Альбом VI	Лист АС-19

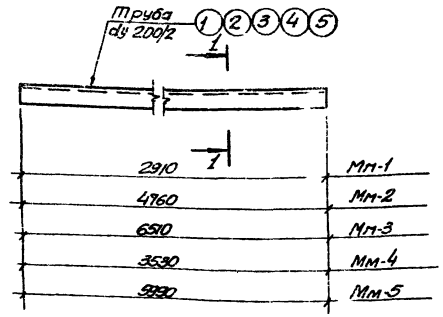

Мм-1; Мм-2; Мм-3; Мм-4; Мм-5

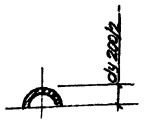

1-1

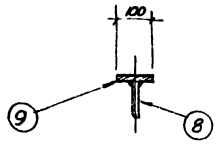

2-2

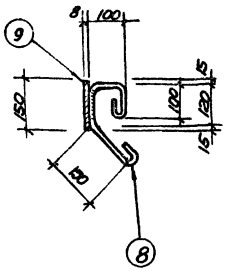

3-3

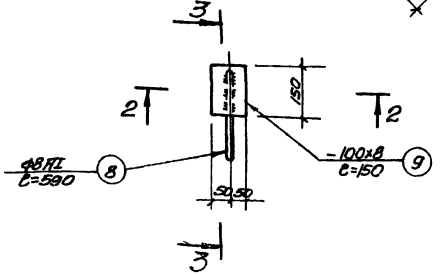

Мм-8

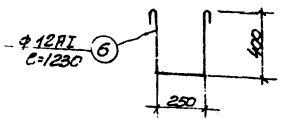

Мм-6

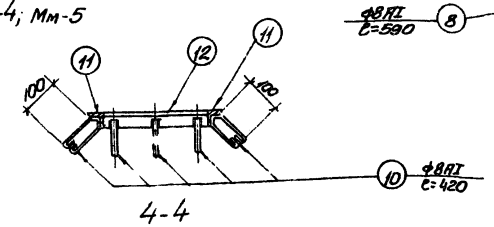

4-4

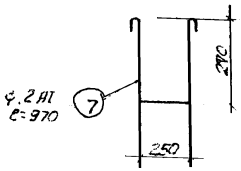

Мм 7

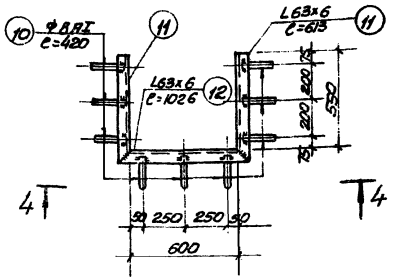

Мм 9

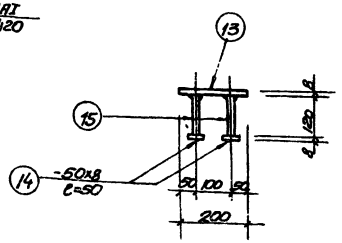

5-5

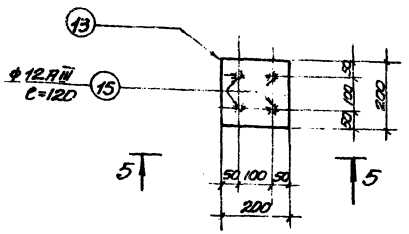

Мм-10

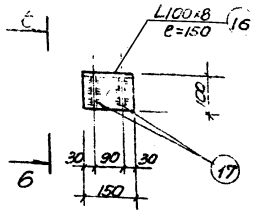

Мм 11

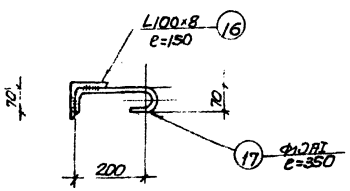

6-6

Спецификация металла на 1 марку

Марка	N поз	Профиль	Длина мм	кол-во штук	Вес кг 1 штук	Вес кг всех	Вес кг марки	Примечания
Мм-1	1	Труба dy 200/2 δст=6мм	2910	1	45.9	45.9	45.9	
Мм-2	2	Труба dy 200/2 δст=6мм	4760	1	75.0	75.0	75.0	
Мм-3	3	Труба dy 200/2 δст=6мм	6510	1	102.6	102.6	102.6	
Мм-4	4	Труба dy 200/2 δст=6мм	3580	1	56.6	56.6	56.6	
Мм-5	5	Труба dy 200/2 δст=6мм	5990	1	94.4	94.4	94.4	
Мм-6	6	ф12 AI	1230	1	1.1	1.1	1.1	
Мм-7	7	ф12 AI	970	1	0.9	0.9	0.9	
Мм-8	8	ф8 AI	590	1	0.2	0.2	1.1	
	9	-100x8	150	1	0.9	0.9		
Мм-9	10	ф8 AI	420	10	0.2	2.0	13.2	
	11	L63x6	613	2	3.5	7.0		
	12	L63x6	726	1	4.2	4.2		
Мм-10	13	-200x8	200	1	2.5	2.5		
	14	-50x8	50	4	0.2	0.8		
	15	ф12 AIII	120	4	0.1	0.4		
Мм-11	16	L100x8	150	1	0.8	1.8	2.2	
	17	ф10 AI	350	2	0.2	0.4		
	18	кожух dy 400 δст=7мм.	5300	1	383.5	383.5	383.5	

Примечания

1. Марка стали для закладных марок принята в ст3 кп 2 с гарантиями свариваемости по ГОСТ 380-71.*
2. Толщину сварных швов принять по наименьшей толщине свариваемых элементов.
3. Сварку производить электродами типа Э42А ГОСТ 9467-60 для стали класса AI, для стали класса AIII-350А.

1974г	Аэротенки смесители трехкоридорные с размерами коридора 6х5х60м из сборного железобетона	Монолитный железобетон Закладные марки Мм-1 - Мм-11	Типовой проект 902 2 2.69	Альбом VI	Лист АС-20

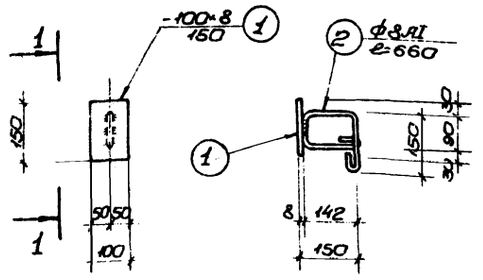

М-1 1-1

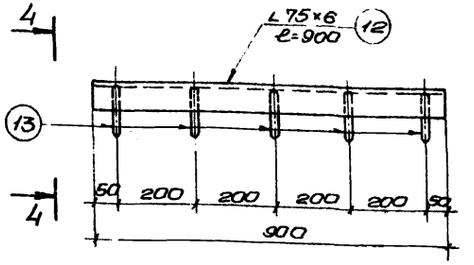

М-6

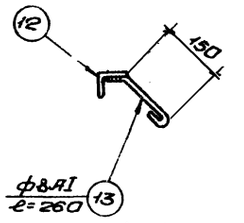

4-4

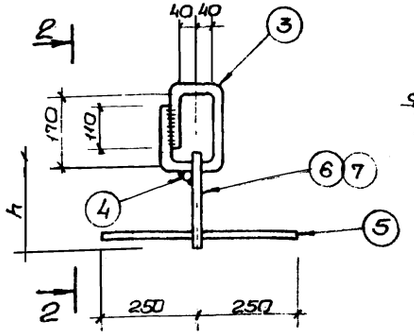

М-2, М-3

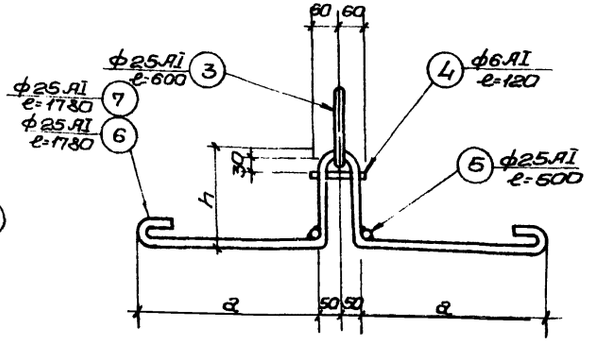

2-2

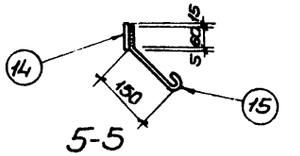

5-5

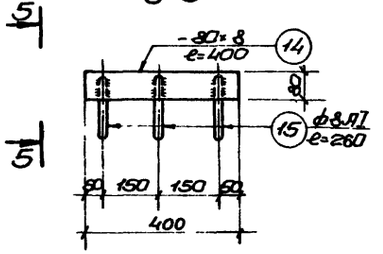

М-7

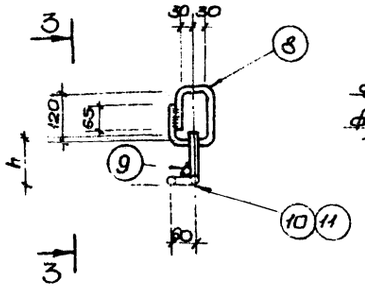

М-4, М-5

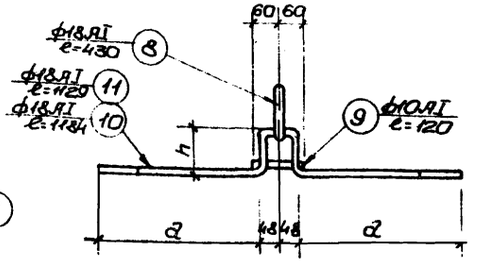

3-3

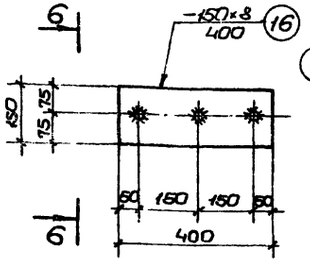

М-8

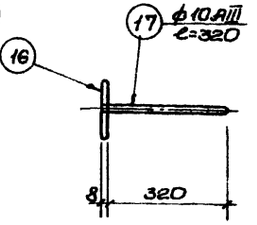

6-6

Спецификация металла на 1 марку

Марка	№ поз.	Профиль	Длина мм	Количество штук	Вес кг: 1 штуки	Вес кг: всех	Марки	Примечания
М-1	1	-100×8	150	1	0.9	0.9	1.2	
	2	ф8 AI	660	1	0.3	0.3		
М-2	3	ф25 AI	600	1	2.3	2.3	13.0	
	4	ф6 AI	120	1	0.03	0.03		
	5	ф25 AI	500	2	1.9	3.8		
	6	ф25 AI	1780	1	6.9	6.9		
М-3	3	ф25 AI	600	1	2.3	2.3	13.0	
	4	ф6 AI	120	1	0.03	0.03		
	5	ф25 AI	500	2	1.9	3.8		
	7	ф25 AI	1780	1	6.9	6.9		
М-4	8	ф18 AI	430	1	0.9	0.9	3.4	
	9	ф10 AI	120	1	0.07	0.07		
	10	ф18 AI	1184	1	2.4	2.4		
М-5	8	ф18 AI	430	1	0.9	0.9	3.2	
	9	ф10 AI	120	1	0.07	0.07		
	11	ф18 AI	1129	1	2.2	2.2		
М-6	12	L75×6	900	1	6.2	6.2	6.7	
	13	ф8 AI	260	5	0.1	0.5		
М-7	14	-80×8	400	1	2.0	2.0	2.3	
	15	ф8 AI	260	3	0.1	0.3		
М-8	16	-150×8	400	1	3.8	3.8	4.4	
	17	ф10 AIII	320	3	0.2	0.6		

Примечания

1. Марка стали для закладных марок принята в ст.3 кп 2 с гарантиями свариваемости по ГОСТ 380-71*.
2. Толщину сварных швов принять по наименьшей толщине свариваемых элементов.
3. Сварку производить электродами типа Э42А ГОСТ 9467-60 для стали класса AI, для стали класса AIII - В500А.

Таблица геометрических размеров монтажных петель (мм)

Марка монтажной петли	Ø арматуры	h	a
М-2	25 AI	140	570
М-3	25 AI	245	470
М-4	18 AI	120	390
М-5	18 AI	115	335

1974г	Аэротенки-смесители трехкоридорные с размерами коридора 6×5×60м из сборного железобетона	Сборные железобетонные элементы. Закладные марки М- ÷ М-8	Типовой проект 902-2-269	Альбом VI	Лист АС-21

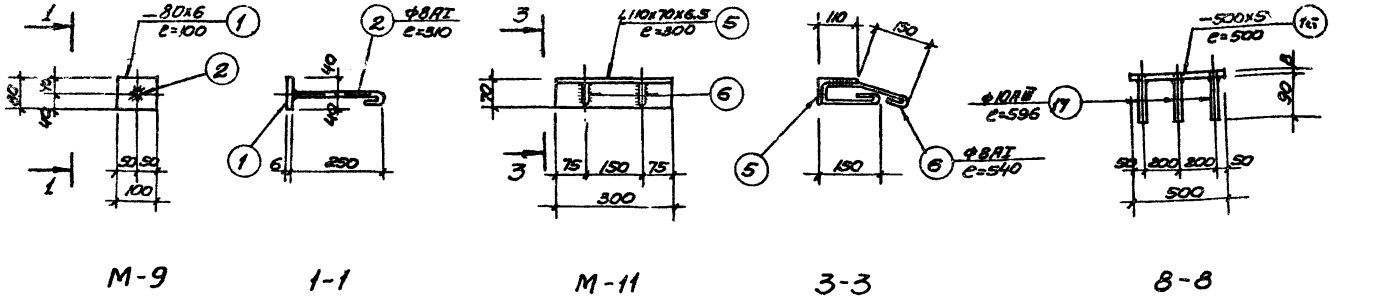

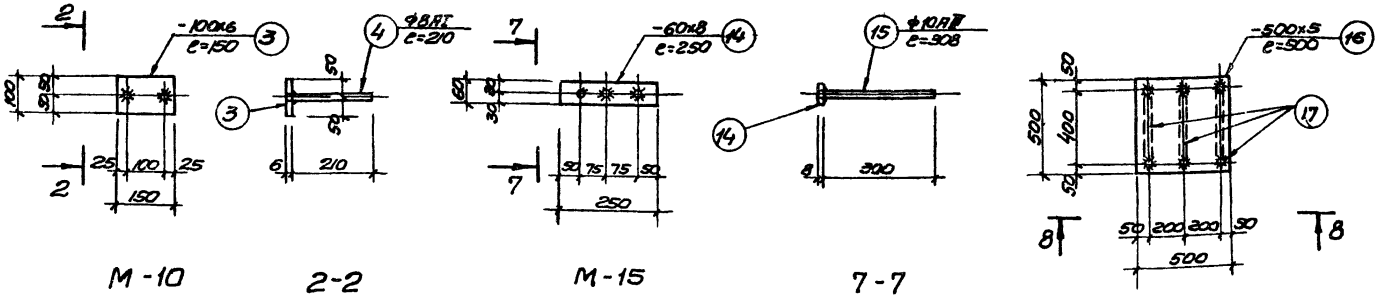

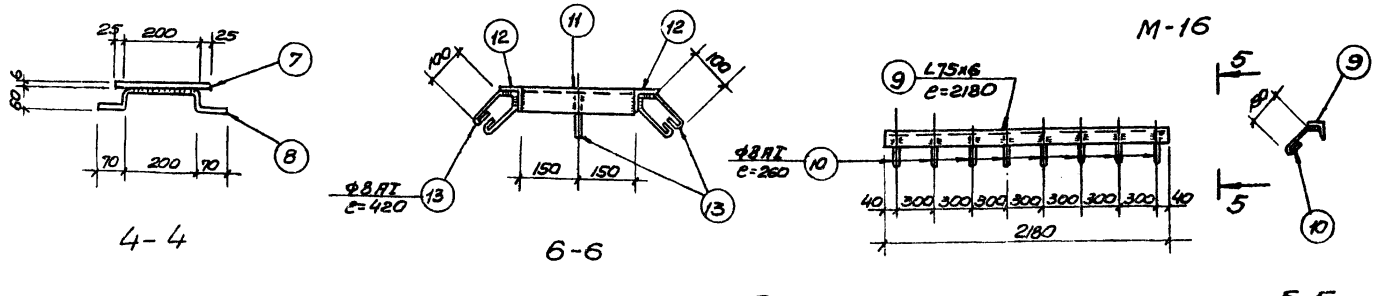

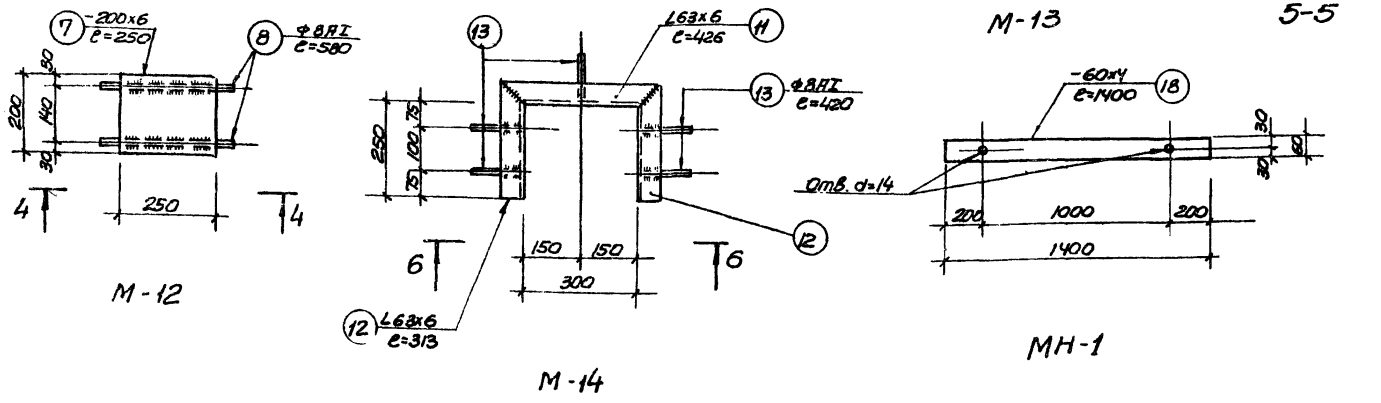

Спецификация металла на 1 марку

Марка	№ поз	Профиль	Длина мм	Количество штук	Вес кг: 1 штуки	Вес кг: всех	Марки	Примечания
М-9	1	-80х6	100	1	0.4	0.4	0.5	
	2	ф8АI	310	1	0.1	0.1		
М-10	3	-100х6	150	1	0.7	0.7	0.9	
	4	ф8АI	210	2	0.1	0.2		
М-11	5	L110х70х6.5	300	1	2.7	2.7	3.1	
	6	ф8АI	540	2	0.2	0.4		
М-12	7	-200х6	250	1	2.4	2.4	2.8	
	8	ф8АI	580	2	0.2	0.4		
М-13	9	L75х6	2180	1	15.0	15	15.8	
	10	ф8АI	260	8	0.1	0.8		
М-14	11	L63х6	426	1	2.4	2.4	7.0	
	12	L63х6	313	2	1.8	3.6		
	13	ф8АI	420	5	0.2	1.0		
М-15	14	-60х8	250	1	0.9	0.9	1.5	
	15	ф10АIII	308	3	0.2	0.6		
М-16	16	-500х5	500	1	9.8	9.8	11.0	
	17	ф10АIII	596	3	0.4	1.2		
МН-1	18	-60х4	1400	1	2.6	2.6	2.6	
МБ-1	19	I10	1440	1	14.6	14.6	14.6	
МБ-2	20	I10	1940	1	16.7	16.7	16.7	

Примечания

1. Марка стали для закладных марок принята В ст 3 кп 2 с гарантиями свариваемости по ГОСТ 380-71*
2. Толщину сварных швов принять по наименьшей толщине свариваемых элементов
3. Сварку производить электродами типа Э42А ГОСТ 9467-60 для стали класса АI, для стали класса АIII-Э50А.

1974г	Аэротенки-смесители трехкоридорные с размерами коридора 6х5х60м из сборного железобетона	Сборные железобетонные элементы. Закладные марки М-9÷М-16, МН-1, МБ-1, МБ-2	Типовой проект 902-2-2.69	Альбом VI	Лист АС-22

г. Москва

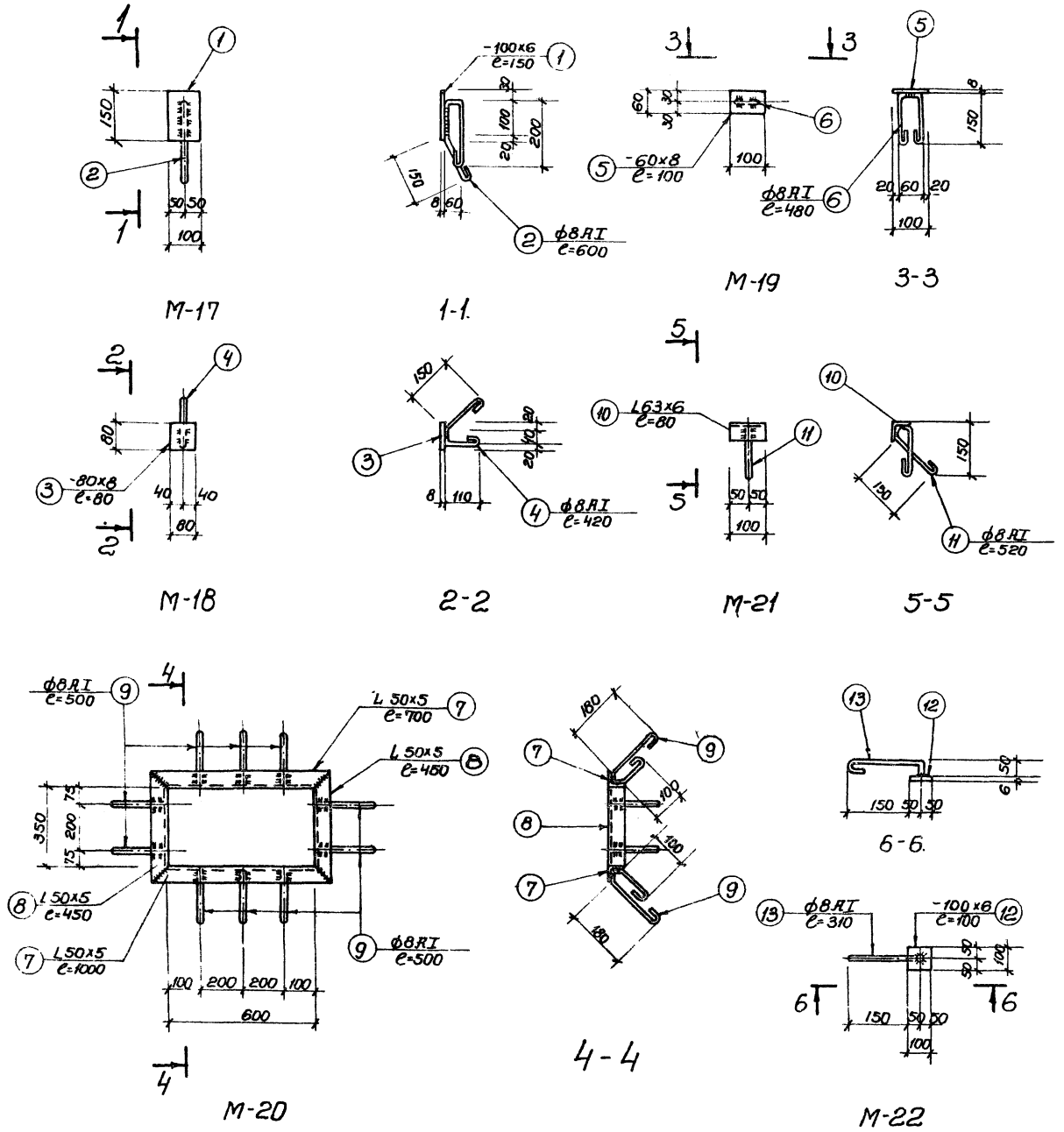

Спецификация металла на 1 марку.

Марка	N поз.	Профиль	Длина мм	К-во штук	Вес кг 1 штуки	Вес кг Всех	Вес кг Марки	Примечания
М-17	1	-100×8	150	1	0.9	0.9	1.1	
	2	ф8АI	600	1	0.2	0.2		
М-18	3	-80×8	80	1	0.4	0.4	0.6	
	4	ф8АI	420	1	0.2	0.2		
М-19	5	-60×8	100	1	0.4	0.4	0.6	
	6	ф8АI	480	1	0.2	0.2		
М-20	7	L50×5	700	2	2.7	5.4	10.8	
	8	L50×5	450	2	1.7	3.4		
	9	ф8АI	500	10	0.2	2.0		
М-21	10	L63×6	100	1	0.6	0.6	0.8	
	11	ф8АI	520	1	0.2	0.2		
М-22	12	-100×6	100	1	0.5	0.5	0,6	
	13	ф8АI	310	1	0.1	0.1		

Примечания:

1. Марка стали для закладных марок принята В ст 3 КП2 с гарантиями свариваемости по ГОСТ 380-71* при t ≥ 30°С
2. Толщину сварных швов принять по наименьшей толщине свариваемых элементов.
3. Сварку производить электродами типа Э42А ГОСТ 9467-60 для стали класса АI, для стали класса АIII-Э50А.
4. При температуре -30° > t ≥ 40°С марка стали принимается В Ст.3 ПС6 с гарантиями свариваемости по ГОСТ 380-71*

1974г	Аэротенки-смесители трехкоридорные с размерами коридора 6×5×60м из сборного железобетона	Сборные железобетонные элементы. Закладные марки М 17÷М-22	Типовой проект 902-2-269	Альбом VI	Лист АС-23

Спецификация закладных марок на аэротенк:

2х секционный аэротенк

Наименование конструкции		Марка изделия	Количество штук	Масса кг 1 штуки	Масса кг Всех	Примечания
Монолитный железобетон	Вариант с трубами	Мм-1	2	45.9	91.8	5 рядов аэраторов
		Мм-6	184	1.1	202.4	
		Мм-7	206	0.9	185.4	
		Мм-2	2	75.0	150.0	10 рядов аэраторов
		Мм-6	224	1.1	246.4	
		Мм-7	576	0.9	518.4	
		Мм-3	2	102.6	205.2	15 рядов аэраторов
		Мм-6	264	1.1	290.4	
		Мм-7	936	0.9	842.4	
	Вариант с каналами	Мм-2	2	75.0	150.0	5 рядов аэраторов
		Мм-4	2	55.6	111.2	10 рядов аэраторов
		Мм-5	2	94.4	188.8	15 рядов аэраторов
		Мм-8	28	1.1	30.8	
		Мм-9	2	13.2	26.4	
		Мм-10	52	3.7	192.4	Только для варианта с пеногашением
Сборные железобетонные конструкции		М-1	180	1.2	216.0	
		М-2	12	13.0	156.0	
		М-3	12	13.0	156.0	
		М-4	144	3.4	489.6	
		М-5	144	3.2	460.8	
		М-6	2	6.7	13.4	
		М-7	44	2.3	101.2	
		М-8	44	4.4	193.6	
		М-9	152	0.5	76.0	
		М-10	112	0.9	100.8	5 и 10 рядов аэраторов
		М-10	136	0.9	122.4	15 рядов аэраторов
		М-11	4	3.1	12.4	
		М-12	10	2.8	28.0	
		М-13	12	15.8	189.6	5 и 10 рядов аэраторов
		М-13	24	15.8	379.2	15 рядов аэраторов
		М-14	2	7.0	14.0	
		М-15	16	1.5	24.0	
		М-16	8	16.6	132.8	
		М-17	216	1.1	237.6	
		М-18	72	0.6	43.2	
		М-19	44	0.6	26.4	
		М-20	34	10.8	367.2	
		М-21	72	0.8	57.6	
		М-22	8	0.6	4.8	
		МБ-1	26	14.6	379.6	
		МБ-2	6	16.7	100.2	

3х секционный аэротенк

Наименование конструкции		Марка изделия	Количество штук	Масса кг 1 штуки	Масса кг Всех	Примечания
Монолитный железобетон	Вариант с трубами	Мм-1	3	45.9	137.7	5 рядов аэраторов
		Мм-6	276	1.1	303.6	
		Мм-7	324	0.9	291.6	
		Мм-2	3	75.0	225.0	10 рядов аэраторов
		Мм-6	336	1.1	369.6	
		Мм-7	864	0.9	777.6	
		Мм-3	3	102.6	307.3	15 рядов аэраторов
		Мм-6	396	1.1	435.6	
		Мм-7	1404	0.9	1263.6	
	Вариант с каналами	Мм-4	3	55.6	166.8	5 рядов аэраторов
		Мм-2	3	75.0	225.0	10 рядов аэраторов
		Мм-5	3	94.4	283.2	15 рядов аэраторов
		Мм-8	28	1.1	30.8	
		Мм-9	3	13.2	39.6	
		Мм-10	72	3.7	266.4	Только для варианта с пеногашением
Сборные железобетонные конструкции		М-1	210	1.2	252.0	
		М-2	18	13.0	234.0	
		М-3	18	13.0	234.0	
		М-4	216	3.4	734.4	
		М-5	216	3.2	691.2	
		М-6	3	6.7	20.1	
		М-7	66	2.3	151.8	
		М-8	66	4.4	290.4	
		М-9	300	0.5	150.0	
		М-10	200	0.9	187.2	5 и 10 рядов аэраторов
		М-10	240	0.9	216.0	15 рядов аэраторов
		М-11	6	3.1	18.6	
		М-12	20	2.8	56.0	
		М-13	8	15.8	126.4	5 и 10 рядов аэраторов
		М-13	16	15.8	252.8	15 рядов аэраторов
		М-14	3	7.0	21.0	
		М-15	24	1.5	36.0	
		М-16	12	16.6	199.2	
		М-17	324	1.1	356.4	
		М-18	104	0.6	62.4	
		М-19	66	0.6	39.6	
		М-20	51	10.8	550.8	
		М-21	104	0.8	83.8	
		М-22	12	0.6	7.2	
		МБ-1	36	14.6	525.6	
		МБ-2	9	16.7	150.3	

4х секционный аэротенк

Наименование конструкции		Масса изделия	Количество штук	Масса кг 1 штуки	Масса кг Всех	Примечания
Монолитный железобетон	Вариант с трубами	Мм-1	4	45.9	183.6	5 рядов аэраторов
		Мм-6	368	1.1	404.8	
		Мм-7	432	0.9	388.8	
		Мм-2	4	75.0	300.0	10 рядов аэраторов
		Мм-6	448	1.1	536.8	
		Мм-7	1152	0.9	1036.8	
		Мм-3	4	102.6	410.4	15 рядов аэраторов
		Мм-6	528	1.1	580.8	
		Мм-7	1872	0.9	1684.8	
	Вариант с каналами	Мм-4	4	55.6	222.4	5 рядов аэраторов
		Мм-2	4	75.0	300.0	10 рядов аэраторов
		Мм-5	4	94.4	377.6	15 рядов аэраторов
		Мм-8	36	1.1	39.6	
		Мм-9	4	13.2	52.8	
		Мм-10	92	3.7	340.4	Только для варианта с пеногашением
Сборные железобетонные конструкции		М-1	240	1.2	288.0	
		М-2	24	13.0	312.0	
		М-3	24	13.0	1659.2	
		М-4	288	3.4	979.2	
		М-5	288	3.2	921.6	
		М-6	4	6.7	26.8	
		М-7	88	2.3	202.4	
		М-8	88	4.4	387.2	
		М-9	444	0.5	222.0	
		М-10	304	0.9	273.6	5 и 10 рядов аэраторов
		М-10	344	0.9	309.6	15 рядов аэраторов
		М-11	8	3.1	24.8	
		М-12	30	2.8	84.0	
		М-13	20	15.8	316.0	5 и 10 рядов аэраторов
		М-13	40	15.8	632.0	15 рядов аэраторов
		М-14	4	7.0	28.0	
		М-15	32	1.5	48.0	
		М-16	16	16.6	265.6	
		М-17	432	1.1	475.2	
		М-18	144	0.6	86.4	
		М-19	88	0.6	52.8	
		М-20	76	10.8	820.8	
		М-21	144	0.8	115.2	
		М-22	16	0.6	9.6	
		МБ-1	48	14.6	700.8	
		МБ-2	12	16.7	200.4	

1974г	Аэротенки-смесители трехкоридорные с размерами коридора 6х5х60м из сборного железобетона	Спецификация закладных марок на аэротенк	Типовой проект 902-2-269	Альбом VI	Лист АС-24

14107-06

gost.e-ecolog.ru