Типовая документация на строительные системы
и изделия зданий и сооружений

серия 3.014.1-2

РАЗГРУЗОЧНЫЕ ЖЕЛЕЗНОДОРОЖНЫЕ ЭСТАКАДЫ ДЛЯ СКЛАДОВ МИНЕРАЛЬНЫХ УДОБРЕНИЙ ВЫСОТОЙ 3,0; 4,5; 6,0 и 7,5 м

Выпуск 1

Железобетонные конструкции
Рабочие чертежи

gost.e-ecolog.ru

ЦЕНТРАЛЬНЫЙ ИНСТИТУТ ТИПОВОГО ПРОЕКТИРОВАНИЯ
ГОССТРОЯ СССР
КИЕВСКИЙ ФИЛИАЛ
г. Киев-57 ул. Эжена Потье № 12

65/65
Заказ № 5051 Инв. 9180/2 Тираж 700

Сдано в печать 10 X 1966 Цена 3-61

Типовая документация на строительные системы
и изделия зданий и сооружений

серия 3.014.1-2

РАЗГРУЗОЧНЫЕ ЖЕЛЕЗНОДОРОЖНЫЕ ЭСТАКАДЫ ДЛЯ СКЛАДОВ МИНЕРАЛЬНЫХ УДОБРЕНИЙ ВЫСОТОЙ 3,0; 4,5; 6,0 и 7,5 м

ВЫПУСК **1**

ЖЕЛЕЗОБЕТОННЫЕ КОНСТРУКЦИИ
РАБОЧИЕ ЧЕРТЕЖИ

Разработаны Киевским филиалом
института Гипротранслуть
Главный инженер филиала Ю.Я Чернявский
Главный инженер проекта Ю.А К[illegible]ацкий

Утверждены Министерством
сельского хозяйства СССР протокол №67-ЭГ
от 13 августа 1984 г.

Содержание альбома

Поз.	Обозначение	Наименование	Страница	Примечание
1	3.014.1-2.1-00 00 СА	Содержание	2	
2	-00 00 ТО	Техническое описание	5	
3	-00 00 ОВ	Выборка стали	6	
4	-01 00 СБ	Блок пролетного строения		
		Сп = 5,95 м БКНБ6-4с^{а}	7	
5	-01 00 ОС	Блок пролетного строения Сп-5,95м		
		БКНБ6-4с^{а} Спецификация	9	
6	-01 01	Стержень арматурный	11	
7	-01 02	Стержень арматурный	11	
8	-01 03	Стержень арматурный	12	
9	-01 04	Стержень арматурный	12	
10	-0105	Каркас КР1	13	
11	-0106	Каркас КР2	13	
12	-0107	Изделие закладное МН1	14	
13	-0108	Изделие закладное МН2, МН10	14	
14	-0109	Изделие закладное МН3	15	
15	-0110	Изделие закладное МН4	15	
16	-02 00 СБ	Блок Ш1	16	
17	-02 00 ОС	Блок Ш1 Спецификация	18	
18	-02 01	Сетка С-1	19	
19	-02 02	Сетка С-2	19	
20	-02 03	Сетка С-3	20	
21	-0204	Стержень арматурный	20	
22	-0205	Стержень арматурный	21	
23	-0206	Изделие закладное МН5	21	
24	-03 00 СБ	Блок БД-1	22	
25	-03 00 ОС	Блок БД-1 Спецификация	24	
26	-0301	Сетка С-1	25	
27	-0302	Сетка С-2	25	
28	3.014.1-2.1-03 03	Сетка С-3	26	
29	-0304	Стержень арматурный	26	
30	-0305	Петля	27	
31	-0306	Петля	27	
32	-04 00 СБ	Блок Т1	28	
33	-04 00 ОС	Блок Т1 Спецификация	29	
34	-04 01	Сетка С-1	30	
35	-04 02	Петля	30	
36	-0403	Стержень арматурный	31	
37	-05 00 СБ	Блок ПБ1	32	
38	-05 00 ОС	Блок ПБ1 Спецификация	33	
39	-05 01	Сетка С-1	34	
40	-05 02	Сетка С-2	34	
41	-0503	Петля	35	
42	-0504	Стержень арматурный	35	
43	-0505	Изделие закладное МН6	36	
44	-06 00 СБ	Блок пролетного строения		
		Сп-12,2 м БПС-1	37	
45	-06 00 ОС	БПС-1 Спецификация	39	
46	-0601	Стержень арматурный	41	
47	-0602	Стержень арматурный	41	
48	-0603	Стержень арматурный	42	

9180/2 2

Н.контр.	Лернова	
ГИП	Курбацкий	
Нач.отд	Анисимов	
Гл.спец.	Титов	
Рук.гр.	Виноградов	
Ст.инж.	Веренич	
Инженер	Фердман	

3.014.1 – 2.1-00 00 СА

Содержание

Стадия	Лист	Листов
РП	1	3

Гипротранспуть Киевский филиал

Копир Перова

Формат А3

Инв.№ подл. | Подпись и дата | Взам.инв.№

Содержание альбома

Поз.	Обозначение	Наименование	Страница	Примечание
49	3.014.1-2.1-06 04	Стержень арматурный	42	
50	-0605	Стержень арматурный	43	
51	-0606	Стержень арматурный	43	
52	-0607	Стержень арматурный	44	
53	-0608	Стержень арматурный	44	
54	-0609	Стержень арматурный	45	
55	-0610	Стержень арматурный	45	
56	-0611	Стержень арматурный	46	
57	-0612	Стержень арматурный	46	
58	-0613	Изделие закладное МН8	47	
59	-0614	Изделие закладное МН9	47	
60	-0615	Стержень арматурный	48	
61	-0616	Сетка С-1	48	
62	-0617	Изделие закладное МН7	49	
63	-0618	Петля	49	
64	-0619	Сетка С2	50	
65	-0620	Стержень арматурный	50	
66	-0621	Изделие закладное МН12	51	
67	-0700 СБ	Блок Ш3а Сборочный чертеж	52	
68	-0700 ОС	Блок Ш3а Спецификация	55	
69	-0701	Сетка арматурная С-1	57	
70	-0702	Сетка арматурная С-3	57	
71	-0703	Сетка арматурная С-2	58	
72	-0704	Сетка арматурная С-4	58	
73	-0705	Каркас КР1	59	
74	-0706	Каркас КР2	59	
75	-0707	Изделие закладное МН13	60	
76	-0708	Изделие закладное МН14	60	
77	-0709	Стержень арматурный	61	
78	3.014.1-2.1-0710	Стержень арматурный	61	
79	-0711	Стержень арматурный	62	
80	-0800 СБ	Насадка НУМ 9а Сборочный чертеж	63	
81	-0800 ОС	Насадка НУм 9а Спецификация	67	
82	-0801	Каркас КР1	69	
83	-0802	Каркас КР2	69	
84	-0803	Каркас КР3	70	
85	-0804	Стержень арматурный	71	
86	-0805	Стержень арматурный	71	
87	-0806	Стержень арматурный	72	
88	-0807	Стержень арматурный	72	
89	-0808	Стержень арматурный	73	
90	-0809	Стержень арматурный	73	
91	-0810	Стержень арматурный	74	
92	-0811	Стержень арматурный	74	
93	-0812	Стержень арматурный	75	
94	-0813	Стержень арматурный	75	
95	-0814	Стержень арматурный	76	
96	-0815	Стержень арматурный	76	
97	-0816	Стержень арматурный	77	

9180/2

Н.контр.	Леонова	
ГИП	Курбацкий	
Нач.отд.	Анисимов	
Гл.спец.	Титов	
Рук.гр.	Виноградов	
Ст.инж.	Веренич	
Инженер	Сверстюка	
Копир	Перова	

3.014-1-2.1-00 00 СА

Содержание

Стадия	Лист	Листов
РП	2	

Гипротранслуть Киевский филиал

Формат А3

Содержание альбома

Поз.	Обозначение	Наименование	Страница	Примечание
98	3.014.1-2.1-08 17	Стержень арматурный	77	
99	-08 18	Стержень арматурный	78	
100	-08 19	Стержень арматурный	78	
101	-08 20	Стержень арматурный	79	
102	-08 21	Стержень арматурный	79	
103	-09 00 СБ	Насадка Н2ª Сборочный чертеж	80	
104	-09 00 ОС	Насадка Н2ª Спецификация	83	
105	-09 01	Каркас КР1	85	
106	-09 02	Каркас КР2	85	
107	-09 03	Каркас КР3	86	
108	-09 04	Стержень арматурный	86	
109	-0905	Стержень арматурный	87	
110	-0906	Стержень арматурный	87	
111	-0907	Стержень арматурный	88	
112	-0908	Стержень арматурный	88	
113	-0909	Стержень арматурный	89	
114	-0910	Стержень арматурный	89	
115	-0911	Стержень арматурный	90	
116	3.014.1-2.1-09 12	Стержень арматурный	90	
117	-09 13	Стержень арматурный	91	
118	-0914	Стержень арматурный	91	
119	-10 00 СБ	Блок шкафной стенки БС-1 Сборочный чертеж	92	
120	-10 01	Стержень арматурный	93	

9180/2

Н.контр.	Леонова	
ГИП	Курбацкий	
Нач.отд.	Анисимов	
Гл.спец.	Титов	
Рук.гр.	Виноградов	
Ст.инж.	Семенюк	
Инженер	Свертилко	
Копир	Перова	

3.014.1-2.1-00 00 СА

Содержание

Стадия	Лист	Листов
РП	3	

Гипротрансгаз Киевский филиал

Формат А3

1. Состав альбома

1.1. Альбом содержит рабочие чертежи блоков пролетных строений, опор и арматурных изделий к ним.

1.2 Сборные железобетонные элементы изготавливаются из гидротехнического бетона по ГОСТ 4795-68 М-300 Мрз 300 на сульфатостойком цементе, по водонепроницаемости не ниже В6.

1.3 На прямолинейные стержни чертежи не разрабатывались. Все необходимые сведения для их изготовления приведены в спецификации к сборному чертежу железобетонного или арматурного изделия.

2. Технические требования

2.1 Вся арматура принята по ГОСТ 5781-82. Марки арматурных сталей должны соответствовать требованиям в зависимости района строительства и наличия сварных соединений. Для сварных соединений должна применяться сталь с гарантией свариваемости.

2.2 Для закладных изделий должна применяться сталь марки ВСт 3сп 5 по ГОСТ 380-71*.

2.3 Все плоские и пространственные сетки и каркасы изготавливать контактной точечной сваркой.

2.4 Плоские каркасы изготовляемые на автоматических и полуавтоматических линиях, могут применяться как законченное изделие или полуфабрикат, подлежащий доработке (приварке дополнительных стержней). Приварку дополнительных стержней можно производить на одноточечных машинах.

2.5 Пространственные каркасы представляют жесткие объёмные арматурные блоки, состоящие из плоских каркасов, сеток, отдельных стержней и закладных деталей, изготовляемые в кондукторе путем объединения при помощи контактной сварки крестообразных пересечений арматуры. При отсутствии электросварочных клещей допускается изготавливать сетки, плоские и пространственные каркасы вязаными.

2.6 В плоских сетках стеновых плит обязательна сварка двух крайних стержней в каждом пересечении. Остальные пересечения допускается сваривать через одно.

2.7 Закладные изделия изготавливать при помощи автоматической сварки под флюсом. Допускается приварка анкерных стержней в отверстие с раззенковкой при отсутствии оборудования для сварки под флюсом.

2.8 При выполнении арматурных работ должны выполняться требования:

1) СНиП III - 43-75 „Мосты и трубы";

2) СН 393-78 „Инструкция по сварке соединений арматуры и закладных деталей железобетонных конструкций;"

3) СН 313-65 „Инструкция по технологии изготовления и установки стальных закладных деталей в сборных железобетонных и бетонных изделиях."

2.9. Контроль качества и приемку арматурных изделий выполнять по ГОСТ 10922-75 „Арматурные изделия и закладные детали сварные для железобетонных конструкций Технические требования и методы испытаний."

2.10 При заготовке арматуры учесть, что размеры хомутов и гнутых стержней даны по внутренним граням.

9180/2

Н.контр.	Леонова		3.014.1-2-1-00 00 ТО	
ГИП	Курбацкий			
Нач.отд.	Анисимов		Техническое описание	Стадия: РП; Лист: 1; Листов: 1
Гл.спец.	Титов			Гипротранслуть, Киевский филиал
Рук.гр.	Виноградов			
Ст.инж.	Семенюк			
Инж.	Семенюк			
Копиров	Лерова			Формат А3

Марка элемента	Арматурные изделия															Закладные изделия										Всего
	Арматурная сталь по ГОСТ 5781-75															Прокатная сталь							Арматурная сталь				
	класс А-I								класс А-II														класс А-II				
	ф мм								ф мм														ф мм				
	6	8	10	16	20	25	28	Итого	10	12	16	20	22	25	28	Итого	∠100×8	∠75×8	δ=6	δ=12	δ=14	dy=25	метизы	10	12	20	22	Итого	
БКНБ6-4с[а]	5.49	—	—	—	—	14,94	—	20,43	18,51	198,17	—	87,42	—	—	239,1	543,2	1452	—		16,96	29,34	6.02		12.9	16.96			241.78	805, 41
Ш1	—	33,34	—	7,92	—	—	—	41,26	—	111,5	—	—	—	—	—	111,5		46,9				1.28		3.02				51,2	203, 96
БД1	—	30,52		10,12	—	—	—	40,64	—	49,04	—	—	—	—	—	49.04													89, 68
Т1		11,14	1,86					13,0																					13,00
ПБ-1		6, 72		8,48				15,2		64, 55						64.55			5,68						0,64			6,32	86.07
БПС-1	9.2	38,28	45				51,6	144,1	197,37	71, 82					1601,6	1871,0	1488			9.4		1,06	8,2	9,7		21	72,2	270,36	2285, 46
Ш3[а]		38,6			37,8			76,4	40,0	146.0			419,6			605,6			16,88			14,56			5,84			37,28	719, 30
НУМ 9[а]			365,1				20,2	385,3			337,6	260,3				597,9													983,20
Н2[а]	33,7	72,5	169,0			59,7		334,9			285,7			311,1		596,8			3,76						2,56				938,02
БС-1		8,6						8,6		20, 76						20,76						3,44						3, 44	32,80

9180/2 6

Н.контр.	Леднова		3.014.1-2.1-00 00 ОВ
ГИП	Курбацкий		
Нач.отд.	Анисимов		
Гл.спец.	Титов		Выборка стали
Рук.гр.	Виноградов		
Ст.инж.	Веренич		
Инж.	Гардман		
Копир	Перова		

Стадия	Лист	Листов
РП	1	1

Гипротранслуть Киевский филиал

Формат А3

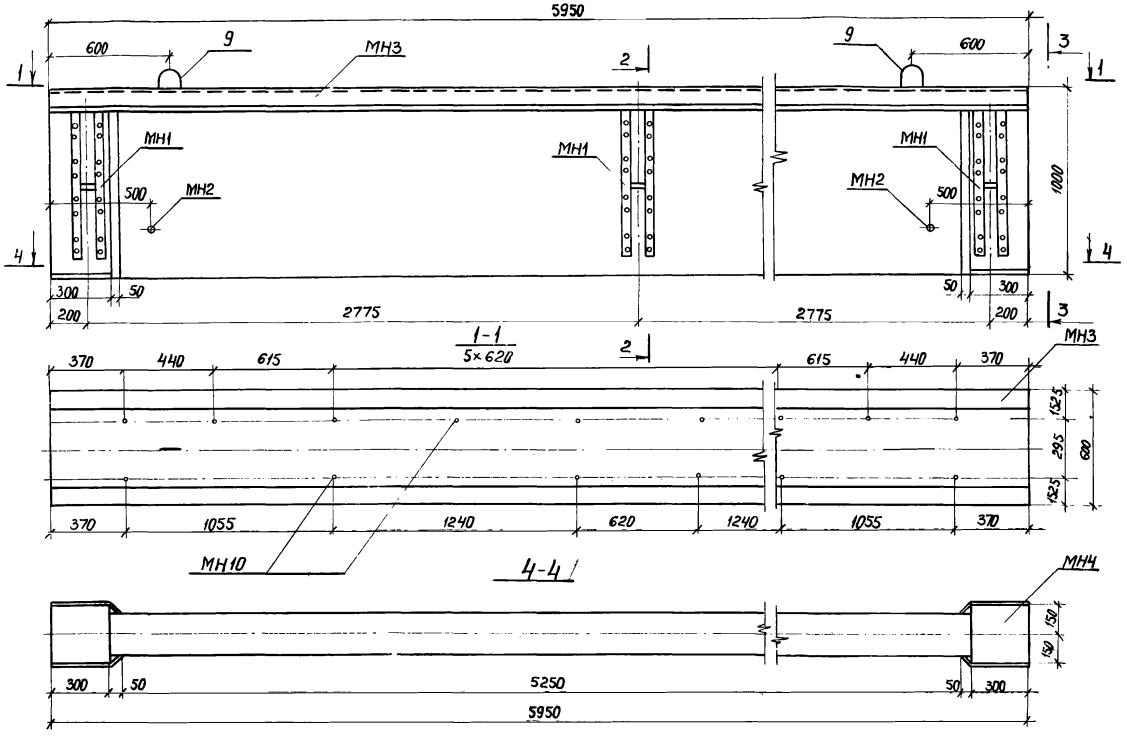

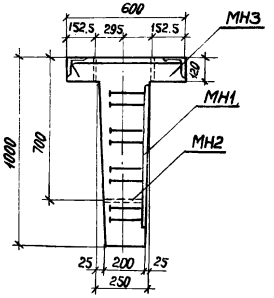

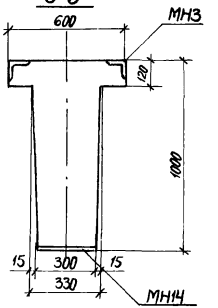

9180/2 7

			3.014.1-2.1-01 00 СБ		
Н.контр.	Леонова				
ГИП	Курбацкий			Стадия	Масса	Масшт.
Нач.отд.	Анисимов			РП	4200кг	
Гл.спец.	Титов		БКНБ6-4с^{а}		
Рук.гр.	Виноградов			Лист 1	Листов 2
Ст.инж.	Семенюк				
Инженер	Волкова			Гипротранслуть Киевский филиал	

Копир Перова

Формат А3

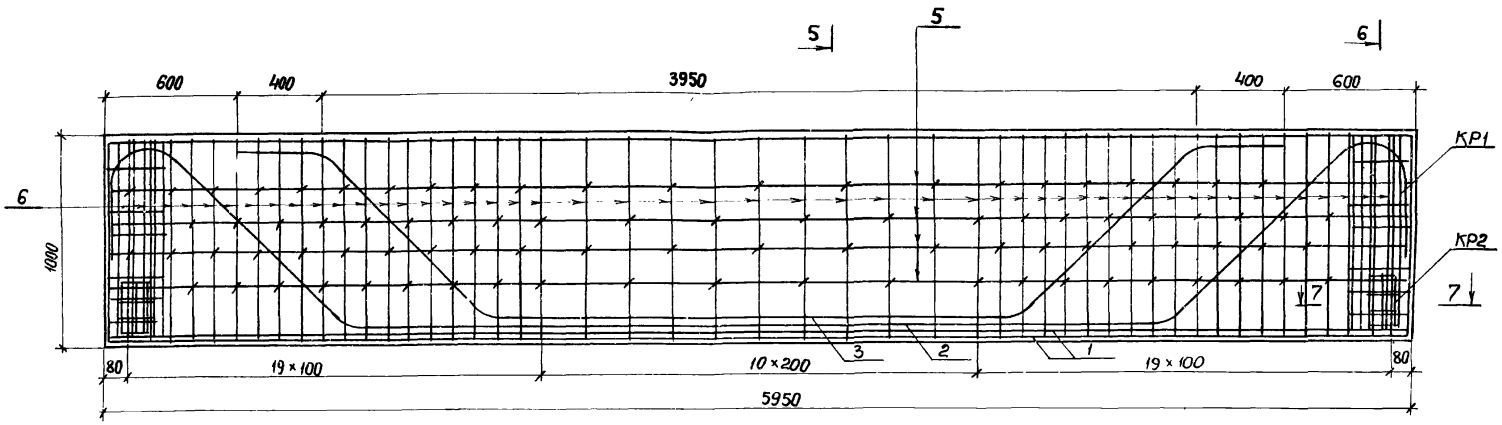

5-5

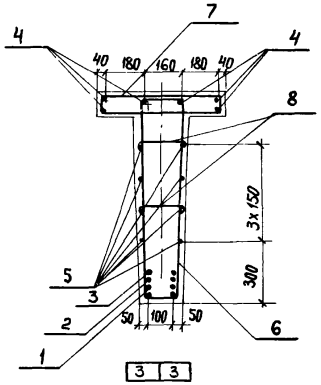

3	3
2	2
1	1
1	1

6-6

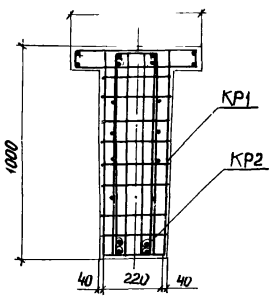

7-7

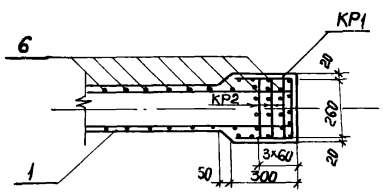

9180/2 8

Н.контр.	Леднова		
ГИП	Курбацкий		
Нач.отд.	Анисимов		
Гл.спец.	Титов		
Рук.гр.	Виноградов		
Ст.инж.	Семенюк		
Инженер	Волкова		
Копир	Первая		

3.014.1-2.1-01 00 СБ

БКНБ6-4с[а]

Стадия	Масса	Масштаб
РП		
Лист 2	Листов	

Гипротранслуть
Киевский филиал

Формат А3

Формат	Зона	Поз.	Обозначение	Наименование	Кол на исполнен. 01	02	03	04	05		Примечан.
				Документация							
			3.014.1-2.1-00 00 ТО	Техническое описание							
				Ведомость ссылочных							
			3.014.1-2.0-00 ВД	документов							
			3.014.1-2.1-00 00 ОВ	Выборка стали							
			-01 00 СБ	Сборочный чертеж							
				Сборочные единицы							
			3.014.1-2.1-01 05	Каркас КР-1	2						12,84 кг
			-01 06	Каркас КР-2	5						0,87 кг
			-01 07	Изделие закладное МН-1	3						14,58 кг
			-01 08	Изделие закладное МН-2	2						0,45 кг
			-01 09	Изделие закладное МН-3	1						151,84 кг
			-01 10	Изделие закладное МН-4	2						11,60 кг
			-01 08	Изделие закладное МН-10	16						0,32 кг
				Детали							
		1	-01 00 СБ	Стержень ф28АII ℓ=5900	4						28,5 кг
		2	-01 01	Стержень ф28АII ℓ=7600	2						36,7 кг

9

9180/2

Н.контр.	Леонова		
ГИП	Курбацкий		
Нач.отд.	Анисимов		
Гл.спец.	Титов		
Рук.гр.	Виноградов		
Ст.инж.	Семенюк		
Инжен.	Волкова		
Копир.	Перова		

3.014.1-2.1-01.00 ОС

БКНБ6-4С^{а}

Стадия	Масса	Масшт
РП		

Лист: 1 | Листов 2

Гипротранспуть
Киевский филиал

Формат А3

Формат	Зона	Поз.	Обозначение	Наименование	Кол. на исполнен.						Примечан.
		3	3.014.1-21.-01 02	Стержень ф28 AII ℓ=5350	2						25,84 кг
		4	— 01 00 СБ	Стержень ф20 AII ℓ=5900	6						14,57 кг
		5	— 01 00 СБ	Стержень ф12 AII ℓ=5900	8						5,24 кг
		6	— 01 04	Стержень ф12 AII ℓ=2440	49						2,17 кг
		7	— 01 03	Стержень ф12 AII ℓ=1440	30						1,28 кг
		8	— 01 00 СБ	Стержень ф6 AI ℓ=250	98						0,056 кг
		9	— 01 00 СБ	Петля ф25 AI ℓ=.1940	2						7,47 кг
				Бетон М 300							1,66 м³

Н.контр.	Леонова		
ГИП	Курбацкий		
Нач.отд.	Анисимов		
Гл.спец.	Титов		
Рук.гр.	Виноградов		
Ст.инж.	Семенюк		
Инжен.	Волкова		
Копир	Перова		

3.014.1-2.1-01 00 ОС

БКНБ6-4с

Стадия	Масса	Масшт.
РП		
Лист 2	Листов 2	

Гипротранстуть
Киевский филиал

Формат А3

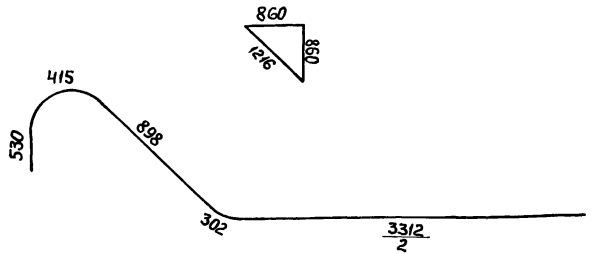

Формат	Зона	Поз.	Обозначение	Наименование	Кол.	Примечание
				Детали		
		2	3.014.1-2.1-01 01	ф28 А-II ГОСТ 5781-75 ℓ= 7600	1	36,7 кг

Н.контр.	Леонова		
ГИП	Курбацкий		
Нач.отд.	Анисимов		
Гл.спец.	Титов		
Рук.гр.	Виноградов		
Ст.инж.	Семенюк		
Инженер	Волкова		
Копир	Перова		

3.014.1-2.1-01 01

Стержень арматурный

Стадия	Масса	Масштаб
РП	36,7кг	
Лист 1	Листов 1	

Гипротранссигнал
Киевский филиал

Формат А4

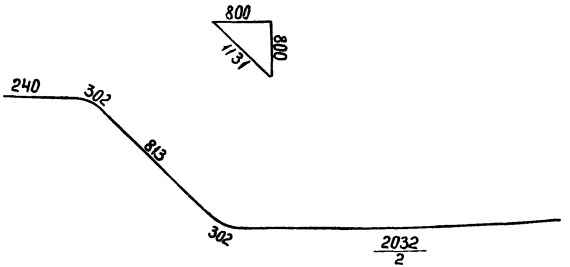

Формат	Зона	Поз.	Обозначение	Наименование	Кол.	Примечание
				Детали		
		3	3.014.1-2.1-01 02	ф28 А-II ГОСТ 5781-75 ℓ= 5350	1	25,84 кг

9180/2 11

Н.контр.	Леонова		
ГИП	Курбацкий		
Нач.отд.	Анисимов		
Гл.спец.	Титов		
Рук.гр.	Виноградов		
Ст.инж.	Семенюк		
Инженер	Волкова		
Копир	Перова		

3.014.1-2.1-01 02

Стержень арматурный

Стадия	Масса	Масштаб
РП	25,84кг	
Лист 1	Листов 1	

Гипротранссигнал
Киевский филиал

Формат А4

Инв.№ подл. | Подпись и дата | Взам.инв.№

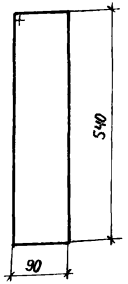

Формат	Зона	Поз.	Обозначение	Наименование	Кол.	Примечание
		7	3.014.1 - 2.1 -01 03	ф12А-II ГОСТ 5781-75 ℓ=1440	1	1,28 кг

Н.контр.	Леонова	
ГИП	Курбацкий	
Нач.отд.	Анисимов	
Гл.спец.	Титов	
Рук.гр.	Виноградов	
Ст.инж.	Семенюк	
Инженер	Волкова	
Копир	Перова	

3.014.1 - 2.1 - 01 03

Стержень арматурный

Стадия	Масса	Масштаб
РП	1,28 кг	
Лист 1	Листов 1	

Гипротранспуть
Киевский филиал

Формат А4

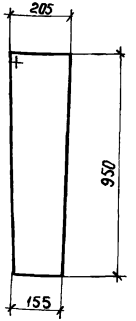

Формат	Зона	Поз.	Обозначение	Наименование	Кол.	Примечание
		6	3.014.1 - 2.1 -01 04	ф12А-II ГОСТ 5781-75 ℓ= 2440	1	2,17 кг

Н.контр.	Леонова	
ГИП	Курбацкий	
Нач.отд.	Анисимов	
Гл.спец.	Титов	
Рук.гр.	Виноградов	
Ст.инж.	Семенюк	
Инженер	Волкова	
Копир	Перова	

3.014.1 - 2.1 - 01 04

Стержень арматурный

Стадия	Масса	Масштаб
РП	2,17 кг	
Лист 1	Листов 1	

Гипротранспуть
Киевский филиал

Формат А4

Инв. № подл. | Подпись и дата | Взам. инв. №

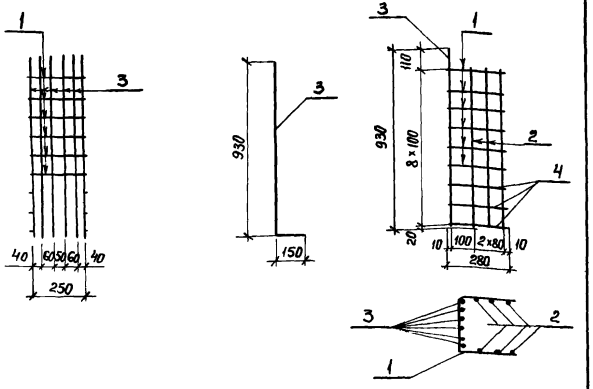

Формат	Зона	Поз.	Обозначение	Наименование	Кол.	Примечание
				Детали		
		1	3.014.1-2.1-01 05	ф10 AII ГОСТ 5781-75 ℓ=790	6	0.49 кг
		2	-01 05	ф10 AII ГОСТ 5781-75 ℓ=840	6	0.52 кг
		3	-01 05	ф12 AII ГОСТ 5781-75 ℓ=1080	6	0.96 кг
		4	-01 05	ф10 A-II ГОСТ 5781-75 ℓ=280	6	0.17 кг

Н.контр.	Леонова		3.014.1-2.1-01 05
ГИП	Курбацкий		Каркас КР1
Нач.отд.	Анисимов		Стадия: РП; Масса: 12.84кг; Масшт.
Гл.спец.	Титов		Лист 1; Листов 1
Рук.гр.	Виноградов		Гипротранслуть Киевский филиал
Ст.инж.	Семенюк		
Инженер	Волкова		
Копир.	Перова		

Формат А4

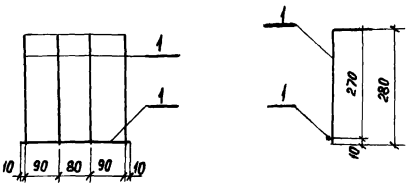

Формат	Зона	Поз	Обозначение	Наименование	Кол	Примечание
				Детали		
		1	3.014.1-2.1-01 06	ф10 AII ГОСТ 5781-75 ℓ=280	5	0.173 кг

9180/2 13

Н.контр.	Леонова		3.014.1-2.1-01 06
ГИП	Курбацкий		Каркас КР2
Нач.отд.	Анисимов		Стадия: РП; Масса: 0,87кг; Масшт.
Гл.спец.	Титов		Лист 1; Листов 1
Рук.гр.	Виноградов		Гипротранслуть Киевский филиал
Ст.инж.	Семенюк		
Инженер	Волкова		
Копир.	Перова		

Формат А4

Инв.№ подл. | Подпись и дата | Взам. инв.№

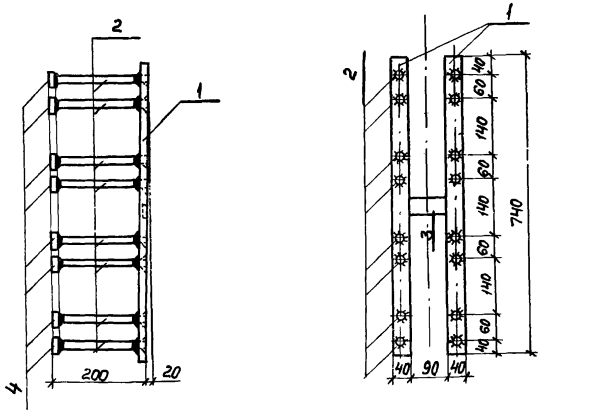

Формат	Зона	Поз.	Обозначение	Наименование	Кол.	Примечание
				Детали		
		1	3.014.1-2.1-01 07	-40×14 ГОСТ 19903-74 ℓ=740	2	3,25 кг
		2	-01 07	ф16А-II ГОСТ 5781-75 ℓ=190	16	0,3 кг
		3	-01 07	-40×14 ГОСТ 19903-74 ℓ=90	1	0,40 кг
		4	-01 07	-40×14 ГОСТ 19903-74 ℓ=40	16	0,18 кг

Н.контр.	Леонова	
ГИП	Курбацкий	
Нач.отд.	Анисимов	
Гл.спец.	Титов	
Рук.гр.	Виноградов	
Ст.инж.	Семенюк	
Инженер	Волкова	
Копир.	Перова	

3.014.1-2.1-01 07

Изделие закладное МН1

Стадия	Масса	Масштаб
РП	14,58кг	
Лист 1	Листов 1	

Гипротранслуть Киевский филиал

Формат А4

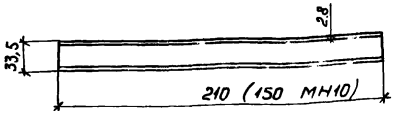

Формат	Зона	Поз.	Обозначение	Наименование	Кол.	Примечание
				Детали		
			3.014.1-2.1-01 08	Труба ф=25 ГОСТ 3262-62 ℓ=210	1	0,45 кг
			-01 08	ℓ=150	1	0,32 кг

9180/2

Н.контр.	Леонова	
ГИП	Курбацкий	
Нач.отд.	Анисимов	
Гл.спец.	Титов	
Рук.гр.	Виноградов	
Ст.инж.	Семенюк	
Инженер	Волкова	
Копир	Перова	

3.014.1-2.1-01 08

Изделие закладное МН2 (МН10)

Стадия	Масса	Масш
РП	кг 0,45 (0,32)	
Лист 1	Листов	

Гипротранспл. Киевский филиал

Формат А4

Инв.№ подл. | Подпись и дата | Взам. инв.№

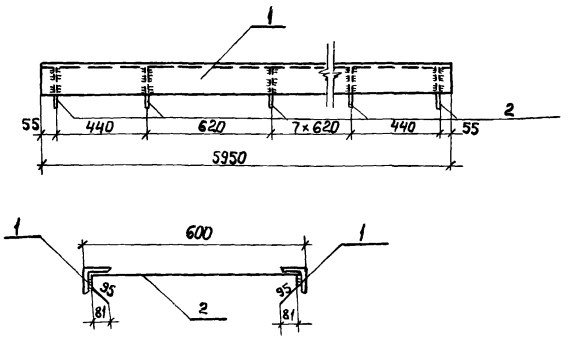

Формат	Зона	Поз	Обозначение	Наименование	Кол.	Примечание
				Детали		
		1	3.014.1-2.1-01 09	∠100×100×8 ГОСТ 8509-72 ℓ=5950	2	72,59 кг
		2	-01 09	ф10А-II ГОСТ 5781-75 ℓ=980	11	0,605 кг

Н.контр.	Леонова		
ГИП	Курбаицкий		
Нач.отд.	Аниситов		
Гл.спец.	Титов		
Рук.гр.	Виноградов		
Ст.инж.	Семенюк		
Инженер	Волкова		
Копир	Перова		

3.014.1-2.1-01 09

Закладное изделие МН3

Стадия	Масса	Масштаб
РП	151,84кг	
Лист 1	Листов 1	

Гипротранспуть
Киевский филиал

Формат А4

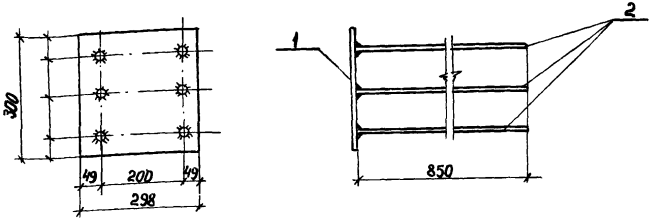

Формат	Зона	Поз.	Обозначение	Наименование	Кол.	Примечание
				Детали		
		1	3014.1-2.1-01 10	-298×12 ГОСТ 19903-74 ℓ=300	1	8.48 кг
		2	-01 10	ф10А-II ГОСТ 5781-75 ℓ=850	6	0.52 кг

15
9180/2

Н.контр.	Леонова		
ГИП	Курбаицкий		
Нач.отд.	Аниситов		
Гл.спец.	Титов		
Рук.гр.	Виноградов		
Ст.инж.	Семенюк		
Инженер	Волкова		
Копир	Перова		

3.014.1-2.1-01 10

Закладное изделие МН4

Стадия	Масса	Масштаб
РП	11,60кг	
Лист 1	Листов 1	

Гипротранспуть
Киевский филиал

Формат А4

Инв.№ подл. | Подпись и дата | Взам.инв.№

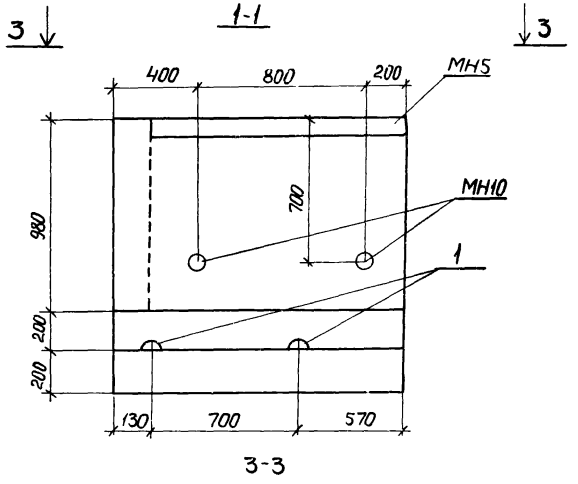

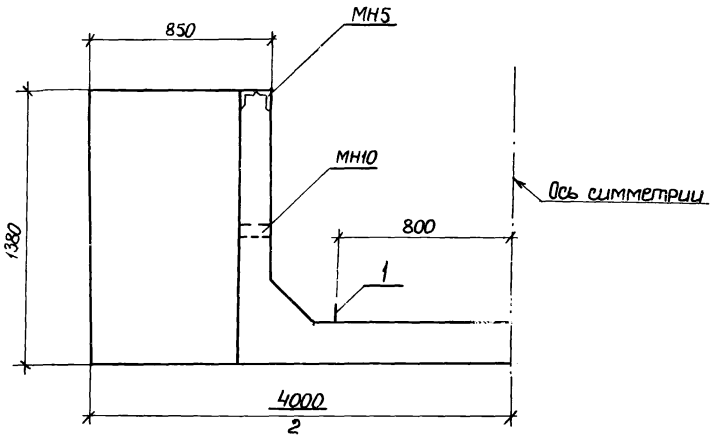

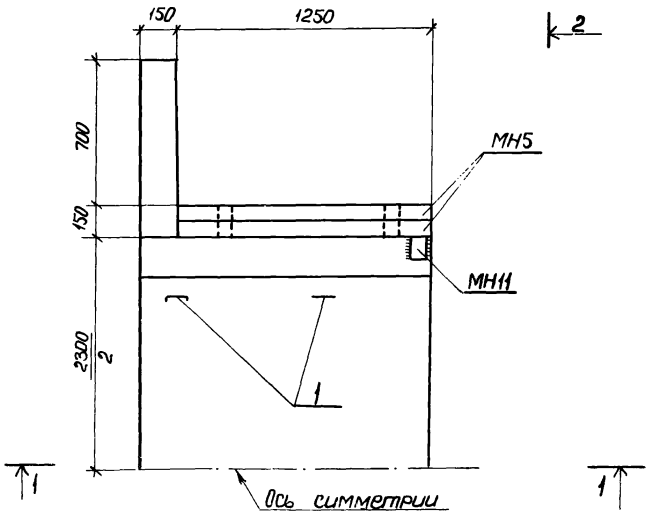

9180/2 16

			3.014.1-2.1-02 00 СБ
Н.контр	Леонова		Блок Ш1
ГИП	Курбацкий		
Нач.отд.	Анисимов		
Гл.спец.	Титов		
Рук.гр.	Виноградов		
Ст.инж.	Веренич		
Инженер	Волкова		
Копиров.	Перова		

Стадия	Масса	Масштаб
РП	3160кг	
Лист 1	Листов 2	

Гипротранслуть
Киевский филиал

Формат А3

1-1

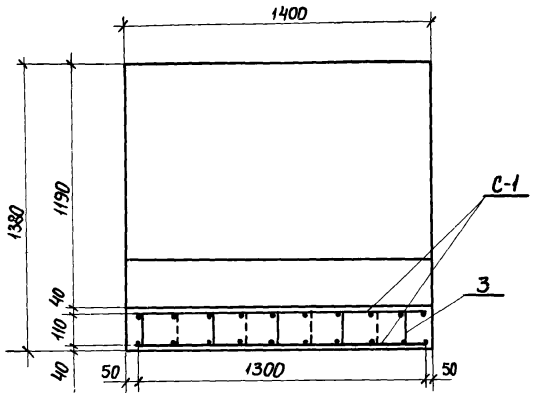

2-2

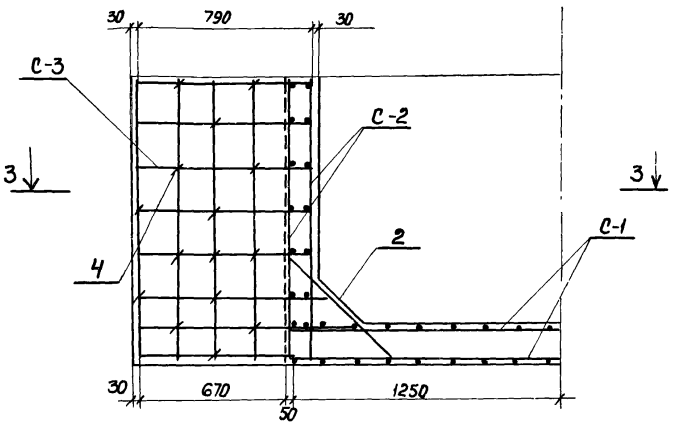

3-3

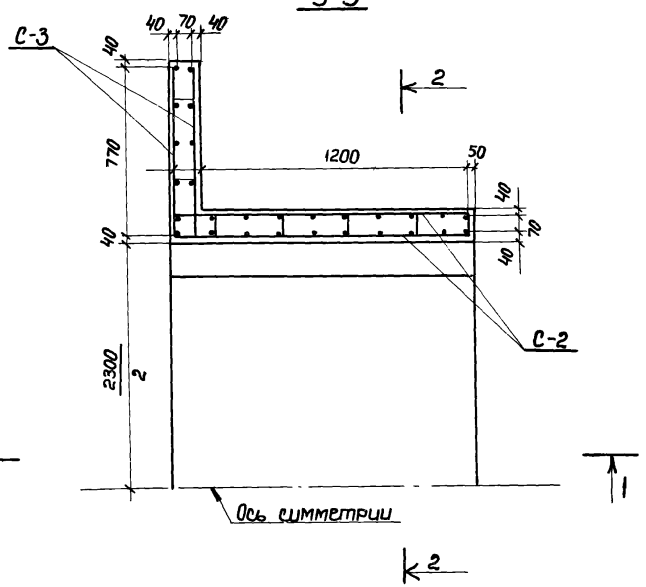

17
9180/2

				3.014.1-2.1-02 00 СБ	
Н.контр.	Леонова		Блок Ш1	Стадия	Масса	Масштаб
ГИП	Курбацкий			РП		
Нач.отд.	Анисимов			Лист 2	Листов	
Гл.спец.	Титов			Гипротранслуть Киевский филиал		
Рук.гр.	Виноградов					
Ст.инж.	Веренич					
Инженер	Волкова					
Копир	Перова			Формат А3		

	Обозначение	Наименование	Кол. на исполнен. 01	02	03	04	05	Примечание
		Документация						
	3.014.1-2.1-00 00 ТО	Техническое описание						
		Ведомость ссылочных						
	2.0-00 ВД	документов						
	2.1-0000 ОВ	Выборка стали						
	-02 00 СБ	Сборочный чертеж						
		Сборочные единицы						
	3.014.1-2.1-02 01	Сетка С-1	2					43,92 кг
	-02 02	Сетка С-2	2					17,07 кг
	-02 03	Сетка С-3	2					4,89 кг
	-02 06	Изделие закладное МН5	2					24,06 кг
	-01 08	Изделие закладное МН10						
		труба d_y = 25 мм ℓ=150	4					0,32 кг
	-02 00 СБ	Изделие закладное МН11						
		∠ 75×75×8 ℓ=100	2					0,902 кг
		Детали						
1	3.014.1-2.1-03 06	Петля ф16 А-I ℓ=1250	4					1,98 кг
2	3.014.1-2.1-02 00-СБ	Стержень ф 12 А-I ℓ=610	12					0,54 кг
3	-02 04	Стержень ф8 А-I ℓ=230	48					0,09 кг
4	-02 05	Стержень ф8 А-I ℓ=280	40					0,11 кг
		Бетон М300						1,264 м³

			3.014.1-2.1-02 00 ОС
Н.контр.	Леонова		Блок Ш1
ГИП	Курбацкий		
Нач.отд.	Анциптов		
Гл.спец.	Титов		
Рук.гр.	Виноградов		
Ст.инж.	Веренич		
Инженер	Волкова		
Копир.	Перова		

Стадия	Масса	Масштаб
РП		
Лист 1	Листов 1	

Гипротранспуть
Киевский филиал

Формат А3

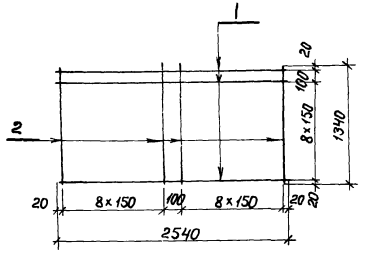

Формат	Зона	Поз.	Обозначение	Наименование	Кол.	Примечание
				Детали		
		1	3.014.1-2.1-02 01	ф12А-II ГОСТ 5781-75 ℓ=2540	10	2,25 кг
		2	-02 01	ф12А-II ГОСТ 5781-75 ℓ=1340	18	1,19 кг

Н.контр.	Леонова		3.014.1-2.1-02 01
ГИП	Курбацкий		Сетка С-1
Нач.отд.	Анисимов		Стадия: РП; Масса: 43,92кг; Масштаб:
Гл.спец.	Титов		Лист 1; Листов 1
Рук.гр.	Виноградов		Гипротранслуть Киевский филиал
Ст.инж.	Веренич		
Инженер	Волкова		
Копир	Перова		Формат А4

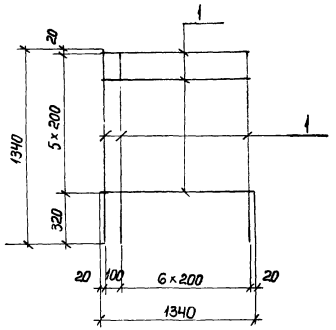

Формат	Зона	Поз.	Обозначение	Наименование	Кол.	Примечание
		1	3.014.1-2.1-02 02	ф8А-I ГОСТ 5781-75 ℓ=1340	19	0,53 кг

19
918012

Н.контр.	Леонова		3.014.1-2.1-02 02
ГИП	Курбацкий		Сетка С-2
Нач.отд.	Анисимов		Стадия: РП; Масса: 10,07кг; Масштаб:
Гл.спец.	Титов		Лист 1; Листов 1
Рук.гр.	Виноградов		Гипротранслуть Киевский филиал
Ст.инж.	Веренич		
Инженер	Волкова		
Копир	Перова		Формат А4

Инв.№ подл. | Подпись и дата | Взам.инв.№

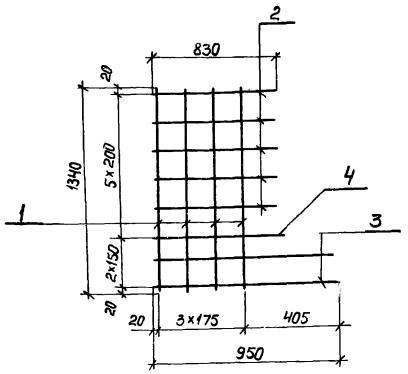

Формат	Зона	Поз.	Обозначение	Наименование	Кол.	Примечание
				Детали		
		1	3.014.1-2.1-02 03	ф8А-I ГОСТ 5781-75 ℓ=1340	4	0.53 кг
		2	— 02 03	ф8А-I ГОСТ 5781-75 ℓ=830	5	0.33 кг
		3	— 02 03	ф8А-I ГОСТ 5781-75 ℓ=950	2	0.375 кг
		4	— 02 03	ф8А-I ГОСТ 5781-75 ℓ=900	1	0.36 кг

Н.контр.	Леонова		
ГИП	Курбацкий		
Нач.отд.	Анисимов		
Гл.спец.	Титов		
Рук.гр.	Виноградов		
Ст.инж.	Вереницы		
Инженер	Волкова		

Копир Перова

3.014.1-2.1-02 03

Сетка С-3

Стадия	Масса	Масштаб
РП	4,89 кг	
Лист 1	Листов 1	

Гипротранслуть Киевский филиал

Формат А4

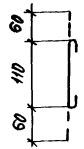

Формат	Зона	Поз	Обозначение	Наименование	Кол	Примечание
		3	3.014.1-2.1-02 04	ф8А-I ГОСТ 5781-75 ℓ=230	1	0,09 кг

20
9180/2

Н.контр.	Леонова		
ГИП	Курбацкий		
Нач.отд.	Анисимов		
Гл.спец.	Титов		
Рук.гр.	Виноградов		
Ст.инж.	Вереницы		
Инженер	Волкова		

Копир Перова

3.014.1-2.1-02 04

Стержень арматурный

Стадия	Масса	Масштаб
РП	0,09 кг	
Лист 1	Листов 1	

Гипротранслуть Киевский филиал

Формат А4

Инв. № подл. | Подпись и дата | Взам. инв. №

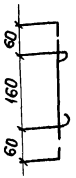

Формат	Зона	Поз.	Обозначение	Наименование	Кол.	Примечание
				Детали		
		4	3.014.1-2.1-02 05	ф8А-I ГОСТ 5781-75 ℓ=280	1	0,11 кг

Н.контр.	Леонова		
ГИП	Курбацкий		
Нач.отд.	Анисимов		
Гл.спец.	Титов		
Рук.гр.	Виноградов		
Ст.инж.	Веренич		
Инженер	Волкова		
Копир	Перова		

3.014.1-2.1-02 05

Стержень арматурный

Стадия	Масса	Масштаб
РП	0,11кг	
Лист 1	Листов 1	

Гипротрансэлектро
Киевский филиал

Формат А4

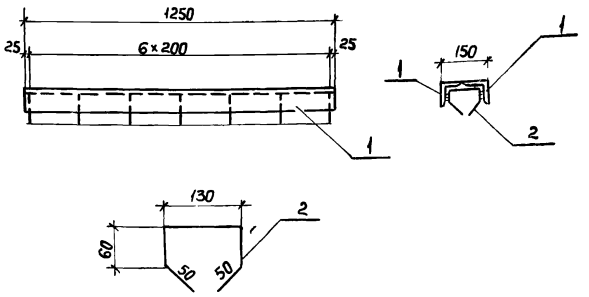

Формат	Зона	Поз.	Обозначение	Наименование	Кол.	Примечание
				Детали		
		1	3.014.1-2.1-02 06	∠75×75×8 ГОСТ 8509-72 ℓ=1250	2	11.28 кг
		2	— 02 06	ф10А-II ГОСТ 5781-75 ℓ=350	7	0,22 кг

21
9180/2

Инв.№ подл. | Подпись и дата | Взам.инв.№

Н.контр.	Леонова		
ГИП	Курбацкий		
Нач.отд.	Анисимов		
Гл.спец.	Титов		
Рук.гр.	Виноградов		
Ст.инж.	Веренич		
Инженер	Волкова		
Копир	Перова		

3.014.1-2.1-02 06

Изделие закладное
МН-5

Стадия	Масса	Масштаб
РП	24.06кг	
Лист 1	Листов 1	

Гипротрансэлектро
Киевский филиал

Формат А4

2-2

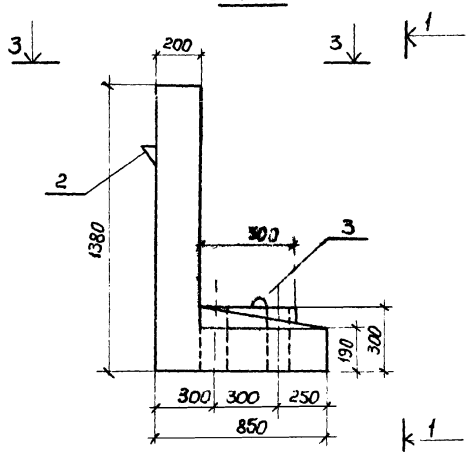

1-1

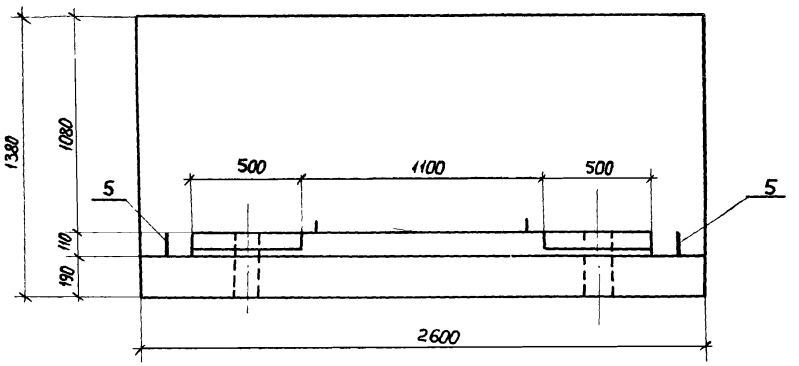

3-3

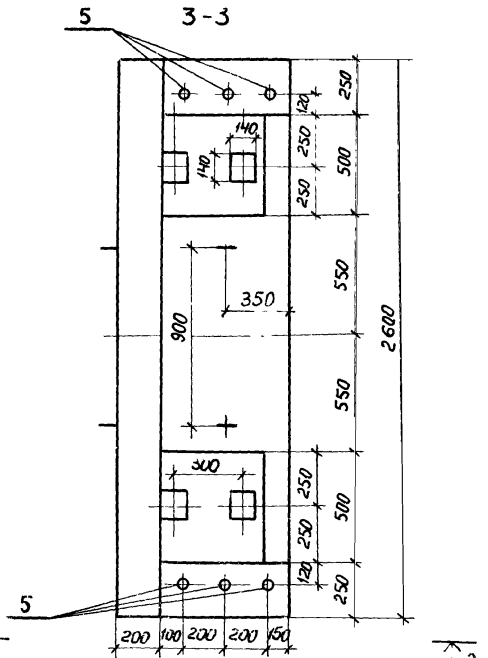

22
9180/2

				3.014.1-2.1-03 00 СБ		
Н.контр.	Леонова		Блок БД1	Стадия	Масса	Масштаб
ГИП	Курбацкий			РП	2780кг	
Нач.отд.	Анисимов			Лист 1	Листов 2	
Гл.спец.	Тимоз			Гипротранслуть Киевский филиал		
Рук.гр.	Кинарадов					
Ст.инж.	Беренич					
Инженер	Волкова					
Копир	Перова			Формат А3		

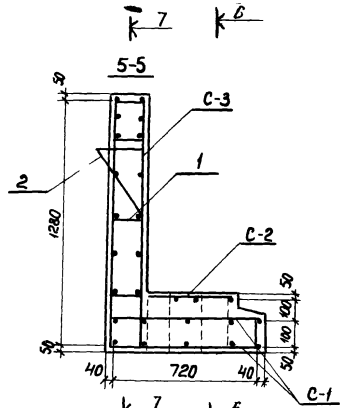

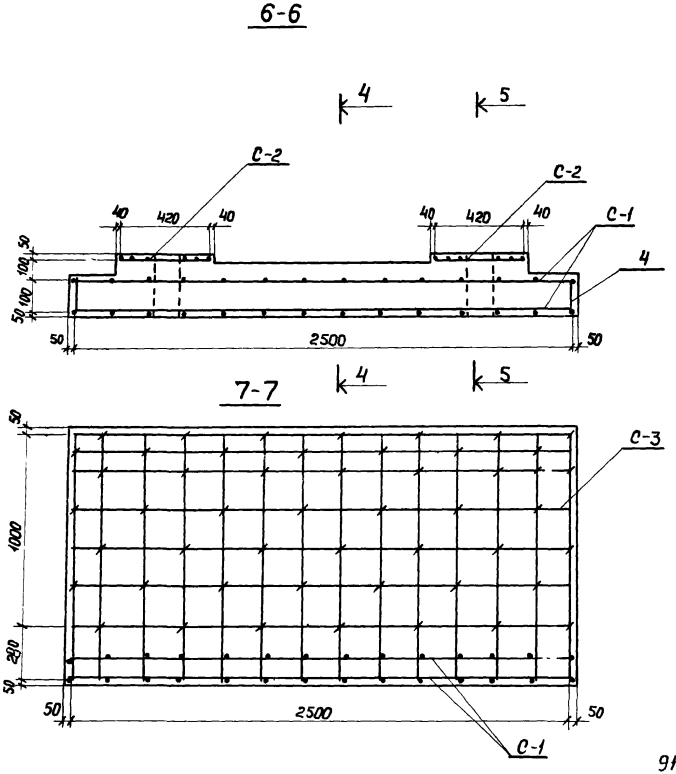

23
9180/2

			3.014.1-2.1-03 00 СБ		
Н.контр.	Леонова		Блок БД1	Стадия	Масса	Масшт.
ГИП	Курбацкий			РП		
Нач.отд.	Анисимов			Лист 2	Листов	
Гл.спец.	Титов			Гипротранспуть Киевский филиал		
Рук.гр.	Виноградов					
Ст.инж.	Веренич					
Инженер	Волкова					
Копир	Перова					

Формат А3

Формат	Зона	Поз.	Обозначение	Наименование	Кол. на исполнен. 01	02	03	04	05		Примечание
				Документация							
			3.014.1-2.1-00 00 ТО	Техническое описание							
				Ведомость ссылочных							
			2.0 - 00 ВД	документов							
			2.1 - 00 00 ОВ	Выборка стали							
			- 03 00 СБ	Сборочный чертеж							
				Сборочные единицы							
			3.014.1-2.1 - 03.01	Сетка С-1	2						21.53 кг
			- 03.02	Сетка С-2	2						2.99 кг
			- 03 03	Сетка С-3	2						13,8 кг
				Детали							
		1	3.014.1-2.1 - 03 04	Стержень ф8А-I ℓ=280	24						0,11 кг
		2	- 03 05	Петля ф16 А-I ℓ = 1070	2						1,7 кг
		3	- 03 06	Петля ф16 А-I ℓ = 1250	2						1,98 кг
		4	- 03 00 СБ	Стержень ф8А-I ℓ=240	28						0,1 кг
		5	- 03 00 СБ	Стержень ф16 А-I ℓ = 290	6						0.46 кг
				Бетон М 300							1.204 м³

24
9180/2

			3.014.1-2.1-03 00 ОС
Н.контр.	Леонова		Блок БД1
ГИП	Курбацкий		
Нач.отд.	Анисимов		
Гл.спец.	Титов		
Рук.гр.	Виноградов		
Ст.инж.	Веренич		
Инженер	Волкова		
Копир	Перова		

Стадия	Масса	Масштаб
РП		
Лист 1	Листов 1	

Гипротрансэлектро
Киевский филиал

Формат А3

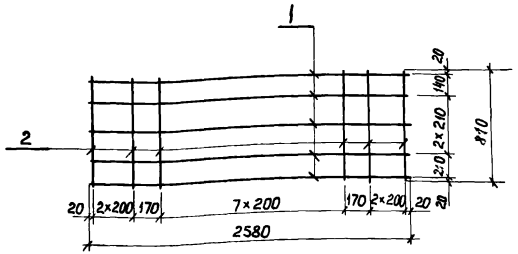

Формат	Зона	Поз	Обозначение	Наименование	Кол	Примечание
				Детали		
		1	3.014.1-2.1-03.01	ф12 А-II ГОСТ 5781-75 ℓ=2580	5	2,29 кг
		2	-03.01	ф12 А-II ГОСТ 5781-75 ℓ=810	14	0,72 кг

Н.контр.	Леонова		
ГИП	Курбацкий		
Нач.отд.	Анисимов		
Гл.спец.	Титов		
Рук.гр.	Виноградов		
Ст.инж.	Веренич		
Инженер	Волкова		
Копир.	Перова		

3.014.1-2.1-03 01

Сетка С-1

Стадия	Масса	Масштаб
РП	21.53кг	
Лист 1	Листов 1	

Гипротранслуть Киевский филиал

Формат А4

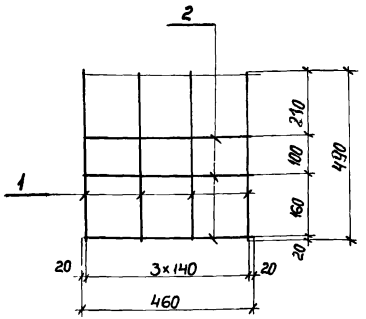

Формат	Зона	Поз	Обозначение	Наименование	Кол	Примечание
				Детали		
		1	3.014.1-2.1-03 02	ф12 А-II ГОСТ 5781-75 ℓ=490	4	0.44 кг
		2	-03 02	ф12 А-II ГОСТ 5781-75 ℓ=460	3	0.41 кг

25

9180/2

Н.контр.	Леонова		
ГИП	Курбацкий		
Нач.отд.	Анисимов		
Гл.спец.	Титов		
Рук.гр.	Виноградов		
Ст.инж.	Веренич		
Инженер	Волкова		
Копир.	Перова		

3.014.1-2.1-03 02

Сетка С-2.

Стадия	Масса	Масштаб
РП	2,99 кг	
Лист 1	Листов 1	

Гипротранслуть Киевский филиал

Формат А4

Инв. № подл. | Подпись и дата | Взам. инв. №

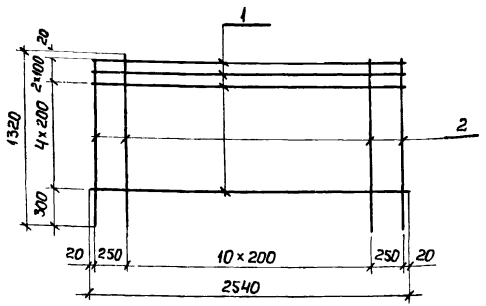

Формат	Зона	Поз.	Обозначение	Наименование	Кол.	Примечание
				Детали		
		1	3.014.1-2.1-03 03	ф8 А-I ГОСТ 5781-75 ℓ=2540	7	1,003 кг
		2	— 03 03	ф8 А-I ГОСТ 5781-75 ℓ=1320	13	0 52 кг

Н.контр.	Леонова		3.014.1-2.1-03 03
ГИП	Курбацкий		
Нач.отд.	Анисимов		Сетка С-3
Гл.спец.	Титов		
Рук.гр.	Виноградов		
Ст.инж.	Веренич		
Инженер	Волкова		

Стадия	Масса	Масшт.
РП	13,8 кг	
Лист 1	Листов 1	

Гипротранслуть Киевский филиал

Копир Перова

Формат А4

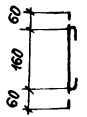

Формат	Зона	Поз.	Обозначение	Наименование	Кол.	Примечание
				Детали		
		1	3.014.1-2.1-03 04	ф8 А-I ГОСТ 5781-75 ℓ=280	1	0.11 кг

26
9180/2

Н.контр.	Леонова		3.014.1-2.1-03 04
ГИП	Курбацкий		
Нач.отд.	Анисимов		Стержень арматурный
Гл.спец.	Титов		
Рук.гр.	Виноградов		
Ст.инж.	Веренич		
Инженер	Волкова		

Стадия	Масса	Масшт.
РП	0,11 кг	
Лист 1	Листов 1	

Гипротранслуть Киевский филиал

Копировал Перова

Формат А4

Инв.№подл. | Подпись и дата | Взам.инв.№

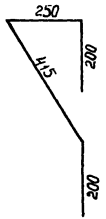

Формат	Зона	Поз.	Обозначение	Наименование	Кол.	Примечание
				Детали		
		2	3.014.1-2.1-03 05	ФIбА-I ГОСТ 5781-75 ℓ=1070	1	1.7 кг

3.014.1-2.1-03 05			
Петля	Стадия	Масса	Масштаб
	РП	1.7кг	
	Лист 1	Листов 1	
Гипротранслуть Киевский филиал			

Н.контр.	Леонова	
ГИП	Курбацкий	
Нач.отд.	Анисимов	
Гл.спец.	Титов	
Рук.гр.	Виноградов	
Ст.инж.	Вренич	
Инженер	Волкова	
Копир.	Перова	

Формат А4

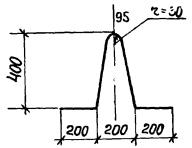

Формат	Зона	Поз.	Обозначение	Наименование	Кол.	Примечание
				Детали		
		3	3.014.1-2.1-03 06	ФIбА-I ГОСТ 5781-75 ℓ=1250	1	1.98 кг

9180/2

3.014.1-2.1-03 06			
Петля	Стадия	Масса	Масштаб
	РП	1.98кг	
	Лист 1	Листов 1	
Гипротранслуть Киевский филиал			

Н.контр.	Леонова	
ГИП	Курбацкий	
Нач.отд.	Анисимов	
Гл.спец.	Титов	
Рук.гр.	Виноградов	
Ст.инж.	Вренич	
Инженер	Волкова	
Копир.	Перова	

Формат А4

Инв.№ подл. | Подпись и дата | Взам. инв.№

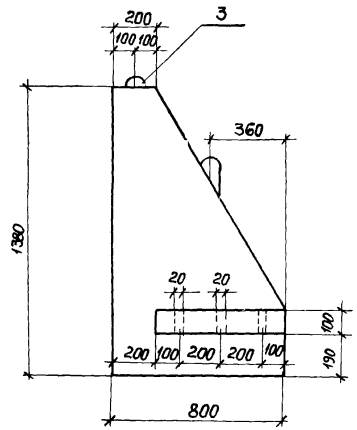

1-1

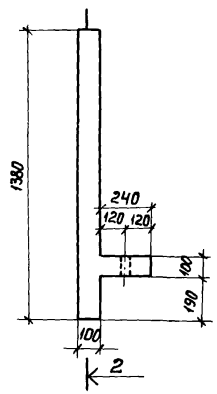

2-2

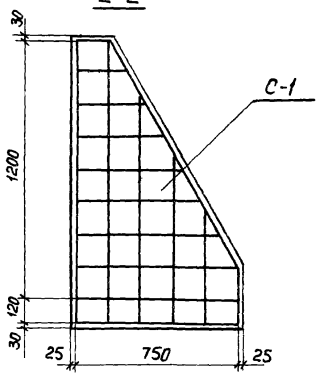

4-4

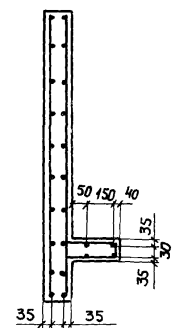

3-3

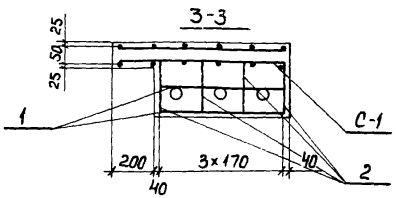

28
9180/2

Н.контр.	Леонова		
ГИП	Курбацкий		
Нач.отд.	Анисимов		
Гл.спец.	Титов		
Рук.гр.	Виноградов		
Ст.инж.	Веренич		
Инженер	Волкова		
Копир	Перова		

3.014.1-2.1-04.00 СБ

Блок Т1

Стадия	Масса	Масштаб
РП	230 кг	
Лист 1	Листов 1	

Гипротранстуть
Киевский филиал

Формат А3

Формат	Зона	Поз.	Обозначение	Наименование	Кол. на исполнен 01	02	03	04	05		Примечание
				Документация							
			3.014.1-2.1-00 00 ТО	Техническое описание							
				Ведомость ссылочных							
			-20-00 ВД	документов							
			-2.1-00 00 ОВ	Выборка стали							
			-04 00 СБ	Сборочный чертеж							
				Сборочные единицы							
			3.014.1-2.1-04 01	Сетка С-1	2						6,11 кг
				Детали							
		1	3.014.1-2.1-04 03	Стержень ф8А-I ℓ=990	4						0,39 кг
		2	-04 02	Петля ф10А-I ℓ=1500	2						0,93 кг
				Бетон М300							0.092 м³

29
9180/2

Н.контр.	Леонова		
Г.ИП	[illegible]		
Нач.отд.	Анисимов		
Гл.спец.	Титов		
Рук.гр.	Виноградов		
Ст.инж.	Веренич		
Инженер	Волкова		
Копир.	Перова		

3.014.1-2.1-04.00 ОС

Блок Т1

Стадия	Масса	Масшт
РП		
Лист 1	Листов 1	

Гипротранспуть
Киевский филиал

Формат А3

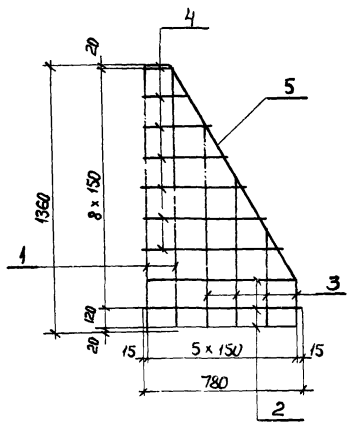

Формат	Зона	Поз.	Обозначение	Наименование	Кол.	Примечание
				Детали		
		1	3.014.1-2.1-04 01	ф8 А-I ГОСТ 5781-75 ℓ=1360	2	0.54 кг
		2	— 04 01	ф8 А-I ГОСТ 5781-75 ℓ=780	3	0.31 кг
		3	— 04 01	ф8 А-I ГОСТ 5781-75 ℓср=660	4	0.59 кг
		4	— 04 01	ф8 А-I ГОСТ 5781-75 ℓср=460	7	0.18 кг
		5	— 04 01	ф8 ГОСТ 5781-75 ℓ=1220	1	0.48 кг

Н.контр	Леонова	
ГИП	Курбацкий	
Нач.отд	Анисимов	
Гл.спец.	Титов	
Рук.гр.	Виноградов	
Ст.инж.	Веренич	
Инженер	Волкова	

Копир Первак

3.014.1-2.1-04 01

Сетка С-1

Стадия	Масса	Масштаб
РП	6,11 кг	
Лист 1	Листов 1	

Гипротранспуть
Киевский филиал

Формат А4

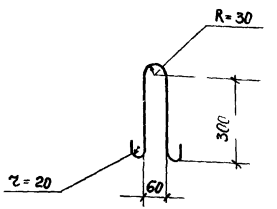

Формат	Зона	Поз.	Обозначение	Наименование	Кол.	Примечание
				Детали		
		2	3.014.1-2.1-04 02	ф10 А-I ГОСТ 5781-75 ℓ=1500	1	0.93 кг

30
9180/2

Н.контр	Леонова	
ГИП	Курбацкий	
Нач.отд	Анисимов	
Гл.спец.	Титов	
Рук.гр.	Виноградов	
Ст.инж.	Веренич	
Инженер	Волкова	

Копир

3.014.1-2.1-04 02

Петля

Стадия	Масса	Масштаб
РП	0,93 кг	
Лист 1	Листов 1	

Гипротранспуть
Киевский филиал

Формат А4

Инв.№ подл. | Подпись и дата | Взам.инв.№

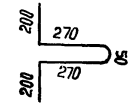

Формат	Зона	Поз.	Обозначение	Наименование	Кол.	Примечание
				Детали		
		1	3.014.1-2.1-04 03	Ф8А-I ГОСТ 5781-75 ℓ=990	1	0.39 кг

31
9180/2

Н.контр.	Леонова		
ГИП	Курбацкий		
Нач.отд.	Анисимов		
Гл.спец.	Титов		
Рук.гр.	Виноградов		
Ст.инж.	Веренич		
Инженер	Волкова		
Копир.	Перова		

3.014.1-2.1-04 03

Стержень арматурный

Стадия	Масса	Масштаб
РП	0.39 кг	
Лист 1	Листов 1	

Гипротранспуть
Киевский филиал

Формат А4

Взам. инв. №
Подпись и дата
Инв. № подл.

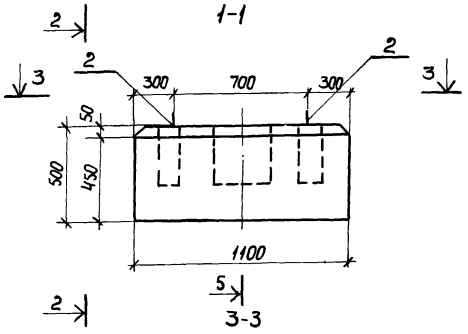

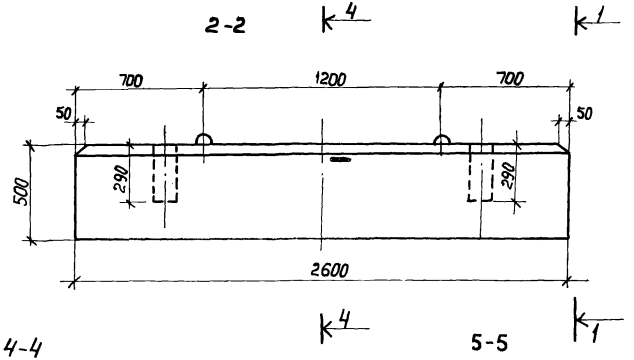

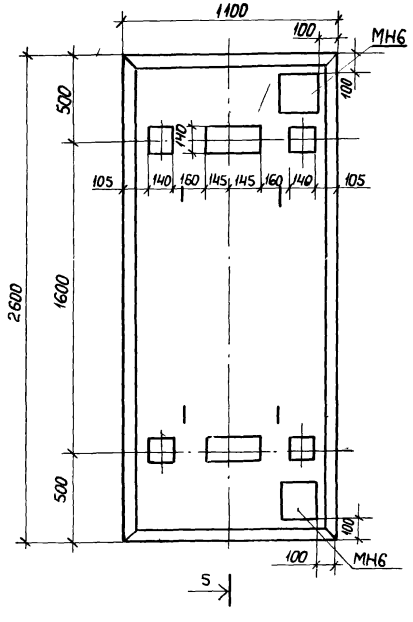

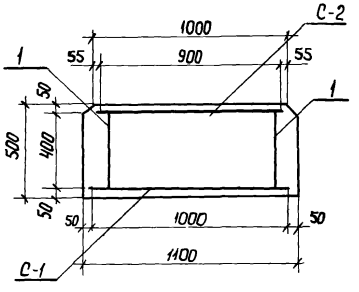

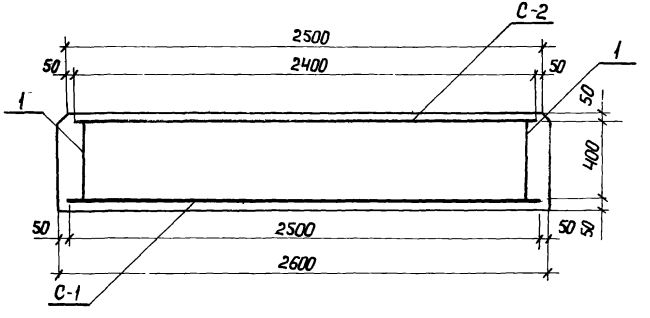

32
9180/2

				3.014.1-2.1-05 00 СБ	
Н.контр.	Леонова		Блок ПБ1	Стадия	Масса	Масшт.
ГИП	Курдацкий			РП	3580кг	
Нач.отд.	Анисимов			Лист 1	Листов 1
Гл.спец.	Титов			Гипротранслуть Киевский филиал	
Рук.гр.	Виноградов				
Ст.инж.	Веренич				
Инженер	Волкова				
Копир	Перова				

Формат А3

Формат	Зона	Поз.	Обозначение	Наименование	Кол. на исполнен. 01	02	03	04	05		Примечание
				Документация							
			3.014.1-2.1-00 00 ТО	Техническое описание							
				Ведомость ссылочных							
			— 2.0-00 ВД	документов							
			— 2.1-00 00 ОВ	Выборка стали							
			— 05 00 СБ	Сборочный чертеж							
				Сборочные единицы							
			3.014.1-2.1-05 01	Сетка С-1	1						25.93 кг
			— 05 02	Сетка С-2	1						38.62 кг
			— 05 05	Изделие закладное МН6	2						3.16 кг
				Детали							
		1	3.014.1-2.1-05 04	ф8 А-I ГОСТ 5781-75 ℓ=520	32						0.21 кг
		2	— 05 03	Петля ф16 А-I ℓ=1340	4						2.12 кг
				Бетон М 300							1.43 м³

			3.014.1-2.1-05 00 ОС
Н.контр.	Леонова		Блок ПБ1
ГИП	Курбацкий		
Нач.отд.	Анисимов		
Гл.спец.	Титов		
Рук.гр.	Виноградов		
Ст.инж.	Веренич		
Инженер	Волкова		
Копир.	Перова		

Стадия	Масса	Масштаб
РП		
Лист 1	Листов 1	

Гипротранслуть
Киевский филиал

Формат А3

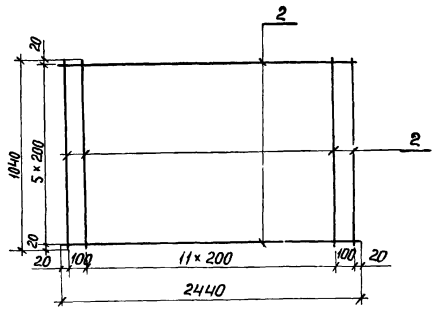

Формат	Зона	Поз.	Обозначение	Наименование	Кол.	Примечание
				Детали		
		1.	3.014.1-2.1-05 01	ф12 А-II ГОСТ 5781-75 ℓ=2440	6	2,17 кг
		2.	— 05 01	ф12 А-II ГОСТ 5781-75 ℓ=1040	14	0 92 кг

3.014.1-2.1-05 01

Н.контр.	Леонова		
ГИП	Курбацкий		
Нач.отд.	Анисимов		
Гл.спец.	Титов		
Рук.гр.	Виноградов		
Ст.инж.	Веренич		
Инженер	Волкова		
Копир.	Перова		

Сетка С-1

Стадия	Масса	Масштаб
РП	25,93кг	
Лист 1	Листов 1	

Гипротранспуть
Киевский филиал

Формат А4

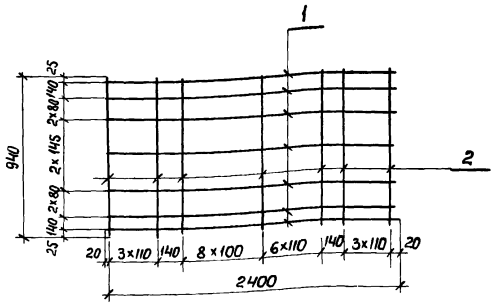

Формат	Зона	Поз.	Обозначение	Наименование	Кол.	Примечание
				Детали		
		1.	3.014.1-2.1-05 02	ф12 А-II ГОСТ 5781-75 ℓ=2440	9	2.17 кг
		2.	— 05 02	ф12 А-II ГОСТ 5781-75 ℓ=940	23	0.83 кг

34
9180/2

Инв.№ подл. | Подпись и дата | Взам. инв.№

3.014.1-2.1-05 02

Н.контр.	Леонова		
ГИП	Курбацкий		
Нач.отд.	Анисимов		
Гл.спец.	Титов		
Рук.гр.	Виноградов		
Ст.инж.	Веренич		
Инженер	Волкова		
Копир.	Перова		

Сетка С-2

Стадия	Масса	Масштаб
РП	38,62кг	
Лист 1	Листов 1	

Гипротранспуть
Киевский филиал

Формат А4

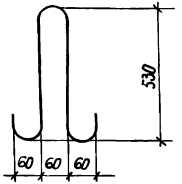

Формат	Зона	Поз.	Обозначение	Наименование	Кол.	Примечание
				Детали		
		2	3.014.1-2.1-05 03	ф16А-I ГОСТ 5781-75 ℓ=1340	1	2,12 кг

Н.контр.	Леонова		
ГИП	Курбацкий		
Нач.отд.	Анисимов		
Гл.спец.	Титов		
Рук.гр.	Виноградов		
Ст.инж.	Веренич		
Инженер	Волкова		
Копир.	Перова		

3.014.1-2.1-05 03

Петля

Стадия	Масса	Масштаб
РП	2,12 кг	
Лист 1	Листов 1	

Гипротрансэлектро
Киевский филиал

Формат А4

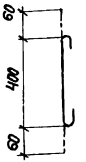

Формат	Зона	Поз.	Обозначение	Наименование	Кол.	Примечание
				Детали		
		1	КЖИ-09 05 00	ф8А-I ГОСТ 5781-75 ℓ=520	1	0,21 кг

Инв.№ подл. | Подпись и дата | Взам. инв.№

35
9180/2

Н.контр.	Леонова		
ГИП	Курбацкий		
Нач.отд.	Анисимов		
Гл.спец.	Титов		
Рук.гр.	Виноградов		
Ст.инж.	Веренич		
Инженер	Волкова		
Копир.	Перова		

3.014.1-2.1-05 04

Стержень арматурный

Стадия	Масса	Масштаб
РП	0,21 кг	
Лист 1	Листов 1	

Гипротрансэлектро
Киевский филиал

Формат А4

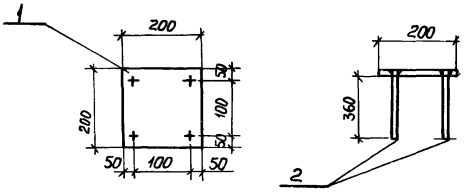

Формат	Зона	Поз.	Обозначение	Наименование	Кол.	Примечание
				Детали		
		1	3.014.1-2.1-05 05	-200×200 δ=6; ГОСТ 19903-74*	1	1.88 кг
		2	05 05	Ф12 AII ℓ=360; ГОСТ 5781-75	4	0.32 кг

36
9180/2

Инв. № подл. | Подпись и дата | Взам. инв. №

Н.контр.	Леонова		
ГИП	Курбацкий		
Нач.отд.	Анисимов		
Гл.спец.	Титов		
Рук.гр.	Виноградов		
Ст.инж.	Семенюк		
Инженер	Фридман		
Копир	Перова		

3.014.1-2.1-05 05

Изделие закладное
МН6

Стадия	Масса	Масштаб
РП	3.16 кг	
Лист 1	Листов 1	

Гипротранслуть
Киевский филиал

Формат А4

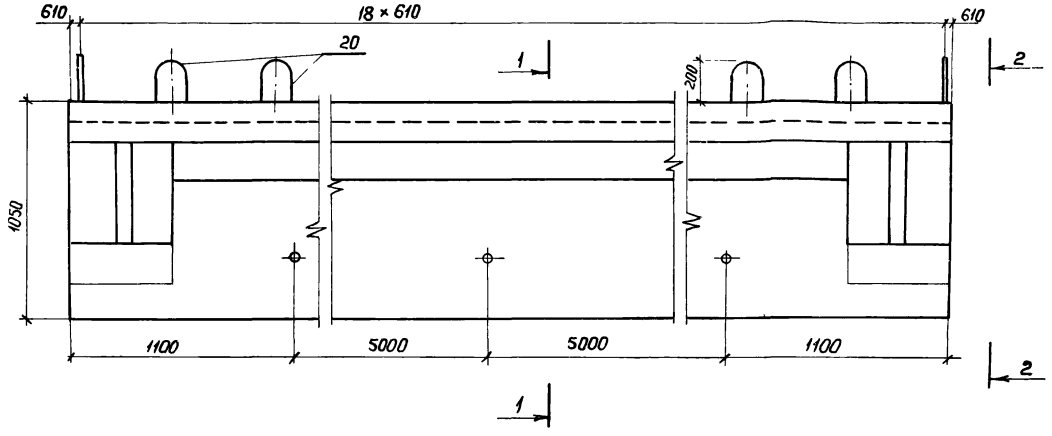

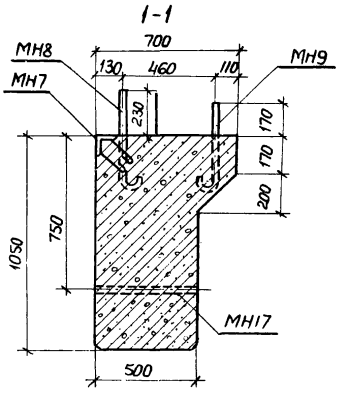

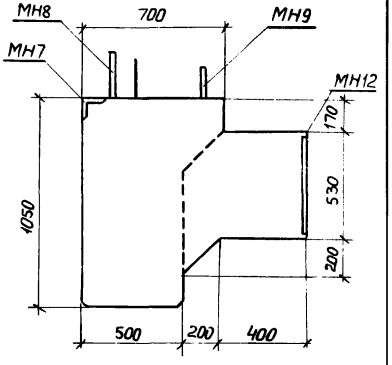

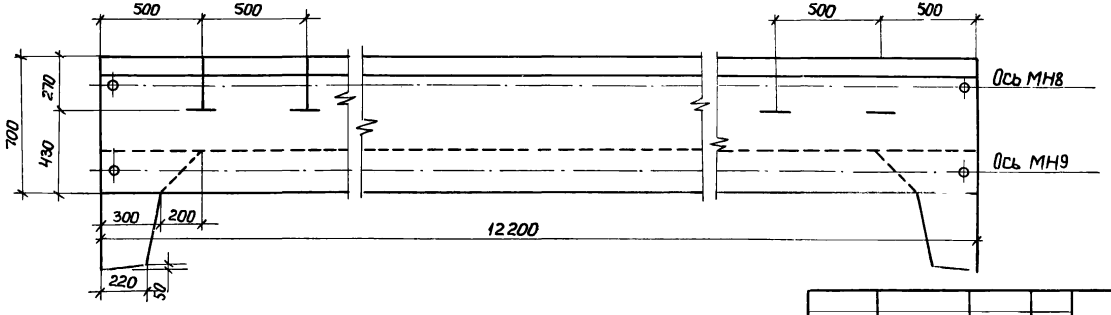

9180/2

Н.контр.	Леонова		
ГИП	Курбацкий		
Нач.отд	Анисимов		
Гл.спец.	Титов		
Рук.гр.	Виноградов		
Ст.инж.	Верених		
Инженер	Волкова		
Копир.	Перова		

3.014.1-2.1-06 00 СБ

БПС 1

Стадия	Масса	Масштаб
РП		
Лист 1	Листов 2	

Гипротранспуть
Киевский филиал

Формат А3

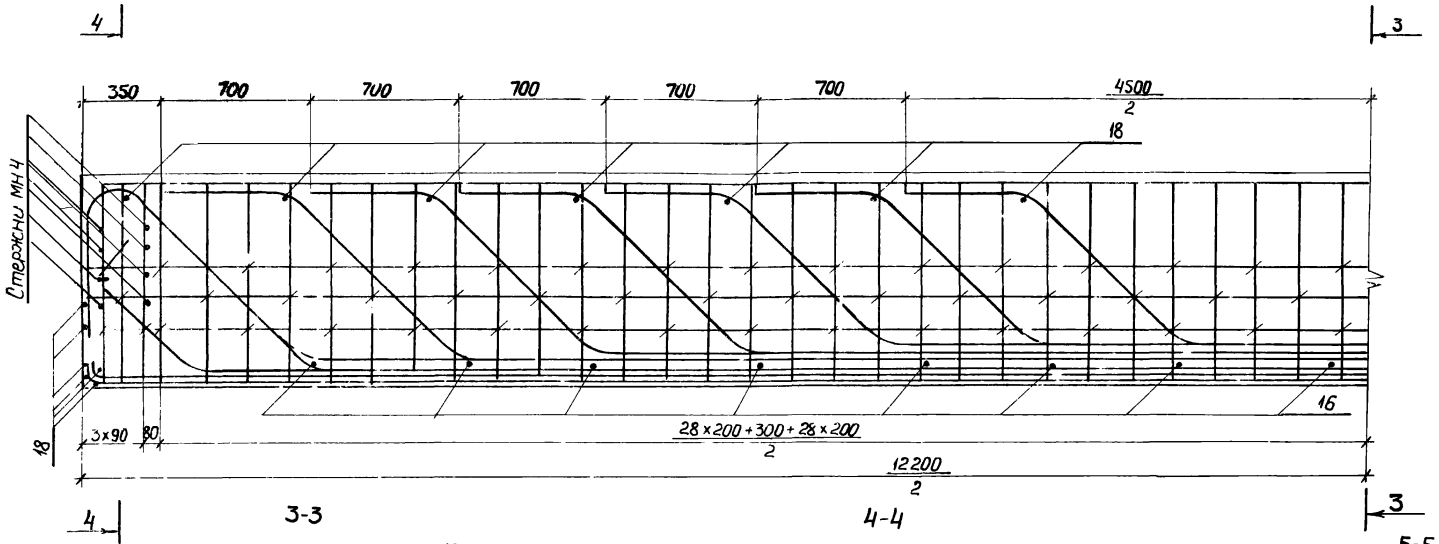

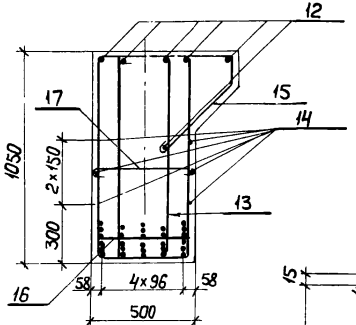

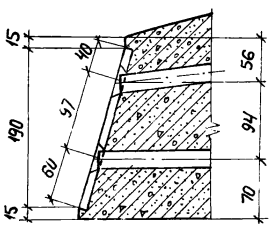

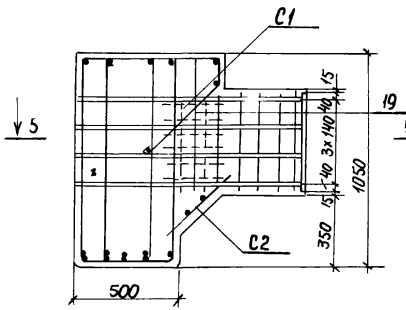

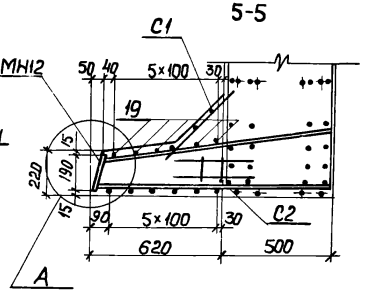

3	1		2
5	4	5	4	5
6	7	6	7	6

8	9	9	9	8
10	10	10	10	10
11	11	11	11	11

38
9180/2

Н.контр.	Леонова		
ГИП	Курлицкий		
Нач.отд.	Анисимов		
Гл.спец.	Титов		
Вед.инж.	Виноградов		
Ст.инж.	Веренич		
Инженер	Волкова		
Копир	Перова		

3.014.1-2.1-06 00 СБ

БПС-1

Стадия	Масса	Масштаб
РП		
Лист 2	Листов	

Гипротранслуть
Киевский филиал

Формат А3

			Обозначение	Наименование	Кол. на исполнен. 01	02	03	04	05		Примечание
				Документация							
			3.014.1-2.1-00 00 ТО	Техническое описание							
			-2.0 - 00 ВД	Ведомости ссылочных документов							
			-2.1 - 00 00 ОВ	Выборка стали							
			3.014.1-2.1-06 00 СБ	Сборочный чертеж							
				Сборочные единицы							
			3.014.1-2.1-0616	Сетка арматурная С1	1						2,4 кг
			-0619	Сетка арматурная С2	1						0,64 кг
			-0617	Изделие закладное МН7	1						167.91 кг
			-0613	Изделие закладное МН8	19						2.2 кг
			-0614	Изделие закладное МН9	19						1.98 кг
			-0600СБ	Изделие закладное МН17	3						
				Труба ф25 ГОСТ 3262-62 ℓ-500							1.06 кг
			-0621	Изделие закладное МН12	1						30.3 кг
				Детали							
		1	3.014.1-2.1-0601	Стержень ф28А-II ГОСТ 5781-75 ℓ=5040	1						24.34 кг
		2	-0602	Стержень ф28А-II ГОСТ 5781-75 ℓ=6440	1						31.11 кг
		3	-0603	Стержень ф28А-II ГОСТ 5781-75 ℓ=7840	1						37.9 кг
		4	-0604	Стержень ф28А-II ГОСТ 5781-75 ℓ=9270	2						44,8 кг
		5	-0605	Стержень ф28А-II ГОСТ 5781-75 ℓ=10670	3						51,54 кг

39
9180/2

Н.контр.	Леонова		
ГИП	Курбацкий		
Нач.отд.	Анисимов		
Гл.спец.	Титов		
Рук.гр.	Виноградов		
Ст.инж.	Веренич		
Инженер	Волкова		
Копир	Перова		

3.014.1-2.1-06 00 ОС

БПС-1

Стадия	Масса	Масштаб
РП	18000кг	

Лист 1 | Листов 2

Гипротранспуть
Киевский филиал

Формат А3

Формат	Зона	Поз.	Обозначение	Наименование	Кол. на исполнен.	Примечание
		6	3.014.1-2.1 – 06 06	Стержень ф28 А-II ГОСТ 5781-75 ℓ=12090	3	58.4 кг
		7	— 06 07	Стержень ф28 А-II ГОСТ 5781-75 ℓ=14000	2	67.62 кг
		8	— 06 08	Стержень ф28 А-II ГОСТ 5781-75 ℓ=14050	2	67.9 кг
		9	— 06 09	Стержень ф28 А-II ГОСТ 5781-75 ℓ=12630	3	61.0 кг
		10	— 06 10	Стержень ф28 А-II ГОСТ 5781-75 ℓ=12360	5	59.7 кг
		11	— 06 11	Стержень ф28 А-II ГОСТ 5781-75 ℓ=12460	5	60.2 кг
		12	— 06 00 СБ	Стержень ф8 А-I ГОСТ 5781-75 ℓ=12160	7	4.8 кг
		13	— 06.12	Стержень ф10 А-II ГОСТ 5781-75 ℓ=2400	126	1.5 кг
		14	— 06 00 СБ	Стержень ф10 А-I ГОСТ 5781-75 ℓ=12160	6	7.5 кг
		15	— 06 15	Стержень ф12 А-II ГОСТ 5781-75 ℓ=1280	63	1.14 кг
		16	— 06 00 СБ	Стержень ф28 А-II ГОСТ 5781-75 ℓ=450	16	2.4 кг
		17	— 06 00 СБ	Стержень ф6 А-I ГОСТ 5781-75 ℓ=475	92	0.1 кг
		18	— 06 00 СБ	Стержень ф8 А-I ГОСТ 5781-75 ℓ=450	26	0.18 кг
		19	— 06 20	Стержень ф14 А-II ГОСТ 5781-75 ℓ=1520	6	0.94 кг
		20	— 06 18	Петля ф28 А-I ГОСТ 5781-75 ℓ=2680	4	12.9 кг
				Материалы		
				Бетон М 300		7.2 м³

		3.014.1-2.1 – 06 00 ОС	
		БПС-1	Стадия: РП; Масса; Масшт.
Н.контр.	Лернова		Лист 2; Листов
ГИП	Курбацкий		Гипротранслуть Киевский филиал
Нач.отд.	Анисимов		
Гл.спец.	Титов		
Рук.гр.	Виноградов		
Ст.ин.ж.	Веренич		
Инженер	Волкова		
Копир	Перова		Формат А3

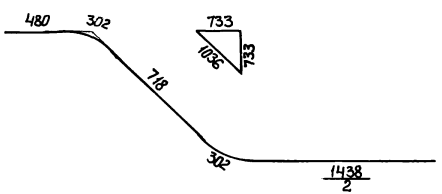

Формат	Зона	Поз.	Обозначение	Наименование	Кол.	Примечание
		1	3.014.1 – 2.1 – 06 01	ф28 А-II ГОСТ 5781-75 ℓ= 5040	1	24,34 кг

Н.контр.	Леонова	
ГИП	Курбацкий	
Нач.отд	Анисимов	
Гл.спец.	Титов	
Рук.гр.	Виноградов	
Ст.инж.	Верених	
Инженер	Волкова	
Копир.	Перова	

3.014.1 – 2.1 – 06 01

Стержень арматурный

Стадия	Масса	Масштаб
РП	24,34кг	
Лист 1	Листов 1	

Гипротранслуть
Киевский филиал

Формат А4

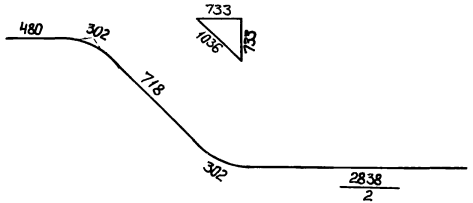

Формат	Зона	Поз.	Обозначение	Наименование	Кол.	Примечание
		2	3.014.1 – 2.1 – 06 02	ф28 А-II ГОСТ 5781-75 ℓ= 6440	1	31,11 кг

41
9180/2

Н.контр.	Леонова	
ГИП	Курбацкий	
Нач.отд	Анисимов	
Гл.спец.	Титов	
Рук.гр.	Виноградов	
Ст.инж.	Верених	
Инженер	Волкова	
Копир.	Перова	

3.014.1 – 2.1 – 06 02

Стержень арматурный

Стадия	Масса	Масштаб
РП	31,11кг	
Лист 1	Листов 1	

Гипротранслуть
Киевский филиал

Формат А4

Инв.№ подл. | Подпись и дата | Взам.инв.№

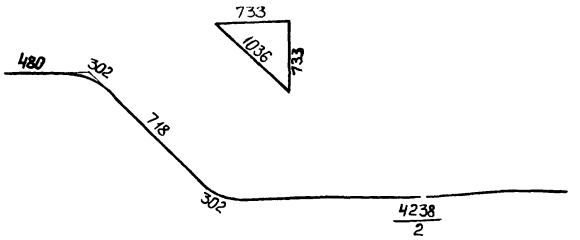

Формат	Зона	Поз.	Обозначение	Наименование	Кол.	Примечание
		3	3.014.1-2.1-06 03	ф28А-II ГОСТ 5781-75 ℓ=7840	1	37.9 кг

Н.контр.	Леонова		3.014.1-2.1-06 03
ГИП	Курбацкий		Стержень арматурный
Нач.отд.	Анисимов		Стадия: РП; Масса: 37.9кг; Масштаб:
Гл.спец.	Титов		Лист 1; Листов
Рук.гр.	Виноградов		Гипротранслуть Киевский филиал
Ст.инж.	Веренич		
Инженер	Волкова		
Копир	Перова		

Формат А4

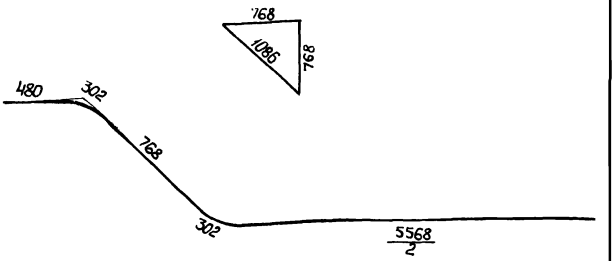

Формат	Зона	Поз.	Обозначение	Наименование	Кол.	Примечание
		4	3.014.1-2.1-06 04	ф28А-II ГОСТ 5781-75 ℓ=9270	1	44.8 кг

42
9180/2

Н.контр.	Леонова		3.014.1-2.1-06 04
ГИП	Курбацкий		Стержень арматурный
Нач.отд.	Анисимов		Стадия: РП; Масса: 44,8кг; Масштаб:
Гл.спец.	Титов		Лист 1; Листов 1
Рук.гр.	Виноградов		Гипротранслуть Киевский филиал
Ст.инж.	Веренич		
Инженер	Волкова		
Копир	Перова		

Инв. № подл. | Подпись и дата | Взам. инв. №

Формат А4

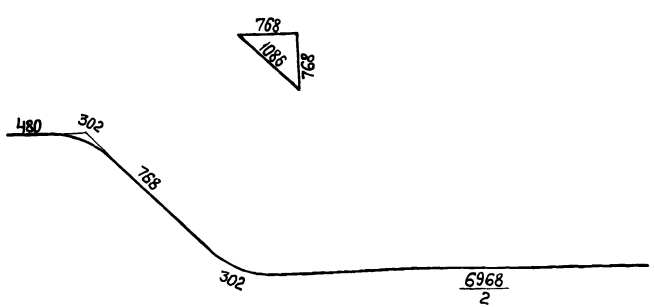

Формат	Зона	Поз.	Обозначение	Наименование	Кол.	Примечание
		5	3.014.1-2.1-06 05	ф28 А-II ГОСТ 5781-75 ℓ=10670	1	51,54 кг

Н.контр.	Леонова	
ГИП	Курбацкий	
Нач.отд.	Анисимов	
Гл.спец.	Титов	
Рук.гр.	Виноградов	
Ст.инж.	Верещи	
Инженер	Волкова	
Копир	Перова	

3.014.1-2.1-06 05

Стержень арматурный

Стадия	Масса	Масштаб
РП	51,54кг	
Лист 1	Листов 1	

Гипротранслуть
Киевский филиал

Формат А4

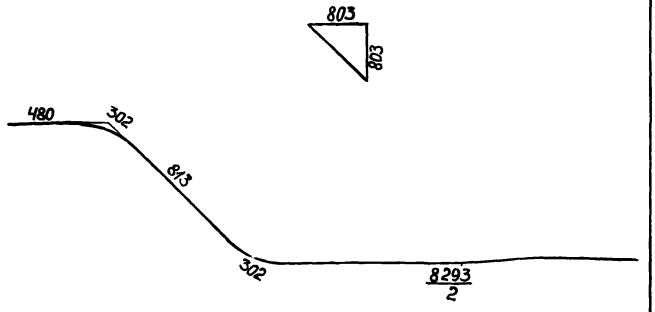

Формат	Зона	Поз.	Обозначение	Наименование	Кол.	Примечание
		6	3.014.1-2.1-06 06	ф28 А-II ГОСТ 5781-75 ℓ=12090	1	58,4 кг

43
9180/2

Н.контр.	Леонова	
ГИП	Курбацкий	
Нач.отд.	Анисимов	
Гл.спец.	Титов	
Рук.гр.	Виноградов	
Ст.инж.	Верещи	
Инженер	Волкова	
Копир	Перова	

3.014.1-2.1-06 06

Стержень арматурный

Стадия	Масса	Масштаб
РП	58,4 кг	
Лист 1	Листов 1	

Гипротранслуть
Киевский филиал

Формат А4

Инв. № подл. | Подпись и дата | Взам. инв. №

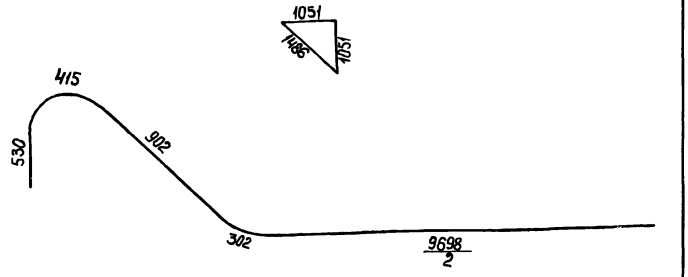

Формат	Зона	Поз.	Обозначение	Наименование	Кол.	Примечание
		7	3.014.1-2.1-06 07	ф28 А-II ГОСТ 5781-75 ℓ=14000	1	67.62 кг

Н.контр.	Леонова	
ГИП	Курбацкий	
Нач.отд.	Анисимов	
Гл.спец.	Титов	
Рук.гр.	Виноградов	
Ст.инж.	Веренич	
Инженер	Волкова	
Копир	Перова	

3.014.1-2.1-06 07

Стержень арматурный

Стадия	Масса	Масштаб
РП	67.62 кг	
Лист 1	Листов 1	

Гипротранслуть
Киевский филиал

Формат А4

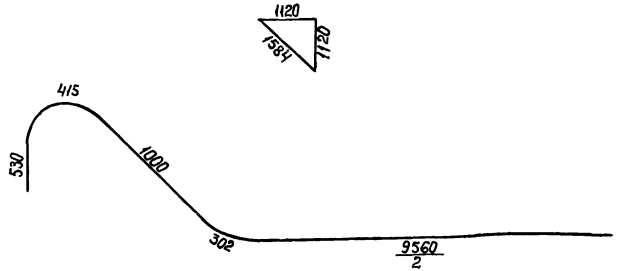

Формат	Зона	Поз.	Обозначение	Наименование	Кол.	Примечание
		8	3.014.1-2.1-06 08	ф28 А-II ГОСТ 5781-75 ℓ=14050	1	67.9 кг

44
9180/2

Н.контр.	Леонова	
ГИП	Курбацкий	
Нач.отд.	Анисимов	
Гл.спец.	Титов	
Рук.гр.	Виноградов	
Ст.инж.	Веренич	
Инженер	Волкова	
Копир	Перова	

3.014.1-2.1-06 08

Стержень арматурный

Стадия	Масса	Масштаб
РП	67.9 кг	
Лист 1	Листов 1	

Гипротранслуть
Киевский филиал

Формат А4

Инв.№ подл. | Подпись и дата | Взам.инв.№

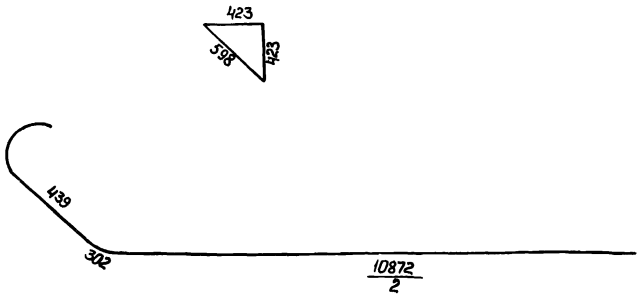

Формат	Зона	Поз.	Обозначение	Наименование	Кол.	Примечание
				Детали		
		9	3.014.1-2.1-06 09	ф28 А-II ГОСТ 5781-75 ℓ=12630	1	61.0 кг

Н.контр.	Леонова		
ГИП	Курбацкий		
Нач.отд.	Анисимов		
Гл.спец.	Титов		
Рук.гр.	Виноградов		
Ст.инж.	Веренич		
Инженер	Волкова		
Копир.	Перова		

3.014.1-2.1-06 09

Стержень арматурный

Стадия	Масса	Масштаб
РП	61.0кг	
Лист 1	Листов 1	

Гипротранспуть
Киевский филиал

Формат А4

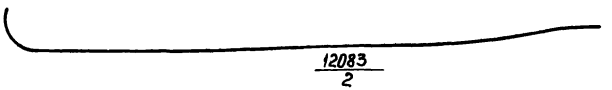

Формат	Зона	Поз.	Обозначение	Наименование	Кол.	Примечание
		10	3.014.1-2.1-06 10	ф28 А-II ГОСТ 5781-75 ℓ=12360	1	59.7кг

Инв.№ подл. | Подпись и дата | Взам.инв.№

Н.контр.	Леонова		
ГИП	Курбацкий		
Нач.отд.	Анисимов		
Гл.спец.	Титов		
Рук.гр.	Виноградов		
Ст.инж.	Веренич		
Инженер	Волкова		
Копир.	Перова		

3.014.1-2.1-06 10

Стержень арматурный

Стадия	Масса	Масштаб
РП	59.7кг	
Лист 1	Листов 1	

Гипротранспуть
Киевский филиал

Формат А4

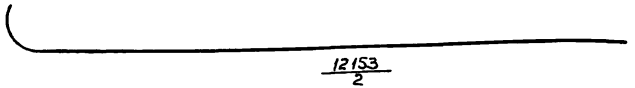

Формат	Зона	Поз.	Обозначение	Наименование	Кол	Примечание
		11	3.014.1-2.1-06 11	ф28 А-II ГОСТ 5781-75 ℓ=12460	1	60.2 кг

Н.контр.	Леонова		
ГИП	Курбацкий		
Нач.отд.	Анисимов		
Гл.спец.	Титов		
Рук.гр.	Виноградов		
Ст.инж.	Веренич		
Инженер	Волкова		
Копир	Перова		

3.014.1-2.1-06 11

Стержень арматурный

Стадия	Масса	Масштаб
РП	60,2кг	
Лист 1	Листов 1	

Гипротранспуть
Киевский филиал

Формат А4

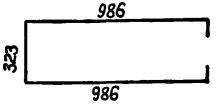

Формат	Зона	Поз.	Обозначение	Наименование	Кол.	Примечание
		13	3.014.1-2.1-06 12	ф10 А-II ГОСТ 5781-75 ℓ=2400	1	1.5 кг

Н.контр.	Леонова		
ГИП	Курбацкий		
Нач.отд.	Анисимов		
Гл.спец.	Титов		
Рук.гр.	Виноградов		
Ст.инж.	Веренич		
Инженер	Волкова		
Копир	Перова		

3.014.1-2.1-06 12

Стержень арматурный

Стадия	Масса	Масштаб
РП	1.5 кг	
Лист 1	Листов 1	

Гипротранспуть
Киевский филиал

Формат А4

Инв.№ подл. | Подпись и дата | Взам. инв.№

46
9180/2

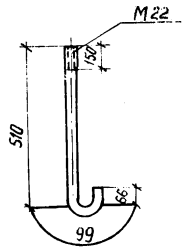

Формат	Зона	Поз	Обозначение	Наименование	Кол.	Примечание
			3.014.1-2.1-06 13	Штырь ф 22 А-I ℓ=675	1	2.01 кг
			-06 13	Гайка ГОСТ 5915-70*	1	0,08 кг
			-06 13	Шайба ГОСТ 11371-68*	2	0.053 кг

Н.контр.	Леонова	
ГИП	Курбацкий	
Нач.отд.	Анисимов	
Гл.спец.	Титов	
Рук.гр.	Виноградов	
Ст.инж.	Веренич	
Инженер	Волкова	
Копиров.	Перова	

3.014.1-2.1-06 13

Изделие закладное МН8

Стадия	Масса	Масштаб
РП	2,2 кг	
Лист 1	Листов 1	

Гипротрансэлектро Киевский филиал

Формат А4

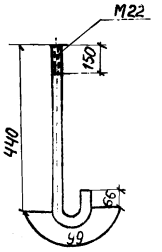

Формат	Зона	Поз	Обозначение	Наименование	Кол	Примечание
			3.014.1-2.1-06 14	Штырь ф 22 А-I ℓ=605	1	1,79 кг
			-06 14	Гайка ГОСТ 5915-70*	1	0,08 кг
			-06 14	Шайба ГОСТ 11371-68*	2	0.053 кг

Н.контр.	Леонова	
ГИП	Курбацкий	
Нач.отд.	Анисимов	
Гл.спец.	Титов	
Рук.гр.	Виноградов	
Ст.инж.	Веренич	
Инженер	Волкова	
Копиров.	Перова	

3.014.1-2.1-06 14

Изделие закладное МН9

Стадия	Масса	Масштаб
РП	1,98 кг	
Лист 1	Листов 1	

Гипротрансэлектро Киевский филиал

Формат А4

Инв.№ подл. | Подпись и дата | Взам. инв.№

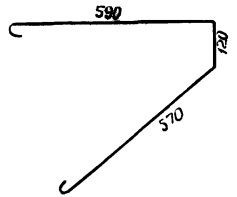

Формат	Зона	Поз.	Обозначение	Наименование	Кол.	Примечание
		15	3.014.1-2.1-06 15	ф12А-II ГОСТ 5781-75 ℓ=1280	1	1,14кг

Н.контр.	Леонова	
ГИП	Курбацкий	
Нач.отд.	Анисимов	
Гл.спец.	Титов	
Рук.гр.	Виноградов	
Ст.инж.	Веренич	
Инженер	Волкова	
Копир	Перова	

3.014.1-2.1-06 15

Стержень арматурный

Стадия	Масса	Масштаб
РП	1,14кг	
Лист 1	Листов 1	

Гипротранслуть Киевский филиал

Формат А4

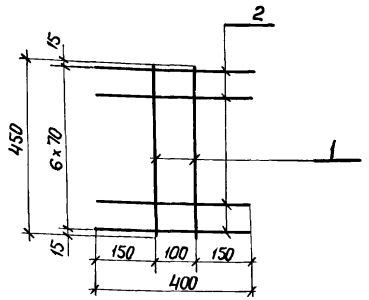

		Обозначение	Наименование	Кол.	Примечание
			Детали		
	1	3.014.1-2.1-06 16	Стержень ф10А-II ℓ=450	2	0.28 кг
	2	-06 16	Стержень ф10А-II ℓ=400	7	0.25 кг

Инв.№ подл. | Подпись и дата | Взам.инв.№

48

9180/2

Н.контр.	Леонова	
ГИП	Курбацкий	
Нач.отд.	Анисимов	
Гл.спец.	Титов	
Рук.гр.	Виноградов	
Ст.инж.	Веренич	
Инженер	Волкова	
Копир	Перова	

3.014.1-2.1-06 16

Сетка С-1

Стадия	Масса	Масштаб
РП	2,4кг	
Лист 1	Листов 1	

Гипротранслуть Киевский филиал

Формат А4

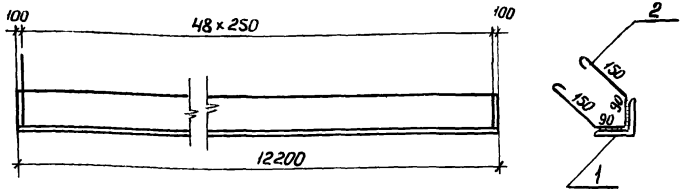

Формат	Зона	Поз.	Обозначение	Наименование	Кол.	Примечание
				Детали		
		1	3.014.1-2.1-06 17	∠100×100×8 ГОСТ 8509-72 ℓ=12200	1	148,8 кг
		2	— 06 17	Стержень ф10 А-I ℓ=630	49	0.39 кг

Ч. контр.	Леонова		3.014.1-2.1-06 17		
ГИП	Курбацкий		Изделие закладное МН 7	Стадия: РП; Масса: 167,91 кг; Масштаб:	
Нач. отд.	Анисимов			Лист 1; Листов 1	
Гл. спец.	Титов			Гипротранслуть Киевский филиал	
Рук. гр.	Виноградов				
Ст. инж.	Веренич				
Инженер	Волкова				
Копир	Перова				

Формат А4

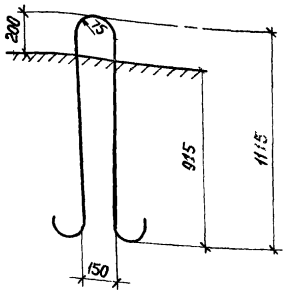

Формат	Зона	Поз.	Обозначение	Наименование	Кол.	Примечание
				Детали		
		19	3.014.1-2.1-06 18	28 А-I ГОСТ 5781-75 ℓ=2680	1	12,9 кг

Н. контр.	Леонова		3.014.1-2.1-06 18		
ГИП	Курбацкий		Петля	Стадия: РП; Масса: 12,9 кг; Масштаб:	
Нач. отд.	Анисимов			Лист 1; Листов 1	
Гл. спец.	Титов			Гипротранслуть Киевский филиал	
Рук. гр.	Виноградов				
Ст. инж.	Веренич				
Инженер	Волкова				
Копир	Перова				

Формат А4

Инв. № подл. | Подпись и дата | Взам. инв. №

9180/2

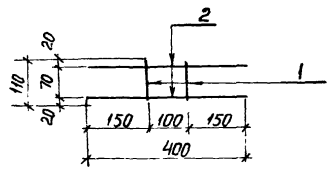

Формат	Зона	Поз.	Обозначение	Наименование	Кол.	Примечание
				Детали		
		1	3.014.1-2.1-06 19	Стержень ф10 А-II ℓ=110	2	0,07 кг
		2	-06 19	Стержень ф10 А-II ℓ=400	2	0.25 кг

Н.контр.	Леонова		3.014.1-2.1-06 19			
ГИП	Курбацкий			Стадия	Масса	Масштаб
Нач.отд.	Анисимов		Сетка С-2	РП	0,64 кг	
Гл.спец.	Титов			Лист 1	Листов 1	
Рук.гр.	Виноградов			Гипротранслуть Киевский филиал		
Ст.инж.	Веренич					
Инженер	Волкова					
Копир	Перова		Формат А4			

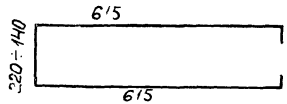

Формат	Зона	Поз.	Обозначение	Наименование	Кол.	Примечание
		19	3.014.1-2.1-06 20	ф10 А-II ℓср=1520	1	0,94 кг

50
9180/2

Н.контр.	Леонова		3.014.1-2.1-06 20			
ГИП	Курбацкий			Стадия	Масса	Масшт
Нач.отд.	Анисимов		Стержень арматурный	РП	0,94 кг	
Гл.спец.	Титов			Лист	Листов	
Рук.гр.	Виноградов			Гипротранслуть Киевский филиал		
Ст.инж.	Веренич					
Инженер	Волкова					
Копир	Перова		Формат А4			

Инв.№ подл. | Подпись и дата | Взам.инв.№

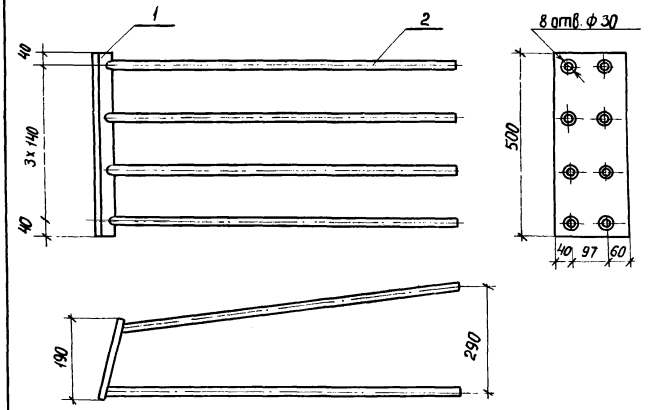

Формат	Зона	Поз.	Обозначение	Наименование	Кол.	Примечание
				Детали		
		1	3.014.1-2.1-06 21	Планка 500×197×12	1	9,4кг
		2	—06 21	Стержень ф 20 А II ℓ=1060	8	2 61кг

51
9180/2

Н.контр.	Лернова		
ГИП	Курбацкий		
Нач.отд.	Анисимов		
Гл.спец.	Титов		
Рук.гр.	Виноградов		
Ст.инж.	Веренич		
Инженер	Волкова		

3.014.1-2.1-06 21

Изделие закладное МН12

Стадия	Масса	Масштаб
РП	30,3кг	
Лист 1	Листов 1	

Гипротранслуть Киевский филиал

Инв.№ подл. | Подпись и дата | Взам. инв.№

Копир Перова

Формат А4

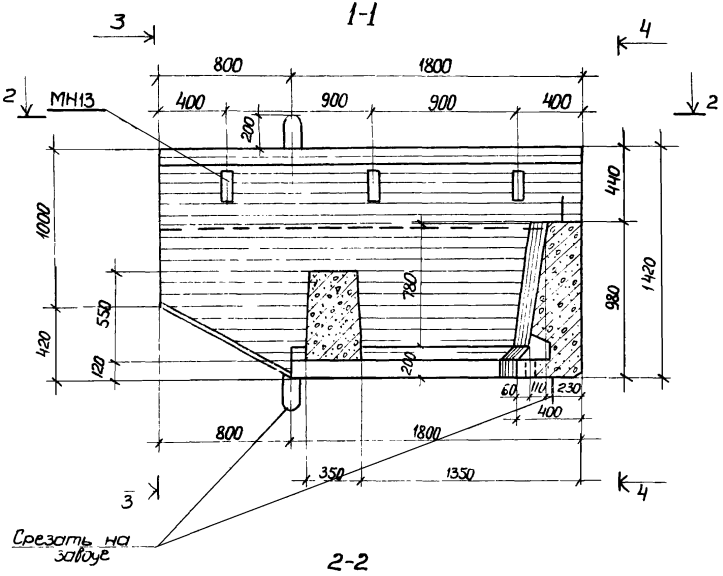

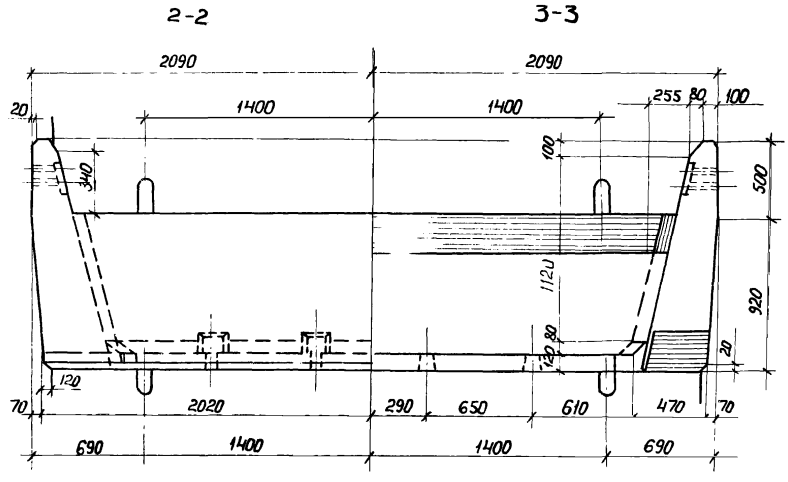

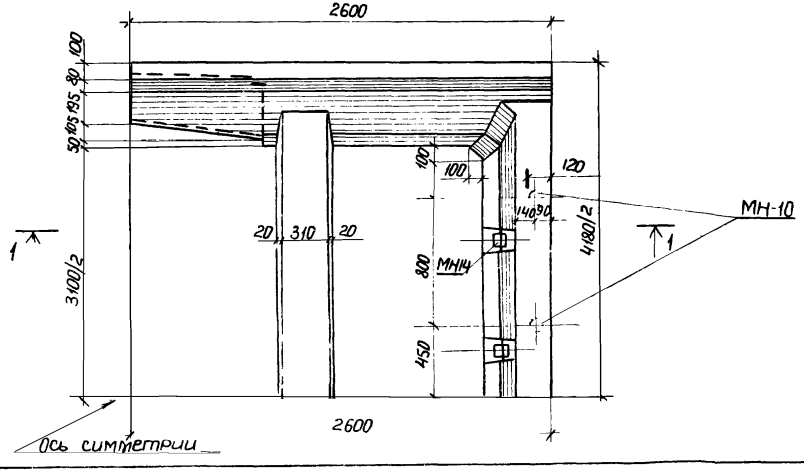

9180/2

				3.014.1-2.1-07 00 СБ	
Н.контр.	Леонова			Блок Ш3а. Сборочный чертеж	Стадия: РП; Масса: 10000кг; Масштаб:
ГИП	Курбацкий				Лист 1; Листов 3
Нач.отд.	Анисимов				
Гл.спец.	Титов				Гипротрансэлектро Киевский филиал
Рук.гр.	Виноградов				
Ст.инж.	Веренич				
Инженер	Фридман				
Копир		Перова			Формат А3

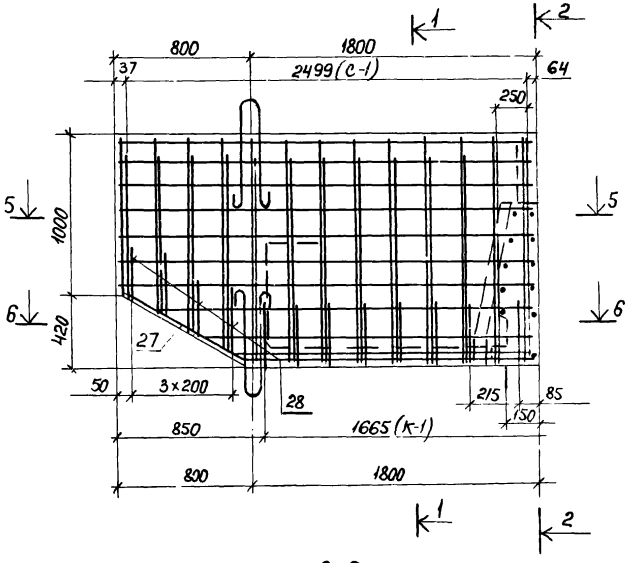

2-2

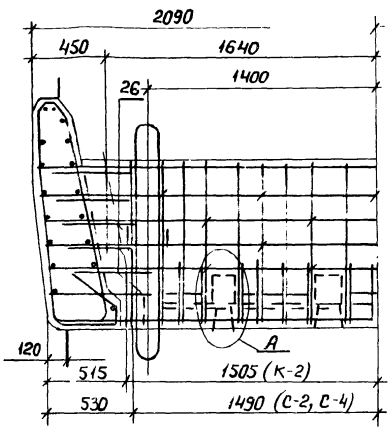

1-1

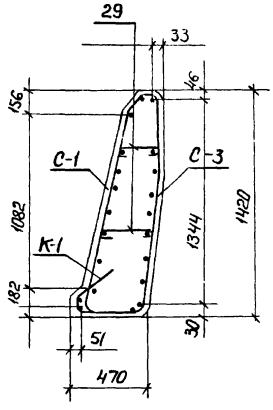

6-6

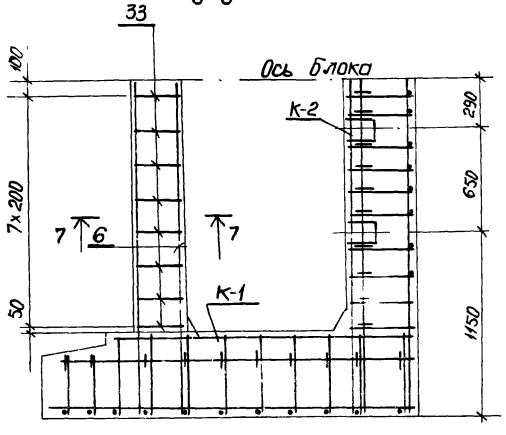

53
9180/2

Н.контр.	Леонова		3.014.1-2.1-07 00 СБ
ГИП	Курбацкий		Блок ш3а. Сборочный чертеж
Нач.отд.	Анисимов		Стадия: РП; Масса; Масштаб
Гл.спец.	Титов		Лист 2; Листов
Вед.ар.	Виноградов		Гипротранслуть Киевский филиал
Ст.инж.	Веренич		
Инженер	Фердман		
Копир.	Перова		Формат А3

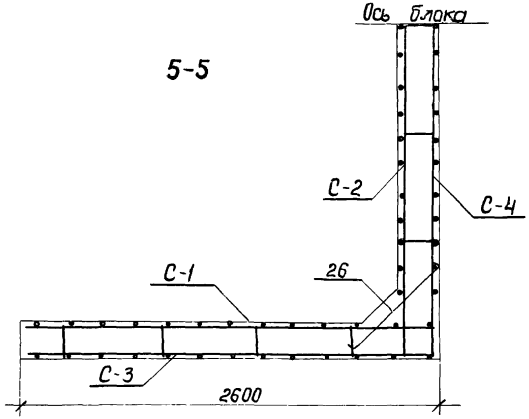

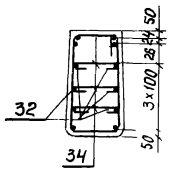

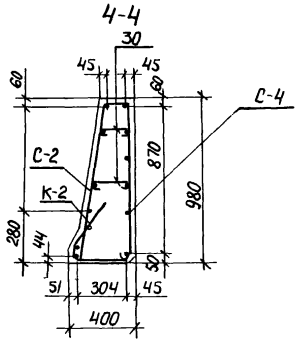

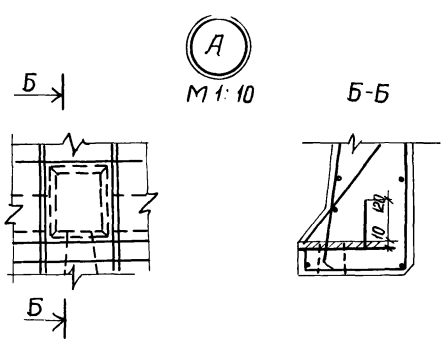

			3.014.1-2.1-07 00 СБ
Н.контр	Леонова		Блок Ш3а. Сборочный чертеж
ГИП	Курбацкий		
Нач.отд	Анисимов		
Гл.спец.	Титов		
Рук.гр	Виноградов		
Ст.инж.	Веренич		
Инженер	Фердман		
Копир	Перова		

Стадия	Масса	Масштаб
РП		
Лист 3	Листов	

Гипротранслуг Киевский филиал

Формат А3

Формат	Зона	Поз.	Обозначение	Наименование	Кол на исполнен. 01	02	03	04	05	06		Примечание
				Документация								
			3.014.1-2.1-00 00 ТО	Техническое описание								
			— 2.0 -00 ВД	Ведомость ссылочных документов								
			— 2.1 - 00 00 ОВ	Выборка стали								
			3.014.1-2.1-07 00 СБ	Сборочный чертеж								
				Сборочные единицы								
			3.014.1-2.1- 07 01	Сетка С-1	2							76.94 кг
			— 07 03	Сетка С-2		1						78.53 кг
			— 07 02	Сетка С-3			2					46.83 кг
			— 07 04	Сетка С-4				1				93.15 кг
			— 07 05	Каркас КР-1					2			7,08 кг
			— 07 06	Каркас КР-2						1		18,36 кг
			— 07 07	Изделие закладное МН13							6	2,7 кг
			— 07 08	Изделие закладное МН14							4	3,4 кг
			— 01 08	Изделие закладное МН10							4	0,32 кг
				Детали								
		26	3.014.1-2.1-07 00 ОС	Стержень ф22 ГОСТ 5781-75, ℓ = 790							10	2.35 кг
		27	КЖИ-02 01 ОС	Стержень ф10 ГОСТ 5781-75, ℓ=940							4	0.55 кг
		28	-07 09	Стержень ф10 ГОСТ 5781-75, ℓобщ=8,2 м							8	0.62 кг
		29	-07 00 ОС	Стержень ф8 А-I ГОСТ 5781-75, ℓобщ=13,0м							32	0.16 кг
		30	-07 00 ОС	Стержень ф8 А-I ГОСТ 5781-75, ℓобщ=7.2м							20	0.14 кг
		31	-07 10	Стержень ф20 А-I ГОСТ 5781-75, ℓ = 1910							8	4.71 кг

55
9180/2

Н.контр.	Леонова		3.014.1-2.1-07 00 ОС
ГИП	Курбацкий		
Нач.отд.	Анисимов		Блок Ш 3а
Гл.спец.	Титов		
Рук.гр.	Виноградов		
Ст.инж.	Верених		
Инженер	Кердман		
Копир	Перова		

Стадия	Масса	Масштаб
РП		
Лист 1	Листов 2	

Гипротранспуть
Киевский филиал

Формат А3

Формат	Зона	Поз.	Обозначение	Наименование	Кол. на исполнен. 01	02	03	04	05	06		Примечание
		32	3.014.1-2.1-07 00 ОС	Стержень ф22 AII ГОСТ 5781-75, ℓ=4010							12	11,94 кг
		33	-07 11	Стержень ф8 AI ГОСТ 5781-75, ℓ=1630							16	0.64 кг
		34	-07 00 ОС	Стержень ф8 AI ГОСТ 5781-75, ℓ=394							24	0.15 кг
				Материалы								
				Бетон М300								4.0 м³

9180/2

56

			3.014.1-2.1-07 00 ОС
Н.контр.	Леонова		Блок Ш3а
ГИП	Курбацкий		
Нач.отд.	Анисимов		
Гл.спец.	Титов		
Рук.гр.	Виноградов		
Ст.инж.	Веренич		
Инженер	Нердтан		
Копир	Перова		

Стадия	Масса	Масшт
РП		
Лист 2	Листов	

Гипротранслуть
Киевский филиал

Формат А3

С-1

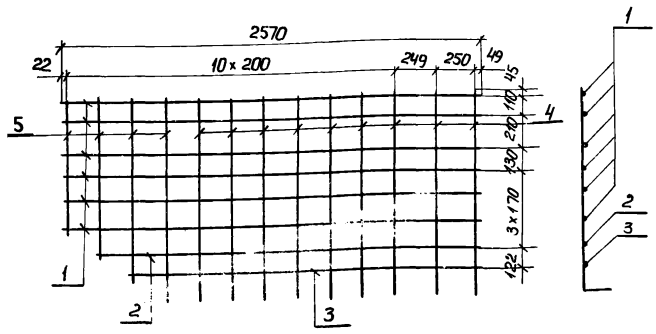

Формат	Зона	Поз.	Обозначение	Наименование	Кол.	Примечание
				Детали		
		1	3.014.1-2.1-07 01	Стержень ф22 AII ГОСТ 5781-75, ℓ= 2570	6	7.66 кг
		2	-07 01	Стержень ф22 AII ГОСТ 5781-75, ℓ= 2310	1	6.88 кг
		3	-07 01	Стержень ф22 AII ГОСТ 5781-75, ℓ= 2070	1	6.16 кг
		4	-07 01	Стержень ф12 AII ГОСТ 5781-75, ℓ= 1330	4	1.18 кг
		5	-07 01	Стержень ф12 AII ГОСТ 5781-75 ℓобщ=8,3м	4	1.84 кг

Н.контр.	Леонова		
ГИП	Курбацкий		
Нач.отд.	Анисимов		
Гл.спец.	Титов		
Рук.гр.	Виноградов		
Ст.инж.	Веренич		
Инженер	Фердман		
Копир	Перова		

3.014.1-2.1-07 01

Сетка арматурная С-1

Стадия	Масса	Масштаб
РП	76.94 кг	
Лист 1	Листов 1	

Гипротранспуть
Киевский филиал

Формат А4

С-3

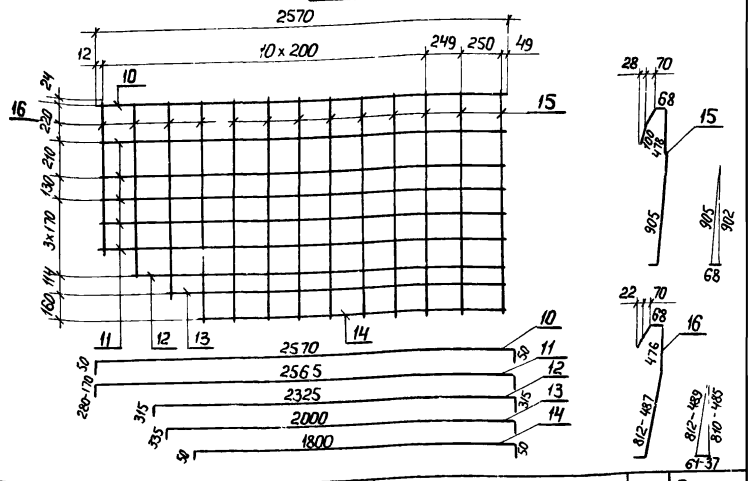

Формат	Зона	Поз.	Обозначение	Наименование	Кол.	Примечание
				Детали		
		10	3.014.1-2.1-07 02	Стержень ф12 AII ГОСТ 5781-75, ℓ= 2670	2	2.37 кг
		11	-07 02	Стержень ф12 AII ГОСТ 5781-75, ℓобщ= 28.5	5	5.06 кг
		12	-07 02	Стержень ф12 AII ГОСТ 5781-75, ℓ= 2690	1	2.39 кг
		13	-07 02	Стержень ф 12 AII ГОСТ 5781-75, ℓ= 2390	1	2.12 кг
		14	-07 02	Стержень ф12 AII ГОСТ 5781-75 ℓ= 1900	1	1.69 кг
		15	-07 02	Стержень ф 8 AII ГОСТ 5781-75, ℓ = 1700	9	0.67 кг
		16	-07 02	Стержень ф 8 AII ГОСТ 5781-75, ℓобщ= 11.5	4	1.14 кг

9180/2 57

Инв.№ подл. | Подпись и дата | Взам.инв.№

Н.контр.	Леонова		
ГИП	Курбацкий		
Нач.отд.	Анисимов		
Гл.спец.	Титов		
Рук.гр.	Виноградов		
Ст.инж.	Веренич		
Инженер	Фердман		
Копир	Перова		

3.014.1-2.1-07 02

Сетка арматурная С-3

Стадия	Масса	Масштаб
РП	46.83 кг	
Лист 1	Листов 1	

Гипротранспуть
Киевский филиал

Формат А4

С-2

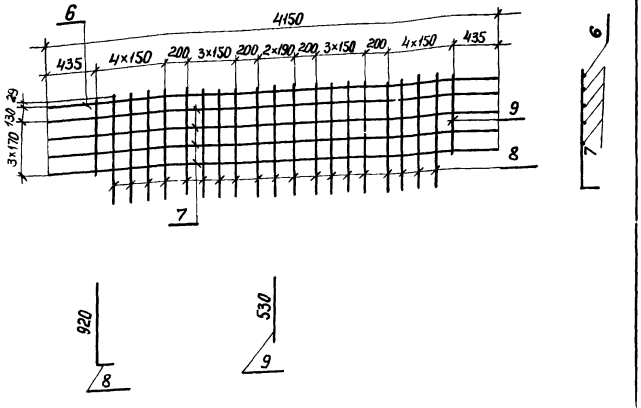

Формат	Зона	Поз.	Обозначение	Наименование	Кол.	Примечание
				Детали		
		6	3.014.1-2.1-07 03	Стержень ф22 AII ГОСТ 5781-75, ℓ=4150	1	12,36кг
		7	-07 03	Стержень ф22 AII ГОСТ 5781-75, ℓобщ=16,4м	4	12.22кг
		8	-07 03	Стержень ф12 AII ГОСТ 5781-75, ℓ=970	19	0.86 кг
		9	-07 03	Стержень ф12 AII ГОСТ 5781-75, ℓ=530	2	0.47кг

Н.контр.	Леонова	
ГИП	Курбацкий	
Нач.отд.	Анисимов	
Гл.спец.	Титов	
Рук.гр.	Виноградов	
Ст.инж.	Веренич	
Инженер	Фердман	
Копир	Перова	

3.014.1-2.1-07 03

Сетка арматурная С-2

Стадия	Масса	Масштаб
РП	78,53кг	
Лист 1	Листов 1	

Гипротранслуть
Киевский филиал

Формат А4

С-4

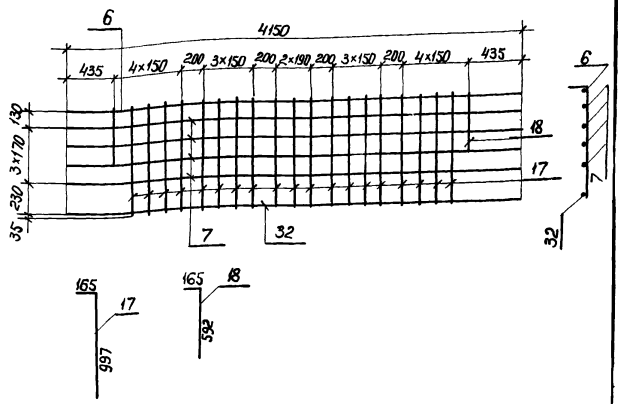

Формат	Зона	Поз.	Обозначение	Наименование	Кол.	Примечание
				Детали		
		6	3.014.1-2.1-07 04	Стержень ф22 AII ГОСТ 5781-75, ℓ=4150	1	12,36 кг
		7	— 07 04	Стержень ф22 AII ГОСТ 5781-75, ℓобщ=16,4м	4	12,22 кг
		32	— 07 04	Стержень ф22 AII ГОСТ 5781-75, ℓ=4010	1	11,94 кг
		17	— 07 04	Стержень ф12 AII ГОСТ 5781-75, ℓ=1110	19	0,99 кг
		18	— 07 04	Стержень ф12 AII ГОСТ 5781-75, ℓ=710	2	0.63 кг

58
9180/2

Н.контр.	Леонова	
ГИП	Курбацкий	
Нач.отд.	Анисимов	
Гл.спец.	Титов	
Рук.гр.	Виноградов	
Ст.инж.	Веренич	
Инженер	Фердман	
Копиров.	Перова	

3.014.1-2.1-07 04

Сетка арматурная С-4

Стадия	Масса	Масштаб
РП	93,15кг	
Лист 1	Листов 1	

Гипротранслуть
Киевский филиал

Формат А4

Инв. № подл. | Подпись и дата | Взам. инв. №

К-1

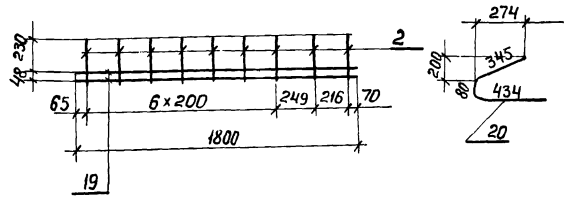

Формат	Зона	Поз.	Обозначение	Наименование	Кол.	Примечание
		19	3.014.1-2.1-07 05	Стержень ф10 AII ГОСТ 5781-75, ℓ=1800	2	1,11 кг
		20		Стержень ф10 AII ГОСТ 5781-75, ℓ=870	9	0,54 кг

Н.контр.	Леонова		
ГИП	Курбацкий		
Нач.отд.	Анисимов		
Гл.спец.	Титов		
Рук.гр.	Виноградов		
Ст.инж.	Веренич		
Инженер	Фердман		
Копиров.	Перова		

3.014.1-2.1-07 05

Каркас КР1

Стадия	Масса	Масштаб
РП	7,08кг	
Лист 1	Листов 1	

Гипротранслуть Киевский филиал

Формат А4

К-2

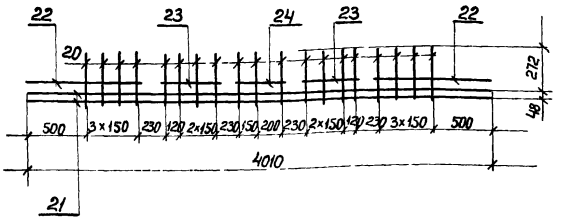

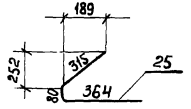

Формат	Зона	Поз.	Обозначение	Наименование	Кол.	Примечание
				Детали		
		21	3.014.1-2.1-07 06	Стержень ф10 AII ГОСТ 5781-75, ℓ=4010	3	2,47кг
		22	—07 06	Стержень ф10 AII ГОСТ 5781-75, ℓ=980	2	0,60 кг
		23	—07 06	Стержень ф10 AII ГОСТ 5781-75, ℓ=480	2	0,29 кг
		24	—07 06	Стержень ф10 AII ГОСТ 5781-75, ℓ=410	1	0,25 кг
		25	—07 06	Стержень ф10 AII ГОСТ 5781-75, ℓ=760	19	0,47кг

59
9180/2

Инв.№ подл. | Подпись и дата | Взам. инв.№

Н.контр.	Леонова		
ГИП	Курбацкий		
Нач.отд.	Анисимов		
Гл.спец.	Титов		
Рук.гр.	Виноградов		
Ст.инж.	Веренич		
Инженер	Фердман		
Копир	Перова		

3.014.1-2.1-07 06

Каркас КР2

Стадия	Масса	Масштаб
РП	18,36кг	
Лист 1	Листов 1	

Гипротранслуть Киевский филиал

Формат А4

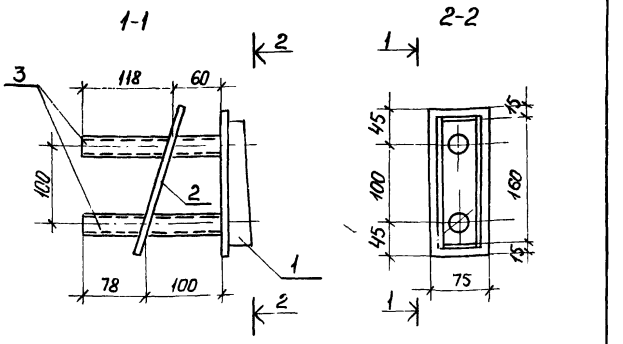

Формат	Зона	Поз.	Обозначение	Наименование	Кол	Примечание
				Детали		
		1	3.014.1-2.1-07 07	Коробка	1	1,14кг
		2	— 07 07	Стержень ф12 AII ГОСТ 5781-75, ℓ=250	2	0.22кг
		3	— 07 07	Труба 38×35 ГОСТ 8732-70, ℓ=178	2	0,53кг

Н.контр.	Леонова		
ГИП	Курбацкий		
Нач.отд.	Анисимов		
Гл.спец.	Титов		
Рук.гр.	Виноградов		
Ст.инж.	Веренич		
Инженер	Ферман		

Копир Перова Формат А4

3.014.1-2.1-07 07

Изделие закладное МН13

Стадия	Масса	Масштаб
РП	2,7кг	
	Листов 1	

Гипротранслуть Киевский филиал

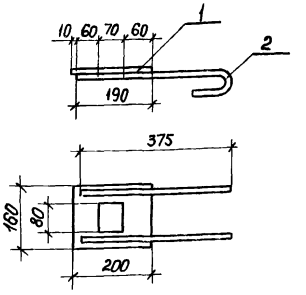

Обозначение	Наименование	Кол	Примечание
	Детали		
3.014.1-2.1-07 08	-160×10 ГОСТ 5681-57; ℓ=200	1	2.51кг
— 07 08	Стержень ф12 AI ГОСТ 5781-61 ℓ=450	2	0.40кг

60
9180/2.

Н.контр.	Леонова		
ГИП	Курбацкий		
Нач.отд.	Анисимов		
Гл.спец.	Титов		
Рук.гр.	Виноградов		
Ст.инж.	Веренич		
Инженер	Ферман		

Копир Перова Формат А4

3.014.1-2.1-07 08

Изделие закладное МН14

Стадия	Масса	Масштаб
РП	3,4кг	
Лист 1	Листов	

Гипротранслуть Киевский филиал

Инв. № подл. | Подпись и дата | Взам. инв. №

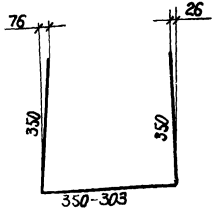

Формат	Зона	Поз.	Обозначение	Наименование	Кол.	Примечание
		28	3.014.1-2.1-07 09	Стержень ф10 AII ГОСТ 5781-75, Lобщ=8,2м	1	0,62 кг

Н.контр.	Леонова	
ГИП	Курбацкий	
Нач.отд.	Анисимов	
Гл.спец.	Титов	
Рук.гр.	Виноградов	
Ст.инж.	Зеренич	
Инженер	Фердман	
Копир	перова	

3.014.1-2.1-07 09

Стержень арматурный

Стадия	Масса	Масштаб
РП	0,62кг	
Лист 1	Листов 1	

Гипротранслуть Киевский филиал

Формат А4

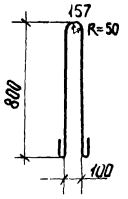

Формат	Зона	Поз	Обозначение	Наименование	Кол.	Примечание
		31	3.014.1-2.1-07 10	Стержень ф20 AI ГОСТ 5781-75, L=1910	1	4,71 кг

Инв.№ подл. | Подпись и дата | Взам. инв.№

61
9180/2

Н.контр.	Леонова	
ГИП	Курбацкий	
Нач.отд.	Анисимов	
Гл.спец.	Титов	
Рук.гр.	Виноградов	
Ст.инж.	Зеренич	
Инженер	Фердман	
Копир		

3.014.1-2.1-07 10

Стержень арматурный

Стадия	Масса	Масштаб
РП	4,71 кг	
Лист 1	Листов 1	

Гипротранслуть Киевский филиал

Формат А4

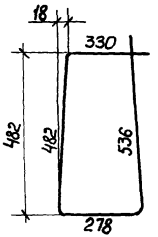

Формат	Зона	Поз.	Обозначение	Наименование	Кол.	Примечание
		33	3.014.1-2.1-07 11	Стержень ф8 AI ГОСТ 5781-75, ℓ=1630	1	0,64 кг

62
9180/2

Н.контр.	Леонова		3.014.1-2.1-07 11
ГИП	Курбацкий		Стержень арматурный
Нач.отд.	Анисимов		
Гл.спец.	Титов		
Рук.гр.	Виноградов		
Ст.инж.	Веренич		
Инженер	Фердман		
Копир	Перова		

Стадия	Масса	Масштаб
РП	0,64кг	
Лист 1	Листов	

Гипротранспроект
Киевский филиал

Формат А4

Инв. № подл. | Подпись и дата | Взам. инв. №

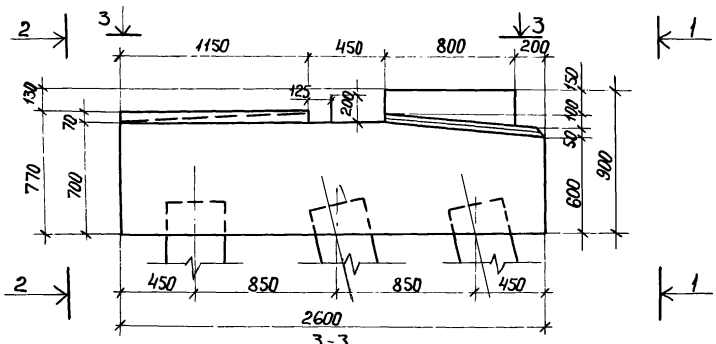

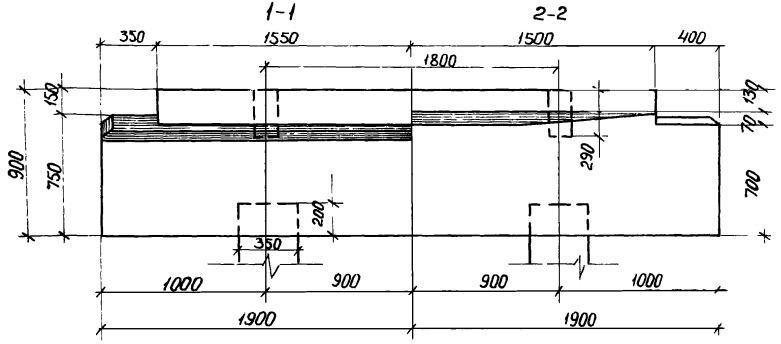

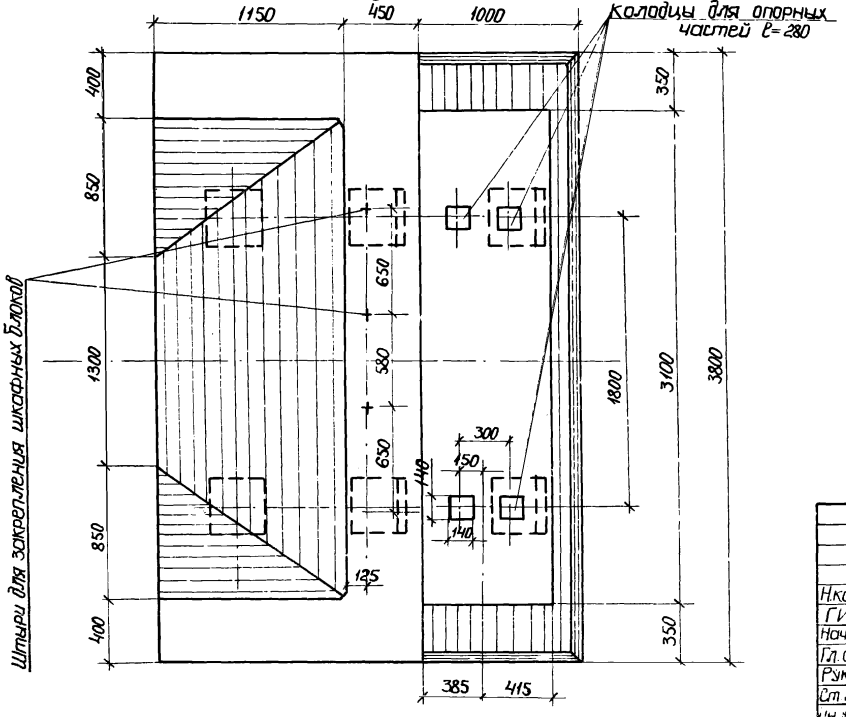

63
9180/2

Н.контр.	Леонова		
ГИП	Курбацкий		
Нач.отд.	Анисимов		
Гл.спец.	Титов		
Рук.гр.	Виноградов		
Ст.инж.	Веренич		
Инженер	Фрейман		
Копир	Перова		

3.014.1-2.1-08 00 СБ

Насадка НУМ 9а

Сборочный чертеж

Стадия	Масса	Масштаб
РП		
Лист 1	Листов 4	

Гипротрансэлектро
Киевский филиал

Формат А3

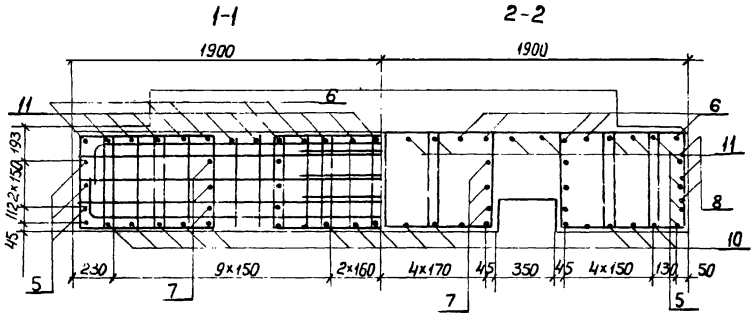

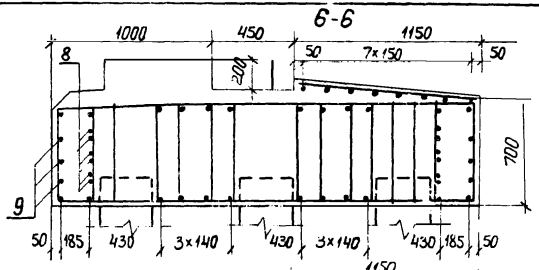

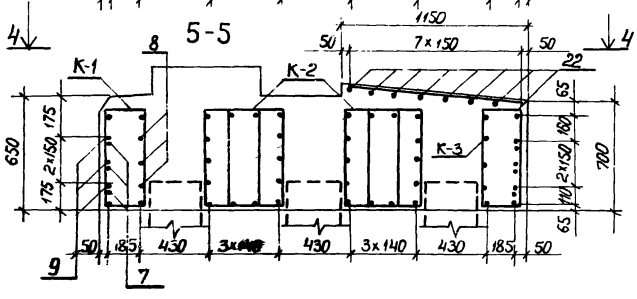

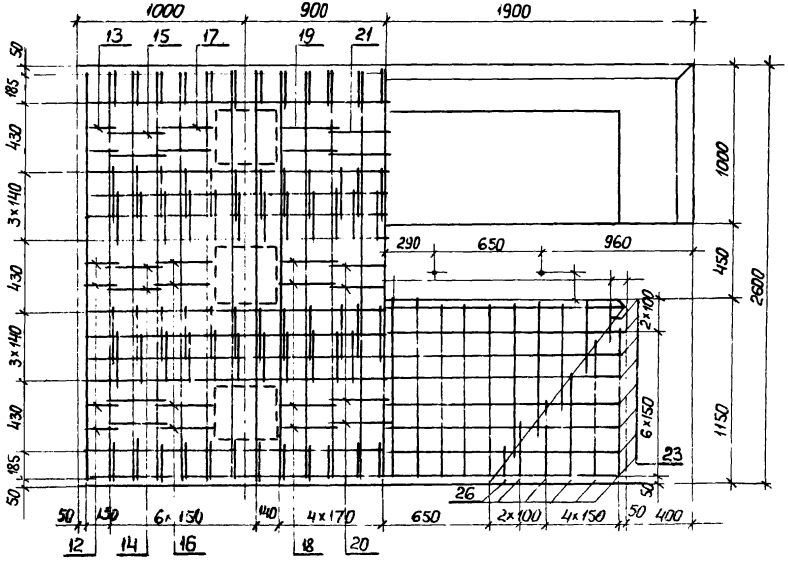

64
9180/2

				3.014.1-2.1-08 00 25	
					Стадия: РП; Масса: ; Масштаб:
Н.контр.	Леонова		Насадка НУМ 9а сборочный чертеж		Лист 2; Листов
ГИП	Курбаицкий				Гипротранспуть Киевский филиал
Нач.отд.	Анисимов				
Гл.спец.	Титов				
Рук.гр.	Виноградов				
Ст.инж.	Верещич				
Инженер	Фердман				
Копир	Перова				

Формат А3

План расположения хомутов №7,8

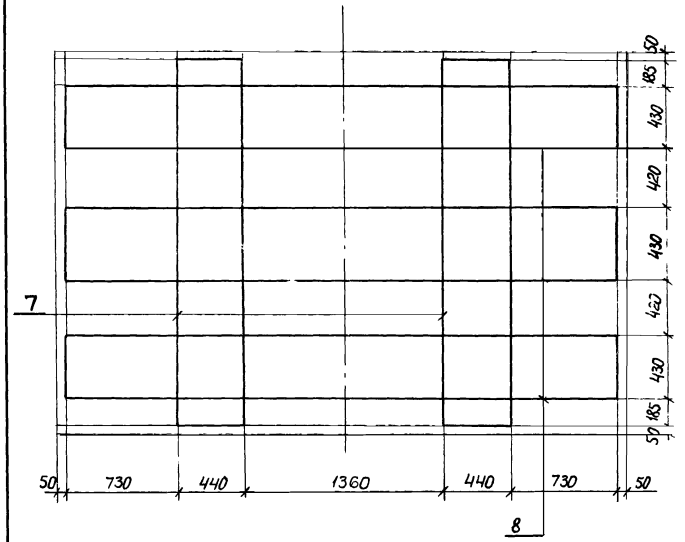

Инв.№ подл. | Подпись и дата | Взам. инв.№

Н.контр.	Леонова	
ГИП	Курбацкий	
Нач.отд.	Анисимов	
Гл.спец.	Титов	
Рук.гр.	Виноградов	
Ст.инж.	Веренич	
Инженер	Гердман	
Копир	Перова	

3.014.1-2.1-08 00 СБ

Насадка НУМ 9ª
Сборочный чертеж.

Стадия	Масса	Масштаб
РП		
Лист 3	Листов	

Гипротрансгаз
Киевский филиал

Формат А4

Армирование подферменника

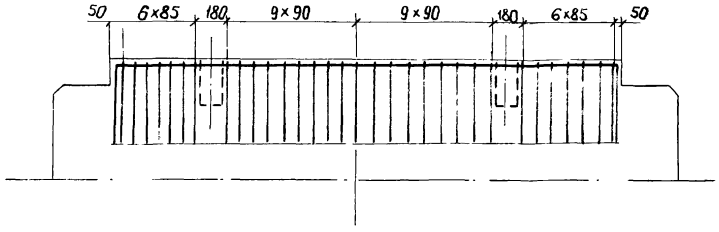

План

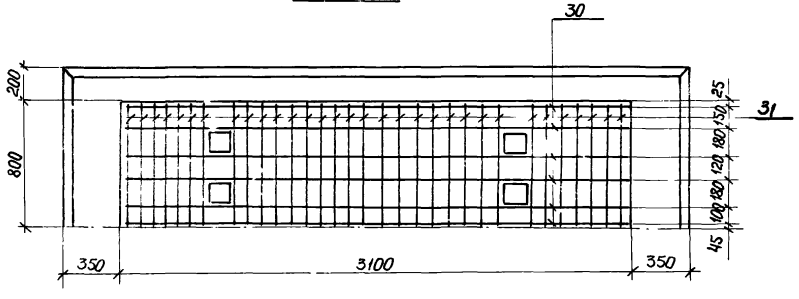

66
9180/2

				3.014.1-2.1-08 00 СБ	
Н.контр	Леонова		Насадка НУм 9а Сборочный чертеж.	Стадия	Масса	Масштаб
ГИП	Курбацкий			РП		
Нач.отд.	Анисимов			Лист 4	Листов	
Гл.спец.	Титов					
Рук.гр	Виноградов			Гипротранслуть Киевский филиал		
Ст.инж.	Веренич					
Инженер	Фридман					
Копиров	Перова					

Формат А3

Формат	Зона	Поз.	Обозначение	Наименование	Кол. на испол. 01	02	03		Примечание
				Документация					
			3.014.1-2.1-00 00 ТО	Техническое описание					
			-2.0-00 ВД	Ведомость ссылочных документов					
			-2.1-00 00 ОВ	Выборка стали					
			-08 00 СБ	Сборочный чертеж					
				Сборочные единицы					
			3.014.1-2.1-08 01	Каркас К-1	1				61,20 кг
			-08 02	Каркас К-2		2			128.50 кг
			-08 03	Каркас К-3			1		62,25 кг
				Детали					
		5	3.014.1-2.1-08 00 СБ	Стержень ф16 AII ГОСТ 5781-75; ℓ=2690				16	4.25 кг
		6	-08 05	Стержень ф16 AII ГОСТ 5781-75; ℓ=2700				10	4.27 кг
		7	-08 06	Стержень ф16 AII ГОСТ 5781-75; ℓ=6000				6	9.48 кг
		8	-08 07	Стержень ф16 А ГОСТ 5781-75; ℓ=4690				18	7.41 кг
		9	-08 00 СБ	Стержень ф16 AII ГОСТ 5781-75; ℓ=3890				6	6.15 кг
		2	-08 01	Стержень ф10 AI ГОСТ 5781-75; ℓ=1700				6	1.05 кг
		3	-08 02	Стержень ф10 AI ГОСТ 5781-75; ℓ=1990				24	1.23 кг
		4	-08 03	Стержень ф10 AI ГОСТ 5781-75; ℓ=1800				6	1.11 кг

			3.014.1-2.1-08 00 ОС
Н. контр.	Леонова		Насадка НУМ 9а
ГИП	Курбацкий		
Нач. отд.	Анисимов		
Гл. спец.	Титов		
Рук. гр.	Виноградов		
Ст. инж.	Веренич		
Инженер	Фердман		
Копир.	Перова	Литера	

Стадия	Масса	Масштаб
РП		
Лист 1	Листов 2	

Гипротранспуть
Киевский филиал

Формат А3

Формат	Зона	Поз	Обозначение	Наименование	Кол. на исполн. 01	02	03		Примечание
				Детали					
		10	3.014.1-2.1-08 00 СБ	Стержень ф10АI ГОСТ 5781-75, ℓ=2550				11	1.57 кг
		11	-08 04	Стержень ф10АI ГОСТ 5781-75, ℓ=2560				15	1.58 кг
		12	-08 08	Стержень ф10АI ГОСТ 5781-75, ℓ=1740				10	1.07 кг
		13	-08 09	Стержень ф10АI ГОСТ 5781-75, ℓ=1720				2	1.06 кг
		14	-08 10	Стержень ф10АI ГОСТ 5781-75, ℓ=2050				10	1.26 кг
		15	-08 11	Стержень ф10АI ГОСТ 5781-75, ℓ=2020				2	1.25 кг
		16	-08 12	Стержень ф10АI ГОСТ 5781-75, ℓ=2080				10	1.28 кг
		17	-08 13	Стержень ф10АI ГОСТ 5781-75, ℓ=2060				2	1.27 кг
		18	-08 14	Стержень ф10АI ГОСТ 5781-75, ℓ=2160				10	1,33 кг
		19	-08 15	Стержень ф10АI ГОСТ 5781-75, ℓ=2140				2	1.32 кг
		20	-08 16	Стержень ф10АI ГОСТ 5781-75; ℓ=2100				10	1,30 кг
		21	-08 17	Стержень ф10АI ГОСТ 5781-75, ℓ=2070				2	1,28 кг
		22	-08 00 СБ	Стержень ф10АI ГОСТ 5781-75, ℓобщ=19,0м				8	1,46 кг
		23	-08 00 СБ	Стержень ф10АI ГОСТ 5781-75, ℓобщ=8,6м				16	0,33 кг
		24		Стержень ф10АI ГОСТ 5781-75, ℓобщ=11,1м				10	0,68 кг
		25		Стержень ф10АI ГОСТ 5781-75, ℓобщ=6,5м				10	0,40 кг
		26	-08 00 СБ	Стержень ф10АI ГОСТ 5781-75, ℓобщ=8,5м				12	0,44 кг
		27		Стержень ф10АI ГОСТ 5781-75, ℓ=550				6	0,34 кг
		28	-08 18	Стержень ф10АI ГОСТ 5781-75; ℓ=550				6	0,34 кг
		29	-08 19	Стержень ф18АI ГОСТ 5781-75, ℓ=1040				4	2,08 кг
		30	-08 20	Стержень ф10АI ГОСТ 5781-75				7	2,50 кг
		31	-08 21	Стержень ф10АI ГОСТ 5781-75				28	1,07 кг
				Материал					
				Бетон М 300	7,4м³				

68
9180/2

Н. контр.	Леонова	
ГИП	Курбацкий	
Нач отд.	Анисимов	
Гл. спец.	Титов	
Рук. гр.	Виноградов	
Ст. инж.	Веренич	
Инжен.	Фердман	
Копир	Л. Перов	

3.014.1-2.1-08 00 ОС

Насадка НУм 9а

Стадия	Масса	Масштаб
РП		

Лист 2 | Листов

Гипротранспуть
Киевский филиал

Формат А3

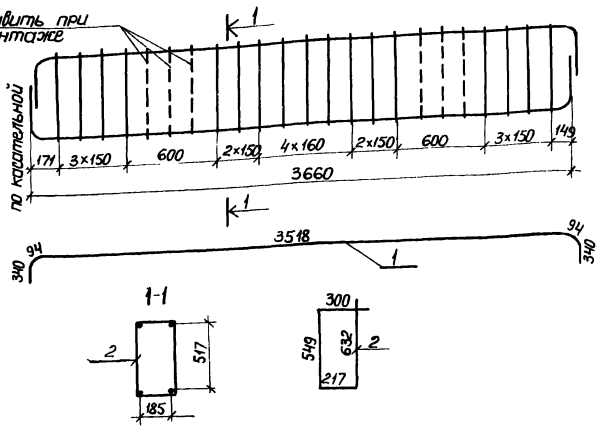

Формат	Зона	Поз.	Обозначение	Наименование	Кол.	Примеч.
				Детали		
		1	3.014.1-2.1-08 01	Стержень ф20 AII ГОСТ 5781-75, ℓ=4390	4	10.84 кг
		2	— 08 01	Стержень ф10 AI ГОСТ 5781-75 ℓ=1700	17	1.05 кг

Н.контр.	Леонова		
ГИП	Курбацкий		
Нач.отд.	Анисимов		
Гл.спец.	Титов		
Рук.гр.	Виноградов		
Ст.инж.	Верениц		
Инженер	Фердман		
Копир.	Перова		

3.014.1-2.1-08 01

Каркас КР-1

Стадия	Масса	Масштаб
РП	61,20 кг	
Лист 1	Листов 1	

Гипротранслуть
Киевский филиал

Формат А4

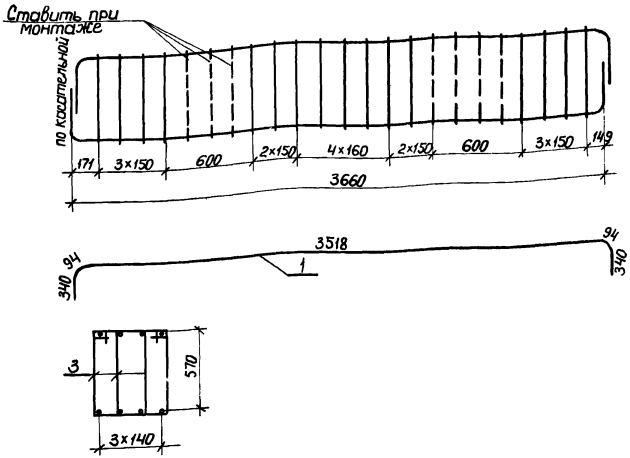

Формат	Зона	Поз	Обозначение	Наименование	Кол	Примеч
				Детали		
		1	3.014 1-21-08 02	Стержень ф20 AII ГОСТ 5781-75, ℓ=4390	8	10.84 кг
		3	— 08 02	Стержень ф10 AI ГОСТ 5781-75, ℓ=1990	34	1.23 кг

6Э
9180/2

Инв.№ подл. | Подпись и дата | Взам. инв.№

Н.контр.	Леонова		
ГИП	Курбацкий		
Нач.отд.	Анисимов		
Гл.спец.	Титов		
Рук.гр.	Виноградов		
Ст.инж.	Верениц		
Инженер	Фердман		
Копир.	Перова		

3.014.1-2.1-08 02

Каркас КР2

Стадия	Масса	Масштаб
РП	128,50 кг	
Лист 1	Листов 1	

Гипротранслуть
Киевский филиал

Формат А4

КР-3

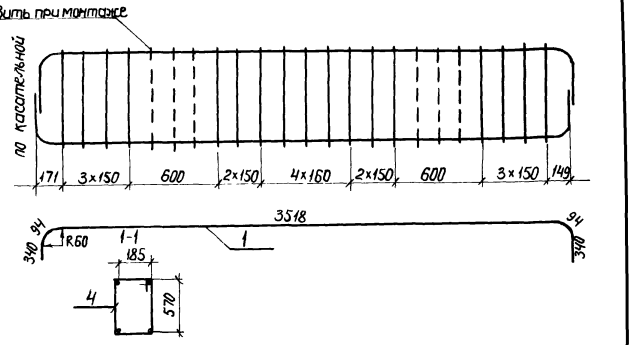

Формат	Зона	Поз.	Обозначение	Наименование	Кол.	Примечание
				Детали		
		1	3.014.1-2.1-08 03	Стержень ф 20 А II ГОСТ 5781-75, ℓ = 4390	4	10,84 кг
		4	— 08 03	Стержень ф 10 А I ГОСТ 5781-75, ℓ = 1800	17	1,15 кг

9180/2

Н.контр.	Леонова		
ГИП	Кураецкий		
Нач.отд.	Анисимов		
Гл.спец.	Титов		
Рук.гр.	Виноградов		
Ст.инж.	Веренич		
Инженер	Фрейман		

Копировал Перова Формат А3

3.014.1-2.1-08 03

Каркас КР-3

Стадия	Масса	Масштаб
РП	62,25кг	
Лист 1	Листов 1	

Гипротрансэлектро
Киевский филиал

Формат А4

Инв.№ подл. | Подпись и дата | Взам.инв.№

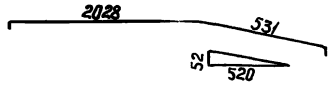

Формат	Зона	Поз.	Обозначение	Наименование	Кол.	Примечание
		11	3.014.1-2.1-08 04	Стержень ф10 AI ГОСТ 5781-75, ℓ=2560	1	1,58 кг

Н. контр.	Леонова		
ГИП	Курбацкий		
Нач. отд.	Анисимов		
Гл. спец.	Титов		
Рук. гр.	Виноградов		
Ст. инж.	Беренич		
Инженер	Фердман		
Копир.	Перова		

3.014.1-2.1-08 04

Стержень арматурный

Стадия	Масса	Масштаб
РП	1,58 кг	
Лист 1	Листов 1	

Гипротранслуть
Киевский филиал

Формат А4

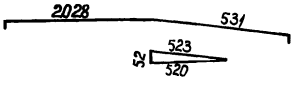

Формат	Зона	Поз.	Обозначение	Наименование	Кол.	Примечание
		6	3.014.1-2.1-08.05	Стержень ф16 AII ГОСТ 5781-75, ℓ=2700	1	4,27 кг

71
9180/2

Н. контр.	Леонова		
ГИП	Курбацкий		
Нач. отд.	Анисимов		
Гл. спец.	Титов		
Рук. гр.	Виноградов		
Ст. инж.	Беренич		
Инженер	Фердман		
Копир.	Перова		

3.014.1-2.1-08 05

Стержень арматурный

Стадия	Масса	Масштаб
РП	4,27 кг	
Лист 1	Листов 1	

Гипротранслуть
Киевский филиал

Формат А4

Инв. № подл. | Подпись и дата | Взам. инв. №

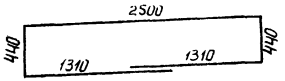

Формат	Зона	Поз.	Обозначение	Наименование	Кол.	Примечание
		7	3.014.1-2.1-08 06	Стержень ф16AII ГОСТ 5781-75, ℓ=6000	1	9,48 кг

Н.контр.	Леонова	
ГИП	Курбацкий	
Нач.отд.	Анисимов	
Гл.спец.	Титов	
Рук.гр.	Виноградов	
Ст.инж.	Верених	
Инженер	Фердман	
Копир.	Перова	

3.014.1-2.1-08 06

Стержень арматурный

Стадия	Масса	Масштаб
РП	9,48кг	
Лист 1	Листов 1	

Гипротранспуть
Киевский филиал

Формат А4

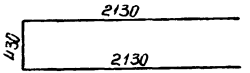

Формат	Зона	Поз.	Обозначение	Наименование	Кол.	Примечание
		8	3.014.1-2.1-08 07	Стержень ф16AII ГОСТ 5781-75, ℓ=4690	1	7,41 кг

72
9180/2

Н.контр.	Леонова	
ГИП	Курбацкий	
Нач.отд.	Анисимов	
Гл.спец.	Титов	
Рук.гр.	Виноградов	
Ст.инж.	Верених	
Инженер	Фердман	
Копир.	Перова	

3.014.1-2.1-08 07

Стержень арматурный

Стадия	Масса	Масштаб
РП	7,41кг	
Лист 1	Листов 1	

Гипротранспуть
Киевский филиал

Формат А4

Инв.№ подл. | Подпись и дата | Взам. инв.№

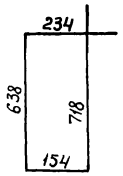

Формат	Зона	Поз.	Обозначение	Наименование	Кол.	Примечание
		12	3.014.1-2.1-08 08	Стержень ф10 AI ГОСТ 5781-75, ℓ=1740	1	1,07 кг

Н.контр.	Леонова	
ГИП	Курбацкий	
Нач.отд.	Анисимов	
Гл.спец.	Титов	
Рук.гр.	Виноградов	
Ст.инж.	Веренич	
Инженер	Фердман	
Копир	Перова	

3.014.1-2.1-08 08

Стержень арматурный

Стадия	Масса	Масштаб
РП	1,07 кг	
Лист 1	Листов 1	

Гипротранслуть
Киевский филиал

Формат А4

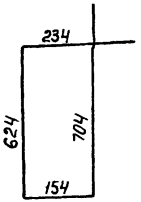

Формат	Зона	Поз.	Обозначение	Наименование	Кол.	Примечание
		13	3.014.1-2.1-08 09	Стержень АI ГОСТ 5781 75, ℓ=1720	1	1.06 кг

Взам. инв. №

Подпись и дата

Инв. № подл.

73
9180/2

Н.контр.	Леонова	
ГИП	Курбацкий	
Нач.отд.	Анисимов	
Гл.спец.	Титов	
Рук.гр.	Виноградов	
Ст.инж.	Веренич	
Инженер	Фердман	
Копир	Перова	

3.014.1-2.1-08 09

Стержень арматурный

Стадия	Масса	Масштаб
РП	1,06 кг	
Лист 1	Листов 1	

Гипротранслуть
Киевский филиал

Формат А4

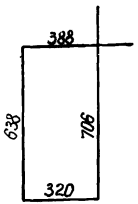

Формат	Зона	Поз.	Обозначение	Наименование	Кол.	Примечание
		14	3.014.1-2.1-08 10	Стержень ф10 AI ГОСТ 5781-75, ℓ=2050	1	1,26 кг

Н.контр.	Леонова	
ГИП	Курбацкий	
Нач.отд.	Анисимов	
Гл.спец.	Титов	
Рук.гр.	Виноградов	
Ст.инж.	Веренич	
Инженер	Фердман	

3.014.1-2.1-08 10

Стержень арматурный

Стадия	Масса	Масштаб
РП	1,26 кг	
Лист 1	Листов 1	

Гипротранслуть
Киевский филиал

Копир Перова

Формат А4

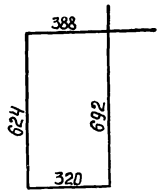

Формат	Зона	Поз.	Обозначение	Наименование	Кол.	Примечание
		15	3.014.1-2.1-08 11	Стержень ф10 AI ГОСТ 5781-75, ℓ=2020	1	1,25 кг

74
9180/2

Н.контр.	Леонова	
ГИП	Курбацкий	
Нач.отд.	Анисимов	
Гл.спец.	Титов	
Рук.гр.	Виноградов	
Ст.инж.	Веренич	
Инженер	Фердман	

3.014.1-2.1-08 11

Стержень арматурный

Стадия	Масса	Масштаб
РП	1,25 кг	
Лист 1	Листов 1	

Гипротранслуть
Киевский филиал

Инв.№ подл. | Подпись и дата | Взам.инв.№

Копир Перова

Формат А4

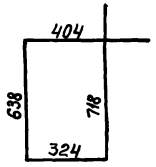

Формат	Зона	Поз.	Обозначение	Наименование	Кол.	Примечание
		16	3.014.1-2.1-08 12	Стержень ф10 AI ГОСТ 5781-75, ℓ=2080	1	1,28 кг

Н.контр.	Леонова	
ГИП	Курбацкий	
Нач.отд.	Анисимов	
Гл.спец.	Титов	
Рук.гр.	Виноградов	
Ст.инж.	Веренич	
Инженер	Фердман	
Копир	Перова	

3.014.1-2.1-08 12

Стержень арматурный

Стадия	Масса	Масштаб
РП	1,28кг	
Лист 1	Листов 1	

Гипростанлуть Киевский филиал

Формат А4

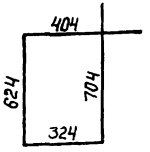

Формат	Зона	Поз	Обозначение	Наименование	Кол	Примечание
		17	3.014.1-2.1-08 13	Стержень ф10 AI ГОСТ 5781-75, ℓ=2060	1	1,27кг

75
9180/2

Инв.№ подл. | Подпись и дата | Взам.инв.№

Н.контр.	Леонова	
ГИП	Курбацкий	
Нач.отд.	Анисимов	
Гл.спец.	Титов	
Рук.гр.	Виноградов	
Ст.инж.	Веренич	
Инженер	Фердман	
Копир	Перова	

3.014.1-2.1-08 13

Стержень арматурный

Стадия	Масса	Масштаб
РП	1,27кг	
Лист 1	Листов 1	

Гипростанлуть Киевский филиал

Формат А4

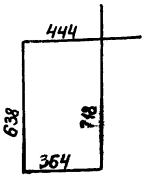

Формат	Зона	Поз	Обозначение	Наименование	Кол.	Примечание
		18	3.014.1-2.1-08 14	Стержень ф10 AI ГОСТ 5781-75, ℓ=2160	1	1,33 кг

Н.контр.	Леонова	
ГИП	Курбацкий	
Нач.отд.	Аникимов	
Гл.спец.	Титов	
Рук.гр.	Виноградов	
Ст.инж.	Веренич	
Инженер	Фердман	
Копир.	Перова	

3.014.1-2.1-08 14

Стержень арматурный

Стадия	Масса	Масштаб
РП	1,33кг	
Лист 1	Листов 1	

Гипротрансэлектро
Киевский филиал

Формат А4

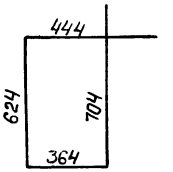

Формат	Зона	Поз	Обозначение	Наименование	Кол.	Примечание
		19	3.014.1-2.1-08 15	Стержень ф10 AI ГОСТ 5781-75, ℓ=2140	1	1,32 кг

76
9180/2

Н.контр.	Леонова	
ГИП	Курбацкий	
Нач.отд.	Аникимов	
Гл.спец.	Титов	
Рук.гр.	Виноградов	
Ст.инж.	Веренич	
Инженер	Фердман	
Копир.	Перова	

3.014.1-2.1-08 15

Стержень арматурный

Стадия	Масса	Масштаб
РП	1,32кг	
Лист	Листов	

Гипротрансэлектро
Киевский филиал

Формат А4

Инв. № подл. | Подпись и дата | Взам. инв. №

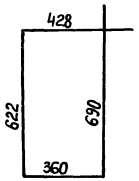

Формат	Зона	Поз.	Обозначение	Наименование	Кол.	Примечание
		20	3.014.1-2.1-08 16	Стержень ф10 AI ГОСТ 5781-75, ℓ= 2100	1	1,30 кг

Н.контр.	Леонова		
ГИП	Курбацкий		
Нач.отд.	Анисимов		
Гл.спец.	Титов		
Рук.гр.	Виноградов		
Ст.инж.	Веренич		
Инженер	Фридман		

Копир. Перова

3.014.1-2.1-08 16

Стержень арматурный

Стадия	Масса	Масштаб
РП	1,30кг	
Лист 1	Листов 1	

Гипротранслуть
Киевский филиал

Формат А4

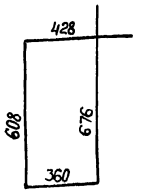

Формат	Зона	Поз	Обозначение	Наименование	Кол.	Примечание
		21	3.014.1-2.1-08 17	Стержень ф10 AI ГОСТ 5781-75, ℓ= 2070	1	1,28 кг

77
9180/2

Взам. инв.№ | Подпись и дата | Инв.№ подл.

Н.контр.	Леонова		
ГИП	Курбацкий		
Нач.отд.	Анисимов		
Гл.спец.	Титов		
Рук.гр.	Виноградов		
Ст.инж.	Веренич		
Инженер	Фридман		

Копир. Перова

3.014.1-2.1-08 17

Стержень арматурный

Стадия	Масса	Масштаб
РП	1,28 кг	
Лист 1	Листов 1	

Гипротранслуть
Киевский филиал

Формат А4

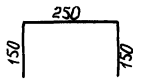

Формат	Зона	Поз.	Обозначение	Наименование	Кол.	Примечание
		28	3.014.1-2.1-08 18	Стержень ф10 AI ГОСТ 578-75, ℓ=550	1	0,34 кг

Н.контр.	Леонова		
ГИП	Курдацкий		
Нач.отд.	Анисимов		
Гл.спец.	Титов		
Рук.гр.	Виноградов		
Ст.инж.	Веренич		
Инженер	Фридман		
Копир.	Перова		

3.014.1-2.1-08 18

Стержень арматурный

Стадия	Масса	Масштаб
РП	0,34кг	
Лист 1	Листов 1	

Гипротранслуть Киевский филиал

Формат А4

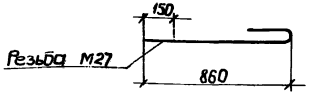

Формат	Зона	Поз.	Обозначение	Наименование	Кол.	Примечание
		29	3.014.1-2.1-08 19	Стержень ф18 AI ГОСТ 5781-75, ℓ=1040	1	2,08 кг

78
9180/2

Н.контр.	Леонова		
ГИП	Курдацкий		
Нач.отд.	Анисимов		
Гл.спец.	Титов		
Рук.гр.	Виноградов		
Ст.инж.	Веренич		
Инженер	Фридман		
Копир.	Перова		

3.014.1-2.1-08 19

Стержень арматурный

Стадия	Масса	Масштаб
РП	2,08кг	
Лист 1	Листов 1	

Гипротранслуть Киевский филиал

Формат А4

Инв.№ подл. | Подпись и дата | Взам. инв.№



Формат	Зона	Поз	Обозначение	Наименование	Кол.	Примечание
		30	3.014.1-2.1-08 20	Стержень ф10AI ГОСТ 5781-75, ℓ=4040	1	2,50 кг

Н.контр.	Леонова	
ГИП	Курбацкий	
Нач.отд.	Анисимов	
Гл.спец.	Титов	
Рук.гр.	Виноградов	
Ст.инж.	Веренич	
Инженер	Фрейман	

Копир Перова

3.014.1-2.1-08 20

Стержень арматурный

Стадия	Масса	Масштаб
РП	2.50 кг	
Лист 1	Листов 1	

Гипротранслуть
Киевский филиал

Формат А4

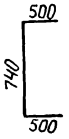

Формат	Зона	Поз	Обозначение	Наименование	Кол	Примечание
		31	3.014.1-2.1-08 21	Стержень ф10AI ГОСТ 5781-75, ℓ=1740	1	1,07 кг

79
9180/2

Инв.№ подл. | Подпись и дата | Взам.инв.№

Н.контр.	Леонова	
ГИП	Курбацкий	
Нач.отд.	Анисимов	
Гл.спец.	Титов	
Рук.гр.	Виноградов	
Ст.инж.	Веренич	
Инженер	Фрейман	

Копиров Перова

3.014.1-2.1-08 21

Стержень арматурный

Стадия	Масса	Масштаб
РП	1,07 кг	
Лист	Листов	

Гипротранслуть
Киевский филиал

Формат А4

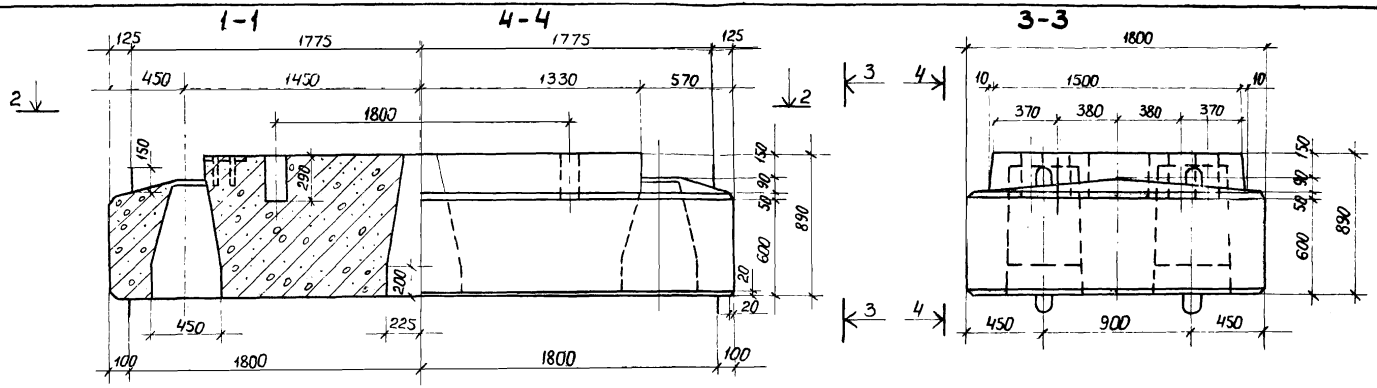

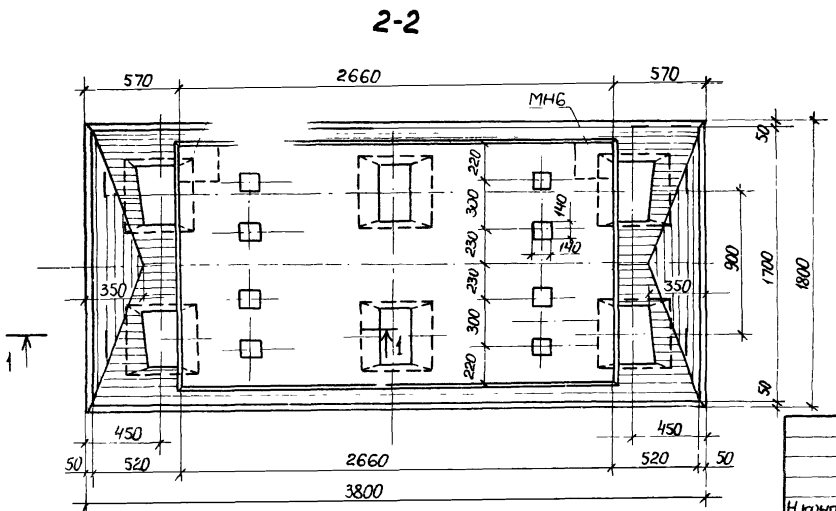

80
9180/2

			3.014.1-2.1-09 00 СБ	
Н.контр.	Леонова		Насадка Н2а. Сборочный чертеж.	Стадия: РП; Масса: 11500кг; Масштаб: 1 25
ГИП	Курацкий			Лист 1; Листов 3
Нач.отд.	Анисимов			Гипротранслуть Киевский филиал
Гл.спец.	Титов			
Рук.гр.	Виноградов			
Ст.инж.	Семенюк			
Инженер	Гердман			
Копир	Перова			

Формат А3

1-1

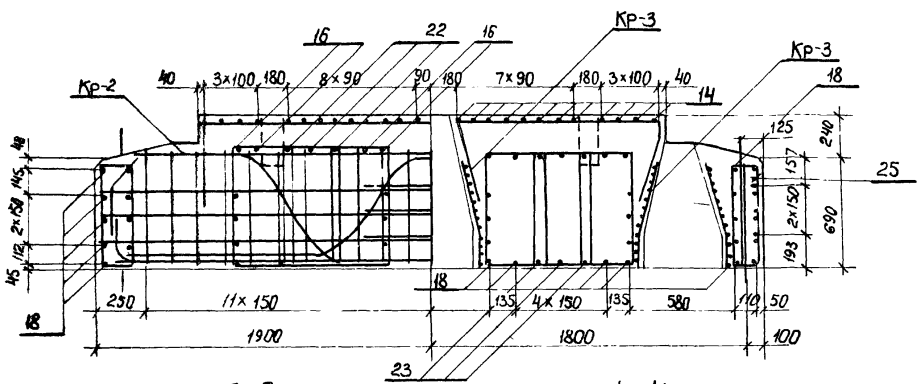

2-2

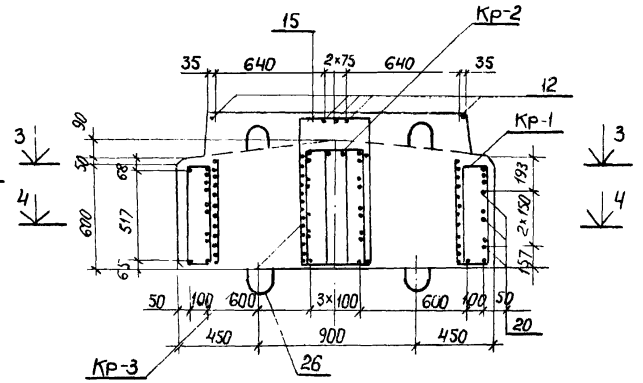

3-3

4-4

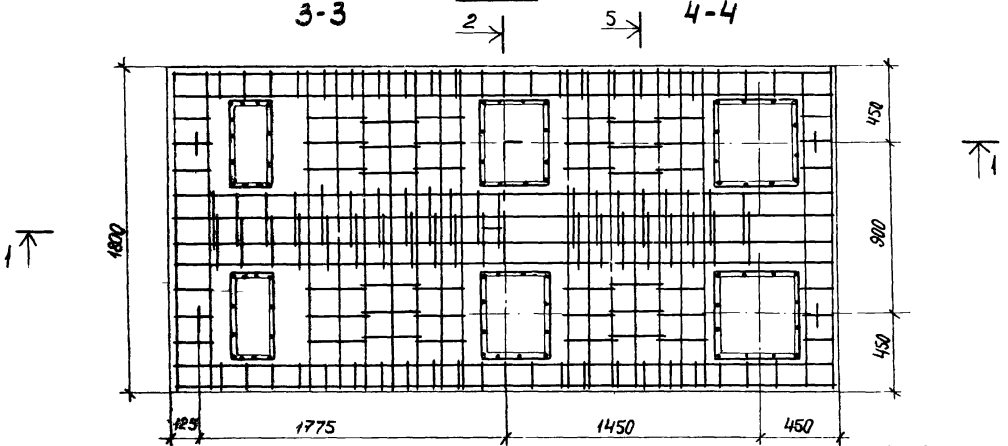

5-5

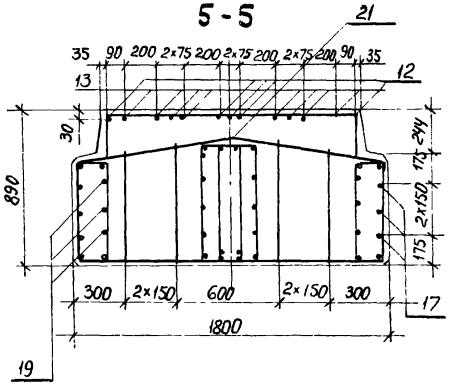

9180/2 81

Н.контр.	Леонова		
ГИП	Курбацкий		
Нач.отд.	Анисимов		
Гл.спец.	Титов		
Рук.гр.	Виноградов		
Ст.инж.	Семенюк		
Инженер	Фердман		
Копиров.	Перова		

3.014.1-2.1-09 00 СБ

Насадка Н2а

Сборочный чертеж.

Стадия	Масса	Масштаб
РП		
Лист 2	Листов	

Гипротранслуть
Киевский филиал

Формат А3

План расположения хомутов №19,20

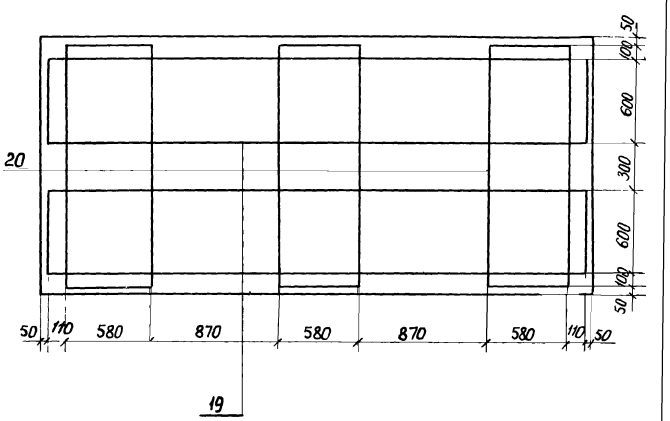

9180/2

Инв.№ подл. | Подпись и дата | Взам.инв.№

Н.контр.	Леонова		
ГИП	Курбацкий		
Нач.отд	Анисимов		
Гл.спец.	Титов		
Рук.гр.	Виноградов		
Ст.инж.	Семенюк		
Инженер	Фердман		
Копиров.	Перова		

3.014.1-2.1-09 00 СБ

Насадка Н2а

Сборочный чертеж

Стадия	Масса	Масштаб
РП		
Лист 3	Листов	

Гипротрансэлектромонтаж Киевский филиал

Формат А4

Формат	Зона	Поз.	Обозначение	Наименование	Кол. на испол. 01	02	03		Примечание
				Документация					
			3.014.1-2.1-00 00 ТО	Техническое описание					
			-2.0-00 ВД	Ведомость ссылочных документов					
			-2.1-00 00 ОВ	Выборка стали					
			3.014.1-2.1-09 00 СБ	Сборочный чертеж					
				Сборочные единицы					
А4			3.014.1-2.1-09 01	Каркас КР1	2				105,22
А4			-09 02	Каркас КР2		1			156,80
А4			-09 03	Каркас КР3			6		9,10 кг
			-05 05	Закладное изделие МН6				2	3,16 кг
				Детали					
А4		3	-09 01	Стержень ф10АI ГОСТ 5781-75, ℓ=1560				22	0,96 кг
А4		8	-09 02	Стержень ф10АI ГОСТ 5781-75, ℓ=1870				22	1,15 кг
А4		12	-09 04	Стержень ф10АI ГОСТ 5781-75, ℓ=3640				5	2,23 кг
А4		13	-09 05	Стержень ф10АI ГОСТ 5781-75, ℓ=2190				16	1,35 кг
А4		14	-09 06	Стержень ф10АI ГОСТ 5781-75, ℓ=2460				24	1,52 кг
А4		15	-09 10	Стержень ф10АI ГОСТ 5781-75, ℓ=1410				2	0,87 кг
А4		16	-09 09	Стержень ф16АII ГОСТ 5781-75, ℓ=1910				8	3,02 кг
А4		17	-09 00 СБ	Стержень ф16АII ГОСТ 5781-75, ℓ=3890				6	6,15 кг
А4		18	-09 00 СБ	Стержень ф16АII ГОСТ 5781-75, ℓ=1900				22	3,00 кг

9180/2

			3.014.1-2.1-09 00 ОС
Н.контр.	Леонова		Насадка Н2а
ГИП	Курбацкий		
Нач.отд.	Анисимов		
Гл.спец.	Титов		
Рук.гр.	Виноградов		
Ст.инж.	Семенюк		
Инженер	Фердман		
Копиров.	Перфил		

Стадия	Масса	Масштаб
РП		
Лист 1	Листов 2	

Гипротранслуть
Киевский филиал

Формат А3

			Обозначение	Наименование	Кол на исполн				Примечание
					01	02	03		
				Детали					
А4		19	3 014 1-2 1-09 07	Стержень ф16АII ГОСТ 5781-75, ℓ=4860				12	7,68 кг
А4		20	-09 08	Стержень ф16АII ГОСТ 5781-75, ℓ=4680				9	7,68 кг
А4		21	- 09 00 СБ	Стержень ф8АI ГОСТ 5781-75, ℓ=3060				1	1,21 кг
А4		22	- 09 12	Стержень ф8АI ГОСТ 5781-75, ℓ=1760				6	0,70 кг
А4		23	— 09 00 СБ	Стержень ф8АI ГОСТ 5781-75, ℓ=1760				6	0,70 кг
А4		24	— 09 11	Стержень ф8АI ГОСТ 5781 75, ℓср=2050				36	0,81 кг
А4		25	— 09 13	Стержень ф8АI ГОСТ 5781-75, ℓ=1570				12	0,62 кг
А4		26	— 09 14	Стержень ф25АI ГОСТ 5781-75, ℓ=1940				8	7,47 кг
				Материалы					
				Бетон М 300					4,6 м³

Инв № подл Подпись и дата Взам инв №

9180/2

Н контр	Леонова		3.014.1-2.1-09 00 ОС	
ГИП	Курбацкий		Насадка Н2а	Стадия: РП; Масса; Масш
Нач отд.	Анисимов			Лист 2; Листов
Гл. спец.	Титов			
Рук. ср.	Виноградов			Гипротранспут
Ст. инж.	Семенюк			Киевский филиал
Инженер	Фердман			
Копир.	Перова			Формат А3

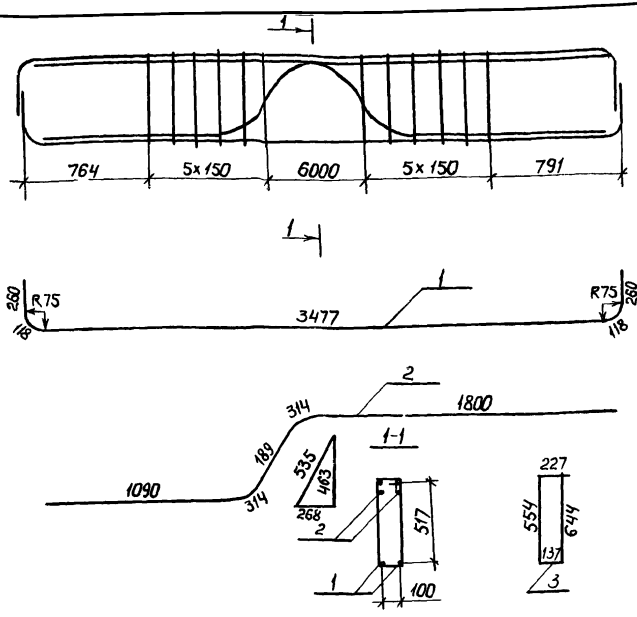

Зона	Поз.	Обозначение	Наименование	Кол.	Примечание
			Детали		
	1	3.014.1-2.1-09 01	Стержень ф25А-II ГОСТ 5781-75, ℓ=4230	4	16,28 кг
	2	— 09 01	Стержень ф25А-II ГОСТ 5781-75, ℓ=3710	2	14,29 кг
	3	— 09 01	Стержень ф10А-I ГОСТ 5781-75, ℓ=1560	12	0,96 кг

Н. контр.	Леонова		3.014.1-2.1-09 01	
ГИП	Курбацкий			
Нач. отд.	Анисимов		Каркас КР1	Стадия: РП; Масса: 105,22кг; Масштаб:
Гл. спец.	Титов			Лист 1; Листов 1
Рук. гр.	Виноградов			Гипротранспуть, Киевский филиал
Ст. инж.	Веренич			
Инженер	Ферман			
Копир.	Перова			Формат А4

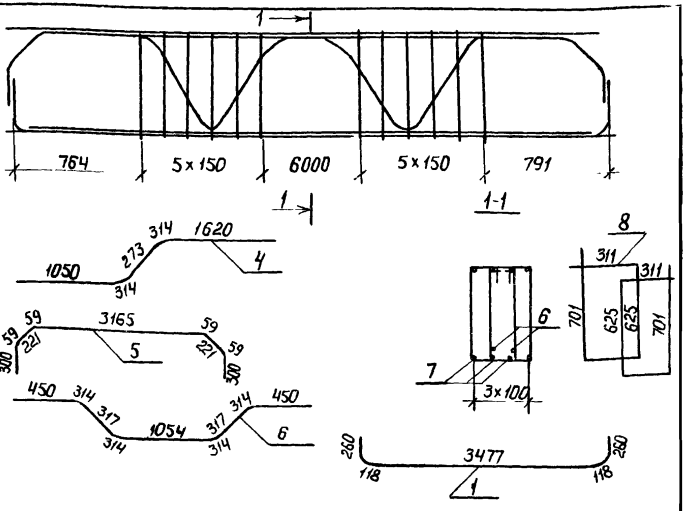

Формат	Зона	Поз.	Обозначение	Наименование	Кол.	Примечание
				Детали		
		1	3.014.1-2.1-09 02	Стержень ф25А-II ГОСТ 5781-75, ℓ=4230	2	16,29 кг
		4	— 09 02	Стержень ф25А-II ГОСТ 5781-75, ℓ=3570	2	13,75 кг
		5	— 09 02	Стержень ф25А-II ГОСТ 5781-75, ℓ=4440	2	17,09 кг
		6	— 09 02	Стержень ф25А-II ГОСТ 5781-75, ℓ=3840	2	14,79 кг
		7	— 09 02	Стержень ф8А-I ГОСТ 5781-75, ℓ=3400	4	1,34 кг
		8	— 09 02	Стержень ф10А-I ГОСТ 5781-75, ℓ=1870	24	1,15 кг

9180 | 2 | 85

Инв. № подл. | Подпись и дата | Взам. инв. №

Н. контр.	Леонова		3.014.1-2.1-09 02	
ГИП	Курбацкий			
Нач. отд.	Анисимов		Каркас КР2	Стадия: РП; Масса: 156,80кг; Масштаб:
Гл. спец.	Титов			Лист 1; Листов 1
Рук. гр.	Виноградов			Гипротранспуть, Киевский филиал
Ст. инж.	Семенюк			
Инженер	Ферман			
Копир.	Перова			Формат А4

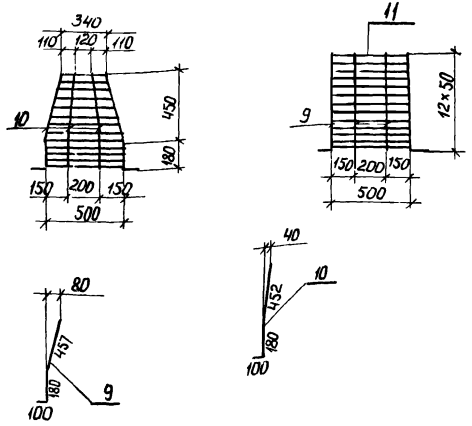

Формат	Зона	Поз	Обозначение	Наименование	Кол.	Примечание
				Детали		
		9	3.014.1-2.1-09 03	Стержень ф8АI ГОСТ 5781-75, ℓ=740	8	0,29 кг
		10	-09 03	Стержень ф8АI ГОСТ 5781-75, ℓ=730	4	0,28 кг
		11	-09 03	Спир[illegible] ф6АI ГОСТ 5781-75, ℓ=25300	1	5,62 кг

Н.контр.	Леонова	
ГИП	Курбацкий	
Нач.отд.	Анисимов	
Гл.спец.	Титов	
Рук.гр.	Виноградов	
Ст.инж.	Веренич	
Инженер	Фердман	

3.014.1-2.1-09 03

Каркас КР3

Стадия	Масса	Масштаб
РП	9,06 кг	
Лист 1	Листов 1	

Гипротранслуть
Киевский филиал

Копир Перова

Формат А4

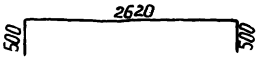

Формат	Зона	Поз.	Обозначение	Наименование	Кол.	Примечание
		12	3.014.1-2.1-09 04	Стержень ф10АI ГОСТ 5781-75, ℓ=3620	1	2,23 кг

86
9180/2

Н.контр.	Леонова	
ГИП	Курбацкий	
Нач.отд.	Анисимов	
Гл.спец.	Титов	
Рук.гр.	Виноградов	
Ст.инж.	Веренич	
Инженер	Фердман	

3.014.1-2.1-09 04

Стержень арматурный

Стадия	Масса	Масштаб
РП	2,23 кг	
Лист 1	Листов 1	

Гипротранслуть
Киевский филиал

Инв.№ подл. | Подпись и дата | Взам. инв.№

Копир Перова

Формат А4

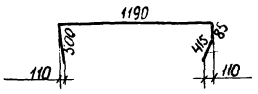

Формат	Зона	Поз.	Обозначение	Наименование	Кол.	Примечание
		13	3.014.1-2.1-09 05	Стержень ф10АI ГОСТ 5781-75, ℓ=2190	1	1,35 кг

Н.контр.	Леонова		
ГИП	Курбацкий		
Нач.отд.	Анисимов		
Гл.спец.	Титов		
Рук.гр.	Виноградов		
Ст.инж.	Веренич		
Инженер	Фердман		
Копир.	Перова		

3.014.1-2.1-09 05

Стержень арматурный

Стадия	Масса	Масштаб
РП	1,35 кг	
Лист 1	Листов 1	

Гипротранслуть
Киевский филиал

Формат А4

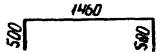

Формат	Зона	Поз.	Обозначение	Наименование	Кол.	Примечание
		14	3.014.1-2.1-09 06	Стержень ф10АI ГОСТ 5781-75, ℓ=2460	1	1,52 кг

87
9180/2

Н.контр.	Леонова		
ГИП	Курбацкий		
Нач.отд.	Анисимов		
Гл.спец.	Титов		
Рук.гр.	Виноградов		
Ст.инж.	Веренич		
Инженер	Фердман		
Копир.	Перова		

3.014.1-2.1-09 06

Стержень арматурный

Стадия	Масса	Масштаб
РП	1,52 кг	
Лист 1	Листов 1	

Гипротранслуть
Киевский филиал

Формат А4

Инв. № подл. | Подпись и дата | Взам. инв. №

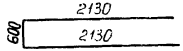

Формат	Зона	Поз.	Обозначение	Наименование	Кол.	Примечание
		19	3.014.1-2.1 - 09 07	Стержень ф16 АII ГОСТ 5781-75, ℓ=4860	1	7,68 кг

3.014.1-2.1-09 07

Стержень арматурный

Стадия	Масса	Масштаб
РП	7,68 кг	

Лист 1 | Листов 1

Гипротранслуть
Киевский филиал

Н.контр. Леонова
ГИП Курбацкий
Нач.отд. Анисимов
Гл.спец. Титов
Рук.гр. Виноградов
Ст.инж. Веренич
Инженер Фердман
Копиров. Перова

Формат А4

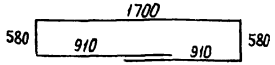

Формат	Зона	Поз	Обозначение	Наименование	Кол	Примечание
		20	3.014.1-2.1 - 09 08	Стержень ф16 АII ГОСТ 5781-75, ℓ=4860	1	7,68 кг

88
9180/2.

3.014.1-2.1-09 08

Стержень арматурный

Стадия	Масса	Масштаб
РП	7,68 кг	

Лист 1 | Листов 1

Гипротранслуть
Киевский филиал

Н.контр. Леонова
ГИП Курбацкий
Нач.отд. Анисимов
Гл.спец. Титов
Рук.гр. Виноградов
Ст.инж. Веренич
Инженер Фердман
Копиров Перова

Формат А4

Взам. инв. №
Подпись и дата
Инв. № подл.

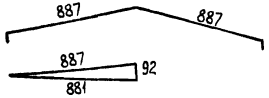

Формат	Зона	Поз	Обозначение	Наименование	Кол.	Примечание
		16	3.014.1-2.1-09 09	Стержень ф16А-II ГОСТ 5781-75, l=1910	1	3,02 кг

Н.контр.	Леонова		
ГИП	Курбацкий		
Нач.отд.	Анисимов		
Гл.спец.	Титов		
Рук.гр.	Виноградов		
Ст.инж.	Веренич		
Инженер	Фердман		
Копиров.	Перова		

3.014.1-2.1-09 09

Стержень арматурный

Стадия	Масса	Масштаб
РП	3,02 кг	

Лист 1 | Листов 1

Гипротранспуть Киевский филиал

Формат А4

Инв. № подл. | Подпись и дата | Взам. инв. №



Формат	Зона	Поз	Обозначение	Наименование	Кол.	Примечание
		15	3.014.1-2.1-09 10	Стержень ф10АI ГОСТ 5781-75, l=1410	1	0,87 кг

89
9180/2

Н.контр.	Леонова		
ГИП	Курбацкий		
Нач.отд.	Анисимов		
Гл.спец.	Титов		
Рук.гр.	Виноградов		
Ст.инж.	Веренич		
Инженер	Фердман		
Копиров.	Перова		

3.014.1-2.1-09.10

Стержень арматурный

Стадия	Масса	Масштаб
РП	0,87 кг	

Лист 1 | Листов 1

Гипротранспуть Киевский филиал

Формат А4

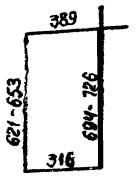

Формат	Зона	Поз	Обозначение	Наименование	Кол.	Примечание
		24	3.014.1-2.1-09 11	Стержень Ф8АI ГОСТ 5781 75, ℓ=7[illegible]		0,81 кг

Н.контр.	Леонова		
ГИП	Курбацкий		
Нач.отд.	Анисимов		
Гл.спец.	Титов		
Рук.гр.	Виноградов		
Ст.инж.	Веренич		
Инженер	Фердман		

Копиров. Перова

3.014.1-2.1-09 11

Стержень арматурный

Стадия	Масса	Масштаб
РП	0,81кг	

Лист 1 | Листов 1

Гипротранспуть Киевский филиал

Формат А4

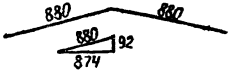

Формат	Зона	Поз	Обозначение	Наименование	Кол.	Примечание
		22	3.0141-2 1 09 12	Стержень Ф8АI ГОСТ 5781-75, ℓ=1760	6	0,70 кг

9180/2

Н.контр.	Леонова		
ГИП	Курбацкий		
Нач.отд.	Анисимов		
Гл.спец.	Титов		
Рук.гр.	Виноградов		
Ст.инж.	Веренич		
Инженер	Фердман		

Копиров. Перова

3.014.1-2.1-09 12

Стержень арматурный

Стадия	Масса	Масштаб
РП	0,70кг	

Лист 1 | Листов 1

Гипротранспуть Киевский филиал

Формат А4

Инв. № подл. | Подпись и дата | Взам. инв. №

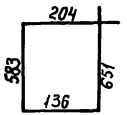

Формат	Зона	Поз.	Обозначение	Наименование	Кол.	Приме-чание
		25	3.014.1-2.1-09 13	Стержень ф8 AI ГОСТ 5781-75, ℓ=1570	1	0,62 кг

Н.контр.	Леонова		
ГИП	Курбацкий		
Нач.отд.	Анисимов		
Гл.спец.	Титов		
Рук.гр.	Виноградов		
Ст.инж.	Веренич		
Инженер	Фридман		

3.014.1-2.1-09 13

Стержень арматурный

Стадия	Масса	Масштаб
РП	0,62кг	
Лист 1	Листов 1	

Гипротранслуть
Киевский филиал

Копир Перова

Формат А4

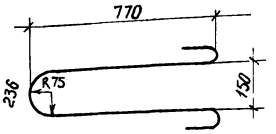

Формат	Зона	Поз.	Обозначение	Наименование	Кол	Приме-чание
		26	3.014.1-2.1-09 14	Стержень ф25 AI ГОСТ 5781-75, ℓ=1940	1	7,47

91

9180/2

Н.контр.	Леонова		
ГИП	Курбацкий		
Нач.отд.	Анисимов		
Гл.спец.	Титов		
Рук.гр.	Виноградов		
Ст.инж.	Веренич		
Инженер	Фридман		

3.014.1-2.1-09 14

Стержень арматурный

Стадия	Масса	Масштаб
РП	7,47кг	
Лист 1	Листов 1	

Гипротранслуть
Киевский филиал

Копир Перова

Формат А4

Инв.№ подл. | Подпись и дата | Взам. инв.№

2-2

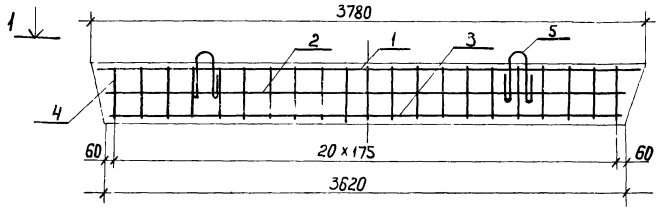

3-3

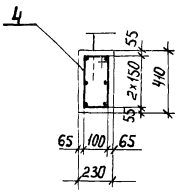

1-1

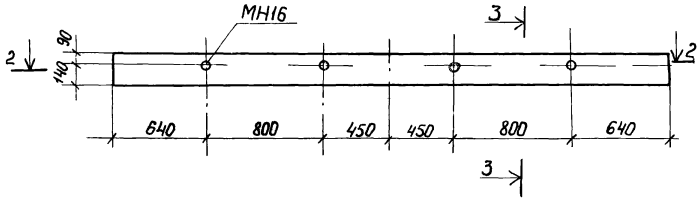

Формат	Зона	Поз.	Обозначение	Наименование	Кол.	Примечание
		1	3.014.1-2.1-10 00 СБ	Стержень ф12А-II ГОСТ 5781-75, ℓ=3620	2	3,21 кг
		2	—10 00 СБ	Стержень ф12А-II ГОСТ 5781-75, ℓ=3580	2	3,18 кг
		3	—10 00 СБ	Стержень ф12А-II ГОСТ 5781-75, ℓ=3540	2	3,14 кг
		4	—10 00 СБ	Стержень ф8А-I ГОСТ 5781-75, ℓ=1030	21	0,41 кг
		5	—10 00 СБ	Стержень ф12А-I ГОСТ 5781-75, ℓ=977	2	0,85 кг
			Изделие закладное МН16	Труба ⌀25 ГОСТ 3262, ℓ-410	4	0,86 кг
			Бетон гидротехнический М200			0,35 м³

9180/2 92

		3.014.1-2.1-10 00 СБ	
Н.контр	Леонова	БС-1. Сборочный чертеж.	Стадия: РП; Масса: 880кг; Масштаб:
ГИП	Курбацкий		Лист 1; Листов 1
Нач.отд	Анисимов		Гипротранслуть Киевский филиал
Гл.спец.	Титов		
Рук.гр	Виноградов		
Ст.инж.	Веренич		
Инженер	Фердман		
Копиров	Перова		Формат А3

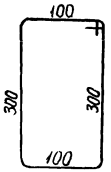

Формат	Зона	Поз	Обозначение	Наименование	Кол	Примечание
		4	3.014.1-2.1-10 01	Стержень Ф8 АI ГОСТ 5781-75, ℓ=1030	21	0,41 кг

93

9180/2

Инв. № подл. | Подпись и дата | Взам. инв. №

Н. контр.	Леонова		
ГИП	Кусайкий		
Нач. отд.	Анисимов		
Гл. спец.	Титов		
Рук. гр.	Виноградов		
Ст. инж.	Семенюк		
Инженер	Фердман		
Копиров	Перова		

3.014.1-2.1-10 01

Стержень арматурный

Стадия	Масса	Масштаб
РП		
Лист 1	Листов 1	

Гипротранслуть
Киевский филиал

Формат А4

gost.e-ecolog.ru