ТИПОВЫЕ КОНСТРУКЦИИ, ИЗДЕЛИЯ И УЗЛЫ ЗДАНИЙ И СООРУЖЕНИЙ

СЕРИЯ 1.465.1-10/82

КОМПЛЕКСНЫЕ ЖЕЛЕЗОБЕТОННЫЕ ПЛИТЫ ПОКРЫТИЙ ОДНОЭТАЖНЫХ ПРОМЫШЛЕННЫХ ЗДАНИЙ

ВЫПУСК 2

КОМПЛЕКСНЫЕ ПЛИТЫ С НЕСУЩЕЙ ОСНОВОЙ ИЗ ЖЕЛЕЗОБЕТОННЫХ РЕБРИСТЫХ ПЛИТ ДЛИНОЙ 12м.

РАБОЧИЕ ЧЕРТЕЖИ

18147-03
ЦЕНА 3-19

gost.e-ecolog.ru

ПРОЕКТИРОВАНИЯ

ьная ул., 22

1983 года

Тираж 4560 экз.

ТИПОВЫЕ КОНСТРУКЦИИ, ИЗДЕЛИЯ И УЗЛЫ ЗДАНИЙ И СООРУЖЕНИЙ

СЕРИЯ 1.465.1-10/82

КОМПЛЕКСНЫЕ ЖЕЛЕЗОБЕТОННЫЕ ПЛИТЫ ПОКРЫТИЙ ОДНОЭТАЖНЫХ ПРОМЫШЛЕННЫХ ЗДАНИЙ

ВЫПУСК 2

КОМПЛЕКСНЫЕ ПЛИТЫ С НЕСУЩЕЙ ОСНОВОЙ ИЗ ЖЕЛЕЗОБЕТОННЫХ РЕБРИСТЫХ ПЛИТ ДЛИНОЙ 12 м.

РАБОЧИЕ ЧЕРТЕЖИ

Разработаны ЦНИИПРОМЗДАНИЙ

Зам. директора по научной работе С.М. Гаикин

Рук. лаборатории покрытий и кровель М.И. Поваляев

Утверждены и введены в действие с 01.01.83 Госстроем СССР Постановление от 29.11.82 № 284

Обозначение	Наименование	Стр.
	Содержание	
1.465.1-10/82.2-00ПЗ	Пояснительная записка	3-8
1.465.1-10/82.2-01	Плита комплексная типа ХПГ с монолитным утеплителем из легкого и ячеистого бетона	9
1.465.1-10/82.2-01 СБ	Плита комплексная типа ХПГ с монолитным утеплителем из легкого и ячеистого бетона	9
1.465.1-10/82.2-02	Плита комплексная типа ХПГ с монолитным утеплителем из перлитобитума и вермикулитобитума	10
1.465.1-10/82.2-02 СБ	Плита комплексная типа ХПГ с монолитным утеплителем из перлитобитума и вермикулитобитума	10
1.465.1-10/82.2-03	Плита комплексная типа ХПГ с плитными утеплителями из: фибролита, ячеистого бетона, фенольного пенопласта, перлитобитума (со стяжкой под кровлю)	11
1.465-10/82.2-03 СБ	Плита комплексная типа ХПГ с плитными утеплителями из: фибролита, ячеистого бетона, фенольного пенопласта, перлитобитума (со стяжкой под кровлю)	11
1.465.1-10/82.2-04	Плита комплексная типа ХПГ с плитными утеплителями из: пенополистирола, перлитобитума, фенольного пенопласта, перлитофосфогеля, минераловатных плит повышенной жесткости	12
1.465.1-10/82.2-04 СБ	Плита комплексная типа ХПГ с плитными утеплителями из: пенополистирола, перлитобитума, фенольного пенопласта, перлитофосфогеля, минераловатных плит повышенной жесткости	12
1.465.1-10/82.2-05	Плита комплексная типа ХПГ с засыпным утеплителем из керамзитового или шунгизитового гравия	13
1.465.1-10/82.2-05 СБ	Плита комплексная типа ХПГ с засыпным утеплителем из керамзитового или шунгизитового гравия	13
1.465.1-10/82.2-06	Плита комплексная типа ХПГ с засыпным утеплителем из керамзитового или шунгизитового гравия с водосборными бортиками	14
1.465.1-10/82.2-06 СБ	Плита комплексная типа ХПГ с засыпным утеплителем из керамзитового или шунгизитового гравия с водосборными бортиками	14
1.465.1-10/82.2-07	Плита комплексная типа ХПВГ с монолитным утеплителем из легкого и ячеистого бетона	15
1.465.1-10/82.2-07 СБ	Плита комплексная типа ХПВГ с монолитным утеплителем из легкого и ячеистого бетона	15
1.465.1-10/82.2-08	Плита комплексная типа ХПВГ с монолитным утеплителем из перлитобитума или вермикулитобитума	16
1.465.1-10/82.2-08 СБ	Плита комплексная типа ХПВГ с монолитным утеплителем из перлитобитума или вермикулитобитума	16
1.465.1-10/82.2-09	Плита комплексная типа ХПВГ с плитными утеплителями из: фибролита, ячеистого бетона, фенольного пенопласта, перлитобитума (со стяжкой под кровлю)	17
1.465.1-10/82.2-09 СБ	Плита комплексная типа ХПВГ с плитными утеплителями из: фибролита, ячеистого бетона, фенольного пенопласта, перлитобитума (со стяжкой под кровлю)	17
1.465.1-10/82.2-10	Плита комплексная типа ХПВГ с плитными утеплителями из: пенополистирола, перлитобитума, фенольного пенопласта, перлитофосфогеля, минераловатных плит повышенной жесткости	18
1.465.1-10/82.2-10 СБ	Плита комплексная типа ХПВГ с плитными утеплителями из: пенополистирола, перлитобитума, фенольного пенопласта, перлитофосфогеля, минераловатных плит повышенной жесткости	18
1.465.1-10/82.2-11	Плита комплексная типа ХПВГ с засыпным утеплителем из керамзитового или шунгизитового гравия	19
1.465.1-10/82.2-11 СБ	Плита комплексная типа ХПВГ с засыпным утеплителем из керамзитового или шунгизитового гравия	19
1.465.1-10/82.2-12	Плита комплексная типа ХПВГ с засыпным утеплителем из керамзитового или шунгизитового гравия с водосборными бортиками	20
1.465.1-10/82.2-12 СБ	Плита комплексная типа ХПВГ с засыпным утеплителем из керамзитового или шунгизитового гравия с водосборными бортиками	20
1.465.1-10/82.2-01 СМ	Технические бетонные комплексной плиты размером 3×12 м	21-52
1.465.1-10/82.2-02 СМ	Технические бетонные комплексной плиты размером 3×12 м с отверстиями ф 100 мм	52-82

Инв. № подл. | Подпись и дата | Взам. инв. №

1. Общие сведения

1.1. Серия состоит из следующих выпусков:

Выпуск 0. Материалы для проектирования.

Выпуск 1. Комплексные плиты с несущей основой из железобетонных ребристых плит длиной 6м. Рабочие чертежи.

Выпуск 2. Комплексные плиты с несущей основой из железобетонных ребристых плит длиной 12м. Рабочие чертежи.

1.2. Настоящий выпуск содержит рабочие чертежи комплексных железобетонных плит длиной 12м с различными видами утеплителей, таблицы технических данных с раскладом материалов, рекомендации по технологии изготовления, правила приемки, маркировку и паспортизацию, указания по хранению и транспортированию, монтажу плит.

В качестве несущей основы комплексных плит используются железобетонные плиты размерами 3×12м по серии 1465-3/80 3-х типоразмеров:

1 типоразмер плиты приведен в выпуске 1, 2 и 3 в выпуске 5. В том числе с отверстиями для пропуска вентшахт с дефлекторами, зонтами и крышными вентиляторами.

1.3. Данные по физико-механическим и теплотехническим показателям изоляционных материалов, указания по области применения, типы, марки и обозначения комплексных плит приведены в выпуске 4 и настоящем серии.

2. Технические требования

2.1. Комплексные плиты представляют собой многослойную конструкцию, состоящую из несущей основы (железобетонной плиты), пароизоляции (определяется расчетом), теплоизоляции, выравнивающего слоя (в необходимых случаях) и гидроизоляционного слоя (нижнего слоя водоизоляционного ковра).

2.2. Конструкция комплексной плиты выбирается с учетом эксплуатационных условий, экономного расходования энергетических ресурсов, использования местных материалов, условий транспортирования и монтажа плит.

При наличии пароизоляционного слоя утеплитель не доходит до контура плиты несущей плиты на 25 мм что позволяет обеспечить устройство надежной пароизоляции и теплоизоляции стыков между плитами. При отсутствии пароизоляции ширину свободной от утеплителя полосы продольных ребер несущей плиты можно уменьшить до 30 мм.

2.3. В качестве пароизоляции при монолитном утеплителе используют изол (ГОСТ 10296-79), рубероид марки РМ-350 (ГОСТ 10923-76), допускается применение бризола (ТУ 21-27-85-79), наплавленного рубероида марки ЛМ-350-1 (ТУ 21-27-35-79) и полиэтиленовой пленки толщиной 0,2 мм (ГОСТ 10354-73).

Если комплексные плиты изготовляют с использованием готовых несущих и теплоизоляционных плит, пароизоляция может быть обмазочной из горячего битума или оклеечной из рубероида или изола на горячих или холодных мастиках.

2.4. В качестве теплоизоляции могут быть применены:

а) материалы монолитной укладки:

– легкие и ячеистые бетоны γ=200-500 кг/м³ укладываемые в форму на месте твердеющий бетон несущей плиты и отверждающиеся в процессе тепловой обработки плиты. Теплоизоляционные бетоны должны иметь марку по прочности не менее М5 и марку по морозостойкости не менее Мрз 25, его влажность (по массе) не должна превышать 15%. В покрытиях с теплыми плитами теплоизоляция стыков выполняют засыпкой щелей керамзитом, шунгизитом или щелях из ячеистого бетона; стыки, объединенные по периметру покрытия зданий в дефор-зионную систему, сообщающуюся с наружным воздухом, позволяют подбирать оптимальную влажностную реакцию теплоизоляционного материала;

– керамзитобетон γ= 500 кг/м³, перлитобетон γ= 300-400 кг/м³, вермикулитобетон γ= 200-400 кг/м³, фенольные пенопласты марки 75 и 100 использованные как прокладки между (пенопластом) несущую плиту после термообработки. По фенольным пенопластам, имеющим прочность

на сжатие (при 10% линейной деформации) менее 2 кгс/см², должна быть предусмотрена выравнивающая стяжка.

б) плитные материалы:

- фибролит марки 300 и 400 (ГОСТ 8928-81), пенополистирол вида ПСБ марки 40 (ГОСТ 15588-70*), фенольный пенопласт марки 75 и 100 (ГОСТ 20916-75), перлитофосфогелевые плиты марки 200 и 300 (ГОСТ 21500-76), ячеистый и легкий бетон γ = 300-500 кг/м³, перлитобитум марки 250-350 в изделиях (ГОСТ 16136-80), минераловатные плиты повышенной жесткости на синтетическом связующем γ = 200 кг/м³ (ГОСТ 22950-78);

в) теплоизоляционные засыпки:

- керамзитовый или шунгизитовый гравий γ = 400-500 кг/м³ (ГОСТ 9759-76, ГОСТ 19345-73), вермикулит вспученный γ = 300 кг/м³ (ГОСТ 12863-67), перлит вспученный γ = 300 кг/м³ (ГОСТ 10832-74*).

Производство комплексных плит более эффективно по технологии, предусматривающей совмещении в одном технологическом цикле изготовления несущей железобетонной плиты устройство паро-теплоизоляции и основания под водоизоляционный ковер из цементно-песчаного раствора.

2.5. Основанием под нижний слой водоизоляционного ковра могут служить:

а) ровные огрунтованные поверхности монолитных теплоизоляционных материалов (без затирки или выравнивающей стяжки);

б) ровные огрунтованные поверхности затирок или стяжек.

По монолитному утеплителю из легкого бетона малопористой структуры предусматривают затирку цементно-песчаным раствором марки 50 толщиной до 5 мм, по монолитному утеплителю с крупнопористой структурой и по плитному утеплителю с неровной поверхностью предусматривают цементно-песчаную стяжку из раствора марки 50 толщиной до 15 мм; по теплоизоляционным засыпкам выравнивающую стяжку из цементно-песчаного раствора марки 100 толщиной до 25 мм. По теплоизоляционному слою из фенольного пенопласта, имеющего прочность на сжатие

не менее 2 кгс/см², допускается выполнять стяжку из песчаного асфальтобетона толщиной 15 мм с прочностью на сжатие не менее 8 кгс/см² при 50°С.

Основание под водоизоляционный ковер должно быть ровным: просветы между поверхностью основания и уложенной на него контрольной рейкой длиной 2 м не должны превышать 2,5 мм; выбоины и раковины не допускаются.

2.6. Для нижнего слоя водоизоляционного ковра применяют рубероид марки РМ-350 (ГОСТ 10923-76), который наклеивают на холодных битумных или битумно-кукерсольных мастиках по основаниям из монолитных бетонов и цементно-песчаного раствора на горячих кровельных мастиках - по всем видам оснований. Допускается применение наплавляемого рубероида по ТУ 21-27-35-78, который наклеивают на предварительно огрунтованную поверхность (с расходом битума 800 г/м²) путем подплавления или пластификации покровного слоя. При наклейке рубероида по пенополистирольным плитам температура горячей битумной мастики не должна превышать 120°С; не допускается наклейка ковра (а также и самих плит) на холодных мастиках.

При назначении количества слоев рулонной кровли рубероидный слой комплексных плит следует рассматривать как нижний слой, входящий в состав кровли.

На период хранения, транспортирования и монтажа комплексных плит в качестве слоя, защищающего плиты от увлажнения, допускается применение изоляции толщиной 0,8-1,0 мм из битумной мастики или битумно-латексной эмульсии.

Теплостойкость мастик и эмульсий, используемых для устройства нижнего слоя водоизоляционного ковра, должна соответствовать требованиям главы СНиП II-26-76 „Кровли". Холодные мастики можно использовать для устройства кровель только при уклоне покрытий менее 10%.

2.7. Прочность на сжатие утеплителей из легких и ячеистых бетонов

Инв. № подл. | Подпись и дата | Взам. инв. №

к началу наклейки нижнего слоя водоизоляционного ковра на зазоре должно составлять не менее 70% их проектной ширины.

2.8. Отклонение общей высоты комплексной плиты от проектной величины не должно превышать ±7 мм

2.9. Петли для строповки комплексных плит должны быть назначены в конкретном проекте в соответствии с указаниями, приведенными в рабочих чертежах на несущие плиты. При этом сечение петель принимается в соответствии с нормативным усилием от собственного веса комплексной плиты, приходящимся при подъеме на одну петлю и должно соответствовать значениям, приведенному в табл. 48 „Руководство по проектированию бетонных и железобетонных конструкций" из тяжелого бетона (без предварительного напряжения). М., 1979.

3. Рекомендации по технологии изготовления плит

3.1. Изготовление комплексных плит с монолитным утеплителем из легкого бетона осуществляется в следующей последовательности:

- формование несущей железобетонной плиты;
- укладка пароизоляции (если она требуется по расчету) по свежеотформованной и выровненной бетонной поверхности плиты;
- установка бортоснастки (рамки), укладка и выравнивание легкого бетона;
- устройство и окрутовка цементно-песчаной стяжки (только при каучуковой структуре утеплителя);
- термообработка и распалубка плиты;
- наклейка нижнего слоя водоизоляционного ковра либо выполнение изоляции на время транспортировки плит (см. п. 2.8).

3.2. Изготовление комплексных плит с монолитным утеплителем из ячеистого бетона осуществляется в следующей последовательности:

- формование несущей железобетонной плиты;
- укладка пароизоляции (если она требуется по расчету) по свежеотформованной и выровненной бетонной поверхности плиты;
- установка бортоснастки (рамки), укладка и выравнивание ячеистого бетона;
- термообработка, распалубка плиты и окрутовка ее верхней поверхности;
- наклейка нижнего слоя водоизоляционного ковра либо выполнение изоляции (см. п. 2.6).

3.3. Изготовление комплексных плит с монолитным утеплителем из перлитобитума и вермикулитобитума осуществляется в следующей последовательности:

- формование, термообработка и распалубка несущей железобетонной плиты;
- устройство пароизоляции (если она требуется по расчету);
- установка бортоснастки (рамки) укладка и выравнивание перлитобитума или вермикулитобитума;
- снятие бортоснастки и наклейка нижнего слоя водоизоляционного ковра.

3.4. Изготовление комплексных плит с плитным утеплителем из ячеистого и легкого бетона, фибролита, перлитобитума и фенольного пенопласта (с прочностью на сжатие менее 2 кгс/см² при 10% линейной деформации) осуществляются в следующей последовательности:

- изготовление несущей железобетонной плиты;
- укладка пароизоляции (если она требуется по расчету) по свежеотформованной бетонной поверхности полки плиты (при применении фенольного пенопласта необходимо выполнять пароизоляцию);
- укладка плитного утеплителя, устройство окрутовки и цементно-песчаной стяжки;
- термообработка и распалубка плиты;
- наклейка нижнего слоя водоизоляционного ковра.

Боковые поверхности утеплителя из фенольного пенопласта на период складирования, перевозки и монтажа плит изолируются от увлажнения горячими битумными мастиками.

3.5. Изготовление комплексных плит с плитным утеплителем из пенополистирола (с прочностью на сжатие не менее 1,5 кгс/см² при 10% линейной деформации), перлитобитума, полистиролбетона, фенольного пенопласта

(с прочностью на сжатие не менее 2 кгс/см² при 10% линейной деформации), минераловатных плит повышенной жесткости на синтетическом связующем осуществляется с использованием готовой несущей железобетонной плиты в следующей последовательности:

- устройство пароизоляции (если она требуется по расчету);
- наклейка плитного утеплителя на горячей битумной мастике;
- наклейка нижнего слоя водоизоляционного ковра из рубероида марки РМ-350 на горячих битумных мастиках по ГОСТ 2889-80

При изготовлении комплексных плит с полистирольными или фенольными пенопластовыми плитами, имеющими прочность на сжатие менее, соответственно, 1,5 и 2 кгс/см² при 10% линейной деформации) предусматривается устройство по теплоизоляции цементно-песчаной или асфальтобетонной стяжки толщиной 15 мм.

При этом не должно допускаться применение пенополистирольных и пенопластовых плит с прочностью на сжатие, соответственно, менее 0,7 и 1 кгс/см².

При выполнении пароизоляции и нижнего слоя водоизоляционного ковра из рубероида на горячих битумных мастиках изолируемые поверхности несущей плиты, цементно-песчаной стяжки или утеплителя грунтуются раствором битума пятой марки в керосине или соляровом масле в соотношении по массе 1:(2÷3).

Для приклейки теплоизоляционных плит толщину горячей битумной мастики следует принимать в среднем 2 мм.

3.6. Изготовление комплексных плит с засыпными утеплителями из керамзитового (шунгизитового) гравия осуществляется в следующей последовательности:

- формование несущей железобетонной плиты;
- укладка пароизоляции (если она требуется по расчету) из рулонного материала по свежеотформованной и выровненной бетонной поверхности полки плиты;
- установка бортоснастки (рамки), засыпка утеплителя (с учетом уменьшения его толщины при виброуплотнении) и виброуплотнение с грузом;
- устройство цементно-песчаной стяжки;
- снятие бортоснастки и нанесение цементного молока в наполнителем (состав по весу: цемент-1, песок-2, вода-1) на боковую поверхность утеплителя;
- термообработка, распалубка и огрунтовка верхней поверхности плиты;
- наклейки нижнего слоя водоизоляционного ковра.

Боковые поверхности засыпного утеплителя могут быть закреплены бортиками (из готовых легкобетонных блоков или монолитного легкого бетона); в этом случае бортоснастка снимается после термообработки плит.

3.7. При термообработке комплексных плит следует отдавать предпочтение методом высокотемпературного сухого прогрева плит, при котором уменьшается влажность изготовленных плит, уменьшается время термообработки и сокращаются энергетические затраты.

4. Правила приемки

4.1. Комплексные плиты должны приниматься ОТК предприятия-изготовителя в соответствии с требованиями, изложенными в настоящем альбоме и в рабочих чертежах соответствующих типовых железобетонных плит (серия 1.465-3/80).

При приемке комплексных плит дополнительно проверяют:

массу комплексной плиты; марку и расположение монтажных петель; внешний вид и размеры плит, толщину утеплителя, его объемный вес и влажность; прочность наклейки рулонного ковра; в плитах с пенопластами и утеплителями из штучных материалов проверяют прочность адгезии утеплителя к несущей основе, прочность и морозостойкость утеплителя.

4.2. Прочность бетона утеплителя определяется испытанием кубиков на сжатие в соответствии с ГОСТ 10180-78, ГОСТ 12852-67.

Инв. № подл. | Подпись и дата | Взам. инв. №

Прочность пенополистирола на сжатие определяется в соответствии ГОСТ 15588-70.*

Прочность утеплителя из фенольного пенопласта определяется в соответствии с ГОСТ 20916-75.

Прочность перлитобитумных плит определяется в соответствии с ГОСТ 16136-80.

Прочность минераловатных плит повышенной жесткости на синтетическом связующем определяется в соответствии с ГОСТ 22950-78.

Прочность фибролитовых плит определяется в соответствии с ГОСТ 8928-81.

Прочность перлитофосфогелевых плит определяется в соответствии с ГОСТ 21500-76.

4.3. Толщина утеплителя измеряется мерной линейкой по контуру плиты и определяется как среднее арифметическое значение четырех измерений.

4.4. Оценка качества комплексных плит по прочности, жесткости и трещиностойкости должна производиться выборочным их испытанием в соответствии с требованиями ГОСТ 8829-77.

Контрольные испытания могут производиться как комплексной плиты в целом, так и ее несущей основы - типовой плиты.

При испытаниях комплексной плиты при определении контрольных нагрузок учитывают вес утеплителя, пароизоляции и водоизоляции.

4.5. Морозостойкость утеплителя определяется в соответствии с ГОСТ 7025-78.

4.6. Испытания теплоизоляционных материалов для определения их объемного веса, прочности, влажности и водопоглощения выполняют в соответствии с ГОСТ 17177-71.

4.7. Для проверки размеров от партии плит одной марки (в количестве не более 100 шт) отбирают до 6 образцов (но не менее 4х).

Проверка внешнего вида и качества поверхностей готовых комплексных плит производится поштучно. Внешний вид плит должен соответствовать требованиям, изложенным в рабочих чертежах плит (серия 1.465-3/80).

4.8. Прочность приклейки рубероида к основанию проверяется через сутки после его приклейки путем медленного отрыва от поверхности плит. Приклейка считается нормальной, если не менее 50% площади разрыва проходит по рулонному материалу - при наклейке по цементно-песчаной стяжке; при наклейке по утеплителю - не менее 50% площади разрыва должно проходить по теплоизоляционному материалу.

4.9. Прочность склеивания пенопластовых и минераловатных плит повышенной жесткости с несущей основой проверяется путем отрыва утеплителя, не менее 50% площади разрыва должно проходить по утеплителю.

Для проведения этих испытаний на всю толщину утеплителя делаются разрезы, образующие квадрат 100х100 мм. На это место наклеивается штамп на горячем битуме и после выдержки в течение 1,5-2 часов производится отрыв штампа при помощи адгезиометра.

5. Маркировка и паспортизация.

5.1. Комплексные плиты обозначаются маркой (см. документ 1.465.1-10/82.0 00 ПЗ п.2.4), которые наносятся на торцы плит несмываемой краской.

5.2. Предприятие-изготовитель должно выдать на каждую принятую от партию или часть партии комплексных плит паспорт, в котором указываются следующие данные: наименование и адрес предприятия-изготовителя; номер и дату выдачи паспорта; номер партии; дату изготовления плит; наименование и марки плит (с указанием количества плит каждой марки); проектную марку бетона на прочность при сжатии; отпускную прочность бетона в процентах от проектной марки по прочности на сжатие (для несущей плиты); марку бетона по морозостойкости и водонепроницаемости; прочность утеплителя; толщину утеплителя, его объемный

вес, влажность и водопоглощение; шифр рабочих чертежей, (номер серии несущих плит и номер данной серии).

Паспорт должен быть подписан лицом, ответственным за технический контроль предприятия-изготовителя.

6. Хранение и транспортирование.

6.1. Подъемно-перевозка, транспортом, разгрузка, складирование и приемка комплексных плит производятся в соответствии с требованиями действующих нормативных и инструктивных документов.

6.2. Комплексные плиты укладываются на транспортные средства в горизонтальном положении. Плиты укладываются на деревянные прокладки, установливаемые между торцами плит и исключающие опирание вышележащих плит на нижележащие в зоне утепляющего слоя. Плиты должны располагаться строго одна над другой, причем штабель должен быть устойчивым, а отдельные плиты не должны смещаться в стороны.

Транспортировку плит следует осуществлять на оборудованных прицепах-плитовозах с откидными кронштейнами или специально оборудованных железнодорожных платформах.

6.3. Комплексные плиты, рассортированные по маркам, должны храниться в штабелях с укладкой плит на деревянные прокладки в горизонтальном положении правильными рядами. Нижний ряд плит должен укладываться на специально подготовленное прочное основание.

Между группами штабелей следует предусматривать проходы шириной не менее 1м и зазоры между стенками штабелями в группе не менее 0,2 м. Проходы между группами штабелей устраивают не реже, чем через каждые два штабеля в продольном направлении и 25 м в поперечном направлении.

Высота штабеля (с прокладками) по условиям техники безопасности не должна превышать 2,5 м.

7. Монтаж плит и заделку швов.

7.1 Монтаж комплексных плит покрытий производится грузоподъемными механизмами в соответствии с проектом производства работ, разработанным с соблюдением действующих нормативных документов и рабочих чертежей несущих плит.

7.2. Стыки между железобетонными плитами (за исключением оговоренных в серии 1.400-11) тщательно заделываются бетоном с мелкозернистым заполнителем или цементно-песчаным раствором марки 150.

7.3. Пароизоляция продольных и поперечных стыков между плитами выполняется путем наклейки полос рубероида или изола с нахлесткой на пароизоляцию комплексных плит. Ширина нахлестки должна быть не менее 50 мм. Наклейка полос осуществляется на холодных или горячих битумных мастиках. При теплоизоляционном слое из пенополистирола наклейка полос пароизоляции должна осуществляться только на горячих битумных мастиках.

Теплоизоляция стыков между комплексными плитами с утеплителем из легких или ячеистых бетонов монолитной укладки, имеющих пароизоляцию, осуществляется засыпкой стыков крупноплитным теплоизоляционным материалом с устройством по верху него стяжки из цементно-песчаного раствора повышенной жесткости (осадка конуса до 30 мм) марки 100 толщиной 25 мм.

В покрытиях с комплексными плитами, утепленными пенопластом или минераловатными плитами стяжки между теплоизоляционным слоем заделываются перемычками из того же материала.

7.4. Устройство гидроизоляционного слоя по стыкам осуществляется путем укладки (насухо в пределах стыка) слоя рубероида и приклейки его краев к слою рубероида на комплексных плитах с нахлесткой не менее 100 мм.

Дальнейшие работы по устройству кровли ведутся в соответствии с положениями СНиП II-26-76 „Кровли" и СНиП III-20-74 "Кровли, гидроизоляция, пароизоляция и теплоизоляция".

Формат	Зона	Поз.	Обозначение	Наименование	Кол.	Примечание
				Документация		
11			1.465.1-10/82.0-00ПЗ	Пояснительная записка		
11			1.465.1-10/82.2-01СБ	Сборочный чертеж		
				1.465.1-10/82.2-01		
				Сборочные единицы		
		1	1.465-3/80 Вып.1	Плита железобетонная типа ХПГ		
				Материалы		
		2	1.465.1-10/82.0-01СМ	Пароизоляция		
		3	1.465.1-10/82.0-02СМ 1.465.1-10/82.2-01СМ	Утеплитель		
		4	1.465.1-10/82.2-01СМ	Цементно-песчаная стяжка		
		5	1.465.1-10/82.2-01СМ	Гидроизоляция		

* Только для утеплителя из легкого бетона

Формат	Зона	Поз.	Для исполнения с [1] порядковым номером	Обозначение	Кол.	Примечание
			Переменные	данные		
			Сборочные	единицы		
			Поз.1. Плита	железобетонная типа ХПГ		
			-01	1.465-3/80 Вып.5		
			-02	1.465-3/80 Вып.5		

[1] Основное исполнение, не имеющее порядкового номера, обозначено „00."

Рук. лаб.	Поваляев		10.06.82
Н. контр.	Большакова		10.06.82
Ст. инж.	Куликовская		10.06.82

1.465.1-10/82.2-01

Плита комплексная типа ХПГ с монолитным утеплителем из легкого и ячеистого бетона

Стадия	Лист	Листов
Р		1

ЦНИИПРОМЗДАНИЙ

Инв. № подл. | Подпись и дата | Взам. инв. №

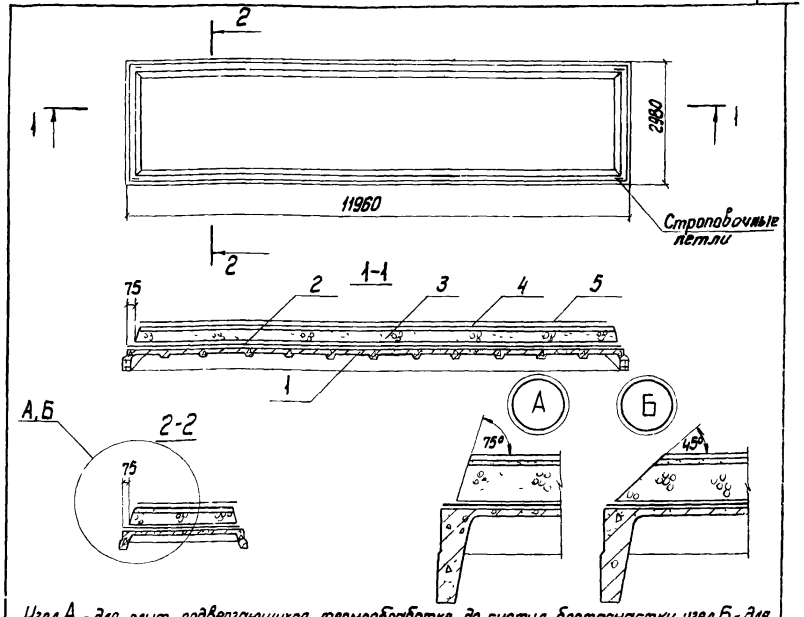

Узел А - для плит, подвергающихся термообработке до снятия бортоснастки, узел Б - для плит, подвергающихся термообработке без бортоснастки, с утеплителем из легкого бетона.

Обозначение	Марка комплексной плиты *	Типоразмер плиты	Масса, т
1.465.1-10/82.2-01	ХПГ-ХХХ-...	3	См. документ 1.465.1-10/82.2-01СМ
-01	ХПГ-ХХХ-...	4	То же
-02	ХПГ-ХХХ-...	5	〃 — 〃 — 〃

* см. документ 1.465.1-10/82.0-00ПЗ, лист 3.

1.465.1-10/82.2-01СБ

Плита комплексная типа ХПГ с монолитным утеплителем из легкого и ячеистого бетона

Стадия	Масса	Масштаб
Р	см. табл.	1:100; 1:20
Лист	Листов 1	

Рук. лаб.	Поваляев		10.06.82
Н. контр.	Большакова		10.06.82
Ст. инж.	Куликовская		10.06.82

ЦНИИПРОМЗДАНИЙ

Инв. № подл. | Подпись и дата | Взам. инв. №

Формат	Зона	Поз.	Обозначение	Наименование	Кол.	Примечание
				Документация		
11			1.465.1-10/82.0-ОПЗ	Пояснительная записка		
11			1.465.1-10/82.2-02СБ	Сборочный чертеж		
				1.465.1-10/82.2-02		
				Сборочные единицы		
		1	1.465-3/80 Вып.1	Плита железобетонная типа ХПГ		
				Материалы		
		2	1.465.1-10/82.0-01СМ	Пароизоляция		
		3	1.465.1-10/82.0-02СМ 1.465.1-10/82.2-01СМ	Утеплитель		
		4	1.465.1-10/82.2-01СМ	Гидроизоляция		

Формат	Зона	Поз.	Для исполнения с порядковым номером [1]	Обозначение	Кол.	Примечание
				Переменные данные		
				Сборочные единицы		
			Поз. 1 Плита	железобетонная типа ХПГ		
			-01	1.465-3/80-Вып. 5		
			-02	1.465-3/80 Вып. 5		

[1] Основное исполнение, не имеющее порядкового номера, обозначено "00"

				1.465.1-10/82.2-02		
Ук. лаб.	Повзляев		10.6.82	Плита комплексная типа ХПГ с монолитным утеплителем из перлитобитума или вермикулитобитума	Стадия: Р	Лист	Листов: 1
Контр.	Большакова		10.6.82				
Гл. инж.	Куликовская		10.6.82		ЦНИИПРОМЗДАНИЙ		

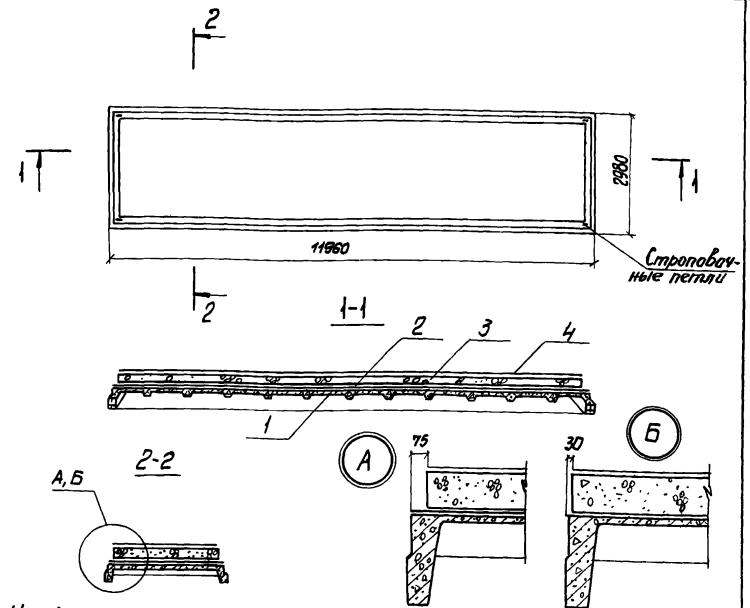

Узел А - при наличии пароизоляции, узел Б - при отсутствии пароизоляции

Обозначение	Марка комплексной плиты *	Типоразмер плиты	Масса, т
1.465.1-10/82.2-02	ХПГ-XXX-...	3	См. документ 1.465.1-10/82.2-ИОМ
-01	ХПГ-XXX-...	4	То же
-02	ХПГ-XXX-...	5	〃

* см. документ 1.465.1-10/82.0-ОПЗ, лист 3

Инв. № подл. | Подпись и дата | Взам. инв. №

				1.465.1-10/82.2-02СБ			
Рук. лаб.	Повзляев		10.6.82	Плита комплексная типа ХПГ с монолитным утеплителем из перлитобитума или вермикулитобитума	Стадия: Р	Масса	Масштаб: 1:100, 1:20
Н. контр.	Большакова		10.6.82			См. табл.	
Ст. инж.	Куликовская		10.6.82			Лист	Листов 1
					ЦНИИПРОМЗДАНИЙ		

Формат	Зона	Поз.	Обозначение	Наименование	Кол.	Примечание
				Документация		
11			1.465.1-10/82.0-00ПЗ	Пояснительная записка		
11			1.465.1-10/82.2-03СБ	Сборочный чертеж		
				1.465.1-10/82.2-03		
				Сборочные единицы		
		1	1.465-3/80 Вып.1	Плита железобетонная типа ХПГ		
				Материалы		
		2	1.465.1-10/82.0-01СМ	Пароизоляция		
		3	1.465.1-10/82.0-02СМ 1.465.1-10/82.2-01СМ	Утеплитель		
		4	1.465.1-10/82.2-01СМ	Цементно-песчаная стяжка		
		5	1.465.1-10/82.2-01СМ	Гидроизоляция		

Формат	Зона	Поз.	Для исполнения с порядковым номером [1]	Обозначение	Кол.	Примечание
			Переменные	данные		
			Сборочные	единицы		
			Поз.1 Плита	железобетонная типа ХПГ		
			-01	1.465-3/80 вып.5		
			-02	1.465-3/80 вып.5		

[1] Основное исполнение, не имеющее порядкового номера, обозначено „00".

Рук. лаб.	Поваляев		10.82
Н.контр.	Большакова		10.82
Ст. инж.	Куликовская		10.82

1.465.1-10/82.2-03

Плита комплексная типа ХПГ с плитными утеплителями из: фибролита, ячеистого бетона фенольного пенопласта, перлитобитума (со стяжкой под кровлю)

Стадия	Лист	Листов
Р		1

ЦНИИПРОМЗДАНИЙ

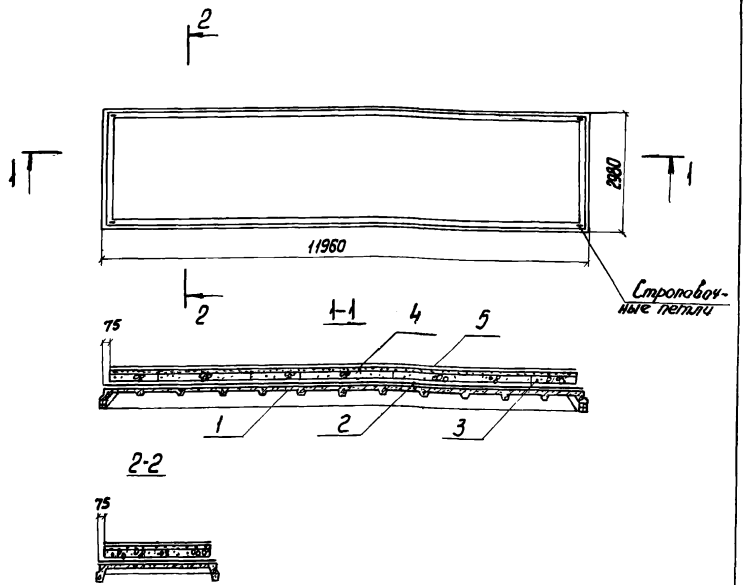

Обозначение	Марка комплексной плиты *	Типоразмер плиты	Масса, т
1.465.1-10/82.2-03	ХПГ-XXX-...	3	См. документ 1.465.1-10/82.2-01СМ
-01	ХПГ-XXX-...	4	То же
-02	ХПГ-XXX-...	5	〃 — 〃 — 〃

* см. документ 1.465.1-10/82.0-00ПЗ, лист 3

Рук. лаб.	Поваляев	10.82
Н.контр.	Большакова	10.82
Ст. инж.	Куликовская	10.82

1.465.1-10/82.2-03СБ

Плита комплексная типа ХПГ с плитными утеплителями из: фибролита, ячеистого бетона, фенольного пенопласта, перлитобитума (со стяжкой под кровлю)

Стадия	Масса	Масштаб
Р	см. табл.	1:100, 1:20
Лист		Листов 1

ЦНИИПРОМЗДАНИЙ

Формат	Зона	Поз.	Обозначение	Наименование	Кол.	Примечание
				Документация		
11			1.465.1-10/82.0-00ПЗ	Пояснительная записка		
11			1.465.1-10/82.2-04СБ	Сборочный чертеж		
				1.465.1-10/82.2-04		
				Сборочные единицы		
		1	1.465-3/80 вып.1	Плита железобетонная типа ХПГ1		
				Материалы		
		2	1.465.1-10/82.0-01СМ	Пароизоляция		
		3	1.465.1-10/82.0-02СМ 1.465.1-10/82.2-01СМ	Утеплитель		
		4	1.465.1-10/82.2-01СМ	Гидроизоляция		

Формат	Зона	Поз.	Для исполнения с порядковым номером [1]	Обозначение	Кол.	Примечание
			Переменные данные			
			Сборочные единицы			
			Поз.1 Плита железобетонная типа ХПГ			
11			-01	1.465-3/80 вып.5		
11			-02	1.465-3/80 вып.5		

[1] Основное исполнение, не имеющее порядкового номера, обозначено „00".

Рук. лаб.	Поваляев		10.6.82
Н.контр.	Большакова		10.6.82
Ст. инж.	Куликовская		10.6.82

1.465.1-10/82.2-04

Плита комплексная типа ХПГ с плитными утеплителями из: пенополистирола, перлитобитума, фенольного пенопласта, перлитофосфогеля, минераловатных плит повышенной жесткости

Стадия	Лист	Листов
Р		1

ЦНИИПРОМЗДАНИЙ

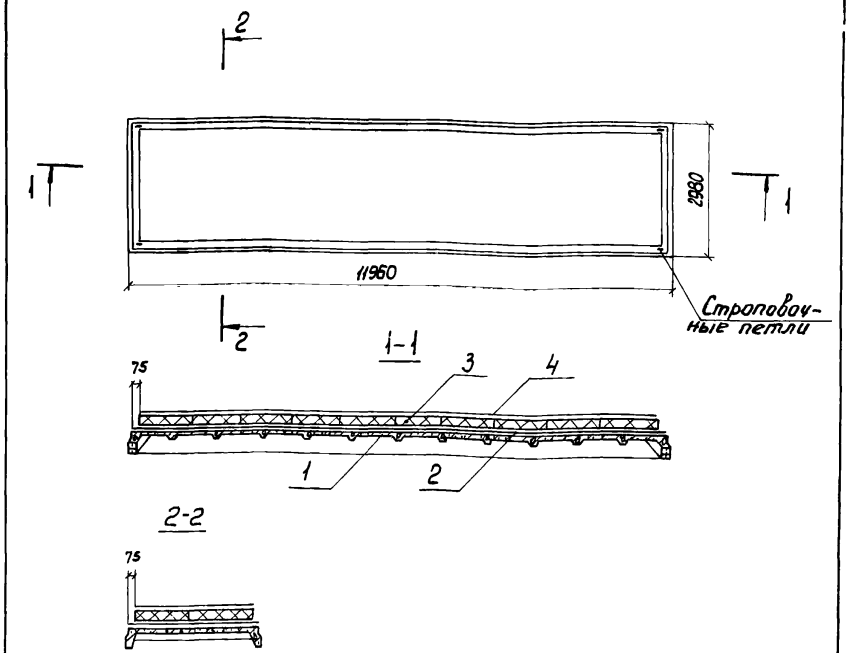

Обозначение	Марка комплексной плиты *	Типоразмер плиты	Масса, т
1.465.1-10/82.2-04	ХПГ-XXX-...	3	См.документ 1.465.1-10/82.2-01СМ
-01	ХПГ-XXX-...	4	То же
-02	ХПГ-XXX-...	5	〃 — 〃 — 〃

* см. документ 1.465.1-10/82.0-00ПЗ, лист 3

Взам. инв. №

Подпись и дата

Инв. № подл.

1.465.1-10/82.2-04СБ

Плита комплексная типа ХПГ с плитными утеплителями из: пенополистирола, перлитобитума, фенольного пенопласта, перлитофосфогеля, минераловатных плит повышенной жесткости

Стадия	Масса	Масштаб
Р	См.табл.	1:100
Лист	Листов 1	

Рук. лаб.	Поваляев		10.6.82
Н.контр.	Большакова		10.6.82
Ст. инж.	Куликовская		10.6.82

ЦНИИПРОМЗДАНИЙ

Формат	Зона	Поз.	Обозначение	Наименование	Кол.	Примечание
				Документация		
11			1.465.1-10/82.0-ООПЗ	Пояснительная записка		
11			1.465.1-10/82.2-05СБ	Сборочный чертеж		
				1.465.1-10/82.2-05		
				Сборочные единицы		
		1	1.465-3/80 вып.1	Плита железобетонная типа ХПГ		
				Материалы		
		2	1.465.1-10/82.0-01 СМ	Пароизоляция		
		3	1.465.1-10/82.0-02СМ 1.465.1-10/82.2-01СМ	Утеплитель		
		4	1.465.1-10/82.2-01СМ	Цементно-песчаная стяжка		
		5	1.465.1-10/82.2-01СМ	Гидроизоляция		
		6	1.465.1-10/82.2-ООПЗ	Набрызг из цементного молока с наполнителем		

Формат	Зона	Поз.	Для исполнения с порядковым номером	Обозначение		
			Переменные	данные		
			Сборочные	единицы		
			Поз.1 Плита железобетонная типа ХПГ			
			-01	1.465-3/80 вып.5		
			-02	1.465-3/80 вып.5		

[1] Основное исполнение, не имеющее порядкового номера, обозначена „00"

Инв.№ подл.	Подпись и дата	Взам. инв.№

Рук.лаб.	Поваляев		10.6.82
Н.контр.	Большакова		10.6.82
Ст.инж.	Куликовская		10.6.82

1.465.1-10/82.2-05

Плита комплексная типа ХПГ с засыпным утеплителем из керамзитового или шунгизитового гравия

Стадия	Лист	Листов
Р		1

ЦНИИПРОМЗДАНИЙ

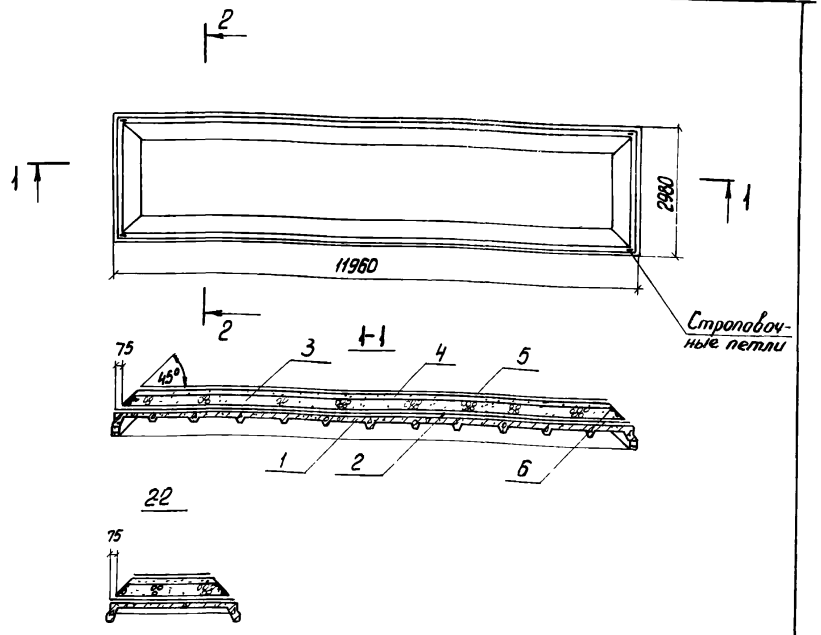

Обозначение	Марка комплексной плиты *	Типоразмер плиты	Масса, т
1.465.1-10/82.2-05	ХПГ-ХХХ-...	3	См.документ 1.465.1-10/82.2-01СМ
-01	ХПГ-ХХХ-...	4	же
-02	ХПГ-ХХХ-...	5	〃 〃 〃

*см. документ 1.465.1-10/82.0-ООПЗ, лист 3

Инв.№ подл.	Подпись и дата	Взам. инв.№

Рук.лаб.	Поваляев		10.6.82
Н.контр.	Большакова		10.6.82
Ст.инж.	Куликовская		10.6.82

1.465.1-10/82.2-05СБ

Плита комплексная типа ХПГ с засыпным утеплителем из керамзитового или шунгизитового гравия

Стадия	Масса	Масштаб
Р	см.табл	1:100
Лист	Листов 1	

ЦНИИПРОМЗДАНИЙ

Формат	Зона	Поз.	Обозначение	Наименование	Кол.	Примечание
				Документация		
11			1.465.1-10/82.0-ООПЗ	Пояснительная записка		
11			1.465.1-10/82.2-06СБ	Сборочный чертеж		
				1.465.1-10/82.2-06		
				Сборочные единицы		
		1	1.465-3/80 Вып. 1	Плита железобетонная типа ХПГ		
				Материалы		
		2	1.465.1-10/82.0-01СМ	Пароизоляция		
		3	1.465.1-10/82.0-02СМ 1.465.1-10/82.2-01СМ	Утеплитель		
		4	1.465.1-10/82.2-01СМ	Цементно-песчаная стяжка		
		5	1.465.1-10/82.2-01СМ	Гидроизоляция		
		6	1.465.1-10/82.2-01СМ	Ограждающие бортики		

Формат	Зона	Поз.	Для исполнения с порядковым номером. 1	Обозначение	Кол.	Примечание
			Переменные	данные		
			Сборочные	единицы		
			Поз.1 Плита	железобетонная типа ХПГ		
			-01	1.465-3/80 Вып. 5		
			-02	1.465-3/80 Вып. 5		

1 Основное исполнение, не имеющее порядкового номера, обозначено „00."

		1.465.1-10/82.2-06	
		Плита комплексная типа ХПГ с утеплителем из керамзитового или шунгизитового гравия с ограждающими бортиками	Стадия: Р; Лист; Листов: 1
Рук. лаб.	Поваляев		ЦНИИПРОМЗДАНИЙ
Н. контр.	Большакова	10.6.82	
Ст. инж.	Куликовская	10.6.82	

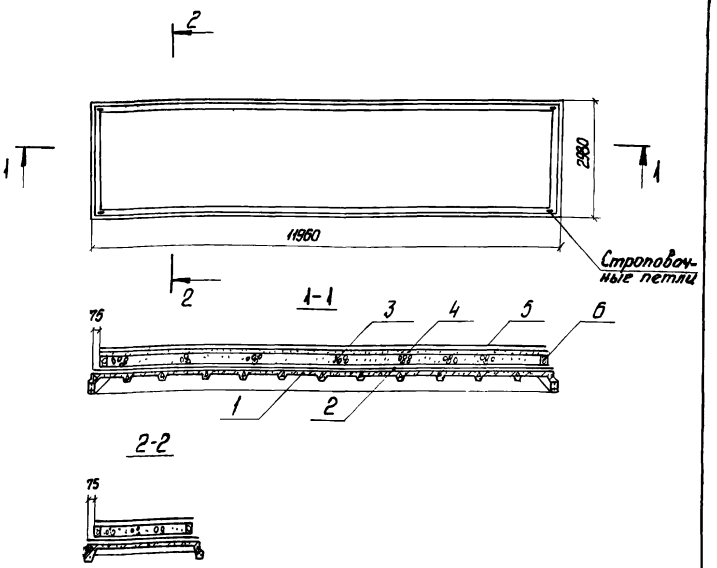

Обозначение	Марка комплексной плиты	Типоразмер плиты	Масса, т
1.465.1-10/82.2-06	ХПГ-ХХХ-...	3	См. документ 1.465.1-10/82.2-01СМ
-01	ХПГ-ХХХ-...	4	то же
-02	ХПГ-ХХХ-...	5	〃 — 〃 —

* см. документ 1.465.1-10/82.0-ООПЗ, лист 3

Инв. № подл. | Подпись и дата | Взам. инв. №

		1.465.1-10/82.2-06СБ	
		Плита комплексная типа ХПГ с утеплителем из керамзитового или шунгизитового гравия с ограждающими бортиками	Стадия: Р; Масса: сн. табл.; Масштаб: 1:100; Лист; Листов 1
Рук. лаб.	Поваляев		ЦНИИПРОМЗДАНИЙ
Н. контр.	Большакова	10.6.82	
Ст. инж.	Куликовская	10.6.82	

Формат	Зона	Поз.	Обозначение	Наименование	Кол.	Примечание
				Документация		
11			1.465.1-10/82.0-00ПЗ	Пояснительная записка		
11			1.465.1-10/82.2-07СБ	Сборочный чертеж		
				1.465.1-10/82.2-07		
				Сборочные единицы		
		1	1.465-3/80 вып.1	Плита железобетонная типа ХПВ7		
				Материалы		
		2	1.465.1-10/82.0-01СМ	Пароизоляция		
		3	1.465.1-10/82.0-02СМ 1.465.1-10/82.2-02СМ	Утеплитель		
		4	1.465.1-10/82.2-02СМ	Цементно-песчаная стяжка*		
		5	1.465.1-10/82.2-02СМ	Гидроизоляция		

*Только для утеплителя из легкого бетона

Формат	Зона	Поз.	Для исполнения с порядковым номером [1]	Обозначение	Кол.	Примечание
			Переменные	данные		
			Сборочные	единицы		
			Поз. 1 Плита	железобетонная типа ХПВ7		
			-01	1.465-3/80 вып. 5		
			-02	1.465-3/80 вып.5		

[1] Основное исполнение, не имеющее порядкового номера, обозначено „00"

Рук. лаб.	Поваляев	[подпись]	10.06.82	1.465.1-10/82.2-07
Н.контр.	Большакова	[подпись]	10.6.82	Плита комплексная типа ХПВ7 с монолитным утеплителем из легкого и ячеистого бетона
Ст.инж.	Куликовская	[подпись]	10.6.82	

Стадия	Лист	Листов
Р		1

ЦНИИПРОМЗДАНИЙ

Инв. № подл. | Подпись и дата | Взам. инв. №

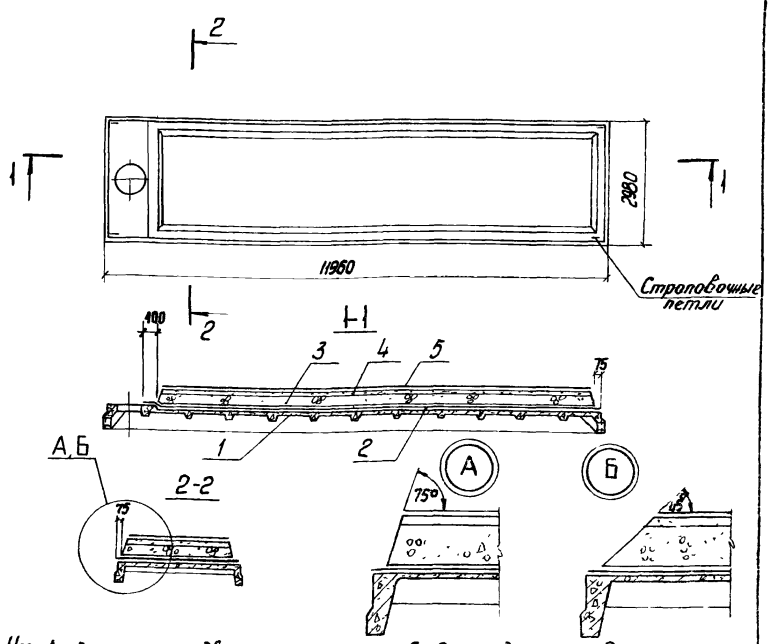

Узел А - для плит, подвергающихся термообработке до снятия бортоснастки, узел Б - для плит, подвергающихся термообработке без бортоснастки, с утеплителем из легкого бетона

Обозначение	Марка комплексной плиты *	Типоразмер плиты	Масса, Т
1.465.1-10/82.2-07	ХПВ7-ХХХ...	3	См документ 1.465.1-10/82.2-02СМ
-01	ХПВ7-ХХХ...	4	То же
-02	ХПВ7-ХХХ...	5	

* см. документ 1.465.1-10/82.0-00ПЗ, лист 3

Рук. лаб.	Поваляев	[подпись]	10.06.82	1.465.1-10/82.2-07СБ
Н.контр.	Большакова	[подпись]	10.6.82	Плита комплексная типа ХПВ7 с монолитным утеплителем из легкого и ячеистого бетона
Ст.инж.	Куликовская	[подпись]	10.6.82	

Стадия	Масса	Масштаб
Р	см табл.	1:100
Лист	Листов 1	

ЦНИИПРОМЗДАНИЙ

Инв. № подл. | Подпись и дата | Взам. инв. №

Формат	Зона	Поз.	Обозначение	Наименование	Кол.	Примечание
				Документация		
11			1.465.1-10/82.0-00ПЗ	Пояснительная записка		
11			1.465.1-10/82.2-08СБ	Сборочный чертеж		
				1.465.1-10/82.2-08		
				Сборочные единицы		
		1	1.465.-3/80 Вып.1	Плита железобетонная типа ХЛВ7		
				Материалы		
		2	1.465.1-10/82.0-01СМ	Пароизоляция		
		3	1.465.1-10/82.0-02СМ 1.465.1-10/82.2-02СМ	Утеплитель		
		4	1.465.1-10/82.2-02СМ	Гидроизоляция		

Формат	Зона	Поз.	Для исполнения с порядковым номером [1]	Обозначение	Кол.	Примечание
			Переменные	данные		
			Сборочные	единицы		
			Поз.1 Плита	железобетонная типа ХЛВ7		
			-01	1.465-3/80 Вып.5		
			-02	1.465-3/80 Вып.5		

[1] Основное исполнение, не имеющее порядкового номера, обозначено „00"

Рук. лаб.	Павлаев		
Н. контр.	Большакова		10.6.82
Ст. инж.	Куликовская		10.6.82

1.465.1-10/82.2-08

Плита комплексная типа ХЛВ7 с монолитным утеплителем из перлитобитума или вермикулитобитума

Стадия	Лист	Листов
Р		1

ЦНИИПРОМЗДАНИЙ

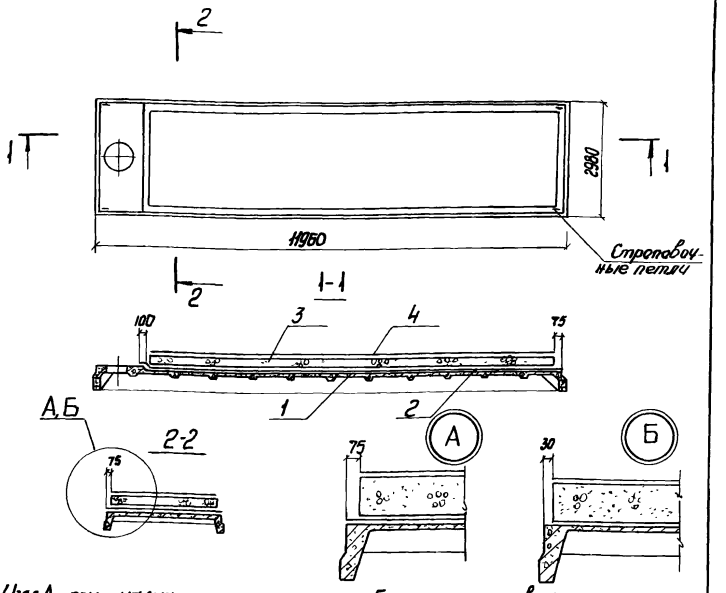

Узел А - при наличии пароизоляции, узел Б - при отсутствии пароизоляции.

Обозначение	Марка комплексной плиты *	Типоразмер плиты	Масса, т
1.465.1-10/82.2-08	ХЛВ7-ХХХ...	3	См. документ 1.465.1-10/82.2-02СМ
-01	ХЛВ7-ХХХ...	4	То же
-02	ХЛВ7-ХХХ...	5	〃 —〃—〃

* см. документ 1.465.1-10/82.0-00ПЗ, лист 3

Инв. № подл. | Подпись и дата | Взам. инв. №

1.465.1-10/82.2-08СБ

Плита комплексная типа ХЛВ7 с монолитным утеплителем из перлитобитума или вермикулитобитума

Стадия	Масса	Масштаб
Р	см. табл.	1:100
Лист	Листов 1	

Рук. лаб.	Павлаев		
Н. контр.	Большакова		10.6.82
Ст. инж.	Куликовская		10.6.82

ЦНИИПРОМЗДАНИЙ

Формат	Зона	Поз.	Обозначение	Наименование	Кол.	Примечание
				Документация		
11			1.465.1-10/82.0-00П3	Пояснительная записка		
			1.465.1-10/82.2-09СБ	Сборочный чертеж		
				1.465.1-10/82.2-09		
				Сборочные единицы		
		1	1.465-3/80 Вып.1	Плита железобетонная типа ХПВ7		
				Материалы		
		2	1.465.1-10/82.0-01СМ	Пароизоляция		
		3	1.465.1-10/82.0-02СМ 1.465.1-10/82.2-02СМ	Утеплитель		
		4	1.465.1-10/82.2-02СМ	Цементно-песчаная стяжка		
		5	1.465.1-10/82.2-02СМ	Гидроизоляция		

Формат	Зона	Поз.	Для исполнения с порядковым номером[1]	Обозначение	Кол.	Примечание
			Переменные	данные		
			Сборочные	единицы		
			Поз.1 Плита	железобетонная типа ХПВ7		
			-01	1.465-3/80 Вып.5		
			-02	1.465-3/80 Вып.5		

[1] Основное исполнение, не имеющее порядкового номера, обозначено „00"

Рук. лаб.	Поваляев	[подпись]	10.06.82
Н.контр.	Большакова	[подпись]	10.6.82
Ст.инж.	Куликовская	[подпись]	10.6.82

1 465.1-10/82.2-09

Плита комплексная типа ХПВ7 с плитными утеплителями из: фибролита, ячеистого бетона, фенольного пенопласта, перлитобитума (со стяжкой под кровлю)

Стадия	Лист	Листов
Р		1

ЦНИИПРОМЗДАНИЙ

Взам. инв. № | Подпись и дата | Инв. № подл.

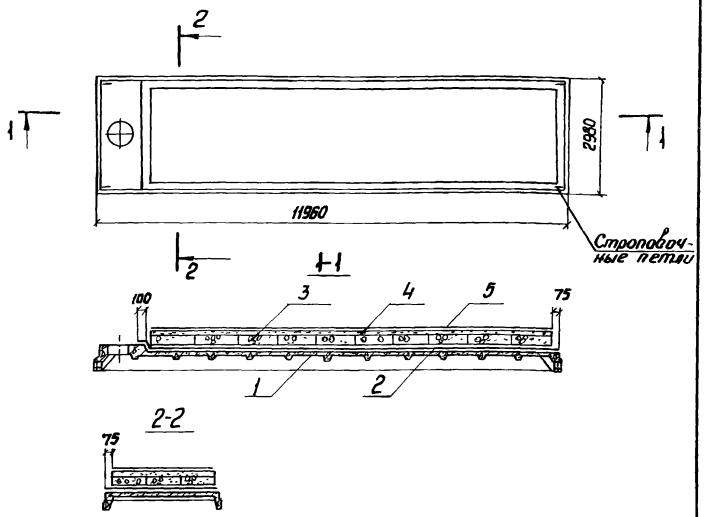

Обозначение	Марка комплексной плиты*	Типоразмер плиты	Масса т
1.465.1-10/82.2-09	ХПВ7—ХХХ...	3	См. документ 1.465.1-10/82.2-02СМ
-01	ХПВ7—ХХХ...	4	То же
-02	ХПВ7—ХХХ...	5	" — " — "

* см. документ 1.465.1-10/82.0-00П3, лист 3

1.465.1-10/82.2-09СБ

Плита комплексная типа ХПВ7 с плитными утеплителями из: фибролита, ячеистого бетона, фенольного пенопласта, перлитобитума (со стяжкой под кровлю)

Стадия	Масса	Масштаб
Р	см.табл.	1:100

Лист	Листов 1

Рук. лаб.	Поваляев	[подпись]	10.06.82
Н.контр.	Большакова	[подпись]	10.6.82
Ст.инж.	Куликовская	[подпись]	10.6.82

ЦНИИПРОМЗДАНИЙ

Взам. инв. № | Подпись и дата | Инв. № подл.

Формат	Зона	Поз.	Обозначение	Наименование	Кол.	Примечание
				Документация		
11			1.465.1-10/82.0-00ПЗ	Пояснительная записка		
11			1.465.1-10/82.2-10СБ	Сборочный чертеж		
				1.465.1-10/82.2-10		
				Сборочные единицы		
		1	1.465-3/80 Вып. 1	Плита железобетонная типа ХЛВ7		
				Материалы		
		2	1.465.1-10/82.0-01СМ	Пароизоляция		
		3	1.465.1-10/82.0-02СМ 1.465.1-10/82.2-02СМ	Утеплитель		
		4	1.465.1-10/82.2-02СМ	Гидроизоляция		

Формат	Зона	Поз.	Для исполнения с порядковым номером [1]	Обозначение	Кол.	Примечание
			Переменные	данные		
			Сборочные	единицы		
			Поз. 1 Плита	железобетонная типа ХЛВ7		
			-01	1.465-3/80 Вып. 5		
			-02	1.465-3/80 Вып. 5		

[1] Основное исполнение, не имеющее порядкового номера, обозначено „00"

				1.465.1-10/82.2-10			
				Плита комплексная типа ХЛВ7 с плитными утеплителями из: пенополистирола, перлитобитума, фенольного пенопласта, перлитофосфогеля, минераловатных плит повышенной жесткости	Стадия	Лист	Листов
					Р		1
Рук. лаб.	Повалаев		10.06.82	ЦНИИПРОМЗДАНИЙ			
Н.контр.	Большакова		10.6.82				
Ст. инж.	Куликовская		10.6.82				

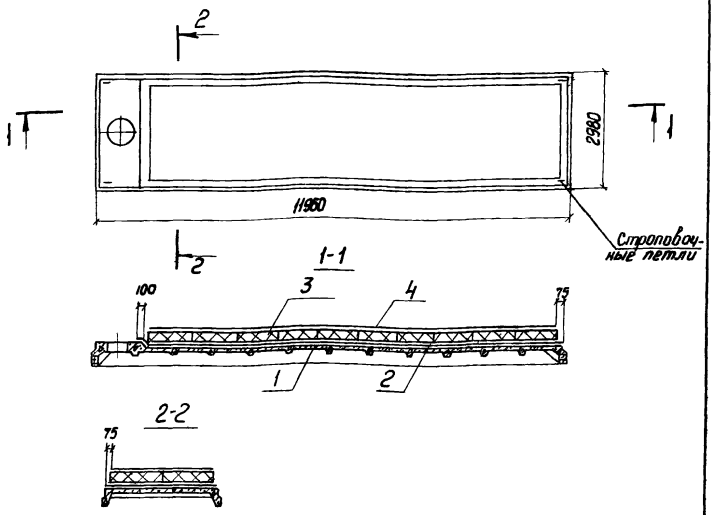

Обозначение	Марка комплексной плиты *	Типоразмер плиты	Масса, т
1.465.1-10/82.2-10	ХЛВ7-XXX...	3	См. документ 1.465.1-10/82.2-02СМ
-01	ХЛВ7-XXX...	4	То же
-02	ХЛВ7-XXX...	5	〃 — 〃 — 〃

* см. документ 1.465.1-10/82.0-00ПЗ, лист 3

Инв.№ подл. | Подпись и дата | Взам. инв.№

				1.465.1-10/82.2-10СБ			
				Плита комплексная типа ХЛВ7 с плитными утеплителями из: пенополистирола, перлитобитума, фенольного пенопласта, перлитофосфогеля, минераловатных плит повышенной жесткости	Стадия	Масса	Масштаб
					Р	см.табл	1:100
					Лист	Листов 1	
Рук. лаб.	Повалаев		10.06.82	ЦНИИПРОМЗДАНИЙ			
Н.контр.	Большакова		10.6.82				
Ст. инж.	Куликовская		10.6.82				

Формат	Зона	Поз.	Обозначение	Наименование	Кол.	Примечание
				Документация		
11			1.465.1-10/82.0-00ПЗ	Пояснительная записка		
			1.465.1-10/82.2-11СБ	Сборочный чертеж		
				1.465.1-10/82.2-11		
				Сборочные единицы		
		1	1.465-3/80 вып.1	Плита железобетонная типа ХЛВ7		
				Материалы		
		2	1.465.1-10/82.0-01СМ	Пароизоляция		
		3	1.465.1-10/82.0-02СМ 1.465.1-10/82.2-02СМ	Утеплитель		
		4	1.465.1-10/82.2-02СМ	Цементно-песчаная стяжка		
		5	1.465.1-10/82.2-02СМ	Гидроизоляция		
		6	1.465.1-10/82.2-00ПЗ	Напрызг из цементного молока с наполнителем		

Формат	Зона	Поз.	Для исполнения с порядковым номером [1]	Обозначение	кол.	Примечание
			Переменные	данные		
			Сборочные	единицы		
			Поз.1 Плита	железобетонная типа ХЛВ7		
			-01	1.465-3/80 вып. 5		
			-02	1.465-3/80 вып. 5		

[1] Основное исполнение, не имеющее порядкового номера, обозначено „00"

Рук. лаб.	Поваляев		10.06.82
Н.контр.	Большакова		10.6.82
Ст.инж.	Куликовская		10.6.82

1.465.1-10/82.2-11

Плита комплексная типа ХЛВ7 с засыпным утеплителем из легкого и ячеистого бетона

Стадия	Лист	Листов
Р		1

ЦНИИПРОМЗДАНИЙ

Инв.№ подл. | Подпись и дата | Взам. инв.№

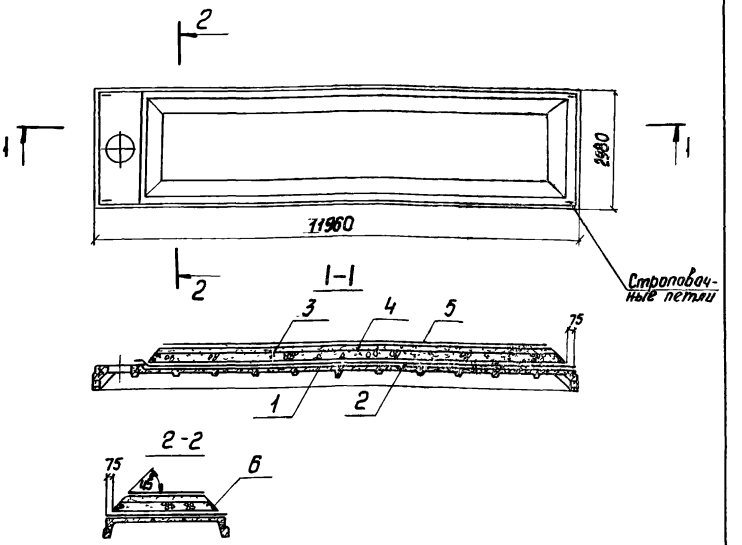

Обозначение	Марка комплексной плиты	Типоразмер плиты	Масса т
1.465.1-10/82.2-11	ХЛВ7-XXX...	3	См.документ 1.465.1-10/82.2-02СМ
-01	ХЛВ7-XXX...	4	То же
-02	ХЛВ7-XXX...	5	" " "

См. документ 1.465.1-10/82.0-00ПЗ, лист 3

1.465.1-10/82.2-11СБ

Плита комплексная типа ХЛВ7 с засыпным утеплителем из керамзитового или шунгизитового гравия

Стадия	Масса	Масштаб
Р		1:100
Лист	Листов 1	

Рук. лаб.	Поваляев		10.06.82
Н.контр.	Большакова		10.6.82
Ст.инж.	Куликовская		10.6.82

ЦНИИПРОМЗДАНИЙ

Инв.№ подл. | Подпись и дата | Взам. инв.№

Формат	Зона	Поз.	Обозначение	Наименование	Кол.	Примечание
				Документация		
11			1.465.1-10/82.0-00ПЗ	Пояснительная записка		
11			1.465.1-10/82.2-12СБ	Сборочный чертеж		
				1.465.1-10/82.2-12		
				Сборочные единицы		
		1	1.465-3/80 вып. 1	Плита железобетонная типа ХПВ7		
				Материалы		
		2	1.465.1-10/82.0-01СМ	Пароизоляция		
		3	1.465.1-10/82.0-02СМ 1.465.1-10/82.2-02СМ	Утеплитель		
		4	1.465.1-10/82.2-02СМ	Цементно-песчаная стяжка		
		5	1.465.1-10/82.2-02СМ	Гидроизоляция		
		6	1.465.1-10/82.2-01СМ	Ограждающие бортики		

Формат	Зона	Поз.	Для исполнения с порядковым номером	Обозначение	Кол.	Примечание
			Переменные	данные		
			Сборочные	единицы		
			Поз.1 Плита	железобетонная типа ХПВ7		
			-01	1.465-3/80 вып. 5		
			-02	1.465-3/80 вып. 5		

[1] Основное исполнение, не имеющее порядкового номера, обозначено „00"

Рук. лаб.	Павлаев		10.06.87
Н. контр.	Большакова		10.6.87
Ст. инж.	Куликовская		10.6.87

1.465.1-10/82.2-12

Плита комплексная типа ХПВ7 с утеплителем из керамзитового или шунгизитового гравия с ограждающими бортиками

Стадия	Лист	Листов
Р		1

ЦНИИПРОМЗДАНИЙ

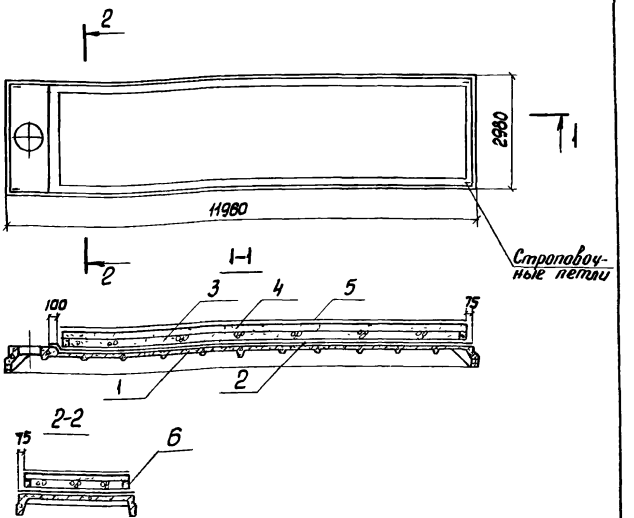

Обозначение	Марка комплексной плиты *	Типоразмер плиты	Масса, т
1.465.1-10/82.2-12	ХПВ7 — ХХХ...	3	См. документ 1.465.1-10/82.2-02СМ
-01	ХПВ7 — ХХХ ...	4	То же
-02	ХПВ7 — ХХХ ...	5	〃 — 〃 — 〃

* См. документ 1.465.1-10/82.0-00ПЗ, лист 3

Инв. № подл. | Подпись и дата | Взам. инв. №

1.465.1-10/82.2-12СБ

Плита комплексная типа ХПВ7 с утеплителем из керамзитового или шунгизитового гравия с ограждающими бортиками

Стадия	Масса	Масштаб
Р	см. табл.	1:100
Лист	Листов 1	

Рук. лаб.	Павлаев		10.06.87
Н. контр.	Большакова		10.6.87
Ст. инж.	Куликовская		10.6.87

ЦНИИПРОМЗДАНИЙ

Марка комплексной плиты *	Утеплитель	Объёмный вес утеплит. кг/м³	Толщина утеплителя, мм	Расход материалов: Утеплитель, м³	Пароизоляция: Рубероид, м²	Пароизоляция: Битум, кг	Стяжка из цементно-песчаного раствора, м³	Гидроизоляция: Рубероид, м²	Гидроизоляция: Битум, кг	Равномерно распределенная нагрузка без учета веса несущей плиты, кгс/м²: Расчетная	Равномерно распределенная нагрузка без учета веса несущей плиты, кгс/м²: Нормативная	Масса комплексной железобетонной плиты, т: типоразмер 3	типоразмер 4	типоразмер 5
ХПГ-ХХХ-60ЯН-350М	Ячеистый бетон (монолитный)	350	60	1,98	36	—	—	35,4	35,4	42,0	35,0	7,06	8,26	8,76
ХПГ-ХХХ-70ЯН-350М			70	2,28						46,2	38,5	7,18	8,38	8,88
ХПГ-ХХХ-80ЯН-350М			80	2,61						50,4	42,0	7,29	8,49	8,99
ХПГ-ХХХ-90ЯН-350М			90	2,93						54,6	45,5	7,40	8,60	9,10
ХПГ-ХХХ-100ЯН-350М			100	3,25						58,8	49,0	7,52	8,72	9,22
ХПГ-ХХХ-110ЯН-350М			110	3,57						63,0	52,5	7,63	8,83	9,33
ХПГ-ХХХ-120ЯН-350М			120	3,90						67,2	56,0	7,74	8,94	9,44
ХПГ-ХХХ-130ЯН-350М			130	4,21						71,4	59,5	7,85	9,05	9,55
ХПГ-ХХХ-140ЯН-350М			140	4,52						75,6	63,0	7,96	9,16	9,66
ХПГ-ХХХ-150ЯН-350М			150	4,85						79,8	66,5	8,08	9,28	9,78
ХПГ-ХХХ-160ЯН-350М			160	5,16						84,0	70,0	8,18	9,38	9,88
ХПГ-ХХХ-170ЯН-350М			170	5,48						88,2	73,5	8,30	9,50	10,00
ХПГ-ХХХ-180ЯН-350М			180	5,79						92,4	77,0	8,40	9,60	10,10
ХПГ-ХХХ-190ЯН-350М			190	6,11						96,6	80,5	8,52	9,72	10,23
ХПГ-ХХХ-200ЯН-350М			200	6,43						100,8	84,0	8,63	9,83	10,33
ХПГ-ХХХ-210ЯН-350М			210	6,74						105,0	87,5	8,74	9,94	10,44
ХПГ-ХХХ-220ЯН-350М			220	7,05						109,2	91,0	8,85	10,05	10,55
ХПГ-ХХХ-230ЯН-350М			230	7,37						113,4	94,5	8,96	10,16	10,66
ХПГ-ХХХ-240ЯН-350М			240	7,67						117,6	98,0	9,06	10,26	10,76

* 1. См. документ 1.465.1-10/82.0-00 ПЗ, лист 3.
2. Впереди марок необходимо проставить номер выбранного типоразмера несущей основы плит (например, ЭПГ-ХХХ-60ЯН-350М, 4ПГ-ХХХ-60ЯН-350М, 5ПГ-ХХХ-60ЯН-350М).

Инв. № подл. | Подп. и дата | Взам. инв. №

Рук. под.	Побединов		10.6.82
Н. контр.	Куликовский		10.6.82
Рук. гр.	Большакова		10.6.82

1.465.1-10/82.2-01 СМ

Технические данные по комплексным плитам размером 3×12 м

Стадия	Лист	Листов
Р	1	31

ЦНИИПРОМЗДАНИЙ

Марка комплексной плиты	Утеплитель	Объемный вес утеплит. кг/м³	Толщина утеплителя, мм	Расход материалов: Утеплитель м³	Пароизоляция: Рубероид (1 сл.) м²	Пароизоляция: Битум, кг	Стяжка из цементно-песчаного раствора, м³	Гидроизоляция: Рубероид, м²	Гидроизоляция: Битум, кг	Равномерно распределенная нагрузка без учета веса несущей плиты, кг/м²: Расчетная	Равномерно распределенная нагрузка без учета веса несущей плиты, кг/м²: Нормативная	Масса комплексной железобетонной плиты, т: Типоразмер 3	4	5
ХПГ-ХХХ-60ЯН-400М	Ячеистый бетон (пенобетон)	400	60	1,96	36	—	—	35,4	35,4	45,6	38,0	7,16	8,36	8,86
ХПГ-ХХХ-70ЯН-400М			70	2,28						50,4	42,0	7,28	8,49	8,99
ХПГ-ХХХ-80ЯН-400М			80	2,61						55,2	46,0	7,42	8,62	9,12
ХПГ-ХХХ-90ЯН-400М			90	2,93						60,0	50,0	7,55	8,75	9,25
ХПГ-ХХХ-100ЯН-400М			100	3,25						64,8	54,0	7,68	8,88	9,38
ХПГ-ХХХ-110ЯН-400М			110	3,57						69,6	58,0	7,81	9,01	9,51
ХПГ-ХХХ-120ЯН-400М			120	3,9						74,4	62,0	7,94	9,14	9,64
ХПГ-ХХХ-130ЯН-400М			130	4,21						79,2	66,0	8,05	9,26	9,76
ХПГ-ХХХ-140ЯН-400М			140	4,52						84,0	70,0	8,19	9,39	9,89
ХПГ-ХХХ-150ЯН-400М			150	4,85						88,8	74,0	8,32	9,52	10,02
ХПГ-ХХХ-160ЯН-400М			160	5,16						93,6	78,0	8,44	9,64	10,14
ХПГ-ХХХ-170ЯН-400М			170	5,48						98,4	82,0	8,57	9,77	10,27
ХПГ-ХХХ-180ЯН-400М			180	5,79						103,2	86,0	8,69	9,89	10,39
ХПГ-ХХХ-190ЯН-400М			190	6,11						108,0	90,0	8,82	10,02	10,52
ХПГ-ХХХ-200ЯН-400М			200	6,43						112,8	94,0	8,95	10,15	10,65
ХПГ-ХХХ-210ЯН-400М			210	6,74						117,6	98,0	9,07	10,27	10,77
ХПГ-ХХХ-220ЯН-400М			220	7,05						122,4	102,0	9,20	10,40	10,90
ХПГ-ХХХ-230ЯН-400М			230	7,37						127,2	106,0	9,35	10,55	11,03
ХПГ-ХХХ-240ЯН-400М			240	7,67						132,0	110,0	9,45	10,65	11,15

Марка кабельной плиты	Утеплитель	Объемный вес утеплителя кг/м³	Толщина утеплителя мм	Расход материалов: Утеплитель, м³	Пароизоляция: Рубероид или изол	Пароизоляция: Битум, кг	Стяжка из цементно-песчаного раствора, м²	Гидроизоляция: Рубероид м²	Гидроизоляция: Битум кг	Равномерно распределенная нагрузка без учета веса несущей плиты, кг/м²: Расчетная	Равномерно распределенная нагрузка без учета веса несущей плиты, кг/м²: Нормативная	Масса кабельной железобетонной плиты, т: типоразмер 3	4	5
ХПГ-ХХХ-60ЯН-500т	Ячеистый бетон (монолитный)	500	60	1,96	36	—	—	35,4	35,4	52,8	44,0	7,36	8,56	9,06
ХПГ-ХХХ-70ЯН-500т			70	2,28						58,8	49,0	7,52	8,72	9,22
ХПГ-ХХХ-80ЯН-500т			80	2,61						64,8	54,0	7,68	8,88	9,38
ХПГ-ХХХ-90ЯН-500т			90	2,93						70,8	59,0	7,84	9,04	9,54
ХПГ-ХХХ-100ЯН-500т			100	3,25						76,8	64,0	8,01	9,21	9,71
ХПГ-ХХХ-110ЯН-500т			110	3,57						82,8	69,0	8,16	9,36	9,86
ХПГ-ХХХ-120ЯН-500т			120	3,90						88,8	74,0	8,33	9,53	10,03
ХПГ-ХХХ-130ЯН-500т			130	4,21						94,8	79,0	8,48	9,68	10,18
ХПГ-ХХХ-140ЯН-500т			140	4,52						100,8	84,0	8,64	9,84	10,34
ХПГ-ХХХ-150ЯН-500т			150	4,85						106,8	89,0	8,80	10,00	10,50
ХПГ-ХХХ-160ЯН-500т			160	5,16						112,8	94,0	8,96	10,16	10,66
ХПГ-ХХХ-170ЯН-500т			170	5,48						118,8	99,0	9,12	10,32	10,82
ХПГ-ХХХ-180ЯН-500т			180	5,79						124,8	104,0	9,27	10,46	10,96
ХПГ-ХХХ-190ЯН-500т			190	6,11						130,8	109,0	9,43	10,63	11,13
ХПГ-ХХХ-200ЯН-500т			200	6,43						136,8	114,0	9,59	10,79	11,29
ХПГ-ХХХ-210ЯН-500т			210	6,74						142,8	119,0	9,75	10,95	11,45
ХПГ-ХХХ-220ЯН-500т			220	7,05						148,8	124,0	7,90	11,10	11,60
ХПГ-ХХХ-230ЯН-500т			230	7,37						154,8	129,0	10,06	11,27	11,77
ХПГ-ХХХ-240ЯН-500т			240	7,67						160,8	134,0	10,21	11,41	11,91

Инв. № подл. | Подпись и дата | Взам. инв. №

Марка комплексной плиты	Утеплитель	Объемный вес утеплителя кг/м³	Толщина утеплителя мм	Расход материалов: Утеплитель м³	Пароизоляция: Рубероид или изол, м²	Пароизоляция: Битум, кг	Стяжка из цементно-песчаного раствора, м³	Гидроизоляция: Рубероид, м²	Гидроизоляция: Битум, кг	Равномерно распределенная нагрузка без учета веса несущей плиты кгс/м²: Расчетная	Равномерно распределенная нагрузка без учета веса несущей плиты кгс/м²: Нормативная	Масса комплексной железобетонной плиты, т: типоразмер 3	4	5
ХПГ-ХХХ-60ЯН-350П	Ячеистый бетон плитный	350	60	1,97	36	—	0,5	35,4	35,4	74,4	62,0	7,97	9,17	9,67
ХПГ-ХХХ-70ЯН-350П			70	2,30						78,6	65,5	8,08	9,68	10,18
ХПГ-ХХХ-80ЯН-350П			80	2,63						82,8	69,0	8,20	9,40	9,90
ХПГ-ХХХ-90ЯН-350П			90	2,96						87,0	72,5	8,31	9,51	10,01
ХПГ-ХХХ-100ЯН-350П			100	3,29						91,2	76,0	8,43	9,63	10,13
ХПГ-ХХХ-110ЯН-350П			110	3,62						95,4	78,5	8,55	9,75	10,25
ХПГ-ХХХ-120ЯН-350П			120	3,95						99,6	83,0	8,61	9,86	10,36
ХПГ-ХХХ-130ЯН-350П			130	4,28						103,8	86,5	8,78	9,98	10,48
ХПГ-ХХХ-140ЯН-350П			140	4,61						108,0	90,0	8,89	10,09	10,59
ХПГ-ХХХ-150ЯН-350П			150	4,93						112,2	93,5	9,00	10,20	10,70
ХПГ-ХХХ-160ЯН-350П			160	5,26						116,4	97,0	9,12	10,32	10,82
ХПГ-ХХХ-170ЯН-350П			170	5,59						120,6	100,5	9,23	10,43	10,93
ХПГ-ХХХ-180ЯН-350П			180	5,92						124,8	104,0	9,35	10,55	11,05
ХПГ-ХХХ-190ЯН-350П			190	6,25						129,0	107,5	9,47	10,66	11,16
ХПГ-ХХХ-200ЯН-350П			200	6,58						133,2	111,0	9,58	10,78	11,28
ХПГ-ХХХ-210ЯН-350П			210	6,91						137,4	114,5	9,70	10,90	11,40
ХПГ-ХХХ-220ЯН-350П			220	7,24						141,6	118,0	9,81	11,01	11,51
ХПГ-ХХХ-230ЯН-350П			230	7,57						145,8	121,5	9,93	11,44	11,94
ХПГ-ХХХ-240ЯН-350П			240	7,90						150,0	125,0	10,04	11,24	11,74

Марка комплексной плиты	Утеплитель	Объемный вес утеплителя, кг/м³	Толщина утеплителя, мм	Расход материалов: Утеплитель, м³	Пароизоляция: Рубероид или изол, м²	Пароизоляция: Битум, кг	Стяжка из цементно-песчаного раствора, м³	Гидроизоляция: Рубероид, м²	Гидроизоляция: Битум, кг	Равномерно распределенная нагрузка без учета веса несущей плиты, кгс/м²: Расчетная	Равномерно распределенная нагрузка без учета веса несущей плиты, кгс/м²: Нормативная	Масса комплексной железобетонной плиты, т: Типоразмер 3	Типоразмер 4	Типоразмер 5
ХПГ-ХХХ-60.9Н-400П	Ячеистый бетон (плитный)	400	60	1,97	36	—	0,5	35,4	35,4	78,0	65,0	8,05	9,25	9,75
ХПГ-ХХХ-70.9Н-400П			70	2,30						82,8	69,0	8,17	9,37	9,87
ХПГ-ХХХ-80.9Н-400П			80	2,63						87,6	73,0	8,29	9,49	9,99
ХПГ-ХХХ-90.9Н-400П			90	2,96						92,4	77,0	8,41	9,61	10,11
ХПГ-ХХХ-100.9Н-400П			100	3,29						97,2	81,0	8,54	9,74	10,24
ХПГ-ХХХ-110.9Н-400П			110	3,62						102,0	85,0	8,65	9,85	10,35
ХПГ-ХХХ-120.9Н-400П			120	3,95						106,8	89,0	8,77	9,97	10,47
ХПГ-ХХХ-130.9Н-400П			130	4,28						111,6	93,0	8,89	10,09	10,59
ХПГ-ХХХ-140.9Н-400П			140	4,61						116,4	97,0	9,00	10,21	10,71
ХПГ-ХХХ-150.9Н-400П			150	4,93						121,2	101,0	9,12	10,32	10,82
ХПГ-ХХХ-160.9Н-400П			160	5,26						126,0	105,0	9,24	10,47	10,94
ХПГ-ХХХ-170.9Н-400П			170	5,59						130,8	109,0	9,35	10,55	11,05
ХПГ-ХХХ-180.9Н-400П			180	5,92						135,6	113,0	9,46	10,66	11,16
ХПГ-ХХХ-190.9Н-400П			190	6,25						140,4	117,0	9,57	10,77	11,27
ХПГ-ХХХ-200.9Н-400П			200	6,58						145,2	121,0	9,68	10,88	11,38
ХПГ-ХХХ-210.9Н-400П			210	6,91						150,0	125,0	9,79	10,99	11,49
ХПГ-ХХХ-220.9Н-400П			220	7,84						154,8	129,0	9,90	11,10	11,60
ХПГ-ХХХ-230.9Н-400П			230	7,57						159,6	133,0	10,00	11,20	11,70
ХПГ-ХХХ-240.9Н-400П			240	7,90						164,4	137,0	10,11	11,31	11,81

Инв. № подл. | Подпись и дата | Взам. инв. №

1.465.1-10/82.2-01 СМ

Лист 5

Марка комплексной плиты	Утеплитель	Объемный вес утеплителя, кг/м³	Толщина утеплителя, мм	Расход материалов: Утеплитель, м²	Пароизоляция: Рубероид или изол, м²	Пароизоляция: битум, кг	Стяжка из цементно-песчаного раствора, м²	Гидроизоляция: Рубероид м²	Гидроизоляция: битум, кг	Равномерно распределенная нагрузка без учета веса несущей плиты кгс/м²: Расчетная	Равномерно распределенная нагрузка без учета веса несущей плиты кгс/м²: Нормативная	Масса комплексной железобетонной плиты, т: Типоразмер 3	Типоразмер 4	Типоразмер 5
ХПГ-ХХХ-60ЯН-500П	Очеристый бетон (плитный)	500	60	1,97	36	—	0,5	35,4	35,4	85,2	71,0	8,26	9,46	9,96
ХПГ-ХХХ-70ЯН-500П			70	2,30						91,2	76,0	8,43	9,63	10,13
ХПГ-ХХХ-80ЯН-500П			80	2,63						97,2	81,0	8,59	9,79	10,29
ХПГ-ХХХ-90ЯН-500П			90	2,96						103,2	86,0	8,76	9,96	10,46
ХПГ-ХХХ-100ЯН-500П			100	3,29						109,2	91,0	8,92	10,12	10,62
ХПГ-ХХХ-110ЯН-500П			110	3,62						115,2	96,0	9,09	10,29	10,79
ХПГ-ХХХ-120ЯН-500П			120	3,95						121,2	101,0	9,25	10,45	10,95
ХПГ-ХХХ-130ЯН-500П			130	4,28						127,2	106,0	9,42	10,62	11,12
ХПГ-ХХХ-140ЯН-500П			140	4,61						133,2	111,0	9,58	10,78	11,28
ХПГ-ХХХ-150ЯН-500П			150	4,93						139,2	116,0	9,74	10,94	11,44
ХПГ-ХХХ-160ЯН-500П			160	5,25						145,2	121,0	9,91	11,11	11,61
ХПГ-ХХХ-170ЯН-500П			170	5,59						151,2	126,0	10,07	11,27	11,77
ХПГ-ХХХ-180ЯН-500П			180	5,92						157,2	131,0	10,24	11,44	11,94
ХПГ-ХХХ-190ЯН-500П			190	6,25						163,2	136,0	10,40	11,60	12,10
ХПГ-ХХХ-200ЯН-500П			200	6,52						169,2	141,0	10,57	11,77	12,27
ХПГ-ХХХ-210ЯН-500П			210	6,91						175,2	146,0	10,73	11,93	12,43
ХПГ-ХХХ-220ЯН-500П			220	7,24						181,2	151,0	10,90	12,10	12,60
ХПГ-ХХХ-230ЯН-500П			230	7,57						187,2	156,0	11,06	12,26	12,76
ХПГ-ХХХ-240ЯН-500П			240	7,90						193,2	161,0	11,23	12,43	12,93

Марка комплексной плиты	Утеплитель	Объемный вес утеплителя, кг/м³	Толщина утеплителя мм	Расход материалов: Утеплитель м³	Пароизоляция: Рубероид или изол м²	Пароизоляция: Битум кг	Стяжка из цементно-песчаного раствора, м³	Гидроизоляция: Рубероид м²	Гидроизоляция: Битум, кг	Равномерно распределенная нагрузка без учета веса несущей плиты кгс/м²: Расчетная	Равномерно распределенная нагрузка без учета веса несущей плиты кгс/м²: Нормативная	Масса комплексной железобетонной плиты, т, типоразмер: 3	4	5
ХПГ-ХХХ-60 ЛН-300М	Легкий бетон монолитный	300	60	1,92	36	—	0,47	35,4	35,4	70,8	59,0	7,80	9,00	9,50
ХПГ-ХХХ-70 ЛН-300М			70	2,23			0,46			71,4	62,0	7,88	9,08	9,58
ХПГ-ХХХ-80 ЛН-300М			80	2,54			0,46			78,0	65,0	7,97	9,17	9,67
ХПГ-ХХХ-90 ЛН-300М			90	2,84			0,46			81,6	68,0	8,06	9,24	9,74
ХПГ-ХХХ-100 ЛН-300М			100	3,15			0,45			85,2	71,0	8,13	9,33	9,83
ХПГ-ХХХ-110 ЛН-300М			110	3,44			0,45			88,8	74,0	8,22	9,42	9,92
ХПГ-ХХХ-120 ЛН-300М			120	3,74			0,44			92,4	77,0	8,29	9,49	9,99
ХПГ-ХХХ-130 ЛН-300М			130	4,03			0,44			96,0	80,0	8,38	9,58	10,08
ХПГ-ХХХ-140 ЛН-300М			140	4,32			0,43			99,6	83,0	8,45	9,65	10,15
ХПГ-ХХХ-150 ЛН-300М			150	4,61			0,43			103,2	86,0	8,54	9,74	10,24
ХПГ-ХХХ-160 ЛН-300М			150	4,90			0,43			106,8	89,0	8,62	9,82	10,32
ХПГ-ХХХ-170 ЛН-300М			170	5,18			0,42			110,4	92,0	8,69	9,89	10,39
ХПГ-ХХХ-180 ЛН-300М			180	5,46			0,42			114,0	95,0	8,74	9,97	10,47
ХПГ-ХХХ-190 ЛН-300М			190	5,73			0,41			117,6	98,0	8,84	10,04	10,54
ХПГ-ХХХ-200 ЛН-300М			200	6,01			0,41			121,2	101,0	8,92	10,12	10,62
ХПГ-ХХХ-210 ЛН-300М			210	6,28			0,41			124,8	104,0	9,00	10,20	10,70
ХПГ-ХХХ-220 ЛН-300М			220	6,56			0,40			128,4	107,0	9,06	10,26	10,76
ХПГ-ХХХ-230 ЛН-300М			230	6,81			0,40			132,0	110,8	9,14	10,34	10,84
ХПГ-ХХХ-240 ЛН-300М			240	7,07			0,40			135,6	113,0	9,22	10,42	10,92

Инв. № подл. | Подпись и дата | Взам. инв. №

Марка комплексной плиты	Утеплитель	Объемный вес утеплителя кг/м³	Толщина утеплителя, мм	Расход материалов: Утеплитель, м³	Пароизоляция: Рубероид, м²	Пароизоляция: Битум, кг	Стяжка из цементно-песчаного раствора, м³	Гидроизоляция: Рубероид, м²	Гидроизоляция: Битум, кг	Равномерно распределенная нагрузка без учета веса несущей плиты, кг/м²: Расчетная	Равномерно распределенная нагрузка без учета веса несущей плиты, кг/м²: Нормативная	Масса комплексной железобетонной плиты, т: Типоразмер 3	Масса комплексной железобетонной плиты, т: Типоразмер 4	Масса комплексной железобетонной плиты, т: Типоразмер 5
ХПГ-ХХХ-60ЛН-400М	Легкий бетон (монолитный)	400	60	1,92	36	—	0,47	35,4	35,4	78,0	63,0	7,99	9,19	9,59
ХПГ-ХХХ-70ЛН-400М			70	2,23			0,48			82,8	69,0	8,10	9,30	9,80
ХПГ-ХХХ-80ЛН-400М			80	2,54			0,46			87,6	73,0	8,22	9,42	9,92
ХПГ-ХХХ-90ЛН-400М			90	2,84			0,46			92,4	77,0	8,34	9,54	10,04
ХПГ-ХХХ-100ЛН-400М			100	3,15			0,45			97,2	81,0	8,45	9,63	10,13
ХПГ-ХХХ-110ЛН-400М			110	3,44			0,45			102,0	85,0	8,56	9,76	10,26
ХПГ-ХХХ-120ЛН-400М			120	3,74			0,44			106,8	89,0	8,67	9,87	10,37
ХПГ-ХХХ-130ЛН-400М			130	4,03			0,44			111,6	93,0	8,78	9,98	10,48
ХПГ-ХХХ-140ЛН-400М			140	4,32			0,43			116,4	97,0	8,88	10,08	10,58
ХПГ-ХХХ-150ЛН-400М			150	4,61			0,43			121,2	101,0	9,00	10,20	10,70
ХПГ-ХХХ-160ЛН-400М			160	4,90			0,43			126,0	105,0	9,11	10,31	10,81
ХПГ-ХХХ-170ЛН-400М			170	5,18			0,42			130,8	109,0	9,21	10,40	10,90
ХПГ-ХХХ-180ЛН-400М			180	5,46			0,42			135,6	113,0	9,32	10,52	11,02
ХПГ-ХХХ-190ЛН-400М			190	5,73			0,41			140,4	117,0	9,41	10,61	11,11
ХПГ-ХХХ-200ЛН-400М			200	6,01			0,41			145,2	121,0	9,52	10,72	11,23
ХПГ-ХХХ-210ЛН-400М			210	6,28			0,41			150,0	125,0	9,63	10,83	11,33
ХПГ-ХХХ-220ЛН-400М			220	6,55			0,40			154,8	129,0	9,72	10,93	11,42
ХПГ-ХХХ-230ЛН-400М			230	6,81			0,40			159,6	133,0	9,82	11,02	11,52
ХПГ-ХХХ-240ЛН-400М			240	7,07			0,40			164,4	137,0	9,93	11,13	11,63

Конструкции и изделия железобетонные

1.465.1-10/82.2-01 СМ

Лист 8

Марка комплексной плиты	Утеплитель	Объемный вес утеплит. кг/м³	Толщина утеплителя, мм	Расход материалов: Утеплитель, м³	Пароизоляция: Рубероид или изол, м²	Пароизоляция: Битум, кг	Стяжка из цементно-песчаного раствора, м³	Гидроизоляция: Рубероид, м²	Гидроизоляция: Битум, кг	Равномерно распределенная нагрузка без учета веса несущей плиты, кгс/м²: Расчётная	Равномерно распределенная нагрузка без учета веса несущей плиты, кгс/м²: Нормативная	Масса комплексной железобетонной плиты, т: Типоразмер 3	Типоразмер 4	Типоразмер 5
ХПГ-ХХХ-60ЛН-500Н	Легкий бетон (монолитный)	500	60	1,92	36		0,47	35,4	35,4	85,2	71,0	8,18	9,38	9,88
ХПГ-ХХХ-70ЛН-500Н			70	2,23			0,46			91,2	76,0	8,32	9,52	10,02
ХПГ-ХХХ-80ЛН-500Н			80	2,54			0,46			97,2	81,0	8,48	9,68	10,18
ХПГ-ХХХ-90ЛН-500Н			90	2,84			0,46			103,2	86,0	8,63	9,83	10,33
ХПГ-ХХХ-100ЛН-500Н			100	3,15			0,45			109,2	91,0	8,76	9,96	10,46
ХПГ-ХХХ-110ЛН-500Н			110	3,44			0,45			115,2	96,0	8,91	10,11	10,61
ХПГ-ХХХ-120ЛН-500Н			120	3,74			0,44			121,2	101,0	9,04	10,24	10,74
ХПГ-ХХХ-130ЛН-500Н			130	4,03			0,44			127,2	106,0	9,17	10,39	10,89
ХПГ-ХХХ-140ЛН-500Н			140	4,32			0,43			133,2	111,0	9,31	10,51	11,01
ХПГ-ХХХ-150ЛН-500Н			150	4,61			0,43			139,2	116,0	9,46	10,66	11,16
ХПГ-ХХХ-160ЛН-500Н			160	4,90			0,43			145,2	121,0	9,60	10,80	11,30
ХПГ-ХХХ-170ЛН-500Н			170	5,18			0,42			151,2	126,0	9,72	10,92	11,42
ХПГ-ХХХ-180ЛН-500Н			180	5,46			0,42			157,2	131,0	9,86	11,06	11,56
ХПГ-ХХХ-190ЛН-500Н			190	5,73			0,41			163,2	136,0	9,98	11,18	11,68
ХПГ-ХХХ-200ЛН-500Н			200	6,01			0,41			169,2	141,0	10,12	11,32	11,82
ХПГ-ХХХ-210ЛН-500Н			210	6,28			0,41			175,2	146,0	10,26	11,46	11,96
ХПГ-ХХХ-220ЛН-500Н			220	6,55			0,40			181,2	151,0	37	11,57	12,07
ХПГ-ХХХ-230ЛН-500Н			230	6,81			0,40			187,2	156,0	70	11,70	12,20
ХПГ-ХХХ-240ЛН-500Н			240	7,02			0,40			193,2	161,0	,63	11,83	12,33

Инв. № подл. | Подпись и дата | Взам. инв. №

Марка комплексной плиты	Утеплитель	Объемный вес утеплителя кг/м³	Толщина утеплителя, мм	Расход материала: Утеплитель, м³	Пароизоляция: Рубероид или изол, м²	Пароизоляция: битум, кг	Стяжка из цементно-песчаного раствора, м³	Гидроизоляция: Рубероид, м²	Гидроизоляция: битум, кг	Равномерно распределенной нагрузка без учета веса несущей плиты, кгс/м²: Расчетная	Равномерно распределенной нагрузка без учета веса несущей плиты, кгс/м²: Нормативная	Масса комплектной железобетонной плиты, т: типоразмер 3	типоразмер 4	типоразмер 5
ХПГ-ХХХ-60 ВБН-200 т	Вертикально-битумный (тяжелый)	200	60	1,97	36	72	—	35,4	71	33,6	28,0	6,86	8,08	8,58
ХПГ-ХХХ-70 ВБН-200 т			70	2,30						36,0	30,0	6,93	8,15	8,65
ХПГ-ХХХ-80 ВБН-200 т			80	2,63						38,4	32,0	6,99	8,21	8,71
ХПГ-ХХХ-90 ВБН-200 т			90	2,96						40,8	34,0	7,06	8,28	8,78
ХПГ-ХХХ-100 ВБН-200 т			100	3,29						43,2	36,0	7,13	8,35	8,85
ХПГ-ХХХ-110 ВБН-200 т			110	3,62						45,6	38,0	7,19	8,41	8,91
ХПГ-ХХХ-120 ВБН-200 т			120	3,95						48,0	40,0	7,26	8,48	8,98
ХПГ-ХХХ-130 ВБН-200 т			130	4,28						50,4	42,0	7,32	8,54	9,04
ХПГ-ХХХ-140 ВБН-200 т			140	4,61						52,8	44,0	7,39	8,61	9,11
ХПГ-ХХХ-150 ВБН-200 т			150	4,93						55,2	46,0	7,45	8,67	9,17
ХПГ-ХХХ-160 ВБН-200 т			160	5,26						57,6	48,0	7,52	8,74	9,24
ХПГ-ХХХ-170 ВБН-200 т			170	5,59						60,0	50,0	7,59	8,80	9,30
ХПГ-ХХХ-180 ВБН-200 т			180	5,92						62,4	52,0	7,65	8,86	9,36
ХПГ-ХХХ-190 ВБН-200 т			190	6,25						64,8	54,0	7,72	8,93	9,43
ХПГ-ХХХ-200 ВБН-200 т			200	6,58						67,2	56,0	7,78	8,99	9,49
ХПГ-ХХХ-210 ВБН-200 т			210	6,91						69,6	58,0	7,85	9,06	9,56
ХПГ-ХХХ-220 ВБН-200 т			220	7,24						72,0	60,0	7,92	9,13	9,63
ХПГ-ХХХ-230 ВБН-200 т			230	7,57						74,4	62,0	7,98	9,19	9,69
ХПГ-ХХХ-240 ВБН-200 т			240	7,90						76,8	64,0	8,05	9,27	9,77

Марка комплексной плиты	Утеплитель	Объемный вес утеплителя, кг/м³	Толщина утеплителя, мм	Расход материалов: Утеплитель, м³	Пароизоляция: Рубероид или изол, м²	Пароизоляция: Битум, кг	Стяжка из цементно-песчаного раствора, м³	Гидроизоляция: Рубероид, м²	Гидроизоляция: Битум, кг	Равномерно распределенная нагрузка без учета веса несущей плиты, кгс/м²: Расчетная	Нормативная	Масса комплексной железобетонной плиты, т, типоразмер: 3	4	5
ХПГ-ХХХ-60 ВБН-250М	Вертикулитобитум или перлитобитум (монолитный)	250	60	1,97	36	72	—	35,4	71	37,2	31,0	6,98	8,18	8,68
ХПГ-ХХХ-70 ВБН-250М			70	2,30						40,2	33,5	7,06	8,26	8,76
ХПГ-ХХХ-80 ВБН-250М			80	2,63						43,2	36,0	7,14	8,34	8,84
ХПГ-ХХХ-90 ВБН-250М			90	2,96						46,2	38,5	7,23	8,43	8,93
ХПГ-ХХХ-100 ВБН-250М			100	3,29						49,2	41,0	7,31	8,51	9,01
ХПГ-ХХХ-110 ВБН-250М			110	3,82						52,2	43,5	7,39	8,59	9,09
ХПГ-ХХХ-120 ВБН-250М			120	3,95						55,2	46,0	7,47	8,67	9,17
ХПГ-ХХХ-130 ВБН-250М			130	4,28						58,2	48,5	7,56	8,76	9,26
ХПГ-ХХХ-140 ВБН-250М			140	4,61						61,2	51,0	7,64	8,84	9,34
ХПГ-ХХХ-150 ВБН-250М			150	4,93						64,2	53,5	7,72	8,92	9,42
ХПГ-ХХХ-160 ВБН-250М			160	5,26						67,2	56,0	7,80	9,00	9,50
ХПГ-ХХХ-170 ВБН-250М			170	5,59						70,2	58,5	7,88	9,08	9,58
ХПГ-ХХХ-180 ВБН-250М			180	5,92						73,2	61,0	7,97	9,17	9,67
ХПГ-ХХХ-190 ВБН-250М			190	6,25						76,2	63,5	8,05	9,25	9,75
ХПГ-ХХХ-200 ВБН-250М			200	6,58						79,2	66,0	8,13	9,33	9,83
ХПГ-ХХХ-210 ВБН-250М			210	6,91						82,2	68,5	8,21	9,41	9,91
ХПГ-ХХХ-220 ВБН-250М			220	7,24						85,2	71,0	8,30	9,50	10,00
ХПГ-ХХХ-230 ВБН-250М			230	7,57						88,2	73,5	8,38	9,58	10,08
ХПГ-ХХХ-240 ВБН-250М			240	7,90						91,2	76,0	8,46	9,66	10,16

Инв. № подл. | Подпись и дата | Взам. инв. №

Марка комплексной плиты	Утеплитель	Объемный вес утеплит., кг/м³	Толщина утеплителя, мм	Расход материалов: Утеплитель, м³	Пароизоляция: Рубероид или изол, м²	Пароизоляция: Битум, кг	Стяжка из цементно-песчаного раствора, м³	Гидроизоляция: Рубероид, м²	Гидроизоляция: Битум, кг	Равномерно распределенная нагрузка без учёта веса несущей плиты, кгс/м³: Расчётная	Нормативная	Масса комплексной железобетонной плиты, т, Типоразмер: 3	4	5
ХПГ-ХХХ-60ВБН-300М	Вермикулитобитум или перлитобитум (монолитный)	300	60	1,97	36	72	—	35,4	71	40,8	34,0	7,08	8,28	8,78
ХПГ-ХХХ-70ВБН-300М			70	2,30						44,4	37,0	7,18	8,38	8,88
ХПГ-ХХХ-80ВБН-300М			80	2,63						48,0	40,0	7,28	8,48	8,98
ХПГ-ХХХ-90ВБН-300М			90	2,96						51,6	43,0	7,37	8,57	9,07
ХПГ-ХХХ-100ВБН-300М			100	3,29						55,2	46,0	7,47	8,67	9,17
ХПГ-ХХХ-110ВБН-300М			110	3,62						58,8	49,0	7,57	8,77	9,27
ХПГ-ХХХ-120ВБН-300М			120	3,95						62,4	52,0	7,67	8,87	9,37
ХПГ-ХХХ-130ВБН-300М			130	4,28						66,0	55,0	7,77	8,97	9,47
ХПГ-ХХХ-140ВБН-300М			140	4,61						69,6	58,0	7,87	9,07	9,57
ХПГ-ХХХ-150ВБН-300М			150	4,9						73,2	61,0	7,97	9,17	9,67
ХПГ-ХХХ-160ВБН-300М			160	5,26						76,8	64,0	8,06	9,26	9,76
ХПГ-ХХХ-170ВБН-300М			170	5,59						80,4	67,0	8,16	9,36	9,86
ХПГ-ХХХ-180ВБН-300М			180	5,92						84,0	70,0	8,26	9,46	9,96
ХПГ-ХХХ-190ВБН-300М			190	6,25						87,6	76,0	8,36	9,56	10,06
ХПГ-ХХХ-200ВБН-300М			200	6,58						91,2	73,0	8,46	9,66	10,16
ХПГ-ХХХ-210ВБН-300М			210	6,91						94,8	76,0	8,56	9,76	10,26
ХПГ-ХХХ-220ВБН-300М			220	7,24						98,4	79,0	8,66	9,86	10,36
ХПГ-ХХХ-230ВБН-300М			230	7,57						102,0	85,0	8,76	9,96	10,46
ХПГ-ХХХ-240ВБН-300М			240	7,90						105,6	88,0	8,86	10,06	10,56

Марка комплексной плиты	Утеплитель	Объемный вес утеплителя кг/м³	Толщина утеплителя, мм	Расход материалов: Утеплитель, м²	Пароизоляция: Рубероид или изол, м²	Пароизоляция: Битум кг	Стяжка из цементно-песчаного раствора, м³	Гидроизоляция: Рубероид м²	Гидроизоляция: Битум кг	Равномерно распределенная нагрузка без учета веса несущей плиты кгс/м²: Расчетная	Нормативная	Масса комплексной железобетонной плиты т, типоразмер: 3	4	5
ХПГ-ХХХ-60ВБН-350М	Вертикулитобитум или перлитобитум (монолитный)	350	60	1,97	36	72		35,4	71	44,4	37,0	7,18	8,38	8,88
ХПГ-ХХХ-70ВБН-350М			70	2,30						48,6	40,5	7,29	8,49	8,99
ХПГ-ХХХ-80ВБН-350М			80	2,63						52,8	44,0	7,41	8,61	9,11
ХПГ-ХХХ-90ВБН-350М			90	2,96						57,0	47,5	7,52	8,72	9,22
ХПГ-ХХХ-100ВБН-350М			100	3,29						61,2	51,0	7,64	8,84	9,34
ХПГ-ХХХ-110ВБН-350М			110	3,62						65,4	54,5	7,75	8,95	9,45
ХПГ-ХХХ-120ВБН-350М			120	3,95						69,6	58,0	7,87	9,07	9,57
ХПГ-ХХХ-130ВБН-350М			130	4,28						73,6	61,5	7,98	9,18	9,68
ХПГ-ХХХ-140ВБН-350М			140	4,61						78,0	65,0	8,10	9,30	9,80
ХПГ-ХХХ-150ВБН-350М			150	4,93						82,2	68,5	8,21	9,41	9,91
ХПГ-ХХХ-160ВБН-350М			160	5,26						86,4	72,0	8,33	9,53	10,03
ХПГ-ХХХ-170ВБН-350М			170	5,59						90,6	75,5	8,44	9,64	10,14
ХПГ-ХХХ-180ВБН-350М			180	5,92						94,8	79,0	8,56	9,76	10,26
ХПГ-ХХХ-190ВБН-350М			190	6,25						99,0	82,5	8,67	9,87	10,37
ХПГ-ХХХ-200ВБН-350М			200	6,58						103,2	86,0	8,79	9,99	10,49
ХПГ-ХХХ-210ВБН-350М			210	6,91						107,4	89,5	8,90	10,10	10,60
ХПГ-ХХХ-220ВБН-350М			220	7,24						111,6	93,0	9,02	10,22	10,72
ХПГ-ХХХ-230ВБН-350М			230	7,57						115,8	96,5	9,14	10,34	10,84
ХПГ-ХХХ-240ВБН-350М			240	7,90						120,0	100,0	9,25	10,45	10,95

Инв. № подл. | Подпись и дата | Взам. инв. №

Марка комплексной плиты	Утеплитель	Объемный вес утеплителя, кг/м³	Толщина утеплителя, мм	Расход материалов: Утеплитель, м³	Гидроизоляция: Рубероид или изол, м²	Гидроизоляция: Битум, кг	Стяжка из цементно-песчаного раствора, м³	Гидроизоляция: Рубероид, м²	Гидроизоляция: Битум, кг	Равномерно распределенная нагрузка без учета веса плиты, кгс/м²: Расчетная	Равномерно распределенная нагрузка без учета веса плиты, кгс/м²: Нормативная	Масса комплексной железобетонной плиты, т: типоразмер 3	4	5
ХПГ-ХХХ-60 ВБН-400т	Вертикулито-битум или перлито-битум (плитный)	400	60	1,97	36	72	—	35,4	71	48,0	40,0	7,25	8,45	8,95
ХПГ-ХХХ-70 ВБН-400т			70	2,30						52,8	44,0	7,38	8,58	9,08
ХПГ-ХХХ-80 ВБН-400т			80	2,63						57,6	48,0	7,50	8,70	9,20
ХПГ-ХХХ-90 ВБН-400т			90	2,96						62,4	52,0	7,62	8,82	9,32
ХПГ-ХХХ-100 ВБН-400т			100	3,29						67,2	56,0	7,75	8,95	9,45
ХПГ-ХХХ-110 ВБН-400т			110	3,62						72,0	60,0	7,86	9,06	9,56
ХПГ-ХХХ-120 ВБН-400т			120	3,95						76,8	64,0	7,98	9,18	9,68
ХПГ-ХХХ-130 ВБН-400т			130	4,28						81,6	68,0	8,10	9,30	9,80
ХПГ-ХХХ-140 ВБН-400т			140	4,61						86,4	72,0	8,21	9,41	9,91
ХПГ-ХХХ-150 ВБН-400т			150	4,93						91,2	76,0	8,33	9,53	10,03
ХПГ-ХХХ-160 ВБН-400т			160	5,26						96,0	80,0	8,45	9,65	10,15
ХПГ-ХХХ-170 ВБН-400т			170	5,59						100,8	84,0	8,56	9,76	10,26
ХПГ-ХХХ-180 ВБН-400т			180	5,92						105,6	88,0	8,67	9,87	10,37
ХПГ-ХХХ-190 ВБН-400т			190	6,25						110,4	92,0	8,78	9,98	10,48
ХПГ-ХХХ-200 ВБН-400т			200	6,58						115,2	96,0	8,89	10,09	10,59
ХПГ-ХХХ-210 ВБН-400т			210	6,91						120,0	100,0	9,00	10,20	10,70
ХПГ-ХХХ-220 ВБН-400т			220	7,24						124,8	104,0	9,11	10,31	10,81
ХПГ-ХХХ-230 ВБН-400т			230	7,57						129,6	108,0	9,21	10,41	10,91
ХПГ-ХХХ-240 ВБН-400т			240	7,90						134,4	112,0	9,31	10,51	11,01

Марка комплексной плиты	Утеплитель	Объемный вес утеплителя кг/м³	Толщина утеплителя мм	Расход материалов: Утеплитель, м³	Пароизоляция: Рубероид или изол, м²	Пароизоляция: Битум, кг	Стяжка из цементно-песчаного раствора, м³	Гидроизоляция: Рубероид, м²	Гидроизоляция: Битум, кг	Равномерно распределенная нагрузка без учета веса несущей плиты, кгс/м²: Расчетная	Равномерно распределенная нагрузка без учета веса несущей плиты, кгс/м²: Нормативная	Масса комплексной железобетонной плиты, т: Типоразмер 3	Типоразмер 4	Типоразмер 5
ХПГ-ХХХ-60ПБН-250ПС	Перлито-битум (плитный со стяжкой)	250	60	1,97	36	—	0,5	35,4	35,4	67,2	56,0	7,77	8,97	9,47
ХПГ-ХХХ-70ПБН-250ПС			70	2,30						70,2	58,5	7,85	9,05	9,55
ХПГ-ХХХ-80ПБН-250ПС			80	2,63						73,2	61,0	7,94	9,14	9,64
ХПГ-ХХХ-90ПБН-250ПС			90	2,96						76,2	63,5	8,02	9,22	9,72
ХПГ-ХХХ-100ПБН-250ПС			100	3,29						79,2	66,0	8,10	9,30	9,80
ХПГ-ХХХ-110ПБН-250ПС			110	3,62						82,2	68,5	8,18	9,38	9,88
ХПГ-ХХХ-120ПБН-250ПС			120	3,95						85,2	71,0	8,27	9,47	9,97
ХПГ-ХХХ-130ПБН-250ПС			130	4,28						88,2	73,5	8,35	9,55	10,05
ХПГ-ХХХ-140ПБН-250ПС			140	4,61						91,2	76,0	8,43	9,63	10,13
ХПГ-ХХХ-150ПБН-250ПС			150	4,93						94,2	78,5	8,51	9,71	10,21
ХПГ-ХХХ-160ПБН-250ПС			160	5,26						97,2	81,0	8,59	9,79	10,29
ХПГ-ХХХ-170ПБН-250ПС			170	5,59						100,2	83,5	8,68	9,88	10,38
ХПГ-ХХХ-180ПБН-250ПС			180	5,92						103,2	86,0	8,76	9,96	10,46
ХПГ-ХХХ-190ПБН-250ПС			190	6,25						106,2	88,5	8,84	10,04	10,54
ХПГ-ХХХ-200ПБН-250ПС			200	6,58						109,2	91,0	8,92	10,12	10,62
ХПГ-ХХХ-210ПБН-250ПС			210	6,91						112,2	93,5	9,00	10,21	10,71
ХПГ-ХХХ-220ПБН-250ПС			220	7,24						115,2	96,0	9,09	10,29	10,79
ХПГ-ХХХ-230ПБН-250ПС			230	7,57						118,2	98,5	9,17	10,37	10,87
ХПГ-ХХХ-240ПБН-250ПС			240	7,90						121,2	101,0	9,25	10,45	10,95

Инв.№ подл. | Подпись и дата | Взам.инв.№

Марка комплексной плиты	Утеплитель тела	Объемный вес утеплителя, кг/м³	Толщина утеплителя, мм	Расход материалов: Утеплитель, м³	Пароизоляция: Рубероид или изол, м²	Пароизоляция: Битум, кг	Стяжка из цементно-песчаного раствора, м³	Гидроизоляция: Рубероид, м²	Гидроизоляция: Битум, кг	Равномерно распределенная нагрузка без учета веса несущей плиты, кгс/м²: Расчетная	Равномерно распределенная нагрузка без учета веса несущей плиты, кгс/м²: Нормативная	Масса комплексной железобетонной плиты, т, типоразмер: 3	4	5
ХПГ-ХХХ-60 ПБН-300ПС	перлитобитум (плитный по стяжкам)	300	60	1,97	36	—	0,5	35,4	35,4	70,8	59,0	7,87	9,07	9,57
ХПГ-ХХХ-70 ПБН-300ПС			70	2,30						74,4	62,0	7,97	9,17	9,67
ХПГ-ХХХ-80 ПБН-300ПС			80	2,63						78,0	65,0	8,07	9,27	9,77
ХПГ-ХХХ-90 ПБН-300ПС			90	2,96						81,6	68,0	8,17	9,37	9,87
ХПГ-ХХХ-100 ПБН-300ПС			100	3,29						85,2	71,0	8,27	9,47	9,97
ХПГ-ХХХ-110 ПБН-300ПС			110	3,62						88,8	74,0	8,36	9,56	10,06
ХПГ-ХХХ-120 ПБН-300ПС			120	3,95						92,4	77,0	8,46	9,66	10,16
ХПГ-ХХХ-130 ПБН-300ПС			130	4,28						96,0	80,0	8,56	9,76	10,26
ХПГ-ХХХ-140 ПБН-300ПС			140	4,61						99,6	83,0	8,66	9,86	10,36
ХПГ-ХХХ-150 ПБН-300ПС			150	4,93						103,2	86,0	8,76	9,96	10,46
ХПГ-ХХХ-160 ПБН-300ПС			160	5,26						106,8	89,0	8,96	10,06	10,56
ХПГ-ХХХ-170 ПБН-300ПС			170	5,59						110,4	92,0	8,96	10,16	10,66
ХПГ-ХХХ-180 ПБН-300ПС			180	5,92						114,0	95,0	9,05	10,25	10,75
ХПГ-ХХХ-190 ПБН-300ПС			190	6,25						117,6	98,0	9,15	10,35	10,85
ХПГ-ХХХ-200 ПБН-300ПС			200	6,58						121,2	101,0	9,25	10,45	10,95
ХПГ-ХХХ-210 ПБН-300ПС			210	6,91						124,8	104,0	9,35	10,55	11,05
ХПГ-ХХХ-220 ПБН-300ПС			220	7,24						128,4	107,0	9,45	10,75	11,25
ХПГ-ХХХ-230 ПБН-300ПС			230	7,57						132,0	110,0	9,55	10,85	11,35
ХПГ-ХХХ-240 ПБН-300ПС			240	7,90						135,6	113,0	9,65	10,95	11,45

Инв. № подл. | Подпись и дата | Взам. инв. №

Марка комплексной плиты	Утеплитель	Объёмный вес утеплителя, кг/м³	Толщина утеплителя, мм	Расход материалов: Утеплитель, м³	Пароизоляция: Рубероид или изол, м²	Пароизоляция: Битум, кг	Стяжка из цементно-песчаного раствора, м³	Гидроизоляция: Рубероид, м²	Гидроизоляция: Битум, кг	Равномерно распределенная нагрузка без учета веса несущей плиты, кгс/м²: Расчётная	Равномерно распределенная нагрузка без учета веса несущей плиты, кгс/м²: Нормативная	Масса комплексной железобетонной плиты, т, типоразмер: 3	4	5
ХПГ-ХХХ-60ПБН-350ПС	Перлитобитум (плитный со стяжкой)	350	60	1,97	36	—	0,5	35,4	35,4	74,4	62,0	7,97	9,17	9,67
ХПГ-ХХХ-70ПБН-350ПС			70	2,30						78,6	65,5	8,08	9,28	9,78
ХПГ-ХХХ-80ПБН-350ПС			80	2,63						82,8	69,0	8,20	9,40	9,90
ХПГ-ХХХ-90ПБН-350ПС			90	2,96						87,0	72,5	8,31	9,51	10,01
ХПГ-ХХХ-100ПБН-350ПС			100	3,29						91,2	76,0	8,43	9,63	10,13
ХПГ-ХХХ-110ПБН-350ПС			110	3,62						95,4	79,5	8,55	9,75	10,25
ХПГ-ХХХ-120ПБН-350ПС			120	3,95						99,6	83,0	8,66	9,86	10,36
ХПГ-ХХХ-130ПБН-350ПС			130	4,28						103,8	86,5	8,78	9,98	10,48
ХПГ-ХХХ-140ПБН-350ПС			140	4,61						108,0	90,0	8,89	10,09	10,59
ХПГ-ХХХ-150ПБН-350ПС			150	4,93						112,2	95,5	9,00	10,20	10,70
ХПГ-ХХХ-160ПБН-350ПС			160	5,26						116,4	97,0	9,12	10,32	10,82
ХПГ-ХХХ-170ПБН-350ПС			170	5,59						120,6	100,5	9,23	10,43	10,93
ХПГ-ХХХ-180ПБН-350ПС			180	5,92						124,6	104,0	9,35	10,55	11,05
ХПГ-ХХХ-190ПБН-350ПС			190	6,25						129,0	107,5	9,47	10,67	11,17
ХПГ-ХХХ-200ПБН-350ПС			200	6,58						133,2	111,0	9,58	10,78	11,28
ХПГ-ХХХ-210ПБН-350ПС			210	6,91						137,4	114,5	9,70	10,90	11,40
ХПГ-ХХХ-220ПБН-350ПС			220	7,24						141,6	118,0	9,81	11,01	11,51
ХПГ-ХХХ-230ПБН-350ПС			230	7,57						145,8	121,5	9,93	11,13	11,63
ХПГ-ХХХ-240ПБН-350ПС			240	7,90						150,0	125,0	10,04	11,24	11,74

Инв. № подл. | Подпись и дата | Взам. инв. №

1911 7 03 38

Марка комплексной плиты	Утеплитель	Объемный вес утеплителя кг/м³	Толщина утеплителя мм	Расход материалов: Утеплитель м³	Пароизоляция: Рубероид или изол м²	Пароизоляция: Битум кг	Стяжка из цементно-песчаного раствора м³	Гидроизоляция: Рубероид м²	Гидроизоляция: Битум кг	Равномерно распределенная нагрузка без учета веса несущей плиты кгс/м²: Расчетная	Равномерно распределенная нагрузка без учета веса несущей плиты кгс/м²: Нормативная	Масса комплексной железобетонной плиты т: Типоразмер 3	Масса комплексной железобетонной плиты т: Типоразмер 4	Масса комплексной железобетонной плиты т: Типоразмер 5
ХПГ-ХХХ-60 ПБН-400ПС	Перлито битумплитный со стяжкой	400	60	1,97	36	—	0,5	35,4	35,4	78,0	65,0	8,07	9,27	9,77
ХПГ-ХХХ-70 ПБН-400ПС			70	2,30						82,8	69,0	8,20	9,40	9,90
ХПГ-ХХХ-80 ПБН-400ПС			80	2,63						87,6	73,0	8,33	9,53	10,03
ХПГ-ХХХ-90 ПБН-400ПС			90	2,96						92,4	77,0	8,45	9,66	10,16
ХПГ-ХХХ-100 ПБН-400ПС			100	3,29						97,2	81,0	8,59	9,79	10,29
ХПГ-ХХХ-110 ПБН-400ПС			110	3,62						102,0	85,0	8,73	9,93	10,43
ХПГ-ХХХ-120 ПБН-400ПС			120	3,95						106,8	89,0	8,88	10,04	10,54
ХПГ-ХХХ-130 ПБН-400ПС			130	4,28						111,6	93,0	8,99	10,19	10,69
ХПГ-ХХХ-140 ПБН-400ПС			140	4,61						116,4	97,0	9,12	10,32	10,82
ХПГ-ХХХ-150 ПБН-400ПС			150	4,93						121,2	101,0	9,25	10,45	10,95
ХПГ-ХХХ-160 ПБН-400ПС			160	5,26						126,0	105,0	9,37	10,59	11,09
ХПГ-ХХХ-170 ПБН-400ПС			170	5,59						130,8	109,0	9,52	10,72	11,22
ХПГ-ХХХ-180 ПБН-400ПС			180	5,92						135,6	113,0	9,65	10,85	11,35
ХПГ-ХХХ-190 ПБН-400ПС			190	6,25						140,4	117,0	9,78	10,98	11,48
ХПГ-ХХХ-200 ПБН-400ПС			200	6,58						145,2	121,0	9,91	11,11	11,61
ХПГ-ХХХ-210 ПБН-400ПС			210	5,91						150,0	125,0	10,04	11,24	11,74
ХПГ-ХХХ-220 ПБН-400ПС			220	7,24						154,8	129,0	10,17	11,37	11,87
ХПГ-ХХХ-230 ПБН-400ПС			230	7,57						159,6	133,0	10,31	11,51	12,01
ХПГ-ХХХ-240 ПБН-400ПС			240	7,90						164,4	137,0	10,44	11,64	12,14

Марка комплексной плиты	Утеплитель	Объемный вес утеплителя, кг/м³	Толщина утеплителя, мм	Расход материалов: Утеплитель, м²	Пароизоляция: Рубероид или изол, м²	Пароизоляция: Битум, кг	Стяжка из цементно-песчаного раствора, м³	Гидроизоляция: Рубероид, м²	Гидроизоляция: Битум, кг	Равномерно распределенная нагрузка без учета веса несущей плиты, кгс/м²: Расчетная	Равномерно распределенная нагрузка без учета веса несущей плиты, кгс/м²: Нормативная	Масса комплексной железобетонной плиты, т типоразмер 3	типоразмер 4	типоразмер 5
ХПГ-ХХХ-60 ПБН-300П	Перлито-битум (плитный)	300	60	1,97	36	72	—	35,4	35,4	40,8	34,0	7,04	8,24	8,74
ХПГ-ХХХ-70 ПБН-300П			70	2,30						44,4	37,0	7,14	8,34	8,84
ХПГ-ХХХ-80 ПБН-300П			80	2,63						48,0	40,0	7,24	8,44	8,94
ХПГ-ХХХ-90 ПБН-300П			90	2,96						51,6	43,0	7,34	8,54	9,04
ХПГ-ХХХ-100 ПБН-300П			100	3,29						55,2	46,0	7,44	8,64	9,14
ХПГ-ХХХ-110 ПБН-300П			110	3,62						58,8	49,0	7,54	8,74	9,24
ХПГ-ХХХ-120 ПБН-300П			120	3,95						62,4	52,0	7,64	8,84	9,44
ХПГ-ХХХ-130 ПБН-300П			130	4,28						66,0	55,0	7,73	8,93	9,43
ХПГ-ХХХ-140 ПБН-300П			140	4,61						69,5	58,0	7,83	9,03	9,53
ХПГ-ХХХ-150 ПБН-300П			150	4,93						73,2	61,0	7,93	9,13	9,63
ХПГ-ХХХ-160 ПБН-300П			160	5,26						76,8	64,0	8,03	9,23	9,73
ХПГ-ХХХ-170 ПБН-300П			170	5,59						80,4	67,0	8,13	9,33	9,83
ХПГ-ХХХ-180 ПБН-300П			180	5,92						84,0	70,0	8,23	9,43	9,93
ХПГ-ХХХ-190 ПБН-300П			190	6,25						87,6	73,0	8,33	9,53	10,03
ХПГ-ХХХ-200 ПБН-300П			200	6,58						91,2	76,0	8,42	9,62	10,12
ХПГ-ХХХ-210 ПБН-300П			210	6,91						94,8	79,0	8,52	9,72	10,22
ХПГ-ХХХ-220 ПБН-300П			220	7,24						98,4	82,0	8,62	9,82	10,32
ХПГ-ХХХ-230 ПБН-300П			230	7,57						102,0	85,0	8,72	9,92	10,42
ХПГ-ХХХ-240 ПБН-300П			240	7,90						105,6	88,0	8,82	10,02	10,52

Инв. № подл. | Подпись и дата | Взам. инв. №

1.465.1-10/82.2-01СМ

Лист 19

Марка комплексной плиты	Утеплитель	Объемный вес утеплит. кг/м³	Толщина утеплителя, мм	Расход материалов: Утеплитель, м³	Пароизоляция: Рубероид или изол, м²	Пароизоляция: Битум, кг	Стяжка из цементно-песчаного раствора, м³	Гидроизоляция: Рубероид, м²	Гидроизоляция: Битум, кг	Равномерно распределенная нагрузка без учета веса несущей плиты, кгс/м²: Расчетная	Нормативная	Масса комплексной железобетонной плиты, м, типоразмер: 3	4	5
ХПГ-ХХХ 60 ПБН-350П	Перлитобитум (плитный)	350	60	1,97	36	72	—	35,4	71	44,4	37,0	7,18	8,38	8,88
ХПГ-ХХХ 70 ПБН-350П			70	2,30						48,6	40,5	7,29	8,49	8,99
ХПГ-ХХХ-80 ПБН-350П			80	2,63						52,8	44,0	7,41	8,61	9,11
ХПГ-ХХХ-90 ПБН-350П			90	2,96						57,0	47,5	7,52	8,72	9,22
ХПГ-ХХХ-100 ПБН-350П			100	3,29						61,2	51,0	7,64	8,84	9,34
ХПГ-ХХХ-110 ПБН-350П			110	3,62						65,4	54,5	7,75	8,95	9,45
ХПГ-ХХХ-120 ПБН-350П			120	3,95						69,6	58,0	7,87	9,07	9,57
ХПГ-ХХХ-130 ПБН-350П			130	4,28						73,8	61,5	7,98	9,18	9,68
ХПГ-ХХХ-140 ПБН-350П			140	4,61						78,0	65,0	8,10	9,30	9,80
ХПГ-ХХХ-150 ПБН-350П			150	4,93						82,2	68,5	8,21	9,41	9,91
ХПГ-ХХХ-160 ПБН-350П			160	5,26						86,4	72,0	8,33	9,53	10,03
ХПГ-ХХХ-170 ПБН-350П			170	5,59						90,6	75,5	8,44	9,64	10,14
ХПГ-ХХХ-180 ПБН-350П			180	5,92						94,8	79,0	8,56	9,76	10,26
ХПГ-ХХХ-190 ПБН-350П			190	6,25						99,0	82,5	8,67	9,87	10,37
ХПГ-ХХХ-200 ПБН-350П			200	6,58						103,2	86,0	8,80	10,00	10,50
ХПГ-ХХХ-210 ПБН-350П			210	6,91						107,4	89,5	8,90	10,10	10,60
ХПГ-ХХХ-220 ПБН-350П			220	7,24						111,6	93,0	9,02	10,22	10,72
ХПГ-ХХХ-230 ПБН-350П			230	7,57						115,8	96,5	9,14	10,34	10,84
ХПГ-ХХХ-240 ПБН-350П			240	7,90						120,0	100	9,25	10,45	10,95

Марка комплексной плиты	Утеплитель	Объемный вес утеплителя кг/м³	Толщина утеплителя, мм	Расход материалов: Утеплитель м³	Пароизоляция: Рубероид или изол м²	Пароизоляция: Битум, кг	Стяжка из цементно-песчаного раствора, м³	Гидроизоляция: Рубероид м²	Гидроизоляция: Битум, кг	Равномерно распределенная нагрузка без учета веса несущей плиты кгс/м²: Расчетная	Нормативная	Масса комплексной железобетонной плиты, т, типоразмер: 3	4	5
ХЛГ-ХХХ-60 ПБН-400П	Перлитобитум (плитный)	400	60	1,97	36	72	—	35,4	71	48,0	40,0	7,25	8,45	8,95
ХЛГ-ХХХ-70 ПБН-400П			70	2,30						52,8	44,0	7,38	8,58	9,08
ХЛГ-ХХХ-80 ПБН-400П			80	2,63						57,6	48,0	7,50	8,70	9,20
ХЛГ-ХХХ-90 ПБН-400П			90	2,96						62,4	52,0	7,52	8,82	9,32
ХЛГ-ХХХ-100 ПБН-400П			100	3,29						67,2	56,0	7,75	8,95	9,45
ХЛГ-ХХХ-110 ПБН-400П			110	3,62						72,0	60,0	7,86	9,06	9,56
ХЛГ-ХХХ-120 ПБН-400П			120	3,95						76,8	64,0	7,98	9,18	9,68
ХЛГ-ХХХ-130 ПБН-400П			130	4,28						81,6	68,0	8,10	9,30	9,80
ХЛГ-ХХХ-140 ПБН-400П			140	4,61						86,4	72,0	8,11	9,41	9,91
ХЛГ-ХХХ-150 ПБН-400П			150	4,93						91,2	76,0	8,33	9,53	10,03
ХЛГ-ХХХ-160 ПБН-400П			160	5,26						96,0	80,0	8,45	9,65	10,15
ХЛГ-ХХХ-170 ПБН-400П			170	5,59						100,8	84,0	8,56	9,76	10,26
ХЛГ-ХХХ-180 ПБН-400П			180	5,92						105,6	88,0	8,67	9,87	10,37
ХЛГ-ХХХ-190 ПБН-400П			190	6,25						110,4	92,0	8,78	9,98	10,48
ХЛГ-ХХХ-200 ПБН-400П			200	6,58						115,2	96,0	8,89	10,09	10,59
ХЛГ-ХХХ-210 ПБН-400П			210	6,91						120,0	100,0	9,00	10,20	10,70
ХЛГ-ХХХ-220 ПБН-400П			220	7,24						124,8	104,0	9,11	10,31	10,81
ХЛГ-ХХХ-230 ПБН-400П			230	7,57						129,6	108,0	9,21	10,41	10,91
ХЛГ-ХХХ-240 ПБН-400П			240	7,90						134,4	112,0	9,31	10,51	11,01

Инв. № подл. | Подпись и дата | Взамен инв. №

Марка комплексной плиты	Утеплитель	Объемный вес утеплит. кгс/м³	Толщина утеплителя мм	Расход материалов: Утеплитель, м³	Пароизоляция: Рубероид (или изол), м²	Пароизоляция: Битум, кг	Стяжка из цементно-песчаного раствора, м³	Гидроизоляция: Рубероид, м²	Гидроизоляция: Битум, кг	Равномерно распределенная нагрузка без учета веса несущей плиты, кгс/м²: Расчетная	Равномерно распределенная нагрузка без учета веса несущей плиты, кгс/м²: Нормативная	Масса комплексной железобетонной плиты, т: Типоразмер 3	Типоразмер 4	Типоразмер 5
ХПГ-ХХХ-60 ФН-300П	Фибролит плитный	300	60	1,97	36	—	0,5	35,4	35,4	70,8	58,0	7,87	9,07	9,57
ХПГ-ХХХ-70 ФН-300П			70	2,30						74,4	62,0	7,97	9,17	9,67
ХПГ-ХХХ-80 ФН-300П			80	2,63						78,0	65,0	8,07	9,27	9,77
ХПГ-ХХХ-90 ФН-300П			90	2,96						81,6	68,0	8,17	9,37	9,87
ХПГ-ХХХ-100 ФН-300П			100	3,29						85,2	71,0	8,27	9,47	9,97
ХПГ-ХХХ-110 ФН-300П			110	3,62						88,8	74,0	8,36	9,56	10,06
ХПГ-ХХХ-120 ФН-300П			120	3,95						92,4	77,0	8,46	9,66	10,16
ХПГ-ХХХ-130 ФН-300П			130	4,28						96,0	80,0	8,56	9,76	10,26
ХПГ-ХХХ-140 ФН-300П			140	4,61						99,6	83,0	8,66	9,86	10,36
ХПГ-ХХХ-150 ФН-300П			150	4,93						103,2	86,0	8,76	9,96	10,46
ХПГ-ХХХ-160 ФН-300П			160	5,26						105,8	89,0	8,86	10,06	10,56
ХПГ-ХХХ-170 ФН-300П			170	5,59						110,4	92,0	8,96	10,16	10,66
ХПГ-ХХХ-180 ФН-300П			180	5,92						114,0	95,0	9,05	10,25	10,75
ХПГ-ХХХ-190 ФН-300П			190	6,25						117,6	98,0	9,15	10,35	10,85
ХПГ-ХХХ-200 ФН-300П			200	6,58						121,2	101,0	9,25	10,45	10,95
ХПГ-ХХХ-210 ФН-300П			210	6,91						124,8	104,0	9,35	10,55	11,05
ХПГ-ХХХ-220 ФН-300П			220	7,24						128,4	107,0	9,45	10,65	11,15
ХПГ-ХХХ-230 ФН-300П			230	7,57						132,0	110,0	9,55	10,75	11,25
ХПГ-ХХХ-240 ФН-300П			240	7,90						135,6	113,0	9,65	10,85	11,35

Марка комплексной плиты	Утеплитель	Объемный вес утеплителя, кг/м³	Толщина утеплителя, мм	Расход материалов: Утеплитель, м³	Пароизоляция: Рубероид или изол, м²	Пароизоляция: битум, кг	Стяжка из цементно-песчаного раствора, м³	Гидроизоляция: Рубероид, м²	Гидроизоляция: битум, кг	Равномерно распределенная нагрузка с учетом веса плиты, кг/м²: Расчетная	Равномерно распределенная нагрузка с учетом веса плиты, кг/м²: Нормативная	Масса комплексной железобетонной плиты, т: типоразмер 3	4	5
ХПГ-ХХХ-60 ФН-400П	Фибролит (плитный)	400	60	1,97	36	—	0,5	35,4	35,4	78,0	65,0	8,05	8,25	8,75
ХПГ-ХХХ-70 ФН-400П			70	2,30						82,8	69,0	8,17	9,37	9,87
ХПГ-ХХХ-80 ФН-400П			80	2,63						87,6	73,0	8,29	9,49	9,99
ХПГ-ХХХ-90 ФН-400П			90	2,96						92,4	77,0	8,41	9,61	10,11
ХПГ-ХХХ-100 ФН-400П			100	3,29						97,2	81,0	8,54	9,74	10,24
ХПГ-ХХХ-110 ФН-400П			110	3,62						102,0	85,0	8,65	9,85	10,35
ХПГ-ХХХ-120 ФН-400П			120	3,95						106,8	89,0	8,77	9,97	10,47
ХПГ-ХХХ-130 ФН-400П			130	4,28						111,6	93,0	8,89	10,09	10,59
ХПГ-ХХХ-140 ФН-400П			140	4,61						116,4	97,0	9,01	10,21	10,71
ХПГ-ХХХ-150 ФН-400П			150	4,93						121,2	101,0	9,12	10,32	10,82
ХПГ-ХХХ-160 ФН-400П			160	5,26						126,0	105,0	9,24	10,44	10,94
ХПГ-ХХХ-170 ФН-400П			170	5,59						130,8	109,0	9,35	10,55	11,05
ХПГ-ХХХ-180 ФН-400П			180	5,92						135,6	113,0	9,46	10,66	11,16
ХПГ-ХХХ-190 ФН-400П			190	6,25						140,4	117,0	9,57	10,77	11,27
ХПГ-ХХХ-200 ФН-400П			200	6,58						145,2	121,0	9,68	10,88	11,38
ХПГ-ХХХ-210 ФН-400П			210	6,91						150,0	125,0	9,79	10,99	11,49
ХПГ-ХХХ-220 ФН-400П			220	7,24						154,8	129,0	9,90	11,10	11,60
ХПГ-ХХХ-230 ФН-400П			230	7,57						159,6	133,0	10,00	11,20	11,70
ХПГ-ХХХ-240 ФН-400П			240	7,90						164,4	137,0	10,11	11,31	11,81

Инв. № подл. | Подпись и дата | Взам. инв. №

Марка котлованной плиты	Утеплитель	Объемный вес утеплит., кг/м³	Толщина утеплителя, мм	Расход материалов: Утеплитель, м³	Пароизоляция: Рубероид или изол м²	Пароизоляция: Битум, кг	Стяжка из цементно-песчаного раствора, м³	Гидроизоляция: Рубероид, м²	Гидроизоляция: Битум, кг	Равномерно распределенная нагрузка без учета веса несущей плиты, кгс/м²: Расчетная	Равномерно распределенная нагрузка без учета веса несущей плиты, кгс/м²: Нормативная	Масса котлованной железобетонной плиты, т: типоразмер 3	типоразмер 4	типоразмер 5
ХПГ-ХХХ-50 ФПН-75П	Фенольный пенополиуретан плитный	75	50	1,65	36	—	0,5	35,4	35,4	53,7	44,75	7,40	8,60	9,10
ХПГ-ХХХ-60 ФПН-75П			60	1,95						54,6	45,50	7,42	8,62	9,12
ХПГ-ХХХ-70 ФПН-75П			70	2,30						55,5	46,25	7,45	8,65	9,15
ХПГ-ХХХ-80 ФПН-75П			80	2,63						56,4	47,00	7,48	8,68	9,18
ХПГ-ХХХ-90 ФПН-75П			90	2,96						57,3	47,75	7,50	8,70	9,20
ХПГ-ХХХ-100 ФПН-75П			100	3,29						58,2	48,50	7,52	8,72	9,22
ХПГ-ХХХ-110 ФПН-75П			110	3,62						59,1	49,25	7,55	8,75	9,25
ХПГ-ХХХ-120 ФПН-75П			120	3,95						60,0	50,00	7,57	8,77	9,27
ХПГ-ХХХ-130 ФПН-75П			130	4,28						60,9	50,75	7,59	8,80	9,30
ХПГ-ХХХ-140 ФПН-75П			140	4,61						61,8	51,50	7,62	8,82	9,32
ХПГ-ХХХ-150 ФПН-75П			150	4,95						62,7	52,20	7,65	8,85	9,35

Марка комплексной плиты	Утеплитель	Объемный вес утеплителя кг/м³	Толщина утеплителя мм	Расход материалов: Утеплитель, м³	Пароизоляция: Рубероид или изол м²	Пароизоляция: битум кг	Стяжка из цементно-песчаного раствора м³	Гидроизоляция: Рубероид м²	Гидроизоляция: Битум, кг	Равномерно распределенная нагрузка без учета веса несущей плиты кгс/м²: Расчетная	Равномерно распределенная нагрузка без учета веса несущей плиты кгс/м²: Нормативная	Масса комплексной железобетонной плиты, т: типоразмер 3	типоразмер 4	типоразмер 5
ХПГ-ХХХ-50 ФПН-100П	Фенольный пенопласт (плитный)	100	50	1,65	36	72	—	33,1	35,1	25,2	21,0	6,82	7,82	8,32
ХПГ-ХХХ-60 ФПН-100П			60	1,97						25,4	22,0	6,85	7,85	8,35
ХПГ-ХХХ-70 ФПН-100П			70	2,30						27,5	23,0	6,88	7,88	8,38
ХПГ-ХХХ-80 ФПН-100П			80	2,63						28,8	24,0	6,91	7,91	8,41
ХПГ-ХХХ-90 ФПН-100П			90	2,96						30,0	25,0	6,75	7,95	8,45
ХПГ-ХХХ-100 ФПН-100П			100	3,29						31,2	26,0	6,78	7,98	8,48
ХПГ-ХХХ-110 ФПН-100П			110	3,62						32,4	27,0	6,81	8,01	8,51
ХПГ-ХХХ-120 ФПН-100П			120	3,95						33,6	28,0	6,85	8,05	8,55
ХПГ-ХХХ-130 ФПН-100П			130	4,28						34,8	29,0	6,88	8,08	8,58
ХПГ-ХХХ-140 ФПН-100П			140	4,51						36,0	30,0	6,91	8,11	8,61
ХПГ-ХХХ-150 ФПН-100П			150	4,93						37,2	31,0	6,94	8,14	8,64
ХПГ-ХХХ-50 ППН-40П	Пенополистирол ПСБ (плитный)	40	50	1,65	36	72	—	35,4	71	21,6	18,0	6,55	7,75	8,25
ХПГ-ХХХ-60 ППН-40П			60	1,97						22,08	18,4	6,56	7,76	8,26
ХПГ-ХХХ-70 ППН-40П			70	2,30						22,56	18,8	6,58	7,78	8,28
ХПГ-ХХХ-80 ППН-40П			80	3,63						23,04	19,2	6,59	7,79	8,29
ХПГ-ХХХ-90 ППН-40П			90	2,96						23,52	19,6	6,60	7,80	8,30

Инв. № подл. | Подпись и дата | Взам. инв. №

Марка комплексной плиты	Утепли тело	Объемный вес утеплит. кг/м³	Толщина утеплителя мм	Расход материалов: Утепли тело м³	Пароизоляция: Рубероид или изол, м²	Пароизоляция: Битум, кг	Стяжка из цементно песчаного раствора, м³	Гидроизоляция: Рубероид м²	Гидроизоляция: Битум кг	Равномерно распределенная нагрузка без учета веса несущей плиты кгс/м²: Расчетная	Равномерно распределенная нагрузка без учета веса несущей плиты кгс/м²: Нормативная	Масса комплексной железобетонной плиты, т типоразмер: 3	4	5
ХПГ-ХХХ-60 ПФН-200П	Плиты перлитофосфогелевые или минераловатные плиты повышенной жесткости	200	60	1,97	36	72	—	35,4	71	33,6	28,0	6,88	8,08	8,58
ХПГ-ХХХ-70 ПФН-200П			70	2,30						35,0	30,0	6,95	8,15	8,65
ХПГ-ХХХ-80 ПФН-200П			80	2,63						38,4	32,0	7,01	8,21	8,71
ХПГ-ХХХ-90 ПФН-200П			90	2,96						40,8	34,0	7,08	8,28	8,78
ХПГ-ХХХ-100 ПФН-200П			100	3,29						43,2	36,0	7,14	8,34	8,84
ХПГ-ХХХ-110 ПФН-200П			110	3,62						45,6	38,0	7,21	8,41	8,91
ХПГ-ХХХ-120 ПФН-200П			120	3,95						48,0	40,0	7,28	8,48	8,98
ХПГ-ХХХ-130 ПФН-200П			130	4,28						50,4	42,0	7,34	8,54	9,04
ХПГ-ХХХ-140 ПФН-200П			140	4,61						52,8	44,0	7,41	8,61	9,11
ХПГ-ХХХ-150 ПФН-200П			150	4,93						55,2	46,0	7,47	8,67	9,17
ХПГ-ХХХ-160 ПФН-200П			160	5,26						57,6	48,0	7,54	8,74	9,24
ХПГ-ХХХ-170 ПФН-200П			170	5,59						60,0	50,0	7,60	8,80	9,30
ХПГ-ХХХ-180 ПФН-200П			180	5,92						62,4	52,0	7,67	8,87	9,37
ХПГ-ХХХ-190 ПФН-200П			190	6,25						64,8	54,0	7,74	8,94	9,44
ХПГ-ХХХ-200 ПФН-200П			200	6,58						67,2	56,0	7,80	9,00	9,50
ХПГ-ХХХ-210 ПФН-200П			210	6,91						69,6	58,0	7,87	9,07	9,57
ХПГ-ХХХ-220 ПФН-200П			220	7,24						72,0	60,0	7,93	9,13	9,63
ХПГ-ХХХ-230 ПФН-200П			230	7,57						74,4	62,0	8,00	9,20	9,70
ХПГ-ХХХ-240 ПФН-200П			240	7,90						76,8	64,0	8,07	9,27	9,77

Марка комплексной плиты	Утеплитель	Объемный вес утеплителя кг/м³	Толщина утеплителя мм	Расход материалов: Утеплитель м³	Пароизоляция: Рубероид или изол м²	Пароизоляция: Битум кг	Стяжка из цементно-песчаного раствора, м³	Гидроизоляция: Рубероид м²	Гидроизоляция: Битум кг	Равномерно распределенная нагрузка без учета веса несущей плиты кг/м²: Расчетная	Равномерно распределенная нагрузка без учета веса несущей плиты кг/м²: Нормативная	Масса комплексной железобетонной плиты, т: типоразмер 3	4	5
ХПГ-ХХХ-60 ПФН-300П	Плиты перлито-фосфатегелевые	300	60	1,97	36	72	—	35,4	71	40,8	34,0	7,08	8,28	8,78
ХПГ-ХХХ-70 ПФН-300П			70	2,30						44,4	37,0	7,18	8,38	8,88
ХПГ-ХХХ-80 ПФН-300П			80	2,63						48,0	40,0	7,28	8,48	8,98
ХПГ-ХХХ-90 ПФН-300П			90	2,96						51,6	43,0	7,37	8,57	9,07
ХПГ-ХХХ-100 ПФН-300П			100	3,29						55,2	46,0	7,47	8,67	9,17
ХПГ-ХХХ-110 ПФН-300П			110	3,62						58,8	49,0	7,57	8,77	9,27
ХПГ-ХХХ-120 ПФН-300П			120	3,95						62,4	52,0	7,67	8,87	9,37
ХПГ-ХХХ-130 ПФН-300П			130	4,28						66,0	55,0	7,77	8,97	9,47
ХПГ-ХХХ-140 ПФН-300П			140	4,61						69,6	58,0	7,87	9,07	9,57
ХПГ-ХХХ-150 ПФН-300П			150	4,93						73,2	61,0	7,97	9,17	9,67
ХПГ-ХХХ-160 ПФН-300П			160	5,26						76,8	64,0	8,06	9,26	9,76
ХПГ-ХХХ-170 ПФН-300П			170	5,59						80,4	67,0	8,16	9,36	9,86
ХПГ-ХХХ-180 ПФН-300П			180	5,92						84,0	70,0	8,26	9,46	9,96
ХПГ-ХХХ-190 ПФН-300П			190	6,25						87,6	73,0	8,36	9,56	10,06
ХПГ-ХХХ-200 ПФН-300П			200	6,58						91,2	76,0	8,46	9,66	10,16
ХПГ-ХХХ-210 ПФН-300П			210	6,91						94,8	79,0	8,56	9,76	10,26
ХПГ-ХХХ-220 ПФН-300П			220	7,24						98,4	82,0	8,66	9,86	10,36
ХПГ-ХХХ-230 ПФН-300П			230	7,57						102,0	85,0	8,76	9,96	10,46
ХПГ-ХХХ-240 ПФН-300П			240	7,90						105,6	88,0	8,86	10,06	10,56

Инв. № подл. | Подпись и дата | Взам. инв. №

Марка комплексной плиты	Утеплитель	Объемный вес утеплит. кг/м³	Толщина утеплителя, мм	Расход материалов: Утеплитель, м³	Пароизоляция: Рубероид или изол. м²	Пароизоляция: Битум кг	Стяжка из цементно-песчаного раствора, м³	Гидроизоляция: Рубероид м²	Гидроизоляция: Битум, кг	Равномерно распределенная нагрузка без учета веса несущей плиты, кгс/м²: Расчетная	Равномерно распределенная нагрузка без учета веса несущей плиты, кгс/м²: Нормативная	Масса комплексной железобетонной плиты, т: Типоразмер 3	Типоразмер 4	Типоразмер 5
ХПГ-ХХХ-60ГКН-400	Керамзитовый или шунгизитовый гравий	400	60	1,92	38	—	0,78	35,4	35,4	99,6	83,0	8,55	9,75	10,25
ХПГ-ХХХ-70ГКН-400			70	2,23			0,77			104,4	87,0	8,66	9,86	10,36
ХПГ-ХХХ-80ГКН-400			80	2,54			0,77			109,2	91,0	8,78	9,98	10,48
ХПГ-ХХХ-90ГКН-400			90	2,84			0,76			114,0	95,0	8,82	10,08	10,58
ХПГ-ХХХ-100ГКН-400			100	3,15			0,75			118,8	99,0	8,99	10,19	10,69
ХПГ-ХХХ-110ГКН-400			110	3,44			0,75			123,6	103,0	9,10	10,30	10,80
ХПГ-ХХХ-120ГКН-400			120	3,74			0,74			128,4	107,0	9,21	10,41	10,91
ХПГ-ХХХ-130ГКН-400			130	4,03			0,73			133,2	111,0	9,30	10,50	11,00
ХПГ-ХХХ-140ГКН-400			140	4,32			0,73			138,0	115,0	9,42	10,62	11,12
ХПГ-ХХХ-150ГКН-400			150	4,61			0,72			142,8	119,0	9,52	10,72	11,22
ХПГ-ХХХ-160ГКН-400			160	4,9			0,71			147,6	123,0	9,63	10,83	11,33
ХПГ-ХХХ-170ГКН-400			170	5,18			0,71			152,4	127,0	9,73	10,93	11,43
ХПГ-ХХХ-180ГКН-400			180	5,46			0,7			157,2	131,0	9,84	11,04	11,54
ХПГ-ХХХ-190ГКН-400			190	5,73			0,69			162,0	135,0	9,93	11,13	11,63
ХПГ-ХХХ-200ГКН-400			200	6,01			0,68			166,8	139,0	10,02	11,22	11,72
ХПГ-ХХХ-210ГКН-400			210	6,28			0,68			171,6	143,0	10,11	11,31	11,81
ХПГ-ХХХ-220ГКН-400			220	6,55			0,67			176,4	147,0	10,20	11,40	11,90
ХПГ-ХХХ-230ГКН-400			230	6,81			0,66			181,2	151,0	10,29	11,49	11,99
ХПГ-ХХХ-240ГКН-400			240	7,07			0,66			185,0	155,0	10,39	11,59	12,09

Инв. № подл. | Подпись и дата | Взам. инв. №

Марка комплексной плиты	Утеплитель	Объемный вес утеплит. кг/м³	Толщина утеплителя, мм	Расход материалов: Утеплитель м³	Пароизоляция: рубероид или изол, м²	Пароизоляция: битум, кг	Стяжка из цементно-песчаного раствора, м³	Гидроизоляция: рубероид, м²	Гидроизоляция: битум, кг	Равномерно распределенная нагрузка без учета веса несущей плиты, кгс/м²: Расчетная	Равномерно распределенная нагрузка без учета веса несущей плиты, кгс/м²: Нормативная	Масса комплексной железобетонной плиты, т: типоразмер 3	4	5
ХПГ-ХХХ-60ГКН-500	Керамзитовый или шунгизитовый гравий	500	60	1,92	36	—	0,78	35,4	35,4	106,8	89,0	8,74	9,94	10,44
ХПГ-ХХХ-70ГКН-500			70	2,23			0,77			112,8	94,0	8,88	10,08	10,58
ХПГ-ХХХ-80ГКН-500			80	2,54			0,77			118,8	99,0	9,03	10,23	10,73
ХПГ-ХХХ-90ГКН-500			90	2,84			0,76			124,8	104,0	9,17	10,37	10,87
ХПГ-ХХХ-100ГКН-500			100	3,15			0,75			130,8	109,0	9,20	10,40	10,90
ХПГ-ХХХ-110ГКН-500			110	3,44			0,75			136,8	114,0	9,45	10,65	11,15
ХПГ-ХХХ-120ГКН-500			120	3,74			0,74			142,8	119,0	9,58	10,78	11,28
ХПГ-ХХХ-130ГКН-500			130	4,03			0,73			148,8	124,0	9,71	10,91	11,41
ХПГ-ХХХ-140ГКН-500			140	4,32			0,73			154,8	129,0	9,85	11,05	11,55
ХПГ-ХХХ-150ГКН-500			150	4,61			0,72			160,8	134,0	9,98	11,18	11,68
ХПГ-ХХХ-160ГКН-500			160	4,9			0,71			166,8	139,0	10,12	11,32	11,82
ХПГ-ХХХ-170ГКН-500			170	5,18			0,71			172,8	144,0	10,25	11,45	11,95
ХПГ-ХХХ-180ГКН-500			180	5,46			0,70			178,8	149,0	10,39	11,59	12,09
ХПГ-ХХХ-190ГКН-500			190	5,73			0,69			184,8	154,0	10,50	11,70	12,20
ХПГ-ХХХ-200ГКН-500			200	6,01			0,68			190,8	159,0	10,63	11,83	12,33
ХПГ-ХХХ-210ГКН-500			210	6,28			0,68			196,8	164,0	10,74	11,94	12,40
ХПГ-ХХХ-220ГКН-500			220	6,55			0,67			202,8	169,0	10,86	12,06	12,56
ХПГ-ХХХ-230ГКН-500			230	6,81			0,66			208,8	174,0	10,97	12,17	12,67
ХПГ-ХХХ-240ГКН-500			240	7,07			0,66			214,8	179,0	11,10	12,30	12,80

Инв. № подл. | Подпись и дата | Взам. инв. №

Марка комплексной плиты	Утеплитель	Объемный вес утеплит., кг/м³	Толщина утеплителя мм	Расход материалов: Утеплитель, м³ — Засыпной	Утеплитель, м³ — Оф. бортики	Пароизоляция: Рубероид или изол., м²	Пароизоляция: Битум, кг	Стяжка из цементно-песчаного раствора, м³	Гидроизоляция: Рубероид, м²	Гидроизоляция: Битум, кг	Равномерно распределенная нагрузка без учета веса несущей плиты, кГс/м² — Расчетная	Равномерно распределенная нагрузка без учета веса несущей плиты, кГс/м² — Нормативная	Масса комплексной железобетонной плиты, т — типоразмер 3	типоразмер 4	типоразмер 5
ХПГ-ХХХ-60 ГКН-400	Керамзитовый или шунгизитовый гравий, бортики из керамзитобетона	400	60	1,8	0,17	36	—	0,82	35,4	35,4	99,6	83,0	8,64	9,84	10,34
ХПГ-ХХХ-70 ГКН-400			70	2,1	0,20						104,4	87,0	8,78	9,98	10,48
ХПГ-ХХХ-80 ГКН-400			80	2,4	0,23						109,2	91,0	8,91	10,11	10,61
ХПГ-ХХХ-90 ГКН-400			90	2,7	0,26						114,0	95,0	9,04	10,24	10,74
ХПГ-ХХХ-100 ГКН-400			100	3,0	0,29						118,8	99,0	9,17	10,37	10,87
ХПГ-ХХХ-110 ГКН-400			110	3,3	0,32						123,6	103,0	9,30	10,50	11,00
ХПГ-ХХХ-120 ГКН-400			120	3,6	0,35						128,4	107,0	9,43	10,63	11,13
ХПГ-ХХХ-130 ГКН-400			130	3,9	0,38						133,2	111,0	9,57	10,77	11,27
ХПГ-ХХХ-140 ГКН-400			140	4,2	0,41						138,0	115,0	9,70	10,90	11,40
ХПГ-ХХХ-150 ГКН-400			150	4,5	0,44						142,8	119,0	9,83	11,03	11,53
ХПГ-ХХХ-160 ГКН-400			160	4,8	0,47						147,6	123,0	9,96	11,16	11,66
ХПГ-ХХХ-170 ГКН-400			170	5,1	0,50						152,4	127,0	10,09	11,29	11,79
ХПГ-ХХХ-180 ГКН-400			180	5,4	0,52						157,2	131,0	10,22	11,42	11,92
ХПГ-ХХХ-190 ГКН-400			190	5,7	0,55						162,0	135,0	10,35	11,55	12,05
ХПГ-ХХХ-200 ГКН-400			200	6,0	0,58						166,8	139,0	10,49	11,69	12,19
ХПГ-ХХХ-210 ГКН-400			210	6,3	0,61						171,6	143,0	10,62	11,82	12,32
ХПГ-ХХХ-220 ГКН-400			220	6,6	0,64						176,4	147,0	10,75	11,95	12,45
ХПГ-ХХХ-230 ГКН-400			230	6,9	0,67						181,2	151,0	10,88	12,08	12,58
ХПГ-ХХХ-240 ГКН-400			240	7,2	0,70						186,0	155,0	11,01	12,21	12,71

Марка комплексной плиты	Утеплитель	Объемный вес утеплителя, кг/м³	Толщина утеплителя, мм	Расход материалов: Утеплитель: основной	Утеплитель: дополнительный	Пароизоляция: Гермозащита или изол, м²	Пароизоляция: Битум, кг	Стяжка из цементно-песчаного раствора, м³	Гидроизоляция: Рубероид, м²	Гидроизоляция: Битум, кг	Равномерно распределённая нагрузка без учета веса несущей плиты, кгс/м²: Расчетная	Равномерно распределённая нагрузка без учета веса несущей плиты, кгс/м²: Нормативная	Масса комплексной железобетонной плиты, т: типоразмер 3	типоразмер 4	типоразмер 5
ХПГ-ХХХ-60ГКН-500	Керамзитовый или шунгизитовый, аровий, бортики из керамзитобетона	500	60	1,8	0,17	36	—	0,82	35,4	35,4	106,8	89,0	8,84	10,04	10,54
ХПГ-ХХХ-70ГКН-500			70	2,1	0,20						112,8	94,0	9,00	10,20	10,70
ХПГ-ХХХ-80ГКН-500			80	2,4	0,23						118,8	99,0	9,17	10,37	10,87
ХПГ-ХХХ-90ГКН-500			90	2,7	0,26						124,8	104,0	9,33	10,53	11,03
ХПГ-ХХХ-100ГКН-500			100	3,0	0,29						130,8	109,0	9,50	10,70	11,20
ХПГ-ХХХ-110ГКН-500			110	3,3	0,32						136,8	114,0	9,66	10,86	11,36
ХПГ-ХХХ-120ГКН-500			120	3,6	0,35						142,8	119,0	9,83	11,03	11,53
ХПГ-ХХХ-130ГКН-500			130	3,9	0,38						148,8	124,0	9,99	11,19	11,69
ХПГ-ХХХ-140ГКН-500			140	4,2	0,41						154,8	129,0	10,16	11,36	11,86
ХПГ-ХХХ-150ГКН-500			150	4,5	0,44						160,8	134,0	10,32	11,52	12,02
ХПГ-ХХХ-160ГКН-500			160	4,8	0,47						166,8	139,0	10,49	11,69	12,19
ХПГ-ХХХ-170ГКН-500			170	5,1	0,50						172,8	144,0	10,65	11,85	12,35
ХПГ-ХХХ-180ГКН-500			180	5,4	0,53						178,8	149,0	10,81	12,01	12,51
ХПГ-ХХХ-190ГКН-500			190	5,7	0,55						184,3	154,0	10,98	12,18	12,68
ХПГ-ХХХ-200ГКН-500			200	6,0	0,58						190,8	159,0	11,14	12,34	12,84
ХПГ-ХХХ-210ГКН-500			210	6,3	0,61						196,8	164,0	11,31	12,51	13,01
ХПГ-ХХХ-220ГКН-500			220	6,6	0,64						202,8	169,0	11,47	12,67	13,17
ХПГ-ХХХ-230ГКН-500			230	6,9	0,67						208,8	174,0	11,64	12,84	13,34
ХПГ-ХХХ-240ГКН-500			240	7,2	0,70						214,8	179,0	11,80	13,00	13,50

Марка комплексной плиты *	Утеплитель	Объемный вес утеплит. кг/м³	Толщина утеплителя, мм	Расход материалов: Утеплитель, м³	Пароизоляция: Рубероид или изол, м²	Пароизоляция: Битум, кг	Стяжка из цементно-песчаного раствора, м³	Гидроизоляция: Рубероид, м²	Гидроизоляция: Битум, кг	Равномерно распределенная нагрузка без учета веса несущей плиты, кгс/м²: Расчетная	Равномерно распределенная нагрузка без учета веса несущей плиты, кгс/м²: Нормативная	Масса комплексной железобетонной плиты, т, типоразмер 3	4	5
ХПВ7-ХХХ-60ЯН-350М	Ячеистый бетон (монолитный)	350	60	1,71	31,0	—	—	30,5	30,5	42,0	35,0	7,65	8,65	9,15
ХПВ7-ХХХ-70ЯН-350М			70	1,99						46,2	38,5	7,75	8,75	9,25
ХПВ7-ХХХ-80ЯН-350М			80	2,27						50,4	42,0	7,85	8,85	9,35
ХПВ7-ХХХ-90ЯН-350М			90	2,55						54,6	45,5	7,95	8,95	9,45
ХПВ7-ХХХ-100ЯН-350М			100	2,82						58,8	49,0	8,04	9,04	9,54
ХПВ7-ХХХ-110ЯН-350М			110	3,10						63,0	52,5	8,14	9,14	9,64
ХПВ7-ХХХ-120ЯН-350М			120	3,37						67,2	56,0	8,23	9,23	9,73
ХПВ7-ХХХ-130ЯН-350М			130	3,65						71,4	59,5	8,33	9,33	9,83
ХПВ7-ХХХ-140ЯН-350М			140	3,91						75,6	63,0	8,42	9,42	9,92
ХПВ7-ХХХ-150ЯН-350М			150	4,18						79,8	66,5	8,52	9,52	10,02
ХПВ7-ХХХ-160ЯН-350М			160	4,46						84,0	70,0	8,61	9,61	10,11
ХПВ7-ХХХ-170ЯН-350М			170	4,73						88,2	73,5	8,71	9,71	10,21
ХПВ7-ХХХ-180ЯН-350М			180	4,98						92,4	77,0	8,80	9,80	10,30
ХПВ7-ХХХ-190ЯН-350М			190	5,24						96,6	80,5	8,89	9,89	10,39
ХПВ7-ХХХ-200ЯН-350М			200	5,51						100,8	84,0	8,98	9,98	10,48
ХПВ7-ХХХ-210ЯН-350М			210	5,77						105,0	87,5	9,07	10,07	10,57
ХПВ7-ХХХ-220ЯН-350М			220	6,03						109,2	91,0	9,16	10,16	10,66
ХПВ7-ХХХ-230ЯН-350М			230	6,29						113,4	94,5	9,25	10,25	10,75
ХПВ7-ХХХ-240ЯН-350М			240	6,54						117,6	98,0	9,34	10,34	10,84

* 1. См. документ 1.465.1-10/82.0 00 ПЗ, лист 3.
2. Впереди марок необходимо проставить номер выбранного типоразмера несущей основы плит (например, 3ПВ7-ХХХ-60ЯН-350М, 4ПВ7-ХХХ-60ЯН-350М, 5ПВ7-ХХХ-60ЯН-350М).

Гл. инж.	Поваляев	[illegible]	[illegible]
Н. контр.	Куликовская	[illegible]	10.6.82
Рук. гр.	Гиторсева	[illegible]	10.6.82

1.465.1-10/82.2-02 СТ

Технические данные комплексной плиты [illegible]

Стадия	Лист	Листов
Р	1	31

ЦНИИПРОМЗДАНИЙ

Инв. № подл. | Подпись и дата | Взам. инв. №

Марка комплексной плиты	Утеплитель	Объемный вес утеплителя, кг/м³	Толщина утеплителя, мм	Расход материалов: Утеплитель, м³	Пароизоляция: Рубероид или изол, м²	Пароизоляция: Битум, кг	Стяжка из цементно-песчаного раствора, м³	Гидроизоляция: Рубероид, м²	Гидроизоляция: Битум, кг	Равномерно распределенная нагрузка без учета веса несущей плиты, кгс/м²: Расчетная	Равномерно распределенная нагрузка без учета веса несущей плиты, кгс/м²: Нормативная	Масса комплектной железобетонной плиты, т: типоразмер 3	Масса комплектной железобетонной плиты, т: типоразмер 4	Масса комплектной железобетонной плиты, т: типоразмер 5
ХПВ7-ХХХ-60ЯН-400М	Ячеистый бетон (монолитный)	400	60	1,71	31,0	—	—	30,5	30,5	45,6	38,0	7,74	8,74	9,24
ХПВ7-ХХХ-70ЯН-400М			70	1,99						50,4	42,0	7,85	8,85	9,35
ХПВ7-ХХХ-80ЯН-400М			80	2,27						55,2	46,0	7,95	8,95	9,45
ХПВ7-ХХХ-90ЯН-400М			90	2,55						60,0	50,0	8,07	9,07	9,57
ХПВ7-ХХХ-100ЯН-400М			100	2,82						64,8	54,0	8,18	9,18	9,68
ХПВ7-ХХХ-110ЯН-400М			110	3,10						69,6	58,0	8,29	9,29	9,79
ХПВ7-ХХХ-120ЯН-400М			120	3,37						74,4	62,0	8,40	9,40	9,90
ХПВ7-ХХХ-130ЯН-400М			130	3,65						79,2	66,0	8,51	9,51	10,01
ХПВ7-ХХХ-140ЯН-400М			140	3,91						84,0	70,0	8,62	9,62	10,12
ХПВ7-ХХХ-150ЯН-400М			150	4,18						88,8	74,0	8,73	9,73	10,23
ХПВ7-ХХХ-160ЯН-400М			160	4,46						93,6	78,0	8,84	9,84	10,34
ХПВ7-ХХХ-170ЯН-400М			170	4,73						98,4	82,0	8,95	9,95	10,45
ХПВ7-ХХХ-180ЯН-400М			180	4,98						103,2	86,0	9,05	10,05	10,55
ХПВ7-ХХХ-190ЯН-400М			190	5,24						108,0	90,0	9,15	10,15	10,65
ХПВ7-ХХХ-200ЯН-400М			200	5,51						112,8	94,0	9,26	10,26	10,76
ХПВ7-ХХХ-210ЯН-400М			210	5,77						117,6	98,0	9,36	10,36	10,86
ХПВ7-ХХХ-220ЯН-400М			220	6,03						122,4	102,0	9,47	10,47	10,97
ХПВ7-ХХХ-230ЯН-400М			230	6,29						127,2	106,0	9,57	10,57	11,07
ХПВ7-ХХХ-240ЯН-400М			240	6,54						132,0	110,0	9,67	10,67	11,17

Марка комплексной плиты	Утеплитель	Объемный вес утеплит., кг/м³	Толщина утеплителя, мм	Расход материалов: Утеплитель, м³	Пароизоляция: Рубероид или изол., м²	Пароизоляция: Битум, кг	Стяжка из цементно-песчаного раствора, м³	Гидроизоляция: Рубероид, м²	Гидроизоляция: Битум, кг	Равномерно распределенная нагрузка без учета веса несущей плиты, кгс/м²		Масса комплексной железобетонной плиты, т		
										Расчетная	Нормативная	Типоразмер 3	4	5
ХПВ7-ХХХ-60 ЯН-500 М	Ячеистый бетон (монолитный)	500	60	1,71	31,0	—	—	30,5	30,5	52,8	44,0	7,91	8,91	9,41
ХПВ7-ХХХ-70 ЯН-500 М			70	1,99						58,8	49,0	8,05	9,05	9,55
ХПВ7-ХХХ-80 ЯН-500 М			80	2,27						64,8	54,0	8,19	9,19	9,69
ХПВ7-ХХХ-90 ЯН-500 М			90	2,55						70,8	59,0	8,33	9,33	9,83
ХПВ7-ХХХ-100 ЯН-500 М			100	2,82						76,8	64,0	8,46	9,46	9,96
ХПВ7-ХХХ-110 ЯН-500 М			110	3,10						82,8	69,0	8,60	9,60	10,10
ХПВ7-ХХХ-120 ЯН-500 М			120	3,37						88,8	74,0	8,74	9,74	10,24
ХПВ7-ХХХ-130 ЯН-500 М			130	3,65						94,8	79,0	8,88	9,88	10,38
ХПВ7-ХХХ-140 ЯН-500 М			140	3,91						100,8	84,0	9,01	10,01	10,51
ХПВ7-ХХХ-150 ЯН-500 М			150	4,18						106,8	89,0	9,14	10,14	10,64
ХПВ7-ХХХ-160 ЯН-500 М			160	4,46						112,8	94,0	9,28	10,28	10,78
ХПВ7-ХХХ-170 ЯН-500 М			170	4,73						118,8	99,0	9,42	10,42	10,92
ХПВ7-ХХХ-180 ЯН-500 М			180	4,98						124,8	104,0	9,54	10,54	11,04
ХПВ7-ХХХ-190 ЯН-500 М			190	5,24						130,8	109,0	9,67	10,67	11,17
ХПВ7-ХХХ-200 ЯН-500 М			200	5,51						136,8	114,0	9,81	10,81	11,31
ХПВ7-ХХХ-210 ЯН-500 М			210	5,77						142,8	119,0	9,94	10,94	11,44
ХПВ7-ХХХ-220 ЯН-500 М			220	6,03						148,8	124,0	10,07	11,07	11,57
ХПВ7-ХХХ-230 ЯН-500 М			230	6,29						154,8	129,0	10,20	11,20	11,70
ХПВ7-ХХХ-240 ЯН-500 М			240	6,54						160,8	134,0	10,32	11,32	11,82

Инв. № подл. | Подпись и дата | Взам. инв. №

Марка комплексной плиты	Утеплитель	Объемный вес утеплит. кг/м³	Толщина утеплит. слоя, мм	Расход материалов: Утеплитель, м³	Гидроизоляция: Рубероид или изол, м²	Гидроизоляция: Битум, кг	Стяжка из цементно-песчаного раствора, м³	Гидроизоляция: Рубероид, м²	Гидроизоляция: Битум, кг	Равномерно распределенная нагрузка без учета веса несущей плиты, кгс/м²: Расчетная	Равномерно распределенная нагрузка без учета веса несущей плиты, кгс/м²: Нормативная	Масса комплексной железобетонной плиты, т: Типоразмер 3	Типоразмер 4	Типоразмер 5
ХПВУ-ХХХ-60 АН-350 П	Ячеистый бетон (плотный)	350	60	1,73	34,0	—	0,43	30,5	30,5	74,4	62,0	8,43	9,43	9,93
ХПВУ-ХХХ-70 АН-350 П			70	2,02						78,6	65,5	8,53	9,53	10,03
ХПВУ-ХХХ-80 АН-350 П			80	2,31						82,8	69,0	8,64	9,64	10,14
ХПВУ-ХХХ-90 АН-350 П			90	2,60						87,0	72,5	8,74	9,74	10,24
ХПВУ-ХХХ-100 АН-350 П			100	2,89						91,2	76,0	8,84	9,84	10,34
ХПВУ-ХХХ-110 АН-350 П			110	3,18						95,4	78,5	8,94	9,94	10,44
ХПВУ-ХХХ-120 АН-350 П			120	3,47						94,6	83,0	9,04	10,04	10,54
ХПВУ-ХХХ-130 АН-350 П			130	3,76						103,8	86,5	9,14	10,14	10,64
ХПВУ-ХХХ-140 АН-350 П			140	4,05						108,0	90,0	9,24	10,24	10,74
ХПВУ-ХХХ-150 АН-350 П			150	4,34						112,2	93,5	9,35	10,35	10,85
ХПВУ-ХХХ-160 АН-350 П			160	4,63						116,4	97,0	9,45	10,45	10,95
ХПВУ-ХХХ-170 АН-350 П			170	4,92						120,6	100,5	9,55	10,55	11,05
ХПВУ-ХХХ-180 АН-350 П			180	5,21						124,8	104,0	9,65	10,65	11,15
ХПВУ-ХХХ-190 АН-350 П			190	5,50						129,0	107,5	9,75	10,75	11,25
ХПВУ-ХХХ-200 АН-350 П			200	5,78						133,2	111,0	9,85	10,85	11,35
ХПВУ-ХХХ-210 АН-350 П			210	6,07						137,4	114,5	9,95	10,95	11,45
ХПВУ-ХХХ-220 АН-350 П			220	6,36						141,6	118,0	10,05	11,05	11,55
ХПВУ-ХХХ-230 АН-350 П			230	6,65						145,8	121,5	10,15	11,15	11,65
ХПВУ-ХХХ-240 АН-350 П			240	6,94						150,0	125,0	10,28	11,28	11,78

Инв. № подл. | Подпись и дата | Взам. инв. №

1.465.1-10/82.2-02 СМ

Лист 4

Марка комплексной плиты	Утеплитель	Объемный вес утеплителя, кг/м³	Толщина утеплителя, мм	Расход материалов: Утеплитель, м³	Пароизоляция: Рубероид или изол, м²	Пароизоляция: Битум, кг	Стяжка из цементно-песчаного раствора, м³	Гидроизоляция: Рубероид, м²	Гидроизоляция: Битум, кг	Равномерно распределенная нагрузка без учета веса несущей плиты, кгс/м²: Расчетная	Равномерно распределенная нагрузка без учета веса несущей плиты, кгс/м²: Нормативная	Масса железобетонной плиты, т: Гидроизол 3	Масса железобетонной плиты, т: Гидроизол 4	Масса железобетонной плиты, т: Гидроизол 5
ХПВ7 – ХХХ - 60 АН - 400 П	Ячеистый бетон (плитный)	400	60	1,73	31,0	—	0,43	30,5	30,5	78,0	65,0	8,52	9,52	10,02
ХПВ7 – ХХХ - 70 АН - 400 П			70	2,02						82,8	69,0	8,64	9,64	10,14
ХПВ7 – ХХХ - 80 АН - 400 П			80	2,31						87,6	73,0	8,75	9,75	10,25
ХПВ7 – ХХХ - 90 АН - 400 П			90	2,60						92,4	77,0	8,87	9,87	10,37
ХПВ7 – ХХХ - 100 АН - 400 П			100	2,89						97,2	81,0	8,98	9,98	10,48
ХПВ7 – ХХХ - 110 АН - 400 П			110	3,18						102,0	85,0	9,10	10,10	10,60
ХПВ7 – ХХХ - 120 АН - 400 П			120	3,47						106,8	89,0	9,22	10,22	10,72
ХПВ7 – ХХХ - 130 АН - 400 П			130	3,76						111,6	93,0	9,33	10,33	10,83
ХПВ7- ХХХ - 140 АН - 400 П			140	4,05						116,4	97,0	9,45	10,45	10,95
ХПВ7 – ХХХ - 150 АН - 400 П			150	4,34						121,2	101,0	9,56	10,56	11,06
ХПВ7 – ХХХ - 160 АН - 400 П			160	4,63						126,0	105,0	9,68	10,68	11,18
ХПВ7 – ХХХ - 170 АН - 400 П			170	4,92						130,8	109,0	9,80	10,80	11,30
ХПВ7 – ХХХ - 180 АН - 400 П			180	5,21						135,6	113,0	9,91	10,91	11,41
ХПВ7 – ХХХ - 190 АН - 400 П			190	5,50						140,4	117,0	10,03	11,03	11,53
ХПВ7 – ХХХ - 200 АН - 400 П			200	5,78						145,2	121,0	10,14	11,14	11,64
ХПВ7 – ХХХ - 210 АН - 400 П			210	6,07						150,0	125,0	10,26	11,26	11,76
ХПВ7 – ХХХ - 220 АН - 400 П			220	6,36						154,8	129,0	10,37	11,37	11,87
ХПВ7 – ХХХ - 230 АН - 400 П			230	6,65						159,6	133,0	10,49	11,49	11,99
ХПВ7- ХХХ - 240 АН - 400 П			240	6,94						164,4	137,0	10,60	11,60	12,10

Марка комплексной плиты	Утеплитель	Объемный вес утеплителя кг/м³	Толщина утеплителя, мм	Расход материалов: Утеплитель, м³	Пароизоляция: Рубероид или изол м²	Пароизоляция: Битум, кг	Стяжка из цементно-песчаного раствора, м³	Гидроизоляция: Рубероид, м²	Гидроизоляция: Битум, кг	Равномерно распределенная нагрузка без учета веса несущей плиты, кгс/м²: Расчетная	Нормативная	Масса комплексной железобетонной плиты т, типоразмер: 3	4	5
ХПВ7-ХХХ-60ЯН-500П	Ячеистый бетон (плитный)	500	60	1,73	31,0	—	0,43	30,5	30,5	85,2	71,0	8,69	9,69	10,19
ХПВ7-ХХХ-70ЯН-500П			70	2,02						91,2	76,0	8,84	9,84	10,34
ХПВ7-ХХХ-80ЯН-500П			80	2,31						97,2	81,0	8,98	9,98	10,48
ХПВ7-ХХХ-90ЯН-500П			90	2,60						103,2	86,0	9,12	10,12	10,62
ХПВ7-ХХХ-100ЯН-500П			100	2,89						109,2	91,0	9,27	10,27	10,77
ХПВ7-ХХХ-110ЯН-500П			110	3,18						115,2	96,0	9,42	10,42	10,92
ХПВ7-ХХХ-120ЯН-500П			120	3,47						121,2	101,0	9,56	10,56	11,06
ХПВ7-ХХХ-130ЯН-500П			130	3,76						127,2	106,0	9,71	10,71	11,21
ХПВ7-ХХХ-140ЯН-500П			140	4,05						133,2	111,0	9,85	10,85	11,35
ХПВ7-ХХХ-150ЯН-500П			150	4,34						139,2	116,0	10,00	11,00	11,50
ХПВ7-ХХХ-160ЯН-500П			160	4,63						145,2	121,0	10,14	11,14	11,64
ХПВ7-ХХХ-170ЯН-500П			170	4,92						151,2	126,0	10,28	11,28	11,78
ХПВ7-ХХХ-180ЯН-500П			180	5,21						157,2	131,0	10,43	11,43	11,93
ХПВ7-ХХХ-190ЯН-500П			190	5,50						163,2	136,0	10,58	11,58	12,08
ХПВ7-ХХХ-200ЯН-500П			200	5,78						169,2	141,0	10,72	11,72	12,22
ХПВ7-ХХХ-210ЯН-500П			210	6,07						175,2	146,0	10,86	11,86	12,36
ХПВ7-ХХХ-220ЯН-500П			220	6,36						181,2	151,0	11,01	12,01	12,51
ХПВ7-ХХХ-230ЯН-500П			230	6,65						187,2	156,0	11,15	12,15	12,65
ХПВ7-ХХХ-240ЯН-500П			240	6,94						193,2	161,0	11,30	12,30	12,80

Марка ребристой плиты	Утеплитель	Объемный вес утеплителя кг/м³	Толщина утеплителя, мм	Расход материалов: Утеплитель, м³	Пароизоляция: Рубероид (1 м² ковра)	Пароизоляция: Битум, кг	Стяжка из цементно-песчаного раствора, м³	Гидроизоляция: Рубероид, м²	Гидроизоляция: Битум, кг	Равномерно распределенная нагрузка без учета веса несущей плиты, кгс/м²: Расчетная	Равномерно распределенная нагрузка без учета веса несущей плиты, кгс/м²: Нормативная	Масса железобетонной плиты, т: типоразмер 3	Масса железобетонной плиты, т: типоразмер 4	Масса железобетонной плиты, т: типоразмер 5
ХПВ7-ХХХ-60 ЛН-300т	Легкий бетон (монолитный)	300	60	1,69	31,0	—	0,41	30,5	30,5	70,8	59,0	8,30	9,30	9,80
ХПВ7-ХХХ-70 ЛН-300т			70	1,96			0,41			74,4	62,0	8,38	9,38	9,88
ХПВ7-ХХХ-80 ЛН-300т			80	2,23			0,40			78,0	65,0	8,44	9,44	9,94
ХПВ7-ХХХ-90 ЛН-300т			90	2,49			0,40			81,6	68,0	8,52	9,52	10,02
ХПВ7-ХХХ-100 ЛН-300т			100	2,76			0,40			85,2	71,0	8,60	9,60	10,10
ХПВ7-ХХХ-110 ЛН-300т			110	3,02			0,39			88,8	74,0	8,66	9,66	10,16
ХПВ7-ХХХ-120 ЛН-300т			120	3,28			0,39			92,4	77,0	8,74	9,74	10,24
ХПВ7-ХХХ-130 ЛН-300т			130	3,54			0,38			96,0	80,0	8,80	9,80	10,30
ХПВ7-ХХХ-140 ЛН-300т			140	3,79			0,38			99,6	83,0	8,87	9,87	10,37
ХПВ7-ХХХ-150 ЛН-300т			150	4,05			0,38			103,2	86,0	8,95	9,95	10,45
ХПВ7-ХХХ-160 ЛН-300т			160	4,30			0,37			106,8	89,0	9,01	10,01	10,51
ХПВ7-ХХХ-170 ЛН-300т			170	4,54			0,37			110,4	92,0	9,08	10,08	10,58
ХПВ7-ХХХ-180 ЛН-300т			180	4,79			0,37			114,0	95,0	9,16	10,16	10,66
ХПВ7-ХХХ-190 ЛН-300т			190	5,03			0,36			117,6	98,0	9,21	10,21	10,71
ХПВ7-ХХХ-200 ЛН-300т			200	5,29			0,36			121,2	101,0	9,28	10,28	10,78
ХПВ7-ХХХ-210 ЛН-300т			210	5,50			0,35			124,8	104,0	9,33	10,33	10,83
ХПВ7-ХХХ-220 ЛН-300т			220	5,74			0,35			128,4	107,0	9,40	10,40	10,90
ХПВ7-ХХХ-230 ЛН-300т			230	5,97			0,35			132,0	110,0	9,47	10,47	10,97
ХПВ7-ХХХ-240 ЛН-300т			240	6,20			0,34			135,6	113,0	9,52	10,52	11,02

Инв. № подл. | Подпись и дата | Взам. инв. №

Марка комплексной плиты	Утеплитель	Объемный вес утеплит., кг/м³	Толщина утеплителя мм	Расход материалов: Утеплитель, м³	Пароизоляция: Рубероид или изол м²	Пароизоляция: Битум, кг	Стяжка из цементного раствора, м³	Гидроизоляция: Рубероид, м²	Гидроизоляция: Битум, кг	Равномерно распределенная нагрузка, без учета веса несущей плиты кгс/м²: Расчетная	Нормативная	Масса комплексной железобетонной плиты, т, типоразмер: 3	4	5
ХПВ7-ХХХ-60ЛН-400М	Легкий бетон (монолитный)	400	60	1,69	31,0	—	0,41	30,5	30,5	78,0	65,0	8,47	9,47	9,97
ХПВ7-ХХХ-70ЛН-400М			70	1,96			0,41			82,8	69,0	8,57	9,57	10,07
ХПВ7-ХХХ-80ЛН-400М			80	2,23			0,40			87,6	73,0	8,66	9,66	10,16
ХПВ7-ХХХ-90ЛН-400М			90	2,49			0,40			92,4	77,0	8,77	9,77	10,27
ХПВ7-ХХХ-100ЛН-400М			100	2,76			0,40			97,2	81,0	8,88	9,88	10,38
ХПВ7-ХХХ-110ЛН-400М			110	3,02			0,39			102,0	85,0	8,96	9,96	10,46
ХПВ7-ХХХ-120ЛН-400М			120	3,28			0,39			106,8	89,0	9,07	10,07	10,57
ХПВ7-ХХХ-130ЛН-400М			130	3,54			0,38			111,6	93,0	9,16	10,16	10,66
ХПВ7-ХХХ-140ЛН-400М			140	3,79			0,38			116,4	97,0	9,25	10,25	10,75
ХПВ7-ХХХ-150ЛН-400М			150	4,05			0,38			121,2	101,0	9,36	10,36	10,86
ХПВ7-ХХХ-160ЛН-400М			160	4,30			0,37			126,0	105,0	9,44	10,44	10,98
ХПВ7-ХХХ-170ЛН-400М			170	4,54			0,37			130,8	109,0	9,53	10,53	11,03
ХПВ7-ХХХ-180ЛН-400М			180	4,79			0,37			135,6	113,0	9,63	10,63	11,13
ХПВ7-ХХХ-190ЛН-400М			190	5,03			0,36			140,4	117,0	9,71	10,71	11,21
ХПВ7-ХХХ-200ЛН-400М			200	5,27			0,36			145,2	121,0	9,81	10,81	11,31
ХПВ7-ХХХ-210ЛН-400М			210	5,50			0,35			150,0	125,0	9,88	10,88	11,38
ХПВ7-ХХХ-220ЛН-400М			220	5,74			0,35			154,8	129,0	9,98	10,98	11,48
ХПВ7-ХХХ-230ЛН-400М			230	5,97			0,35			159,6	133,0	10,07	11,07	11,57
ХПВ7-ХХХ-240ЛН-400М			240	6,20			0,34			164,4	137,0	10,14	11,14	11,64

Марка комплексной плиты	Утеплитель	Объемный вес утеплит. кг/м³	Толщина утеплителя мм	Расход материалов: Утеплитель, м³	Пароизоляция: Рубероид или изол м²	Пароизоляция: Битум, кг	Стяжка из цементно-песчаного раствора, м³	Гидроизоляция: Рубероид, м²	Гидроизоляция: Битум кг	Равномерно распределенная нагрузка, без учета веса несущей плиты, кгс/м²: Расчетная	Нормативная	Масса комплексной железобетонной плиты, т: типоразмер 3	4	5
ХЛВ7-ХХХ-60 ЛН-500М	Легкий бетон (тяжелитный)	500	60	1,69	31,0	—	0,41	30,5	30,5	85,2	71,0	8,64	9,64	10,14
ХЛВ7-ХХХ-70 ЛН-500М			70	1,96			0,41			91,2	76,0	8,77	9,77	10,27
ХЛВ7-ХХХ-80 ЛН-500М			80	2,23			0,40			97,2	81,0	8,89	9,89	10,39
ХЛВ7-ХХХ-90 ЛН-500М			90	2,49			0,40			103,2	86,0	9,02	10,02	10,52
ХЛВ7-ХХХ-100 ЛН-500М			100	2,76			0,40			109,2	91,0	9,15	10,15	10,64
ХЛВ7-ХХХ-110 ЛН-500М			110	3,02			0,39			115,2	96,0	9,25	10,26	10,76
ХЛВ7-ХХХ-120 ЛН-500М			120	3,28			0,39			121,2	101,0	9,39	10,39	10,89
ХЛВ7-ХХХ-130 ЛН-500М			130	3,54			0,38			127,2	106,0	9,51	10,51	11,01
ХЛВ7-ХХХ-140 ЛН-500М			140	3,79			0,38			133,2	111,0	9,63	10,63	11,13
ХЛВ7-ХХХ-150 ЛН-500М			150	4,05			0,38			139,2	116,0	9,76	10,76	11,26
ХЛВ7-ХХХ-160 ЛН-500М			160	4,30			0,37			145,2	121,0	9,87	10,87	11,37
ХЛВ7-ХХХ-170 ЛН-500М			170	4,54			0,37			151,2	126,0	9,99	10,99	11,49
ХЛВ7-ХХХ-180 ЛН-500М			180	4,79			0,37			157,2	131,0	10,11	11,11	11,66
ХЛВ7-ХХХ-190 ЛН-500М			190	5,03			0,36			163,2	136,0	10,22	11,22	11,72
ХЛВ7-ХХХ-200 ЛН-500М			200	5,27			0,36			169,2	141,0	10,34	11,34	11,84
ХЛВ7-ХХХ-210 ЛН-500М			210	5,50			0,35			175,2	146,0	10,43	11,43	11,93
ХЛВ7-ХХХ-220 ЛН-500М			220	5,74			0,35			181,2	151,0	10,55	11,55	12,05
ХЛВ7-ХХХ-230 ЛН-500М			230	5,97			0,35			187,2	156,0	10,67	11,67	12,17
ХЛВ7-ХХХ-240 ЛН-500М			240	6,20			0,34			193,2	161,0	10,76	11,76	12,26

Марка комплексной плиты	Утеплитель	Объемный вес утеплителя, кг/м³	Толщина утеплителя, мм	Расход материалов: Утеплитель, м³	Пароизоляция: Рубероид в один слой, м²	Пароизоляция: Битум, кг	Стяжка из цементно-песчаного раствора, м³	Гидроизоляция: Рубероид, м²	Гидроизоляция: Битум, кг	Равномерно распределенная нагрузка без учета веса несущей плиты, кгс/м²: Расчетная	Равномерно распределенная нагрузка без учета веса несущей плиты, кгс/м²: Нормативная	Масса комплексной железобетонной плиты, т: типоразмер 3	4	5
ХПВ7-ХХХ-6086Н-200У	Вермикулитобитумный (монолитный)	200	60	1,73	31,0	62,0	—	30,5	30,5	33,6	28,0	7,46	8,46	8,96
ХПВ7-ХХХ-7086Н-200У			70	2,02						36,0	30,0	7,52	8,52	9,02
ХПВ7-ХХХ-8086Н-200У			80	2,31						38,4	32,0	7,58	8,58	9,08
ХПВ7-ХХХ-9086Н-200У			90	2,60						40,8	34,0	7,63	8,63	9,13
ХПВ7-ХХХ-10086Н-200У			100	2,89						43,2	36,0	7,69	8,69	9,19
ХПВ7-ХХХ-11086Н-200У			110	3,18						45,6	38,0	7,75	8,75	9,25
ХПВ7-ХХХ-12086Н-200У			120	3,47						48,0	40,0	7,81	8,81	9,31
ХПВ7-ХХХ-13086Н-200У			130	3,76						50,4	42,0	7,87	8,87	9,37
ХПВ7-ХХХ-14086Н-200У			140	4,05						52,8	44,0	7,92	8,92	9,42
ХПВ7-ХХХ-15086Н-200У			150	4,34						55,2	46,0	7,98	8,98	9,48
ХПВ7-ХХХ-16086Н-200У			160	4,63						57,6	48,0	8,04	9,04	9,54
ХПВ7-ХХХ-17086Н-200У			170	4,92						60,0	50,0	8,10	9,10	9,60
ХПВ7-ХХХ-18086Н-200У			180	5,21						62,4	52,0	8,16	9,16	9,66
ХПВ7-ХХХ-19086Н-200У			190	5,50						64,8	54,0	8,21	9,21	9,71
ХПВ7-ХХХ-20086Н-200У			200	5,78						67,2	56,0	8,27	9,27	9,77
ХПВ7-ХХХ-21086Н-200У			210	6,07						69,6	58,0	8,33	9,33	9,83
ХПВ7-ХХХ-22086Н-200У			220	6,36						72,0	60,0	8,39	9,39	9,89
ХПВ7-ХХХ-23086Н-200У			230	6,65						74,4	62,0	8,44	9,44	9,94
ХПВ7-ХХХ-24086Н-200У			240	6,94						76,8	64,0	8,50	9,50	10,00

Инв.№ подл. | Подпись и дата | Взам. инв.№

Марка комплексной плиты	Утеплитель	Объемный вес утеплит. кг/м³	Толщина утеплителя, мм	Расход материалов: Утеплитель, м³	Расход материалов: Пароизоляция: Рубероид или узол, м²	Расход материалов: Пароизоляция: Битум, кг	Расход материалов: Стяжка из цементно-песчаного раствора, м³	Расход материалов: Гидроизоляция: Рубероид, м²	Расход материалов: Гидроизоляция: Битум, кг	Равномерно распределенная нагрузка без учета веса несущей плиты кгс/м²: Расчетная	Равномерно распределенная нагрузка без учета веса несущей плиты кгс/м²: Нормативная	Масса комплексной железобетонной плиты, т, типоразмер 3	4	5
ХПВ 7-ХХХ-60 ВБН-250М	Вертикулитобитум (монолитный)	250	60	1,73	31,0	62,0	—	30,5	30,5	37,2	31,0	7,55	8,55	9,05
ХПВ 7-ХХХ-70 ВБН-250М			70	2,02						40,2	33,5	7,62	8,62	9,12
ХПВ 7-ХХХ-80 ВБН-250М			80	2,31						43,2	36,0	7,69	8,69	9,19
ХПВ 7-ХХХ-90 ВБН-250М			90	2,60						46,2	38,5	7,77	8,77	9,27
ХПВ 7-ХХХ-100 ВБН-250М			100	2,89						49,2	41,0	7,84	8,84	9,34
ХПВ 7-ХХХ-110 ВБН-250М			110	3,18						52,2	43,5	7,91	8,91	9,41
ХПВ 7-ХХХ-120 ВБН-250М			120	3,47						55,2	46,0	7,98	8,98	9,48
ХПВ 7-ХХХ-130 ВБН-250М			130	3,76						58,2	48,5	8,06	9,06	9,56
ХПВ 7-ХХХ-140 ВБН-250М			140	4,05						61,2	51,0	8,13	9,13	9,63
ХПВ 7-ХХХ-150 ВБН-250М			150	4,34						64,2	53,5	8,20	9,20	9,70
ХПВ 7-ХХХ-160 ВБН-250М			160	4,63						67,2	56,0	8,27	9,27	9,77
ХПВ 7-ХХХ-170 ВБН-250М			170	4,92						70,2	58,5	8,35	9,35	9,85
ХПВ 7-ХХХ-180 ВБН-250М			180	5,21						73,2	61,0	8,42	9,42	9,92
ХПВ 7-ХХХ-190 ВБН-250М			190	5,50						76,2	63,5	8,49	9,49	9,99
ХПВ 7-ХХХ-200 ВБН-250М			200	5,78						79,2	66,0	8,56	9,56	10,06
ХПВ 7-ХХХ-210 ВБН-250М			210	6,07						82,2	68,5	8,63	9,63	10,13
ХПВ 7-ХХХ-220 ВБН-250М			220	6,36						85,2	71,0	8,71	9,71	10,21
ХПВ 7-ХХХ-230 ВБН-250М			230	6,65						88,2	73,5	8,78	9,78	10,28
ХПВ 7-ХХХ-240 ВБН-250М			240	6,94						91,2	76,0	8,85	9,85	10,35

Инв. № подл. | Подпись и дата | Взам. инв. №

18147-03 63

Марка комплексной плиты	Утеплитель	Объемный вес утеплителя кг/м³	Толщина утеплителя мм	Расход материалов: Утеплитель, м³	Пароизоляция: Рубероид или изол м²	Пароизоляция: Битум, кг	Стяжка из цементно-песчаного раствора, м³	Гидроизоляция: Рубероид, м²	Гидроизоляция: Битум, кг	Равномерно распределённая нагрузка без учёта веса несущей плиты, кгс/м²: Расчетная	Равномерно распределённая нагрузка без учёта веса несущей плиты, кгс/м²: Нормативная	Масса комплексной железобетонной плиты, т, типоразмеры: 3	4	5
ХПВ7-ХХХ-60ВБН-300М	Вертикулитобитум или перлитобитум (монолитный)	300	60	1,73	31,0	62,0	—	30,5	61,0	40,8	34,0	7,67	8,67	9,17
ХПВ7-ХХХ-70ВБН-300М			70	2,02						44,4	37,0	7,75	8,75	9,25
ХПВ7-ХХХ-80ВБН-300М			80	2,31						48,0	40,0	7,84	8,84	9,34
ХПВ7-ХХХ-90ВБН-300М			90	2,60						51,6	43,0	7,93	8,93	9,43
ХПВ7-ХХХ-100ВБН-300М			100	2,89						55,2	46,0	8,01	9,01	9,51
ХПВ7-ХХХ-110ВБН-300М			110	3,18						58,8	49,0	8,10	9,10	9,60
ХПВ7-ХХХ-120ВБН-300М			120	3,47						62,4	52,0	8,19	9,19	9,69
ХПВ7-ХХХ-130ВБН-300М			130	3,76						66,0	55,0	8,27	9,27	9,77
ХПВ7-ХХХ-140ВБН-300М			140	4,05						69,6	58,0	8,36	9,36	9,86
ХПВ7-ХХХ-150ВБН-300М			150	4,34						73,2	61,0	8,45	9,45	9,95
ХПВ7-ХХХ-160ВБН-300М			160	4,63						76,8	64,0	8,54	9,54	10,04
ХПВ7-ХХХ-170ВБН-300М			170	4,92						80,4	67,0	8,62	9,62	10,12
ХПВ7-ХХХ-180ВБН-300М			180	5,21						84,0	70,0	8,71	9,71	10,21
ХПВ7-ХХХ-190ВБН-300М			190	5,50						87,6	76,0	8,80	9,80	10,30
ХПВ7-ХХХ-200ВБН-300М			200	5,78						91,2	73,0	8,88	9,88	10,38
ХПВ7-ХХХ-210ВБН-300М			210	6,07						94,8	36,0	8,97	9,97	10,47
ХПВ7-ХХХ-220ВБН-300М			220	6,36						98,4	79,0	9,05	10,05	10,55
ХПВ7-ХХХ-230ВБН-300М			230	6,65						102,0	85,0	9,14	10,14	10,64
ХПВ7-ХХХ-240ВБН-300М			240	6,94						105,6	88,0	9,23	10,23	10,73

Марка комплексной плиты	Утеплитель	Объемный вес утеплит. кг/м³	Толщина утеплителя, мм	Расход материалов: Утеплитель м³	Пароизоляция: Рубероид или изол м²	Пароизоляция: битум кг	Стяжка из цементно-песчаного раствора, м³	Гидроизоляция: Рубероид, м²	Гидроизоляция: битум, кг	Равномерно распределенная нагрузка без учета веса несущей плиты, кгс/м²: Расчетная	Равномерно распределенная нагрузка без учета веса несущей плиты, кгс/м²: Нормативная	Масса комплексной железобетонной плиты, т: типоразмер 3	типоразмер 4	типоразмер 5
ХПВ7-ХХХ-60 ВБН-350т	Вертикально битум или пермит битум (монолитной)	350	60	1,73	31,0	62,0	—	30,5	61,0	44,4	37,0	7,75	8,75	9,25
ХПВ7-ХХХ-70 ВБН-350т			70	2,02						48,6	40,5	7,85	8,85	9,35
ХПВ7-ХХХ-80 ВБН-350т			80	2,31						52,8	44,0	7,95	8,95	9,45
ХПВ7-ХХХ-90 ВБН-350т			90	2,60						57,0	47,5	8,06	9,06	9,56
ХПВ7-ХХХ-100 ВБН-350т			100	2,89						61,2	51,0	8,16	9,16	9,66
ХПВ7-ХХХ-110 ВБН-350т			110	3,18						65,4	54,5	8,26	9,26	9,76
ХПВ7-ХХХ-120 ВБН-350т			120	3,47						69,6	58,0	8,36	9,36	9,86
ХПВ7-ХХХ-130 ВБН-350т			130	3,75						73,8	61,5	8,46	9,46	9,96
ХПВ7-ХХХ-140 ВБН-350т			140	4,05						78,0	65,0	8,56	9,56	10,06
ХПВ7-ХХХ-150 ВБН-350т			150	4,34						82,2	68,5	8,67	9,67	10,17
ХПВ7-ХХХ-160 ВБН-350т			160	4,63						86,4	72,0	8,77	9,77	10,27
ХПВ7-ХХХ-170 ВБН-350т			170	4,92						90,6	75,5	8,87	9,87	10,37
ХПВ7-ХХХ-180 ВБН-350т			180	5,21						94,8	79,0	8,97	9,97	10,47
ХПВ7-ХХХ-190 ВБН-350т			190	5,50						99,0	82,5	9,07	10,07	10,57
ХПВ7-ХХХ-200 ВБН-350т			200	5,78						103,2	86,0	9,17	10,17	10,67
ХПВ7-ХХХ-210 ВБН-350т			210	6,07						107,4	89,5	9,27	10,27	10,77
ХПВ7-ХХХ-220 ВБН-350т			220	6,36						111,6	93,0	9,37	10,37	10,87
ХПВ7-ХХХ-230 ВБН-350т			230	6,65						115,8	96,5	9,47	10,47	10,97
ХПВ7-ХХХ-240 ВБН-350т			240	6,94						120,0	100,0	9,57	10,57	11,07

Марка комплексной плиты	Утеплитель	Объемный вес утеплит. кг/м³	Толщина утеплителя, мм	Расход материалов: Утеплитель, м³	Пароизоляция: Рубероид или изол, м²	Пароизоляция: Битум кг	Стяжка из цементно-песчаного раствора, м³	Гидроизоляция: Рубероид, м²	Гидроизоляция: Битум, кг	Равномерно распределенная нагрузка без учета веса несущей плиты, кгс/м²: Расчетная	Нормативная	Масса комплексной железобетонной плиты, т, Типоразмер: 3	4	5
ХПВ7-XXX-60ВБН-400М	Вертикулитобитум или перлитобитум (монолитный)	400	60	1,81	31,8	62,0	—	30,1	60,2	48,0	40,0	7,80	8,80	9,30
ХПВ7-XXX-70ВБН-400М			70	2,11						52,8	44,0	7,93	8,93	9,43
ХПВ7-XXX-80ВБН-400М			80	2,41						57,6	48,0	8,05	9,05	9,55
ХПВ7-XXX-90ВБН-400М			90	2,71						62,4	52,0	8,17	9,17	9,67
ХПВ7-XXX-100ВБН-400М			100	3,02						67,2	56,0	8,29	9,29	9,79
ХПВ7-XXX-110ВБН-400М			110	3,32						72,0	60,0	8,41	9,41	9,91
ХПВ7-XXX-120ВБН-400М			120	3,62						76,8	64,0	8,53	9,53	10,03
ХПВ7-XXX-130ВБН-400М			130	3,92						81,6	68,0	8,65	9,65	10,15
ХПВ7-XXX-140ВБН-400М			140	4,22						86,4	72,0	8,77	9,77	10,27
ХПВ7-XXX-150ВБН-400М			150	4,52						91,2	76,0	8,89	9,89	10,39
ХПВ7-XXX-160ВБН-400М			160	4,82						96,0	80,0	9,01	10,01	10,51
ХПВ7-XXX-170ВБН-400М			170	5,13						100,8	84,0	9,13	10,13	10,63
ХПВ7-XXX-180ВБН-400М			180	5,43						105,6	88,0	9,26	10,26	10,76
ХПВ7-XXX-190ВБН-400М			190	5,73						110,4	92,0	9,38	10,38	10,88
ХПВ7-XXX-200ВБН-400М			200	6,03						115,2	96,0	9,50	10,50	11,00
ХПВ7-XXX-210ВБН-400М			210	6,33						120,0	100,0	9,62	10,62	11,12
ХПВ7-XXX-220ВБН-400М			220	6,63						124,8	104,0	9,74	10,74	11,24
ХПВ7-XXX-230ВБН-400М			230	6,93						129,6	108,0	9,86	10,86	11,36
ХПВ7-XXX-240ВБН-400М			240	7,24						134,4	112,0	9,98	10,98	11,48

Марка комплексной плиты	Утеплитель	Объемный вес утеплит. кг/м³	Толщина утеплителя, мм	Расход материалов: Утеплитель, м³	Пароизоляция: Рубероид или изол, м²	Пароизоляция: Битум, кг	Стяжка из цементно-песчаного раствора, м³	Гидроизоляция: Рубероид, м²	Гидроизоляция: Битум, кг	Равномерно распределенная нагрузка без учета веса несущей плиты, кг/м²: Расчетная	Равномерно распределенная нагрузка без учета веса несущей плиты, кг/м²: Нормативная	Масса комплексной железобетонной плиты, т: Типоразмер 3	Типоразмер 4	Типоразмер 5
ХПВ7-ХХХ-60ПБН-250ПС	Пеллито-битум плитный со стяжкой	250	60	1,81	31,0	—	0,43	30,1	30,1	67,2	56,0	8,31	9,31	9,81
ХПВ7-ХХХ-70ПБН-250ПС			70	2,11						70,2	58,5	8,38	9,38	9,88
ХПВ7-ХХХ-80ПБН-250ПС			80	2,41						73,2	61,0	8,46	9,46	9,96
ХПВ7-ХХХ-90ПБН-250ПС			90	2,71						76,2	63,5	8,53	9,53	10,03
ХПВ7-ХХХ-100ПБН-250ПС			100	3,02						79,2	66,0	8,61	9,61	10,11
ХПВ7-ХХХ-110ПБН-250ПС			110	3,32						82,2	68,5	8,69	9,69	10,19
ХПВ7-ХХХ-120ПБН-250ПС			120	3,62						85,2	71,0	8,76	9,76	10,26
ХПВ7-ХХХ-130ПБН-250ПС			130	3,92						88,2	73,5	8,84	9,84	10,34
ХПВ7-ХХХ-140ПБН-250ПС			140	4,22						91,2	76,0	8,92	9,92	10,42
ХПВ7-ХХХ-150ПБН-250ПС			150	4,52						94,2	78,5	8,99	9,99	10,49
ХПВ7-ХХХ-160ПБН-250ПС			160	4,82						97,2	81,0	9,06	10,06	10,56
ХПВ7-ХХХ-170ПБН-250ПС			170	5,13						100,2	83,5	9,14	10,14	10,64
ХПВ7-ХХХ-180ПБН-250ПС			180	5,43						103,2	86,0	9,22	10,22	10,72
ХПВ7-ХХХ-190ПБН-250ПС			190	5,73						106,2	88,5	9,30	10,30	10,80
ХПВ7-ХХХ-200ПБН-250ПС			200	6,03						109,2	91,0	9,36	10,36	11,86
ХПВ7-ХХХ-210ПБН-250ПС			210	6,33						112,2	93,5	9,44	10,44	10,94
ХПВ7-ХХХ-220ПБН-250ПС			220	6,63						115,2	96,0	9,52	10,52	11,02
ХПВ7-ХХХ-230ПБН-250ПС			230	6,93						118,2	98,5	9,59	10,59	11,09
ХПВ7-ХХХ-240ПБН-250ПС			240	7,24						121,2	101,0	9,67	10,67	11,17

Инв.№ подл. | Подпись и дата | Взам.инв.№

Марка комплексной плиты	Утеплитель	Объемный вес утеплителя кг/м³	Толщина утеплителя, мм	Расход материалов: Утеплитель, м³	Подгрунтовка: Рубероид или изол, м²	Подгрунтовка: Битум, кг	Стяжка из цементно-песчаного раствора, м³	Гидроизоляция: Рубероид, м²	Гидроизоляция: Битум, кг	Равномерно распределенная нагрузка без учета веса несущей плиты, кгс/м²: Расчетная	Равномерно распределенная нагрузка без учета веса несущей плиты, кгс/м²: Нормативная	Масса комплексной железобетонной плиты, т: Типоразмер 3	Типоразмер 4	Типоразмер 5
ХПВТ-ХХХ-60ПБН-300ПС	Перлито-битумный (плитный со стяжкой)	300	60	1,81	31,8	—	0,43	30,1	30,1	70,8	59,0	8,40	9,40	9,90
ХПВТ-ХХХ-70ПБН-300ПС			70	2,11						74,4	62,0	8,49	9,49	9,99
ХПВТ-ХХХ-80ПБН-300ПС			80	2,41						78,0	65,0	8,58	9,58	10,08
ХПВТ-ХХХ-90ПБН-300ПС			90	2,71						81,6	68,0	8,67	9,67	10,17
ХПВТ-ХХХ-100ПБН-300ПС			100	3,02						85,2	71,0	8,76	9,76	10,26
ХПВТ-ХХХ-110ПБН-300ПС			110	3,32						88,8	74,0	8,85	9,85	10,35
ХПВТ-ХХХ-120ПБН-300ПС			120	3,62						92,4	77,0	8,94	9,94	10,44
ХПВТ-ХХХ-130ПБН-300ПС			130	3,92						96,0	80,0	9,03	10,03	10,53
ХПВТ-ХХХ-140ПБН-300ПС			140	4,22						99,6	83,0	9,12	10,12	10,62
ХПВТ-ХХХ-150ПБН-300ПС			150	4,52						103,2	86,0	9,21	10,21	10,71
ХПВТ-ХХХ-160ПБН-300ПС			160	4,82						106,8	89,0	9,30	10,30	10,80
ХПВТ-ХХХ-170ПБН-300ПС			170	5,13						110,4	92,0	9,40	10,40	10,90
ХПВТ-ХХХ-180ПБН-300ПС			180	5,43						114,0	95,0	9,49	10,49	10,99
ХПВТ-ХХХ-190ПБН-300ПС			190	5,73						117,6	98,0	9,58	10,58	11,08
ХПВТ-ХХХ-200ПБН-300ПС			200	6,03						121,2	101,0	9,67	10,67	11,12
ХПВТ-ХХХ-210ПБН-300ПС			210	6,33						124,8	104,0	9,76	10,76	11,26
ХПВТ-ХХХ-220ПБН-300ПС			220	6,63						128,4	107,0	9,85	10,85	11,35
ХПВТ-ХХХ-230ПБН-300ПС			230	6,93						132,0	110,0	9,94	10,94	11,44
ХПВТ-ХХХ-240ПБН-300ПС			240	7,24						135,6	113,0	10,03	11,03	11,53

Марка комплексной плиты	Утеплитель	Объемный вес утеплит. кг/м³	Толщина утеплителя, мм	Расход материалов: Утеплитель, м³	Пароизоляция: Рубероид или изол, м²	Пароизоляция: Битум, кг	Стяжка из цементно-песчаного раствора, м³	Гидроизоляция: Рубероид, м²	Гидроизоляция: Битум, кг	Равномерно распределенная нагрузка, без учета веса несущей плиты, кгс/м²: Расчетная	Нормативная	Масса комплексной железобетонной плиты, т: Типоразмер 3	4	5
ХПВ7 – ХХХ – 60 ПБН-350 ПС	Перлитобитум (плитный со стяжкой)	350	60	1,81	31,8	—	0,43	30,1	30,1	74,4	62,0	8,49	9,49	9,99
ХПВ7 – ХХХ – 70 ПБН-350 ПС			70	2,11						78,6	65,5	8,60	9,60	10,10
ХПВ7 – ХХХ – 80 ПБН-350 ПС			80	2,41						82,8	69,0	8,70	9,70	10,20
ХПВ7 – ХХХ – 90 ПБН-350 ПС			90	2,71						87,0	72,5	8,80	9,80	10,30
ХПВ7 – ХХХ – 100 ПБН-350 ПС			100	3,02						91,2	76,0	8,91	9,91	10,41
ХПВ7 – ХХХ – 110 ПБН-350 ПС			110	3,32						95,4	79,5	9,02	10,02	10,52
ХПВ7 – ХХХ – 120 ПБН-350 ПС			120	3,62						99,6	83,0	9,12	10,12	10,62
ХПВ7 – ХХХ – 130 ПБН-350 ПС			130	3,92						103,8	86,5	9,23	10,23	10,73
ХПВ7 – ХХХ – 140 ПБН-350 ПС			140	4,22						108,0	90,0	9,34	10,34	10,84
ХПВ7 – ХХХ – 150 ПБН-350 ПС			150	4,52						112,2	95,5	9,44	10,44	10,54
ХПВ7 – ХХХ – 160 ПБН-350 ПС			160	4,82						116,4	97,0	9,54	10,54	11,04
ХПВ7 – ХХХ – 170 ПБН-350 ПС			170	5,13						120,6	100,5	9,65	10,65	11,15
ХПВ7 – ХХХ – 180 ПБН-350 ПС			180	5,43						124,6	104,0	9,76	10,76	11,26
ХПВ7 – ХХХ – 190 ПБН-350 ПС			190	5,73						129,0	107,5	9,86	10,86	11,36
ХПВ7 – ХХХ – 200 ПБН-350 ПС			200	6,03						133,2	111,0	9,96	10,96	11,46
ХПВ7 – ХХХ – 210 ПБН-350 ПС			210	6,33						137,4	114,5	10,07	11,07	11,57
ХПВ7 – ХХХ – 220 ПБН-350 ПС			220	6,63						141,6	118,0	10,18	11,18	11,68
ХПВ7 – ХХХ – 230 ПБН-350 ПС			230	6,93						145,8	121,5	10,28	11,28	11,78
ХПВ7 – ХХХ – 240 ПБН-350 ПС			240	7,24						150,0	125,0	10,39	11,39	11,89

Инв. № подл. | Подпись и дата | Взам. инв. №

Марка комплексной плиты	Утеплитель	Объемный вес утеплит. кг/м³	Толщина утеплителя, мм	Расход материалов: Утеплитель, м³	Пароизоляция: Рубероид или изол, м²	Пароизоляция: Битум, кг	Стяжка из цементно-песчаного раствора, м³	Гидроизоляция: Рубероид, м²	Гидроизоляция: Битум, кг	Рабочая распределенная нагрузка без учета веса несущей плиты кгс/м² Расчетная	Рабочая распределенная нагрузка без учета веса несущей плиты кгс/м² Нормативная	Масса комплексной железобетонной плиты, т Типоразмер 3	4	5
ХПВТ-ХХХ-60ПБН-400ПС	Перлитобитумные плиты со стяжкой	400	60	1,81	31,8	—	0,43	30,1	30,1	78,0	65,0	8,58	9,58	10,08
ХПВТ-ХХХ-70ПБН-400ПС			70	2,11						82,8	69,0	8,70	9,70	10,20
ХПВТ-ХХХ-80ПБН-400ПС			80	2,41						87,6	73,0	8,82	9,82	10,32
ХПВТ-ХХХ-90ПБН-400ПС			90	2,71						92,4	77,0	8,94	9,94	10,44
ХПВТ-ХХХ-100ПБН-400ПС			100	3,02						97,2	81,0	9,06	10,06	10,58
ХПВТ-ХХХ-110ПБН-400ПС			110	3,32						102,0	85,0	9,18	10,18	10,68
ХПВТ-ХХХ-120ПБН-400ПС			120	3,62						106,8	89,0	9,30	10,30	10,80
ХПВТ-ХХХ-130ПБН-400ПС			130	3,92						111,6	93,0	9,43	10,43	10,93
ХПВТ-ХХХ-140ПБН-400ПС			140	4,22						116,4	97,0	9,54	10,54	11,04
ХПВТ-ХХХ-150ПБН-400ПС			150	4,52						121,2	101,0	9,66	10,66	11,16
ХПВТ-ХХХ-160ПБН-400ПС			160	4,82						126,0	105,0	9,78	10,78	11,28
ХПВТ-ХХХ-170ПБН-400ПС			170	5,13						130,8	109,0	9,91	10,91	11,41
ХПВТ-ХХХ-180ПБН-400ПС			180	5,43						135,6	113,0	10,03	11,03	11,53
ХПВТ-ХХХ-190ПБН-400ПС			190	5,73						140,4	117,0	10,15	11,15	11,65
ХПВТ-ХХХ-200ПБН-400ПС			200	6,03						145,2	121,0	10,27	11,27	11,77
ХПВТ-ХХХ-210ПБН-400ПС			210	6,33						150,0	125,0	10,39	11,39	11,89
ХПВТ-ХХХ-220ПБН-400ПС			220	6,63						154,8	129,0	10,51	11,51	12,01
ХПВТ-ХХХ-230ПБН-400ПС			230	6,93						159,6	133,0	10,63	11,63	12,13
ХПВТ-ХХХ-240ПБН-400ПС			240	7,24						164,4	137,0	10,75	11,75	12,25

Марка комплексной плиты	Утеплитель	Объемный вес утеплителя кг/м³	Толщина утеплителя, мм	Расход материалов: Утеплитель, м³	Пароизоляция: Рубероид или изол, м²	Пароизоляция: Битум, кг	Стяжка из цементно-песчаного раствора, м³	Гидроизоляция: Рубероид, м²	Гидроизоляция: Битум, кг	Равномерно распределенная нагрузка без учета веса несущей плиты, кгс/м²: Расчетная	Равномерно распределенная нагрузка без учета веса несущей плиты, кгс/м²: Нормативная	Масса комплексной железобетонной плиты, т: Типоразмер 3	Типоразмер 4	Типоразмер 5
ХПВТ-ХХХ-60ПБН-300П	Перлитобитумные плиты	300	60	1,81	31,8	63,6	—	30,1	60,2	40,8	34,0	7,63	8,63	9,13
ХПВТ-ХХХ-70ПБН-300П			70	2,11						44,4	37,0	7,72	8,72	9,22
ХПВТ-ХХХ-80ПБН-300П			80	2,41						48,0	40,0	7,80	8,80	9,30
ХПВТ-ХХХ-90ПБН-300П			90	2,71						51,6	43,0	7,50	8,90	9,40
ХПВТ-ХХХ-100ПБН-300П			100	3,02						55,2	46,0	7,99	8,99	9,49
ХПВТ-ХХХ-110ПБН-300П			110	3,32						58,8	49,0	8,08	9,08	9,58
ХПВТ-ХХХ-120ПБН-300П			120	3,62						62,4	52,0	8,17	9,17	9,67
ХПВТ-ХХХ-130ПБН-300П			130	3,92						66,0	55,0	8,26	9,26	9,76
ХПВТ-ХХХ-140ПБН-300П			140	4,22						69,6	58,0	8,35	9,35	9,85
ХПВТ-ХХХ-150ПБН-300П			150	4,52						73,2	61,0	8,44	9,44	9,94
ХПВТ-ХХХ-160ПБН-300П			160	4,82						76,8	64,0	8,53	9,53	10,05
ХПВТ-ХХХ-170ПБН-300П			170	5,13						80,4	67,0	8,62	9,62	10,12
ХПВТ-ХХХ-180ПБН-300П			180	5,43						84,0	70,0	8,71	9,71	10,21
ХПВТ-ХХХ-190ПБН-300П			190	5,73						87,6	73,0	8,80	9,80	10,30
ХПВТ-ХХХ-200ПБН-300П			200	6,03						91,2	76,0	8,89	9,89	10,39
ХПВТ-ХХХ-210ПБН-300П			210	6,33						94,8	79,0	8,98	9,98	10,48
ХПВТ-ХХХ-220ПБН-300П			220	6,63						98,4	82,0	9,07	10,07	10,57
ХПВТ-ХХХ-230ПБН-300П			230	6,93						102,0	85,0	9,16	10,16	10,68
ХПВТ-ХХХ-240ПБН-300П			240	7,24						105,6	88,0	9,26	10,26	10,76

Инв.№ подл. | Подпись и дата | Взам.инв.№

Марка комплексной плиты	Утеплитель	Объемный вес утеплит. кг/м³	Толщина утеплителя, мм	Расход материалов: Утеплитель, м³	Пароизоляция: Рубероид или изол, м²	Пароизоляция: Битум, кг	Стяжка из цементно-песчаного раствора, м³	Гидроизоляция: Рубероид, м²	Гидроизоляция: Битум, кг	Равномерно распределенная нагрузка без учета веса несущей плиты, кг/м²: Расчетная	Равномерно распределенная нагрузка без учета веса несущей плиты, кг/м²: Нормативная	Масса комплексной железобетонной плиты, т: Типоразмер 3	Типоразмер 4	Типоразмер 5
ХПВТ-ХХХ-60ПБН-350П	Перлито-битум (плитный)	350	60	1,81	31,8	63,6	—	30,1	60,2	44,4	37,0	7,72	8,72	9,32
ХПВТ-ХХХ-70ПБН-350П			70	2,11						48,6	40,5	7,82	8,82	9,32
ХПВТ-ХХХ-80ПБН-350П			80	2,41						52,8	44,0	7,93	8,93	9,43
ХПВТ-ХХХ-90ПБН-350П			90	2,71						57,0	47,5	8,03	9,03	9,53
ХПВТ-ХХХ-100ПБН-350П			100	3,02						61,2	51,5	8,13	9,13	9,63
ХПВТ-ХХХ-110ПБН-350П			110	3,32						65,4	54,5	8,23	9,23	9,73
ХПВТ-ХХХ-120ПБН-350П			120	3,62						69,6	58,5	8,35	9,33	9,85
ХПВТ-ХХХ-130ПБН-350П			130	3,92						73,8	61,5	8,46	9,46	9,96
ХПВТ-ХХХ-140ПБН-350П			140	4,22						78,0	65,0	8,58	9,56	10,06
ХПВТ-ХХХ-150ПБН-350П			150	4,52						82,2	68,5	8,67	9,67	10,17
ХПВТ-ХХХ-160ПБН-350П			160	4,82						86,4	72,0	8,77	9,77	10,27
ХПВТ-ХХХ-170ПБН-350П			170	5,13						90,6	75,5	8,88	9,88	10,38
ХПВТ-ХХХ-180ПБН-350П			180	5,43						94,8	79,0	8,98	9,98	10,48
ХПВТ-ХХХ-190ПБН-350П			190	5,73						99,0	82,5	9,09	10,09	10,59
ХПВТ-ХХХ-200ПБН-350П			200	6,03						103,2	86,0	9,19	10,19	10,69
ХПВТ-ХХХ-210ПБН-350П			210	6,33						107,4	89,5	9,30	10,30	10,80
ХПВТ-ХХХ-220ПБН-350П			200	6,03						111,6	93,0	9,40	10,40	10,90
ХПВТ-ХХХ-230ПБН-350П			230	6,93						115,8	96,5	9,50	10,50	11,00
ХПВТ-ХХХ-230ПБН-350П			240	7,24						120,0	100,0	9,61	10,61	11,11

Марка комплексной плиты	Утеплитель	Объемный вес утеплителя, кг/м³	Толщина утеплителя, мм	Расход материалов: Утеплитель, м³	Пароизоляция: Рубероид или изол, м²	Пароизоляция: Битум, кг	Стяжка из цементно-песчаного раствора, м³	Гидроизоляция: Рубероид, м²	Гидроизоляция: Битум, кг	Равномерно распределенная нагрузка без учета веса несущей плиты, кгс/м² — Расчетная	Равномерно распределенная нагрузка без учета веса несущей плиты, кгс/м² — Нормативная	Масса комплектной железобетонной плиты, т — Типоразмер 3	Масса комплектной железобетонной плиты, т — Типоразмер 4	Масса комплектной железобетонной плиты, т — Типоразмер 5
ХПВТ-ХХХ-60ПБН-400П	Перлито-битум (плитный)	400	60	1,81	31,8	63,6	—	30,1	60,2	48,0	40,0	7,80	8,80	9,30
ХПВТ-ХХХ-70ПБН-400П			70	2,11						52,8	44,0	7,93	8,93	9,43
ХПВТ-ХХХ-80ПБН-400П			80	2,41						57,6	48,0	8,05	9,05	9,55
ХПВТ-ХХХ-90ПБН-400П			90	2,71						62,4	52,0	8,17	9,17	9,67
ХПВТ-ХХХ-100ПБН-400П			100	3,02						67,2	56,0	8,29	9,29	9,79
ХПВТ-ХХХ-110ПБН-400П			110	3,32						72,0	60,0	8,41	9,41	9,91
ХПВТ-ХХХ-120ПБН-400П			120	3,62						76,8	64,0	8,53	9,53	10,03
ХПВТ-ХХХ-130ПБН-400П			130	3,92						81,6	68,0	8,65	9,65	10,15
ХПВТ-ХХХ-140ПБН-400П			140	4,22						86,4	72,0	8,77	9,77	10,27
ХПВТ-ХХХ-150ПБН-400П			150	4,52						91,2	76,0	8,89	9,85	10,39
ХПВТ-ХХХ-160ПБН-400П			160	4,82						96,0	80,0	9,01	10,01	10,51
ХПВТ-ХХХ-170ПБН-400П			170	5,13						100,8	84,0	9,13	10,13	10,63
ХПВТ-ХХХ-180ПБН-400П			180	5,43						105,6	88,0	9,26	10,25	10,76
ХПВТ-ХХХ-190ПБН-400П			190	5,73						110,4	92,0	9,38	10,38	10,88
ХПВТ-ХХХ-200ПБН-400П			200	6,03						115,2	96,0	9,50	10,50	11,00
ХПВТ-ХХХ-210ПБН-400П			210	6,33						120,0	100,0	9,62	10,62	11,12
ХПВТ-ХХХ-220ПБН-400П			220	6,63						124,8	104,0	9,74	10,74	11,24
ХПВТ-ХХХ-230ПБН-400П			230	6,93						129,6	108,0	9,86	10,86	11,36
ХПВТ-ХХХ-240ПБН-400П			240	7,24						134,4	112,0	9,98	10,98	11,48

Инв.№ подл. | Подпись и дата | Взам. инв.№

Марка комплексной плиты	Утеплитель	Объемный вес утеплит. кг/м³	Толщина утеплителя, мм	Расход материалов: Утеплитель, м³	Пароизоляция: Рубероид или изол. м²	Пароизоляция: Битум, кг	Стяжка из цементно-песчаного раствора, м³	Гидроизоляция: Рубероид, м²	Гидроизоляция: Битум, кг	Равномерно распределенная нагрузка без учета веса несущей плиты, кгс/м²: Расчетная	Равномерно распределенная нагрузка без учета веса несущей плиты, кгс/м²: Нормативная	Массу комплексной железобетонной плиты, т: Типоразмер 3	Типоразмер 4	Типоразмер 5
ХПВ7-ХХХ-60ФН-300П	Фибролит (плитный)	300	60	1,81	31,8	—	0,43	30,1	30,1	70,8	59,0	8,40	9,40	9,90
ХПВ7-ХХХ-70ФН-300П			70	2,11						74,4	62,0	8,49	9,49	9,99
ХПВ7-ХХХ-80ФН-300П			80	2,41						78,0	65,0	8,58	9,58	10,08
ХПВ7-ХХХ-90ФН-300П			90	2,71						81,8	68,0	8,67	9,67	10,17
ХПВ7-ХХХ-100ФН-300П			100	3,02						85,2	71,0	8,76	9,76	10,26
ХПВ7-ХХХ-110ФН-300П			110	3,32						88,8	74,0	8,85	9,85	10,35
ХПВ7-ХХХ-120ФН-300П			120	3,62						92,4	77,0	8,94	9,94	10,44
ХПВ7-ХХХ-130ФН-300П			130	3,92						96,0	80,0	9,03	10,03	10,53
ХПВ7-ХХХ-140ФН-300П			140	4,22						99,6	83,0	9,12	10,12	10,62
ХПВ7-ХХХ-150ФН-300П			150	4,52						103,2	86,0	9,21	10,21	10,71
ХПВ7-ХХХ-160ФН-300П			160	4,82						106,8	89,0	9,30	10,30	10,80
ХПВ7-ХХХ-170ФН-300П			170	5,13						110,4	92,0	9,40	10,40	10,90
ХПВ7-ХХХ-180ФН-300П			180	5,43						114,0	95,0	9,49	10,49	10,99
ХПВ7-ХХХ-190ФН-300П			190	5,73						117,6	98,0	9,58	10,58	11,08
ХПВ7-ХХХ-200ФН-300П			200	6,03						121,2	101,0	9,67	10,67	11,17
ХПВ7-ХХХ-210ФН-300П			210	6,33						124,8	104,0	9,76	10,76	11,26
ХПВ7-ХХХ-220ФН-300П			220	6,63						128,4	107,0	9,85	10,85	11,35
ХПВ7-ХХХ-230ФН-300П			230	6,93						132,0	110,0	9,94	10,94	11,44
ХПВ7-ХХХ-240ФН-300П			240	7,24						135,6	113,0	10,03	11,03	11,53

Марка комплексной плиты	Утеплитель	Объемный вес утеплит. кг/м³	Толщина утеплителя, мм	Расход материалов: Утеплитель, м³	Пароизоляция: Рубероид или изол, м²	Пароизоляция: Битум, кг	Стяжка из цементно-песчаного раствора, м³	Гидроизоляция: Рубероид, м²	Гидроизоляция: Битум, кг	Равномерно распределенная нагрузка без учета веса несущей плиты, кгс/м²: Расчетная	Равномерно распределенная нагрузка без учета веса несущей плиты, кгс/м²: Нормативная	Масса комплексной железобетонной плиты, т: Типоразмер 3	Типоразмер 4	Типоразмер 5
ХПВТ-ХХХ-60ФН-400П	Фибролит (плиты)	400	60	1,81	31,8	–	0,43	30,1	30,1	78,0	65,0	8,58	9,58	10,88
ХПВТ-ХХХ-70ФН-400П			70	2,11						82,8	69,0	8,70	9,70	10,20
ХПВТ-ХХХ-80ФН-400П			80	2,41						87,6	73,0	8,82	9,82	10,32
ХПВТ-ХХХ-90ФН-400П			90	2,71						92,4	77,0	8,94	9,94	10,44
ХПВТ-ХХХ-100ФН-400П			100	3,02						97,2	81,0	9,08	10,08	10,56
ХПВТ-ХХХ-110ФН-400П			110	3,32						102,0	85,0	9,18	10,18	10,68
ХПВТ-ХХХ-120ФН-400П			120	3,62						106,8	89,0	9,30	10,30	10,80
ХПВТ-ХХХ-130ФН-400П			130	3,92						111,6	93,0	9,43	10,43	10,93
ХПВТ-ХХХ-140ФН-400П			140	4,22						116,4	97,0	9,54	10,54	11,04
ХПВТ-ХХХ-150ФН-400П			150	4,52						121,2	101,0	9,66	10,66	11,18
ХПВТ-ХХХ-160ФН-400П			160	4,82						126,0	105,0	9,78	10,78	11,28
ХПВТ-ХХХ-170ФН-400П			170	3,13						130,8	109,0	9,94	10,94	11,41
ХПВТ-ХХХ-180ФН-400П			180	5,43						135,6	113,0	10,03	11,03	11,53
ХПВТ-ХХХ-190ФН-400П			190	5,73						140,4	117,0	10,15	11,15	11,65
ХПВТ-ХХХ-200ФН-400П			200	6,03						145,2	121,0	10,27	11,27	11,77
ХПВТ-ХХХ-210ФН-400П			210	6,33						150,0	125,0	10,39	11,39	11,89
ХПВТ-ХХХ-220ФН-400П			220	6,63						154,8	129,0	10,51	11,51	12,01
ХПВТ-ХХХ-230ФН-400П			230	6,93						159,6	133,0	10,63	11,63	12,13
ХПВТ-ХХХ-240ФН-400П			240	7,24						164,4	137,0	10,75	11,75	12,25

Инв.№ подл. | Подпись и дата | Взам.инв.№ | Инв.№ дубл. | Подпись и дата

Марка комплексной плиты	Утеплитель	Объемный вес утеплит. кг/м³	Толщина утеплителя, мм	Расход материалов: Утеплитель, м³	Пароизоляция: Рубероид или изол, м²	Пароизоляция: Битум, кг	Стяжка из цементно-песчаного раствора, м³	Гидроизоляция: Рубероид, м²	Гидроизоляция: Битум, кг	Равномерно распределенная нагрузка без учета веса несущей плиты, кгс/м²: Расчетная	Нормативная	Масса комплексной железобетонной плиты, т: Типоразмер 3	4	5
ХПВ7-ХХХ-50ФПН-75П	Фенольный пенопласт (плитный)	75	50	1,50	31,8	—	0,43	30,1	80,2	53,7	44,75	7,97	8,97	9,47
ХПВ7-ХХХ-60ФПН-75П			60	1,81						54,6	45,50	7,99	8,99	9,49
ХПВ7-ХХХ-70ФПН-75П			70	2,11						55,5	46,25	8,02	9,02	9,52
ХПВ7-ХХХ-80ФПН-75П			80	2,41						56,4	47,00	8,04	9,04	9,54
ХПВ7-ХХХ-90ФПН-75П			90	2,71						57,3	47,75	8,06	9,06	9,56
ХПВ7-ХХХ-100ФПН-75П			100	3,02						58,3	48,50	8,08	9,08	9,58
ХПВ7-ХХХ-110ФПН-75П			110	3,32						59,1	49,25	8,10	9,10	9,60
ХПВ7-ХХХ-120ФПН-75П			120	3,62						60,0	50,00	8,13	9,13	9,63
ХПВ7-ХХХ-130ФПН-75П			130	3,92						60,9	50,75	8,15	9,15	9,65
ХПВ7-ХХХ-140ФПН-75П			140	4,22						61,8	51,50	8,17	9,17	9,67
ХПВ7-ХХХ-150ФПН-75П			150	4,52						62,7	52,20	8,20	9,20	9,70

Марка комплексной плиты	Утеплитель	Объемный вес утеплит. кг/м³	Толщина утеплителя, мм	Расход материалов: Утеплитель, м³	Пароизоляция: Рубероид или изол, м²	Пароизоляция: Битум, кг	Стяжка из цементно-песчаного раствора, м³	Гидроизоляция: Рубероид, м²	Гидроизоляция: Битум, кг	Равномерно распределенная нагрузка без учета веса несущей плиты, кгс/м²: Расчетная	Нормативная	Масса комплексной железобетонной плиты, т, типоразмер: 3	4	5
ХПВ7-ХХХ-50 ФПН-100П	Фенольный пенопласт (плитный)	100	50	1,50	31,8	63,6	—	30,1	60,2	25,2	21,0	7,23	8,23	8,73
ХПВ7-ХХХ-60 ФПН-100П			60	1,81						26,4	22,0	7,27	8,27	8,77
ХПВ7-ХХХ-70 ФПН-100П			70	2,11						27,6	23,0	7,30	8,30	8,80
ХПВ7-ХХХ-80 ФПН-100П			80	2,41						28,8	24,0	7,33	8,33	8,83
ХПВ7-ХХХ-90 ФПН-100П			90	2,71						30,0	25,0	7,36	8,36	8,86
ХПВ7-ХХХ-100 ФПН-100П			100	3,02						31,2	26,0	7,39	8,39	8,89
ХПВ7-ХХХ-110 ФПН-100П			110	3,32						32,4	27,0	7,42	8,42	8,92
ХПВ7-ХХХ-120 ФПН-100П			120	3,62						33,6	28,0	7,45	8,45	8,95
ХПВ7-ХХХ-130 ФПН-100П			130	3,92						34,8	29,0	7,48	8,48	8,98
ХПВ7-ХХХ-140 ФПН-100П			140	4,22						36,0	30,0	7,50	8,50	9,00
ХПВ7-ХХХ-150 ФПН-100П			150	4,52						37,2	31,0	7,54	8,54	9,04
ХПВ7-ХХХ-50 ППН-40П	Пенополистирол ПСБ (плитный)	40	50	1,50	31,8	63,6	—	30,1	60,2	21,6	18,0	7,14	8,14	8,64
ХПВ7-ХХХ-60 ППН-40П			60	1,81						22,08	18,4	7,16	8,16	8,66
ХПВ7-ХХХ-70 ППН-40П			70	2,11						22,56	18,8	7,17	8,17	8,67
ХПВ7-ХХХ-80 ППН-40П			80	2,41						23,04	19,2	7,18	8,18	8,68
ХПВ7-ХХХ-90 ППН-40П			90	2,71						23,52	19,6	7,19	8,19	8,69

Инв. № подл. | Подпись и дата | Взам. инв. №

Марка комплексной плиты	Утеплитель	Объемн. вес утеплит. кг/м³	Толщина утеплит. мм	Расход материалов: Утеплитель, м³	Пароизоляция: Рубероид или изол., м²	Пароизоляция: Битум, кг	Стяжка из цементно-песчаного раствора, м³	Гидроизоляция: Рубероид, м²	Гидроизоляция: Битум, кг	Равномерно распределенная нагрузка без учета веса несущей плиты, кгс/м²: Расчетная	Нормативная	Масса комплексной железобетонной плиты, т, Типоразмер 3	4	5
ХПВ7-ХХХ-60ПФН-200П	Плиты перлитофосфогелевые или минераловатные плиты повышенной жесткости	200	60	1,81	31,8	63,6	—	30,1	60,2	33,6	28,0	7,45	8,45	8,95
ХПВ7-ХХХ-70ПФН-200П			70	2,11						36,0	30,0	7,50	8,50	9,00
ХПВ7-ХХХ-80ПФН-200П			80	2,41						38,4	32,0	7,57	8,57	9,07
ХПВ7-ХХХ-90ПФН-200П			90	2,71						40,8	34,0	7,63	8,63	9,13
ХПВ7-ХХХ-100ПФН-200П			100	3,02						43,2	36,0	7,69	8,69	9,19
ХПВ7-ХХХ-110ПФН-200П			110	3,32						45,6	38,0	7,75	8,75	9,25
ХПВ7-ХХХ-120ПФН-200П			120	3,62						48,0	40,0	7,80	8,80	9,30
ХПВ7-ХХХ-130ПФН-200П			130	3,92						50,4	42,0	7,87	8,87	9,37
ХПВ7-ХХХ-140ПФН-200П			140	4,22						52,8	44,0	7,93	8,93	9,43
ХПВ7-ХХХ-150ПФН-200П			150	4,52						55,2	46,0	7,99	8,99	9,49
ХПВ7-ХХХ-160ПФН-200П			160	4,82						57,6	48,0	8,05	9,05	9,55
ХПВ7-ХХХ-170ПФН-200П			170	5,13						60,0	50,0	8,11	9,11	9,61
ХПВ7-ХХХ-180ПФН-200П			180	5,43						62,4	52,0	8,17	9,17	9,67
ХПВ7-ХХХ-190ПФН-200П			190	5,73						64,8	54,0	8,23	9,23	9,73
ХПВ7-ХХХ-200ПФН-200П			200	6,03						67,2	56,0	8,29	9,29	9,79
ХПВ7-ХХХ-210ПФН-200П			210	6,33						69,6	58,0	8,35	9,35	9,85
ХПВ7-ХХХ-220ПФН-200П			220	6,63						72,0	60,0	8,41	9,41	9,91
ХПВ7-ХХХ-230ПФН-200П			230	6,93						74,4	62,0	8,47	9,47	9,97
ХПВ7-ХХХ-240ПФН-200П			240	7,24						76,8	64,0	8,53	9,53	10,03

Инв. № подл. | Подпись и дата | Взам. инв. №

Марка комплексной плиты	Утеплитель	Объемный вес утеплит. кг/м³	Толщина утеплителя, мм	Расход материалов: Утеплитель, м³	Пароизоляция: Рубероид или изол., м²	Пароизоляция: Битум, кг	Стяжка из цементно-песчаного раствора, м³	Гидроизоляция: Рубероид, м²	Гидроизоляция: Битум, кг	Равномерно распределенная нагрузка без учета веса несущей плиты, кгс/м²: Расчетная	Нормативная	Масса комплексной железобетонной плиты, т, Типоразмер: 3	4	5
ХПВ7-ХХХ-60ПФН-300П	Плиты перлитофосфогелевые	300	60	1,81	31,8	63,6	—	30,1	60,2	40,8	34,0	7,63	8,63	9,13
ХПВ7-ХХХ-70ПФН-300П			70	2,11						44,4	37,0	7,72	8,72	9,22
ХПВ7-ХХХ-80ПФН-300П			80	2,41						48,0	40,0	7,80	8,80	9,30
ХПВ7-ХХХ-90ПФН-300П			90	2,71						51,6	43,0	7,90	8,90	9,40
ХПВ7-ХХХ-100ПФН-300П			100	3,02						55,2	46,0	7,99	8,99	9,49
ХПВ7-ХХХ-110ПФН-300П			110	3,32						58,8	49,0	8,08	9,08	9,58
ХПВ7-ХХХ-120ПФН-300П			120	3,62						62,4	52,0	8,17	9,17	9,67
ХПВ7-ХХХ-130ПФН-300П			130	3,92						66,0	55,0	8,26	9,26	9,76
ХПВ7-ХХХ-140ПФН-300П			140	4,22						69,6	58,0	8,35	9,35	9,85
ХПВ7-ХХХ-150ПФН-300П			150	4,52						73,2	61,0	8,44	9,44	9,94
ХПВ7-ХХХ-160ПФН-300П			160	4,82						76,8	64,0	8,53	9,53	10,03
ХПВ7-ХХХ-170ПФН-300П			170	5,13						80,4	67,0	8,62	9,62	10,12
ХПВ7-ХХХ-180ПФН-300П			180	5,43						84,0	70,0	8,71	9,71	10,21
ХПВ7-ХХХ-190ПФН-300П			190	5,73						87,6	73,0	8,80	9,80	10,30
ХПВ7-ХХХ-200ПФН-300П			200	6,03						91,2	76,0	8,89	9,89	10,39
ХПВ7-ХХХ-210ПФН-300П			210	6,33						94,8	79,0	8,98	9,98	10,48
ХПВ7-ХХХ-220ПФН-300П			220	6,63						98,4	82,0	9,07	10,07	10,57
ХПВ7-ХХХ-230ПФН-300П			230	6,93						102,0	85,0	9,16	10,16	10,66
ХПВ7-ХХХ-240ПФН-300П			240	7,24						105,6	88,0	9,26	10,26	10,76

Инв. № подл. | Подпись и дата | Взам. инв. №

18147-03 79

Марка комплексной плиты	Утеплитель	Объемный вес утеплит. кг/м³	Толщина утеплителя, мм	Расход материалов: Утеплитель, м³	Пароизоляция: рубероид или изол, м²	Пароизоляция: битум, кг	Стяжка из цементно-песчаного раствора, м³	Гидроизоляция: рубероид, м²	Гидроизоляция: битум, кг	Равномерно распределенная нагрузка без учета веса несущей плиты, кг/м²: Расчетная	Равномерно распределенная нагрузка без учета веса несущей плиты, кг/м²: Нормативная	Масса комплексной железобетонной плиты, т: Типоразмер 3	4	5
ХПВ7-ХХХ-60ГКН-400	Керамзитобетон или шунгизитобетон сухой	400	60	1,76	31,8	—	0,71	30,1	60,2	99,6	83,0	9,06	10,06	10,56
ХПВ7-ХХХ-70ГКН-400			70	2,05			0,70			104,4	87,0	9,16	10,16	10,66
ХПВ7-ХХХ-80ГКН-400			80	2,34			0,70			109,2	91,0	9,28	10,28	10,78
ХПВ7-ХХХ-90ГКН-400			90	2,61			0,69			114,0	95,0	9,37	10,37	10,87
ХПВ7-ХХХ-100ГКН-400			100	2,89			0,69			118,8	99,0	9,48	10,48	11,00
ХПВ7-ХХХ-110ГКН-400			110	3,17			0,68			123,6	103,0	9,58	10,58	11,08
ХПВ7-ХХХ-120ГКН-400			120	3,44			0,68			128,4	107,0	9,68	10,68	11,18
ХПВ7-ХХХ-130ГКН-400			130	3,72			0,67			133,2	111,0	9,78	10,78	11,28
ХПВ7-ХХХ-140ГКН-400			140	3,98			0,67			138,0	115,0	9,88	10,88	11,38
ХПВ7-ХХХ-150ГКН-400			150	4,25			0,66			142,8	119,0	9,97	10,97	11,47
ХПВ7-ХХХ-160ГКН-400			160	4,52			0,65			147,6	123,0	10,06	11,06	11,56
ХПВ7-ХХХ-170ГКН-400			170	4,78			0,64			152,4	127,0	10,15	11,15	11,65
ХПВ7-ХХХ-180ГКН-400			180	5,03			0,64			157,2	131,0	10,25	11,25	11,75
ХПВ7-ХХХ-190ГКН-400			190	5,29			0,63			162,0	135,0	10,33	11,33	11,83
ХПВ7-ХХХ-200ГКН-400			200	5,55			0,63			166,8	139,0	10,44	11,44	11,94
ХПВ7-ХХХ-210ГКН-400			210	5,80			0,62			171,6	143,0	10,52	11,52	12,02
ХПВ7-ХХХ-220ГКН-400			220	6,05			0,61			176,4	147,0	10,60	11,60	12,10
ХПВ7-ХХХ-230ГКН-400			230	6,30			0,61			181,2	151,0	10,70	11,70	12,20
ХПВ7-ХХХ-240ГКН-400			240	6,54			0,60			186,0	155,0	10,78	11,78	12,28

Марка комплексной плиты	Утеплитель	Объемный вес утеплителя, кг/м³	Толщина утеплителя, мм	Расход материалов: Утеплитель, м³	Пароизоляция: Рубероид или изол, м²	Пароизоляция: Битум, кг	Стяжка из цементно-песчаного раствора, м³	Гидроизоляция: Рубероид, м²	Гидроизоляция: Битум, кг	Равномерно распределенная нагрузка без учета веса плиты, кгс/м²: Расчетная	Равномерно распределенная нагрузка без учета веса плиты, кгс/м²: Нормативная	Масса комплексной железобетонной плиты, т, типоразмер: 3	4	5
ХЛВ7-ХХХ-60ГКН-500	Керамзитовый или шунгизитовый гравий	500	60	1,76	31,8	—	0,71	30,1	50,2	106,8	89,0	9,24	10,24	10,74
ХЛВ7-ХХХ-70ГКН-500			70	2,05			0,70			112,8	94,0	9,37	10,37	10,87
ХЛВ7-ХХХ-80ГКН-500			80	2,34			0,70			118,8	99,0	9,51	10,51	11,01
ХЛВ7-ХХХ-90ГКН-500			90	2,61			0,69			124,8	104,0	9,63	10,63	11,13
ХЛВ7-ХХХ-100ГКН-500			100	2,89			0,69			130,8	109,0	9,77	10,77	11,23
ХЛВ7-ХХХ-110ГКН-500			110	3,17			0,68			136,8	114,0	9,89	10,89	11,39
ХЛВ7-ХХХ-120ГКН-500			120	3,44			0,68			142,8	119,0	10,03	11,03	11,53
ХЛВ7-ХХХ-130ГКН-500			130	3,72			0,67			148,8	124,0	10,15	11,15	11,65
ХЛВ7-ХХХ-140ГКН-500			140	3,98			0,67			154,8	129,0	10,28	11,28	11,78
ХЛВ7-ХХХ-150ГКН-500			150	4,25			0,66			160,8	134,0	10,40	11,40	11,90
ХЛВ7-ХХХ-160ГКН-500			160	4,52			0,65			166,8	139,0	10,51	11,51	12,01
ХЛВ7-ХХХ-170ГКН-500			170	4,78			0,64			172,8	144,0	10,63	11,63	12,13
ХЛВ7-ХХХ-180ГКН-500			180	5,03			0,64			178,8	149,0	10,75	11,75	12,25
ХЛВ7-ХХХ-190ГКН-500			190	5,29			0,63			184,8	154,0	10,86	11,86	12,36
ХЛВ7-ХХХ-200ГКН-500			200	5,55			0,63			190,8	159,0	10,99	11,99	12,49
ХЛВ7-ХХХ-210ГКН-500			210	5,80			0,62			196,8	164,0	11,10	12,10	12,60
ХЛВ7-ХХХ-220ГКН-500			220	6,05			0,61			202,8	169,0	11,20	12,20	13,10
ХЛВ7-ХХХ-230ГКН-500			230	6,30			0,61			208,8	174,0	11,33	12,33	12,83
ХЛВ7-ХХХ-240ГКН-500			240	6,54			0,60			214,8	179,0	11,43	12,43	12,93

Инв. № подл. | Подпись и дата | Взам. инв. №

Марка комплексной плиты	Утеплитель	Объемный вес утеплит. кг/м³	Толщина утеплителя, мм	Расход материалов: Утеплитель м³ Засыпной	Утеплитель м³ Огр. бортики	Пароизоляция: Рубероид или изол, м²	Пароизоляция: Битум, кг	Стяжка из цементно-песчаного раствора, м³	Гидроизоляция: Рубероид, м²	Гидроизоляция: Битум, кг	Равномерно распределенная нагрузка без учета веса несущей плиты, кгс/м²: Расчетная	Нормативная	Масса комплексной железобетонной плиты, т, Типоразмер 3	4	5
ХПВ7-ХХХ-60ГКН-400	Керамзитовый или шунгизитовый гравий, бортики из керамзитобетона	400	60	1,76	0,16	31,8	—	0,73	30,1	60,2	99,6	83,0	9,20	10,20	10,70
ХПВ7-ХХХ-70ГКН-400			70	2,06	0,19						104,4	87,0	9,34	10,34	10,84
ХПВ7-ХХХ-80ГКН-400			80	2,35	0,22						109,2	91,0	9,47	10,47	10,97
ХПВ7-ХХХ-90ГКН-400			90	2,64	0,24						114,0	95,0	9,60	10,60	11,10
ХПВ7-ХХХ-100ГКН-400			100	2,94	0,27						118,8	99,0	9,74	10,74	11,24
ХПВ7-ХХХ-110ГКН-400			110	3,23	0,30						123,6	103,0	9,87	10,87	11,37
ХПВ7-ХХХ-120ГКН-400			120	3,52	0,32						128,4	107,0	10,00	11,00	11,50
ХПВ7-ХХХ-130ГКН-400			130	3,82	0,35						133,2	111,0	10,14	11,14	11,64
ХПВ7-ХХХ-140ГКН-400			140	4,11	0,38						138,0	115,0	10,27	11,27	11,77
ХПВ7-ХХХ-150ГКН-400			150	4,40	0,40						142,8	119,0	10,40	11,40	11,90
ХПВ7-ХХХ-160ГКН-400			160	4,70	0,43						147,6	123,0	10,54	11,54	12,04
ХПВ7-ХХХ-170ГКН-400			170	4,99	0,46						152,4	127,0	10,67	11,67	12,17
ХПВ7-ХХХ-180ГКН-400			180	5,29	0,48						157,2	131,0	10,80	11,80	12,30
ХПВ7-ХХХ-190ГКН-400			190	5,58	0,51						162,0	135,0	10,94	11,94	12,44
ХПВ7-ХХХ-200ГКН-400			200	5,88	0,54						166,8	139,0	11,07	12,07	12,57
ХПВ7-ХХХ-210ГКН-400			210	6,17	0,57						171,6	143,0	11,20	12,20	12,70
ХПВ7-ХХХ-220ГКН-400			220	6,46	0,59						176,4	147,0	11,34	12,34	12,84
ХПВ7-ХХХ-230ГКН-400			230	6,76	0,62						181,2	151,0	11,47	12,47	12,97
ХПВ7-ХХХ-240ГКН-400			240	7,05	0,65						186,0	155,0	11,61	12,61	13,11

Марка комплексной плиты	Утеплитель	Объемный вес утеплит. кг/м³	Толщина утеплителя, мм	Расход материалов: Утеплитель: Засыпной	Расход материалов: Утеплитель: Огр. бортики	Расход материалов: Пароизоляция: Рубероид или изол., м²	Расход материалов: Пароизоляция: Битум, кг	Расход материалов: Стяжка из цементно-песчаного раствора, м³	Расход материалов: Гидроизоляция: Рубероид, м²	Расход материалов: Гидроизоляция: Битум, кг	Равномерно распределенная нагрузка без учета веса несущей плиты кгс/м²: Расчетная	Равномерно распределенная нагрузка без учета веса несущей плиты кгс/м²: Нормативная	Масса комплексной железобетонной плиты, т: Типоразмер 3	Масса комплексной железобетонной плиты, т: Типоразмер 4	Масса комплексной железобетонной плиты, т: Типоразмер 5
ХПВ7 – ХХХ – 60 ГКН-500	Керамзитовый или шунгизитовый гравий, бортики из керамзитобетона	500	60	1,76	0,16	31,8	—	0,73	30,1	60,2	106,8	89,0	9,37	10,37	10,87
ХПВ7 – ХХХ – 70 ГКН-500			70	2,06	0,19						112,8	94,0	9,54	10,54	11,04
ХПВ7 – ХХХ – 80 ГКН-500			80	2,35	0,22						118,8	99,0	9,70	10,70	11,20
ХПВ7 – ХХХ – 90 ГКН-500			90	2,64	0,24						124,8	104,0	9,86	10,86	11,36
ХПВ7 – ХХХ – 100 ГКН-500			100	2,94	0,27						130,8	109,0	10,03	11,03	11,53
ХПВ7 – ХХХ – 110 ГКН-500			110	3,23	0,30						136,8	114,0	10,19	11,19	11,69
ХПВ7 – ХХХ – 120 ГКН-500			120	3,52	0,32						142,8	119,0	10,35	11,35	11,85
ХПВ7 – ХХХ – 130 ГКН-500			130	3,82	0,35						148,8	124,0	10,52	11,52	12,02
ХПВ7 – ХХХ – 140 ГКН-500			140	4,11	0,38						154,8	129,0	10,68	11,68	12,18
ХПВ7 – ХХХ – 150 ГКН-500			150	4,40	0,40						160,8	134,0	10,84	11,84	12,34
ХПВ7 – ХХХ – 160 ГКН-500			160	4,70	0,43						166,8	139,0	11,00	12,00	12,50
ХПВ7 – ХХХ – 170 ГКН-500			170	4,99	0,46						172,8	144,0	11,17	12,17	12,67
ХПВ7 – ХХХ – 180 ГКН-500			180	5,29	0,48						178,8	149,0	11,34	12,34	12,84
ХПВ7 – ХХХ – 190 ГКН-500			190	5,68	0,51						184,8	154,0	11,49	12,49	12,99
ХПВ7 – ХХХ – 200 ГКН-500			200	5,88	0,54						190,8	159,0	11,66	12,66	13,16
ХПВ7 – ХХХ – 210 ГКН-500			210	6,17	0,57						196,8	164,0	11,82	12,82	13,32
ХПВ7 – ХХХ – 220 ГКН-500			220	6,46	0,59						202,8	169,0	11,98	12,98	13,48
ХПВ7 – ХХХ – 230 ГКН-500			230	6,76	0,62						208,8	174,0	12,15	13,15	13,65
ХПВ7 – ХХХ – 240 ГКН-500			240	7,05	0,65						214,8	179,0	12,31	13,31	13,81

Инв. № подл. | Подпись и дата | Взам. инв. №

gost.e-ecolog.ru