ГОСУДАРСТВЕННЫЙ КОМИТЕТ СОВЕТА МИНИСТРОВ СССР ПО ДЕЛАМ СТРОИТЕЛЬСТВА
(ГОССТРОЙ СССР)

ТИПОВЫЕ ДЕТАЛИ ОТОПИТЕЛЬНО-ВЕНТИЛЯЦИОННЫХ УСТАНОВОК

СЕРИЯ 1.494-23

ПЫЛЕУЛОВИТЕЛЬ КОАГУЛЯЦИОННЫЙ МОКРЫЙ ТИП КМП

ВЫПУСК 8

КМП8.0-00.00.000

РАБОЧИЕ ЧЕРТЕЖИ

Инв. 13619-09
Цена: 2-10

gost.e-ecolog.ru

Госстрой СССР
Тбилисский филиал ЦИТП
Типовой проект (серия)
№1.494-23 в 8
Заказ № 16.2а..
Цена ..2..... руб.10...коп
Тираж..1000.....
Дата «5» ..XII.....1975г.

ГОСУДАРСТВЕННЫЙ КОМИТЕТ СОВЕТА МИНИСТРОВ СССР ПО ДЕЛАМ СТРОИТЕЛЬСТВА
(ГОССТРОЙ СССР)

ТИПОВЫЕ ДЕТАЛИ ОТОПИТЕЛЬНО-ВЕНТИЛЯЦИОННЫХ УСТАНОВОК

СЕРИЯ 1.494-23

ПЫЛЕУЛОВИТЕЛЬ КОАГУЛЯЦИОННЫЙ МОКРЫЙ ТИП КМП

ВЫПУСК 8

КМП8,0-00.00.000

РАБОЧИЕ ЧЕРТЕЖИ

РАЗРАБОТАНЫ
ПРОЕКТНЫМ ИНСТИТУТОМ
ЛЕНПРОМСТРОЙПРОЕКТ
СОЮЗМЕТАЛЛУРГСТРОЙНИИПРОЕКТ
ГОССТРОЯ СССР

УТВЕРЖДЕНЫ
И ВВЕДЕНЫ В ДЕЙСТВИЕ
С 1 декабря 1975 г.
ПРИКАЗ N 68
ГЛАВПРОМСТРОЙПРОЕКТА
ГОССТРОЯ СССР
ОТ 17 ноября 1975 г.

Гл. инженер института Абрамов Н.И.
Гл. сантехник института Мамкин П.П.
Гл. инженер проекта Синицына Е.Н.

Серия 1494-23 Выпуск 8

КМП п	Наименование	Обозначение	страница
1	2	3	4
1	Титульный лист		
2	Содержание альбома	КМП 8.0-00.00.000ДСА	2
3	Технические условия	КМП 8.0-00.00.000ТУ	3
4	Перечень примененных ГОСТов	КМП 8.0-00.00.000ДПГ	4
5	Ведомость специф.	КМП 8.0-00.00.000ВС	
6	Ведомость покупных изделий	КМП 8.0-00.00.000ВП	5
7	Пылеуловитель коагуляционный мокрый тип КМП. Специф.	КМП 8.0-00.00.000	6
8	Труба-коагулятор. Специф.	КМП 8.0-01.00.000	л.1
9	——— " ———	——— " ———	л.2
10	Устройство входное. Специф.	КМП 8.0-01.01.000	л.1
11	——— " ———	——— " ———	л.2
12	Труба. Специф.	КМП 8.0-01.01.100	7
13	Горловина с диффузором. Специф.	КМП 8.0-01.02.000	
14	Форсунка. Специф.	КМП 8.0-01.03.000	л.1
15	——— " ———	——— " ———	л.2
16	Труба водоподающая. Специф.	КМП 8.0-01.04.000	8
17	Коллеуловитель. Специф.	КМП 8.0-02.00.000	л.1
18	——— " ———	——— " ———	л.2
19	Корпус. Специф.	КМП 8.0-02.01.000	л.1
20	——— " ———	——— " ———	л.2
21	Фланец. Специф.	КМП 8.0-02.02.000	9
22	Улитка. Специф.	КМП 8.0-02.03.000	
23	Коллектор. Специф.	КМП 8.0-02.04.000	10
24	Отвод. Специф.	КМП 8.0-03.00.000	
25	Фланец. Специф.	КМП 8.0-03.01.000	
26	Пылеуловитель. Коагуляционный мокрый тип КМП	КМП 8.0-00.00.000СБ	11
27	Труба-коагулятор	КМП 8.0-01.00.000СБ	12
28	Устройство входное	КМП 8.0-01.01.000СБ	
29	Труба	КМП 8.0-01.01.100СБ	13
30	Труба	КМП 8.0-01.01.101	
31	Конфузор	КМП 8.0-01.01.001	
32	Кольцо	КМП 8.0-01.01.002	
33	Кольцо	КМП 8.0-01.01.003	14
34	Патрубок	КМП 8.0-01.01.004	
35	Кольцо	КМП 8.0-01.01.005	
36	Лист	КМП 8.0-01.01.006	
37	Фланец	КМП 8.0-01.01.007	15
38	Косынка	КМП 8.0-01.01.008	
39	Кольцо	КМП 8.0-01.01.009	
40	Лист	КМП 8.0-01.01.0010	
41	Кольцо	КМП 8.0-01.01.0011	16
42	Фланец	КМП 8.0-01.01.012	
43	Прокладка	КМП 8.0-01.01.013	
44	Горловина с диффузором	КМП 8.0-01.02.000СБ	
45	Кольцо	КМП 8.0-01.02.001	17
46	Горловина	КМП 8.0-01.02.002	
47	Диффузор	КМП 8.0-01.02.003	
48	Кольцо	КМП 8.0-01.02.004	
49	Форсунка	КМП 8.0-01.03.000СБ	18
50	Труба	КМП 8.0-01.03.001	
51	Фланец	КМП 8.0-01.03.002	
52	Уголок защитный	КМП 8.0-01.03.003	19
53	Головка	КМП 8.0-01.03.004	
54	Втулка	КМП 8.0-01.03.005	
55	Конус	КМП 8.0-01.03.006	
56	Крестовина	КМП 8.0-01.03.007	20
57	Прокладка	КМП 8.0-01.03.008	
58	Шпилька	КМП 8.0-01.03.009	
59	Отражатель	КМП 8.0-01.03.010	
60	Штифт	КМП 8.0-01.03.011	21
61	Прокладка	КМП 8.0-01.03.012	
62	Труба водоподающая	КМП 8.0-01.04.000СБ	
63	Труба	КМП 8.0-01.04.001	22
64	Патрубок	КМП 8.0-01.04.002	
65	Прокладка	КМП 8.0-01.04.003	
66	Крышка	КМП 8.0-01.00.001	
67	Прокладка	КМП 8.0-01.00.002	
68	Коллеуловитель	КМП 8.0-02.00.000СБ	23
69	Корпус	КМП 8.0-02.01.000СБ	24
70	Цилиндр	КМП 8.0-02.01.001	25
71	Цилиндр	КМП 8.0-02.01.002	
72	Лист верхний	КМП 8.0-02.01.003	
73	Лист нижний	КМП 8.0-02.01.004	
74	Лист наружный	КМП 8.0-02.01.005	26
75	Лист внутренний	КМП 8.0-02.01.006	
76	Фланец	КМП 8.0-02.01.007	
77	Фланец	КМП 8.0-02.01.008	
78	Лист	КМП 8.0-02.01.009	27
79	Конус	КМП 8.0-02.01.0010	
80	Кольцо	КМП 8.0-02.01.0011	
81	Фланец	КМП 8.0-02.02.000СБ	
82	Улитка	КМП 8.0-02.03.000	28
83	Корпус	КМП 8.0-02.03.001	
84	Лист	КМП 8.0-02.03.002	
85	Лист	КМП 8.0-02.03.003	29
86	Лист	КМП 8.0-02.03.004	
87	Коллектор	КМП 8.0-02.04.000СБ	
88	Труба	КМП 8.0-02.04.001	30
89	Патрубок	КМП 8.0-02.04.002	
90	Патрубок	КМП 8.0-02.04.003	
91	Скоба	КМП 8.0-02.00.001	31
92	Прокладка	КМП 8.0-02.00.002	
93	Прокладка	КМП 8.0-02.00.003	
94	Кронштейн	КМП 8.0-02.00.004	
95	Отвод	КМП 8.0-03.00.000СБ	32
96	Фланец	КМП 8.0-03.01.000СБ	
97	Лист	КМП 8.0-03.00.001	
98	Лист	КМП 8.0-03.00.002	
99	Лист	КМП 8.0-03.00.003	33
100	Лист соединительный	КМП 8.0-00.00.001	
101	Прокладка	КМП 8.0-00.00.002	
102	Прокладка	КМП 8.0-00.00.003	

Инв. № подл. | Подпись и дата | Взам. инв. № | Инв. № дубл. | Подпись и дата

Гл. инж. института | Абдалов | Согласовано | 1.79
Гл. инж. проекта | Ананьев | Согласовано | 1.79
Гл. специалист по защите окр. среды | Ананьев | Согласовано | 1.79

Изм.	Лист	№ докум.	Подп.	Дата
Разраб.	Кулагина			
Провер.	Чернов			
Гл. спец. отд.	Абдалов			
Н. контр.	Мальцев			
Утв.				

КМП 8.0-00.00.000ДСА

Пылеуловитель коагуляционный мокрый тип КМП. Содержание альбома.

Стадия	Лист	Листов
Р		

ГОССТРОЙ СССР
ЛЕНИНГРАДСКИЙ ПРОМСТРОЙПРОЕКТ

Копировал | Формат А2

Серия 1.494-23 Выпуск 8

Пылеуловитель коагуляционный мокрый тип КМП
Серия 1.494-23

Технические условия

Выпуск 8
КМП 8.0-00.00.000ТУ.

Гл. инженер института Абрамов
Гл. инженер проекта Синицына
Гл. сантехник института Мамкин

Копировал Вандер формат 11

Серия 1.494-23. Выпуск 8

1. Все детали и сборочные единицы должны быть изготовлены, собраны и испытаны в полном соответствии с чертежами, стандартами, техническими условиями на изделия, указанными в рабочих чертежах, а так же настоящими техническими условиями.
2. Все отклонения от чертежей при изготовлении деталей и узлов, а так же изделия в целом, должны быть внесены в чертежи, поставляемые вместе с изделием (исполнительные чертежи).
3. В процессе изготовления оборудования подлежат обязательному контролю
   а) качество и марки материалов;
   б) соответствие деталей, узлов и изделия в целом - рабочим чертежам и техническим условиям;
   в) качество механической обработки;
   г) качество сварки;
   д) качество пригонки и сборки узлов;
   е) внешний вид (отделка)
   ж) комплектность поставляемого изделия

4. Сварка.

4.1 Свариваемые детали из листового, сортового и фасонного проката должны быть выправлены в соответствии с принятой технологией завода изготовителя.

4.2. Разделку кромок под сварку производить по ГОСТ 5264-69 Шероховатость кромок должна соответствовать второму классу чистоты ГОСТ 2789-59.

4.3. Места сварки должны быть предварительно очищены от ржавчины, масла, окалины и прочих загрязнений.

Изм.	Лист	№ докум.	Подп.	Дата
Разраб.		Яковлева		
Проверил		Чепурной		8.74
Гл. спец.		Абрамов		19.74
Н. контр.		Молочков		15-74
Утв.		Залетаев		15-74

КМП 8.0-00.00.000ТУ.

Пылеуловитель коагуляционный мокрый тип КМП. Технические условия

Лит.	Лист	Листов
И	2	4

ГОСТРОЙ СССР СОЮЗМЕТАЛЛОГЕОРМИЛПРОЕКТ ЛЕНИНГРАДСКИЙ ПРОМЕТРОЙПРОЕКТ

Копировал Вандер формат 11

Инв. № подл. | Подпись и дата | Взамен инв. № | Инв. № дубл. | Подпись и дата

4.4. Электродуговая ручная сварка должна производиться электродами типа Э42 ГОСТ 9467-60.

4.5 Дефекты, обнаруженные в сварных швах, как например: шлаковые включения, пористости, непроваренные места, трещины, воронки, пережоги, раковины и другие, должны быть вырублены и проварены вновь. Заварка дефектных мест без вырубки не допускается.

4.6. По внешнему виду сварные швы должны удовлетворять следующим требованиям:
   а) иметь гладкую мелкочешуйчатую поверхность и плавный переход к основному металлу;
   б) наплавленный металл должен быть плотным по всей длине шва, не иметь трещин, скоплений и цепочек поверхностных пор.

4.7. Прочность швов сварных соединений должна быть не ниже прочности материала свариваемых деталей.

4.8 Контроль качества сварных швов производится до огрунтовки и окраски деталей, узлов, изделия.

5. Механическая обработка.

5.1. Механическая обработка должна выполняться в соответствии с чертежами и настоящими „Техническими условиями".

5.2. Неуказанные предельные отклонения размеров должны быть выдержаны для:
   Отверстий - по A_5
   валов - по B_5
   остальных - по CM_7

5.3. Неуказанные предельные отклонения угловых размеров по 5 степени точности ГОСТ 8908-58.

Изм.	Лист	№ докум.	Подпись	Дата

КМП 8.0-00.00.000ТУ. Лист 3

Копировал Вандер. формат 11

5.4. Шероховатость поверхностей деталей должна соответствовать указанным в чертеже классом чистоты.

5.5. Механически обработанные поверхности не должны иметь заусенец, задиров, забоин, выхватов и ожогов, следов дробления стружки. Острые кромки не допускаются

5.6. Сверление отверстий под болты и шпильки должно быть выполнено перпендикулярно к опорным поверхностям.

6. После изготовления каждая деталь должна маркироваться с указанием № чертежа данной детали.

7. Окраска.

7.1 После изготовления и приемки контролером, изделие должно быть окрашено

7.2. Применяемые грунтовки, краски и лаки выбираются исходя из условий эксплуатации

7.3 Все детали перед окраской должны быть тщательно очищены от ржавчины, окалины, грязи, обезжирены и просушены.

7.4. Цвета окраски изделия в целом и его отдельных деталей и узлов должны отвечать требованиям охраны труда, техники безопасности и производственной санитарии.

7.5. Вопрос об окраске при наличии агрессивных сред решается в проекте установки каплеуловителя.

8. После изготовления и сборки коагуляционный каплеуловитель должен быть испытан на герметичность давлением воздуха 600 кг/м².
В течении часа падение давления не должно превышать 30 кг/м².

Изм.	Лист	№ докум.	Подпись	Дата

КМП 8.0-00.00.000ТУ. Лист 4

Копировал Вандер. формат 11

N ГОСТа	Наименование ГОСТа
103 - 57	Сталь прокатная полосовая
1255 - 67	Фланцы с соединительным выступом стальные плоские приварные
1628 - 72	Прутки бронзовые
2590 - 71	Сталь горячекатаная круглая
2789 - 59	Шероховатость поверхности
3262 - 62	Трубы стальные, водогазопроводные
3680 - 57	Сталь прокатная тонколистовая
5264 - 69	Швы сварных соединений. Ручная электродуговая сварка.
5681 - 57	Сталь прокатная толстолистовая
5915 - 70	Гайки шестигранные (нормальной точности)
7338 - 65	Резина листовая техническая
7798 - 70	Болты с шестигранной головкой (нормальной точности)
8509 - 72	Сталь прокатная уголовая равнополочная
8908 - 58	Нормальные углы и допуски на угловые размеры.

Изм.	Лист	№ докум.	Подп.	Дата
Разраб.		Якоблева		V.74
Провер.		Чепурной		5-74
Гл.спец.отд.		Абрамович		10.74
Н.контр.		Молочков		11.74
Утв.		Заметаев		10.74

КМП 8.0-00.00.000ДПГ

Каплеуловитель коагуляционный мокрый тип КМП

Перечень применяемых ГОСТов

Лит.	Лист	Листов
Н	1	2

Госстрой СССР Ленинградское отделение Ленинградский Промстройпроект

Копировал Решнова Формат А4

8968 - 59	Соединительные части из ковкого чугуна с цилиндрической резьбой для трубопроводов. Муфты прямые. Переходные.
8962 - 62	Соединительные части из ковкого чугуна с цилиндрической резьбой для трубопроводов. Колпаки.
8963 - 59	Соединительные части из ковкого чугуна с цилиндрической резьбой для трубопроводов. Пробки.
8967 - 59	Соединительные части стальные с цилиндрической резьбой для трубопроводов. Ниппели.
9467 - 60	Электроды металлические для дуговой сварки конструкционных и теплоустойчивых сталей.
11371 - 68	Шайбы.

Изм.	Лист	№ докум.	Подпись	Дата

КМП 8.0-00.00.000ДПГ

Лист 2

Копировал Решнова Формат А4

№ строки	Обозначение	Наименование	Куда входит: Обозначение	Кол.	Общее кол.	Примечание
1	КМП 8.0-00.00.000	Пылеуловитель коагуляционный мокрый				
2		тип КМП				
3						
4	КМП 8.0-01.00.000	Труба конфузор	КМП 8.0-00.00.000	1	1	
5	КМП 8.0-01.01.000	Устройство входное	КМП 8.0-01.00.000	1	1	
6	КМП 8.0-01.01.100	Труба	КМП 8.0-01.01.000	2	2	
7	КМП 8.0-01.02.000	Горловина с диффузором	КМП 8.0-01.00.000	1	1	
8	КМП 8.0-01.03.000	Форсунка	КМП 8.0-01.00.000	1	1	
9	КМП 8.0-01.04.000	Труба водопадающая	КМП 8.0-01.00.000	1	1	
10	КМП 8.0-02.00.000	Каплеуловитель	КМП 8.0-00.00.000	1	1	
11	КМП 8.0-02.01.000	Корпус	КМП 8.0-02.00.000	1	1	
12	КМП 8.0-03.01.000	Фланец	КМП 8.0-02.01.000	1	3	
13	КМП 8.0-02.02.000	Фланец	КМП 8.0-02.00.000	1	2	
14	КМП 8.0-02.03.000	Улитка	КМП 8.0-02.00.000	1	1	
15	КМП 8.0-02.04.000	Коллектор	КМП 8.0-02.00.000	2	2	
16	КМП 8.0-03.00.000	Отвод	КМП 8.0-00.00.000	1	1	
17	КМП 1-01.00.000	Лапа опорная. Спецификация.	КМП 8.0-00.00.000	4	4	
18	КМП 1-02.00.000-06	Лапа опорная. Спецификация	КМП 8.0-00.00.000	4	4	
19	КМП 1-03.00.000 ВС	Гидрозатвор. Ведомость спецификаций.	КМП 8.0-00.00.000	1	1	
20	КМП 1-05.00.000	Форсунка. Спецификация.	КМП 8.0-02.00.000	12	12	
21	КМП 1-05.00.000 ВС	Люк. Ведомость спецификаций.	КМП 8.0-02.00.000	2	2	
22	КМП 1-07.00.000 ВС	Люк. Ведомость спецификаций.	КМП 8.0-01.00.000	1	1	
23	КМП 1-09.00.000-06	Клапан аварийный. Спецификация.	КМП 8.0-02.00.000	1	1	
24						

Инв. № подл. | Подпись и дата | Взам. инв. № | Инв. № дубл. | Подпись и дата

Изм.	Лист	№ док.	Подп.	Дата
Разраб.		Чиковани		
Провер.		Чепурной		
Гл.спец.отд.		Абрамович		
Н.контр.		Молочков		
Утв.		Заметаев		

КМП 8.0-00.00.000 ВС.

Пылеуловитель коагуляционный мокрый тип КМП

Ведомость спецификаций

Лит.	Масса	Масштаб
Н		

Госстрой СССР Ленинградское отделение Ленинградский Промстройпроект

1494-23 Выпуск 2

№ строки	Наименование	Обозначение документа на поставку	Поставщик	Куда входит (обозначение)	Количество: на изделие	Количество: в комплекты	Количество: на регулир.	Количество: Всего	Примечание
1	Крепёжные изделия								
2	Болт М12×30.58	ГОСТ 7798-70		КМП8.0-01.00.000	24			24	
3	М16×35.58			КМП8.0-01.00.000	6			6	
4									
5	М16×40.58			КМП8.0-00.00.000	92			92	
6				КМП8.0-02.01.000	72			72	
7				КМП8.0-02.00.000	118			118	
8								282	
9	М16×60.58			КМП8.0-01.00.000	8			8	
10				КМП8.0-01.03.000	8			8	
11				КМП8.0-01.04.000	4			4	
12				КМП8.0-02.00.000	16			16	
13				КМП8.0-02.04.000	8			8	
14								44	
15	Гайка М 10.5	ГОСТ 5915-70		КМП8.0-01.03.000	2			2	
16	М 12.5			КМП8.0-01.01.000	24			24	
17				КМП8.0-02.00.000	8			8	
18								32	
19	М 16.5			КМП8.0-00.00.000	92			92	
20				КМП8.0-01.00.000	8			8	
21				КМП8.0-01.03.000	8			8	
22				КМП8.0-01.04.000	4			4	
23				КМП8.0-02.00.000	134			134	
24				КМП8.0-02.01.000	72			72	

Подп. и дата | Инв. № дубл. | Взам. инв. № | Подп. и дата | Инв. № подл.

Изм.	Лист	№ докум.	Подп.	Дата
Разраб.		Вершко		6-74
Пров.		Чепурной		9-74
Гл. сп. о. д.		Абрамович		11.74
Н. контр.		Молочков		9.74
Утв.		Залетаев		15-74

КМП8[illegible]-00.00.000ВП

Пылеуловитель коагуляционный мокрый тип КМП. Ведомость покупных изделий.

Лит.	Лист	Листов
	1	2

Союзметаллургстройниипроект Ленинградский промстройпроект

Копировал Вандер. Формат 12

№ строки	Наименование	Обозначение документа на поставку	Поставщик	Куда входит (обозначение)	Количество: на изделие	Количество: в комплекты	Количество: на регулир.	Количество: Всего	Примечан.
1	Гайка М 16.5	ГОСТ 5915-70		КМП8.0-02.04.000	8			8	
2								326	
3	Шайба 10	ГОСТ 11371-68		КМП8.0-01.03.000	2			2	
4	Шайба 12			КМП8.0-01.00.000	6			6	
5				КМП8.0-01.01.000	24			24	
6				КМП8.0-02.00.000	8			8	
7								38	
8	Шайба 16			КМП8.0-00.00.000	92			92	
9				КМП8.0-01.00.000	8			8	
10				КМП8.0-01.03.000	8			8	
11				КМП8.0-01.04.000	4			4	
12				КМП8.0-02.00.000	134			134	
13				КМП8.0-02.01.0[illegible]	72			72	
14				КМП8.0-02.04.000	8			8	
15								326	
16									
17	Колпак Ду 50	ГОСТ 8962-55		КМП8.0-01.01.000	1			1	
18				КМП8.0-02.04.000	1	2		2	
19								3	
20	Муфта Ду 40	ГОСТ 8966-59		КМП8.0-01.01.000	1			1	
21									
22	Ниппель Ду 50	ГОСТ 8967-59		КМП8.0-01.01.000	1			1	
23									
24	Пробка Ду 40	ГОСТ 8963-59		КМП8.0-01.01.000	1			1	
25									
26	Фланец Ду 40-10	ГОСТ 1255-67		КМП8.0-01.01.100	1			1	
27				КМП8.0-01.04.000	4			4	
28								5	
29	Ду 100-10			КМП8.0-02.04.000	4			4	
30	Ду 125-10			КМП8.0-01.03.000	2			2	
31									

Подп. и дата | Инв. № дубл. | Взам. инв. № | Подп. и дата | Инв. № подл.

Изм.	Лист	№ докум.	Подп.	Дата

КМП8.0-00.00.000ВП

Лист 2

Копировал Вандер. Формат 12

Серия 1494-23 Выпуск 6

Формат	Зона	Поз.	Обозначение	Наименование	Кол.	Примечание
				Документация		
22			КМП8,0-00.00.000 СБ	Сборочный чертеж		
11			КМП8,0-00.00.000 ТУ	Технические условия		
12			КМП8,0-00.00.000 ВС	Ведомость спецификаций		
12			КМП8,0-00.00.000 ВП	Ведомость покупных изделий		
				Сборочные единицы		
11		1	КМП8,0-01.00.000	Труба-коагулятор	1	
11		2	КМП8,0-03.00.000	Отвод	1	
11		3	КМП1-01.00.000	Лапа опорная	4	
11		4	КМП1-02.00.000-06	Лапа опорная	4	
11		5	КМП1-04.00.000	Гидрозатвор	1	
				Детали		
11		7	КМП8,0-00.00.001	Лист соединительный	1	
11		8	КМП8,0-00.00.002	Прокладка	2	
11		9	КМП8,0-00.00.003	Прокладка	1	
				Стандартные изделия		
				Болт ГОСТ 7798-70		
		11		М 16×40,58	92	
				Гайка ГОСТ 5915-70		
		12		М 16.5	92	
				Шайба ГОСТ 11371-68		
		13		Шайба 16	32	
			Переменные данные	для исполнений		
				ОтКМП8,0-00.00.000		
				до КМП8,0-00.00.000-01		
				СМ. СБ		
				Сборочные единицы		
11		15	ОтКМП8,0-02.00.000	Коллекуловитель	1	
			до КМП8,0-02.00.000-01			

КМП8,0-00.00.000

Пылеуловитель коагуляционный мокрый тип КМП

Лит. | Лист | Листов
Н | 1

ГЕЛЕПРОМ ЕЛЕР
ЛЕНИНГРАДСКИЙ ПРОМСТРОЙПРОЕКТ

Копировал Копенкина Формат 11

Формат	Зона	Поз.	Обозначение	Наименование	Кол.	Примечание
				Документация		
22			КМП8,0-01.00.000 СБ	Сборочный чертеж		
				Сборочные единицы		
11		1	КМП8,0-01.01.000	Устройство входное	1	
11		2	КМП8,0-01.02.000	Горловина с диффузором	1	
11		3	КМП8,0-01.03.000	Форсунка	1	
11		4	КМП8,0-01.04.000	Труба водопадающая	1	
11		5	КМП1-07.00.000-03	Люк	1	
				Детали		
11		7	КМП8,0-01.00.001	Крышка	4	
11		8	КМП8,0-01.00.002	Прокладка	1	
5,4		9	КМП8,0-01.00.003	Кронштейн		
				Труба ГОСТ 3262-62		
				ДУ40 δ=250	1	0,65кг
11		10	КМП8,0-01.04.003	Прокладка	2	
				Стандартные изделия		
				Болты ГОСТ 7798-70		
		11		М 16×35.58	6	
		12		М 16×60.58	2	
				Гайка ГОСТ 5915-70		
		13		М 16,5	8	

КМП8,0-01.00.000

Труба-коагулятор

Лит. | Лист | Листов
Н | 1 | 2

ГЕЛЕПРОМ ЕЛЕР
ЛЕНИНГРАДСКИЙ ПРОМСТРОЙПРОЕКТ

Копировал Копенкина Формат 11

Формат	Зона	Поз.	Обозначение	Наименование	Кол.	Примечание
				Шайбы ГОСТ 11371-68		
		15		Шайба 16	14	

КМП8.0-01.00.000

Копировал Копенкина Формат 11

Формат	Зона	Поз.	Обозначение	Наименование	Кол.	Примечание
				Документация		
22			КМП8,0-01.01.000 СБ	Сборочный чертеж		
				Сборочные единицы		
11		1	КМП8,0-01.01.100	Труба	2	
				Детали		
11		2	КМП8,0-01.01.001	Конфузор	1	
11		3	КМП8,0-01.01.002	Кольцо	1	
11		4	КМП8,0-01.01.003	Кольцо	1	
11		5	КМП8,0-01.01.004	Патрубок	1	
11		6	КМП8,0-01.01.005	Кольцо	1	
11		7	КМП8,0-01.01.006	Лист	12	
11		8	КМП8,0-01.01.007	Фланец	2	
11		9	КМП8,0-01.01.008	Косинка	6	
11		10	КМП8,0-01.01.009	Кольцо	1	
11		11	КМП8,0-01.01.010	Лист	12	
11		12	КМП8,0-01.01.011	Кольцо	1	
11		13	КМП8,0-01.01.012	Фланец	1	
11		14	КМП8,0-01.01.013	Прокладка	1	

КМП8,0-01.01.000

Устройство входное

Копировал Копенкина Формат 11

Формат	Зона	Поз.	Обозначение	Наименование	Кол.	Примечание
				Стандартные изделия		
				Болт ГОСТ 7798-70		
		16		М12×30.58	24	
				Гайка ГОСТ 5915-70		
		17		М12.5	24	
				Шайба ГОСТ 11371-68		
		18		Шайба 12	24	
				Колпак ГОСТ 8932-59		
		19		Ду 50	1	
				Муфта ГОСТ 8966-59		
		20		Ду 40	1	
				Ниппель ГОСТ 8967-59		
		21		Ду 50	1	
				Пробка ГОСТ 8963-59		
		22		Ду 40	1	

Инв. № подл. | Подпись и дата | Взам. инв. № | Инв. № дубл. | Подпись и дата

Изм.	Лист	№ докум.	Подпись	Дата

КМП 8.0-01.01.000

Лист 2

Копировал Решанова Формат 11

Формат	Зона	Поз.	Обозначение	Наименование	Кол.	Примечание
				Документация		
11			КМП 8.0-01.01.100 СБ	Сборочный чертеж		
				Детали		
11		1	КМП 8.0-01.01.101	Труба	1	
				Стандартные изделия		
		2		Фланец ГОСТ 1255-67	1	
				Ду 40-10		

Инв. № подл. | Подпись и дата | Взам. инв. № | Инв. № дубл. | Подпись и дата

Изм.	Лист	№ докум.	Подп.	Дата
Разраб.	Кузьмин			8.74
Пров.	Чепурной			9.74
Гл. спец. от.	Абрамович			10.74
Н. контр.	Молочков			9.74
Утв.	Залетаев			10.74

КМП 8.0-01.01.100

Труба

Лит. | Масса | Масштаб

Лист 1 | Листов 1

Госстрой СССР Союзметаллургстройпроект Ленинградский промстройпроект

Копировал Решанова Формат 11

Формат	Зона	Поз.	Обозначение	Наименование	Кол.	Примечание
				Документация		
11			КМП 8.0-01.02.000 СБ	Сборочный чертеж		
				Детали		
11		1	КМП 8.0-01.02.001	Кольцо	1	
11		2	КМП 8.0-01.02.002	Горловина	1	
11		3	КМП 8.0-01.02.003	Диффузор	1	
11		4	КМП 8.0-01.02.004	Кольцо	1	

Инв. № подл. | Подпись и дата | Взам. инв. № | Инв. № дубл. | Подпись и дата

Изм.	Лист	№ докум.	Подп.	Дата
Разраб.	Кузьмин			8.74
Пров.	Чепурной			9.74
Гл. спец. от.	Абрамович			10.74
Н. контр.	Молочков			9.74
Утв.	Залетаев			10.74

КМП 8.0-01.02.000

Горловина с диффузором

Лит. | Масса | Масштаб

Лист 1 | Листов 1

Госстрой СССР Союзметаллургстройпроект Ленинградский промстройпроект

Формат	Зона	Поз.	Обозначение	Наименование	Кол.	Примечание
				Документация		
12			КМП 8.0-01.03.000 СБ	Сборочный чертеж		
				Детали		
11		1	КМП 8.0-01.03.001	Труба	1	
11		2	КМП 8.0-01.03.002	Фланец	1	
11		3	КМП 8.0-01.03.002	Уголок защитный	1	
11		4	КМП 8.0-01.03.004	Головка	1	
11		5	КМП 8.0-01.03.005	Втулка	1	
11		6	КМП 8.0-01.03.006	Конус	1	
11		7	КМП 8.0-01.03.007	Крестовина	1	
11		8	КМП 8.0-01.03.008	Прокладка	1	
11		9	КМП 8.0-01.03.009	Шпилька	1	
11		10	КМП 8.0-01.03.010	Отражатель	1	
11		11	КМП 8.0-01.03.011	Штифт	3	
11		12	КМП 8.0-01.03.012	Прокладка	1	
				Стандартные изделия		
		14		Болт ГОСТ 7798-70		
				М16×60.58	8	
				Гайки ГОСТ 5915-70		
		15		М10.5	2	
		16		М16.5	8	

Инв. № подл. | Подпись и дата | Взам. инв. № | Инв. № дубл. | Подпись и дата

Изм.	Лист	№ докум.	Подп.	Дата
Разраб.	Кузьмин			8.74
Пров.	Чепурной			9.74
Гл. спец. от.	Абрамович			10.74
Н. контр.	Молочков			9.74
Утв.	Залетаев			10.74

КМП 8.0-01.03.000

Форсунка

Лит. | Масса | Масштаб

Лист 1 | Листов 2

Госстрой СССР Союзметаллургстройпроект Ленинградский промстройпроект

Серия 1494-23 Выпуск 8

Формат	Зона	Поз.	Обозначение	Наименование	Кол.	Примечание
				Шайбы ГОСТ 11371-68		
		17		Шайба 10	2	
		18		Шайба 16	8	
				Фланец ГОСТ 1255-67		
		19		Ду 125-10	2	

Инв. № подл. | Подпись и дата | Взам. инв. № | Инв. № дубл. | Подпись и дата

Изм.	Лист	№ докум.	Подпись	Дата	КМП 8.0-01.03.000	Лист 2

Копировал Ген Формат 11

Формат	Зона	Поз.	Обозначение	Наименование	Кол.	Примечание
				Документация		
Н			КМП 8.0-01.04.000СБ	Сборочный чертеж		
				Детали		
11		1	КМП 8.0 01.04.001	Труба	1	
Н		2	КМП 8.0-01.04.002	Патрубок	1	
11		3	КМП 8.0-01.04.003	Прокладка	1	
				Стандартные изделия		
				Болт ГОСТ 7798-70		
		5		М16×60.58	4	
				Гайка ГОСТ 5915-70		
		6		М 16.5	4	
				Шайба ГОСТ 11371-68		
		7		Шайба 16	4	
				Фланец ГОСТ 1255-67		
		8		Ду 40-10	4	

Инв. № подл. | Подпись и дата | Взам. инв. № | Инв. № дубл. | Подпись и дата

Изм.	Лист	№ докум.	Подп.	Дата	КМП 8.0-01.04.000		
Разраб.	Кузьмин			8.74	Труба водоотводящая	Лит И	Лист 1	Листов 1
Провер.	Челурной			9.74		ГОССТРОЙ СССР СОЮЗМЕТАЛЛУРГЭНЕРГОМОНТАЖПРОЕКТ ЛЕНИНГРАДСКИЙ ПРОМСТРОЙПРОЕКТ		
Гл.спец.	Абрамович			10.74				
Н.контр.	Молочков			9.74				
Утв.	Залетаев			10.74				

Копировал Ген Формат 11

Формат	Зона	Поз.	Обозначение	Наименование	Кол.	Примечание
				Документация		
22			КМП 8.0-02.00.000 СБ	Сборочный чертёж		
				Сборочные единицы		
11		1	КМП 8.0-02.02.000	Фланец	1	
11		2	КМП 8.0-02.04.000	Коллекилор	2	
11		3	КМП 1 -05.00.000	Форсунка	24	
11		4	КМП 1 -06.00.000	Лмк	2	
11		5	КМП 1 -09.00.000-06	Клапан аварийный	1	
				Детали		
11		8	КМП 8.0-02.00.001	Скоба	4	
11		9	КМП 8.0-02.00.002	Прокладка	1	
11		10	КМП 8.0-02.00.003	Прокладка	1	
11		11	КМП 8.0-02.00.004	Кронштейн	4	
11		12	КМП 8,3-01.03.012	Прокладка	2	
				Стандартные изделия		
				Болты ГОСТ 7798-70		
		14		М16×40,58	118	
		15		М16×60,58	16	
				Гайки ГОСТ 5915-70		
		16		М12.5	8	
		17		М16.5	134	

Инв. № подл. | Подпись и дата | Взам. инв. № | Инв. № дубл. | Подпись и дата

Изм.	Лист	№ докум.	Подп.	Дата	КМП 8.0-02.00.000		
Разраб.	Кузьмин			8.74	Коллекуловитель	Лит И	Лист 1	Листов 2
Провер.	Челурной			9.74		ГОССТРОЙ СССР СОЮЗМЕТАЛЛУРГЭНЕРГОМОНТАЖПРОЕКТ ЛЕНИНГРАДСКИЙ ПРОМСТРОЙПРОЕКТ		
Гл.спец.	Абрамович			10.74				
Н.контр.	Молочков			9.74				
Утв.	Залетаев			10.74				

Копировал Ген Формат 11

Формат	Зона	Поз.	Обозначение	Наименование	Кол.	Примечание
				Шайбы ГОСТ 11371-68		
		18		Шайба 12	8	
		19		Шайба 16	134	
				Переменные данные для исполнений		
				От КМП 8.0-02.00.000		
				до КМП 8.0-02.00.000-01		
				См. СБ		
				сборочные единицы		
11		22	От КМП 8.0-02.01.000	Корпус	1	
			до КМП 8.0-02.01.000-01			
11		23	От КМП 8.0-02.03.000	Улитка	1	
			до КМП 8.0-02.03.000-01			

Инв. № подл. | Подпись и дата | Взам. инв. № | Инв. № дубл. | Подпись и дата

Изм.	Лист	№ докум.	Подпись	Дата	КМП 8.0-02.00.000	Лист 2

Копировал Ген Формат 11

Серия 1.494-23 Выпуск 8

Формат	Зона	Поз.	Обозначение	Наименование	Кол.	Примечание
				Документация		
22			КМП 8.0-02.01.000 СБ	Сборочный чертеж		
				Сборочные единицы		
11		1	КМП 8.0-03.01.000	Фланец	1	
				Детали		
11		2	КМП 8.0-02.01.001	Цилиндр	1	
11		3	КМП 8.0-02.01.007	Фланец	3	
11		4	КМП 8.0-02.01.008	Фланец	1	
11		5	КМП 8.0-02.01.009	Лист	4	
11		6	КМП 8.0-02.01.010	Конус	1	
11		7	КМП 8.0-02.01.011	Кольцо	2	
5,4		8	КМП 8.0-02.01.012	Ребро полоса $\frac{8\times70\ ГОСТ\ 103-57}{Ст.3\ ГОСТ\ 14637-69}$ $\ell = 1450$	3	4.8 кг
11		9	КМП 8.0-02.00.003	Прокладка	1	
				Стандартные изделия		
				Болт ГОСТ 7798-70		
		11		М 16х40.58	72	
				Гайка ГОСТ 5915-70		
		12		М 16,5	72	
				Шайба ГОСТ 11371-68		
		13		Шайба 16	72	

Инв.№ подл. | Подпись и дата | Взам. инв.№ | Инв.№ дубл. | Подпись и дата

Изм.	Лист	№ докум.	Подп.	Дата
Разраб.		Кузьмин		9.74
Провер.		Чепурной		9.74
Гл.спец.		Абратович		10.74
Н.контр.		Малючков		9.74
Утв.		Залетаев		10.74

КМП 8.0-02.01.000

Корпус

Лит.	Лист	Листов
И	1	2

Госстрой СССР Союзметаллургстройниипроект Ленинградский Промстройпроект

Копировал Ген Формат 11

Формат	Зона	Поз.	Обозначение	Наименование	Кол.	Примечание
				Переменные данные для исполнений		
				От КМП 8.0-02.01.000 до КМП 8.0-02.01.000-01 см. СБ		
				Детали		
11		15	От КМП 8.0-02.01.002 до КМП 8.0-02.01.002-01	Цилиндр	1	
11		16	От КМП 8.0-02.01.003 до КМП 8.0-02.01.003-01	Лист верхний	1	
11		17	От КМП 8.0-02.01.004 до КМП 8.0-02.01.004-01	Лист нижний	1	
11		18	От КМП 8.0-02.01.005 до КМП 8.0-02.01.005-01	Лист наружный	1	
11		19	От КМП 8.0-02.01.006 до КМП 8.0-02.01.006-01	Лист внутренний	1	

Инв.№ подл. | Подпись и дата | Взам. инв.№ | Инв.№ дубл. | Подпись и дата

Изм.	Лист	№ докум.	Подпись	Дата

КМП 8.0-02.01.000 Лист 2

Копировал Ген Формат 11

Формат	Зона	Поз.	Обозначение	Наименование	Кол.	Примечание
				Документация		
11			КМП 8.0-02.02.000 СБ	Сборочный чертеж		
				Детали		
6,4		1	КМП 8.0-02.02.001	Уголок $\frac{Б-63\times63\times6\ ГОСТ\ 8509-72}{Ст\ 3\ ГОСТ\ 535-58}$ $\ell = 1396$	2	8,0 кг
6,4		2	КМП 8.0-02.02.002	Уголок $\frac{Б-63\times63\times6\ ГОСТ\ 8509-72}{Ст.3\ ГОСТ\ 535-58}$ $\ell = 1880$	2	10,7 кг

Инв.№ подл. | Подпись и дата | Взам. инв.№ | Инв.№ дубл. | Подпись и дата

Изм.	Лист	№ докум.	Подп.	Дата
Разраб.		Кузьмин		9.74
Провер.		Чепурной		9.74
Гл.спец.		Абратович		10.74
Н.контр.		Малючков		9.74
Утв.		Залетаев		10.74

КМП 8.0-02.02.000

Фланец

Лит	Лист	Листов
И		1

Госстрой СССР Союзметаллургстройниипроект Ленинградский Промстройпроект

Копировал Ген Формат 11

Формат	Зона	Поз.	Обозначение	Наименование	Кол.	Примечание
				Документация		
12			КМП 8.0-02.03.000 СБ	Сборочный чертёж		
				Сборочные единицы		
11		1	КМП 8.0-02.02.000	Фланец	1	
				Детали		
11		3	КМП 8.0-02.03.004	Лист	1	
6,4		4	КМП 8.0-02.03.005	Ребро полоса $\frac{8\times60\ ГОСТ\ 103-57}{Ст.3\ ГОСТ\ 14637-69}$ $\ell = 1300$	2	3,8 кг
6,4		5	КМП 8.0-02.03.006	Ребро полоса $\frac{6\times60\ ГОСТ\ 103-57}{Ст.3\ ГОСТ\ 14637-69}$ $\ell = 3000$	1	9,5
11		6	КМП 8.0-02.01.007	Фланец	1	
				Переменные данные для исполнений		
				От КМП 8.0-02.03.000 до КМП 8.0-02.03.000-01 см. СБ		
				Детали		
11		8	От КМП 8.0-02.03.001 до КМП 8.0-02.03.001-01	Корпус	1	
11		9	От КМП 8.0-02.03.002 до КМП 8.0-02.03.002-01	Лист	1	
11		10	От КМП 8.0-02.03.003 до КМП 8.0-02.03.003-01	Лист	1	

Инв.№ подл. | Подпись и дата | Взам. инв.№ | Инв.№ дубл. | Подпись и дата

Изм.	Лист	№ докум.	Подп.	Дата
Разраб.		Кузьмин		9.74
Провер.		Чепурной		9.74
Гл.спец.		Абратович		10.74
Н.контр.		Малючков		9.74
Утв.		Залетаев		10.74

КМП 8.0-02.03.000

Улитка

Лит	Лист	Листов
И		1

Госстрой СССР Союзметаллургстройниипроект Ленинградский Промстройпроект

Серия 1494-23 Выпуск 8

Формат	Зона	Поз.	Обозначение	Наименование	Кол.	Примечание
				Документация		
12			КМП 8.0 – 02.04.000 СБ	Сборочный чертеж		
				Детали		
12		1	КМП 8.0 – 02.04.001	Труба	1	
11		2	КМП 8.0 – 02.04.002	Патрубок	1	
11		3	КМП 8.0 – 02.04.003	Патрубок	1	
Б.Ч		4	КМП 8.0 – 02.04.004	Штуцер		
				Труба ГОСТ 3262-62		
				Ду 8 ℓ=40	12	0.03 кг
11		5	КМП 6,3 – 01.03.012	Прокладка	1	
				Стандартные изделия		
				Болт ГОСТ 7798-70		
		7		М16×60,58	8	
				Гайка ГОСТ 5915-70		
		8		М16.5	8	
				Шайба ГОСТ 11371-68		
		9		Шайба 16	8	
				Колпак ГОСТ 8962-59		
		10		Ду 50	1	
				Фланец ГОСТ 1255-67		
		11		Ду 100-10	4	

Изм.	Лист	№ докум.	Подп.	Дата
Разраб.	Кузьмин			8.74
Провер.	Чепурной			9.74
Гл.сп.отд.	Абрамович			10.74
Н.контр.	Молочков			9.74
Утв.	Залетаев			10.74

КМП8.0-02.04.000

Коллектор

Лит И | Лист | Листов 1

ГОССТРОЙ СССР СОЮЗМЕТАЛЛУРГСТРОЙНИИПРОЕКТ ЛЕНИНГРАДСКИЙ ПРОМСТРОЙПРОЕКТ

Копировал ген. Формат 11

Инв. № подл. | Подпись и дата | Взам. инв. № | Инв. № дубл. | Подпись и дата

Формат	Зона	Поз.	Обозначение	Наименование	Кол.	Примечание
				Документация		
11			КМП 8.0 – 03.00.000 СБ	Сборочный чертеж		
				Сборочные единицы		
11		1	КМП 8.0 – 03.01.000	Фланец	2	
				Детали		
11		2	КМП 8.0 – 03.01.001	Лист	2	
11		3	КМП 8.0 – 03.01.002	Лист	1	
11		4	КМП 8.0 – 03.01.003	Лист	1	

Изм.	Лист	№ докум.	Подп.	Дата
Разраб.	Кузьмин			8.74
Провер.	Чепурной			9.74
Гл.сп.отд.	Абрамович			10.74
Н.контр.	Молочков			9.74
Утв.	Залетаев			10.74

КМП8.0-03.00.000

Отвод

Лит И | Лист | Листов 1

ГОССТРОЙ СССР СОЮЗМЕТАЛЛУРГСТРОЙНИИПРОЕКТ ЛЕНИНГРАДСКИЙ ПРОМСТРОЙПРОЕКТ

Копировал ген. Формат 11

Инв. № подл. | Подпись и дата | Взам. инв. № | Инв. № дубл. | Подпись и дата

Формат	Зона	Поз.	Обозначение	Наименование	Кол.	Примечание
				Документация		
11			КМП 8.0 – 03.01.000 СБ	Сборочный чертеж		
				Детали		
Б.Ч		1	КМП 8.0 – 03.01.001	Уголок		
				Уголок Б-63×63×6 ГОСТ 8509-72 / Ст 3 ГОСТ 535-58		
				ℓ=1480	2	8.5 кг
Б.Ч		2	КМП 8.0 – 03.01.002	Уголок		
				Уголок Б-63×63×6 ГОСТ 8509-72 / Ст.3 ГОСТ 535-58		
				ℓ=1606	2	9.2 кг

Изм.	Лист	№ докум.	Подп.	Дата
Разраб.	Кузьмин			8.74
Провер.	Чепурной			9.74
Гл.сп.отд.	Абрамович			10.74
Н.контр.	Молочков			9.74
Утв.	Залетаев			10.74

КМП8.0-03.01.000

Фланец

Лит И | Лист | Листов 1

ГОССТРОЙ СССР СОЮЗМЕТАЛЛУРГСТРОЙНИИПРОЕКТ ЛЕНИНГРАДСКИЙ ПРОМСТРОЙПРОЕКТ

Копировал ген. Формат 11

Инв. № подл. | Подпись и дата | Взам. инв. № | Инв. № дубл. | Подпись и дата

Серия 1.494-23 Выпуск 8

КМП8.0-00.00.000сб – изображено
КМП8.0-00.00.000-01сб – зеркальное отражение

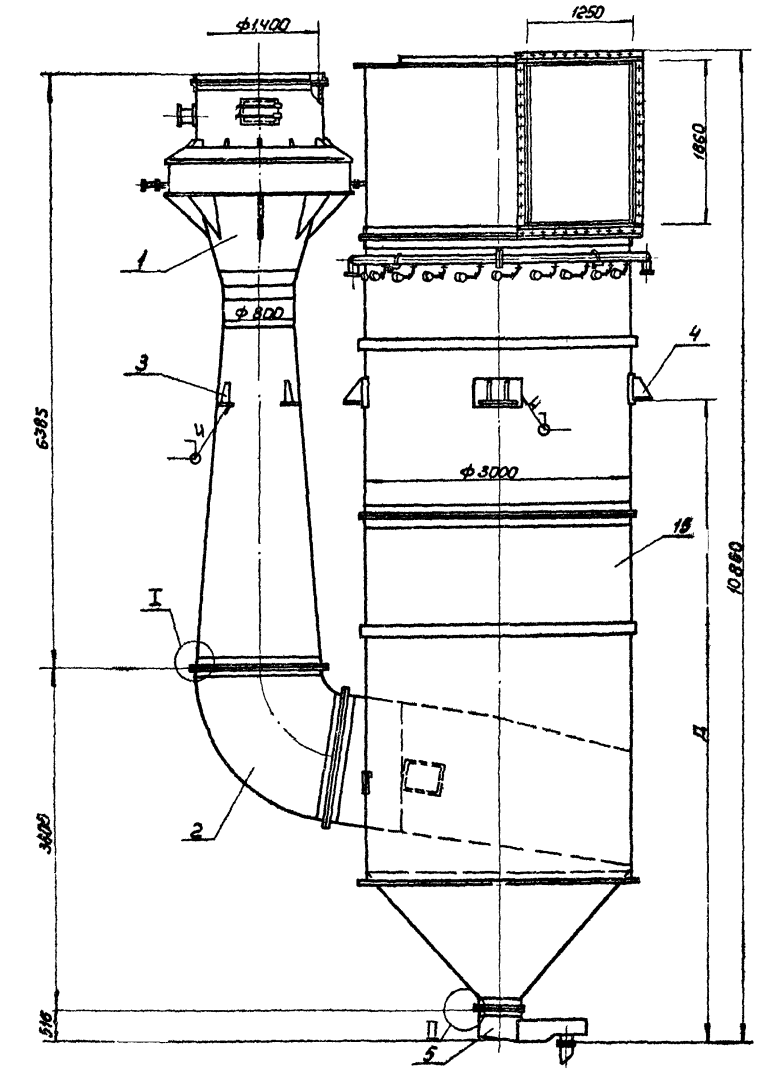

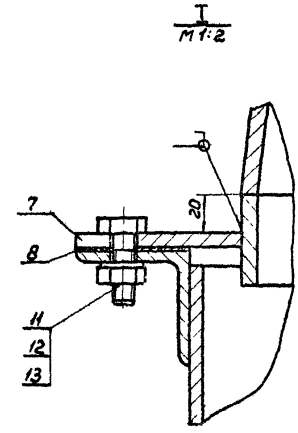

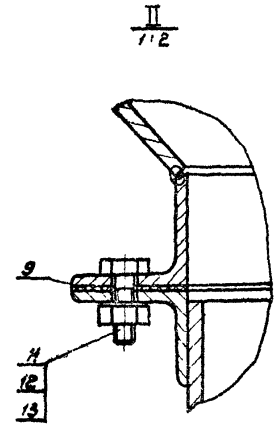

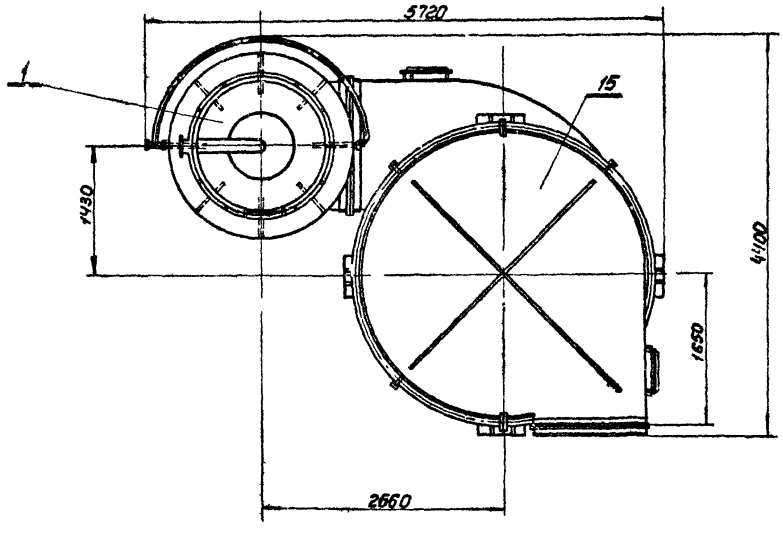

1. Размеры для справок.
2. Размер Д-устанавливается при привязке проекта.
3. Сварной шов Т1-Δ6 по ГОСТ 5264-69.
4. Остальные технические требования по КМП8.0-00.00.000ТУ.

					КМП8.0-00.00.000СБ.			
Изм.	Лист	№ докум.	Подп.	Дата	Пылеуловитель коагуляционный мокрый тип КМП Сборочный чертеж	Лит.	Масса	Масштаб
Разраб.		Чиканова				И	10759.0	1:40
Проверил		Волкова				Лист	Листов 1	
Рук. гр.		Чепурной		8.74				
Гл. сп. отд.		Абрамович		10.74		ГОСТРОЙ СССР СОЮЗМЕТАЛЛУРГСТРОЙНИИПРОЕКТ ЛЕНИНГРАДСКИЙ ПРОМСТРОЙПРОЕКТ		
Н. контр.		Малочков		8.74				
Утв.		Залетаев		10.74				

Гл. инж. института	Абрамов	
Гл. инж. проекта	Синицына	
Гл. энергетик инж-та	Мамкин	11.74

Инв. № подл.	Подпись и дата	Взамен инв. №	Инв. № дубл.	Подпись и дата

Серия 1494-23 Выпуск 8

Инв. № подл. | Подпись и дата | Взам. инв. № | Инв. № дубл. | Подпись и дата

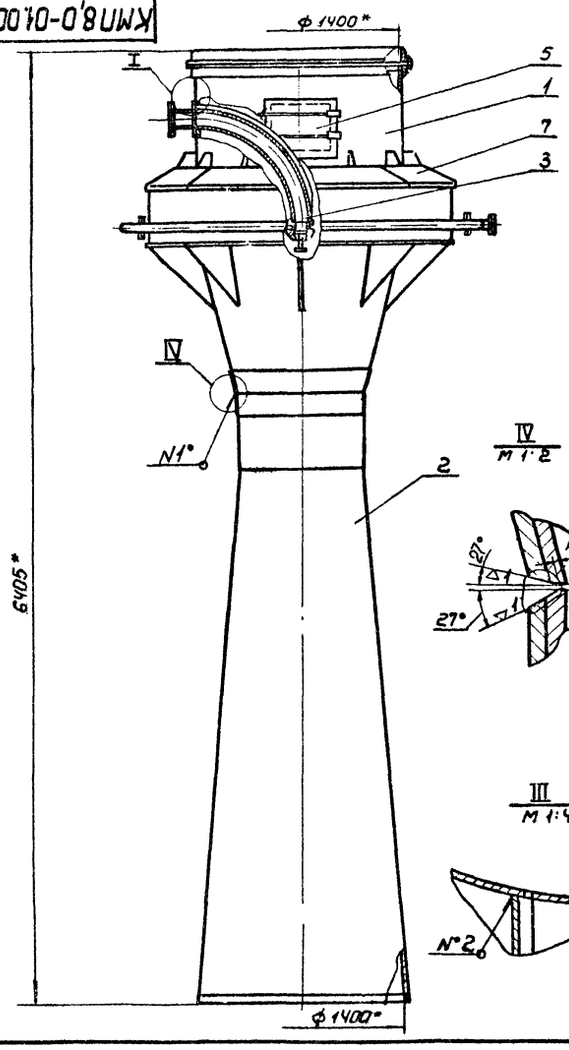

Вид А

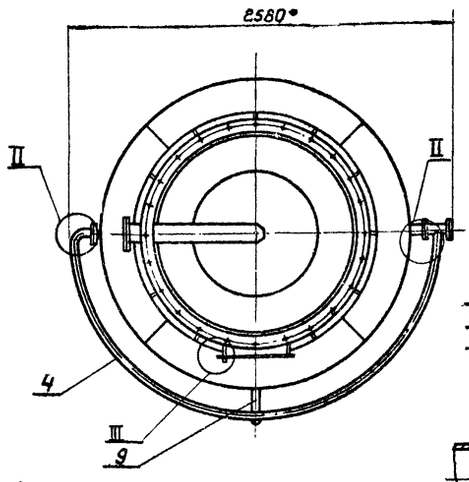

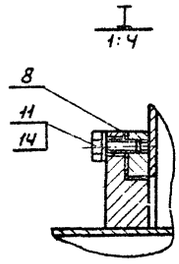

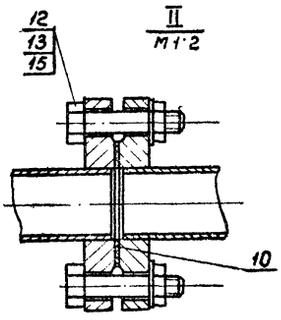

1. *Размеры для справок.
2. Сварные швы.

N°1 - С15
N°2 - Т1 - △6
по ГОСТ 5264-69

3. Остальные технические требования по КМП8.0-00.000ТУ.

					КМП8.0-01.00.000.СБ		
Изм.	Лист	№ докум.	Подп.	Дата			
Разраб.		Чиканова		11.24	Труба-коагулятор. Сборочный чертеж.	Лит.	Масса	Масштаб
Проверил		Волкова		11.24		И	2274.0	1:25
Рук. гр.		Чепурной		11.24		Лист	Листов 1	
Гл. сп. отд.		Абрамова		10.24				
Н. контр.		Молочков		11.24		Госстрой СССР Союзметаллургстройниипроект Ленинградский промстройпроект		
Утв.		Залетаев		10.24				

Копировал Копенкина Формат А2

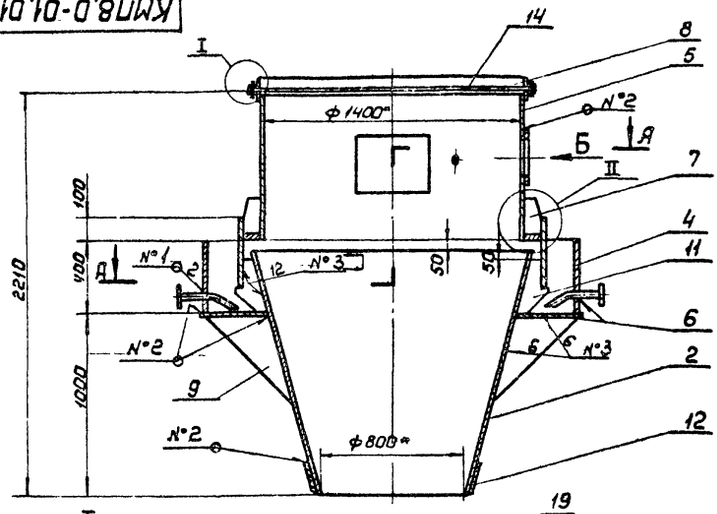

Вид Б

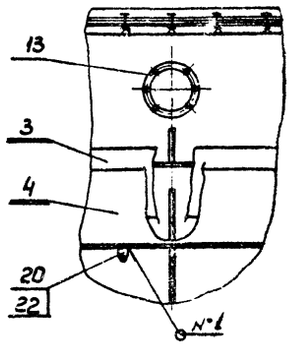

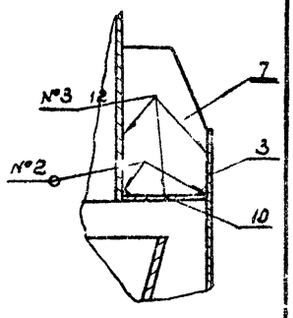

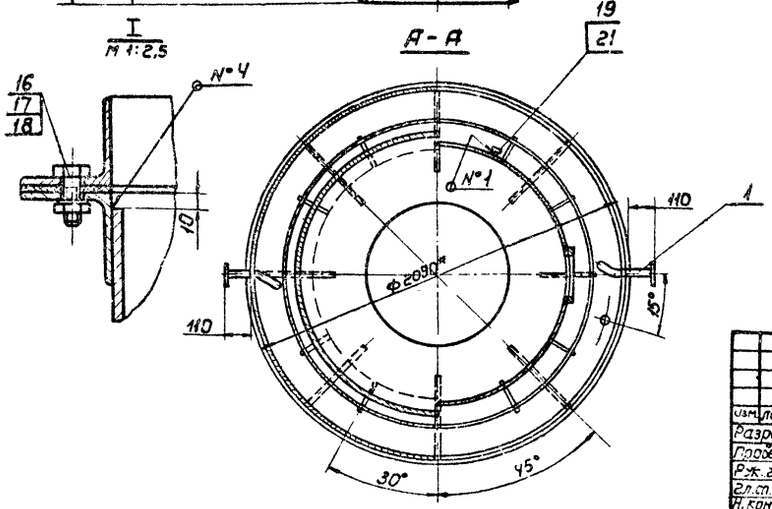

1*. Размеры для справок
2. Сварные швы:

N°1 - Т1 - △3
N°2 - Т1 - △6
N°3 - Т3 - △6
N°4 - Т1 - △5.

по ГОСТ 5264-69.

3. Остальные технические требования по КМП8.0-00.00.000ТУ.

					КМП8.0-01.01.000.СБ		
Изм.	Лист	№ докум.	Подп.	Дата			
Разраб.		Чиканова		11.24	Устройство входное Сборочный чертеж	Лит.	Масса	Масштаб
Проверил		Волкова		11.24		И	1222.0	1:20
Рук. гр.		Чепурной		11.24		Лист	Листов 1	
Гл. сп. отд.		Абрамова		10.24				
Н. контр.		Молочков		11.24		Госстрой СССР Союзметаллургстройниипроект Ленинградский промстройпроект		
Утв.		Залетаев		10.24				

Инв. № подл. | Подпись и дата | Взам. инв. № | Инв. № дубл. | Подпись и дата

КМП 8.0-01.01.100СБ

Серия 1.494-23 Выпуск 8

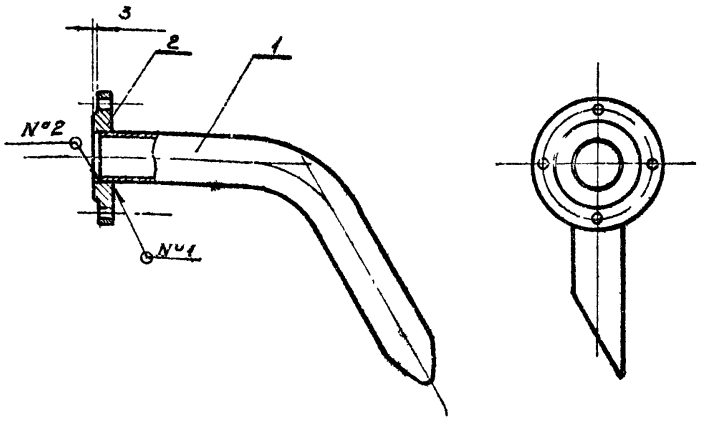

1. Сварные швы:
   №1 - Т1 - Δ3
   №2 - Н1 - Δ3
   по ГОСТ 5264-69
2. Остальные технические требования по КМП 8.0-00.00.000ТУ

Изм.	Лист	№ докум.	Подп.	Дата
Разраб.		Чиканова		VI-74
Провер.		Волкова		VII-74
Рук. гр.		Чепурной		8.74
Гл. спец. отд.		Абрамович		10.74
Н. контр.		Молочков		8.74
Утв.		Залетаев		10.74

КМП 8.0-01.01.100СБ

Труба
Сборочный чертеж.

Лит.	Масса	Масштаб
И	3.21	1:4
Лист	Листов 1	

ГОССТРОЙ СССР
Союзметаллургстройниипроект
ЛЕНИНГРАДСКИЙ ПРОМСТРОЙПРОЕКТ

Копировал Беркушкина Формат А1

КМП 8.0-01.01.101

13

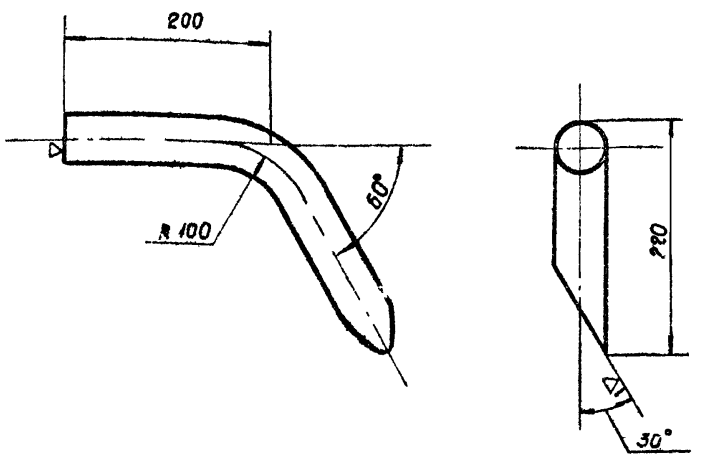

Технические требования по КМП 8.0-00.00.000ТУ

Изм.	Лист	№ докум.	Подп.	Дата
Разраб.		Чиканова		VI-74
Провер.		Волкова		VII-74
Рук. гр.		Чепурной		8.74
Гл. спец. отд.		Абрамович		10.74
Н. контр.		Молочков		8.74
Утв.		Залетаев		10.74

КМП 8.0-01.01.101

Труба

Труба 40
ГОСТ 3262-62

Лит.	Масса	Масштаб
И	1.5	1:4
Лист	Листов 1	

ГОССТРОЙ СССР
Союзметаллургстройниипроект
ЛЕНИНГРАДСКИЙ ПРОМСТРОЙПРОЕКТ

Копировал Беркушкина Формат А1

КМП 8.0-01.01.001

▽1 (▽)

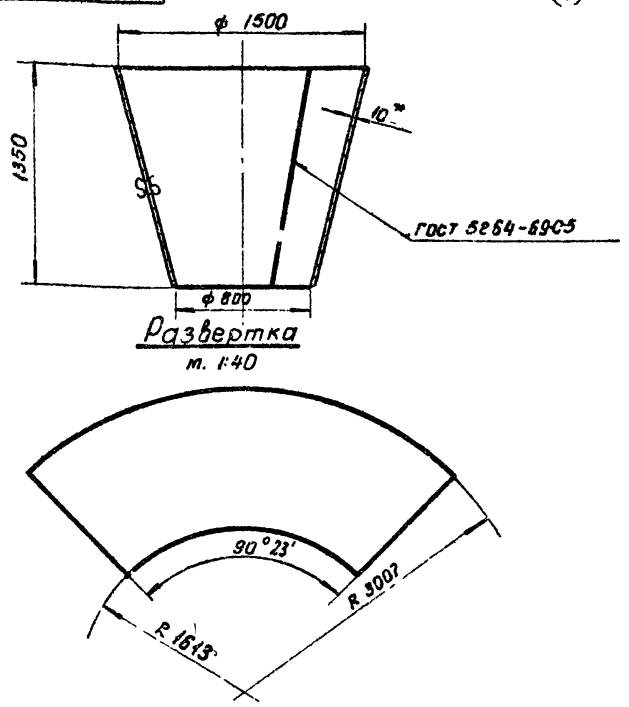

1* Размер для справок
2. Технические требования по КМП 8.0-00.00.000ТУ.

Изм.	Лист	№ докум.	Подп.	Дата
Разраб.		Чиканова		VI-74
Провер.		Волкова		VII-74
Рук. гр.		Чепурной		8.74
Гл. спец. отд.		Абрамович		10.74
Н. контр.		Молочков		8.74
Утв.		Залетаев		10.74

КМП 8.0-01.01.001

Конфузор

Лист 10 ГОСТ 5681-57
Ст 3 ГОСТ 14637-69

Лит.	Масса	Масштаб
И	39.5	1:25
Лист	Листов 1	

ГОССТРОЙ СССР
Союзметаллургстройниипроект
ЛЕНИНГРАДСКИЙ ПРОМСТРОЙПРОЕКТ

Копировал Беркушкина Формат А1

КМП 8.0-01.01.002

▽1 (▽)

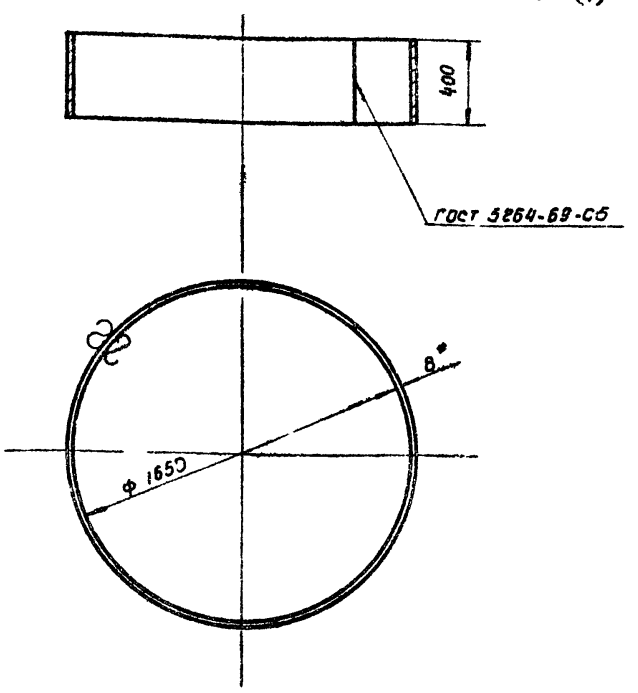

1* Размер для справок
2. Технические требования по КМП 8.0-00.00.000ТУ.

Изм.	Лист	№ докум.	Подп.	Дата
Разраб.		Чиканова		VI-74
Провер.		Волкова		VII-74
Рук. гр.		Чепурной		8.74
Гл. спец. отд.		Абрамович		10.74
Н. контр.		Молочков		8.74
Утв.		Залетаев		10.74

КМП 8.0-01.01.002

Кольцо

Лист 8 ГОСТ 5681-57
Ст 3 ГОСТ 14637-69

Лит.	Масса	Масштаб
И	131.0	1:20
Лист	Листов 1	

ГОССТРОЙ СССР
Союзметаллургстройниипроект
ЛЕНИНГРАДСКИЙ ПРОМСТРОЙПРОЕКТ

Копировал Беркушкина Формат А1

Серия 1494-23 Выпуск 8

КМП8.0-01.01.003

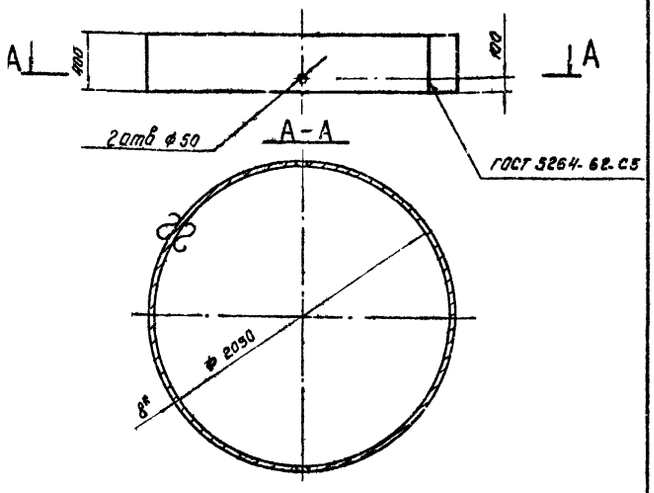

1* Размер для справок
2. Технические требования по КМП8.0-00.00.000 ТУ

Изм.	Лист	№ докум.	Подп.	Дата
Разраб.		Чиканова		VII-74
Проверил		Волкова		VII-74
Рук. ер.		Чепурной		8-74
Гл.сп.отд.		Абрамович		10.74
Н.контр.		Молочков		8.74
Утв.		Залетаев		10.74

КМП8.0-01.01.003

Кольцо

Лит.	Масса	Масштаб
И	160,0	1:25

Лист | Листов 1

Лист 8 ГОСТ 5681-57 / Ст3 ГОСТ 14637-69

ГОССТРОЙ СССР СОЮЗМЕТАЛЛУРГСТРОЙНИИПРОЕКТ ЛЕНИНГРАДСКИЙ ПРОМСТРОЙПРОЕКТ

Копировал ген | формат 11

Инв. № подл. | Подпись и дата | Взамен инв. № | Инв. № дубл. | Подпись и дата

КМП8.0-01.01.004

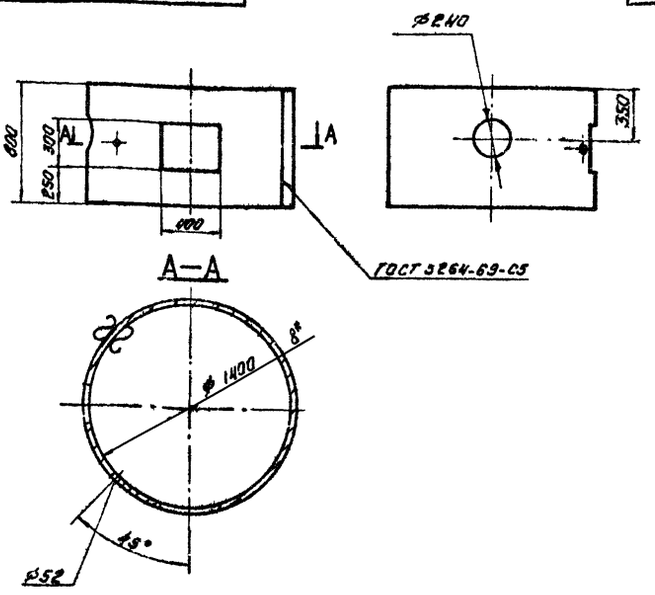

1* Размер для справок
2. Технические требования по КМП8.0-00.00.000 ТУ

Изм.	Лист	№ докум.	Подп.	Дата
Разраб.		Чиканова		VI-74
Проверил		Волкова		VII-74
Рук. ер.		Чепурной		8.74
Гл.сп.отд.		Абрамович		10.74
Н.контр.		Молочков		8.74
Утв.		Залетаев		10.74

КМП8.0-01.01.004

Патрубок

Лит.	Масса	Масштаб
И	272,6	1:25

Лист | Листов 1

Лист 8 ГОСТ 5681-57 / Ст3 ГОСТ 14637-69

ГОССТРОЙ СССР СОЮЗМЕТАЛЛУРГСТРОЙНИИПРОЕКТ ЛЕНИНГРАДСКИЙ ПРОМСТРОЙПРОЕКТ

Копировал ген | формат 11

Инв. № подл. | Подпись и дата | Взамен инв. № | Инв. № дубл. | Подпись и дата

КМП8.0-01.01.005

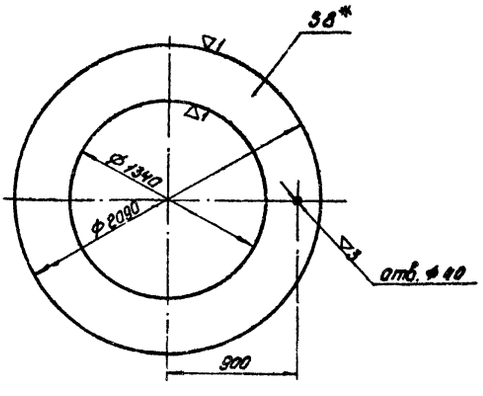

1* Размер для справок
2. Технические требования по КМП 8.0-00.00.000 ТУ.

Изм.	Лист	№ докум.	Подп.	Дата
Разраб.		Чиканова		VI-74
Проверил		Волкова		VII-74
Рук. ер.		Чепурной		8.74
Гл.сп.отд.		Абрамович		8.74
Н.контр.		Молочков		8.74
Утв.		Залетаев		10.74

КМП 8.0-01.01.005

Кольцо

Лит.	Масса	Масштаб
И	429,0	1:25

Лист | Листов 1

Лист 8 ГОСТ 5681-57 / Ст.3 ГОСТ 14637

ГОССТРОЙ СССР СОЮЗМЕТАЛЛУРГСТРОЙНИИПРОЕКТ ЛЕНИНГРАДСКИЙ ПРОМСТРОЙПРОЕКТ

Копировал ген | формат 11

Инв. № подл. | Подпись и дата | Взамен инв. № | Инв. № дубл. | Подпись и дата

КМП8.0-01.01.006

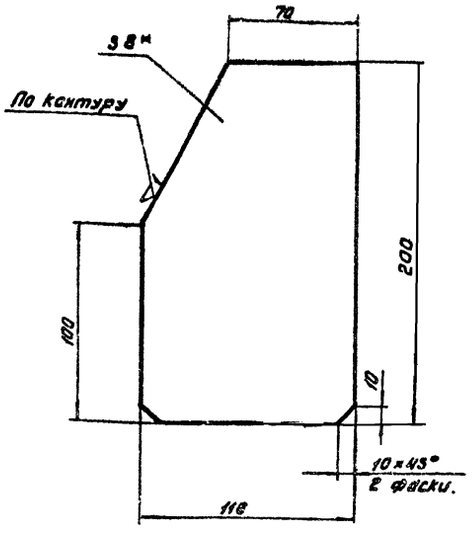

1* Размер для справок.
2. Технические требования по КМП 8.0-00.00.000 ТУ.

Изм.	Лист	№ докум.	Подп.	Дата
Разраб.		Чиканова		VI-74
Проверил		Волкова		VII-74
Рук. ер.		Чепурной		8.74
Гл.сп.отд.		Абрамович		8.74
Н.контр.		Молочков		8.74
Утв.		Залетаев		10.74

КМП8.0-01.01.006

Лист

Лит.	Масса	Масштаб
И	1,1	1:2

Лист | Листов 1

Лист 8 ГОСТ 5681-57 / Ст3 ГОСТ 14637-69

ГОССТРОЙ СССР СОЮЗМЕТАЛЛУРГСТРОЙНИИПРОЕКТ ЛЕНИНГРАДСКИЙ ПРОМСТРОЙПРОЕКТ

Копировал ген | формат 11

Инв. № подл. | Подпись и дата | Взамен инв. № | Инв. № дубл. | Подпись и дата

Серия 1.494-23 Выпуск 8

КМП8.0-01.01.007

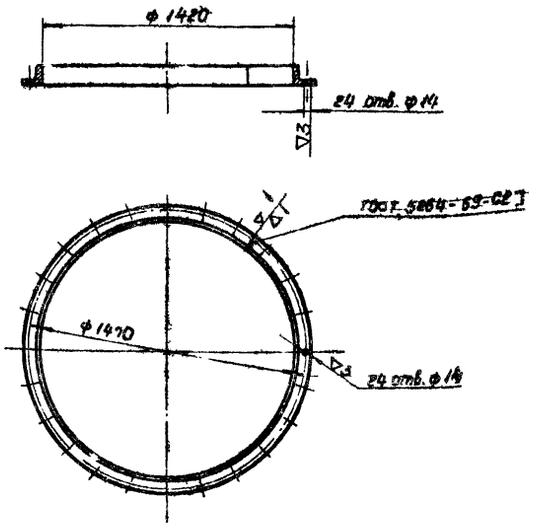

Технические требования по КМП8.0-00.00.00ТУ.

				КМП8.0-01.01.007			
Изм.	Лист	№ докум.	Подп.	Дата	Фланец	Лит.	Масса	Масштаб
Разраб.		Чиканова		11-74		И	11.1	1:2
Проверил		Волкова		11-74		Лист	Листов 1
Рук. гр.		Чепурной		8.74	Уголок 4 ГОСТ 8509-72	ГОССТРОЙ СССР СОЮЗМЕТАЛЛУРГСТРОЙНИИПРОЕКТ ЛЕНИНГРАДСКИЙ ПРОМСТРОЙПРОЕКТ		
Гл. сп. отд.		Абрамович		10.74	Ст3 ГОСТ 535-58		
Н. контр.		Молочков		8.74			
Утв.		Залетаев		10.74			

Копировал. Беркушкина. Формат 11

КМП8.0-01.01.008

15

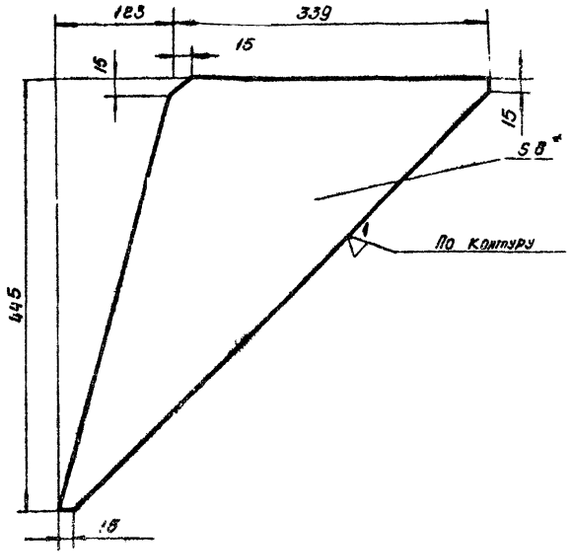

1.* Размер для справок
2. Технические требования по КМП8.0-00.00.000ТУ.

				КМП8.0-01.01.008			
Изм.	Лист	№ докум.	Подп.	Дата	Косынка.	Лит.	Масса	Масштаб
Разраб.		Чиканова		11-74		И	4.65	1:4
Проверил		Волкова		11-74		Лист	Листов 1
Рук. гр.		Чепурной		8.74	Лист 8 ГОСТ 5681-57 Ст.3 ГОСТ 14637-69.	ГОССТРОЙ СССР СОЮЗМЕТАЛЛУРГСТРОЙНИИПРОЕКТ ЛЕНИНГРАДСКИЙ ПРОМСТРОЙПРОЕКТ		
Гл. сп. отд.		Абрамович		10.74			
Н. контр.		Молочков		8.74			
Утв.		Залетаев		10.74			

Копировал. Беркушкина. Формат 11.

КМП8.0-01.01.009

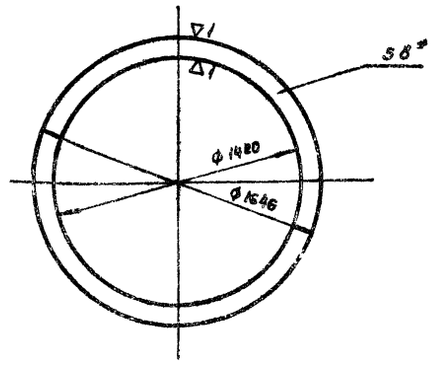

1* Размер для справок
2. Технические требования по КМП8.0-00.00.000ТУ.

				КМП8.0-01.01.009			
Изм.	Лист	№ докум.	Подп.	Дата	Кольцо	Лит.	Масса	Масштаб
Разраб.		Чиканова		11-74		И	34.5	1:20
Проверил		Волкова		11-74		Лист	Листов 1
Рук. гр.		Чепурной		8.74	Лист 8 ГОСТ 5681-57 Ст.3 ГОСТ 14637-69	ГОССТРОЙ СССР СОЮЗМЕТАЛЛУРГСТРОЙНИИПРОЕКТ ЛЕНИНГРАДСКИЙ ПРОМСТРОЙПРОЕКТ		
Гл. сп. отд.		Абрамович		10.74			
Н. контр.		Молочков		8.74			
Утв.		Залетаев		10.74			

Копировал. Беркушкина. Формат 11

КМП8.0-01.01.010

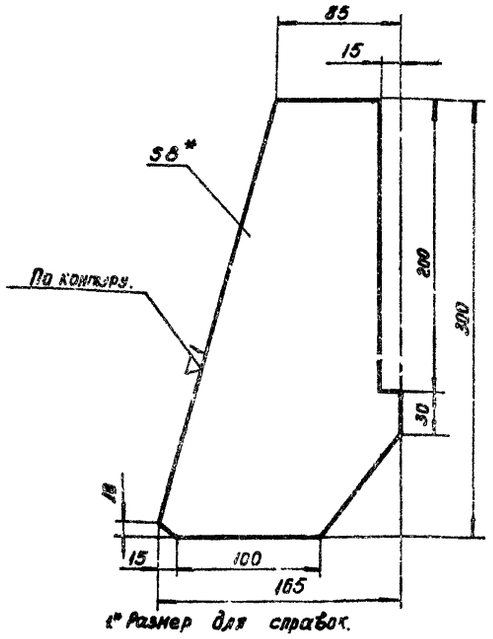

1* Размер для справок.
2. Технические требования по КМП8,0-00.00.000ТУ

				КМП8.0-01.01.010			
Изм.	Лист	№ докум.	Подп.	Дата	Лист	Лит.	Масса	Масштаб
Разраб.		Чиканова		11-74		И	2.5	1:2.5
Проверил		Волкова		11-74		Лист	Листов 1
Рук. гр.		Чепурной		8.74	Лист 8 ГОСТ 5681-57 Ст3 ГОСТ 14637-69	ГОССТРОЙ СССР СОЮЗМЕТАЛЛУРГСТРОЙНИИПРОЕКТ ЛЕНИНГРАДСКИЙ ПРОМСТРОЙПРОЕКТ		
Гл. сп. отд.		Абрамович		10.74			
Н. контр.		Молочков		8.74			
Утв.		Залетаев		10.74			

Копировал. Беркушкина. Формат 11

КМП8.0-01.01.011

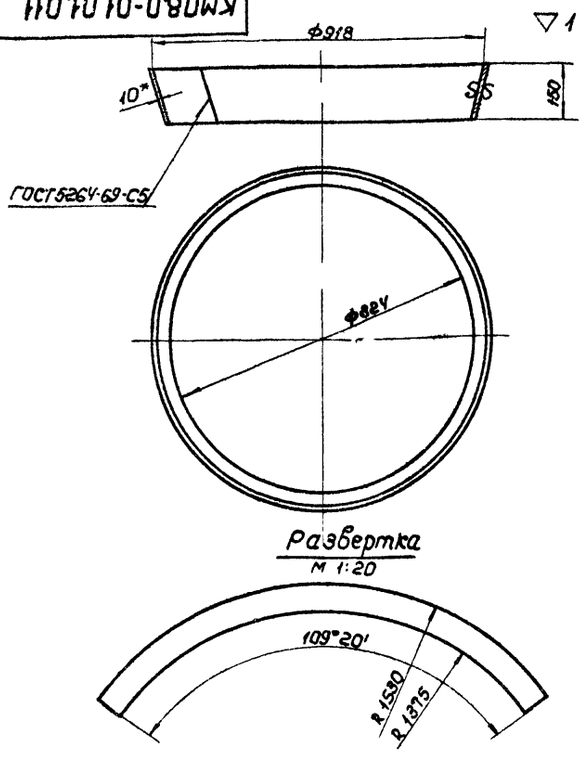

1. Размер для справок
2. Технические требования по КМП8.0-00.00.000ТУ.

					КМП8.0-01.01.011			
Изм.	Лист	N° докум.	Подп.	Дата				
Разраб.		Чиканова		VII-74	Кольцо	Лит.	Масса	Масштаб
Проверил		Волкова		VII-74		И	33,6	1:10
Рук. гр.		Чепурной		8.74		Лист	Листов 1	
Гл.сп.отд.		Абрамович		10.74				
Н. контр.		Молочков		7.74	Лист 10 ГОСТ 5681-67 / Ст3 ГОСТ 14637-69	Госстрой СССР Союзметаллургстройниипроект Ленинградский Промстройпроект		
Утв.		Залетаев		10.74				

Копировал Формат 11

КМП8.0-01.01.012

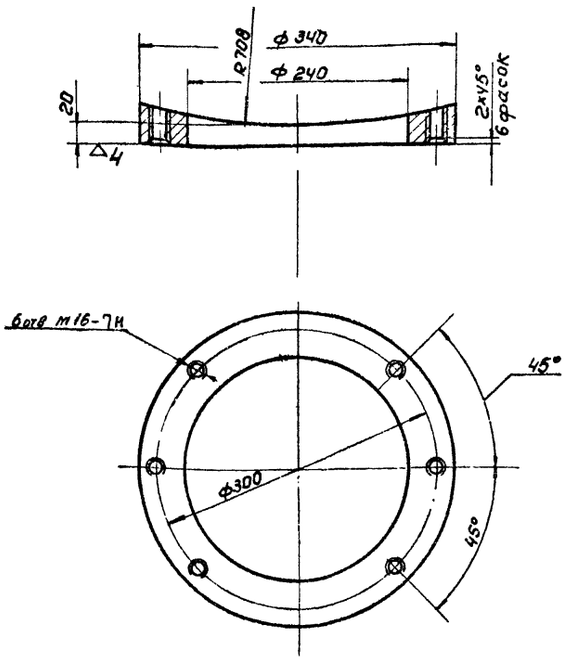

1. Технические требования по КМП8.0-00.00.000ТУ.

					КМП8.0-01.01.012			
Изм.	Лист	N° докум.	Подп.	Дата				
Разраб.		Чиканова		VII-74	Фланец	Лит.	Масса	Масштаб
Проверил		Волкова		VII-74		И	7,1	1:4
Рук. гр.		Чепурной		8.74		Лист	Листов 1	
Гл.сп.отд.		Абрамович		10.74				
Н. контр.		Молочков		7.74	Лист ЧО ГОСТ 5681-67 / Ст3 ГОСТ 14637-69	Госстрой СССР Союзметаллургстройниипроект Ленинградский Промстройпроект		
Утв.		Залетаев		10.74				

Копировал Коленкина Формат 11

КМП8.0-01.01.013

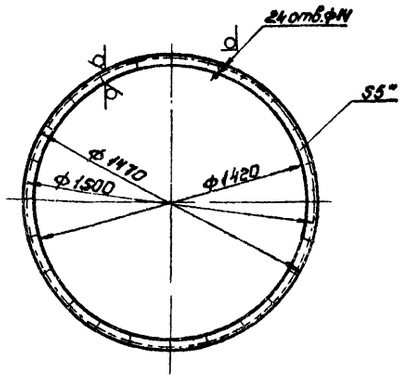

1 *Размер для справок
2 Технические требования по КМП8.0-00.00.000ТУ

					КМП8.0-01.01.013			
Изм.	Лист	N° докум.	Подп.	Дата				
Разраб.		Чиканова		VII-74	Прокладка	Лит.	Масса	Масштаб
Проверил		Волкова		VII-74		И	4,4	1:20
Рук. гр.		Чепурной		8.74		Лист	Листов 1	
Гл.сп.отд.		Абрамович		10.74				
Н. контр.		Молочков		7.74	Резина рулонная 5кц-м ГОСТ 7338-65	Госстрой СССР Союзметаллургстройниипроект Ленинградский Промстройпроект		
Утв.		Залетаев		10.74				

Копировал Коленкина Формат 11

КМП8.0-01.02.000СБ

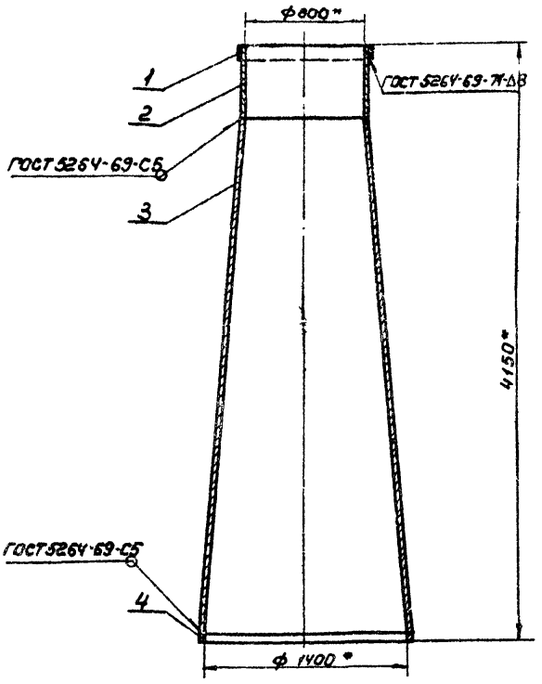

1. *Размеры для справок.
2. Технические требования по КМП8.0-00.00.000ТУ

					КМП8.0-01.02.000СБ			
Изм.	Лист	N° докум.	Подп.	Дата				
Разраб.		Чиканова		VII-74	Горловина с диффузором. Сборочный чертеж	Лит.	Масса	Масштаб
Проверил		Волкова		VII-74		И	925,8	1:25
Рук. гр.		Чепурной		8.74		Лист	Листов 1	
Гл.сп.отд.		Абрамович		10.74				
Н. контр.		Молочков		7.74		Госстрой СССР Союзметаллургстройниипроект Ленинградский Промстройпроект		
Утв.		Залетаев		10.74				

Копировал Коленкина Формат 11

Инв. N° подл. | Подпись и дата | Взамен инв. N° | Инв. N° дубл. | Подпись и дата

Серия 1494-23 Выпуск 8

КМП8.0-01.02.001

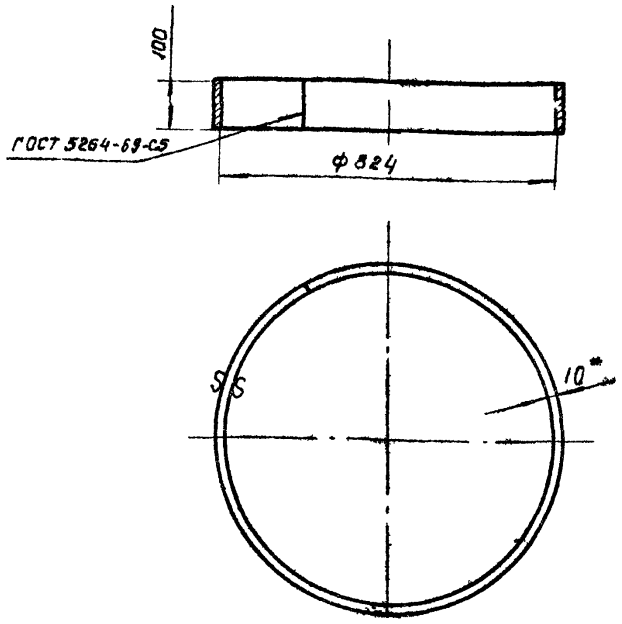

1* Размер для справок.
2 Технические требования по КМП 8.0-00.00.000 ТУ.

Изм.	Лист	№ докум.	Подп.	Дата
Разраб.		Чиканова		II.74
Проверил		Волкова		III.74
Рук. гр.		Чепурной		8.74
Гл. спец. отд.		Абратович		10.74
Н. контр.		Молочков		I.74
Утв.		Залетаев		10.74

КМП8.0-01.02.001

Кольцо

Лит.	Масса	Масштаб
И	20.4	1:10

Лист | Листов: 1

Лист 10 ГОСТ 5681-57 Ст.3 ГОСТ 14637-69

ГОССТРОЙ СССР Союзметаллургстройниипроект Ленинградский Промстройпроект

Копировал. Беркушкина Формат А1

КМП8.0-01.02.002

17

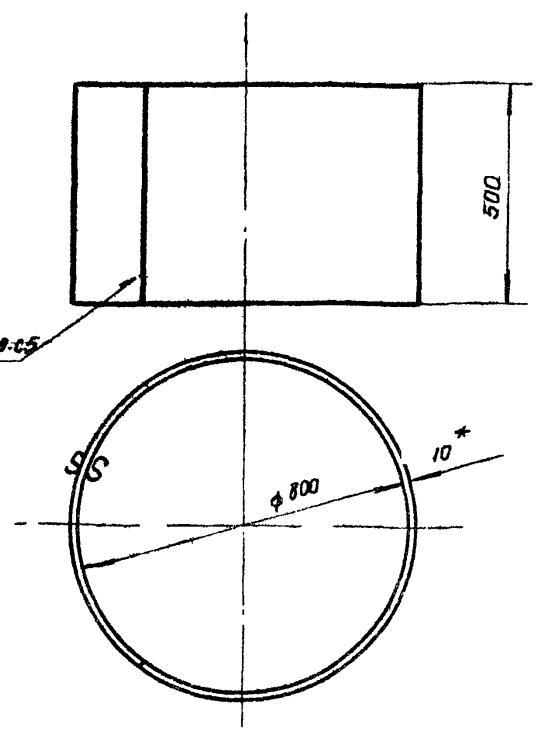

1* Размер для справок
2 Технические требования по КМП 8.0-00.00.000 ТУ.

Изм.	Лист	N докум.	Подп.	Дата
Разраб.		Чиканова		II.74
Проверил		Волкова		III.74
Рук. гр.		Чепурной		8.74
Гл. спец. отд		Абратович		10.74
Н. контр.		Молочков		I.74
Утв.		Залетаев		10.74

КМП8.0-01.02.002

Горловина

Лит.	Масса	Масштаб
И	106.0	1:10

Лист | Листов. 1

Лист 10 ГОСТ 5681-57 Ст.3 ГОСТ 14637-69

ГОССТРОЙ СССР Союзметаллургстройниипроект Ленинградский Промстройпроект

Копировал. Беркушкина. Формат А1

КМП8.0-01.02.003

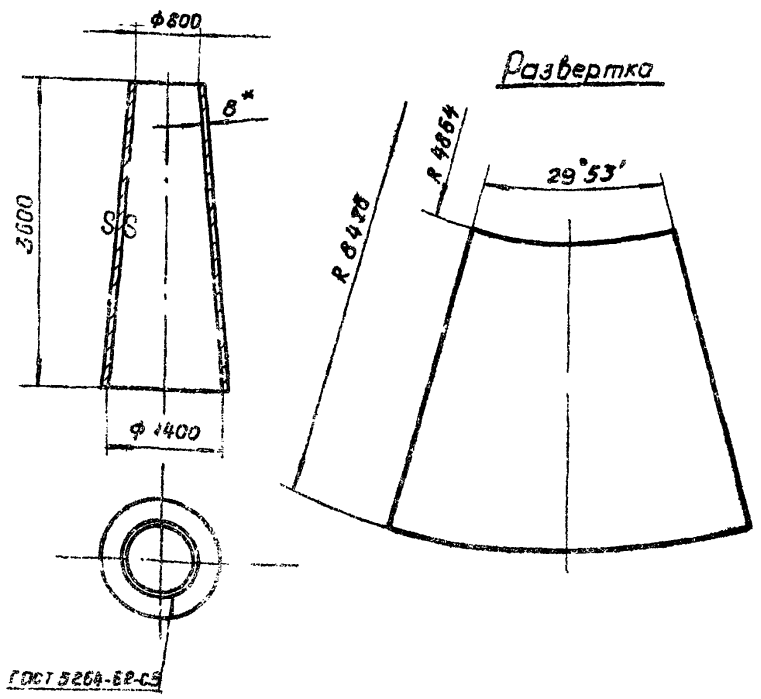

1* Размер для справок
2 Технические требования по КМП 8.0-00.00.000 ТУ

Изм.	Лист	N докум.	Подп.	Дата
Разраб.		Чиканова		II.74
Проверил		Волкова		III.74
Рук. гр.		Чепурной		8.74
Гл. спец. отд		Абратович		10.74
Н. контр.		Молочков		I.74
Утв.		Залетаев		10.74

КМП8.0-01.02.003

Диффузор

Лит.	Масса	Масштаб
И	791.6	1:50

Лист | Листов. 1

Лист 8 ГОСТ 5681-57 Ст.3 ГОСТ 14637-69

ГОССТРОЙ СССР Союзметаллургстройниипроект Ленинградский Промстройпроект

Копировал. Беркушкина. Формат А1

КМП8.0-01.02.004

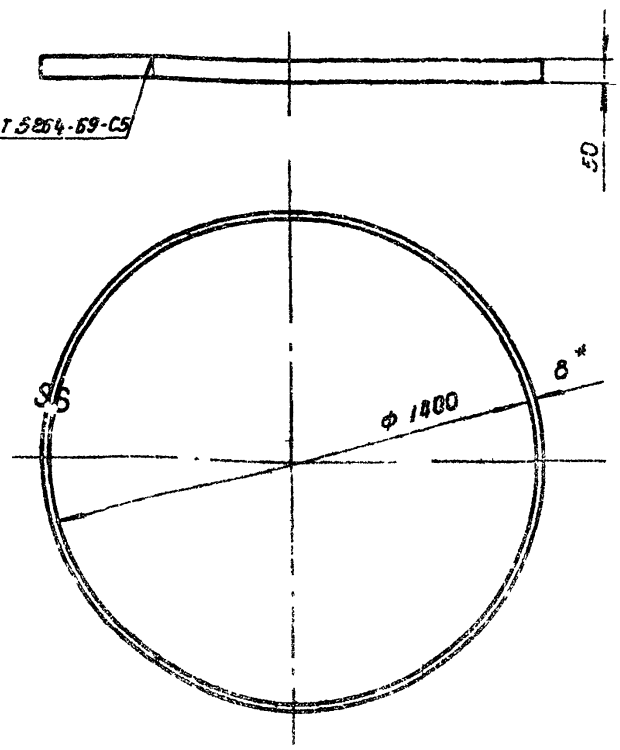

1* Размер для справок
2. Технические требования по КМП 8.0-00.00.000 ТУ.

Изм.	Лист	№ докум.	Подп.	Дата
Разраб.		Чиканова		II.74
Проверил		Волкова		III.74
Рук. гр.		Чепурной		8.74
Гл. спец. отд		Абратович		10.74
Н. контр.		Молочков		I.74
Утв.		Залетаев		10.74

КМП8.0-01.02.004

Кольцо

Лит.	Масса	Масштаб
И	13.8	1:10

Лист | Листов. 1

Лист 8 ГОСТ 5681-57 Ст.3 ГОСТ 14637-69

ГОССТРОЙ СССР Союзметаллургстройниипроект Ленинградский Промстройпроект

Копировал. Беркушкина. Формат А1

КМП8.0-01.03.000.СБ

Серия 1494-23 Выпуск 2

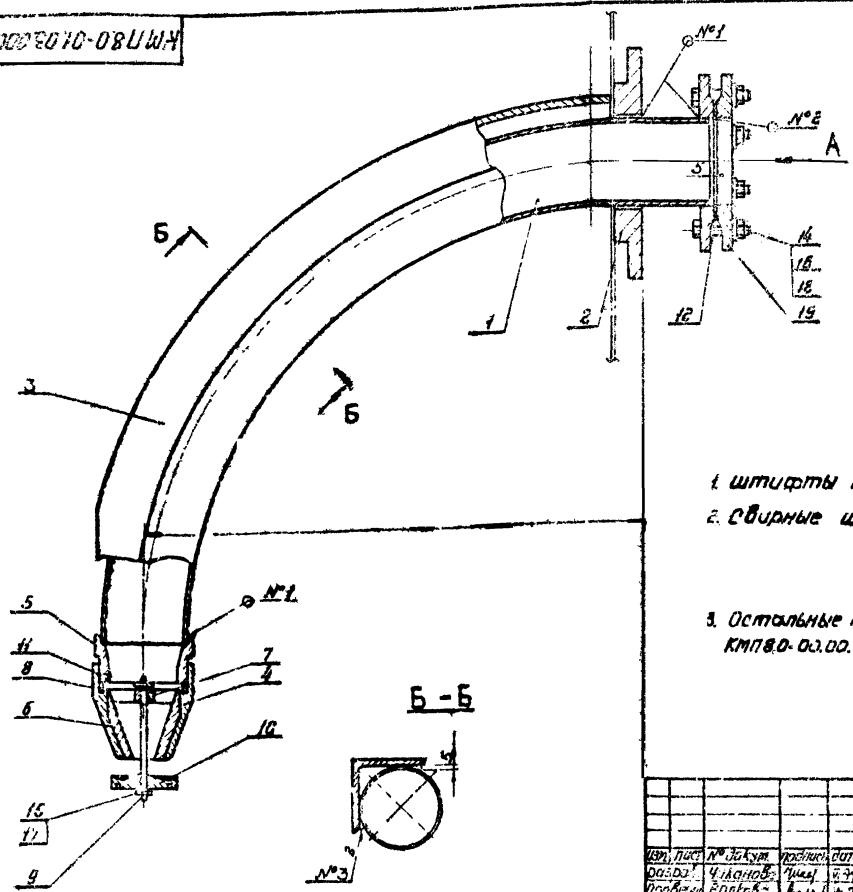

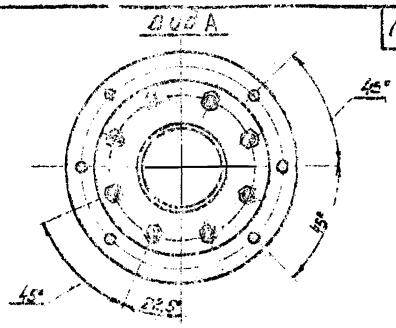

1. Штифты поз. 11 стабить на кроске.
2. Сварные швы:
   №1 — Т1-▷4
   №2 — Н1-▷4 по ГОСТ 5264-69
   №3 — сварка ручная электродуговая
3. Остальные технические требования по КМП8.0-00.00.000ТУ.

					КМП 8.0-01.03.000.СБ			
Изм.	Лист	№ докум.	Подпись	Дата	Форсунка сборочный чертеж	Лит.	Масса	Масштаб
Разраб.		Чиканов				И	54.5	1:5
Проверил		Волков				Лист	Листов 1	
Рук. гр.		Чепурной				ГОСТРОЙ СССР ЛЕНИНГРАДСКИЙ ПРОМСТРОЙПРОЕКТ		
Гл. сп. отд.		Абрамович						
Н. контр.		Молочков						
Утв.		Залетаев						

Копировал: Вандер. Формат 11

КМП8.0-01.03.001

∿(▽)

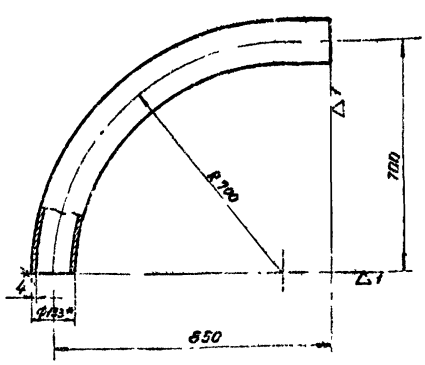

1 *Размеры для справок.
2. Технические требования по КМП8.0-00.00.000ТУ

					КМП 8.0-01.03.001			
Изм.	Лист	№ докум.	Подпись	Дата	Труба	Лит.	Масса	Масштаб
Разраб.		Чиканов				И	8.6	1:10
Проверил		Волков				Лист	Листов 1	
Рук. гр.		Чепурной				ГОСТРОЙ СССР ЛЕНИНГРАДСКИЙ ПРОМСТРОЙПРОЕКТ		
Гл. сп. отд.		Абрамович						
Н. контр.		Молочков						
Утв.		Залетаев						

Копировал: Вандер. Формат 11

КМП8.0-01.03.002

▽3(▽)

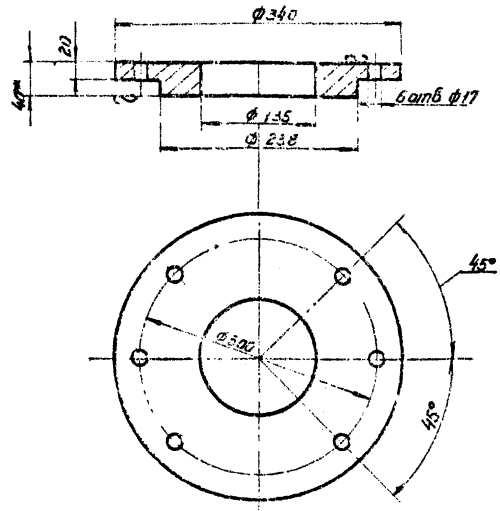

1* Размер для справок.

2. Технические требования по КМП8.0-00.00.000ТУ.

					КМП 8.0-01.03.002			
Изм.	Лист	№ докум.	Подпись	Дата	Фланец	Лит.	Масса	Масштаб
Разраб.		Чиканов				И	15.7	1:4
Проверил		Волков				Лист	Листов 1	
Рук. гр.		Чепурной				ГОСТРОЙ СССР ЛЕНИНГРАДСКИЙ ПРОМСТРОЙПРОЕКТ		
Гл. сп. отд.		Абрамович						
Н. контр.		Молочков						
Утв.		Залетаев						

Лист 40 ГОСТ 5581-57 / ГОСТ 14634-69

Копировал: Вандер. Формат 11

Серия 1.494-23 Выпуск 8

КМП8.0-01.03.003

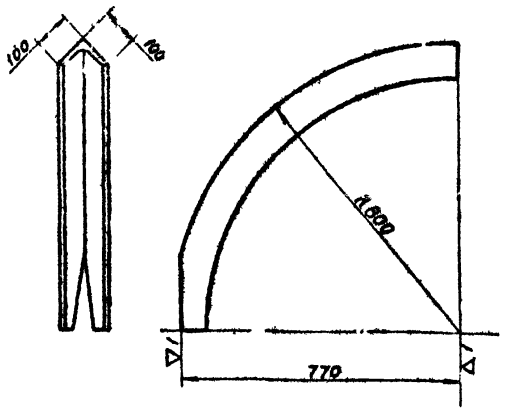

Технические требования по КМП8.0-00.00.000-ТУ.

Изм.	Лист	№ докум.	Подп.	Дата
Разраб.		Чиканова		
Проверил		Волкова		
Рук. гр.		Чепурной		
Гл. спец.		Абрамова		
Н. контр.		Молочков		
Утв.		Залетаев		

Уголок защитный

Лит.	Масса	Масштаб
И	7.2	1:10

Уголок $\frac{Б\ 100 \times 100 \times 8\ ГОСТ\ 8509-72}{Ст3\ ГОСТ\ 535-58}$

Лист | Листов 1

ГОССТРОЙ СССР СОЮЗМЕТАЛЛУРЕСТРОЙКОНСТРОЙ АЕНИНГРАДСКИЙ ПРОМСТРОЙПРОЕКТ

Копировал Папушина Формат 11

КМП8.0-01.03.004

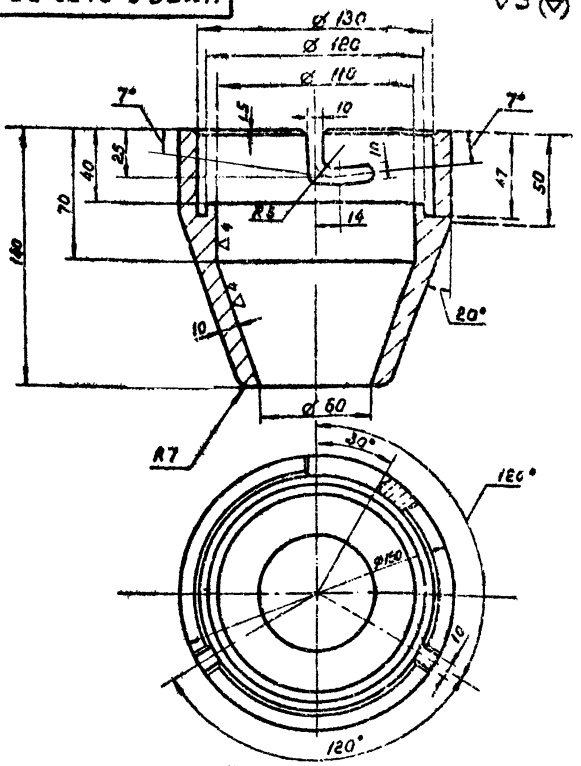

Технические требования по КМП8.0-00.00.000 ТУ.

Изм.	Лист	№ докум.	Подп.	Дата
Разраб.		Чиканова		
Проверил		Волкова		
Рук. гр.		Чепурной		
Гл. спец.		Абрамова		
Н. контр.		Молочков		
Утв.		Залетаев		

Головка

Лит.	Масса	Масштаб
V	4.2	1:2

Круг $\frac{Б\ 160\ ГОСТ\ 2590-71}{Ст3\ ГОСТ\ 535-58}$

Лист | Листов 1

ГОССТРОЙ СССР СОЮЗМЕТАЛЛУРЕСТРОЙКОНСТРОЙ АЕНИНГРАДСКИЙ ПРОМСТРОЙПРОЕКТ

Копировал Папушина Формат 11

КМП8.0-01.03.005

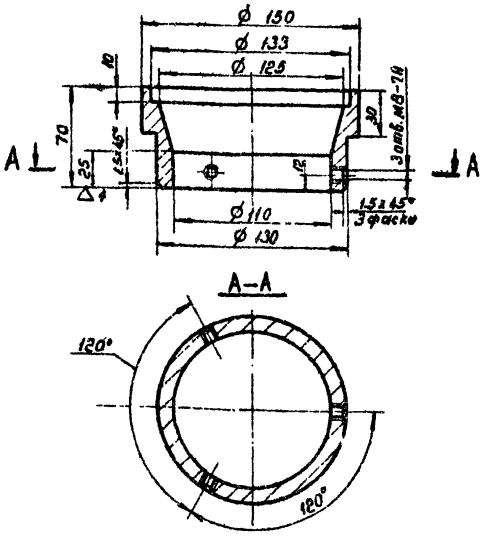

Технические требования по КМП8.0-00.00.000-ТУ.

Изм.	Лист	№ докум.	Подп.	Дата
Разраб.		Чиканова		
Проверил		Волкова		
Рук. гр.		Чепурной		
Гл. спец.		Абрамова		
Н. контр.		Молочков		
Утв.		Залетаев		

Втулка

Лит.	Масса	Масштаб
И	1.9	1:25

Круг $\frac{Б\ 160\ ГОСТ\ 2590-71}{Ст3\ ГОСТ\ 535-58}$

Лист | Листов 1

ГОССТРОЙ СССР СОЮЗМЕТАЛЛУРЕСТРОЙКОНСТРОЙ АЕНИНГРАДСКИЙ ПРОМСТРОЙПРОЕКТ

Копировал Папушина Формат 11

КМП8.0-01.03.006

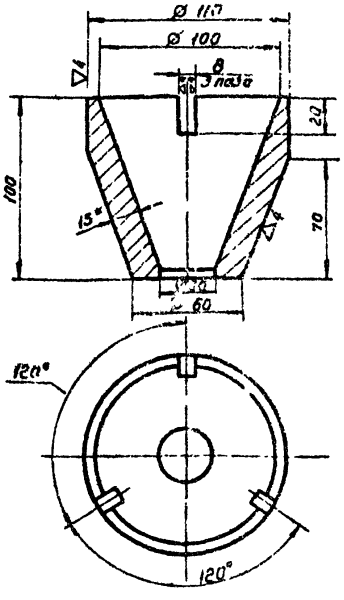

1. Размер для справок
2. Технические требования по КМП8.0-00.00.000 ТУ

Изм.	Лист	№ докум.	Подп.	Дата
Разраб.		Чиканова		
Проверил		Волкова		
Рук. гр.		Чепурной		
Гл. спец.		Абрамова		
Н. контр.		Молочков		
Утв.		Залетаев		

Конус

Лит.	Масса	Масштаб
И	2.6	1:2

ПРКН-прес 120 ГОСТ 1028-72

Лист | Листов 1

ГОССТРОЙ СССР СОЮЗМЕТАЛЛУРЕСТРОЙКОНСТРОЙ АЕНИНГРАДСКИЙ ПРОМСТРОЙПРОЕКТ

Копировал Папушина Формат 11

КМП8.0-01.03.007

▽3(▽)

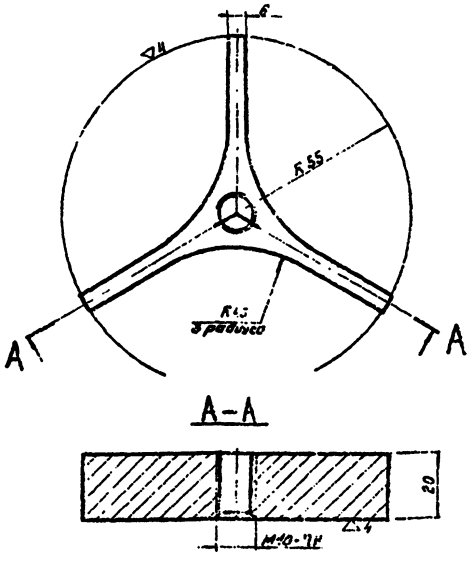

Технические требования по КМП8.0-00.00.000-ТУ.

		КМП8.0-01.03.007			
Разраб.	Чиликов	Крестовина	Лит.	Масса	Масштаб
Пров.	Беляков		И	0.4	1:1
Рук. гр.	Чернышов		Лист	Листов 1	
Н. контр.	Зайцев	Круг $\frac{\text{Б10 ГОСТ 2590-71}}{\text{Ст3 ГОСТ 535-58}}$	ЛЕНИНГРАДСКИЙ ОРДЕНА ЛЕНИНА ПРОМСТРОЙПРОЕКТ		
ГИП	Зайцев				

Копировал Формат А1

КМП8.0-01.03.003

20

▽3(▽)

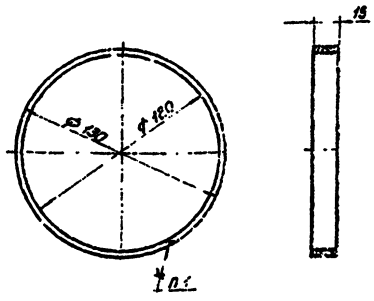

1. Клеить: клей №88-Н ГОСТ 12172-66
2. Технические требования по КМП8.0-00.00.000-ТУ.

		КМП8.0-01.03.003			
Разраб.	Чиликов	Прокладка	Лит.	Масса	Масштаб
Пров.	Беляков		И	0.03	1:2
Рук. гр.	Чернышов		Лист	Листов 1	
Н. контр.	Зайцев	Резина суботэп тр ЛИСТ 3 ТУ38-5-1806-66	ЛЕНИНГРАДСКИЙ ОРДЕНА ЛЕНИНА ПРОМСТРОЙПРОЕКТ		
ГИП	Зайцев				

Копировал Формат А1

КМП8.0-01.03.009

▽3(▽)

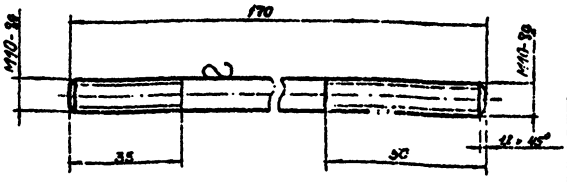

Технические требования по КМП8.0-00.00.000-ТУ.

		КМП8.0-01.03.009			
Разраб.	Чиликов	Шпилька	Лит.	Масса	Масштаб
Пров.	Беляков		И	0.1	1:1
Рук. гр.	Чернышов		Лист	Листов 1	
Н. контр.	Зайцев	Круг $\frac{\text{Б10 ГОСТ 2590-71}}{\text{Ст3 ГОСТ 535-58}}$	ЛЕНИНГРАДСКИЙ ОРДЕНА ЛЕНИНА ПРОМСТРОЙПРОЕКТ		
ГИП	Зайцев				

Копировал Формат А1

КМП8.0-01.03.010

▽3(▽)

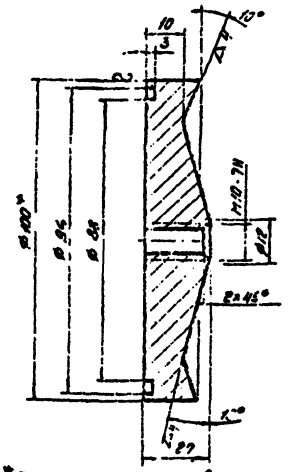

1* Размер для справок.
2. Технические требования по КМП8.0-00.00.000-ТУ

		КМП8.0-01.03.010			
Разраб.	Чиликов	Отражатель	Лит.	Масса	Масштаб
Пров.	Беляков		И	1.2	1:1
Рук. гр.	Чернышов		Лист	Листов 1	
Н. контр.	Зайцев	Т. Кл. пресс 100 ГОСТ 1628-72	ЛЕНИНГРАДСКИЙ ОРДЕНА ЛЕНИНА ПРОМСТРОЙПРОЕКТ		
ГИП	Зайцев				

Копировал Формат А1

Серия 1494-23 Выпуск 8

КМП8.0-01.03.011

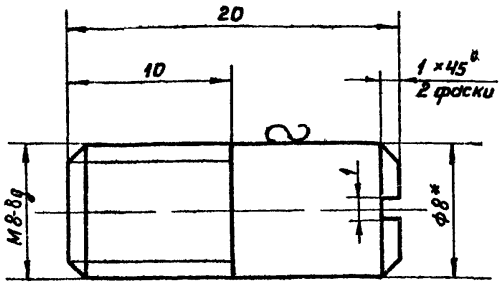

1* Размер для справок
2. Технические требования по КМП 8.0-00.00.000-ТУ

Изм.	Лист	№ докум.	Подп.	Дата
Разраб.		Чиканова		VI-74
Проверил		Волкова		VII-74
Рук. гр.		Чепурной		8.74
Гл. спец. отд.		Абрамович		10.74
Н. контр.		Молчков		7.74
Утв.		Залетаев		10.74

КМП8.0-01.03.011

Штифт

Лит.	Масса	Масштаб
И	0.08	4:1
Лист	Листов 1	

Круг 8 ГОСТ 2590-71
Ст3 ГОСТ 535-58

ГОССТРОЙ СССР СОЮЗМЕТАЛЛУРГСТРОЙНИИПРОЕКТ ЛЕНИНГРАДСКИЙ ПРОМСТРОЙПРОЕКТ

Копировал Решанова Формат 1*

Инв. № подл. | Подпись и дата | Взамен инв. № | Инв. № дубл. | Подпись и дата

КМП8.0-01.03.012

21

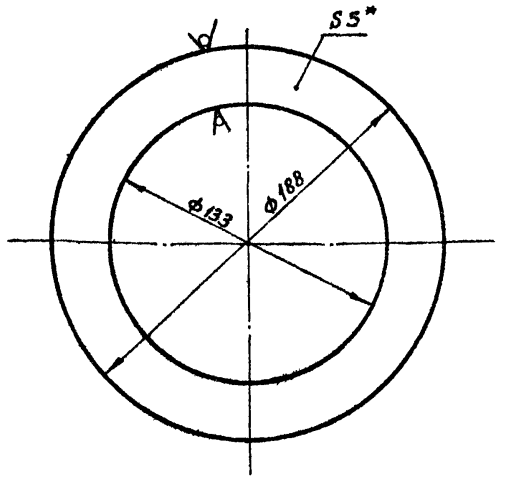

1.*Размер для справок.
2. Технические требования по КМП 8.0-00.00.000-ТУ.

Изм.	Лист	№ докум.	Подп.	Дата
Разраб.		Чиканова		VI-74
Проверил		Волкова		VII-74
Рук. гр.		Чепурной		8.74
Гл. спец. отд.		Абрамович		10.74
Н. контр.		Молчков		7.74
Утв.		Залетаев		10.74

КМП8.0-01.03.012

Прокладка

Лит.	Масса	Масштаб
И	0.042	1:2
Лист	Листов 1	

Резина рулонная 5 кщ-м ГОСТ 7338-65

ГОССТРОЙ СССР СОЮЗМЕТАЛЛУРГСТРОЙНИИПРОЕКТ ЛЕНИНГРАДСКИЙ ПРОМСТРОЙПРОЕКТ

Копировал Решанова Формат 11

Инв. № подл. | Подпись и дата | Взамен инв. № | Инв. № дубл. | Подпись и дата

КМП8.0-01.04.000СБ

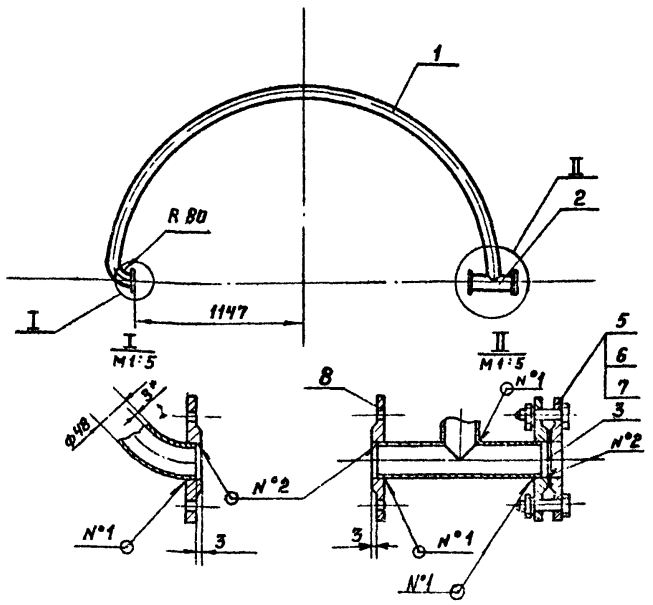

1.* Размер для справок.
2. Сварные швы: N°1-Т1-△3
N°2-Н1-△3
по ГОСТ 5264-69
3. Остальные технические требования по КМП 8.0-00.00.000 ТУ.

Изм.	Лист	№ докум.	Подп.	Дата
Разраб.		Чиканова		V-74
Провер.		Волкова		VII-74
Рук. гр.		Чепурной		8.74
Гл. спец. отд.		Абрамович		
Н. контр.		Молчков		7.74
Утв.		Залетаев		10.74

КМП8.0-01.04.000СБ

Труба водоподающая Сборочный чертеж

Лит.	Масса	Масштаб
И	17.1	1:20
Лист	Листов 1	

ГОССТРОЙ СССР СОЮЗМЕТАЛЛУРГСТРОЙНИИПРОЕКТ ЛЕНИНГРАДСКИЙ ПРОМСТРОЙПРОЕКТ

Копировал Решанова Формат 11

Инв. № подл. | Подпись и дата | Взамен инв. № | Инв. № дубл. | Подпись и дата

КМП8.0-01.04.001

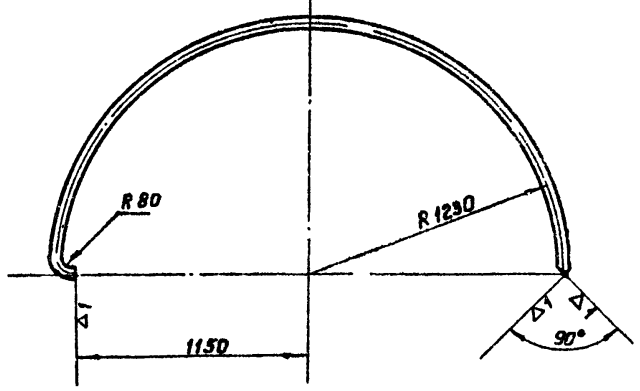

Технические требования по КМП 8.0-00.00.000-ТУ.

Изм.	Лист	№ докум.	Подп.	Дата
Разраб.		Чиканова		9.74
Проверил		Волкова		VII-74
Рук. гр.		Чепурной		8.74
Гл. спец. отд.		Абрамович		10.74
Н. контр.		Молчков		7.74
Утв.		Залетаев		10.74

КМП8.0-01.04.001

Труба

Лит.	Масса	Масштаб
И	9.05	1:20
Лист	Листов 1	

Труба 40 ГОСТ 3262-62

ГОССТРОЙ СССР СОЮЗМЕТАЛЛУРГСТРОЙНИИПРОЕКТ ЛЕНИНГРАДСКИЙ ПРОМСТРОЙПРОЕКТ

Копировал Решанова Формат 11

Инв. № подл. | Подпись и дата | Взамен инв. № | Инв. № дубл. | Подпись и дата

КМП8.0-01.04.002

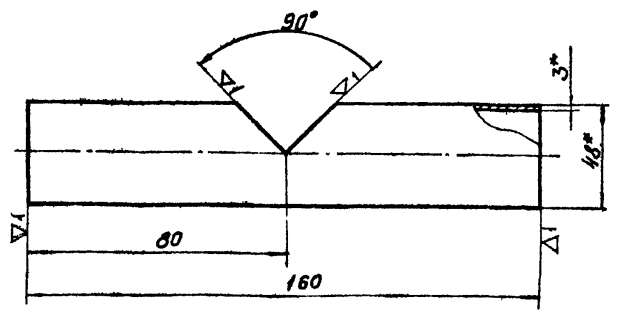

1* Размер для справок.
2. Технические требования по КМП8.0-00.00.000 ТУ

Изм.	Лист	№ докум.	Подп.	Дата
Разраб.	Чиканова			VII-74
Проверил	Волкова			VII-74
Рук. гр.	Чепурной			8.74
Гл. спец. отд.	Абрамович			8.74
Н. контр.	Малочков			8.74
Утв.	Залетаев			10.74

КМП8.0-01.04.002

Патрубок

Лит.	Масса	Масштаб
И	0.6	1:2

Лист | Листов 1

Труба 40 ГОСТ 3262-62

ГОССТРОЙ СССР СОЮЗМЕТАЛЛУРГСТРОЙНИИПРОЕКТ ЛЕНИНГРАДСКИЙ ПРОМСТРОЙПРОЕКТ

Копировал ген | Формат А4

Инв. № подл. | Подпись и дата | Взам. инв. № | Инв. № дубл. | Подпись и дата

КМП80-01.04.003

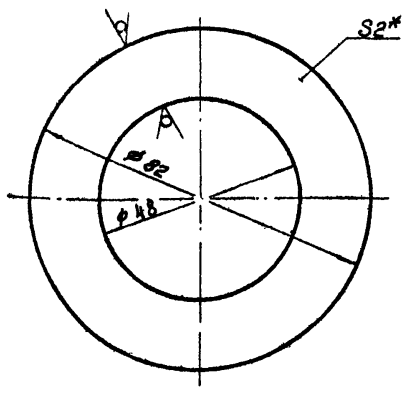

1* Размер для справок.
2. Технические требования по КМП8.0-00.00.000 ТУ.

Изм.	Лист	№ докум.	Подп.	Дата
Разраб.	Чиканова			VII-74
Проверил	Волкова			VII-74
Рук. гр.	Чепурной			8.74
Гл. спец. отд.	Абрамович			8.74
Н. контр.	Малочков			8.74
Утв.	Залетаев			10.74

КМП8.0-01.04.003

Прокладка

Лит.	Масса	Масштаб
И	0,1	1:1

Лист | Листов 1

Резина рулонная 2кщ-т ГОСТ 7338-65

ГОССТРОЙ СССР СОЮЗМЕТАЛЛУРГСТРОЙНИИПРОЕКТ ЛЕНИНГРАДСКИЙ ПРОМСТРОЙПРОЕКТ

Копировал ген | Формат А4

Инв. № подл. | Подпись и дата | Взам. инв. № | Инв. № дубл. | Подпись и дата

КМП8.0-01.00.001

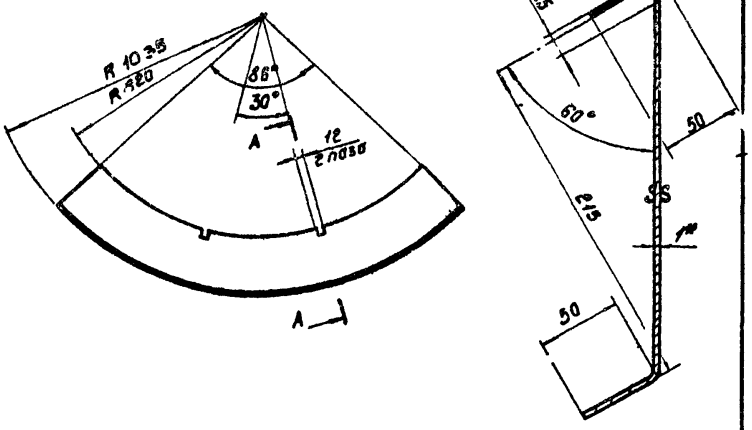

1* Размер для справок.
2. Технические требования по КМП8.0-00.00.000 ТУ.

Изм.	Лист	№ докум.	Подп.	Дата
Разраб.	Чиканова			VII-74
Проверил	Волкова			VII-74
Рук. гр.	Чепурной			8.74
Гл. спец. отд.	Абрамович			10.74
Н. контр.	Малочков			8.74
Утв.	Залетаев			10.74

КМП8.0-01.00.001

Крышка

Лит.	Масса	Масштаб
И	5.6	1:4

Лист | Листов 1

Лист 1 ГОСТ 3680-57 Ст.3 ГОСТ 16523-70

ГОСС ТРОЙ СССР СОЮЗМЕТАЛЛУРГСТРОЙНИИПРОЕКТ ЛЕНИНГРАДСКИЙ ПРОМСТРОЙПРОЕКТ

Копировал ген | Формат А4

Инв. № подл. | Подпись и дата | Взам. инв. № | Инв. № дубл. | Подпись и дата

КМП80-01.00.002

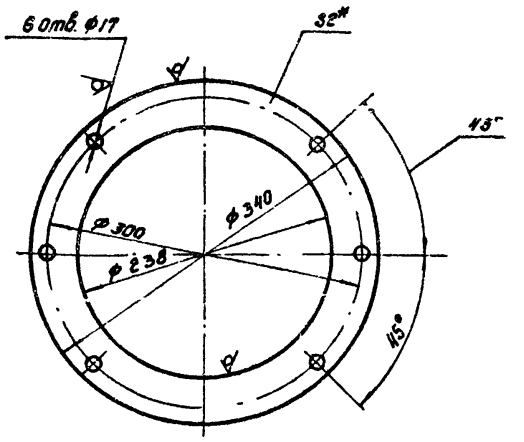

1* Размер для справок.
2. Технические требования по КМП8.0-00.00.000 ТУ.

Изм.	Лист	№ докум.	Подп.	Дата
Разраб.	Чиканова			VII-74
Проверил	Волкова			VII-74
Рук. гр.	Чепурной			8.74
Гл. спец. отд.	Абрамович			10.74
Н. контр.	Малочков			8.74
Утв.	Залетаев			10.74

КМП8.0-01.00.002

Прокладка

Лит.	Масса	Масштаб
И	1,2	1:4

Лист | Листов 1

Резина рулонная 2кщ-т ГОСТ 7338-65

ГОССТРОЙ СССР СОЮЗМЕТАЛЛУРГСТРОЙНИИПРОЕКТ ЛЕНИНГРАДСКИЙ ПРОМСТРОЙПРОЕКТ

Копировал ген | Формат А4

Инв. № подл. | Подпись и дата | Взам. инв. № | Инв. № дубл. | Подпись и дата

Серия 1494-23 Выпуск 8

КМП 8.0-02.00.000 СБ - изображено
КМП 8.0-02.00.000-01 СБ - зеркальное отражение

А – А
М 1:4
повернуто

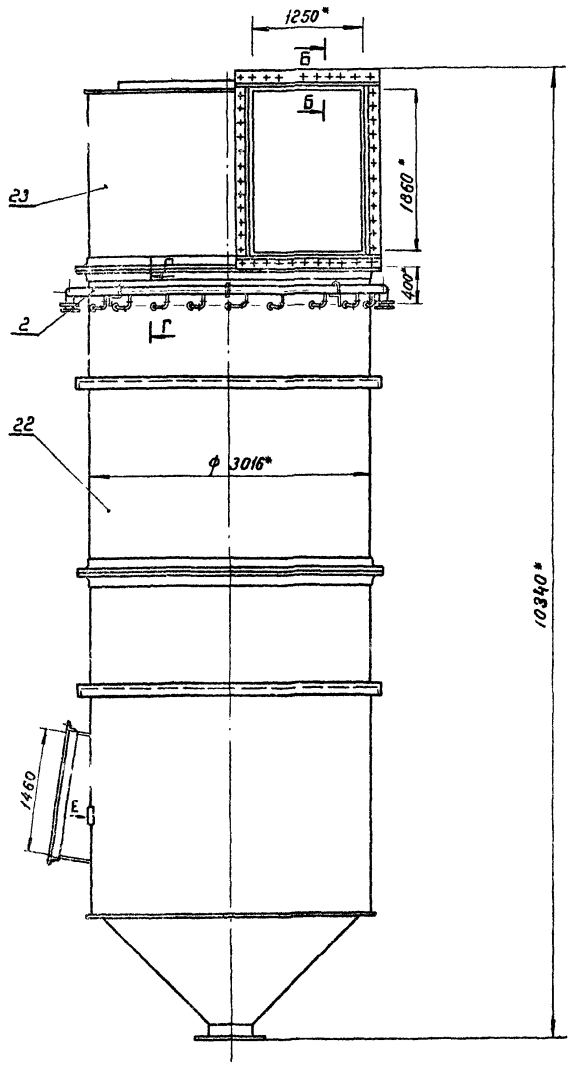

Вид Ж
М 1:4

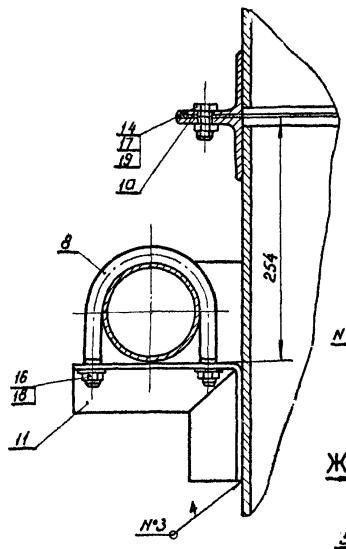



Вид Е

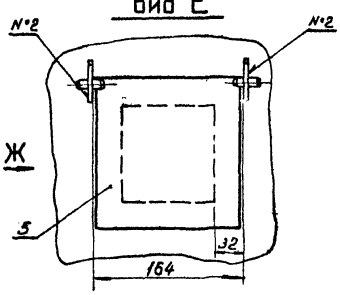

Б – Б
М 1:4

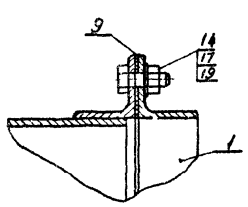

В – В
М 1:2

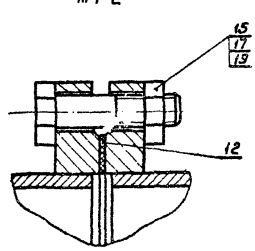

Г – Г
М 1:4

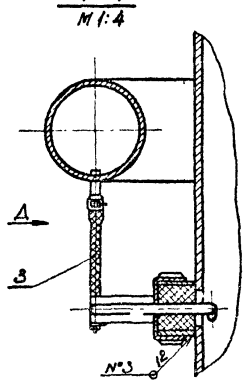

Вид Д
М 1:4

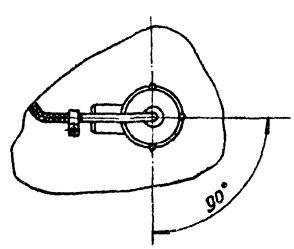

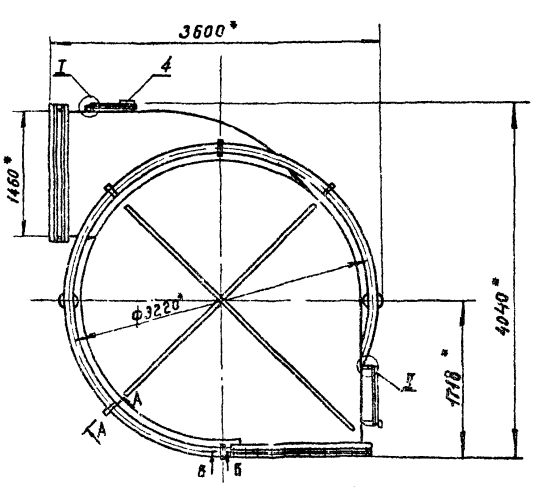

I
М 1:2.5

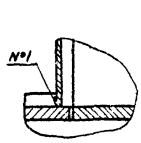

II
М 1:2.5

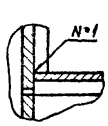

1. * Размеры для справок
2. Сварные швы:
   №1 - Т1 - △6
   №2 - Т1 - △5
   №3 - Т1 - △4
   по ГОСТ 5264-69
3. Остальные технические требования по КМП 8.0-00.00.000ТУ.

Изм.	Лист	№ докум.	Подп.	Дата
Разраб.		Лаврнова		II.74
Проверил		Волкова		III.74
Рук. гр.		Чепурной		8.74
Гл. спец.		Абратова		10.74
Н. контр.		Молчков		7.74
Утв.		Залет		10.74

КМП 8.0-02.00.000 СБ

Каплеуловитель
Сборочный чертеж

Лит.	Масса	Масштаб
И	7586,0	1:40
Лист	Листов 1	

ГОССТРОЙ СССР
СОЮЗМЕТАЛЛУРГСТРОЙНИИПРОЕКТ
ЛЕНИНГРАДСКИЙ
ПРОМСТРОЙНИИПРОЕКТ

Инв. № подл. | Подпись и дата | Взам. инв. № | Инв. № дубл. | Подпись и дата

КМП 8.0-02.01.000 СБ - изображено

КМП 8.0-02.01.000-01 СБ - зеркальное отражение

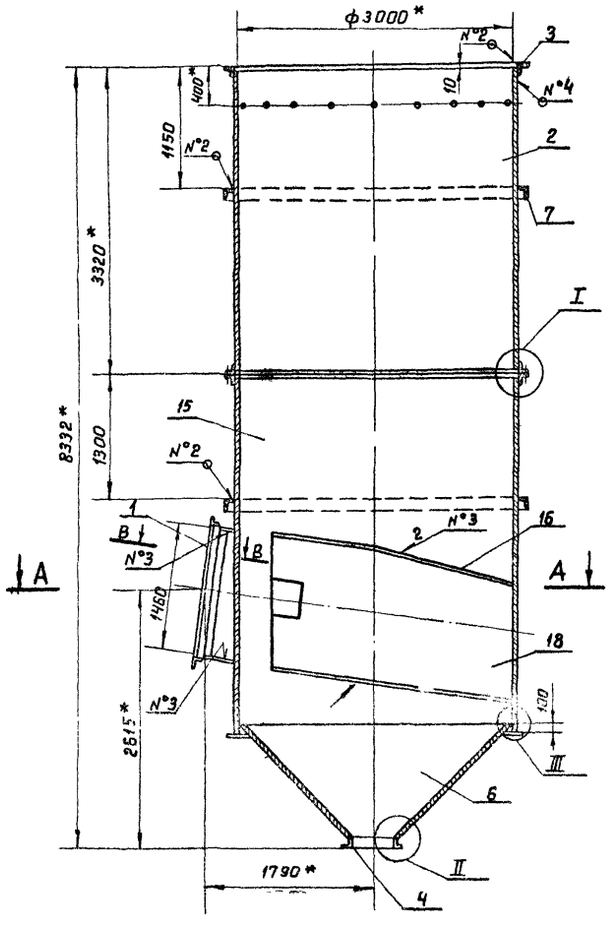

Б – Б повернуто

М 1:1

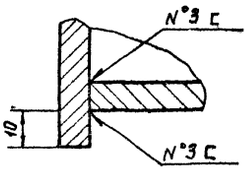

В – В повернуто

М 1:2

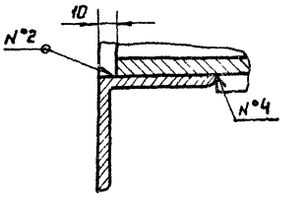

Г – Г

М 1:2

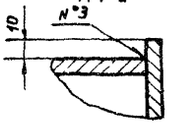

I

М 1:4

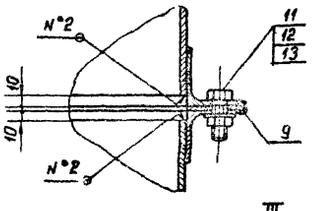

А – А

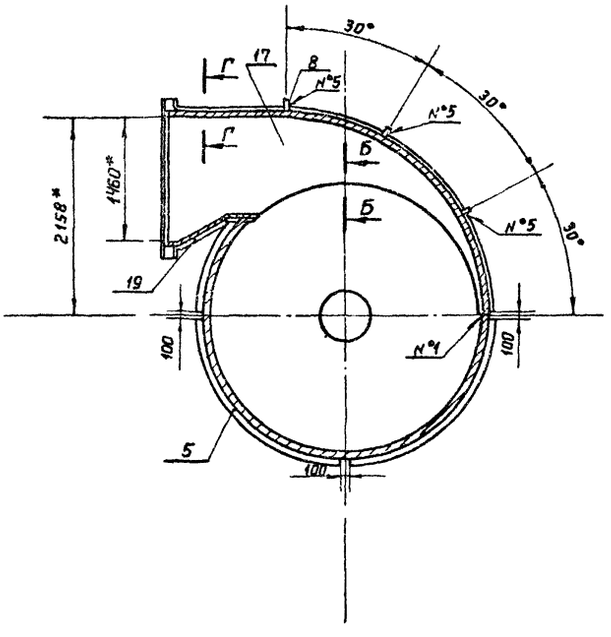

II

М 1:2

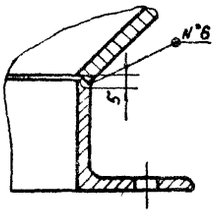

III

М 1:2

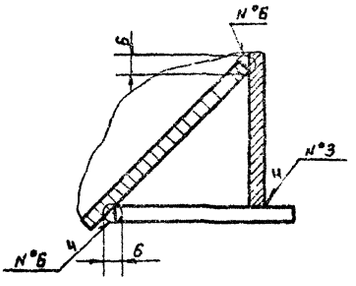

1.* Размеры для справок

2. Сварные швы:

№1 – С2

№2 – Т1 – $\Delta\Delta$5

№3 – Т1 – $\Delta\Delta$6

№4 – Н1 – 5

№5 – Т3 – $\Delta\Delta$6

по ГОСТ 5264-69

№6 – сварная ручная электродуговая

3. Остальные технические требования по КМП 8.0-00.00.000 ТУ

					КМП 8.0-02.01.000 СБ		
Изм.	Лист	№ докум.	Подп.	Дата	Корпус сборочный чертеж	Лит.	Масса	Масшт.
Разраб.		Золотенков		8.74		И	5531.0	1:40
Проверил		Волкова		9.74				
Рук. гр.		Чепурной		10.74		Лист	Листов 1
Гл. спец. отд.		Абрамович		10.74			
Н. контр.		Молочков		К-74	ГОССТРОЙ СССР СОЮЗМЕТАЛЛУРГСТРОЙИНПРОЕКТ ЛЕНИНГРАДСКИЙ ПРОМСТРОЙПРОЕКТ		
Утв.		Залетаев		Х-74			

Серия 1.494-23 Выпуск 8

Инв. № подл. | Подпись и дата | Взам. инв. № | Инв. № дубл. | Подпись и дата

Копировал Решанова Формат А2

Серия 1.494 Выпуск 8

КМП8.0-02.01.001

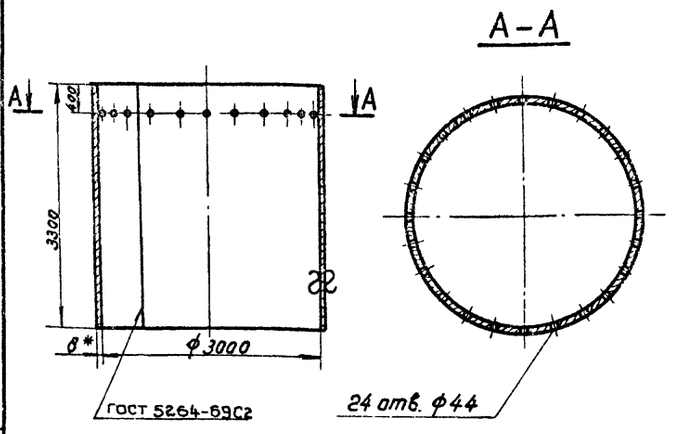

1. *Размер для справок.
2. Технические требования по КМП8.0-00.00.000ТУ.

Изм.	Лист	№ докум.	Подп.	Дата
Разраб.		Золотенкова		
Проверил		Волкова		9.74
Рук. гр.		Чепурной		10.74
Гл. сп. отд.		Абрамович		10.74
Н. контр.		Молочков		X-74
Утв.		Залетаев		X-74

КМП8.0 - 02.01.001

Цилиндр

Лит.	Масса	Масштаб
И	1920	1:50

Лист | Листов 1

Лист: 8 ГОСТ 5681-57 / Ст3 ГОСТ 14637-69

ГОССТРОЙ СССР СОЮЗМЕТАЛЛУРГСТРОЙНИИПРОЕКТ ЛЕНИНГРАДСКИЙ ПРОМСТРОЙПРОЕКТ

Копировал Папушина Формат 11

Инв. № подл. | Подпись и дата | Взамен инв. № | Инв. № дубл. | Подпись и дата

КМП8.0-02.01.002

25

КМП8.0-02.01.002 - изображено
КМП8.0-02.01.002-01 - зеркальное отражение

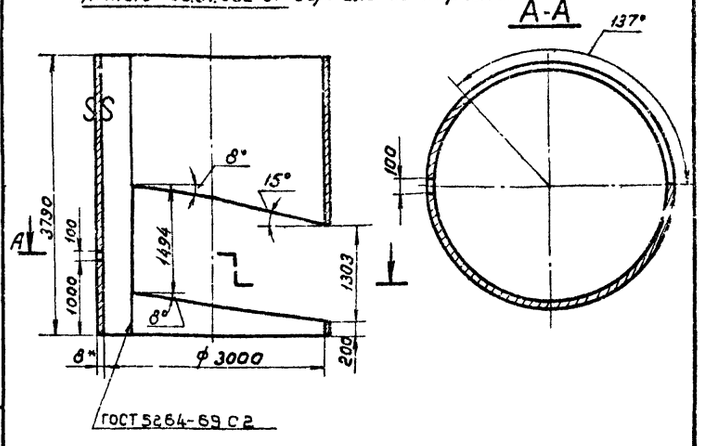

1. *Размер для справок
2. Технические требования по КМП8.0-00.00.000ТУ.

Изм.	Лист	№ докум.	Подп.	Дата
Разраб.		Золотенкова		
Проверил		Волкова		9.74
Рук. гр.		Чепурной		10.74
Гл. сп. отд.		Абрамович		10.74
Н. контр.		Молочков		X-74
Утв.		Залетаев		X-74

КМП8.0 - 02.01.002

Цилиндр

Лит.	Масса	Масштаб
И	1910	1:50

Лист | Листов 1

Лист: 8 ГОСТ 5681-57 / Ст.3 ГОСТ 14637-69

ГОССТРОЙ СССР СОЮЗМЕТАЛЛУРГСТРОЙНИИПРОЕКТ ЛЕНИНГРАДСКИЙ ПРОМСТРОЙПРОЕКТ

Копировал Папушина Формат 11

Инв. № подл. | Подпись и дата | Взамен инв. № | Инв. № дубл. | Подпись и дата

КМП8.0-02.01.003

КМП8.0-02.01.003 - изображено
КМП8.0-02.01.003-01 - зеркальное отражение

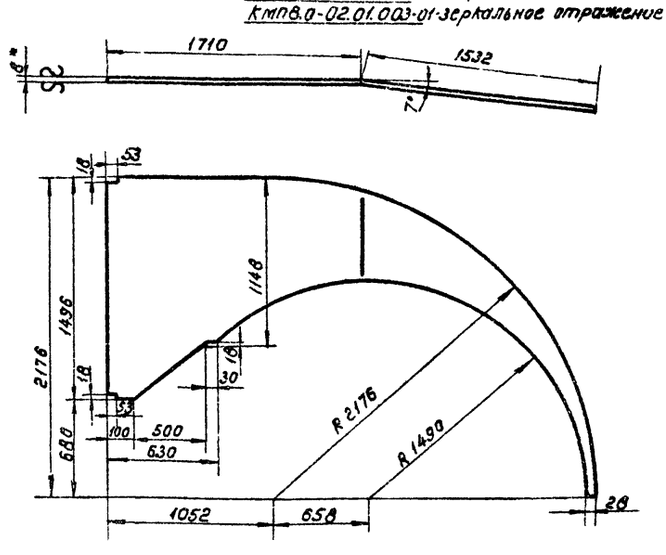

1. *Размер для справок.
2. Технические требования по КМП8.0-00.00.000ТУ

Изм.	Лист	№ докум.	Подп.	Дата
Разраб.		Золотенкова		
Проверил		Волкова		9.74
Рук. гр.		Чепурной		10.74
Гл. сп. отд.		Абрамович		10.74
Н. контр.		Молочков		X-74
Утв.		Залетаев		X-74

КМП8.0 - 02.01.003

Лист верхний

Лит.	Масса	Масштаб
И	113.0	1:25

Лист | Листов 1

Лист: 8 ГОСТ 5681-57 / Ст3 ГОСТ 14637-69

ГОССТРОЙ СССР СОЮЗМЕТАЛЛУРГСТРОЙНИИПРОЕКТ ЛЕНИНГРАДСКИЙ ПРОМСТРОЙПРОЕКТ

Копировал Папушина Формат 11

Инв. № подл. | Подпись и дата | Взамен инв. № | Инв. № дубл. | Подпись и дата

КМП8.0-02.01.004

КМП8.0-02.01.004 - изображено
КМП8.0-02.01.004-01 - зеркальное отражение

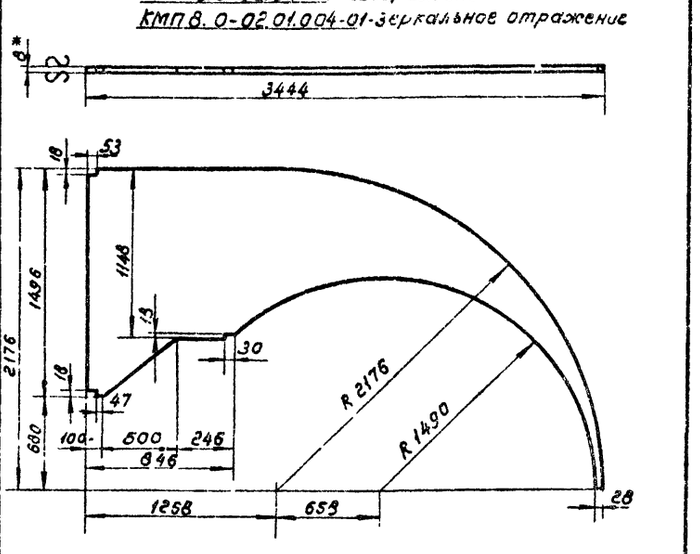

1. *Размер для справок.
2. Технические требования по КМП8.0-00.00.000ТУ.

Изм.	Лист	№ докум.	Подп.	Дата
Разраб.		Золотенкова		
Проверил		Волкова		9.74
Рук. гр.		Чепурной		10.74
Гл. сп. отд.		Абрамович		10.74
Н. контр.		Молочков		X-74
Утв.		Залетаев		X-74

КМП8.0-02.01.004

Лист нижний

Лит.	Масса	Масштаб
И	128.7	1:25

Лист | Листов 1

Лист: 8 ГОСТ 5681-57 / Ст3 ГОСТ 14637-69

ГОССТРОЙ СССР СОЮЗМЕТАЛЛУРГСТРОЙНИИПРОЕКТ ЛЕНИНГРАДСКИЙ ПРОМСТРОЙПРОЕКТ

Копировал Папушина Формат 11

Инв. № подл. | Подпись и дата | Взамен инв. № | Инв. № дубл. | Подпись и дата

Серия 1494-23 Выпуск 8

КМП 8.0-02.01.005

▽1 (▽)

КМП 8.0-02.01.005 – изображено
КМП 8.0-02.01.005-01 – зеркальное отражение

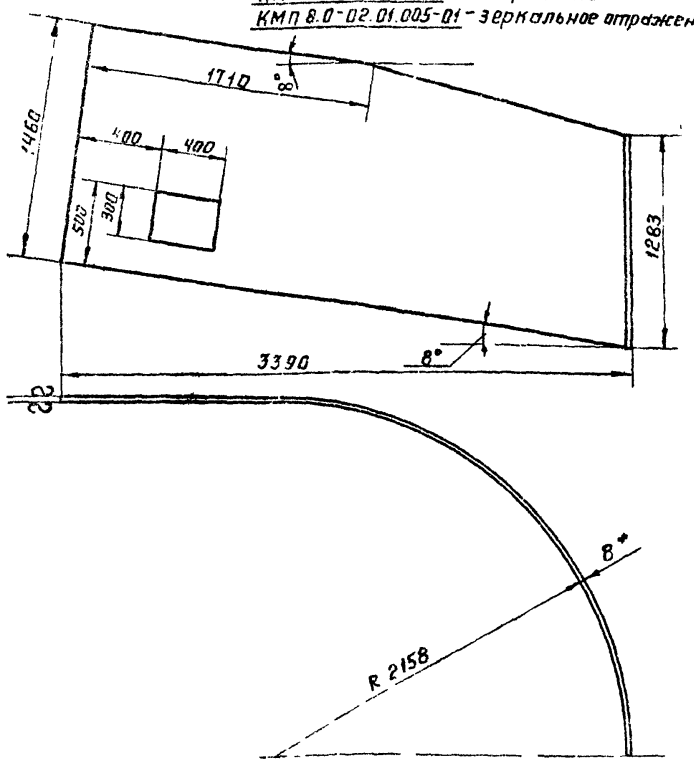

Технические требования по КМП 8.0-00.00.000 ТУ

Изм.	Лист	№ докум.	Подп.	Дата
Разраб.		Чиканова		
Проверил		Волкова		
Рук. гр.		Чепурной		8.74
Гл. спец. отд.		Абрамович		
Н. контр.		Молочков		7.74
Утв.		Заветаев		

КМП 8.0-02.01.005

Лист наружный

Лит.	Масса	Масшт.
И	368.0	1:25
Лист	Листов 1	

Лист 8 ГОСТ 568-59 / Ст3 ГОСТ 14637-69

ГОССТРОЙ СССР Союзметаллургстроймонтажпроект Ленинградский Промстройпроект

Копировал Решнева Формат А1

КМП 8.0-02.01.006

▽1 (▽)

26

КМП 8.0-02.01.005 – изображено
КМП 8.0-02.01.005-01 – зеркальное отражение Развертка

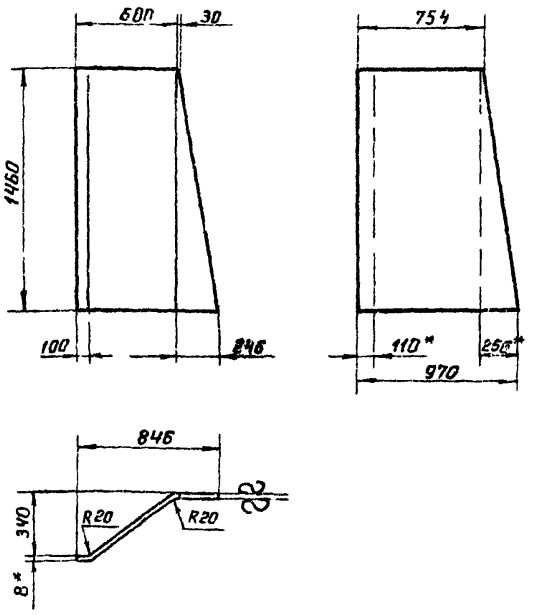

1. * Размер для справок.
2. Технические требования по КМП 8.0-00.00.000 ТУ

Изм.	Лист	№ докум.	Подп.	Дата
Разраб.		Чиканова		
Проверил		Волкова		
Рук. гр.		Чепурной		8.74
Гл. спец. отд.		Абрамович		
Н. контр.		Молочков		7.74
Утв.		Заветаев		

КМП 8.0-02.01.006

Лист Внутренний

Лит.	Масса	Масшт.
И	78.5	1:10
Лист	Листов 1	

Лист 8 ГОСТ 568-59 / Ст3 ГОСТ 14637-69

ГОССТРОЙ СССР Союзметаллургстроймонтажпроект Ленинградский Промстройпроект

Копировал Решнева Формат А1

КМП 8.0-02.01.007

▽(▽)

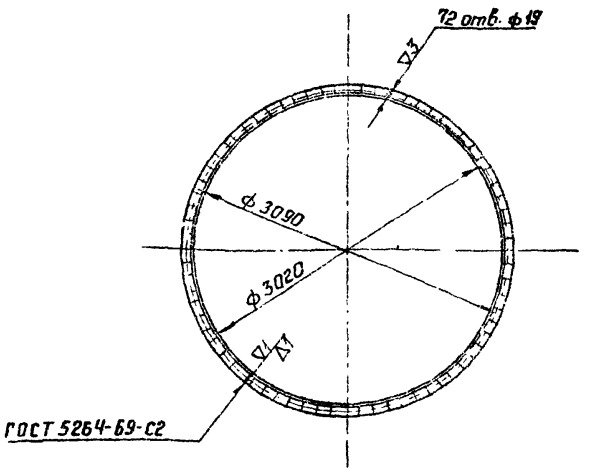

Технические требования по КМП 8.0-00.00.000 ТУ

Изм.	Лист	№ докум.	Подп.	Дата
Разраб.		Чиканова		
Проверил		Волкова		
Рук. гр.		Чепурной		8.74
Гл. спец. отд.		Абрамович		
Н. контр.		Молочков		7.74
Утв.		Заветаев		

КМП 8.0-02.01.007

Фланец

Лит.	Масса	Масшт.
И	54.3	1:40
Лист	Листов 1	

Уголок 6-63×63×6 ГОСТ 8509-72 / Ст3 ГОСТ 535-58

ГОССТРОЙ СССР Союзметаллургстроймонтажпроект Ленинградский Промстройпроект

Копировал Решнева Формат А1

КМП 8.0-02.01.008

▽(▽)

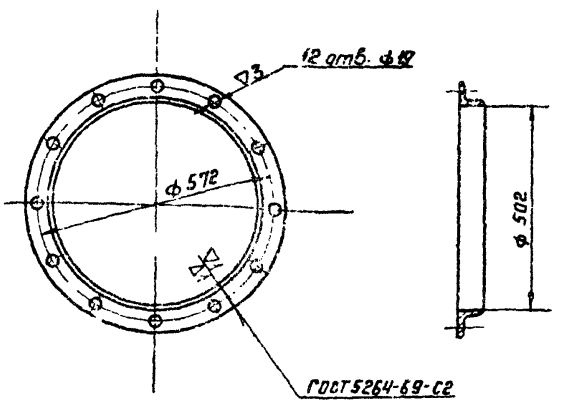

Технические требования по КМП 8.0-00.00.000 ТУ

Изм.	Лист	№ докум.	Подп.	Дата
Разраб.		Чиканова		
Проверил		Волкова		
Рук. гр.		Чепурной		8.74
Гл. спец. отд.		Абрамович		
Н. контр.		Молочков		7.74
Утв.		Заветаев		

КМП 8.0-02.01.008

Фланец

Лит.	Масса	Масшт.
И	10.2	1:10
Лист	Листов 1	

Уголок 6-63×63×6 ГОСТ 8509-72 / Ст3 ГОСТ 535-58

ГОССТРОЙ СССР Союзметаллургстроймонтажпроект Ленинградский Промстройпроект

Серия 1.494-23 Выпуск 8

КМП8.0-02.01.009

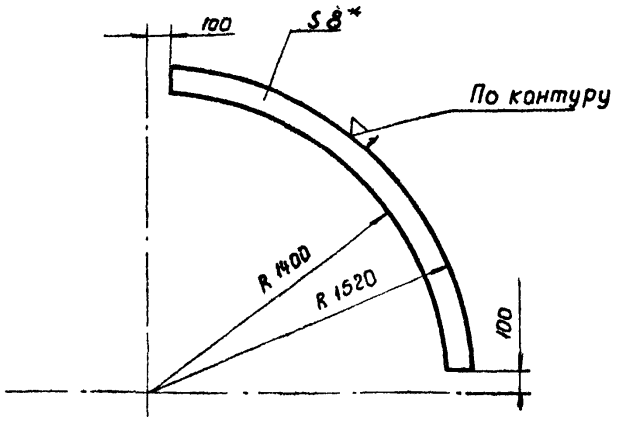

1* Размер для справок
2 Технические требования по КМП 8.0-00.00.000ТУ.

					КМП 8.0-02.01.009			
Изм.	Лист	№докум.	Подп.	Дата		Лит	Масса	Масштаб
Разраб.		Чиканова		VII.74	Лист	И	15.6	1:20
Проверил		Волкова		VII.74		Лист	Листов 1	
Рук.гр.		Чепурной		8.74	Лист 8 ГОСТ 5681-57 Ст.3 ГОСТ 14637-69	ГОССТРОЙ СССР СОЮЗМЕТАЛЛУРГСТРОЙНИИПРОЕКТ ЛЕНИНГРАДСКИЙ ПРОМСТРОЙПРОЕКТ		
Гл.сп.отд.		Абрамович		10.74				
Н.контр.		Молочков		8.74				
Утв.		Залетаев		10.74				

Копировал Беркушкина. Формат А4

КМП8.0-02.01.010

27

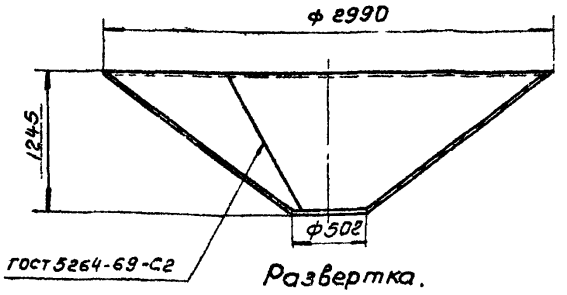

Развертка.

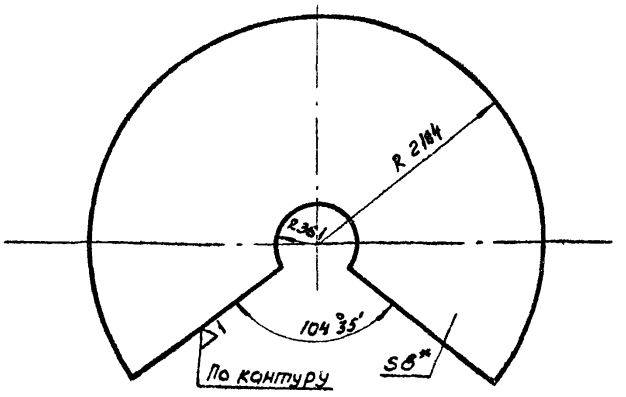

1* Размер для справок
2. Технические требования по КМП 8.0.00.00.000ТУ

					КМП 8.0-02.01.010			
Изм.	Лист	№докум.	Подп.	Дата		Лит.	Масса	Масштаб
Разраб.		Чиканова		VII.74	Конус	И	602.2	1:40
Проверил		Волкова		VII.74		Лист	Листов 1	
Рук.гр.		Чепурной		8.74	Лист 8 ГОСТ 5681-67 Ст.3 ГОСТ 14637-69	ГОССТРОЙ СССР СОЮЗМЕТАЛЛУРГСТРОЙНИИПРОЕКТ ЛЕНИНГРАДСКИЙ ПРОМСТРОЙПРОЕКТ		
Гл.сп.отд.		Абрамович		10.74				
Н.контр.		Молочков		8.74				
Утв.		Залетаев		10.74				

Копировал Беркушкина Формат А4

КМП8.0-02.01.011

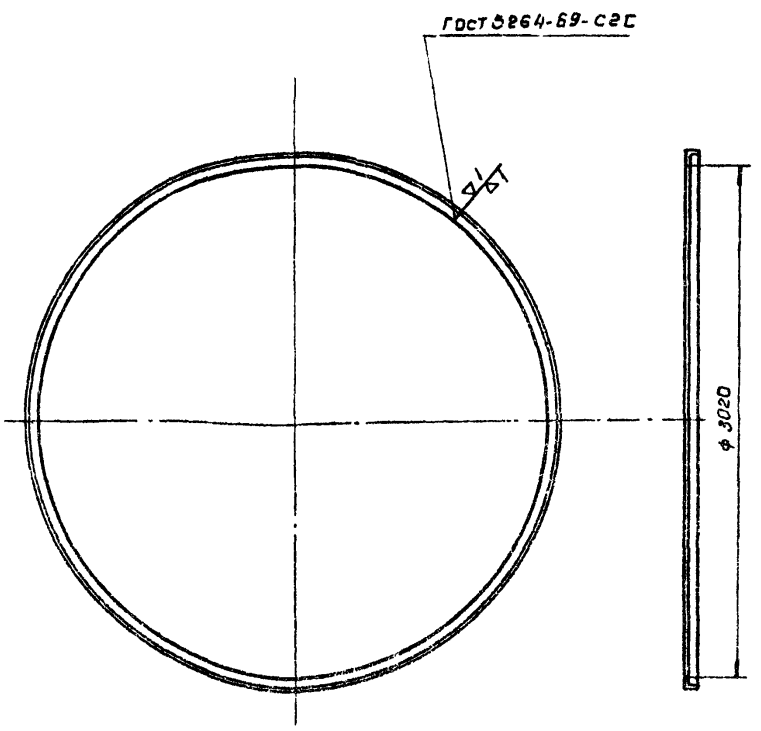

Технические требования по КМП 8.0-0.0.00.000ТУ.

					КМП 8.0-02.01.011			
Изм.	Лист	№докум.	Подп.	Дата		Лит	Масса	Масштаб
Разраб.		Чиканова		VII.74	Кольцо	И	55.5	1:25
Проверил		Волкова		VII.74		Лист	Листов 1	
Рук.гр.		Чепурной		8.74	Уголок Б 63х63х6 ГОСТ 8509-72 Ст3 ГОСТ 535-58	ГОССТРОЙ СССР СОЮЗМЕТАЛЛУРГСТРОЙНИИПРОЕКТ ЛЕНИНГРАДСКИЙ ПРОМСТРОЙПРОЕКТ		
Гл.сп.отд.		Абрамович		10.74				
Н.контр.		Молочков		8.74				
Утв.		Залетаев		10.74				

Копировал Беркушкина Формат А4

КМП8.0-02.02.000СБ

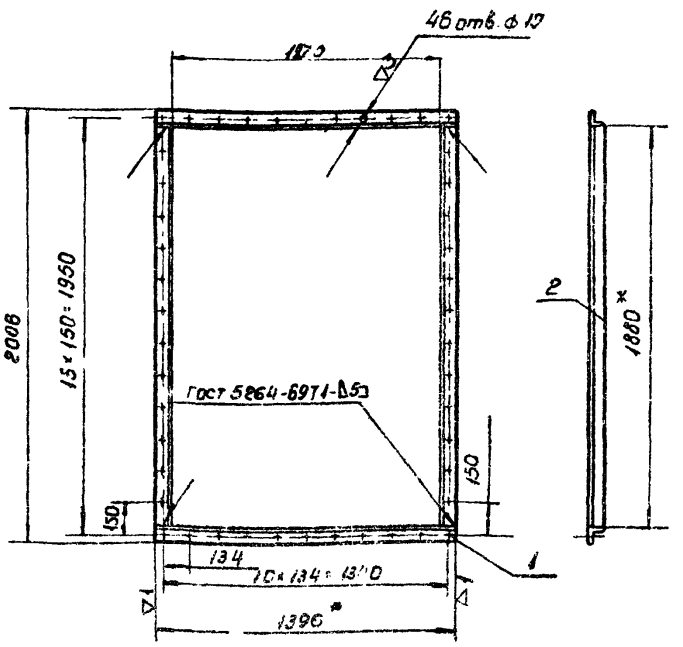

1* Размеры для справок
2. Технические требования по КМП 8.0-00.00.000ТУ

					КМП 8.0-02.02.000СБ			
Изм.	Лист	№докум.	Подп.	Дата		Лит.	Масса	Масштаб
Разраб.		Чиканова		VII.74	Фланец Сборочный чертеж.	И	37.4	1:20
Проверил		Волкова		VII.74		Лист	Листов 1	
Рук.гр.		Чепурной		8.74		ГОССТРОЙ СССР СОЮЗМЕТАЛЛУРГСТРОЙНИИПРОЕКТ ЛЕНИНГРАДСКИЙ ПРОМСТРОЙПРОЕКТ		
Гл.сп.отд.		Абрамович		10.74				
Н.контр		Молочков		8.74				
Утв.		Залетаев		10.74				

Копировал Беркушкина Формат А4.

Инв. № подл. | Подпись и дата | Взам. инв. № | Инв. № дубл. | Подпись и дата

КМП8.0-02.03.000 - изображено
КМП8.0-02.03.000-01 - зеркальное отражение

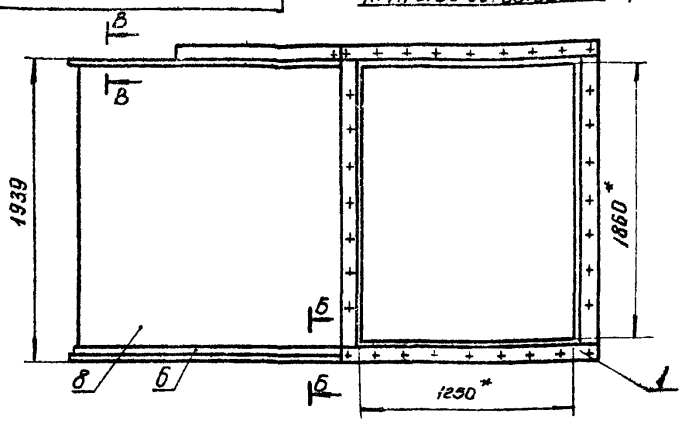

А – А
м. 1:2

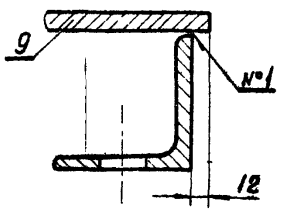

Б – Б
м. 1:2

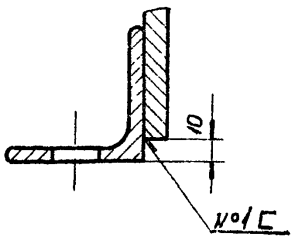

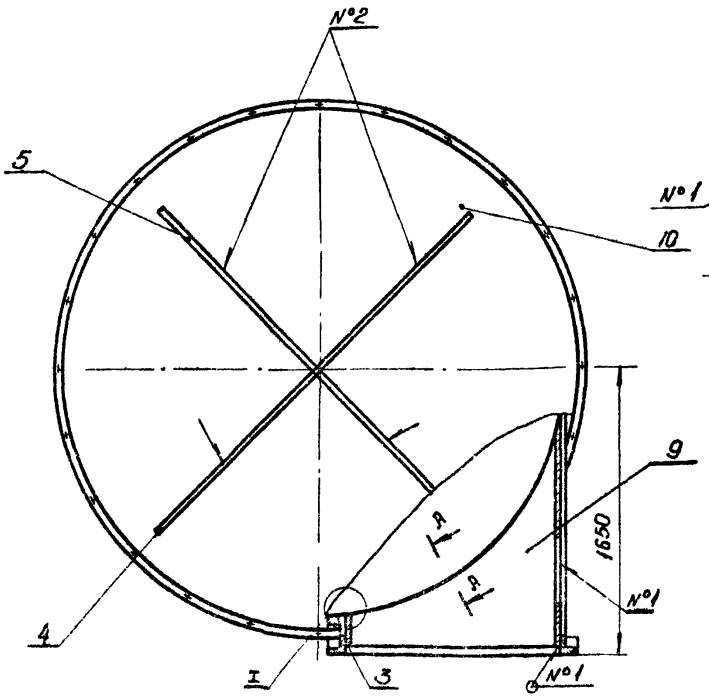

В – В
м 1:2

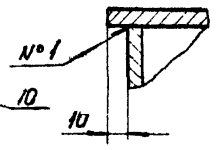

I
м 1:2

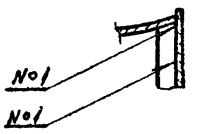

1* Размер для справок
2. Сварные швы.
№1 - Т1 - △6
№2 - Т3 - △6
по ГОСТ 5264-69
3. Остальные технические требования по КМП8.0-00.00.000ТУ.

					КМП8.0-02.03.000.СБ			
Изм.	Лист	№докум.	Подп.	Дата	Улитка Сборочный чертеж.	Лит.	Масса	Масштаб
Разраб.		Золотенкова		11.74		И	1740,5	1:25
Проверил		Волкова		11.74		Лист	Листов: 1	
Рук. гр.		Чепурной		11.74		ГОССТРОЙ СССР ГИПРОМЕТАЛЛУРГСТРОЙМОНТАЖПРОЕКТ ЛЕНИНГРАДСКИЙ ПРОМСТРОЙПРОЕКТ		
Гл. спец.		Абрамович		11.74				
Н. контр.		Молочков		11.74				
Утв.		Залетаев		11.74				

Копировал. Беркушкина. Формат 12

Серия 1.494-23 Выпуск 8

Инв. № подл. | Подпись и дата | Взамен инв. № | Инв. № дубл. | Подпись и дата

▽1 (▽)

А – А

КМП8.0-02.03.001 - изображено
КМП8.0-02.03.001-01 - зеркальное отражение

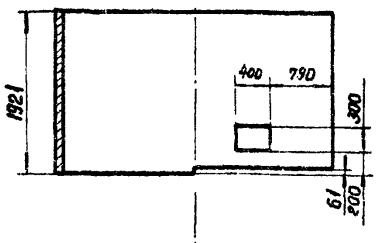

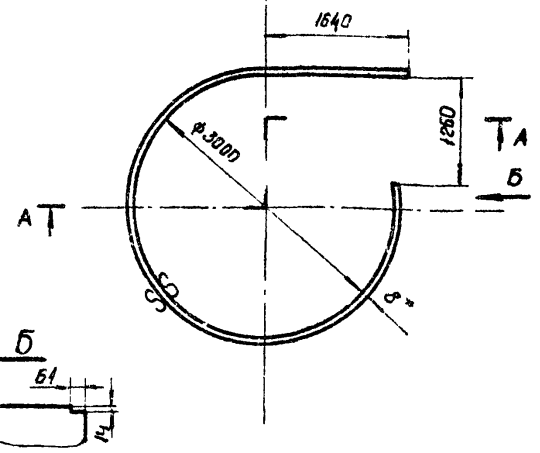

Вид Б

1* Размер для справок
2. Технические требования по КМП-8.0-00.00.000ТУ.

					КМП8.0-02.03.001			
Изм.	Лист	№докум.	Подп.	Дата	Корпус	Лит.	Масса	Масштаб
Разраб.		Золотенкова		11.74		И	1070.0	1:30
Проверил		Волкова		11.74		Лист	Листов: 1	
Рук. гр.		Чепурной		11.74		ГОССТРОЙ СССР СОЮЗМЕТАЛЛУРГСТРОЙМОНТАЖПРОЕКТ ЛЕНИНГРАДСКИЙ ПРОМСТРОЙПРОЕКТ		
Гл. спец.		Абрамович		11.74				
Н. контр.		Молочков		11.74				
Утв.		Залетаев		11.74				

Лист 8 ГОСТ 5681-57 / Ст3 ГОСТ 14637-69

Копировал. Беркушкина. Формат

▽2 (▽)

КМП8.0-02.03.002 - изображено
КМП8.0-02.03.002-01 - зеркальное отражение.

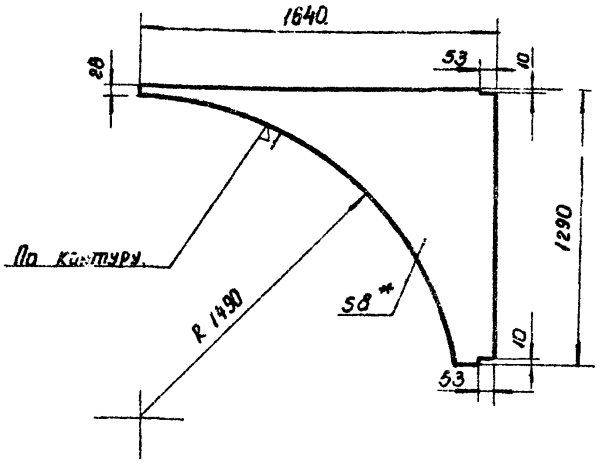

1* Размер для справок
2. Технические требования по КМП8.0-00.00.000ТУ

					КМП8.0-02.03.002			
Изм.	Лист	№докум.	Подп.	Дата	Лист	Лит.	Масса	Масштаб
Разраб.		Золотенкова		11.74		И	44.0	1:20
Проверил		Волкова		11.74		Лист	Листов: 1	
Рук. гр.		Чепурной		11.74		ГОССТРОЙ СССР СОЮЗМЕТАЛЛУРГСТРОЙМОНТАЖПРОЕКТ ЛЕНИНГРАДСКИЙ ПРОМСТРОЙПРОЕКТ		
Гл. спец.		Абрамович		11.74				
Н. контр.		Молочков		11.74				
Утв.		Залетаев		11.74				

Лист 8 ГОСТ 5681-57 / Ст3 ГОСТ 14637-69

Копировал Беркушкина Формат

Инв. № подл. | Подпись и дата | Взамен инв. № | Инв. № дубл. | Подпись и дата

КМП8.0-02.03.003

Серия 1.494-23 Выпуск 8

КМП 8.0-02.03.003 - изображено
КМП 8.0-02.03.0003-01 - зеркальное отражение

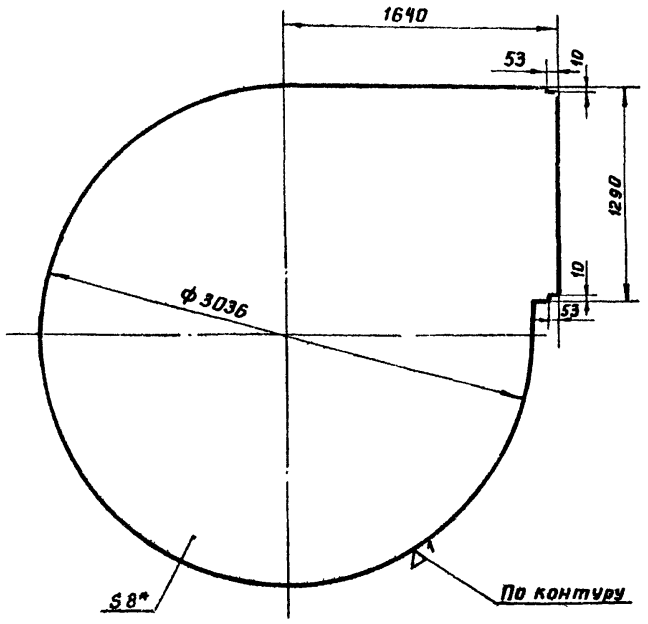

1.* Размер для справок.
2. Технические требования по КМП 8.0-00.00.000ТУ.

					КМП 8.0-02.03.003		
Изм.	Лист	№ докум.	Подп.	Дата			
Разраб.		Чиканова		VI.74	Лист	Лит.	Масса 497.0	Масштаб 1:25
Проверил		Волкова		VII-74		И		
Рук. гр.		Чепурной		8.74		Лист	Листов 1
Гл. сп. отд		Абрамович		10.74	Лист 8 ГОСТ 5681-57 Ст 3 ГОСТ 14637-69	ГОССТРОЙ СССР СОЮЗМЕТАЛЛУРГСТРОЙНИИПРОЕКТ ЛЕНИНГРАДСКИЙ ПРОМСТРОЙПРОЕКТ	
Н. контр.		Малочков		8.74			
Утв.		Залетаев		10.74			

Копировал Решанова Формат 11

Инв. № подл. | Подпись и дата | Взамен инв. № | Инв. № дубл. | Подпись и дата

КМП8.0-02.03.004

29

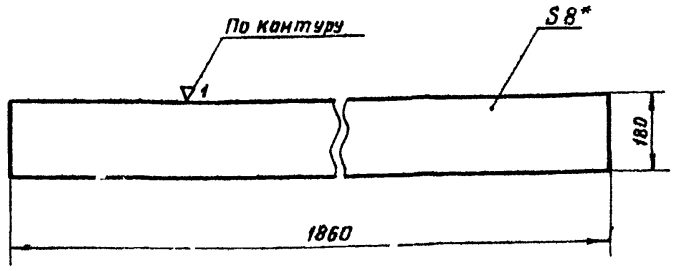

1.* Размер для справок.
2. Технические требования по КМП 8.0-00.00.000ТУ.

					КМП 8.0-02.03.004		
Изм.	Лист	№ докум.	Подп.	Дата			
Разраб.		Чиканова		VI.74	Лист	Лит.	Масса 20.7	Масштаб 1:10
Проверил		Волкова		VII.74		И		
Рук. гр.		Чепурной		8.74		Лист	Листов 1
Гл. сп. отд		Абрамович		10.74	Лист 8 ГОСТ 5681-57 Ст 3 ГОСТ 14637-69	ГОССТРОЙ СССР СОЮЗМЕТАЛЛУРГСТРОЙНИИПРОЕКТ ЛЕНИНГРАДСКИЙ ПРОМСТРОЙПРОЕКТ	
Н. контр.		Малочков		8.74			
Утв.		Залетаев		10.74			

Копировал Решанова Формат 11

Инв. № подл. | Подпись и дата | Взамен инв. № | Инв. № дубл. | Подпись и дата

КМП8.0-02.04.000.СБ

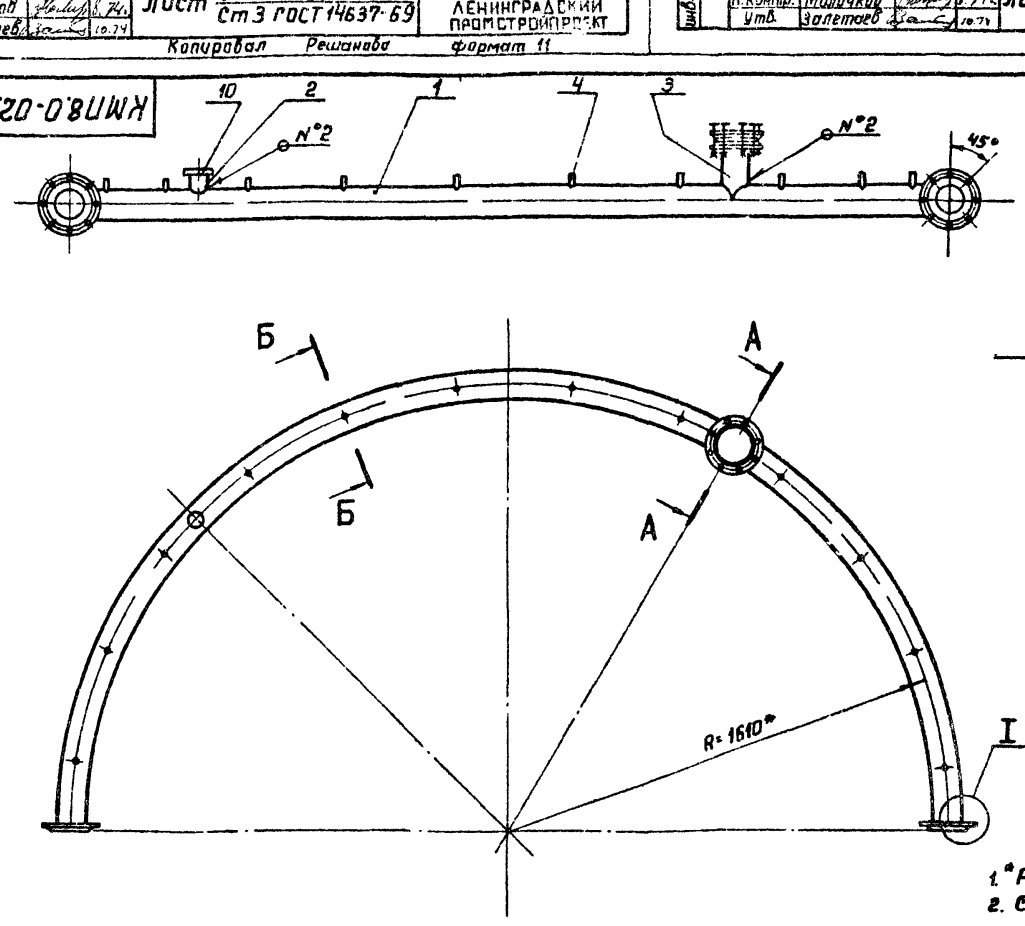

1.* Размер для справок.
2. Сварные швы:
N°1-Т1 — △3
N°2-Т1 — △4
3. Остальные технические требования по КМП 8.0-00.00.000ТУ

					КМП 8.0-02.04.000.СБ		
Изм.	Лист	№ докум.	Подп.	Дата			
Разраб.		Чиканова		VI.74	Коллектор Сборочный чертеж	Лит.	Масса 842	Масштаб 1:15
Проверил		Волкова		VII-74		И		
Рук. гр.		Чепурной		8.74		Лист	Листов 1
Гл. сп. отд		Абрамович		10.74		ГОССТРОЙ СССР СОЮЗМЕТАЛЛУРГСТРОЙНИИПРОЕКТ ЛЕНИНГРАДСКИЙ ПРОМСТРОЙПРОЕКТ	
Н. контр.		Малочков		8.74			
Утв.		Залетаев		10.74			

Копировал Решанова Формат 12

Инв. № подл. | Подпись и дата | Взамен инв. № | Инв. № дубл. | Подпись и дата

Серия 1.494-23 Выпуск 8

КМП8.0-02.04.001

30

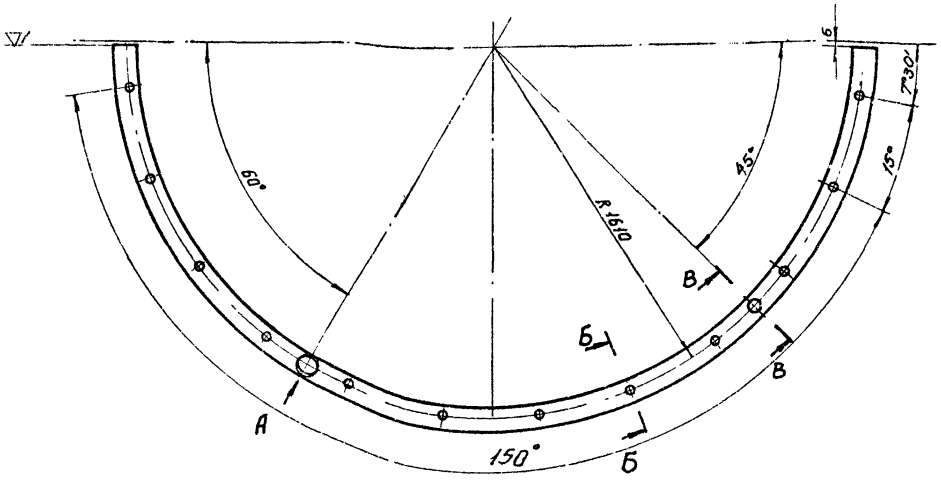

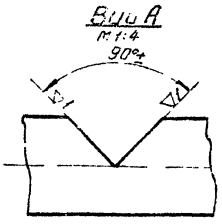

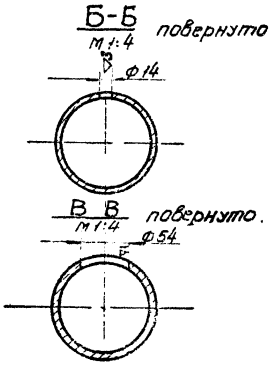

Технические требования по КМП8.0-00.00.000ТУ.

Изм.	Лист	№ докум.	Подп.	Дата	КМП8.0-02.04.001		
разраб.		Чиканова			Труба	Лит. И	Масса 61.4	Масштаб 1:15
Проверил		Волкова				Лист	Листов 1
Рук. гр.		Чепурной			труба 100 ГОСТ 3262-62	Гипроспецсоюз Госстрой СССР Союзметаллургстройпроект Ленинградский Промстройпроект	
Зл. ст. отд.		Абрамович					
Н. контр.		Полочко					
Утв.		Сметаев					

Инв. № подл. | Подпись и дата | Взам. инв. № | Инв. № дубл. | Подпись и дата

Копировал: Вандер Формат 12

КМП8.0-02.04.002

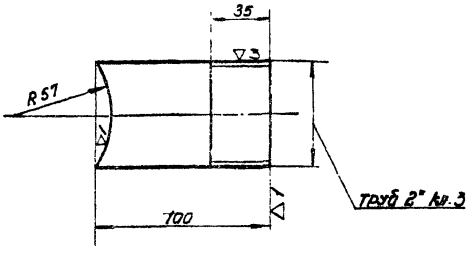

Технические требования по КМП8.0-00.00.000ТУ.

Изм.	Лист	№ докум.	Подп.	Дата	КМП8.0-02.04.002		
разраб.		Чиканова			Патрубок	Лит. И	Масса 0.46	Масштаб 1:2
Проверил		Волкова				Лист	Листов 1
Рук. гр.		Чепурной			труба 50 ГОСТ 3262-62	Гипроспецсоюз Госстрой СССР Союзметаллургстройпроект Ленинградский Промстройпроект	
Зл. ст. отд.		Абрамович					
Н. контр.		Полочко					
Утв.		Сметаев					

Инв. № подл. | Подпись и дата | Взам. инв. № | Инв. № дубл. | Подпись и дата

Копировал: Вандер Формат 11

КМП8.0-02.04.003

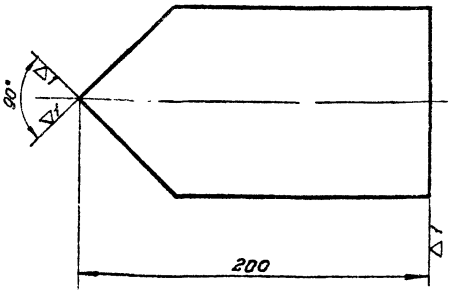

Технические требования по КМП 8.0-00.00.000ТУ.

Изм.	Лист	№ докум.	Подп.	Дата	КМП8.0-02.04.003		
разраб.		Чиканова			Патрубок	Лит. И	Масса 1.5	Масштаб 1:2
Проверил		Волкова				Лист	Листов 1
Рук. гр.		Чепурной			труба 100 ГОСТ 3262-62	Гипроспецсоюз Госстрой СССР Союзметаллургстройпроект Ленинградский Промстройпроект	
Зл. ст. отд.		Абрамович					
Н. контр.		Полочко					
Утв.		Сметаев					

Инв. № подл. | Подпись и дата | Взам. инв. № | Инв. № дубл. | Подпись и дата

Копировал: Вандер Формат 11

Серия 1494-23 Выпуск 8

КМП8.0-02.00.001

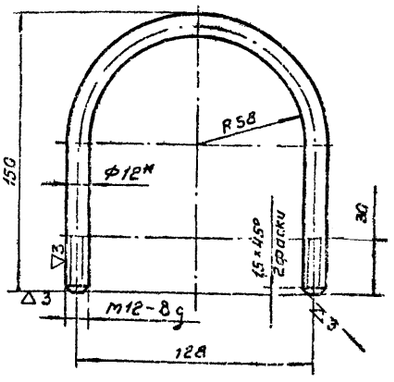

1* Размер для справок
2. Технические требования по КМП8.0-00.00.000 ТУ.

Изм.	Лист	№ докум.	Подп.	Дата
Разраб.		Чиканова		VII-74
Проверил		Волкова		VII-74
Рук. гр.		Чепурной		8.74
Гл. сп. отд.		Абрамович		10.74
Н. контр.		Молочков		8.74
Утв.		Залетаев		10.74

КМП8.0-02.00.001

Скоба

Лит.	Масса	Масштаб
И	0.3	1:2

Лист | Листов 1

Круг В 12 ГОСТ 2590-71 / Ст.3 ГОСТ 535-58

ГОССТРОЙ СССР СОЮЗМЕТАЛЛУРГСТРОЙНИИПРОЕКТ ЛЕНИНГРАДСКИЙ ПРОМСТРОЙПРОЕКТ

Копировал ген | Формат 11

КМП8.0-02.00.002

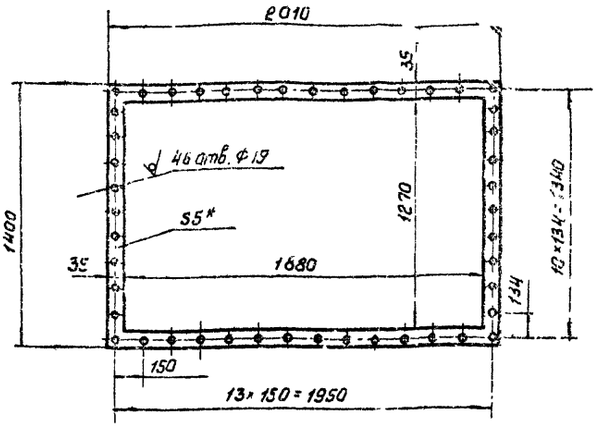

1* Размер для справок.
2. Технические требования по КМП8.0-00.00.000 ТУ.

Изм.	Лист	№ докум.	Подп.	Дата
Разраб.		Чиканова		VII-74
Проверил		Волкова		VII-74
Рук. гр.		Чепурной		8.74
Гл. сп. отд.		Абрамович		10.74
Н. контр.		Молочков		8.74
Утв.		Залетаев		10.74

КМП8.0-02.00.002

Прокладка

Лит.	Масса	Масштаб
И	3.2	1:2

Лист | Листов 1

Резина рулонная 5Кщ-м ГОСТ 7338-65

ГОССТРОЙ СССР СОЮЗМЕТАЛЛУРГСТРОЙНИИПРОЕКТ ЛЕНИНГРАДСКИЙ ПРОМСТРОЙПРОЕКТ

Копировал ген | Формат 11

КМП8.0-02.00.003

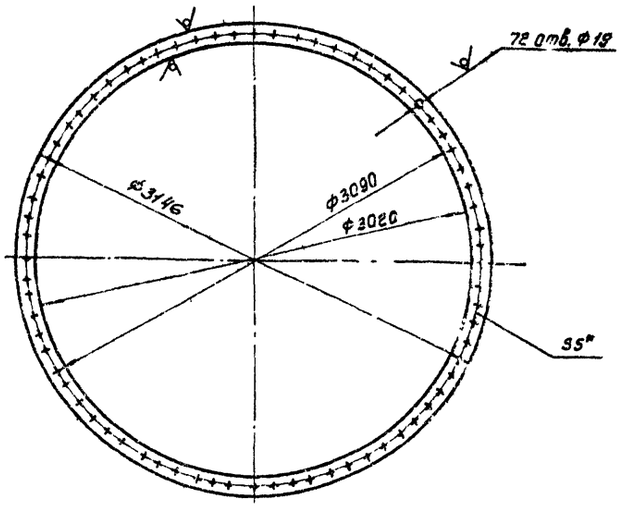

1*. Размер для справок.
2. Технические требования по КМП8.0.00.00.000 ТУ.

Изм.	Лист	№ докум.	Подп.	Дата
Разраб.		Чиканова		VII-74
Проверил		Волкова		VII-74
Рук. гр.		Чепурной		8.74
Гл. сп. отд.		Абрамович		10.74
Н. контр.		Молочков		8.74
Утв.		Залетаев		10.74

КМП8.0-02.00.003

Прокладка

Лит.	Масса	Масштаб
И	4.7	1:25

Лист | Листов 1

Резина рулонная 5кщ-м ГОСТ 7338-65

ГОССТРОЙ СССР СОЮЗМЕТАЛЛУРГСТРОЙНИИПРОЕКТ ЛЕНИНГРАДСКИЙ ПРОМСТРОЙПРОЕКТ

Копировал ген | Формат 11

КМП8.0-02.00.004

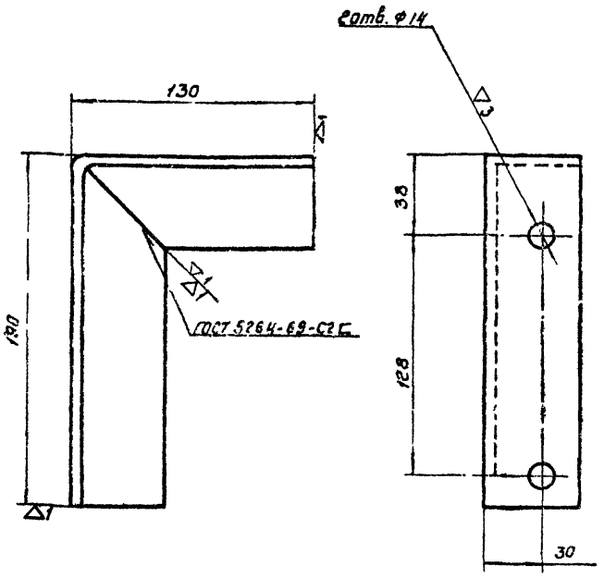

Технические требования по КМП8.0-00.00.000 ТУ.

Изм.	Лист	№ докум.	Подп.	Дата
Разраб.		Чиканова		
Проверил		Волкова		
Рук. гр.		Чепурной		8.74
Гл. сп. отд.		Абрамович		10.74
Н. контр.		Молочков		
Утв.		Залетаев		

КМП8.0-02.00.004

Кронштейн

Лит.	Масса	Масштаб
И	1.2	1:2

Лист | Листов 1

Уголок В 50×50×5 ГОСТ 8509-72 / Ст.3 ГОСТ 535-58

ГОССТРОЙ СССР СОЮЗМЕТАЛЛУРГСТРОЙНИИПРОЕКТ ЛЕНИНГРАДСКИЙ ПРОМСТРОЙПРОЕКТ

Копировал ген | Формат 11

Серия 1.494-23 Выпуск 8

КМП8.0-03.00.000 СБ

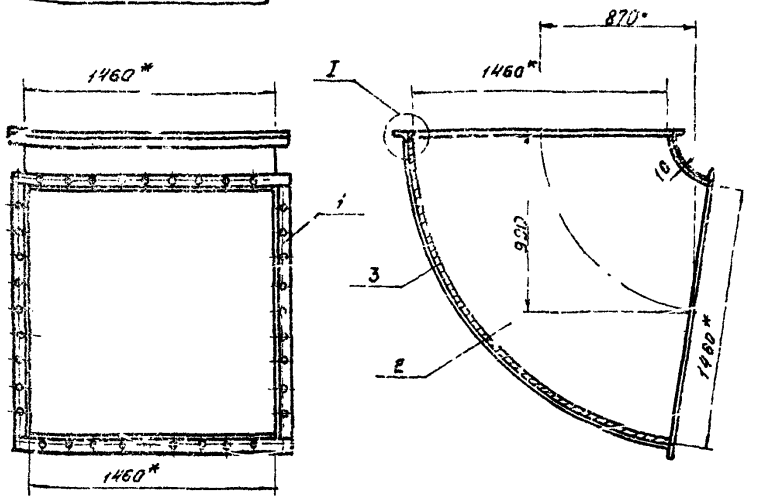

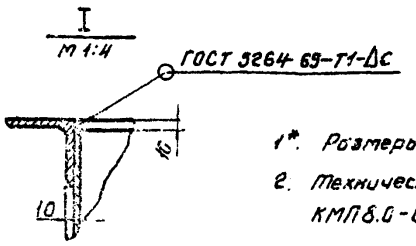

1*. Размеры для справок.
2. Технические требования по КМП8.0-00.00.000 ТУ

Изм.	Лист	№ докум.	Подп.	Дата	КМП 8.0-03.00.000 СБ	Лит.	Масса	Масштаб
Разраб.		Золотенкова			Отвод Сборочный чертеж	И	631.0	1:25
Проверил		Волкова				Лист	Листов 1	
Рук. гр.		Чепурной				ГОСТРОЙ СССР СОЮЗМЕТАЛЛУРГСТРОЙНИИПРОЕКТ ЛЕНИНГРАДСКИЙ ПРОМСТРОЙПРОЕКТ		
Гл. сп. отд.		Абрамович						
Н. контр.		Молочков						
Утв.		Залетаев						

Копировал Ген. Формат 11

КМП8.0-03.01.000 СБ

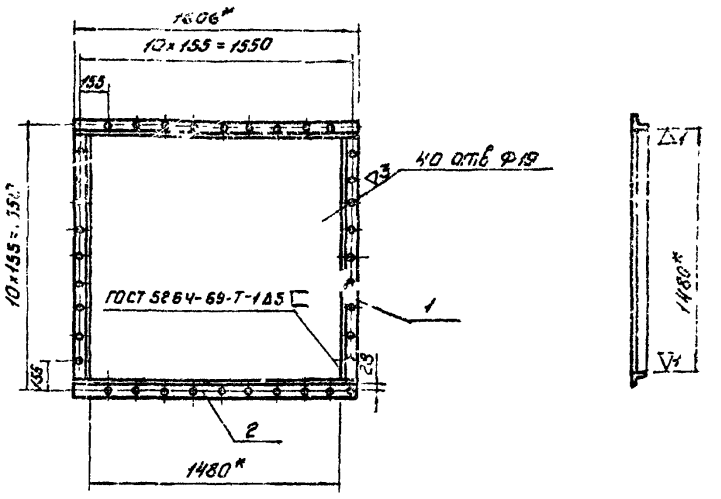

1*. Размеры для справок.
2. Технические требования по КМП8.0-00.00.000 ТУ

Изм.	Лист	№ докум.	Подп.	Дата	КМП 8.0-03.01.000 СБ	Лит.	Масса	Масштаб
Разраб.		Золотенкова			Фланец Сборочный чертеж	И	35.4	1:25
Проверил		Волкова				Лист	Листов 1	
Рук. гр.		Чепурной				ГОСТРОЙ СССР СОЮЗМЕТАЛЛУРГСТРОЙНИИПРОЕКТ ЛЕНИНГРАДСКИЙ ПРОМСТРОЙПРОЕКТ		
Гл. сп. отд.		Абрамович						
Н. контр.		Молочков						
Утв.		Залетаев						

Копировал Ген. Формат 11

КМП8.0-03.00.001

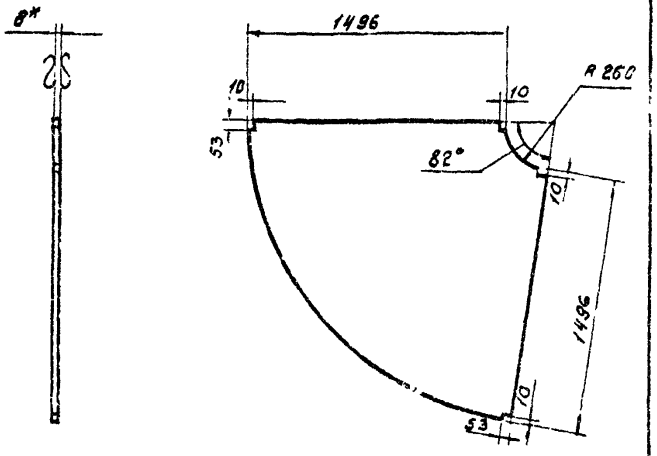

1*. Размеры для справок.
2. Технические требования по КМП8.0-00.00.000 ТУ.

Изм.	Лист	№ докум.	Подп.	Дата	КМП 8.0-03.00.001	Лит.	Масса	Масштаб
Разраб.		Золотенкова			Лист	И	137,8	1:25
Проверил		Волкова				Лист	Листов 1	
Рук. гр.		Чепурной				ГОСТРОЙ СССР СОЮЗМЕТАЛЛУРГСТРОЙНИИПРОЕКТ ЛЕНИНГРАДСКИЙ ПРОМСТРОЙПРОЕКТ		
Гл. сп. отд.		Абрамович						
Н. контр.		Молочков						
Утв.		Залетаев						

Лист 8 ГОСТ 5681-57 / Ст.3 ГОСТ 14637-69

Копировал Формат 11

КМП8.0-03.00.002

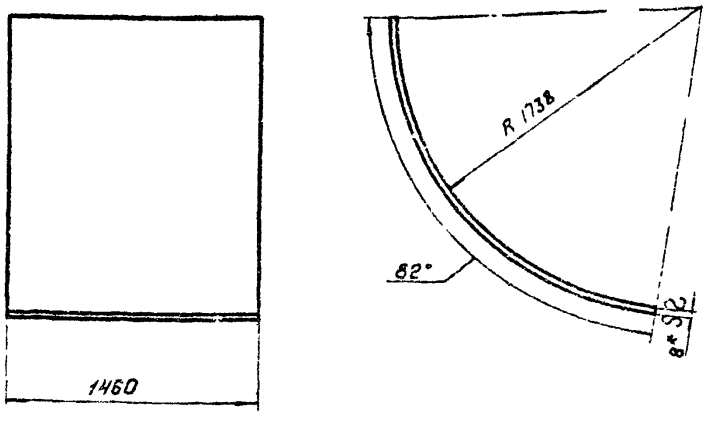

1*. Размеры для справок
2. Технические требования по КМП8.0-00.00.000 ТУ.

Изм.	Лист	№ докум.	Подп.	Дата	КМП 8.0-03.00.002	Лит.	Масса	Масштаб
Разраб.		Золотенкова			Лист	И	245,3	1:25
Проверил		Волкова				Лист	Листов 1	
Рук. гр.		Чепурной				ГОСТРОЙ СССР СОЮЗМЕТАЛЛУРГСТРОЙНИИПРОЕКТ ЛЕНИНГРАДСКИЙ ПРОМСТРОЙПРОЕКТ		
Гл. сп. отд.		Абрамович						
Н. контр.		Молочков						
Утв.		Залетаев						

Лист 9 ГОСТ 5681-57 / Ст.3 ГОСТ 14637-69

Копировал Формат 11

Серия 1.494-23 Вып. 8

КМП8.0-03.00.003

▽1 (▽)

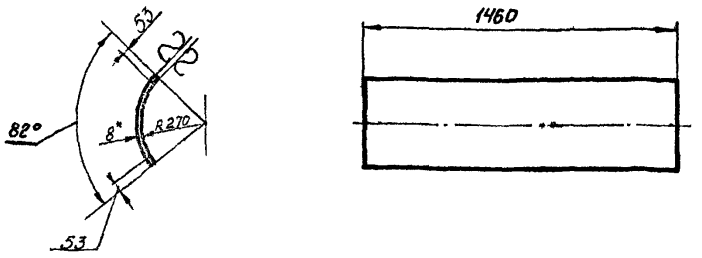

1. * Размер для справок.
2. Технические требования по КМП 8.0-00.08.000 ТУ

КМП8.0-03.00.003

Изм.	Лист	N докум.	Подп.	Дата
Разраб.	Золотенкова			VII-74
Проверил	Волкова			VII-74
Рук. гр.	Чепурной			8.74
Гл. спец. отд.	Абрамович			10.74
Н. контр.	Молочков			8.74
Утв.	Залетаев			10.74

Лист

Лит	Масса	Масштаб
И	38,5	1:20
Лист	Листов 1	

Лист 8 ГОСТ 5681-57 / Ст3 ГОСТ 14637-69

ГОССТРОЙ СССР СОЮЗМЕТАЛЛУРГСТРОЙНИИПРОЕКТ ЛЕНИНГРАДСКИЙ ПРОМСТРОЙПРОЕКТ

Копировал Решанова Формат 11

Инв. № подл. | Подпись и дата | Взамен инв. № | Инв. № дубл. | Подпись и дата

КМП8.0-00.00.001

▽(▽) 33

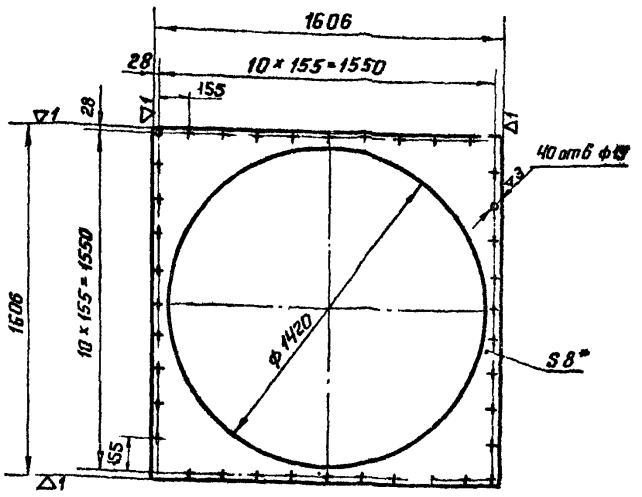

1. * Размер для справок.
2. Технические требования по КМП 8.0-00.00.000 ТУ

КМП8.0-00.00.001

Изм.	Лист	N докум.	Подп.	Дата
Разраб.	Золотенкова			VII-74
Проверил	Волкова			VII-74
Рук. гр.	Чепурной			8.74
Гл. спец. отд.	Абрамович			10.74
Н. контр.	Молочков			8.74
Утв.	Залетаев			10.74

Лист соединительный

Лит.	Масса	Масштаб
И	62.8	1:20
Лист	Листов 1	

Лист 8 ГОСТ 5681-57 / Ст3 ГОСТ 14637-69

ГОССТРОЙ СССР СОЮЗМЕТАЛЛУРГСТРОЙНИИПРОЕКТ ЛЕНИНГРАДСКИЙ ПРОМСТРОЙПРОЕКТ

Копировал Решанова Формат 11

Инв. № подл. | Подпись и дата | Взамен инв. № | Инв. № дубл. | Подпись и дата

КМП8.0-00.000.02

▽(▽)

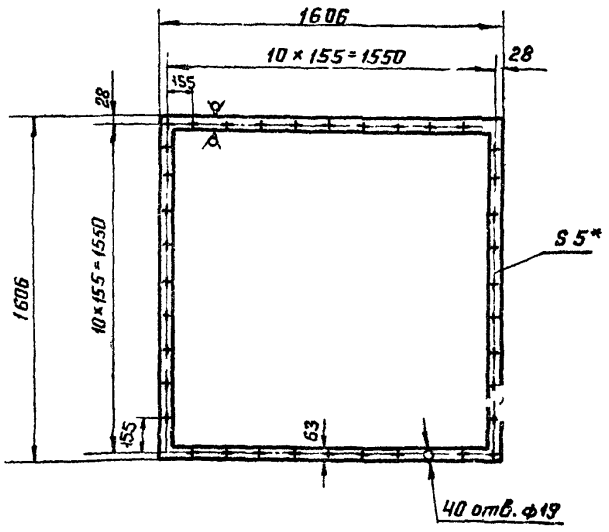

1. * Размер для справок.
2. Технические требования по КМП 8.0-00.00.000 ТУ

КМП8.0-00.000.02

Изм.	Лист	N докум.	Подп.	Дата
Разраб.	Золотенкова			VII-74
Проверил	Волкова			VII-74
Рук. гр.	Чепурной			VII-74
Гл. спец. отд.	Абрамович			10.74
Н. контр.	Молочков			8.74
Утв.	Залетаев			10.74

Прокладка

Лит.	Масса	Масштаб
И	3.0	1:20
Лист	Листов 1	

Резина рулонная 5кщ-м ГОСТ 7338-65

ГОССТРОЙ СССР СОЮЗМЕТАЛЛУРГСТРОЙНИИПРОЕКТ ЛЕНИНГРАДСКИЙ ПРОМСТРОЙПРОЕКТ

Копировал Решанова Формат 11

Инв. № подл. | Подпись и дата | Взамен инв. № | Инв. № дубл. | Подпись и дата

КМП8.0-00.00.003

▽(▽)

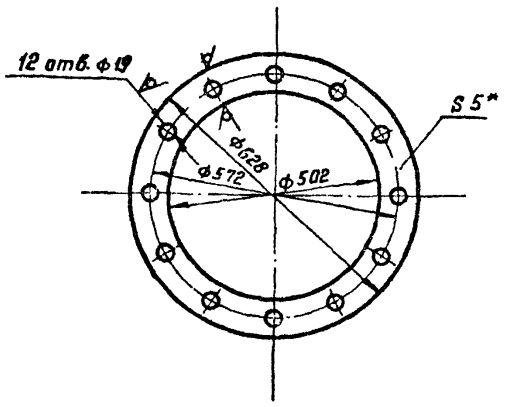

1. * Размер для справок.
2. Технические требования по КМП 8.0-00.00.000 ТУ

КМП8.0-00.00.003

Изм.	Лист	N докум.	Подп.	Дата
Разраб.	Золотенкова			VII-74
Проверил	Волкова			VII-74
Рук. гр.	Чепурной			8.74
Гл. спец. отд.	Абрамович			10.74
Н. контр.	Молочков			8.74
Утв.	Залетаев			10.74

Прокладка

Лит.	Масса	Масштаб
И	0.8	1:10
Лист	Листов 1	

Резина рулонная 5кщ-м ГОСТ 7338-65

ГОССТРОЙ СССР СОЮЗМЕТАЛЛУРГСТРОЙНИИПРОЕКТ ЛЕНИНГРАДСКИЙ ПРОМСТРОЙПРОЕКТ

gost.e-ecolog.ru