ГОСУДАРСТВЕННЫЙ КОМИТЕТ СОВЕТА МИНИСТРОВ СССР ПО ДЕЛАМ СТРОИТЕЛЬСТВА
(ГОССТРОЙ СССР)

ТИПОВЫЕ ДЕТАЛИ ОТОПИТЕЛЬНО-ВЕНТИЛЯЦИОННЫХ УСТАНОВОК

СЕРИЯ 1.494-23

ПЫЛЕУЛОВИТЕЛЬ КОАГУЛЯЦИОННЫЙ МОКРЫЙ ТИП КМП

ВЫПУСК 7

КМП7.1-00.00.000.

РАБОЧИЕ ЧЕРТЕЖИ

Инв. 13619-08

gost.e-ecolog.ru

В Н И М А Н И Е !

Просим замечания и предложения по техническому решению и оформлению проекта направлять по адресу:

Тбилиси - 360019,
проспект А.Церетели,№ 115
Тбилисский филиал ЦИТП

Госстрой СССР
Тбилисский филиал ЦИТП
Типовой проект (серия)
№ 1-494-23, 67
Заказ № 1601
Цена 2 руб. 10 коп
Тираж 500
Дата 14 I 1976 г.

ГОСУДАРСТВЕННЫЙ КОМИТЕТ СОВЕТА МИНИСТРОВ СССР ПО ДЕЛАМ СТРОИТЕЛЬСТВА
(ГОССТРОЙ СССР)

ТИПОВЫЕ ДЕТАЛИ ОТОПИТЕЛЬНО-ВЕНТИЛЯЦИОННЫХ УСТАНОВОК

СЕРИЯ 1.494-23

ПЫЛЕУЛОВИТЕЛЬ КОАГУЛЯЦИОННЫЙ МОКРЫЙ ТИП КМП

ВЫПУСК 7

КМП7.1-00.00.000.

РАБОЧИЕ ЧЕРТЕЖИ

Гл. инженер проекта Синицына Е.Н.

Гл. инженер института Абрамов Н.И.

Гл. сантехник института Мамкин П.П.

РАЗРАБОТАНЫ
ПРОЕКТНЫМ ИНСТИТУТОМ
ЛЕНПРОМСТРОЙПРОЕКТ
СОЮЗМЕТАЛЛУРГСТРОЙНИИПРОЕКТ
ГОССТРОЯ СССР

УТВЕРЖДЕНЫ
И ВВЕДЕНЫ В ДЕЙСТВИЕ
С 1 декабря 1975 г
ПРИКАЗ N 66
ГЛАВПРОМСТРОЙПРОЕКТА
ГОССТРОЯ СССР
ОТ 13 ноября 1975 г.

Серия 1.494-23. Выпуск 7

№ п/п	Наименование	Обозначение	страница
1	2	3	4
1	Титульный лист		
2	Содержание альбома	КМП 7.1-00.00.000 ДСА	2
3	Технические условия	КМП 7.1-00.00.000 ТУ	3
4	Перечень примененных ГОСТов	КМП 7.1-00.00.000 ДПГ	4
5	Ведомость специф.	КМП 7.1-00.00.000 ВС	
6	Ведомость покупных изделий	КМП 7.1-00.00.000 ВП	5
7	Пылеуловитель коагуляционный мокрый тип КМП. Специф.	КМП 7.1-00.00.000	6
8	Труба-коагулятор. Специф.	КМП 7.1-01.00.000 л.1	
9	—"—	—"— л.2	
10	Устройство входное. Специф.	КМП 7.1-01.01.000 л.1	
11	—"—	—"— л.2	7
12	Труба. Специф.	КМП 7.1-01.01.100	
13	Горловина с диффузором. Специф.	КМП 7.1-01.02.000	
14	Форсунка. Специф.	КМП 7.1-01.03.000 л.1	
15	—"—	—"— л.2	8
16	Труба водоподающая. Специф.	КМП 7.1-01.04.000	
17	Каплеуловитель. Специф.	КМП 7.1-02.00.000 л.1	
18	—"—	—"— л.2	
19	Корпус. Специф.	КМП 7.1-02.01.000 л.1	9
20	—"—	—"— л.2	
21	Фланец. Специф.	КМП 7.1-02.02.000	
22	Улитка. Специф.	КМП 7.1-02.03.000	
23	Коллектор. Специф.	КМП 7.1-02.04.000	10
24	Отвод. Специф.	КМП 7.1-03.00.000	
25	Фланец. Специф.	КМП 7.1-03.01.000	
26	Пылеуловитель коагуляционный мокрый тип КМП	КМП 7.1-00.00.000. СБ	11
27	Труба-коагулятор	КМП 7.1-01.00.000. СБ	12
28	Устройство входное	КМП 7.1-01.01.000. СБ	
29	Труба	КМП 7.1-01.01.100. СБ	13
30	Труба	КМП 7.1-01.01.101	
31	Конфузор	КМП 7.1-01.01.001	
32	Кольцо	КМП 7.1-01.01.002	
33	Кольцо	КМП 7.1-01.01.003	14
34	Патрубок	КМП 7.1-01.01.004	
35	Кольцо	КМП 7.1-01.01.005	
36	Лист	КМП 7.1-01.01.006	
37	Фланец	КМП 7.1-01.01.007	15
38	Косынка	КМП 7.1-01.01.008	
39	Кольцо	КМП 7.1-01.01.009	
40	Лист	КМП 7.1-01.01.010	
41	Кольцо	КМП 7.1-01.01.011	16
42	Фланец	КМП 7.1-01.01.012	
43	Прокладка	КМП 7.1-01.01.013	
44	Горловина с диффузором	КМП 7.1-01.02.000. СБ	
45	Кольцо	КМП 7.1-01.02.001	17
46	Горловина	КМП 7.1-01.02.002	
47	Диффузор	КМП 7.1-01.02.003	
48	Кольцо	КМП 7.1-01.02.004	
49	Форсунка	КМП 7.1-01.03.000 СБ	18
50	Труба	КМП 7.1-01.03.001	
51	Фланец	КМП 7.1-01.03.002	
52	Уголок защитный	КМП 7.1-01.03.003	19
53	Головка	КМП 7.1-01.03.004	
54	Втулка	КМП 7.1-01.03.005	
55	Конус	КМП 7.1-01.03.006	
56	Крестовина	КМП 7.1-01.03.007	20
57	Прокладка	КМП 7.1-01.03.008	
58	Шпилька	КМП 7.1-01.03.009	
59	Отражатель	КМП 7.1-01.03.010	
60	Штифт	КМП 7.1-01.03.011	21
61	Прокладка	КМП 7.1-01.03.012	
62	Труба водоподающая	КМП 7.1-01.04.000. СБ	
63	Труба	КМП 7.1-01.04.001	
64	Патрубок	КМП 7.1-01.04.002	22
65	Прокладка	КМП 7.1-01.04.003	
66	Крышка	КМП 7.1-01.00.001	
67	Прокладка	КМП 7.1-01.00.002	
68	Каплеуловитель	КМП 7.1-02.00.000. СБ	23
69	Корпус	КМП 7.1-02.01.000. СБ	24
70	Цилиндр	КМП 7.1-02.01.001	25
71	Цилиндр	КМП 7.1-02.01.002	
72	Лист верхний	КМП 7.1-02.01.003	
73	Лист нижний	КМП 7.1-02.01.004	
74	Лист наружный	КМП 7.1-02.01.005	26
75	Лист внутренний	КМП 7.1-02.01.006	
76	Фланец	КМП 7.1-02.01.007	
77	Фланец	КМП 7.1-02.01.008	
78	Лист	КМП 7.1-02.01.009	27
79	Конус	КМП 7.1-02.01.010	
80	Кольцо	КМП 7.1-02.01.011	
81	Фланец	КМП 7.1-02.02.000. СБ	
82	Улитка	КМП 7.1-02.03.000	28
83	Корпус	КМП 7.1-02.03.001	
84	Лист	КМП 7.1-02.03.002	
85	Лист	КМП 7.1-02.03.003	29
86	Лист	КМП 7.1-02.03.004	
87	Коллектор	КМП 7.1-02.04.000 СБ	
88	Труба	КМП 7.1-02.04.001	30
89	Патрубок	КМП 7.1-02.04.002	
90	Патрубок	КМП 7.1-02.04.003	
91	Скоба	КМП 7.1-02.00.001	31
92	Прокладка	КМП 7.1-02.00.002	
93	Прокладка	КМП 7.1-02.00.003	
94	Кронштейн	КМП 7.1-02.00.004	
95	Отвод	КМП 7.1-03.00.000. СБ	32
96	Фланец	КМП 7.1-03.01.000 СБ	
97	Лист	КМП 7.1-03.00.001	
98	Лист	КМП 7.1-03.00.002	
99	Лист	КМП 7.1-03.00.003	33
100	Лист соединительный	КМП 7.1-00.00.001	
101	Прокладка	КМП 7.1-00.00.002	
102	Прокладка	КМП 7.1-00.00.003	

Гл. инж. института	Абрамов		
Гл. инж. проекта	Синицына		
Гл. энергетик инс-та	Маткин		11.74

Инв. № подл.	Подп. и дата	Взам. инв. №	Инв. № дубл.	Подпись и дата

Изм.	Лист	№ докум.	Подп.	Дата
Разраб.		Абрамова		7.74
Провер.		Чепурной		10.74
Гл. сп. отд.		Абрамович		
Н. контр.		Молочков		13.74
Утв.		Залетаев		11.74

КМП 7.1-00.00.000 ДСА

Пылеуловитель коагуляционный мокрый тип КМП
Содержание альбома.

Лит	Лист	Листов
Н		1

ГОССТРОЙ СССР
ОБЪЕДИНЕННЫЙ УНИВЕРСИТЕТ ЛЕНИНГРАДСКИЙ

Серия 1494-23. Выпуск 7.

Пылеуловитель коагуляционный мокрый тип КМП

серия 1.494 – 23

Технические условия

Выпуск 7

КМП 7.1-00.00.000.ТУ

Гл. инженер института Абрамов

Гл. инженер проекта Синицына

Гл. сантехник института Мамкин

Копировал Вандер Формат 11

Серия 1.494-23. Выпуск 7

Все детали и сборочные единицы должны быть изготовлены, собраны и испытаны в полном соответствии с чертежами, стандартами, техническими условиями на изделия, указанными в рабочих чертежах, а так же настоящими техническими условиями.

2. Все отклонения от чертежей при изготовлении деталей и узлов, а так же изделия в целом, должны быть внесены в чертежи, поставляемые вместе с изделием (исполнительные чертежи).

3. В процессе изготовления оборудования подлежат обязательному контролю:
   а) качество и марки материалов;
   б) соответствие деталей, узлов и изделия в целом – рабочим чертежам и техническим условиям;
   в) качество механической обработки;
   г) качество сварки;
   д) качество пригонки и сборки узлов;
   е) внешний вид (отделка)
   ж) комплектность поставляемого изделия.

4. Сварка.

4.1. Свариваемые детали из листового, сортового и фасонного проката должны быть выправлены в соответствии с принятой технологией завода изготовителя.

4.2. Разделку кромок под сварку производить по ГОСТ 5264-69. Шероховатость кромок должна соответствовать второму классу чистоты ГОСТ 2789-59.

4.3. Места сварки должны быть предварительно очищены от ржавчины, масла, окалины и прочих загрязнений.

Изм.	Лист	№ докум.	Подп.	Дата
разраб		Яковлев		
Проверил		Чепурной		8.74
Гл.спец.отд		Абрамович		03.7-71
Н.контр		Малочков		12-74
Утв.		Залстаев		X-74

КМП 7.1-00.00.000ТУ

Пылеуловитель коагуляционный мокрый тип КМП. Технические условия.

Лит.	Лист	Листов
И	2	4

ГОСТРОЙ СССР КОМПЛЕКТ ЛЕНИНГРАДСКИЙ ПРОМСТРОЙПРОЕКТ

Инв. № подл. | Подпись и дата | Взамен инв. № | Инв. № дубл. | Подпись и дата

Копировал Вандер Формат 11

4.4. Электродуговая ручная сварка должна производиться электродами типа Э42 ГОСТ 9467-60.

4.5. Дефекты, обнаруженные в сварных швах, как например: шлаковые включения, пористости, непроваренные места, трещины, воронки пережоги, раковины и другие, должны быть вырублены и проварены вновь. Заварка дефектных мест без вырубки не допускается.

4.6. По внешнему виду сварные швы должны удовлетворять следующим требованиям:
   а) иметь гладкую мелкочешуйчатую поверхность и плавный переход к основному металлу;
   б) Наплавленный металл должен быть плотным по всей длине шва, не иметь трещин, скоплений и цепочек поверхностных пор.

4.7. Прочность швов сварных соединений должна быть не ниже прочности материала свариваемых деталей.

4.8. Контроль качества сварных швов производится до огрунтовки и окраски деталей, узлов, изделия.

5. Механическая обработка.

5.1. Механическая обработка должна выполняться в соответствии с чертежами и настоящими „техническими условиями".

5.2. Неуказанные предельные отклонения размеров должны быть выдержаны для:
   Отверстий – по А5
   Валов – по В5
   остальных – по СМ7

5.3. Неуказанные предельные отклонения угловых размеров по 5 степени точности. ГОСТ 8908-58.

Изм.	Лист	№ докум.	Подпись	Дата

КМП 7.1-00.00.000.ТУ

Лист 3

5.4. Шероховатость поверхностей деталей должна соответствовать указанным в чертеже классом чистоты.

5.5. Механически обработанные поверхности не должны иметь заусенец, задиров, забоин, выхватов и ожогов, следов дробления стружки. Острые кромки не допускаются.

5.6. Сверление отверстий под болты и шпильки должно быть выполнено перпендикулярно к опорным поверхностям.

6. После изготовления каждая деталь должна маркироваться с указанием № чертежа данной детали.

7. Окраска.

7.1. После изготовления и приемки контролером, изделие должно быть окрашено.

7.2. Применяемые грунтовки, краски и лаки выбираются исходя из условий эксплуатации.

7.3. Все детали перед окраской должны быть тщательно очищены от ржавчины, окалины, грязи, обезжирены и просушены.

7.4. Цвета окраски изделия в целом и его отдельных деталей и узлов должны отвечать требованиям охраны труда, техники безопасности и производственной санитарии.

7.5. Вопрос об окраске при наличии агрессивных сред решается в проекте установки каплеуловителя.

8. После изготовления и сборки коагуляционный каплеуловитель должен быть испытан на герметичность давлением воздуха 600 кг/м².
В течении часа падение давления не должно превышать 30 кг/м².

Изм.	Лист	№ докум.	Подпись	Дата

КМП 7.1-00.00.000.ТУ

Лист 4

Серия 1494-23. Выпуск 7

N ГОСТа	Наименование ГОСТа
103 - 57	Сталь прокатная полосовая
1255 - 67	Фланцы с соединительным выступом стальные плоские приварные
1628 - 72	Прутки бронзовые
2590 - 71	Сталь горячекатаная круглая
2789 - 59	Шероховатость поверхности
3262 - 62	Трубы стальные, водогазопроводные
3680 - 57	Сталь прокатная тонколистовая
5264 - 69	Швы сварных соединений. Ручная электродуговая сварка.
5681 - 57	Сталь прокатная толстолистовая
5915 - 70	Гайки шестигранные / нормальной точности /.
7338 - 65	Резина листовая техническая
7798 - 70	Болты с шестигранной головкой / нормальной точности /.
8509 - 72	Сталь прокатная уголовая равнополочная
8908 - 58	Нормальные углы и допуски на угловые размеры.

изм.	лист	№ докум.	подп.	дата
Разраб.		Яковлева		9.24
Провер.		Чепурнин		10.24
Гл. спец.		Абромавич		"
Н. контр.		Молочков		10.24
Утв.		Залетаев		11.24

КМП 7.1-00.00.000ДПГ

Коллектор-пылеуловитель коагуляционный мокрый тип КМП.
Перечень применяемых ГОСТов.

лит.	лист	листов
И	1	2

ГОССТРОЙ СССР СОЮЗМЕТАЛЛУРГСТРОЙНИИПРОЕКТ ЛЕНИНГРАДСКИЙ ПРОМСТРОЙНИПРОЕКТ

Копировал Решанова формат А4

4

8966 - 59	Соединительные части из ковкого чугуна с цилиндрической резьбой для трубопроводов. Муфты прямые короткие.
8962 - 62	Соединительные части из ковкого чугуна с цилиндрической резьбой для трубопроводов. Колпаки.
8963 - 59	Соединительные части из ковкого чугуна с цилиндрической резьбой для трубопроводов. Пробки.
8967 - 59	Соединительные части стальные с цилиндрической резьбой для трубопроводов. Ниппели.
9467 - 60	Электроды металлические для дуговой сварки конструкционных и теплоустойчивых сталей.
11371 - 68	Шайбы.

изм.	лист	№ докум.	подпись	дата

КМП 7.1-00.00.000ДПГ

лист 2

Копировал Решанова формат А4

№ строки	Обозначение	Наименование	Куда входит: Обозначение	кол	общее кол	Примечание
1	КМП 5.0-00.00.000	Пылеуловитель коагуляционный мокрый				
2		тип КМП				
3						
4	КМП 7.1-01.00.000	Труба коагулятор	КМП 7.1-00.00.000	1	1	
5	КМП 7.1-01.01.000	Устройство входное	КМП 7.1-01.00.000	1	1	
6	КМП 7.1-01.01.100	Труба	КМП 7.1-01.01.000	2	2	
7	КМП 7.1-01.02.000	Горловина с диффузором	КМП 7.1-01.00.000	1	1	
8	КМП 7.1-01.03.000	Форсунка	КМП 7.1-01.00.000	1	1	
9	КМП 7.1-01.04.000	Труба водоподающая	КМП 7.1-01.00.000	1	1	
10	КМП 7.1-02.00.000	Каплеуловитель	КМП 7.1-00.00.000	1	1	
11	КМП 7.1-02.01.000	Корпус	КМП 7.1-02.00.000	1	1	
12	КМП 7.1-03.01.000	Фланец	КМП 7.1-02.01.000	1	3	
13	КМП 7.1-02.02.000	Фланец	КМП 7.1-02.00.000	1	2	
14	КМП 7.1-02.03.000	Улитка	КМП 7.1-02.00.000	1	1	
15	КМП 7.1-02.04.000	Коллектор	КМП 7.1-02.00.000	2	2	
16	КМП 7.1-03.00.000	Отвод	КМП 7.1-00.00.000	1	1	
17	КМП 7.1-01.00.000	Лапа опорная. Спецификация.	КМП 7.1-00.00.000	4	4	
18	КМП 1-02.00.000	Лапа опорная. Спецификация.	КМП 7.1-00.00.000	4	4	
19	КМП 1-04.00.000 ВС.	Гидрозатвор. Ведомость спецификаций.	КМП 7.1-00.00.000	1	1	
20	КМП 1-05.00.000	Форсунка Спецификация.	КМП 7.1-02.00.000	20	20	
21	КМП 1-06.00.000 ВС.	Люк. Ведомость спецификаций.	КМП 7.1-02.00.000	2	2	
22	КМП1-07.00.000 ВС.	Люк Ведомость спецификаций.	КМП 7.1-01.00.000	1	1	
23	КМП1-09.00.000-05	Клапан аварийный. Спецификация.	КМП 7.1-02.00.000	1	1	
24						

Инв. № подл. | Подпись и дата | Взам. инв. № | Инв. № дубл. | Подпись и дата

изм.	лист	№ докум.	подп.	дата
Разраб.		Чуканова		9.24
Провер.		Чепурнин		10.24
Гл. спец.		Абромавич		"
Н. контр.		Молочков		10.24
Утв.		Залетаев		11.24

КМП 7.1-00.00.000ВС.

Пылеуловитель коагуляционный мокрый тип КМП
Ведомость спецификаций.

лит.	лист	листов
И		1

ГОССТРОЙ СССР СОЮЗМЕТАЛЛУРГСТРОЙНИИПРОЕКТ ЛЕНИНГРАДСКИЙ ПРОМСТРОЙНИПРОЕКТ

Серия 1494-23. Выпуск 7

№ строки	Наименование	Обозначение документа на поставку	Поставщик	Куда входит (обозначение)	Количество: на изделие	в комплекты	на регулир.	всего	примечание
1	Крепежные изделия								
2	Болт М12×30.58	ГОСТ 7798-70		КМП 7.1-01.01.000	24			24	
3	М16×35.58			КМП 7.1-01.00.000	6			6	
4									
5	М16×40.58			КМП 7.1-00.00.000	92			92	
6				КМП 7.1-02.01.000	36			36	
7				КМП 7.1-02.00.000	70			70	
8								198	
9	М16×60.58			КМП 7.1-01.00.000	8			8	
10				КМП 7.1-01.03.000	8			8	
11				КМП 7.1-01.04.000	4			4	
12				КМП 7.1-02.00.000	16			16	
13				КМП 7.1-02.04.000	8			8	
14								44	
15	Гайка М 10.5	ГОСТ 5915-70		КМП 7.1-01.03.000	2			2	
16	М 12.5			КМП 7.1-01.01.000	24			24	
17				КМП 7.1-02.00.000	8			8	
18								32	
19	М 16.5			КМП 7.1-00.00.000	92			92	
20				КМП 7.1-01.00.000	8			18	
21				КМП 7.1-01.03.000	8			8	
22				КМП 7.1-01.04.000	4			4	
23				КМП 7.1-02.00.000	86			86	
24				КМП 7.1-02.01.000	36			36	

Инв. № подл. | Подп. и дата | Взам. инв. № | Инв. № дубл. | Подп. и дата

изм.	лист	№ докум.	подп.	дата
Разраб.		Вершкова		10.74
Провер.		Чепурной		10.74
Гл.сп.отд.		Абрамович		
Н.контр.		Молочков		10.74
Утв.		Залетаев		11.74

КМП 7.1-00.00.000 ВП

Пылеуловитель коагуляционный мокрый тип КМП. Ведомость покупных изделий.

лит.	лист	листов
Н	1	2

ГОССТРОЙ СССР СОЮЗМЕТАЛЛУРГСТРОЙНИЙПРОЕКТ ЛЕНИНГРАДСКИЙ ПРОМСТРОЙПРОЕКТ

копировал Решанова формат 12

№ строки	Наименование	Обозначение документа на поставку	Поставщик	Куда входит (обозначение)	Количество: на изделие	в комплекты	на регулир.	всего	примечан.
1	Гайка М 16.5	ГОСТ 5915-70		КМП 7.1-02.04.000	8			8	
2								242	
3	Шайба 10	ГОСТ 11371-68		КМП 7.1-01.03.000	2			2	
4	Шайба 12			КМП 7.1-01.01.000	24			24	
5				КМП 7.1-02.00.000	8			8	
6								32	
7									
8	Шайба 16			КМП 7.1-00.00.000	92			92	
9				КМП 7.1-01.00.000	14			14	
10				КМП 7.1-01.03.000	8			8	
11				КМП 7.1-01.04.000	4			4	
12				КМП 7.1-02.00.000	86			86	
13				КМП 7.1-02.01.000	36			36	
14				КМП 7.1-02.04.000	8			8	
15								248	
16									
17	Колпак Ду 50	ГОСТ 8962-59		КМП 7.1-01.01.000	1			1	
18				КМП 7.1-02.04.000	1	2		2	
19								3	
20	Муфта Ду 40	ГОСТ 8966-59		КМП 7.1-01.01.000	1			1	
21									
22	Ниппель Ду 50	ГОСТ 8967-59		КМП 7.1-01.01.000	1			1	
23									
24	Пробка Ду 40	ГОСТ 8963-59		КМП 7.1-01.01.000	1			1	
25									
26	Фланец Ду 40-10	ГОСТ 1255-67		КМП 7.1-01.01.100	1			1	
27				КМП 7.1-01.04.000	4			4	
28								5	
29	Ду 100-10			КМП 7.1-02.04.000	4			4	
30	Ду 125-10			КМП 7.1-01.03.000	2			2	
31									

Инв. № подл. | Подп. и дата | Взам. инв. № | Инв. № дубл. | Подпись и дата

изм.	лист	№ докум.	подп.	дата

КМП 7.1-00.00.000 ВП

лист 2

Серия 1494-23 Выпуск 7.

Формат	Зона	Поз.	Обозначение	Наименование	Кол.	Примеч.
				Документация		
22			КМП 7.1-00.00.000 СБ	Сборочный чертёж		
11			КМП 7.1-00.00.000 ТУ	Технические условия		
12			КМП 7.1-00.00.000 ВС	Ведомость спецификаций		
12			КМП 7.1-00.00.000 ВП	Ведомость покупных изделий		
				Сборочные единицы		
11		1	КМП 7.1-01.00.000	Труба-коагулятор	1	
11		2	КМП 7.1-03.00.000	Отвод	1	
11		3	КМП 7.1-01.00.000	Лапа опорная	4	
4		4	КМП1-02.00.000-05	Лапа опорная	4	
11		5	КМП1-04.00.000	Гидрозатвор	1	
				Детали		
11		7	КМП 7.1-00.00.001	Лист соединительный	1	
11		8	КМП 7.1-00.00.002	Прокладка	2	
11		9	КМП 7.1-00.00.003	Прокладка	1	
				Стандартные изделия		
				Болт ГОСТ 7798-70		
		11		М16×40.58	92	
				Гайка ГОСТ 5915-70		
		12		М16.5	92	
				Шайба ГОСТ 11371-68		
		13		Шайба 16	92	
			Переменные данные	для исполнений		
				От КМП 7.1-00.00.000		
				до КМП 7.1-00.00.000-01		
				см. СБ		
				Сборочные единицы		
		15	От КМП 7.1-02.00.000	Коллекуловитель	1	
			до КМП 7.1-02.00.000-01			

Инв. № подл. | Подпись и дата | Взам. инв. № | Инв. № дубл. | Подпись и дата

Изм.	Лист	№ докум.	Подп.	Дата
Разраб.	Кузьмин			6.11
Проверил	Чепурной			10.74
Гл. сп. от.	Абрамович			
Н. контр.	Молочков			11.74
Утв.	Залетаев			11.74

КМП 7.1-00.00.000.

Пылеуловитель коагуляционный мокрый тип КМП.

Лит.	Лист	Листов
И		1

ГОССТРОЙ СССР СОЮЗМЕТАЛЛУРГСТРОЙНИИПРОЕКТ ЛЕНИНГРАДСКИЙ ПРОМСТРОЙПРОЕКТ

Копировал Решанова Формат 11

Формат	Зона	Поз.	Обозначение	Наименование	Кол.	Примечания
						6
				Документация		
22			КМП 7.1-01.00.000 СБ	Сборочный чертеж		
				Сборочные единицы		
11		1	КМП 7.1-01.01.000	Устройство входное	1	
11		2	КМП 7.1-01.02.000	Горловина с диффузором	1	
11		3	КМП 7.1-01.03.000	Форсунка	1	
11		4	КМП 7.1-01.04.000	Труба водоподающая	1	
11		5	КМП1-07.00.000	Люк	1	
				Детали		
11		7	КМП 7.1-01.00.001	Крышка	4	
11		8	КМП 7.1-01.00.002	Прокладка	1	
64		9	КМП 7.1-01.00.003	Кронштейн		
				Труба ГОСТ 3262-62		
				Ду 40 ℓ=250	1	0,95кг
11		10	КМП 7.1-01.04.003	Прокладка	2	
				Стандартные изделия		
				Болты ГОСТ 7798-70		
		11		М16×35.58	6	
		12		М16×60.58	8	
				Гайка ГОСТ 5915-70		
		13		М16.5	8	

Инв. № подл. | Подпись и дата | Взам. инв. № | Инв. № дубл. | Подпись и дата

Изм.	Лист	№ докум.	Подп.	Дата
Разраб.	Кузьмин			6.11
Проверил	Чепурной			10.74
Гл. сп. от.	Абрамович			
Н. контр.	Молочков			10.74
Утв.	Залетаев			11.74

КМП 7.1-01.00.000

Труба-коагулятор

Лит.	Лист	Листов
И	1	2

ГОССТРОЙ СССР СОЮЗМЕТАЛЛУРГСТРОЙНИИПРОЕКТ ЛЕНИНГРАДСКИЙ ПРОМСТРОЙПРОЕКТ

Копировал Решанова Формат 11

Формат	Зона	Поз.	Обозначение	Наименование	Кол.	Примеч.
				Шайбы ГОСТ 11371-68		
		15		Шайба 16	14	

Инв. № подл. | Подпись и дата | Взам. инв. № | Инв. № дубл. | Подпись и дата

Изм.	Лист	№ докум.	Подпись	Дата

КМП 7.1-01.00.000

Лист 2

Формат	Зона	Поз.	Обозначение	Наименование	Кол.	Примечан.
				Документация		
22			КМП 7.1-01.01.000 СБ	Сборочный чертеж		
				Сборочные единицы		
11		1	КМП 7.1-01.01.100	Труба	2	
				Детали		
11		2	КМП 7.1-01.01.001	Конфузор	1	
11		3	КМП 7.1-01.01.002	Кольцо	1	
11		4	КМП 7.1-01.01.003	Кольцо	1	
11		5	КМП 7.1-01.01.004	Патрубок	1	
11		6	КМП 7.1-01.01.005	Кольцо	1	
11		7	КМП 7.1-01.01.006	Лист	12	
11		8	КМП 7.1-01.01.007	Фланец	2	
11		9	КМП 7.1-01.01.008	Косынка	8	
11		10	КМП 7.1-01.01.009	Кольцо	1	
11		11	КМП 7.1-01.01.010	Лист	12	
11		12	КМП 7.1-01.01.011	Кольцо	1	
11		13	КМП 7.1-01.01.012	Фланец	1	
11		14	КМП 7.1-01.01.013	Прокладка	1	

Инв. № подл. | Подпись и дата | Взам. инв. № | Инв. № дубл. | Подпись и дата

Изм.	Лист	№ докум.	Подп.	Дата
Разраб.	Кузьмин			6.11
Проверил	Чепурной			10.74
Гл. сп. от.	Абрамович			
Н. контр.	Молочков			11.74
Утв.	Залетаев			11.74

КМП 7.1-01.01.000

Устройство входное

Лит.	Лист	Листов
И	1	2

ГОССТРОЙ СССР СОЮЗМЕТАЛЛУРГСТРОЙНИИПРОЕКТ ЛЕНИНГРАДСКИЙ ПРОМСТРОЙПРОЕКТ

Серия 1494-23 Выпуск 7.

Формат	Зона	Поз.	Обозначение	Наименование	Кол.	Примечание
				Стандартные изделия		
				Болт ГОСТ 7798-70		
		16		М12×30.58	24	
				Гайка ГОСТ 5915-70		
		17		М 12,5	24	
				Шайба ГОСТ 11371-68		
		18		Шайба 12	24	
				Колпак ГОСТ 8962-59		
		19		Ду 50	1	
				Муфта ГОСТ 8966-59		
		20		Ду 40	1	
				Ниппель ГОСТ 8967-59		
		21		Ду 50	1	
				Пробка ГОСТ 8963-59		
		22		Ду 40	1	

Инв. № подл. | Подпись и дата | Взам. инв. № | Инв. № дубл. | Подпись и дата

Изм.	Лист	№ докум.	Подпись	Дата

КМП7.1-01.01.000 Лист 2

Копировал Копенкина Формат А4

Формат	Зона	Поз.	Обозначение	Наименование	Кол.	Примечание
				Документация		
А4			КМП7.1-01.01.100 СБ	Сборочный чертеж		
				Детали		
А4		1	КМП7.1-01.01.101	Труба	1	
				Стандартные изделия		
		2		Фланец ГОСТ 1255-67	1	
				Ду 40-10		

Инв. № подл. | Подпись и дата | Взам. инв. № | Инв. № дубл. | Подпись и дата

Изм.	Лист	№ докум.	Подп.	Дата
Разраб.		Кузьмин		6.74
Провер.		Чепурной		11.74
Гл. спец. отд.		Абрамова		"
Н. контр.		Молочко		11.74
Утв.		Залетаев		11.74

КМП7.1-01.01.100

Труба

Лит.	Лист	Листов
И		1

Госстрой СССР Союзметаллургстроимонтажпроект Ленинградский Промстройпроект

Копировал Копенкина Формат А4

Формат	Зона	Поз.	Обозначение	Наименование	Кол.	Примечание
				Документация		
А4			КМП5,0-01.02.000 СБ	Сборочный чертеж		
				Детали		
А4		1	КМП7.1-01.02.001	Кольцо	1	
А4		2	КМП7.1-01.02.002	Горловина	1	
А4		3	КМП7.1-01.02.003	Диффузор	1	
А4		4	КМП7.1-01.02.004	Кольцо	1	

Инв. № подл. | Подпись и дата | Взам. инв. № | Инв. № дубл. | Подпись и дата

Изм.	Лист	№ докум.	Подп.	Дата
Разраб.		Кузьмин		6.74
Провер.		Чепурной		11.74
Гл. спец. отд.		Абрамова		"
Н. контр.		Молочко		11.74
Утв.		Залетаев		11.74

КМП7.1-01.02.000

Горловина с диффузором

Лит.	Лист	Листов
И		1

Госстрой СССР Союзметаллургстроимонтажпроект Ленинградский Промстройпроект

Копировал Копенкина Формат А4

Формат	Зона	Поз.	Обозначение	Наименование	Кол.	Примечание
				Документация		
А4			КМП -01.03.000 СБ	Сборочный чертеж		
				Детали		
А4		1	КМП7.1-01.03.001	Труба	1	
А4		2	КМП7.1-01.03.002	Фланец	1	
А4		3	КМП7.1-01.03.003	Уголок защитный	1	
А4		4	КМП7.1-01.03.004	Головка	1	
А4		5	КМП7.1-01.03.005	Втулка	1	
А4		6	КМП7.1-01.03.006	Конус	1	
А4		7	КМП7.1-01.03.007	Крестовина	1	
А4		8	КМП7.1-01.03.008	Прокладка	1	
А4		9	КМП7.1-01.03.009	Шпилька	1	
А4		10	КМП7.1-01.03.010	Отражатель	1	
А4		11	КМП7.1-01.03.011	Штифт	3	
А4		12	КМП7.1-01.03.012	Прокладка	1	
				Стандартные изделия		
				Болт ГОСТ 7798-70		
		14		М16×60,58	8	
				Гайки I ОСТ 5915-70		
		15		М10,5	2	
		16		М16,5	8	

Инв. № подл. | Подпись и дата | Взам. инв. № | Инв. № дубл. | Подпись и дата

Изм.	Лист	№ докум.	Подп.	Дата
Разраб.		Кузьмин		6.74
Провер.		Чепурной		11.74
Гл. спец. отд.		Абрамова		"
Н. контр.		Молочко		11.74
Утв.		Залетаев		11.74

КМП7.1-01.03.000

Форсунка

Лит.	Лист	Листов
И	1	2

Госстрой СССР Союзметаллургстроимонтажпроект Ленинградский Промстройпроект

Копировал Копенкина Формат А4

Формат	Зона	Поз.	Обозначение	Наименование	Кол.	Примечан.
				Шайбы ГОСТ 11371-68		
		17		Шайба 10	2	
		18		Шайба 16	8	
				Фланец ГОСТ 1255-67		
		19		Ду 125-10	2	

Инв.№ подл. | Подпись и дата | Взам. инв.№ | Инв.№ дубл. | Подпись и дата

Изм.	Лист	№ докум.	Подпись	Дата

КМП7.1-01.03.000

Лист 2

Копировал Коленкина Формат 11

Формат	Зона	Поз.	Обозначение	Наименование	Кол.	Примечание
				Документация		
11			КМП7.1-01.04.000СБ	Сборочный чертеж		
				Детали		
11		1	КМП7.1-01.04.001	Труба	1	
11		2	КМП7.1-01.04.002	Патрубок	1	
11		3	КМП7.1-01.04.003	Прокладка	1	
				Стандартные изделия		
		5		Болт ГОСТ 7798-70		
				М16×60.58	4	
		6		Гайка ГОСТ 5915-70		
				М16.5	4	
		7		Шайба ГОСТ 11371-68		
				Шайба 16	4	
		8		Фланец ГОСТ 1255-67	4	
				Ду 40-10		

Инв.№ подл. | Подпись и дата | Взам. инв.№ | Инв.№ дубл. | Подпись и дата

Изм.	Лист	№ докум.	Подп.	Дата
Разраб.		Кузьмин		6.74
Пробер.		Чепурной		10.74
Гл. спец.		Абрамович		7
Н. контр.		Молочков		10.74
Утв.		Залетаев		11.74

КМП7.1-01.04.000

Труба водоподающая

Лит.	Лист	Листов
И		1

Госстрой СССР Союзметаллургстройниипроект Ленинградский Промстройпроект

Копировал Коленкина Формат 11

Формат	Зона	Поз.	Обозначение	Наименование	Кол.	Примечание
				Документация		
22			КМП7.1-02.00.000СБ	Сборочный чертёж		
				Сборочные единицы		
11		1	КМП7.1-02.02.000	Фланец	1	
11		2	КМП7.1-02.04.000	Коллектор	2	
11		3	КМП1-05.00.000	Форсунка	20	
11		4	КМП1-06.00.000	Люк	2	
11		5	КМП1-09.00.000-05	Клапан аварийный	1	
				Детали		
11		8	КМП7.1-02.00.001	Скоба	4	
11		9	КМП7.1-02.00.002	Прокладка	1	
11		10	КМП7.1-02.00.003	Прокладка	1	
11		11	КМП7.1-02.00.004	Кронштейн	4	
11		12	КМП6.3-01.03.042	Прокладка	2	
				Стандартные изделия		
				Болты ГОСТ 7798-70		
		14		М16×40.58	70	
		15		М16×60.58	16	
				Гайки ГОСТ 5915-70		
		16		М12.5	8	
		17		М16.5	86	

Инв.№ подл. | Подпись и дата | Взам. инв.№ | Инв.№ дубл. | Подпись и дата

Изм.	Лист	№ докум.	Подп.	Дата
Разраб.		Кузьмин		6.74
Пробер.		Чепурной		10.74
Гл. спец.		Абрамович		
Н. контр.		Молочков		11.74
Утв.		Залетаев		11.74

КМП7.1-02.00.000

Каплеуловитель

Лит.	Лист	Листов
И	1	2

Госстрой СССР Союзметаллургстройниипроект Ленинградский Промстройпроект

Формат	Зона	Поз.	Обозначение	Наименование	Кол.	Примечание
				Шайбы ГОСТ 11371-68		
		18		Шайба 12	8	
		19		Шайба 16	62	
				Переменные данные для исполнений		
				От КМП7.1-02.00.000		
				до КМП7.1-02.00.000-04		
				см. СБ		
				Сборочные единицы		
11		22	От КМП7.1-02.01.000	Корпус	1	
			до КМП7.1-02.01.000-01			
11		23	От КМП7.1-02.03.000	Улитка	1	
			до КМП7.1-02.03.000-01			

Инв.№ подл. | Подпись и дата | Взам. инв.№ | Инв.№ дубл. | Подпись и дата

Изм.	Лист	№ докум.	Подпись	Дата

КМП7.1-02.00.000

Лист 2

Формат	Зона	Поз	Обозначение	Наименование	Кол	Примечание
				Документация		
			КМП7.1-02.01.000 СБ	Сборочный чертёж		
				Сборочные единицы		
11		1	КМП7.1-03.01.000	Фланец	1	
				Детали		
11		2	КМП7.1-02.01.001	Цилиндр	1	
11		3	КМП7.1-02.01.007	Фланец	3	
11		4	КМП7.1-02.01.008	Фланец	1	
11		5	КМП7.1-02.01.009	Лист	4	
11		6	КМП7.1-02.01.010	Конус	1	
11		7	КМП7.1-02.01.011	Кольцо	2	
Б.Ч.		8	КМП7.1-02.01.012	Ребро		
				Полоса $\frac{Б\times70\ ГОСТ\ 103-57}{СТ\ 3\ ГОСТ\ 14637-69}$ $\ell = 1300$	3	4.3 кг
11		9	КМП7.1-02.00.003	Прокладка	1	
				Стандартные изделия		
				Болт ГОСТ 7798-70		
		11		М 16×10.58	36	
				Пайка ГОСТ 5915-70		
		12		М 16.5	36	
				Шайба ГОСТ 11371-68		
		13		Шайба 16	36	

КМП7.1-02.01.000

Изм	Лист	№ докум	Подп.	Дата
Разраб		Кузьмин		
Пров		Чепурнов		
Гл. спец		Жирамович		
Н. контр		Полосков		
Утв		Загеньев		

Корпус

Лит	Лист	Листов
И	1	2

Госстрой СССР
Ленинградский Промстройпроект

Копировал Коленкина Формат 11

Инв. № подл. | Подпись и дата | Взам. инв. № | Инв. № дубл. | Подпись и дата

Формат	Зона	Поз	Обозначение	Наименование	Кол	Примечание
				Переменные данные для исполнений		
				от КМП7.1-02.01.000		
				до КМП7.1-02.01.000-01		
				см. СБ		
				Детали		
11		15	от КМП7.1-02.01.002	Цилиндр	1	
			до КМП7.1-02.01.002-01			
11		16	от КМП7.1-02.01.003	Лист верхний	1	
			до КМП7.1-02.01.003-01			
11		17	от КМП7.1-02.01.004	Лист нижний	1	
			до КМП7.1-02.01.004-01			
11		18	от КМП7.1-02.01.005	Лист наружный	1	
			до КМП7.1-02.01.005-01			
11		19	от КМП7.1-02.01.006	Лист внутренний	1	
			до КМП7.1-02.01.006-01			

КМП7.1-02.01.000

Лист 2

Изм | Лист | № докум | Подпись | Дата

Копировал Коленкина Формат 11

Формат	Зона	Поз	Обозначение	Наименование	Кол	Примечание
				Документация		
11			КМП7.1-02.02.000 СБ	Сборочный чертеж		
				Детали		
Б.Ч.		1	КМП7.1-02.02.001	Уголок		
				Уголок $\frac{Б\ 63\times63\times6\ ГОСТ\ 8509-72}{Ст\ 3\ ГОСТ\ 535-58}$		
				$\ell = 1090$	2	6,23 кг
Б.Ч.		2	КМП7.1-02.02.002	Уголок		
				Уголок $\frac{Б\ 63\times63\times6\ ГОСТ\ 8508-72}{Ст\ 3\ ГОСТ\ 535-58}$		
				$\ell = 1634$	2	9,7 кг

КМП7.1-02.02.000

Изм	Лист	№ докум	Подп	Дата
Разраб		Кузьмин		
Пров		Чепурнов		
Гл. спец		Жирамович		
Н. контр		Полосков		
Утв		Загеньев		

Фланец

Лит	Лист	Листов
И		1

Госстрой СССР
Ленинградский Промстройпроект

Формат	Зона	Поз	Обозначение	Наименование	Кол	Примечание
				Документация		
12			КМП7.1-02.03.000 СБ	Сборочный чертёж		
				Сборочные единицы		
11		1	КМП7.1-02.02.000	Фланец	1	
				Детали		
11		3	КМП7.1-02.03.004	Лист	1	
Б.Ч.		4	КМП7.1-02.03.005	Ребро		
				Полоса $\frac{Б\times60\ ГОСТ\ 103-57}{СТ\ 3\ ГОСТ\ 14637-69}$ $\ell = 1250$	2	3,55 кг
Б.Ч.		5	КМП7.1-02.03.006	Ребро		
				Полоса $\frac{Б\times60\ ГОСТ\ 103-57}{СТ\ 3\ ГОСТ\ 14637-69}$ $\ell = 2800$	1	8,0 кг
11		6	КМП7.1-02.01.007	Фланец	1	
			Переменные данные для исполнений			
				от КМП7.1-02.03.000		
				до КМП7.1-02.03.000-01		
				см. СБ.		
				Детали		
11		8	от КМП7.1-02.03.001	Корпус	1	
			до КМП7.1-02.03.001-01			
11		9	от КМП7.1-02.03.002	Лист	1	
			до КМП7.1-02.03.002-01			
11		10	от КМП7.1-02.03.003	Лист	1	
			до КМП7.1-02.03.003-01			

КМП7.1-02.03.000

Изм	Лист	№ докум	Подп	Дата
Разраб		Кузьмин		
Пров		Чепурнов		
Гл. спец		Жирамович		
Н. контр		Полосков		
Утв		Загеньев		

Улитка

Лит	Лист	Листов
И	1	2

Госстрой СССР
Ленинградский Промстройпроект

Серия 1494-23. Выпуск 7.

Формат	Зона	Поз.	Обозначение	Наименование	Кол.	Примечание
				Документация		
12			КМП 7.1-02.04.000.СБ	Сборочный чертеж		
				Детали		
12		1	КМП 7.1-02.04.001	Труба	1	
11		2	КМП 7.1-02.04.002	Патрубок	1	
11		3	КМП 7.1-02.04.003	Патрубок	1	
Б4		4	КМП 7.1-02.04.004	Штуцер		
				Труба ГОСТ 3262-62		
				Ду 8; ℓ=40	6	0.03 кг.
11		5	КМП Б3-01.03.012	Прокладка	1	
				Стандартные изделия		
				Болт ГОСТ 7798-70		
		7		М16×60.58	8	
				Гайка ГОСТ 5915-70		
		8		М16.5	8	
				Шайба ГОСТ 11371-68		
		9		Шайба 16	8	
				Колпак ГОСТ 8962-59		
		10		Ду 50	1	
				Фланец ГОСТ 1255-67		
		11		Ду 100×10	4	

Инв. № подл. | Подпись и дата | Взам. инв. № | Инв. № дубл. | Подпись и дата

Изм.	Лист	№ докум.	Подп.	Дата
Разраб.	Кузьмин			
Провер.	Чепурной			10.74
Гл. спец. отд.	Абрамович			"
Н. контр.	Молочков			10.74
Утв.	Залетаев			11.74

КМП 7.1-02.04.000

Коллектор

Лит.	Лист	Листов
И		1

ГОССТРОЙ СССР
СОЮЗМЕТАЛЛУРГСТРОЙНИИПРОЕКТ
ЛЕНИНГРАДСКИЙ ПРОМСТРОЙПРОЕКТ

Копировал Решнова Формат 11

Формат	Зона	Поз.	Обозначение	Наименование	Кол.	Примечание
				Документация		
11			КМП 7.1-03.00.000.СБ.	Сборочный чертеж		
				Сборочные единицы		
11		1	КМП 7.1-03.01.000	Фланец	2	
				Детали		
11		2	КМП 7.1-03.00.001	Лист	2	
11		3	КМП 7.1-03.00.002	Лист	1	
11		4	КМП 7.1-03.00.003	Лист	1	

Инв. № подл. | Подпись и дата | Взам. инв. № | Инв. № дубл. | Подпись и дата

Изм.	Лист	№ докум.	Подп.	Дата
Разраб.	Кузьмин			6.74
Провер.	Чепурной			10.74
Гл. спец. отд.	Абрамович			"
Н. контр.	Молочков			10.74
Утв.	Залетаев			11.74

КМП 7.1-03.00.000.

Отвод

Лит.	Лист	Листов
И		1

ГОССТРОЙ СССР
СОЮЗМЕТАЛЛУРГСТРОЙНИИПРОЕКТ
ЛЕНИНГРАДСКИЙ ПРОМСТРОЙПРОЕКТ

Копировал Решнова Формат 11

Формат	Зона	Поз.	Обозначение	Наименование	Кол.	Примечание
				Документация		
Н			КМП 7.1-03.01.000.СБ	Сборочный чертеж		
				Детали		
Б4		1	КМП 7.1-03.01.001	Уголок		
				Уголок Б-63×63×6 ГОСТ 8509-72 / Ст. 3 ГОСТ 535-58		
				ℓ=1324	2	7,55 кг
Б4		2	КМП 7.1-03.01.002	Уголок		
				Уголок Б-63×63×6 ГОСТ 8509-72 / Ст. 3 ГОСТ 535-58		
				ℓ=1450	2	9,3 кг.

Инв. № подл. | Подп. и дата | Взам. инв. № | Инв. № дубл. | Подпись и дата

Изм.	Лист	№ докум.	Подп.	Дата
Разраб.	Кузьмин			
Провер.	Чепурной			10.74
Гл. спец. отд.	Абрамович			"
Н. контр.	Молочков			10.74
Утв.	Залетаев			11.74

КМП 7.1-03.01.000.

Фланец

Лит.	Лист	Листов
И		1

ГОССТРОЙ СССР
СОЮЗМЕТАЛЛУРГСТРОЙНИИПРОЕКТ
ЛЕНИНГРАДСКИЙ ПРОМСТРОЙПРОЕКТ

Копировал Решнова Формат 11

КМП7.1-00.00.000СБ

Серия 1494-23. Выпуск 7.

КМП7.1-00.00.000СБ - изображено

КМП7.1-00.00.000-01СБ - зеркальное отражение

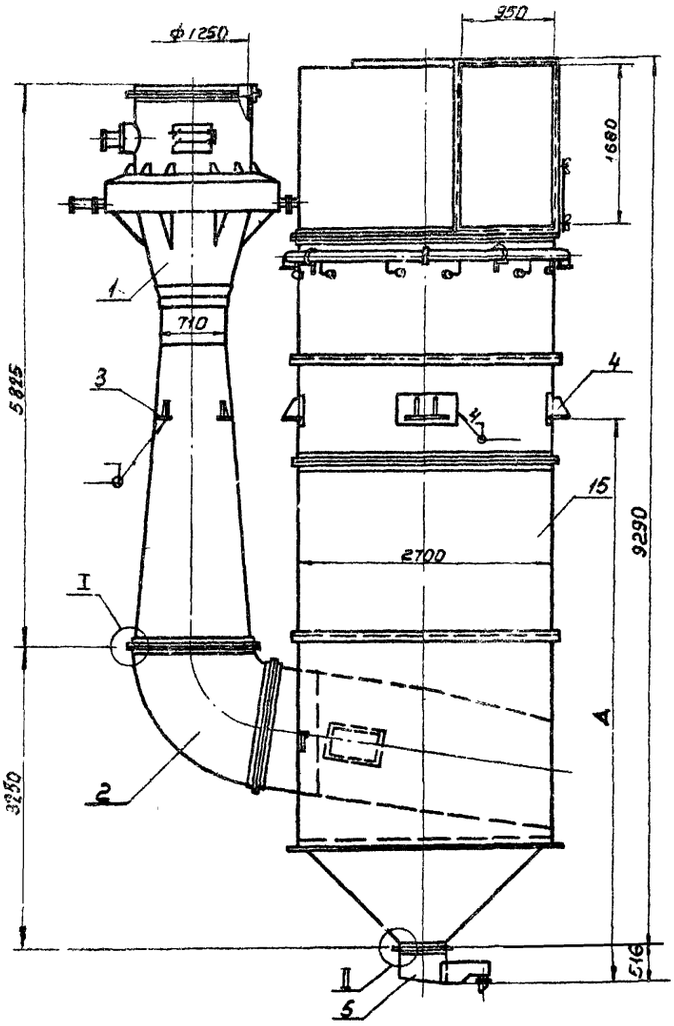

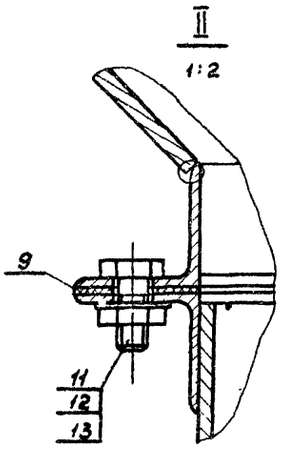

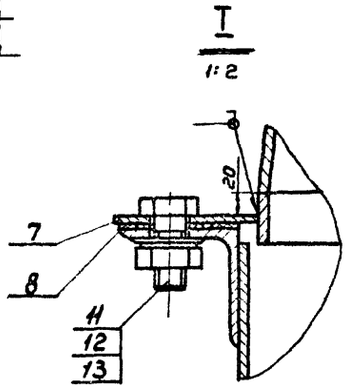

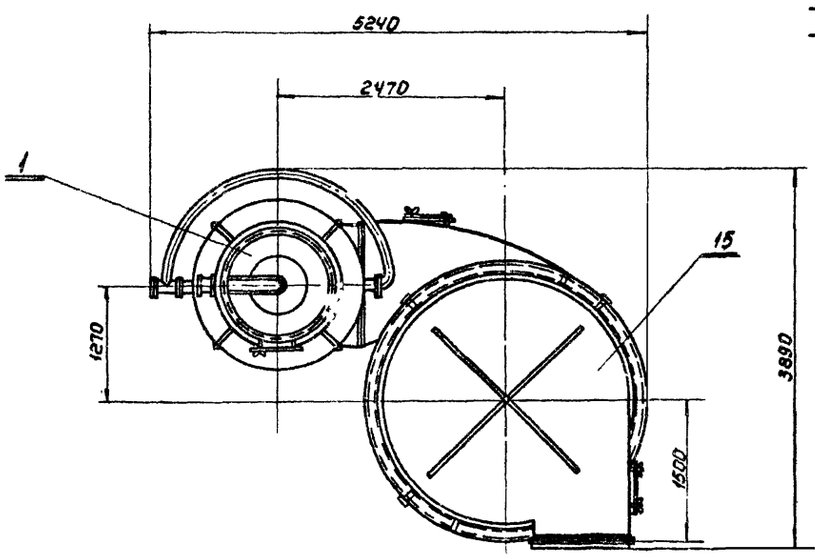

1. Размеры для справок.
2. Размер Δ устанавливается при привязке проекта.
3. Сварной шов Т1-Δ6 по ГОСТ 5264-69.
4. Остальные технические требования по КМП7.1-00.00.000ТУ.

Изм.	Лист	№ докум.	Подп.	Дата	КМП7.1-00.00.000 СБ			
Разраб.		Петц[illegible]		11.74	Пылеуловитель коагуляционный мокрый тип КМП Сборочный чертеж	Лит	Масса	Масштаб
Провер.		Волкова		11.74		И	7353	1:40
Рук. гр.		Чепурной		11.74		Лист	Листов 1	
Гл. сп. отд.		Абрамович				ГОССТРОЙ СССР СОЮЗСТРОЙ ЦЕНТРОМОНТАЖПРОЕКТ ЛЕНИНГРАДСКИЙ ПРОМСТРОЙПРОЕКТ		
Н. контр.		Молочков						
Утв.		Залетаев		11.74				

Гл. инж. института Абрамов 11.74
Гл. инж. проекта Синицына
Гл. энергетик инс-та Мамкин 11.74

Инв. № подл. | Подпись и дата | Взамен инв. № | Инв. № дубл. | Подпись и дата

Копировал Коленкина Формат 22

Серия 1494-23. Выпуск 7.

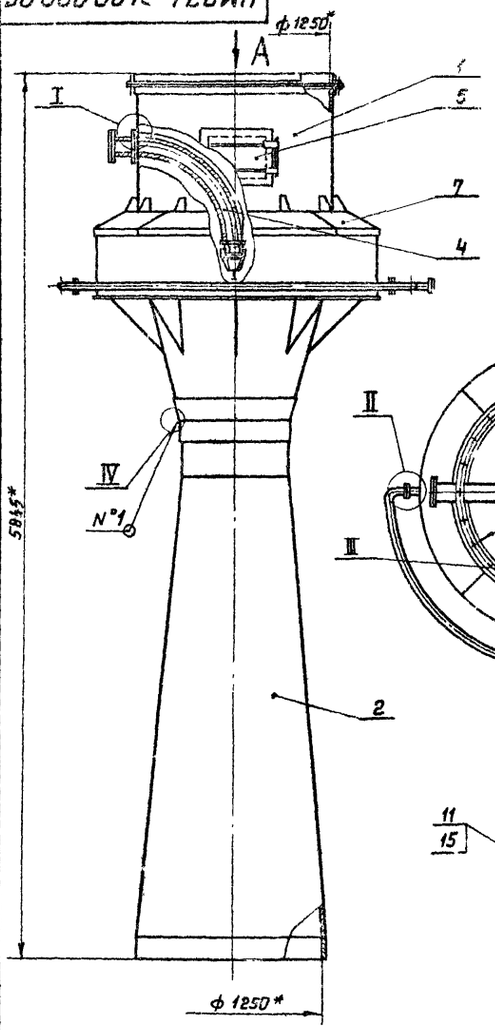

Вид А

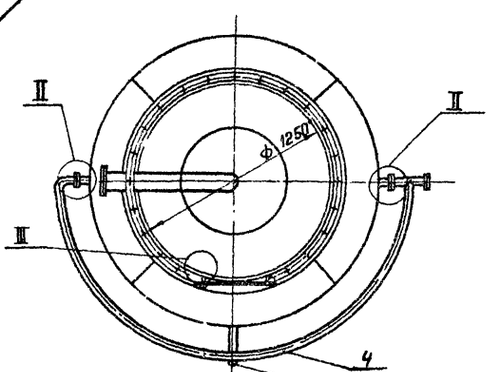

I
М 1:2

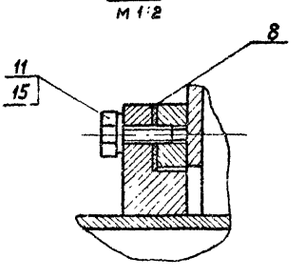

II
М 1:2

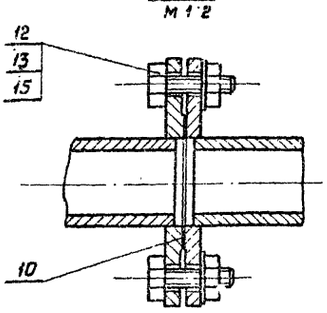

IV
М 1:4

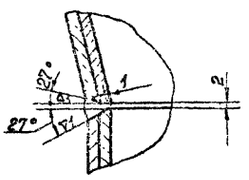

III
М 1:2.5

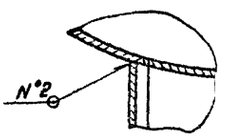

1. *Размеры для справок
2. Сварные швы:

N°1 - С15

N°2 - Т1 - △6

по ГОСТ 5264-69

3. Остальные технические требования по КМП 7.1-00.00.000ТУ

Изм.	Лист	N°докум.	Подпись	Дата
Разраб.		Вершкова		12.74
Проверил		Волкова		VII-74
Рук. гр.		Чепурной		12.74
Гл. спец. отд.		Абрамович		"
Н. контр.		Малочка		12.74
Утв.		Залетаев		12.74

КМП 7.1-01.00.000СБ

Труба-коагулятор. Сборочный чертеж

Лит	Масса	Масштаб
И	1792,0	1:25

Лист | Листов 1

ГОССТРОЙ СССР Союзметаллургпроммонтажпроект ЛЕНИНГРАДСКИЙ ПРОМСТРОЙПРОЕКТ

Копировал Решнова Формат 12

Инв. № подл. | Подпись и дата | Взамен инв. № | Инв. № дубл. | Подпись и дата

КМП7.1-01.01.000СБ

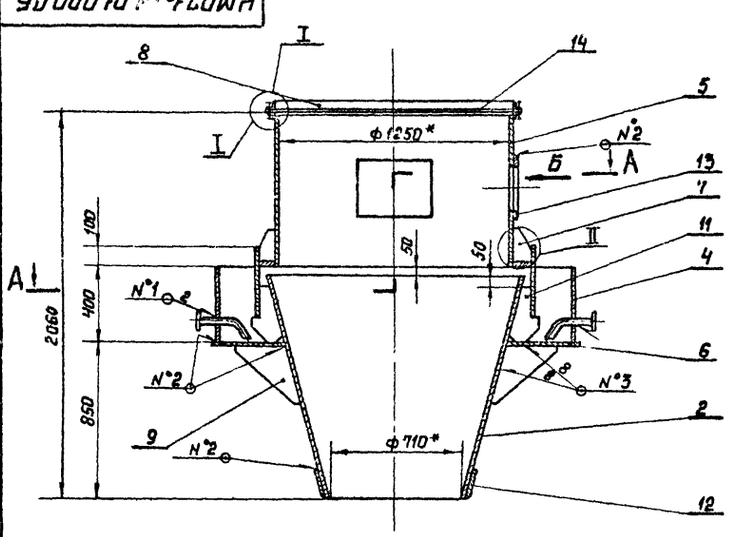

Вид Б

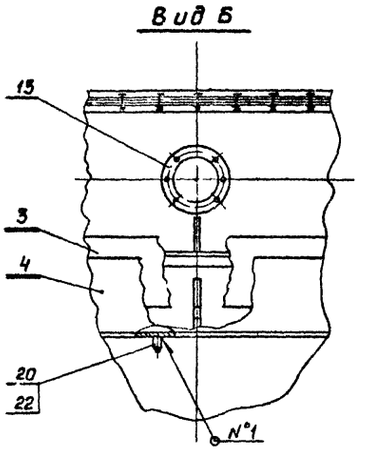

II
1:5

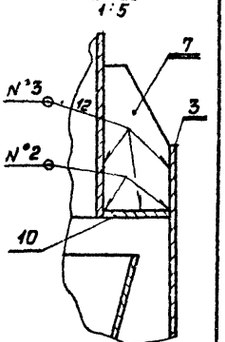

А-А

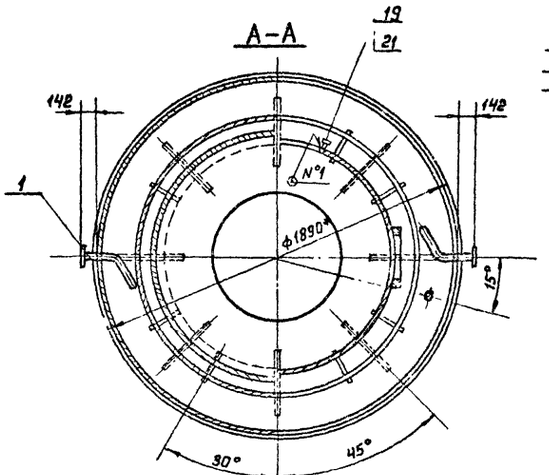

I
1:2.5

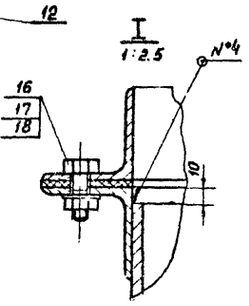

1. *Размеры для справок.
2. Сварные швы:

N°1 - Т1 - △3

N°2 - Т1 - △6

N°3 - Т1 - △6

N°4 - Т1 - △5

по ГОСТ 5264-69

3. Остальные технические требования по КМП 7.1-00.00.000ТУ

Изм.	Лист	N°докум.	Подп.	Дата
Разраб.		Вершкова		12.74
Проверил		Волкова		VII-74
Рук. гр.		Чепурной		12.74
Гл. спец. отд.		Абрамович		"
Н. контр.		Малочка		12.74
Утв.		Залетаев		12.74

КМП7.1-01.01.000СБ

Устройство входное. Сборочный чертеж.

Лит	Масса	Масштаб
И	960.5	1:20

Лист | Листов 1

ГОССТРОЙ СССР Союзметаллургпроммонтажпроект ЛЕНИНГРАДСКИЙ ПРОМСТРОЙПРОЕКТ

Инв. № подл. | Подпись и дата | Взамен инв. № | Инв. № дубл. | Подпись и дата

КМП 7.1-01.01.100

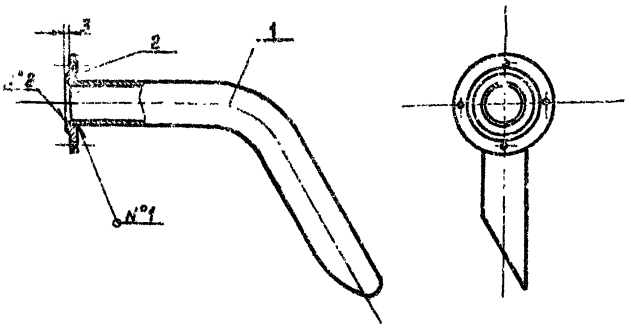

1. Сварные швы: N°1 — Т1 — Δ3
   N°2 — Н1 — Δ3
   по ГОСТ 5264-69
2. Остальные технические требования по КМП 7.1-00.00.000ТУ

Изм.	Лист	N° докум.	Подп.	Дата
Разраб.		Кондратьева		VII.74
Провери.		Волкова		VII.74
Рук. гр.		Чепурной		10.74
Гл. спец.		Абрамович		"
Н. контр.		Малочков		10.74
Утв.		Залетаев		11.74

КМП 7.1-01.01.100 СБ

Труба
Сборочный чертеж

Лит.	Масса	Масштаб
И	3.4	1:4
Лист	Листов 1	

ГОССТРОЙ СССР
Союзметаллургстройниипроект
ЛЕНИНГРАДСКИЙ ПРОМСТРОЙПРОЕКТ

Копировал Решнева Формат А1

КМП 7.1-01.01.101

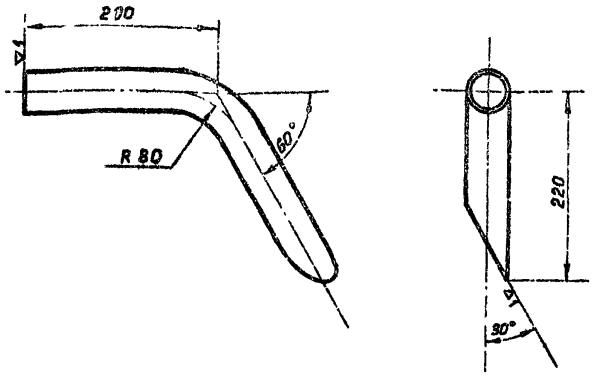

Технические требования по КМП 7.1-00.00.000ТУ.

Изм.	Лист	N° докум.	Подп.	Дата
Разраб.		Кондратьева		VII.74
Провери.		Волкова		VII.74
Рук. гр.		Чепурной		10.74
Гл. спец.		Абрамович		"
Н. контр.		Малочков		10.74
Утв.		Залетаев		11.74

КМП 7.1-01.01.101

Труба

Лит.	Масса	Масштаб
И	169	1:4
Лист	Листов 1	

Труба 40
ГОСТ 3262-62

ГОССТРОЙ СССР
Союзметаллургстройниипроект
ЛЕНИНГРАДСКИЙ ПРОМСТРОЙПРОЕКТ

Копировал Решнева Формат А1

КМП 7.1-01.01.001

▽1 (▽)

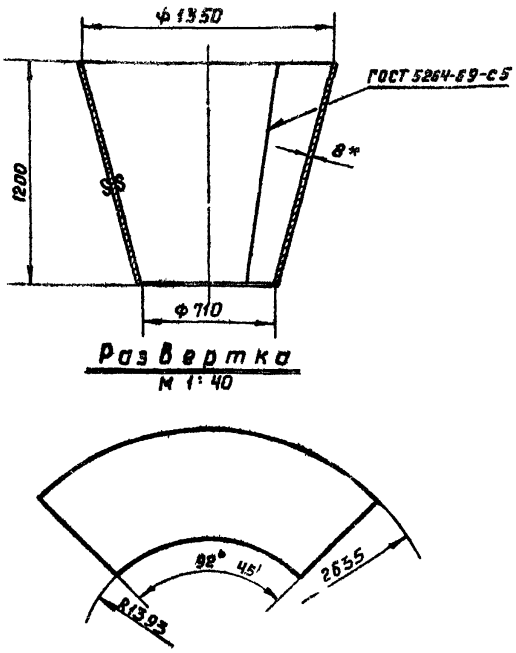

1. * Размер для справок.
2. Технические требования по КМП 7.1-00.00.000ТУ

Изм.	Лист	N° докум.	Подп.	Дата
Разраб.		Кондратьева		VII.74
Провери.		Волкова		VII.74
Рук. гр.		Чепурной		10.74
Гл. спец.		Абрамович		"
Н. контр.		Малочков		10.74
Утв.		Залетаев		11.74

КМП 7.1-01.01.001

Конфузор

Лит.	Масса	Масштаб
И	254	1:20
Лист	Листов 1	

Лист — ГОСТ 5681-57
Ст 3 ГОСТ 14637-69

ГОССТРОЙ СССР
Союзметаллургстройниипроект
ЛЕНИНГРАДСКИЙ ПРОМСТРОЙПРОЕКТ

КМП 7.1-01.01.002

▽1 (▽)

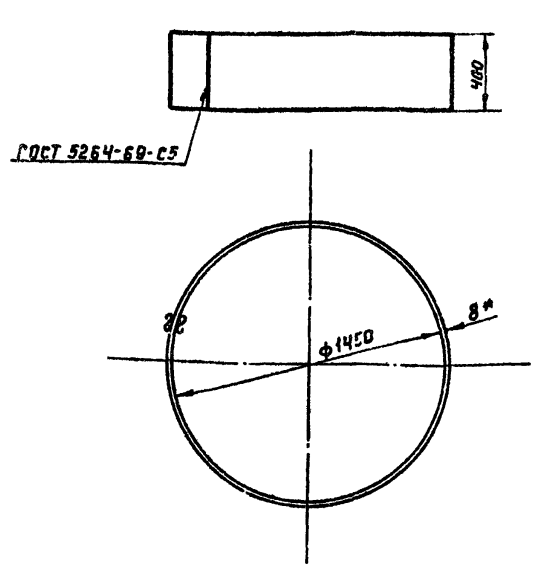

1. * Размер для справок.
2. Технические требования по КМП 7.1-00.00.000ТУ

Изм.	Лист	N° докум.	Подп.	Дата
Разраб.		Кондратьева		VII.74
Провери.		Волкова		VII.74
Рук. гр.		Чепурной		10.74
Гл. спец.		Абрамович		"
Н. контр.		Малочков		10.74
Утв.		Залетаев		11.74

КМП 7.1-01.01.002

Кольцо

Лит.	Масса	Масштаб
И	114 кг	1
Лист	Листов 1	

Лист — ГОСТ 5681-57
Ст 3 ГОСТ 14637-69

ГОССТРОЙ СССР
Союзметаллургстройниипроект
ЛЕНИНГРАДСКИЙ ПРОМСТРОЙПРОЕКТ

Серия 1494-23 Выпуск 7

КМП7.1-01.01.003

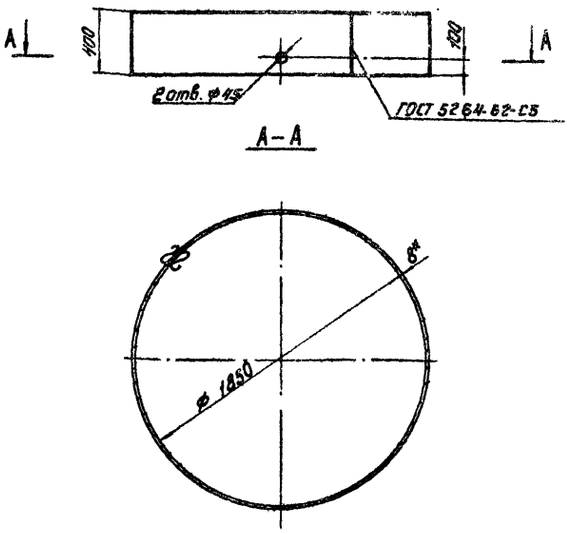

1.* Размер для справок.
2. Технические требования по КМП 7.1-00.00.000 ТУ

Изм.	Лист	№ докум.	Подп.	Дата
Разраб.		Ладанова		11-74
Проверил		Волкова		10-74
Рук. гр.		Чепурнов		10.74
Гл. сп. отд.		Абрамович		"
Н. контр.		Молочков		10.74
Утв.		Залетаев		11.74

КМП7.1 - 01.01.003

Кольцо

Лит	Масса	Масштаб
И	145.7	1:25

Лист | Листов 1

Лист 8 ГОСТ 5681-57 / Ст 3 ГОСТ 14637-69

ГОССТРОЙ СССР СОЮЗМЕТАЛЛУРГСТРОЙНИИПРОЕКТ ЛЕНИНГРАДСКИЙ ПРОМСТРОЙПРОЕКТ

Копировал ген. Формат 11

КМП7.1-01.01.004

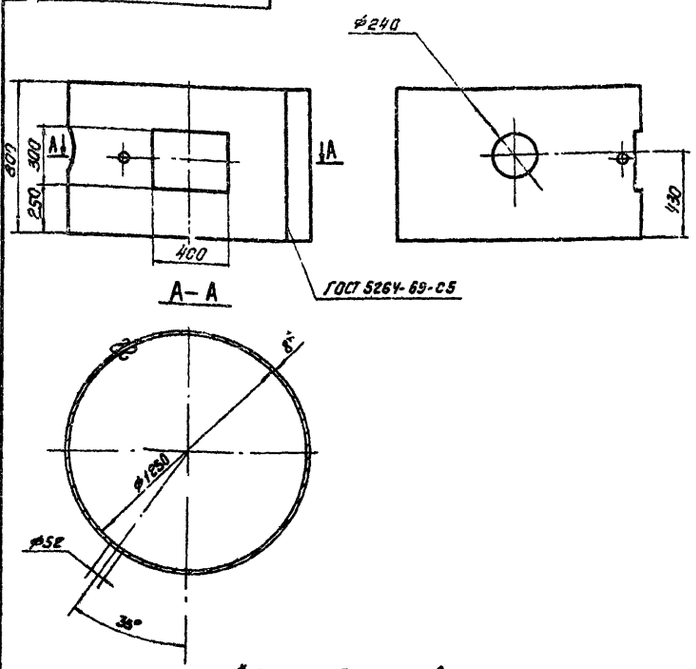

1.* Размер для справок.
2. Технические требования по КМП 7.1-00.00.000 ТУ.

Изм.	Лист	№ докум.	Подп.	Дата
Разраб.		Ладанова		11-74
Проверил		Волкова		10-74
Рук. гр.		Чепурнов		10.74
Гл. сп. отд.		Абрамович		"
Н. контр.		Молочков		10.74
Утв.		Залетаев		11.74

КМП7.1 - 01.01.004

Патрубок

Лит	Масса	Масштаб
И	188.4	1:20

Лист | Листов 1

Лист 8 ГОСТ 5681-57 / Ст 3 ГОСТ 14637-69

ГОССТРОЙ СССР СОЮЗМЕТАЛЛУРГСТРОЙНИИПРОЕКТ ЛЕНИНГРАДСКИЙ ПРОМСТРОЙПРОЕКТ

Копировал ген. Формат 11

КМП7.1-01.01.005

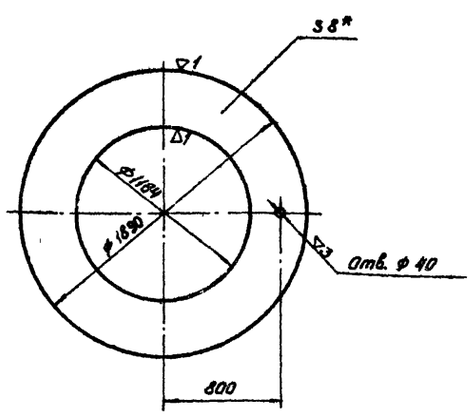

1* Размер для справок.
2. Технические требования по КМП 7.1-00.00.000 ТУ

Изм.	Лист	№ докум.	Подп.	Дата
Разраб.		Ладанова		11-74
Проверил		Волкова		10-74
Рук. гр.		Чепурнов		10.74
Гл. сп. отд.		Абрамович		"
Н. контр.		Молочков		10.74
Утв.		Залетаев		11.74

КМП7.1 - 01.01.005

Кольцо

Лит	Масса	Масштаб
И	110.5	1:25

Лист | Листов 1

Лист 8 ГОСТ 5681-57 / Ст 3 ГОСТ 14637-69

ГОССТРОЙ СССР СОЮЗМЕТАЛЛУРГСТРОЙНИИПРОЕКТ ЛЕНИНГРАДСКИЙ ПРОМСТРОЙПРОЕКТ

Копировал. Формат 11

КМП7.1-01.01.006

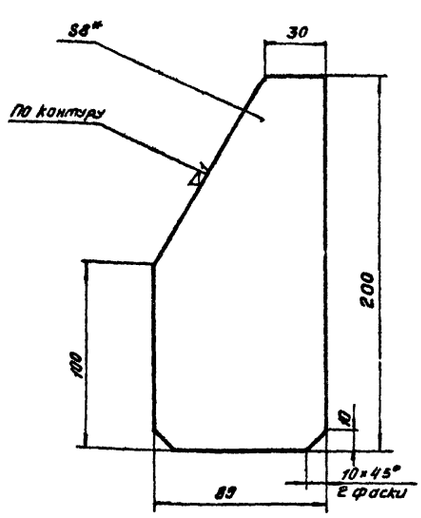

1.* Размер для справок
2. Технические требования по КМП 7.1-00.00.000 ТУ

Изм.	Лист	№ докум.	Подп.	Дата
Разраб.		Ладанова		11-74
Проверил		Волкова		10-74
Рук. гр.		Чепурнов		10.74
Гл. сп. отд.		Абрамович		"
Н. контр.		Молочков		"
Утв.		Залетаев		"

КМП7.1 - 01.01.006

Лист

Лит	Масса	Масштаб
И	0.84	1:2

Лист | Листов 1

Лист 8 ГОСТ 5681-57 / Ст 3 ГОСТ 14637-69

ГОССТРОЙ СССР СОЮЗМЕТАЛЛУРГСТРОЙНИИПРОЕКТ ЛЕНИНГРАДСКИЙ ПРОМСТРОЙПРОЕКТ

Формат 11

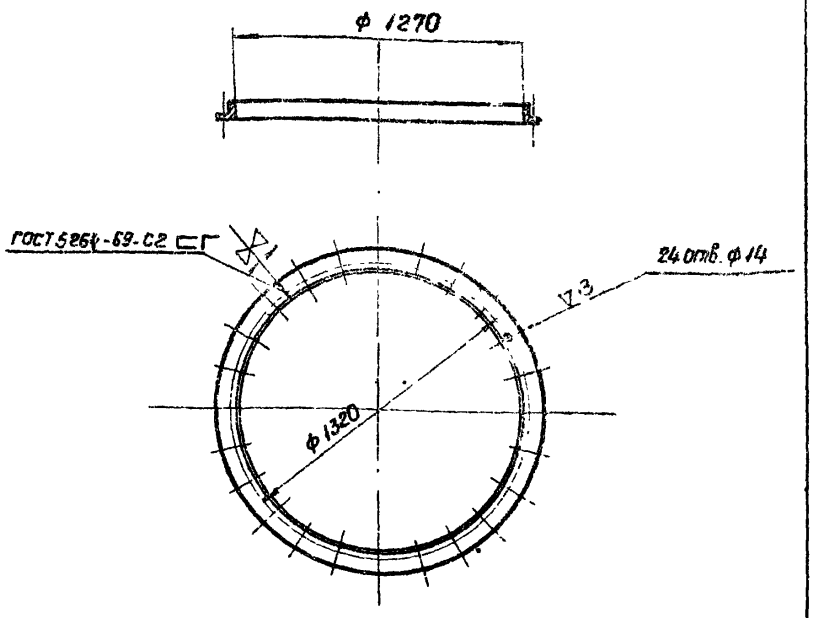

Технические требования по КМП 7.1-00.00.000ТУ.

Изм.	Лист	№ докум.	Подп.	Дата	КМП 7.1-01.01.007	
Разраб.	Петрова				Фланец.	Лит. И; Масса 10.0; Масштаб 1:20
Проверил.	Волкова					Лист; Листов 1
Рук. гр.	Чепурной				Уголок Б40×40×4 ГОСТ 8509-72 / Ст.3 ГОСТ 535-58	Госстрой СССР, Союзметаллургстроймонтажпроект, Ленинградский Промстройпроект
Гл. спец. отд.	Абрамова					
Н. контр.	Молочков					
Утв.	Залетаев					

Копировал Беркушкина. Формат А4

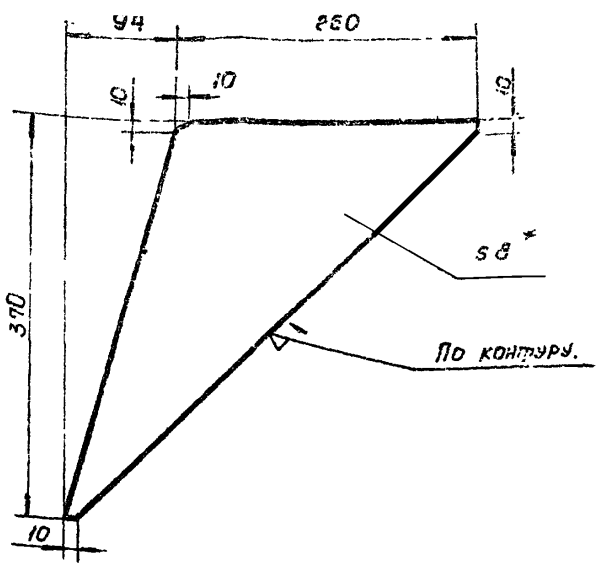

1* Размер для справок

2. Технические требования по КМП 7.1-00.00.000ТУ.

Изм.	Лист	№ докум.	Подп.	Дата	КМП 7.1-01.01.008	
Разраб.	Петрова				Косынка.	Лит. И; Масса 2.9; Масштаб 1:4
Проверил.	Волкова					Лист; Листов 1
Рук. гр.	Чепурной				Лист 8 ГОСТ 5681-57 / Ст 3 ГОСТ 14637-69	Госстрой СССР, Союзметаллургстроймонтажпроект, Ленинградский Промстройпроект
Гл. спец. отд.	Абрамович					
Н. контр.	Молочков					
Утв.	Залетаев					

Копировал Беркушкина. Формат А4

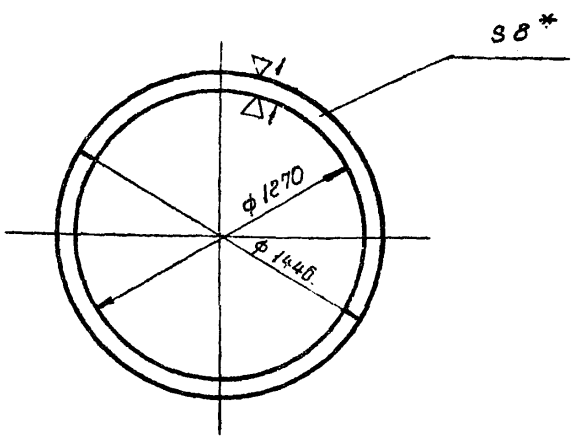

1* Размер для справок

2. Технические требования по КМП 7.1-00.00.000ТУ.

Изм.	Лист	№ докум.	Подп.	Дата	КМП 7.1-01.01.009	
Разраб.	Петрова				Кольцо	Лит. И; Масса 23.5; Масштаб 1:20
Проверил.	Волкова					Лист; Листов 1
Рук. гр.	Чепурной				Лист 8 ГОСТ 5681-57 / Ст 3 ГОСТ 14637-69	Госстрой СССР, Союзметаллургстроймонтажпроект, Ленинградский Промстройпроект
Гл. спец. отд.	Абрамович					
Н. контр.	Молочков					
Утв.	Залетаев					

Копировал Беркушкина. Формат А4

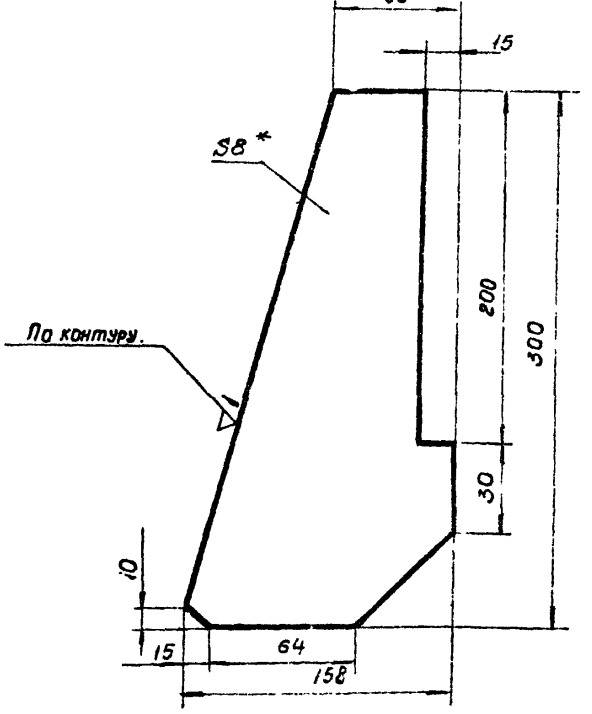

1* Размер для справок

2. Технические требования по КМП 7.1-00.00.000ТУ

Изм.	Лист	№ докум.	Подп.	Дата	КМП 7.1-01.01.010	
Разраб.	Петрова				Лист.	Лит. И; Масса 18; Масштаб 1:2.5
Проверил.	Волкова					Лист; Листов 1
Рук. гр.	Чепурной				Лист 8 ГОСТ 5681-57 / Ст.8 ГОСТ 14637-69	Госстрой СССР, Союзметаллургстроймонтажпроект, Ленинградский Промстройпроект
Гл. спец. отд.	Абрамович					
Н. контр.	Молочков					
Утв.	Залетаев					

Копировал Беркушкина. Формат А4

Серия 1494-23 Выпуск 7

КМП7.1-01.01.011

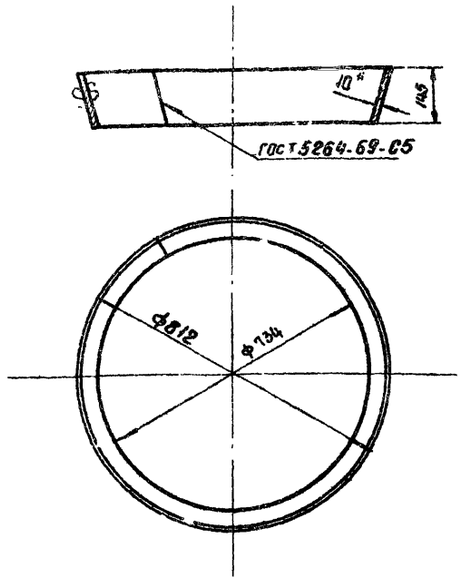

1* Размер для справок
2. Технические требования по КМП 7.1-00.00.000ТУ

Изм.	Лист	№ докум.	Подп.	Дата
Разраб.		Кондратьева		VII-74
Проверил.		Волкова		VII-74
Рук. гр.		Чепурной		10.74
Гл. спец. отд.		Абрамович		"
Н. контр.		Молочков		10.74
Утв.		Залетаев		11.74

КМП7.1-01.01.011

Кольцо

Лит.	Масса	Масштаб
И	87.6	1:10

Лист | Листов 1

Лист 10 ГОСТ 5681-57 / Ст.3 ГОСТ 14637-69

Госстрой СССР Союзметаллургстройниипроект Ленинградский Промстройпроект

Копировал. Беркушкина. Формат. 11

КМП7.1-01.01.012

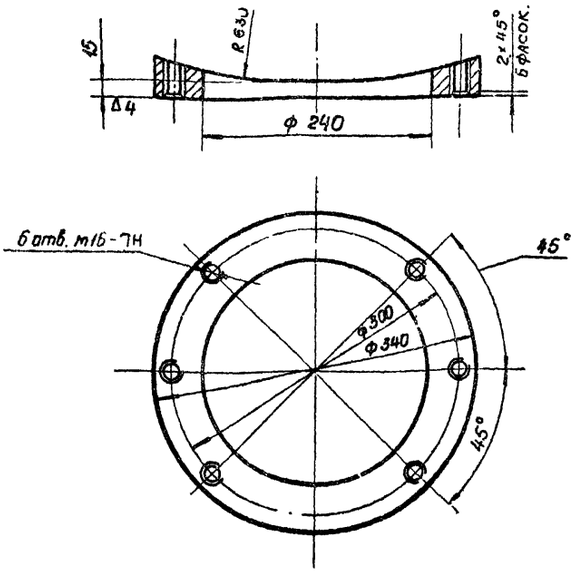

1. Технические требования по КМП 7.1-00.00.000ТУ.

Изм.	Лист	№ докум.	Подп.	Дата
Разраб.		Кондратьева		VII-74
Проверил.		Волкова		VII-74
Рук. гр.		Чепурной		10.74
Гл. спец. отд.		Абрамович		"
Н. контр.		Молочков		10.74
Утв.		Залетаев		11.74

КМП7.1-01.01.012

Фланец.

Лит.	Масса	Масштаб
И	5.5	1:4

Лист | Листов 1

Лист 40 ГОСТ 5681-57 / Ст 3 ГОСТ 14637-69

Госстрой СССР Союзметаллургстройниипроект Ленинградский Промстройпроект

Копировал. Беркушкина. Формат. 11.

КМП7.1-01.01.013

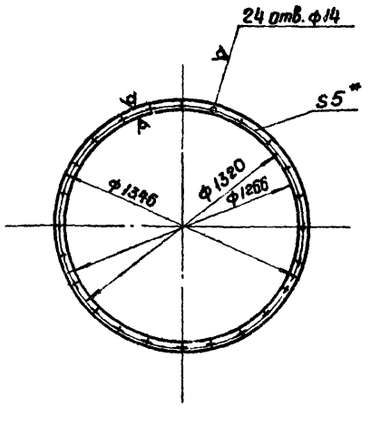

1* Размеры для справок
2. Технические требования по КМП 71-00 00 000ТУ

Изм.	Лист	№ докум.	Подп.	Дата
Разраб.		Кондратьева		VII-74
Проверил.		Волкова		VII-74
Рук. гр.		Чепурной		10.74
Гл. спец. отд.		Абрамович		"
Н. контр.		Молочков		10.74
Утв.		Залетаев		11.74

КМП7.1-01.01.013

Прокладка

Лит.	Масса	Масштаб
И	1,23	1:20

Лист | Листов 1

Резина рулонная 5 Кщ-М ГОСТ 1338-65

Госстрой СССР Союзметаллургстройниипроект Ленинградский Промстройпроект

Копировал Беркушкина. Формат. 11

КМП7.1-01.02.000С6

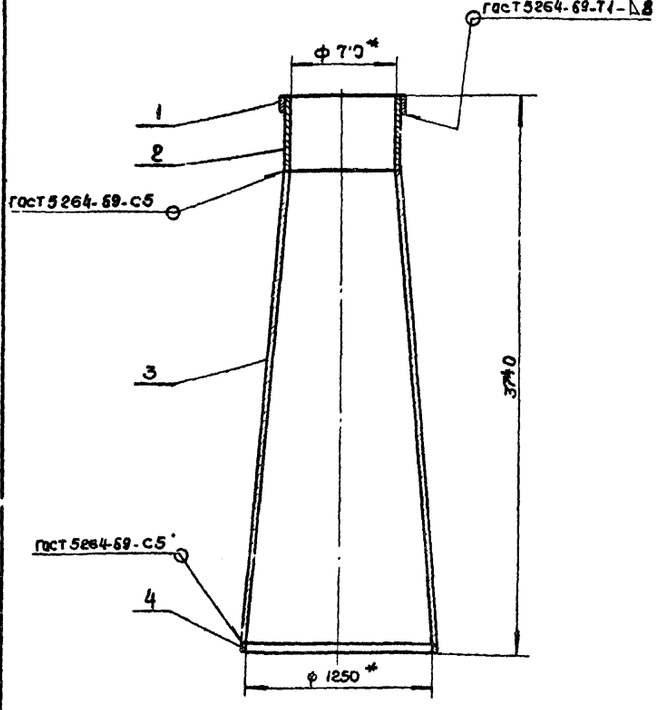

1* Размеры для справок
2. Технические требования по КМП 71-00.00 000ТУ.

Изм.	Лист	№ докум.	Подп.	Дата
Разраб.		Кондратьева		VII-74
Проверил.		Волкова		VII-74
Рук. гр.		Чепурной		10.74
Гл. спец. отд.		Абрамович		"
Н. контр.		Молочков		10.74
Утв.		Залетаев		11.74

КМП7.1-01.02.000 С6

Горловина с диффузором. Сборочный чертеж.

Лит.	Масса	Масштаб
И	741,5	1:25

Лист | Листов 1

Госстрой СССР Союзметаллургстройниипроект Ленинградский

КМП 7.1-01.02.001

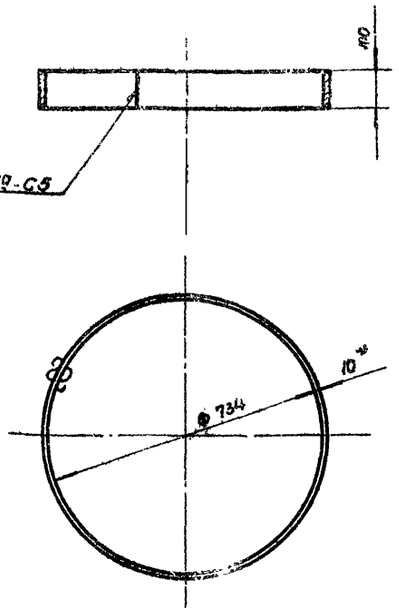

1* Размер для справок
2. Технические требования по КМП 7.1-00.00.000ТУ.

Изм.	Лист	№ докум.	Подп.	Дата	КМП 7.1-01.02.001		
Разраб.		Кондратьева		VII-74	Кольцо	Лит. И	Масса 18.0	Масштаб 1:10
Проверил		Волкова		III-74		Лист	Листов 1
Рук. гр.		Чепурной		10.74	Лист 10 ГОСТ 5681-57 Ст.3 ГОСТ 14637-69	Госстрой СССР Союзметаллургстроймонтаж Ленинградский Промстройпроект	
Гл. спец. отд.		Абрамович		"			
Н. контр.		Молочков		10.74			
Утв.		Залетаев		11.74			

Копировал. Беркушкина. Формат А1

КМП 7.1-01.02.002

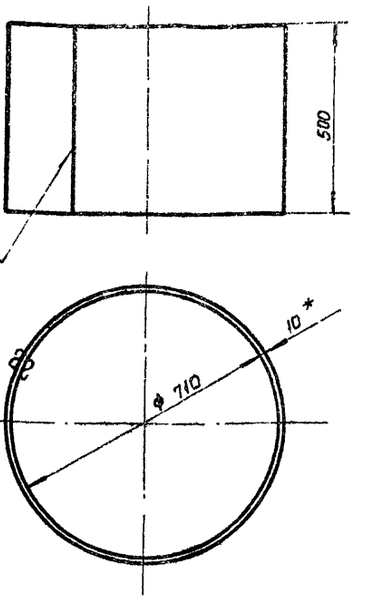

1.* Размер для справок
2. Технические требования по КМП 7.1-00.00.000ТУ.

Изм.	Лист	№ докум.	Подп.	Дата	КМП 7.1-01.02.002		
Разраб.		Кондратьева		VII-74	Горловина.	Лит. И	Масса 88.3	Масштаб 1:10
Проверил		Волкова		III-74		Лист	Листов 1
Рук. гр.		Чепурной		10.74	Лист 10 ГОСТ 5681-57 Ст 3 ГОСТ 14637-69	Госстрой СССР Союзметаллургстроймонтаж Ленинградский Промстройпроект	
Гл. спец. отд.		Абрамович		"			
Н. контр.		Молочков		10.74			
Утв.		Залетаев		11.74			

Копировал. Беркушкина. Формат А1

КМП 7.1-01.02.003

Развертка.

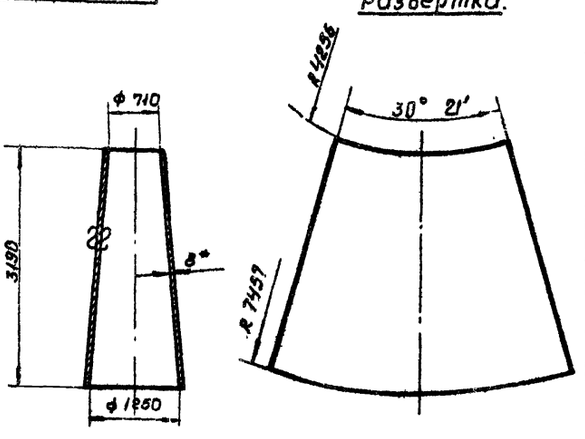

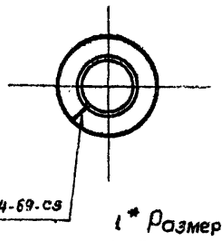

1* Размер для справок
2. Технические требования по КМП 7.1-00.00.000ТУ.

Изм.	Лист	№ докум.	Подп.	Дата	КМП 7.1-01.02.003		
Разраб.		Кондратьева		VII-74	Диффузор	Лит. И	Масса 6.3	Масштаб 1:50
Проверил		Волкова		III-74		Лист	Листов 1
Рук. гр.		Чепурной		10.74	8 ГОСТ 5681-57 Лист Ст.3 ГОСТ 14637-69	Госстрой СССР Союзметаллургстроймонтаж Ленинградский Промстройпроект	
Гл. спец. отд.		Абрамович		"			
Н. контр.		Молочков		10.74			
Утв.		Залетаев		11.74			

КМП 7.1-01.02.004

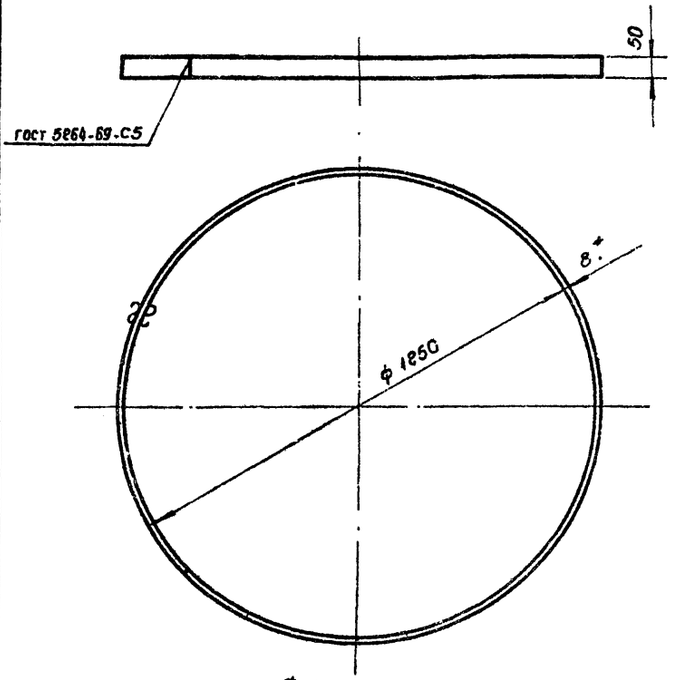

1.* Размер для справок
2. Технические требования по КМП 7.1-00.00.000ТУ.

Изм.	Лист	№ докум.	Подп.	Дата	КМП 7.1-01.02.004		
Разраб.		Кондратьева		VII-74	Кольцо	Лит. И	Масса 11.9	Масштаб 1:10
Проверил		Волкова		III-74		Лист	Листов 1
Рук. гр.		Чепурной		10.74	8 ГОСТ 5681-57 Лист Ст.3 ГОСТ 14637-69	Госстрой СССР Союзметаллургстроймонтаж Ленинградский Промстройпроект	
Гл. спец. отд.		Абрамович		"			
Н. контр.		Молочков		10.74			
Утв.		Залетаев		11.74			

Копировал. Беркушкина.

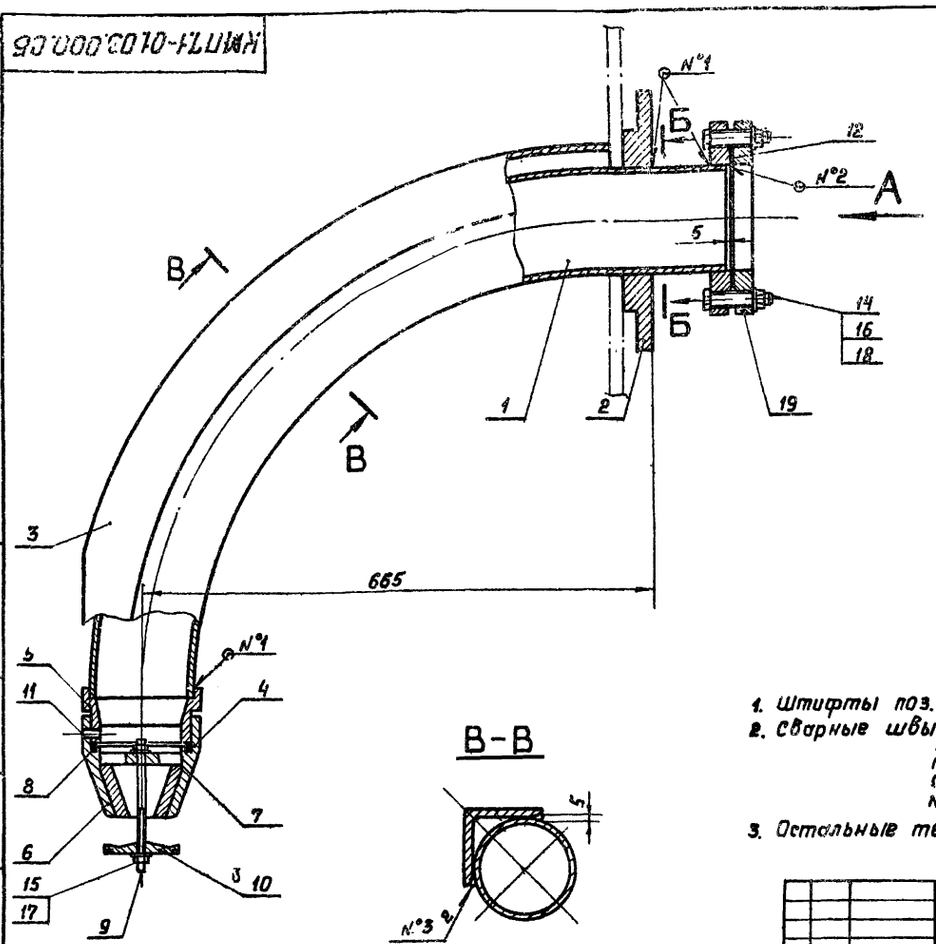

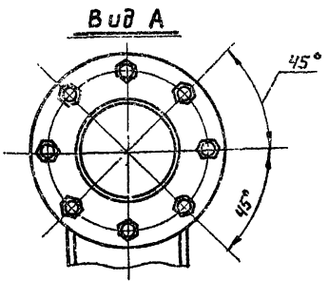

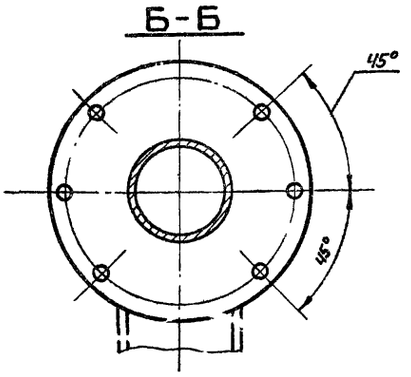

1. Штифты поз. 11 ставить на краске.
2. Сварные швы:
   №1 – Т1 – △4
   №2 – Н1 – △4
   по ГОСТ 5264-69
   №3 – сварка ручная электродуговая.
3. Остальные технические требования по КМП 7.1-00.00.000ТУ.

Изм.	Лист	№ докум.	Подп.	Дата
Разраб.		Яковлева		10.74
Проверил		Волкова		VII-74
Рук. гр.		Чепурной		10.74
Гл. спец. отд.		Абрамович		"
Н. контр.		Молачков		10.74
Утв.		Залетаев		11.74

КМП7.1-01.03.000.СБ

Форсунка
Сборочный чертёж

Лит.	Масса	Масштаб
И	54.3	1:5

Лист | Листов 1

ГОССТРОЙ СССР
СОЮЗМЕТАЛЛУРГСТРОЙНИИПРОЕКТ
ЛЕНИНГРАДСКИЙ ПРОМСТРОЙНИИПРОЕКТ

Копировал Решанова — Формат 12

КМП7.1-01.03.001

(▽)

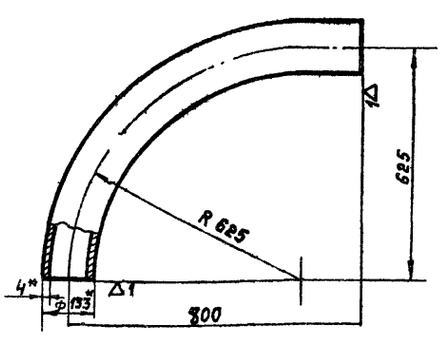

1.* Размер для справок.
2. Технические требования по КМП 7.1-00.00.000ТУ.

Изм.	Лист	№ докум.	Подп.	Дата
Разраб.		Яковлева		VII-74
Проверил		Волкова		VII-74
Рук. гр.		Чепурной		10.74
Гл. спец. отд.		Абрамович		"
Н. контр.		Молачков		12.74
Утв.		Залетаев		11.74

КМП7.1-01.03.001

Труба

Лит.	Масса	Масштаб
И	14.7	1:5

Лист | Листов 1

Труба 125
ГОСТ 3262-62

ГОССТРОЙ СССР
СОЮЗМЕТАЛЛУРГСТРОЙНИИПРОЕКТ
ЛЕНИНГРАДСКИЙ ПРОМСТРОЙНИИПРОЕКТ

Копировал Решанова — Формат 11

КМП7.1-01.03.002

▽3 (▽)

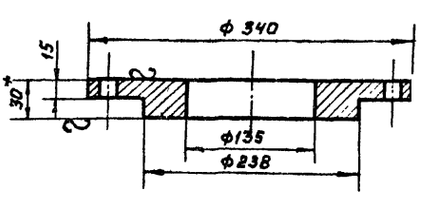

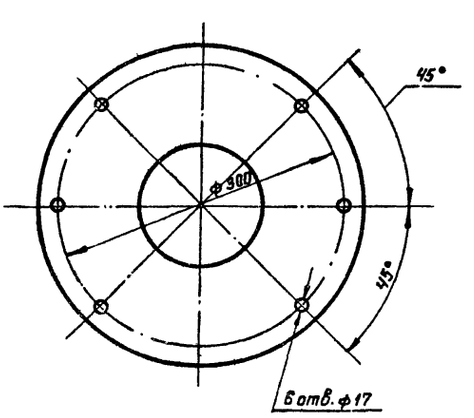

1* Размер для справок.
2. Технические требования по КМП 7.1-00.00.000ТУ.

Изм.	Лист	№ докум.	Подп.	Дата
Разраб.		Яковлева		10.74
Проверил		Волкова		VII-74
Рук. гр.		Чепурной		10.74
Гл. спец. отд.		Абрамович		"
Н. контр.		Молачков		10.74
Утв.		Залетаев		11.74

КМП7.1-01.03.002.

Фланец

Лит.	Масса	Масштаб
И	9.3	1:4

Лист | Листов 1

Лист 30 ГОСТ 5681-57
Ст 3 ГОСТ 14637-69

ГОССТРОЙ СССР
СОЮЗМЕТАЛЛУРГСТРОЙНИИПРОЕКТ
ЛЕНИНГРАДСКИЙ ПРОМСТРОЙНИИПРОЕКТ

Копировал Решанова — Формат 11

Инв. № подл. | Подпись и дата | Взам. инв. № | Инв. № дубл. | Подпись и дата

Серия 1494-23. Выпуск 7.

КМП7.1-01.03.003

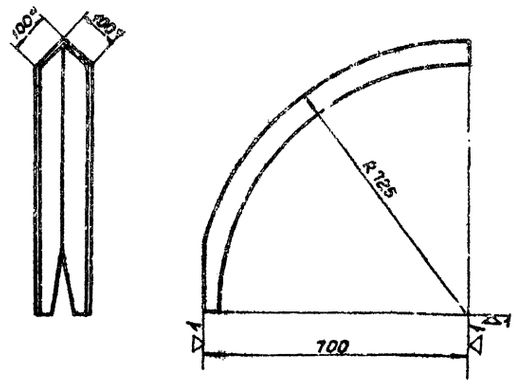

1. *Размер для справок.
2. Технические требования по КМП7,1-00.00.000ТУ.

Изм.	Лист	№ докум.	Подп.	Дата
Разраб.		Кондратьева		VII-74
Проверил		Волкова		VIII-74
Рук. гр.		Чепурной		10.74
Гл. спец. отд.		Абрамович		"
Н. контр.		Молочков		10.74
Утв.		Залетаев		11.74

КМП7.1-01.03.003

Уголок защитный

Лит.	Масса	Масштаб
И	6,9	1:10

Лист | Листов 1

Уголок Б-100×100×8 ГОСТ 8509-72, Ст3 ГОСТ 535-58

Госстрой СССР Союзметаллургстройниипроект Ленинградский промстройпроект

Копировал Копенкина Формат 11

КМП7.1-01.03.004

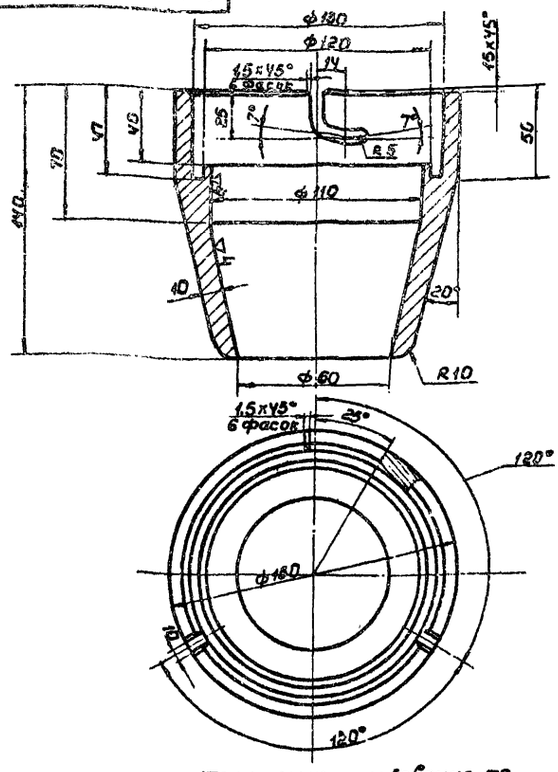

Технические требования по КМП7.1-00.00.000ТУ.

Изм.	Лист	№ докум.	Подп.	Дата
Разраб.		Кондратьева		VII-74
Проверил		Волкова		VIII-74
Рук. гр.		Чепурной		10.74
Гл. спец. отд.		Абрамович		"
Н. контр.		Молочков		10.74
Утв.		Залетаев		11.74

КМП7.1-01.03.004

Полоска

Лит.	Масса	Масштаб
И	4,2	1:2

Лист | Листов 1

Круг Б160 ГОСТ 2590-71, Ст3 ГОСТ 535-58

Госстрой СССР Союзметаллургстройниипроект Ленинградский промстройпроект

Копировал Копенкина Формат 11

КМП7.1-01.03.005

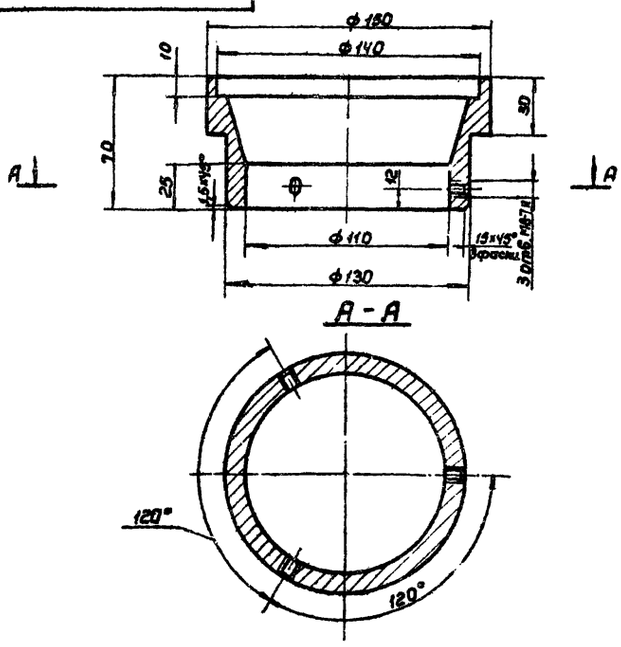

Технические требования по КМП7.1-00.00.000ТУ.

Изм.	Лист	№ докум.	Подп.	Дата
Разраб.		Кондратьева		VII-74
Проверил		Волкова		VIII-74
Рук. гр.		Чепурной		10.74
Гл. спец. отд.		Абрамович		"
Н. контр.		Молочков		10.74
Утв.		Залетаев		11.74

КМП7.1-01.03.005

Втулка

Лит.	Масса	Масштаб
И	2.1	1:2

Лист | Листов 1

Круг Б160 ГОСТ 2590-71, Ст3 ГОСТ 535-58

Госстрой СССР Союзметаллургстройниипроект Ленинградский промстройпроект

КМП7.1-01.03.006

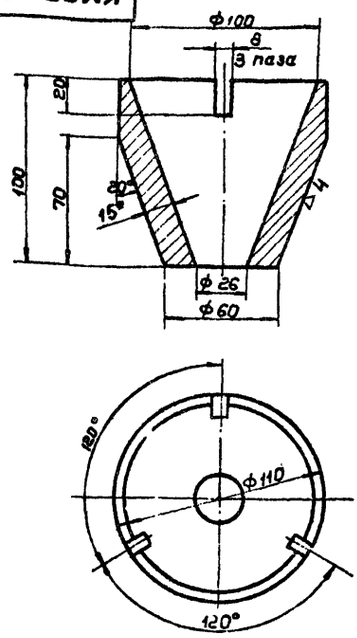

1. *Размеры для справок.
2. Технические требования по КМП7.1-00.00.000ТУ.

Изм.	Лист	№ докум.	Подп.	Дата
Разраб.		Кондра		VII-74
Проверил		Волк		VIII-74
Рук. гр.		Чепур		10.74
Гл. спец. отд.		Абрамович		"
Н. контр.		Молочков		10.74
Утв.		Залетаев		11.74

КМП7.1-01.03.006

Конус

Лит.	Масса	Масштаб
И	2.1	1:2

Лист | Листов 1

ПРКН-прес 120 ГОСТ 1268-72

Госстрой СССР Союзметаллургстройниипроект Ленинградский промстройпроект

КМП7.1-01.03.007

▽3 (▽)

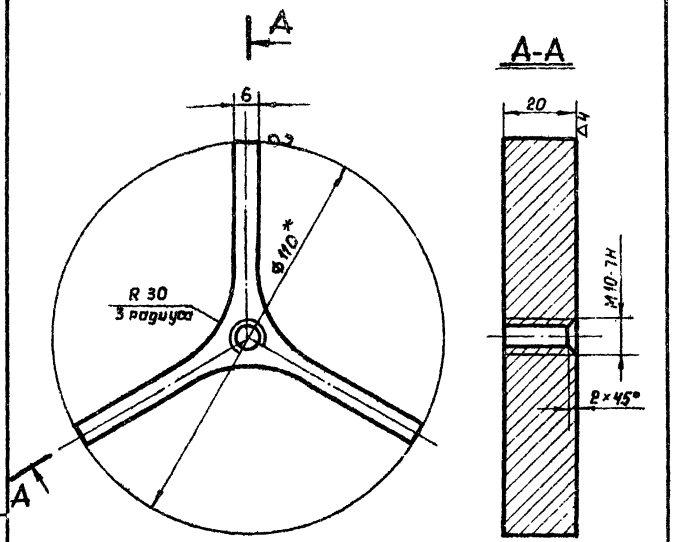

1* Размер для справок.
2 Технические требования по КМП 7.1-00.00.000 ТУ

Изм.	Лист	№ докум.	Подп.	Дата	КМП7.1-01.03.007	
Разраб.		Петрова		VII-74	Крестовина	Лит. И; Масса 1.57; Масштаб 1:1
Проверил		Волкова		VII-74		Лист; Листов 1
Рук. гр.		Чепурной		10.74		
Гл. спец.		Абрамович		"		
Н. контр.		Молчков		11.74		
Утв.		Залетаев		11.74		

Круг В.НО ГОСТ 2590-71 / Ст3 ГОСТ 535-58

ГОССТРОЙ СССР ЛЕНИНГРАДСКИЙ ПРОМСТРОЙПРОЕКТ

Копировал Решнова Формат 11

КМП7.1-01.03.008

2 (▽) 20

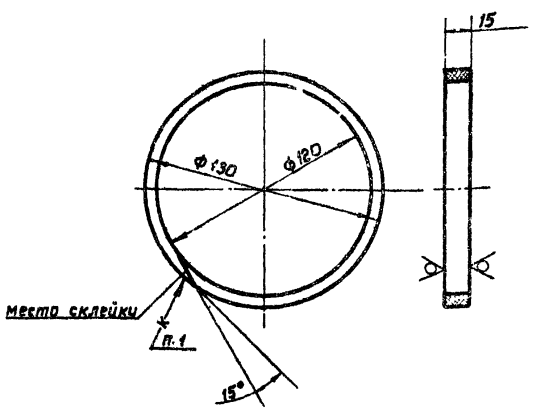

1. Клеить: клей БФ-88-Н МРТУ-38-5-880-66
2. Технические требования по КМП7.1-00.00.000 ТУ.

Изм.	Лист	№ докум.	Подп.	Дата	КМП7.1-01.03.008	
Разраб.		Петрова		VII-74	Прокладка	Лит. И; Масса 0.37; Масштаб 1:2
Проверил		Волкова		VII-74		Лист; Листов 1
Рук. гр.		Чепурной		10.74		
Гл. спец.		Абрамович		"		
Н. контр.		Молчков		11.74		
Утв.		Залетаев		11.74		

Резина губчатая лист 5 ТУ 38-5-1206-68

ГОССТРОЙ СССР ЛЕНИНГРАДСКИЙ ПРОМСТРОЙПРОЕКТ

Копировал Решнова Формат 11

КМП7.1-01.03.009

▽3(▽)

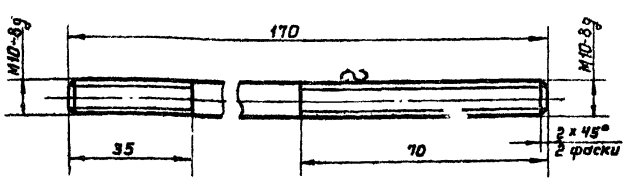

Технические требования по КМП 7.1-00.00.000 ТУ

Изм.	Лист	№ докум.	Подп.	Дата	КМП7.1-01.03.009	
Разраб.		Петрова		VII-74	Шпилька	Лит. И; Масса 4.13; Масштаб 1:1
Проверил		Волкова		VII-74		Лист; Листов 1
Рук. гр.		Чепурной		10.74		
Гл. спец. отд.		Абрамович		"		
Н. контр.		Молчков		11.74		
Утв.		Залетаева		11.74		

Круг В.10 ГОСТ 2590-71 / Ст3 ГОСТ 535-58

ГОССТРОЙ СССР ЛЕНИНГРАДСКИЙ ПРОМСТРОЙПРОЕКТ

КМП7.1-01.03.010

▽3(▽)

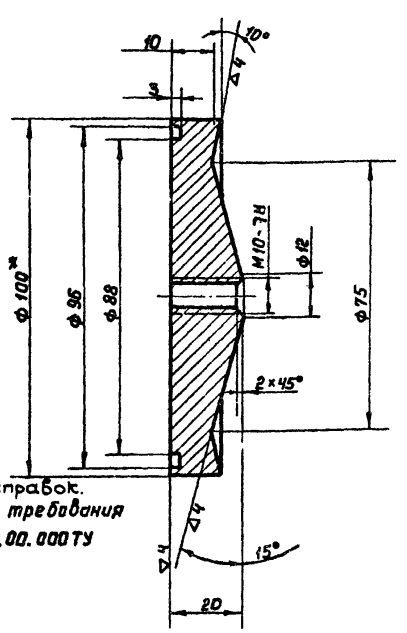

1* Размер для справок.
2. Технические требования по КМП 7.1-00.00.000 ТУ

Изм.	Лист	№ докум.	Подп.	Дата	КМП7.1-01.03.010	
Разраб.		Петрова		VII-74	Отражатель	Лит. И; Масса 1.04; Масштаб 1:1
Проверил		Волкова		VII-74		Лист; Листов 1
Рук. гр.		Чепурной		10.74		
Гл. спец. отд.		Абрамович		"		
Н. контр.		Молчков		11.74		
Утв.		Залетаев		11.74		

Пр. КН-пресс 100 ГОСТ 1628-72

ГОССТРОЙ СССР ЛЕНИНГРАДСКИЙ ПРОМСТРОЙПРОЕКТ

КМП7.1-01.03.011

▽3 (▽)

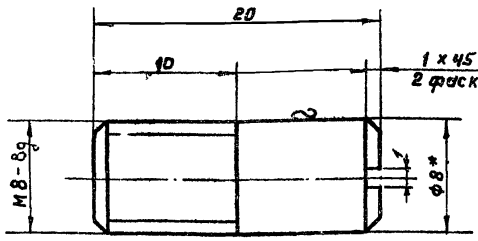

1. * Размер для справок.
2. Технические требования по КМП 7.1-00.00.000 ТУ

Изм.	Лист	№ докум.	Подп.	Дата	КМП7.1-01.03.011	
Разраб.		Кондратьева		VI-74	Штифт	Лит. И; Масса 0.01; Масштаб 4:1
Проверил		Валкова		VII-74		Лист; Листов 1
Рук. гр.		Чепурной		10.74	Круг 8.8 ГОСТ 2590-71 / Ст 3 ГОСТ 535-58	Госстрой СССР, Союзметаллургстроинипроект, Ленинградский Промстройпроект
Гл. спец.		Абрамович				
Н. контр.		Малочков		10.74		
Утв.		Залетаев		11.74		

Копировал Решнова Формат 11

КМП7.1-01.03.012

2 (▽) 21

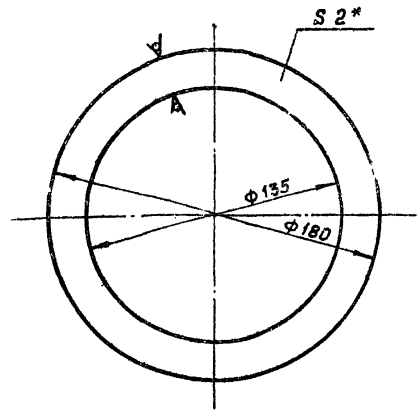

1. * Размер для справок.
2. Технические требования по КМП 7.1-00.00.000 ТУ

Изм.	Лист	№ докум.	Подп.	Дата	КМП7.1-01.03.012	
Разраб.		Кондратьева		VI-74	Прокладка	Лит. И; Масса 0.4; Масштаб 1:2
Проверил		Валкова		VII-74		Лист; Листов 1
Рук. гр.		Чепурной		10.74	Резина рулонная 2КЩ-м ГОСТ 7338-65	Госстрой СССР, Союзметаллургстроинипроект, Ленинградский Промстройпроект
Гл. спец. отд.		Абрамович				
Н. контр.		Малочков		10.74		
Утв.		Залетаев		11.74		

Копировал Решнова Формат 11

КМП7.1-01.04.000.СБ

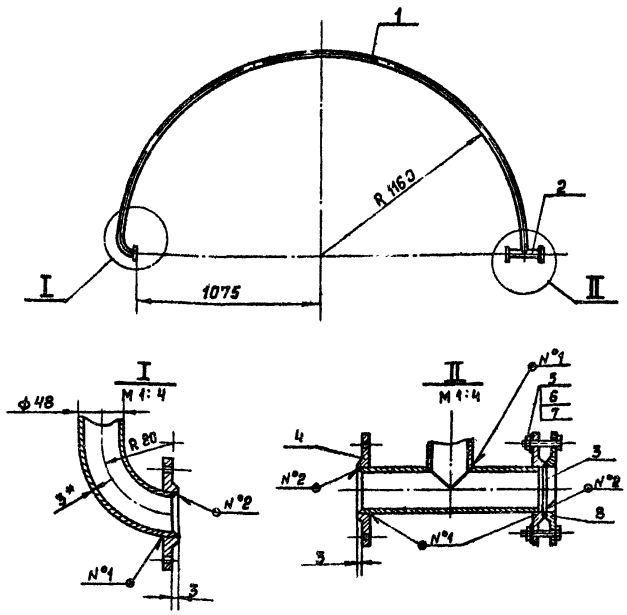

1. * Размер для справок.
2. Сварные швы: №1 – Т1 – Δ3
   №2 – Н1 – Δ3
   по ГОСТ 5264-69
3. Остальные технические требования по КМП 7.1-00.00.000 ТУ.

Изм.	Лист	№ докум.	Подп.	Дата	КМП7.1-01.04.000.СБ	
Разраб.		Кондратьева		VI-74	Труба водоподающая. Сборочный чертеж	Лит. И; Масса 21.5; Масштаб 1:20
Проверил		Валкова		VII-74		Лист; Листов 1
Рук. гр.		Чепурной		10.74		Госстрой СССР, Союзметаллургстроинипроект, Ленинградский Промстройпроект
Гл. спец. отд.		Абрамович				
Н. контр.		Малочков		10.74		
Утв.		Залетаев		11.74		

Копировал Решнова Формат 11

КМП7.1-01.04.001

2 (▽)

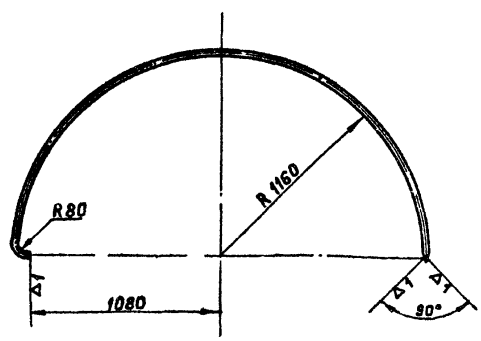

Технические требования по КМП 7.1-00.00.000 ТУ

Изм.	Лист	№ докум.	Подп.	Дата	КМП7.1-01.04.001	
Разраб.		Кондратьева		VI-74	Труба	Лит. И; Масса 14.0; Масштаб 1:20
Проверил		Валкова		VII-74		Лист; Листов 1
Рук. гр.		Чепурной		10.74	Труба 40 ГОСТ 3262-62	Госстрой СССР, Союзметаллургстроинипроект, Ленинградский Промстройпроект
Гл. спец. отд.		Абрамович				
Н. контр.		Малочков		10.74		
Утв.		Залетаев		11.74		

Копировал Решнова Формат 11

Инв. № подл. | Подпись и дата | Взам. инв. № | Инв. № дубл. | Подпись и дата

КМП71-01.04.002

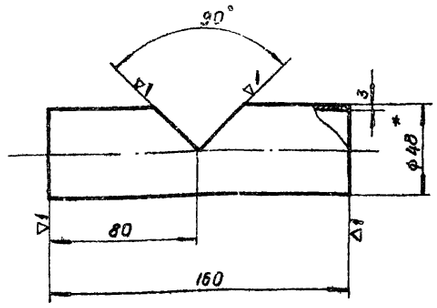

1* Размер для справок

2 Технические требования по КМП 7.1-00.00.000 ТУ

Изм.	Лист	№ докум.	Подп.	Дата
Разраб.		Кондратьева		VI-74
Проверил		Волкова		VII-74
Рук. гр.		Чепурной		10.74
Гл. спец. отд.		Абратович		10.74
Н. контр.		Молчкова		10.74
Утв.		Залетаев		11.74

КМП7.1-01.04.002

Патрубок

Труба 40 ГОСТ 3262-62

Лит.	Масса	Масштаб
И	0.6	1:2
Лист	Листов 1	

Госстрой СССР Союзметаллургстройниипроект Ленинградский Промстройпроект

Копировал Беркушкина

Формат А4

КМП71-01.04.003

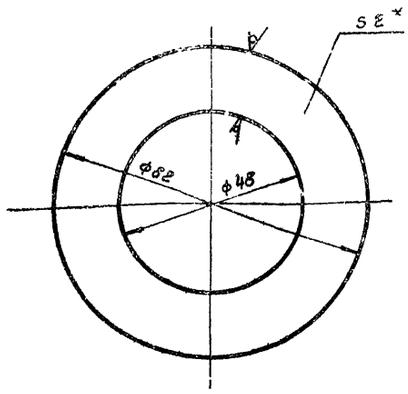

1* Размер для справок

2 Технические требования по КМП 7.1-00.00.000 ТУ

Изм.	Лист	№ докум.	Подп.	Дата
Разраб.		Кондратьева		VI-74
Проверил		Волкова		VII-74
Рук. гр.		Чепурной		10.74
Гл. спец. отд.		Абратович		"
Н. контр.		Молчкова		10.74
Утв.		Залетаев		11.74

КМП7.1-01.04.003

Прокладка

Резина рулонная 2КЩ-М ГОСТ 7338-65

Лит.	Масса	Масштаб
И	0.07	1:1
Лист	Листов 1	

Госстрой СССР Союзметаллургстройниипроект Ленинградский Промстройпроект

Копировал Беркушкина

Формат А4

КМП71-01.00.001

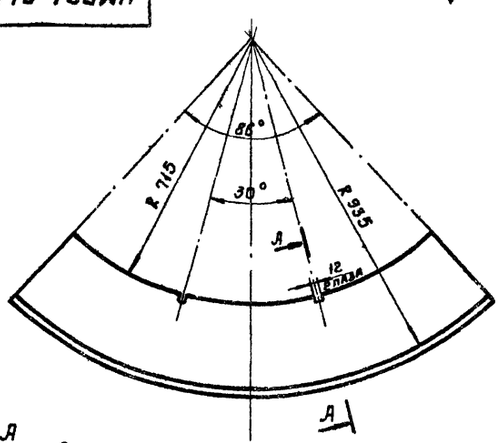

А-А
1:4
повернуто

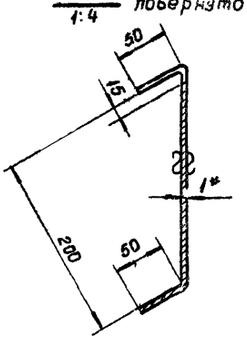

1.* Размер для справок

2. Технические требования по КМП 7.1 00 00.000 ТУ

Изм.	Лист	№ докум.	Подп.	Дата
Разраб.		Кондратьева		VI-74
Проверил		Волкова		VII-74
Рук. гр.		Чепурной		10.74
Гл. спец. отд.		Абратович		"
Н. контр.		Молочков		10.74
Утв.		Залетаев		11.74

КМП7.1-01.00.001

Крышка.

Лит.	Масса	Масштаб
И	3.2	1:10
Лист	Листов 1	

Лист: В (ГОСТ 3680-57), Ст 3 ГОСТ 16523-70

Госстрой СССР Союзметаллургстройниипроект Ленинградский Промстройпроект

Копировал Беркушкина

КМП71-01.00.002

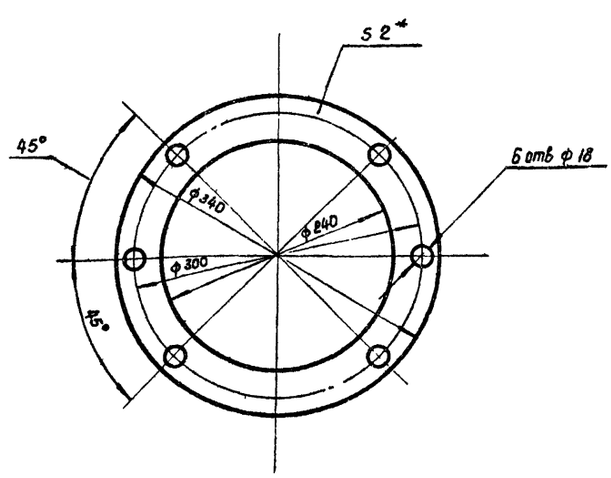

1.* Размер для справок

2. Технические требования по КМП 7.1-00.00.000 ТУ

Изм.	Лист	№ докум.	Подп.	Дата
Разраб.		Кондратьева		VI-74
Проверил		Волкова		VII-74
Рук. гр.		Чепурной		10.74
Гл. спец. отд.		Абратович		"
Н. контр.		Молочков		10.74
Утв.		Залетаев		11.74

КМП7.1-01.00.002

Прокладка

Резина рулонная 2КЩ-М ГОСТ 7338-65

Лит.	Масса	Масштаб
И	0.9	1:4
Лист	Листов 1	

Госстрой СССР Союзметаллургстройниипроект Ленинградский Промстройпроект

Копировал Беркушкина

Формат А4

Серия 1494-23. Выпуск 7

КМП 7.1-02.00.000СБ - изображено
КМП 7.1-02.00.000-01СБ - зеркальное отражение

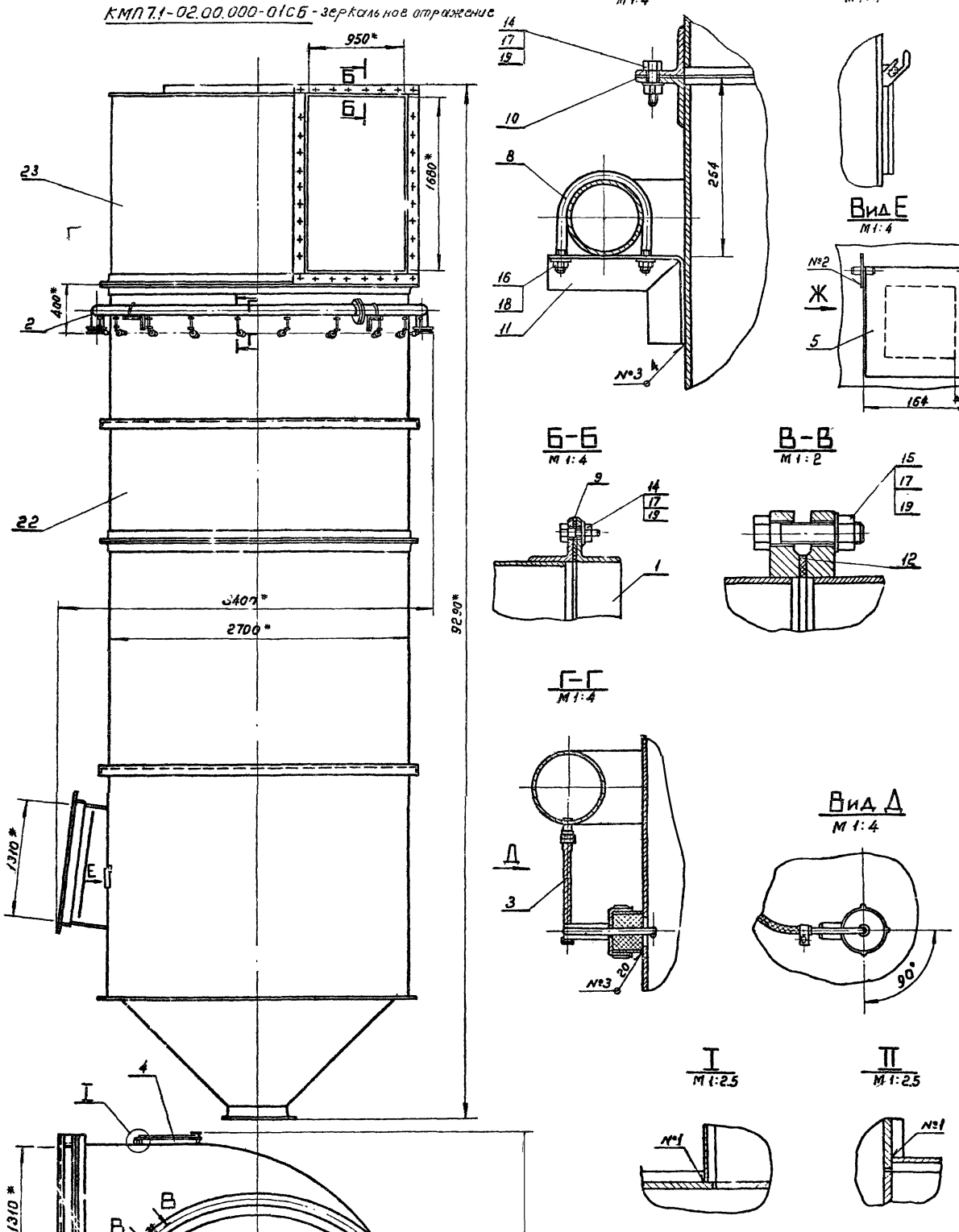

1. *Размеры для справок
2. Сварные швы:
   N 1 - Т1 - ◺ 6
   N 2 - Т1 - ◺ 5
   N 3 - Т1 - ◺ 4
   по ГОСТ 5264-69
3. Остальные технические требования по КМП 7.1-00.00.000ТУ.

				КМП 7.1-02.00.000СБ			
Изм.	Лист	№ докум.	Подп.	Дата	Каплеуловитель сборочный чертеж.	Лит. И	Масс. 4956	Масштаб 1:25
Разраб.		Яковлева		VII-74				
Провер.		Волкова		VII-74				
Рук. гр.		Чепурной		10.74		Лист	Листов 1	
Гл. сп. отд.		Абрамов		"		ГОССТРОЙ СССР СОЮЗМЕТАЛЛУРГСТРОЙНИЙПРОЕКТ ЛЕНИНГРАДСКИЙ ПРОМСТРОЙПРОЕКТ		
Н. контр.		Молочков		10.74				
Утверд.		Залетаев		11.74				

Копировал Папушина

формат 22

Серия 1434-23 Выпуск 7

КМП 7.1-02 01 000 СБ - изображено
КМП 7.1-02 01 000-01СБ - зеркальное отражение

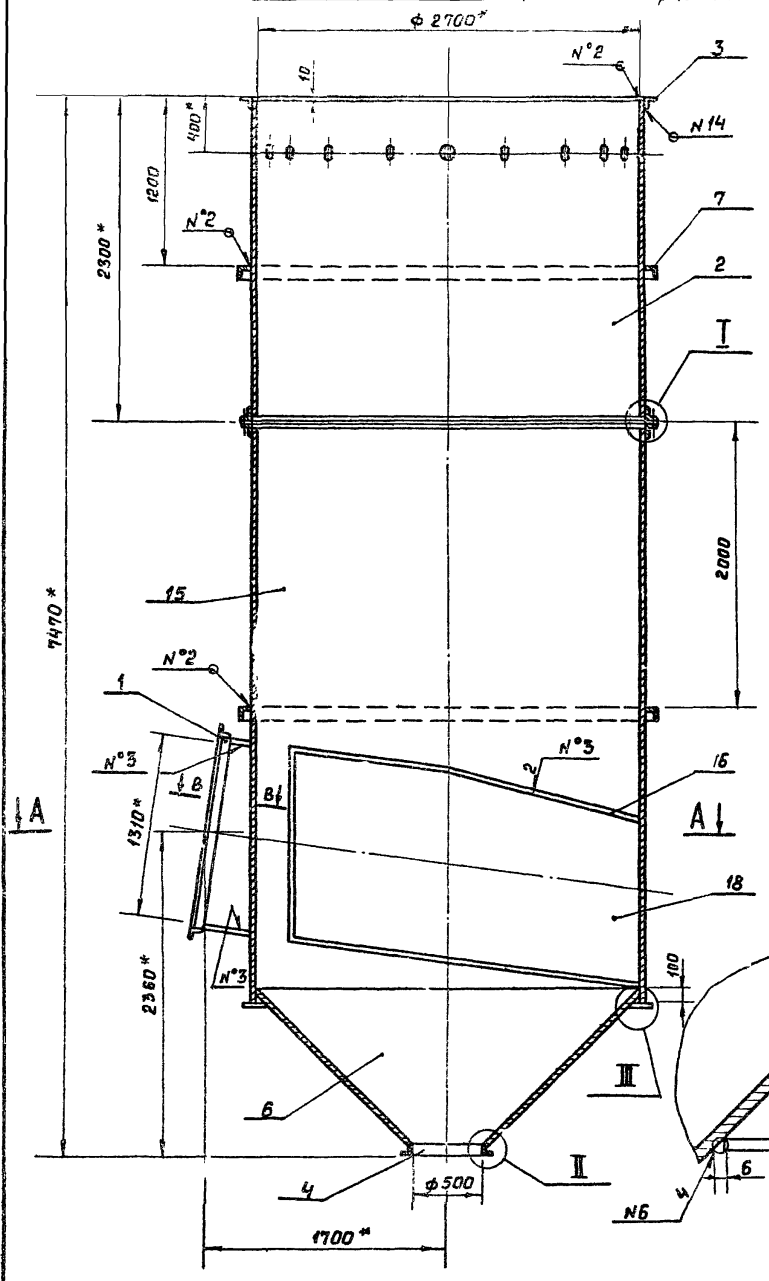

Б – Б
М 1:1
повернуто

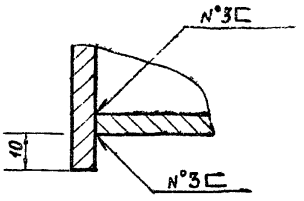

Г – Г
М 1:2

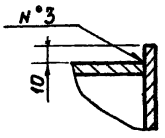

В – В
М 1:2
повернуто

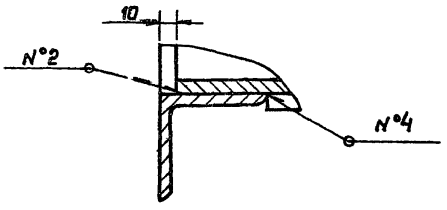

III
М 1:2

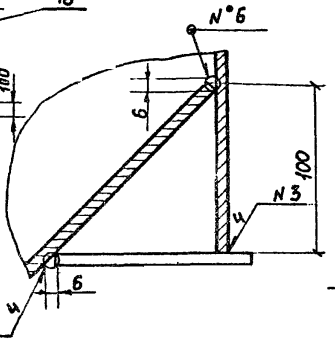

I
М 1:4

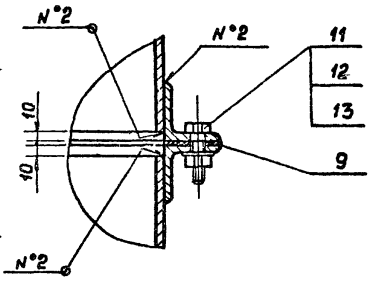

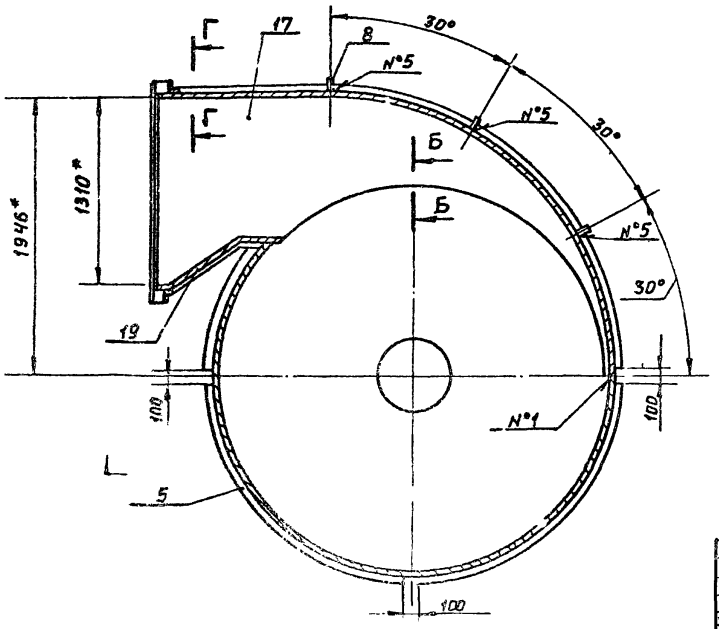

II
М 1:2

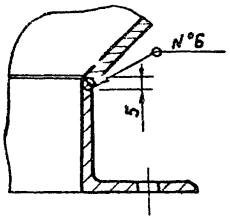

1. * Размеры для справок.
2. Сварные швы:
   №1 — С2
   №2 — Т1 — △5
   №3 — Т1 — △6
   №4 — Н1 — △5
   №5 — Т3 — △6
   по ГОСТ 5264-69
   №6 — сварка ручная электродуговая
3. Остальные технические требования по КМП 7.1-00.00.000ТУ

Изм.	Лист	№ докум.	Подп.	Дата
Разраб.		Петрова		VI-74
Проверил		Волкова		VI-74
Н. контр.		Чепурина		10.74
Гл. спец.		Абрамишвили		
Нач. отд.		Малочкова		10.74
ГИП		Зорина		10.74

КМП 7.1-02.01.000 СБ.

Корпус
Сборочный чертеж

Лит.	Масса	Масштаб
И	3540	1:25
Лист	Листов 1	

Госстрой СССР
Союзчастьтяжстроинпроект
Ленинградский
Гипростроипроект

Инв. № подл. | Подпись и дата | Взам. инв. № | Инв. № дубл. | Подпись и дата

КМП7.1-02.01.001

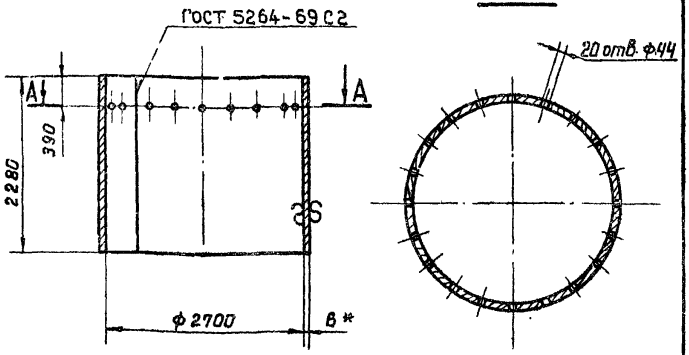

1. * Размер для справок.
2. Технические требования по КМП 7.1-00.00.000.ТУ.

Изм.	Лист	N докум.	Подп.	Дата
Разраб.		Петрова		8.74
Провери		Волкова		8.74
Рук. гр.		Чепурной		10.74
Гл. спец. отд.		Абрамович		10.74
Н. контр.		Молочков		X-74
Утв.		Залетаев		X-74

КМП 7.1-02.01.001 — Цилиндр

Лит.	Масса	Масшт.
И	900	1:50

Лист | Листов 1

Лист — Б ГОСТ 5681-57 / Ст 3 ГОСТ 14637-69

ГОССТРОЙ СССР СОЮЗМЕТАЛЛУРГСТРОЙМОНТАЖПРОЕКТ ЛЕНИНГРАДСКИЙ ПРОМСТРОЙПРОЕКТ

Копировал Решакова Формат А1

КМП7.1-02.01.002

КМП 7.1-02.01.002 - изображено
КМП 7.1-02.01.002-01 - зеркальное отражение

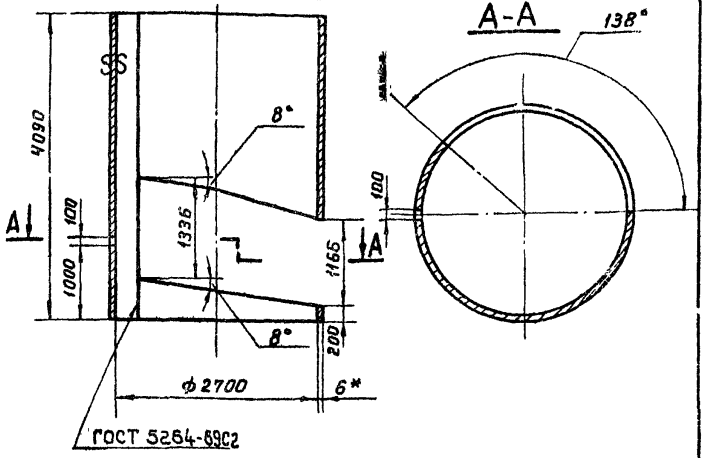

1. * Размер для справок.
2. Технические требования по КМП 7.1-00.00.000.ТУ.

Изм.	Лист	N докум.	Подп.	Дата
Разраб.		Петрова		8.74
Провери		Волкова		8.74
Рук. гр.		Чепурной		10.74
Гл. спец. отд.		Абрамович		10.74
Н. контр.		Молочков		X-74
Утв.		Залетаев		X-74

КМП 7.1-02.01.002 — Цилиндр

Лит.	Масса	Масшт.
И	1420	1:50

Лист | Листов 1

Лист — Б ГОСТ 5681-57 / Ст 3 ГОСТ 14637-69

ГОССТРОЙ СССР СОЮЗМЕТАЛЛУРГСТРОЙМОНТАЖПРОЕКТ ЛЕНИНГРАДСКИЙ ПРОМСТРОЙПРОЕКТ

Копировал Решакова Формат А1

КМП7.1-02.01.003

КМП 7.1-02.01.003 * изображено
КМП 7.1-02.01.003-01 - зеркальное отражение

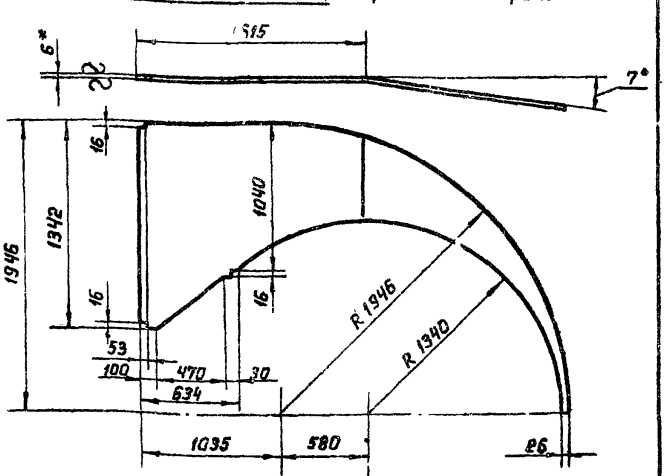

1. * Размер для справок.
2. Технические требования по КМП 7.1-00.00.000.ТУ.

Изм.	Лист	N докум.	Подп.	Дата
Разраб.		Петрова		8.74
Провери		Волкова		8.74
Рук. гр.		Чепурной		10.74
Гл. спец. отд.		Абрамович		10.74
Н. контр.		Молочков		X-74
Утв.		Залетаев		X-74

КМП 7.1-02.01.003 — Лист верхний

Лит.	Масса	Масшт.
И	96.5	1:25

Лист | Листов 1

Лист — Б ГОСТ 5681-57 / Ст 3 ГОСТ 14637-69

ГОССТРОЙ СССР СОЮЗМЕТАЛЛУРГСТРОЙМОНТАЖПРОЕКТ ЛЕНИНГРАДСКИЙ ПРОМСТРОЙПРОЕКТ

КМП7.1-02.01.004

КМП 7.1-02.01.004 - изображено
КМП 7.1-02.01.004-01 - зеркальное отражение

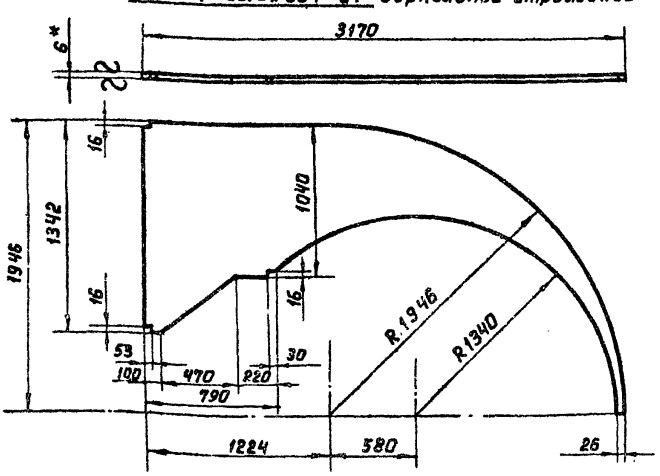

1. * Размер для справок.
2. Технические требования по КМП 7.1-00.00.000 ТУ.

Изм.	Лист	N докум.	Подп.	Дата
Разраб.		Петрова		8.74
Провери		Волкова		8.74
Рук. гр.		Чепурной		10.74
Гл. спец. отд.		Абрамович		10.74
Н. контр.		Молочков		X-74
Утв.		Залетаев		X-74

КМП 7.1-02.01.004 — Лист нижний

Лит.	Масса	Масшт.
И	106.5	1:25

Лист | Листов 1

Лист — Б ГОСТ 5681-57 / Ст 3 ГОСТ 14637-69

ГОССТРОЙ СССР СОЮЗМЕТАЛЛУРГСТРОЙМОНТАЖПРОЕКТ ЛЕНИНГРАДСКИЙ ПРОМСТРОЙПРОЕКТ

КМП 7.1-02.01.005

▽1 (▽)

КМП 7.1-02.01.005 - изображено

КМП 7.1-02.01.005-01 - зеркальное отражение

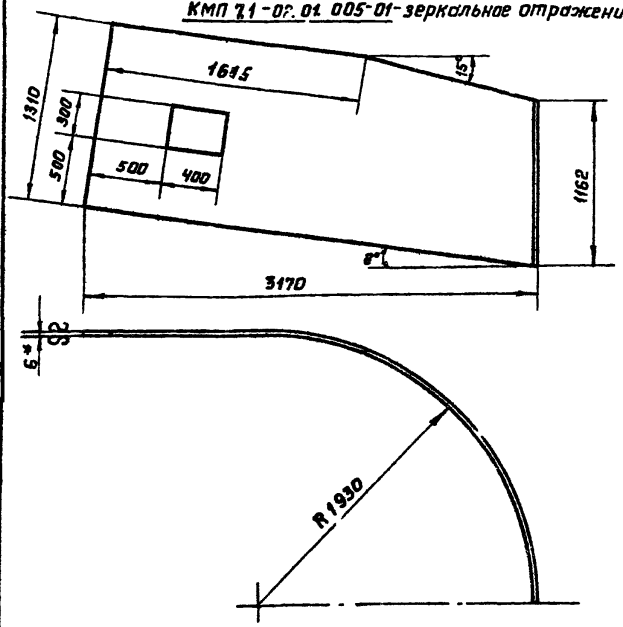

1. * Размер для справок.
2. Технические требования по КМП 7.1-00.00.000 ТУ

				КМП 7.1-02.01.005			
изм.	лист	№ докум.	подп.	дата	Лист наружный	Лит И	Масса 254,5	Масштаб 1:25
Разраб.		Кондратьева		VI-74			
Проверил		Волкова		VII-74			
Рук. гр.		Чепурной		10.74		Лист	Листов 1
Гл. сп. отд.		Абрамович		"	Лист 6 ГОСТ 5681-57	ГОССТРОЙ СССР СОЮЗМЕТАЛЛУРГСТРОЙНИИПРОЕКТ ЛЕНИНГРАДСКИЙ ПРОМСТРОЙПРОЕКТ	
Н. контр.		Молочков		10.74	Ст 3 ГОСТ 14637-69		
Утв.		Залетаев		11.74			

Копировал Решанова — формат 11

КМП 7.1-02.01.006

▽1 (▽) 26

КМП 7.1-02.01.006 - изображено

КМП 7.1-02.01.006-01 - зеркальное отражение

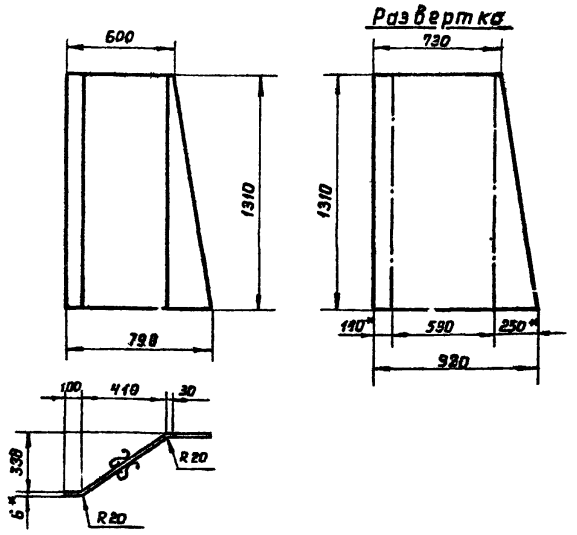

1. * Размеры для справок.
2. Технические требования по КМП 7.1-00.00.000 ТУ.

				КМП 7.1-02.01.006.			
изм.	лист	№ докум.	подп.	дата	Лист внутренний	Лит. И	Масса 46.5	Масштаб 1:10
Разраб.		Кондратьева		VI-74			
Проверил		Волкова		VII-74			
Рук. гр.		Чепурной		10.74		Лист	Листов 1
Гл. сп. отд.		Абрамович		"	Лист 6 ГОСТ 5681-57	ГОССТРОЙ СССР СОЮЗМЕТАЛЛУРГСТРОЙНИИПРОЕКТ ЛЕНИНГРАДСКИЙ ПРОМСТРОЙПРОЕКТ	
Н. контр.		Молочков		10.74	Ст 3 ГОСТ 14637-69		
Утв.		Залетаев		11.74			

Копировал Решанова — формат 11

КМП 7.1-02.01.007

∽ (▽)

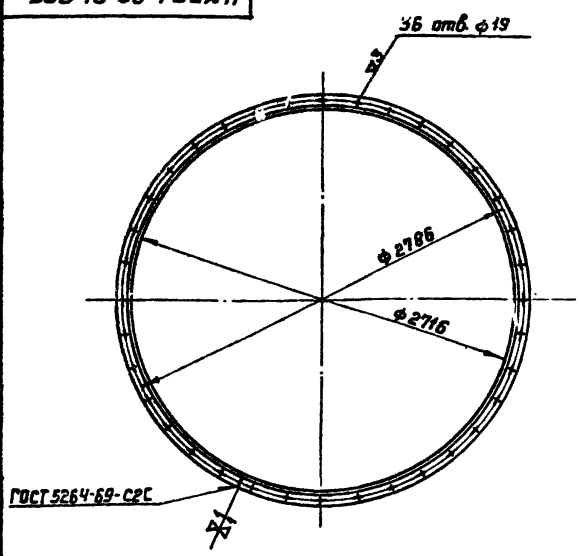

Технические требования по КМП 7.1-00.00.000 ТУ.

				КМП 7.1-02.01.007			
изм.	лист	№ докум.	подп.	дата	Фланец	Лит И	Масса 50.0	Масштаб 1:25
Разраб.		Кондратьева		VI-74			
Проверил		Волкова		VII-74			
Рук. гр.		Чепурной		10.74		Лист	Листов 1
Гл. сп. отд.		Абрамович		"	Уголок Б-63×63×6 ГОСТ 8509-72	ГОССТРОЙ СССР СОЮЗМЕТАЛЛУРГСТРОЙНИИПРОЕКТ ЛЕНИНГРАДСКИЙ ПРОМСТРОЙПРОЕКТ	
Н. контр.		Молочков		10.74	Ст 3 ГОСТ 535-58		
Утв.		Залетаев		11.74			

КМП 7.1-02.01.008

∽ (▽)

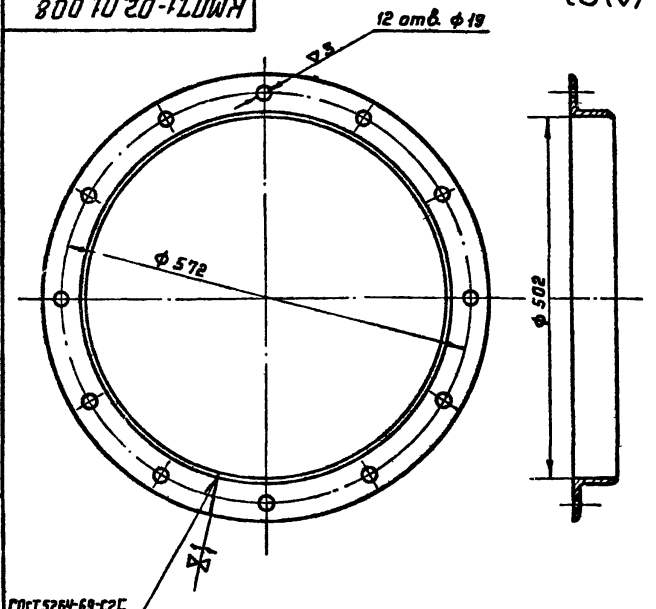

Технические требования по КМП 7.1-00.00.000 ТУ.

				КМП 7.1-02.01.008			
изм.	лист	№ докум.	подп.	дата	Фланец	Лит И	Масса 18.1	Масштаб 1:5
Разраб.		Кондратьева		VI-74			
Проверил		Волкова		VII-74			
Рук. гр.		Чепурной		10.74		Лист	Листов 1
Гл. сп. отд.		Абрамович		"	Уголок Б-63×63×6 ГОСТ 8509-72	ГОССТРОЙ СССР СОЮЗМЕТАЛЛУРГСТРОЙНИИПРОЕКТ ЛЕНИНГРАДСКИЙ ПРОМСТРОЙПРОЕКТ	
Н. контр.		Молочков		10.74	Ст 3 ГОСТ 535-58		
Утв.		Залетаев		11.74			

КМП7.1-02.01.009

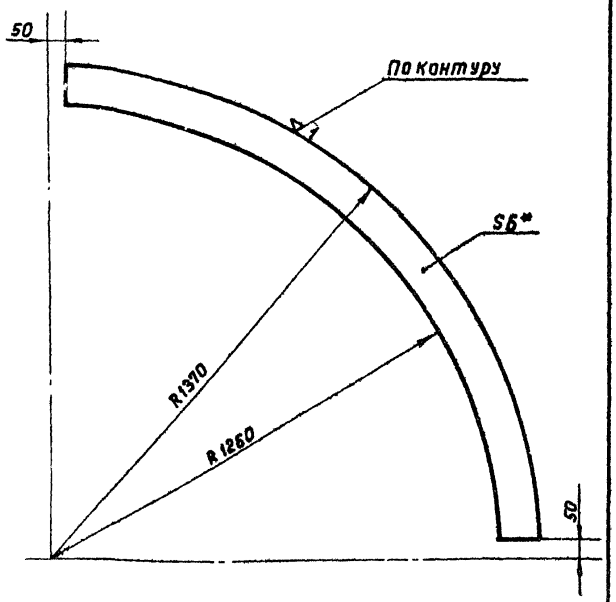

1.* Размер для справок.
2. Технические требования по КМП 7.1-00.00.000ТУ.

КМП7.1-02.01.009.			
Лист	Лит.	Масса	Масшт.
	И	10.5	1:10
	Лист	Листов 1	
Лист 6 ГОСТ 5681-57 / Ст3 ГОСТ 14636-69	ГОССТРОЙ СССР СОЮЗМЕТАЛЛУРГТРАНСПРОЕКТ ЛЕНИНГРАДСКИЙ ПРОМСТРОЙПРОЕКТ		

Разраб. Петрочева; Пров. Волкова; Рук.гр. Чепурной; Гл.спец.отд. Абрамович; Н.контр. Молочков; Утв. Залетаев

Копировал Решанова — Формат А1

КМП7.1-02.01.010

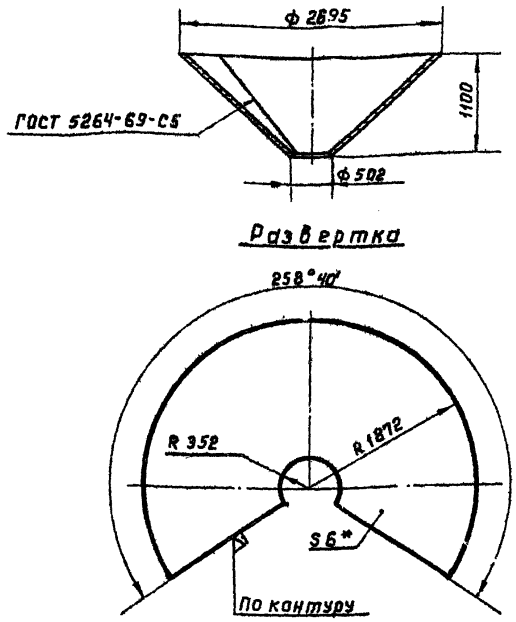

1.* Размер для справок.
2. Технические требования по КМП 7.1-00.00.000ТУ.

КМП7.1-02.01.010			
Конус	Лит.	Масса	Масшт.
	И	362.6	1:40
	Лист	Листов 1	
Лист 6 ГОСТ 5681-57 / Ст3 ГОСТ 14636-69	ГОССТРОЙ СССР СОЮЗМЕТАЛЛУРГТРАНСПРОЕКТ ЛЕНИНГРАДСКИЙ ПРОМСТРОЙПРОЕКТ		

Разраб. Петрочева; Пров. Волкова; Рук.гр. Чепурной; Гл.спец.отд. Абрамович; Т.контр. Молочков; Утв. Залетаев

Копировал Решанова — Формат А1

КМП7.1-02.01.011

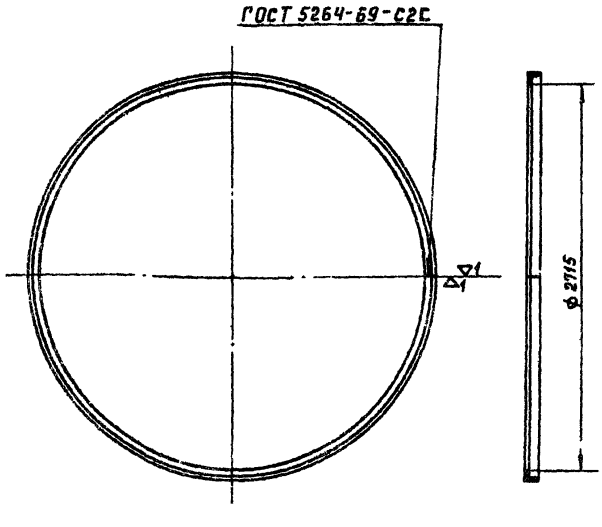

Технические требования по КМП 7.1-00.00.000ТУ.

КМП7.1-02.01.011			
Кольцо	Лит.	Масса	Масшт.
	Ч	50	1:25
	Лист	Листов 1	
Уголок 5-63×63×6 ГОСТ 8509-72 / Ст3 ГОСТ 535-58			

Разраб. Петрочева; Пров. Волкова; Рук.гр. Чепурной; Гл.спец.отд. Абрамович; Н.контр. Молочков; Утв. Залетаев

КМП7.1-02.02.000.СБ

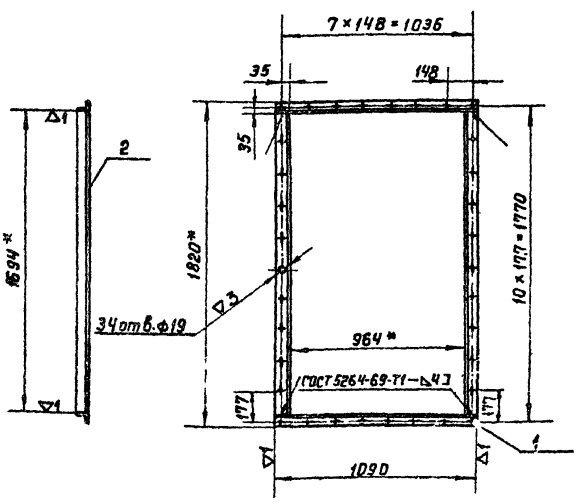

1.* Размер для справок.
2. Технические требования по КМП 7.1-00.00.000.ТУ

КМП7.1-02.02.000.СБ.			
Фланец. Сборочный чертеж	Лит.	Масса	Масшт.
	Ч	31.9	1:20
	Лист	Листов 1	
	ГОССТРОЙ СССР СОЮЗМЕТАЛЛУРГТРАНСПРОЕКТ ЛЕНИНГРАДСКИЙ ПРОМСТРОЙПРОЕКТ		

Разраб. Петрочева; Пров. Волкова; Рук.гр. Чепурной; Гл.спец.отд. Абрамович; Т.контр. Молочков; Утв. Залетаев

Серия 1494-23. Выпуск 7.

КМП 7.1-02.03.000СБ - изображено

КМП 7.1-02.03.000-01СБ - зеркальное отражение

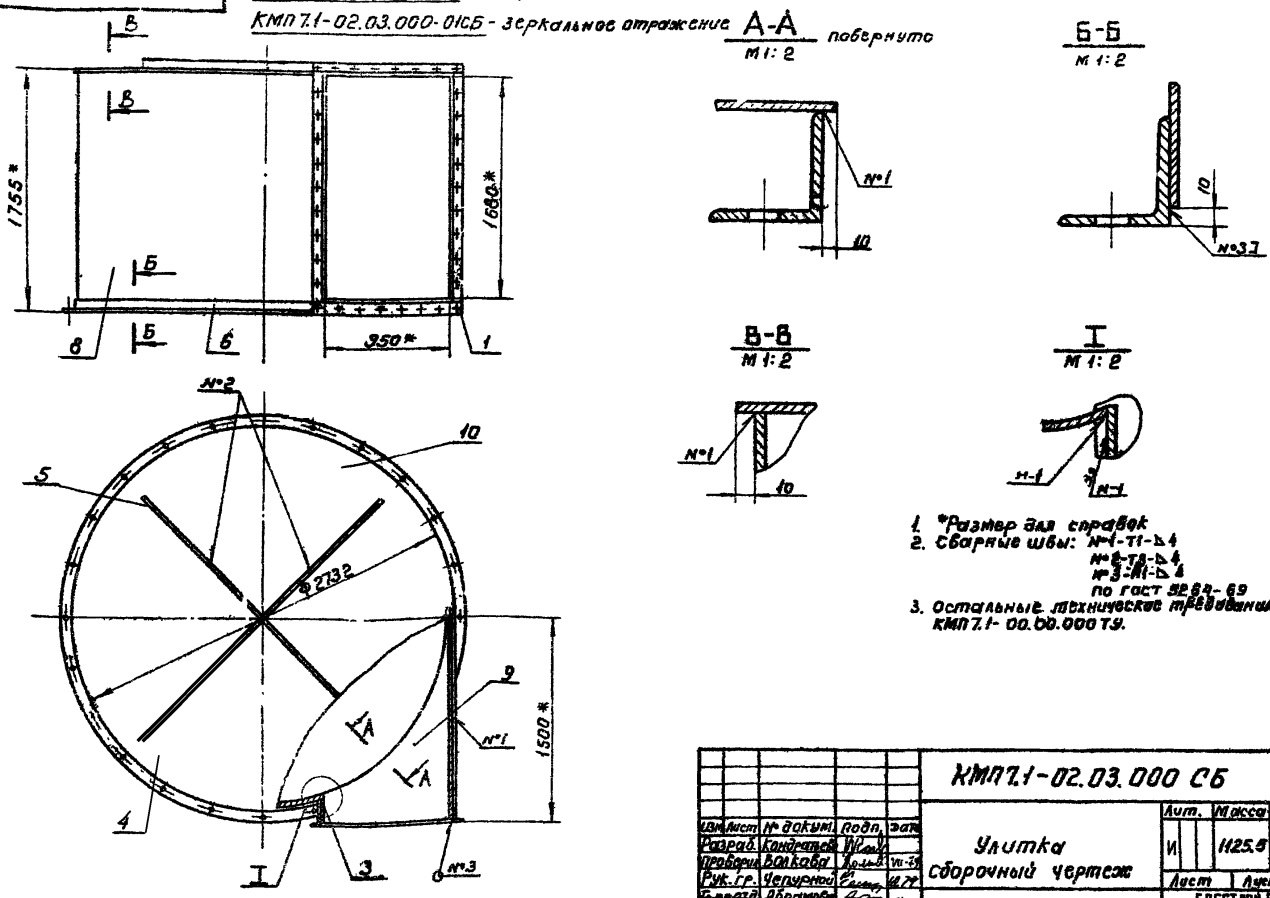

1. *Размер для справок
2. Сварные швы: №1-Т1-Δ4
№2-Т3-Δ4
№3-Л1-Δ4
по ГОСТ 5264-69
3. Остальные технические требования по КМП7.1-00.00.000ТУ.

Изм.	Лист	№ докум.	Подп.	Дата	КМП7.1-02.03.000 СБ		
Разраб.	Кондратьев				Улитка сборочный чертеж	Лит.	Масса	Масштаб
Проверил	Волкова			VII-79		И	1125.5	1:25
Рук. гр.	Чепурной			12.79		Лист	Листов 1	
Гл. спец.	Абрамова			"		ГОССТРОЙ СССР СОЮЗМЕТАЛЛУРГСТРОЙНИИПРОЕКТ ЛЕНИНГРАДСКИЙ ПРОМСТРОЙПРОЕКТ		
Н. контр.	Молочков			12.79				
Утв.	Залстаев			11.79				

Копировал Папушина формат 12

КМП7.1-02.03.001 - изображено

КМП7.1-02.03.001-01 - зеркальное отражение

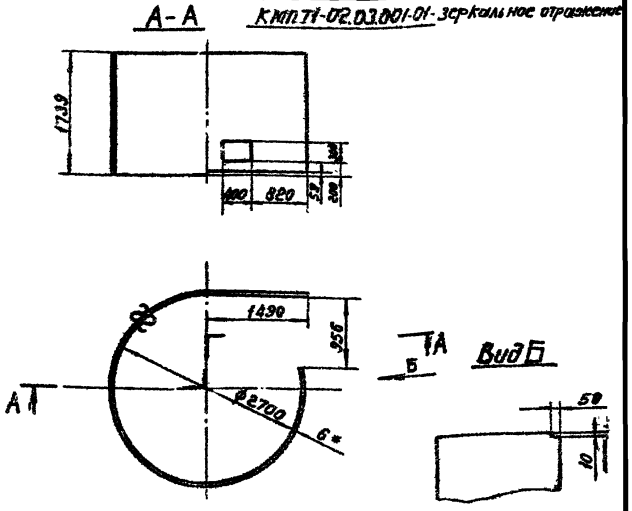

1. *Размер для справок
2. Технические требования по КМП7.1-00.00.000ТУ

Изм.	Лист	№ докум.	Подп.	Дата	КМП 7.1-02.02.001		
Разраб.	Кондратьев				Корпус	Лит	Масса	Масштаб
Проверил	Волкова			VII-79		И	6760	1:55
Рук. гр.	Чепурной			12.79		Лист	Листов 1	
Гл. спец.	Абрамова			"		ГОССТРОЙ СССР СОЮЗМЕТАЛЛУРГСТРОЙНИИПРОЕКТ ЛЕНИНГРАДСКИЙ ПРОМСТРОЙПРОЕКТ		
Н. контр.	Молочков			12.79				
Утв.	Залстаев			11.79				

Лист 6 ГОСТ 568-37 / Ст3 ГОСТ 10637-69

КМП7.1-02.03.002 - изображено

КМП7.1-02.03.002-01 - зеркальное отражение

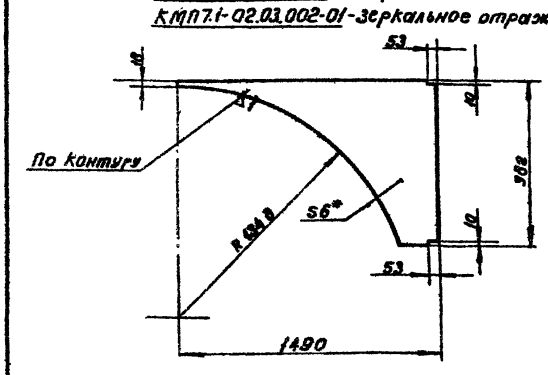

1. *Размер для справок.
2. Технические требования по КМП7.1-00.00.000ТУ.

Изм.	Лист	№ докум.	Подп.	Дата	КМП 7.1-02.03.002		
Разраб.	Кондратьев				Лист	Лит	Масса	Масштаб
Проверил	Волкова			VII-79		И	240	1:20
Рук. гр.	Чепурной			12.79		Лист	Листов 1	
Гл. спец.	Абрамова			"		ГОССТРОЙ СССР СОЮЗМЕТАЛЛУРГСТРОЙНИИПРОЕКТ ЛЕНИНГРАДСКИЙ ПРОМСТРОЙПРОЕКТ		
Н. контр.	Молочков			12.79				
Утв.	Залстаев			11.79				

Лист 6 ГОСТ 6681-57 / Ст3 ГОСТ 10637-69

Инв. № подл. | Подпись и дата | Взамен инв. | Инв. № дубл. | Подпись и дата

КМП7.1-02.03.003

КМП2.1-02.03.003- изображено
КМП7.1-02.03.003-01-зеркальное отражение

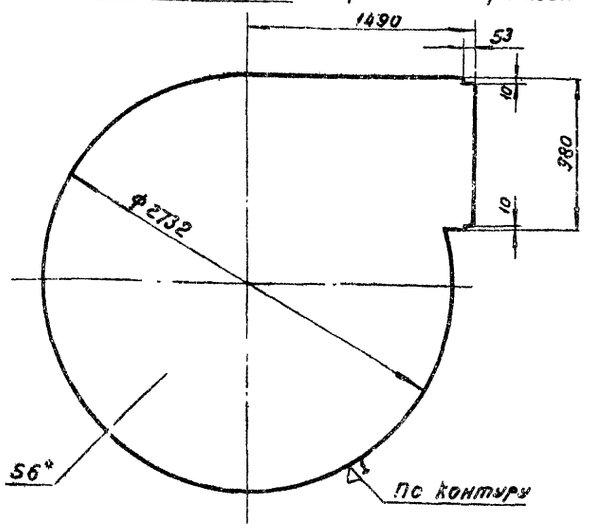

1. *Размер для справок
2. Технические требования по КМП7.1-00.00.000ТУ

Изм.	Лист	№ докум.	Подп.	Дата
Разраб.		Яковлева		11.74
Проверил		Волкова		VII-74
Рук. гр.		Чепурной		10.74
Гл. спец. отд.		Абрамович		"
Н. контр.		Молочков		11.74
Утв.		Залетаев		"

КМП7.1-02.03.003

Лист

Лит.	Масса	Масштаб
И	309.5	1:25

Лист | Листов 1

Лист 6 ГОСТ 5681-57 Ст3 ГОСТ 14637-69

ГОССТРОЙ СССР С ОКБ МЕТАЛЛУРГОСТРОЙМОНТАЖПРОЕКТ ЛЕНИНГРАДСКИЙ ПРОМСТРОЙПРОЕКТ

Копировал Папушина Формат А4

КМП7.1-02.03.004

29

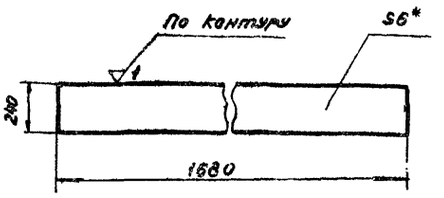

1. *Размер для справок
2. Технические требования по КМП7.1-00.00.000ТУ.

Изм.	Лист	№ докум.	Подп.	Дата
Разраб.		Яковлева		11.74
Проверил		Волкова		VII-74
Рук. гр.		Чепурной		10.74
Гл. спец. отд.		Абрамович		"
Н. контр.		Молочков		11.74
Утв.		Залетаев		"

КМП7.1-02.03.004

Лист

Лит.	Масса	Масштаб
И	19.0	1:1

Лист | Листов 1

Лист 6 ГОСТ 5681-57 Ст3 ГОСТ 14637-69

ГОССТРОЙ СССР СОЮЗМЕТАЛЛУРГОСТРОЙМОНТАЖПРОЕКТ ЛЕНИНГРАДСКИЙ ПРОМСТРОЙПРОЕКТ

Копировал Папушина Формат А4

КМП7.1-02.04.000 СБ

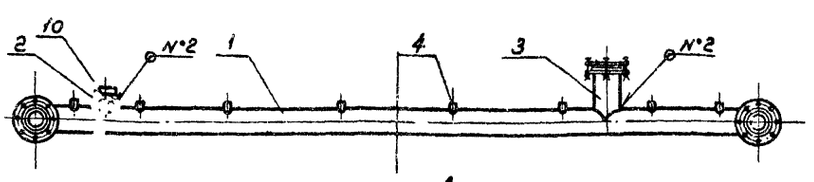

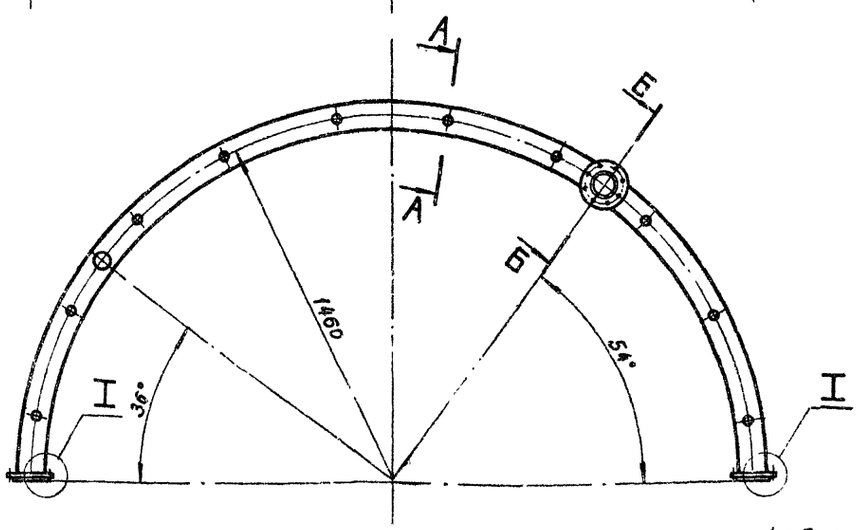

А-А
М 1:5

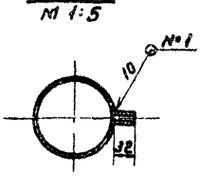

Б-Б повернуто
М 1:5

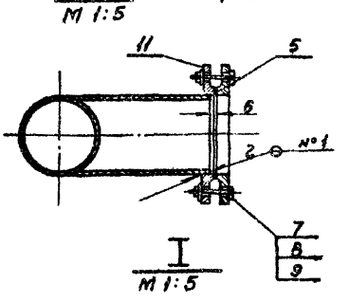

I
М 1:5

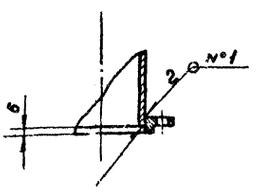

1. *Размер для справок
2. Сварные швы: N°1-Т1-△3
   N°2-Т1-△4
   по ГОСТ 5264-69
3. Остальные технические требования по КМП7.1-00.00.000ТУ

Изм.	Лист	№ докум.	Подп.	Дата
Разраб.		Яковлева		11.74
Проверил		Волкова		VII-74
Рук. гр.		Чепурной		10.74
Гл. спец. отд.		Абрамович		"
Н. контр.		Молочков		11.74
Утв.		Залетаев		"

КМП7.1-02.04.000 СБ

Коллектор сборочный чертеж

Лит.	Масса	Масштаб
И	66.6	1:15

Лист | Листов 1

ГОССТРОЙ СССР СОЮЗМЕТАЛЛУРГОСТРОЙМОНТАЖПРОЕКТ ЛЕНИНГРАДСКИЙ ПРОМСТРОЙПРОЕКТ

Копировал Папушина Формат А2

Серия 1.494-23. Выпуск 7.

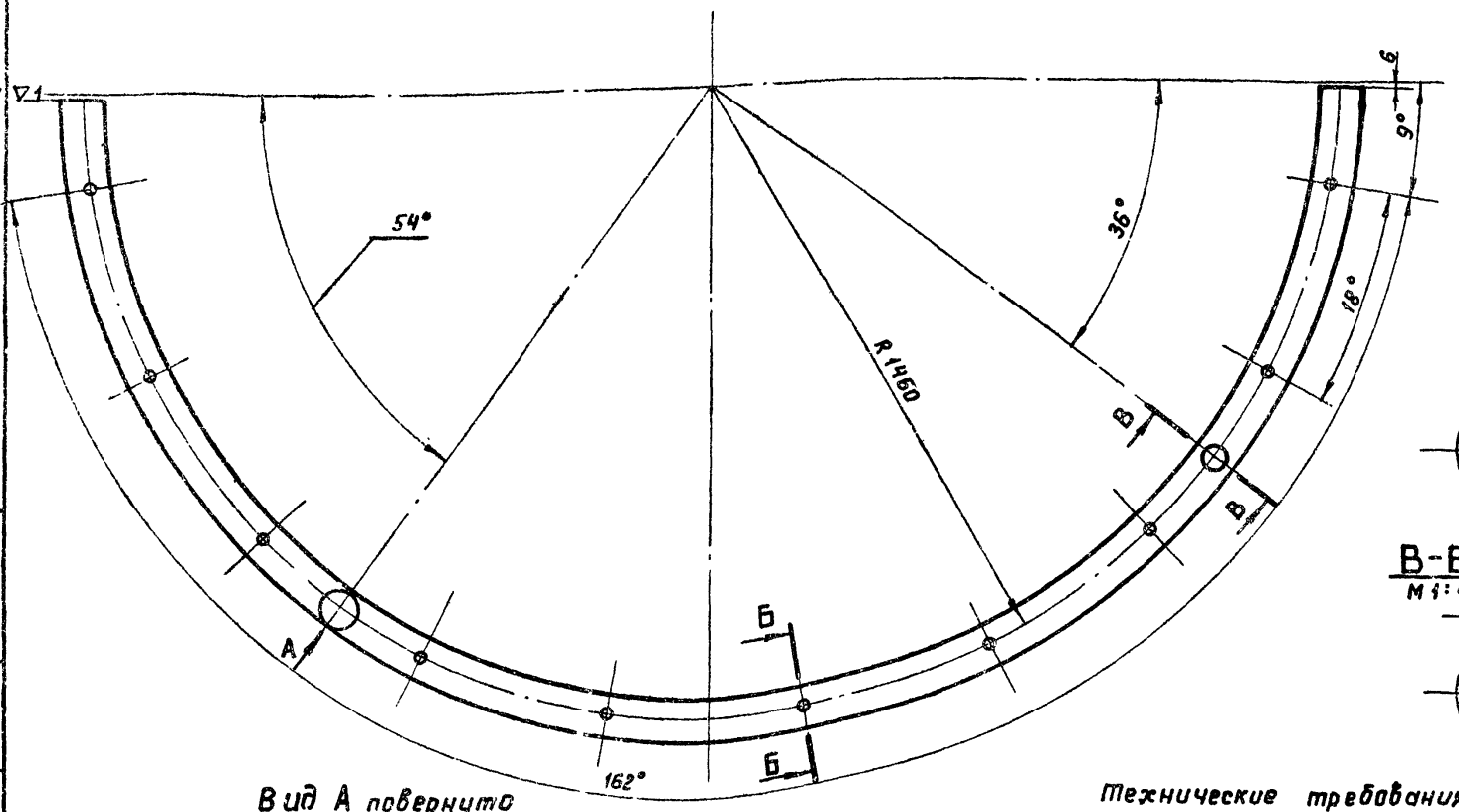

Б – Б повернуто
м 1:4

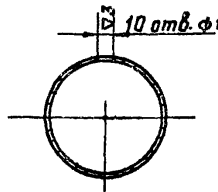

В – В повернуто
м 1:4

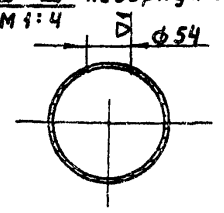

Вид А повернуто
м 1:4

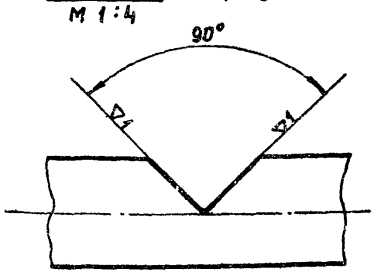

Технические требования
по КМП 7.1-00.00.000. ТУ

					КМП7.1-02.04.001		
Изм.	Лист	№ докум.	Подп.	Дата			
Разраб.		Яковлева		VI.74	Труба	Лит.	Масса	Масштаб
Проверил		Волкова		VII.74		И	47.0	1:10
Т. контр.		Чепурной		10.74		Лист	Листов 1
Гл. сп. отд.		Абрамович		"	Труба 100 ГОСТ 3262-62	Госстрой СССР Союзметаллургстройниипроект Ленинградский промстройпроект	
Н. контр.		Молачков		11.74			
Утв.		Залетаев		11.74			

Копировал: Решанова Формат А2

Инв. № подл. | Подпись и дата | Взам. инв. № | Инв. № дубл. | Подпись и дата

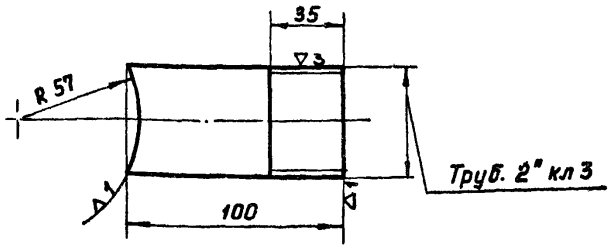

Технические требования
по КМП 7.1-00.00.000 ТУ.

					КМП7.1-02.04.002		
Изм.	Лист	№ докум.	Подп.	Дата			
Разраб.		Яковлева		VI.74	Патрубок	Лит.	Масса	Масштаб
Проверил		Волкова		VII.74		И	0.46	1:20
Т. контр.		Чепурной		10.74		Лист	Листов 1
Гл. сп. отд.		Абрамович		"	Труба 50 ГОСТ 3262-62	Госстрой СССР Союзметаллургстройниипроект Ленинградский промстройпроект	
Н. контр.		Молачков		11.74			
Утв.		Залетаев		11.74			

Копировал Решанова Формат А1

Инв. № подл. | Подпись и дата | Взам. инв. № | Инв. № дубл. | Подпись и дата

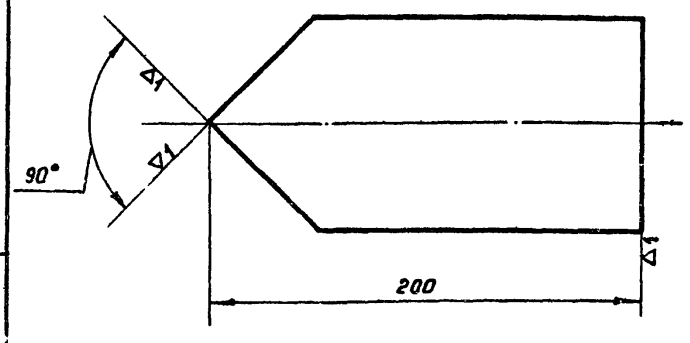

Технические требования
по КМП 7.1-00.00.000. ТУ

					КМП7.1-02.04.003		
Изм.	Лист	№ докум.	Подп.	Дата			
Разраб.		Яковлева		VI.74	Патрубок	Лит.	Масса	Масштаб
Проверил		Волкова		VII.74		И	2.0	1:2
Т. конт.		Чепурной		10.74		Лист	Листов 1
Гл. сп. отд.		Абрамович		"	Труба 100 ГОСТ 3262-62	Госстрой СССР Союзметаллургстройниипроект Ленинградский промстройпроект	
Н. контр.		Молачков		11.74			
Утв.		Залетаев		11.74			

Копировал Решанова Формат А1

Инв. № подл. | Подпись и дата | Взам. инв. № | Инв. № дубл. | Подпись и дата

Серия 1494-23. Выпуск 7.

КМП7.1-02.00.001

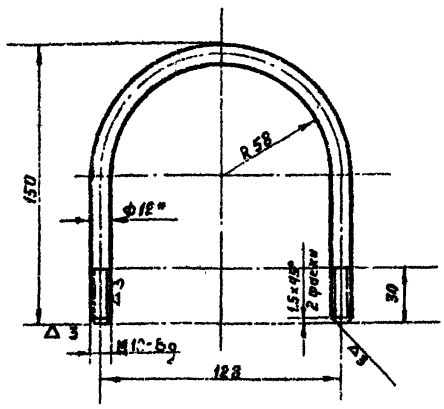

1.* Размер для справок.
2. Технические требования по КМП 7.1-00.00.000.ТУ

Изм.	Лист	№ докум.	Подп.	Дата	КМП7.1-02.00.001		
Разраб.		Медведева			Скоба	Лит. Н	Масса 0,4	Масштаб 1:2
Проверил		Волкова				Лист	Листов 1
Рук. гр.		Чепурной			Круг В 12 ГОСТ 2590-71 / Ст 3 ГОСТ 535-58	ГОССТРОЙ СССР СОЮЗМЕТАЛЛУРГСТРОЙНИИПРОЕКТ ЛЕНИНГРАДСКИЙ ПРОМСТРОЙПРОЕКТ	
Гл. спец.		Абрамович					
Н. контр.		Молочков					
Утв.		Залетаев					

Копировал Решанова Формат 11

КМП7.1-02.00.002

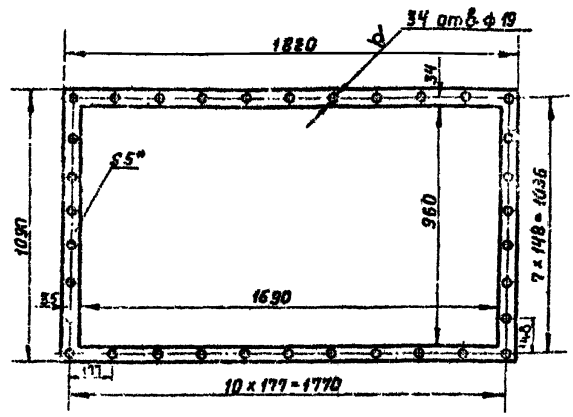

1.* Размер для справок.
2. Технические требования по КМП 7.1-00.00.000.ТУ.

Изм.	Лист	№ докум.	Подп.	Дата	КМП7.1-02.00.002		
Разраб.		Медведева			Прокладка	Лит. Н	Масса 2,7	Масштаб 1:15
Проверил		Волкова				Лист	Листов 1
Рук. гр.		Чепурной			Резина рулонная 5Кщ-М ГОСТ 7338-65	ГОССТРОЙ СССР СОЮЗМЕТАЛЛУРГСТРОЙНИИПРОЕКТ ЛЕНИНГРАДСКИЙ ПРОМСТРОЙПРОЕКТ	
Гл. спец.		Абрамович					
Н. контр.		Молочков					
Утв.		Залетаев					

Копировал Решанова Формат 1

КМП7.1-02.00.003

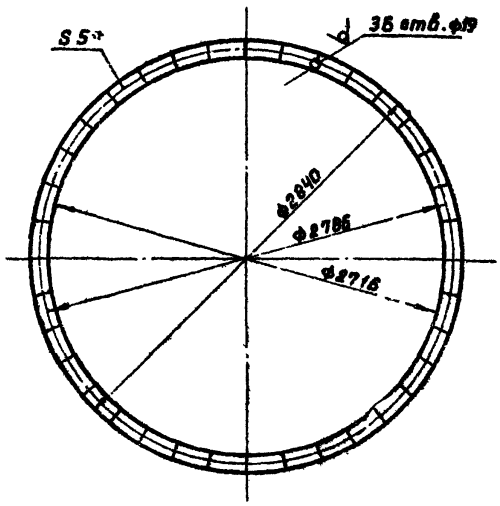

1.* Размер для справок.
2. Технические требования по КМП 7.1-00.00.000.ТУ.

Изм.	Лист	№ докум.	Подп.	Дата	КМП7.1-02.00.003		
Разраб.		Медведева			Прокладка	Лит. Н	Масса 4,15	Масштаб 1:25
Проверил		Волкова				Лист	Листов 1
Рук. гр.		Чепурной			Резина рулонная 5Кщ-М ГОСТ 7338-65	ГОССТРОЙ СССР СОЮЗМЕТАЛЛУРГСТРОЙНИИПРОЕКТ ЛЕНИНГРАДСКИЙ ПРОМСТРОЙПРОЕКТ	
Гл. спец.		Абрамович					
Н. контр.		Молочков					
Утв.		Залетаев					

Копировал Решанова Формат 11

КМП7.1-02.00.004

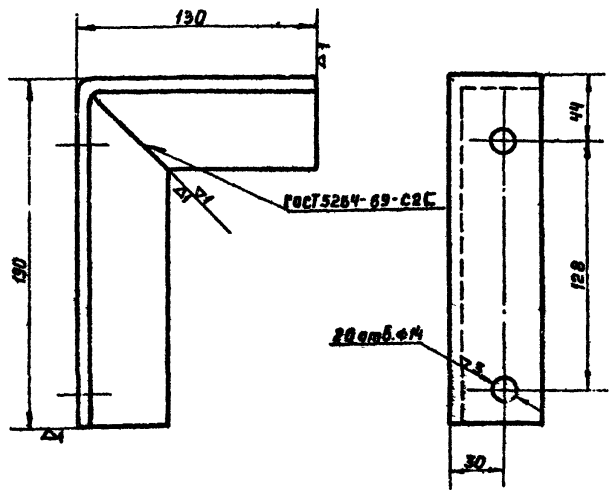

Технические требования по КМП 7.1-00.00.000.ТУ

Изм.	Лист	№ докум.	Подп.	Дата	КМП7.1-02.00.004		
Разраб.		Медведева			Кронштейн	Лит. Н	Масса 1,2	Масштаб 1:2
Проверил		Волкова				Лист	Листов 1
Рук. гр.		Чепурной			Уголок Б-50×50×5 ГОСТ 8509-72 / Ст 3 ГОСТ 535-58	ГОССТРОЙ СССР СОЮЗМЕТАЛЛУРГСТРОЙНИИПРОЕКТ ЛЕНИНГРАДСКИЙ ПРОМСТРОЙПРОЕКТ	
Гл. спец.		Абрамович					
Н. контр.		Молочков					
Утв.		Залетаев					

КМП7.1-03.00.000СБ

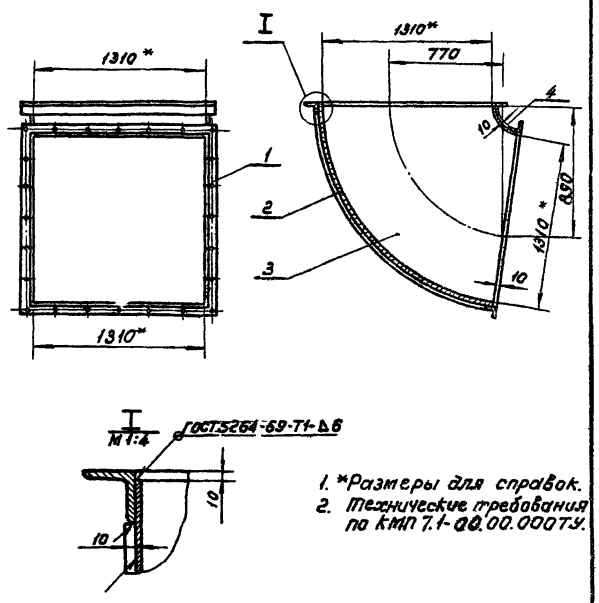

1. *Размеры для справок.
2. Технические требования по КМП 7.1-00.00.000ТУ.

		КМП7.1-03.00.000СБ			
Изм. Лист	№ докум.	Подп.	Дата		
Разраб.	Яковлева			Отвод сборочный чертеж	Лит. И	Масса 386.5	Масштаб 1:25
Провер.	Волкова		9.74		Лист	Листов 1	
Рук. гр.	Чепурной		10.74		ГОССТРОЙ СССР СОЮЗМЕТАЛЛУРГСТРОЙНИИПРОЕКТ ЛЕНИНГРАДСКИЙ ПРОМСТРОЙПРОЕКТ	
Гл.спец.	Абрамович		10.74			
Н.контр.	Малочков		X-74			
Утв.	Залетаев		X-74			

Копировал Папушина Формат А1

КМП7.1-03.01.000СБ

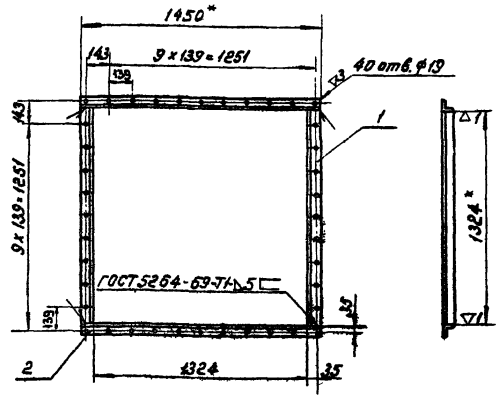

1. *Размеры для справок.
2. Технические требования по КМП 7.1-00.00.000ТУ.

		КМП7.1-03.01.000СБ			
Изм. Лист	№ докум.	Подп.	Дата		
Разраб.	Яковлева			Фланец сборочный чертеж	Лит. И	Масса 33.7	Масштаб 1:20
Провер.	Волкова		9.74		Лист	Листов 1	
Рук. гр.	Чепурной		10.74		ГОССТРОЙ СССР СОЮЗМЕТАЛЛУРГСТРОЙНИИПРОЕКТ ЛЕНИНГРАДСКИЙ ПРОМСТРОЙПРОЕКТ	
Гл.спец.	Абрамович		10.74			
Н.контр.	Малочков		X-74			
Утв.	Залетаев		X-74			

Копировал Папушина Формат А1

КМП7.1-03.00.001

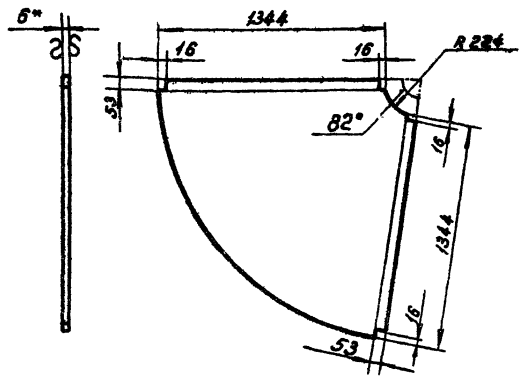

1.* Размер для справок.
2. Технические требования по КМП 7.1-00.00.000ТУ.

		КМП7.1-03.00.001			
Изм. Лист	№ докум.	Подп.	Дата		
Разраб.	Яковлева			Лист	Лит. И	Масса 80.3	Масштаб 1:20
Провер.	Волкова		9.74		Лист	Листов 1	
Рук. гр.	Чепурной		10.74		ГОССТРОЙ СССР СОЮЗМЕТАЛЛУРГСТРОЙНИИПРОЕКТ ЛЕНИНГРАДСКИЙ ПРОМСТРОЙПРОЕКТ	
Гл.спец.	Абрамович		10.74			
Н.контр.	Малочков		X-74			
Утв.	Залетаев		X-74			

Лист 6 ГОСТ 5681-57 Ст3 ГОСТ 14637-69

Копировал Папушина Формат А1

КМП7.1-03.00.002

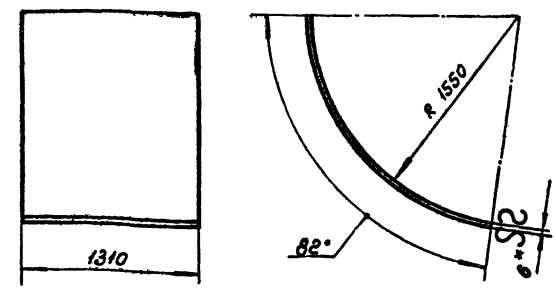

1.* Размер для справок
2. Технические требования по КМП 7.1-00.00.000ТУ.

		КМП7.1-03.00.002			
Изм. Лист	№ докум.	Подп.	Дата		
Разраб.	Яковлева			Лист	Лит. И	Масса 137.1	Масштаб 1:25
Провер.	Волкова		9.74		Лист	Листов 1	
Рук. гр.	Чепурной		10.74		ГОССТРОЙ СССР СОЮЗМЕТАЛЛУРГСТРОЙНИИПРОЕКТ ЛЕНИНГРАДСКИЙ ПРОМСТРОЙПРОЕКТ	
Гл.спец.	Абрамович		10.74			
Н.контр.	Малочков		X-74			
Утв.	Залетаев		X-74			

Лист 6 ГОСТ 5681-57 Ст3 ГОСТ 14637-69

Копировал Папушина Формат А1

Серия 1.494-23. Выпуск 6

КМП7.1-03.00.003

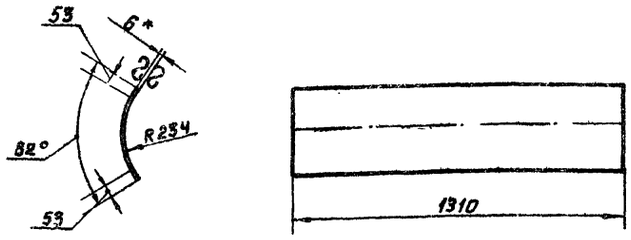

1.* Размер для справок.
2. Технические требования по КМП 7.1-00.00.000 ТУ

				КМП7.1-03.00.003			
изм	лист	№ докум.	подп.	дата	Лист	лит.	масса	масштаб
Разраб.		Яковлева		11.74		И	21.0	1:15
Проверил		Волкова		VII-74				
Рук. гр.		Чепурной		10.74				
Гл. сп. отд.		Абрамович		"				
Н. контр.		Молочков		10.74				
Утв.		Залетаев		11.74				

Лист 6 ГОСТ 5681-57 Ст. 3 ГОСТ 14637-69

Лист | листов 1

ГОССТРОЙ СССР СОЮЗМЕТАЛЛУРГСТРОЙНИИПРОЕКТ ЛЕНИНГРАДСКИЙ ПРОМСТРОЙПРОЕКТ

Копировал Решанова Формат 11

КМП7.1-00.00.001

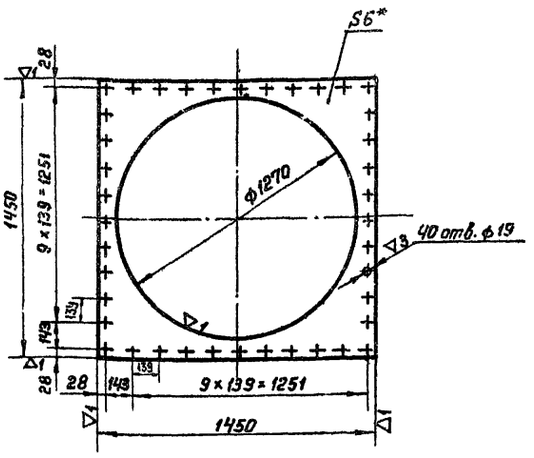

1.* Размер для справок.
2. Технические требования по КМП 7.1-00.00.000 ТУ.

				КМП7.1-00.00.001			
изм	лист	№ докум.	подп.	дата	Лист соединительный	лит.	масса	масшт.
Разраб.		Яковлев		11.74		И	37.6	1:20
Проверил		Волкова		VII-74				
Рук. гр.		Чепурной		10.74				
Гл. сп. отд.		Абрамович		"				
Н. контр.		Молочков		10.74				
Утв.		Залетаев		11.74				

Лист 6 ГОСТ 5681-57 Ст. 3 ГОСТ 14637-69

Лист | листов 1

ГОССТРОЙ СССР СОЮЗМЕТАЛЛУРГСТРОЙНИИПРОЕКТ ЛЕНИНГРАДСКИЙ ПРОМСТРОЙПРОЕКТ

Копировал Решанова Формат 11

КМП7.1-00.00.002

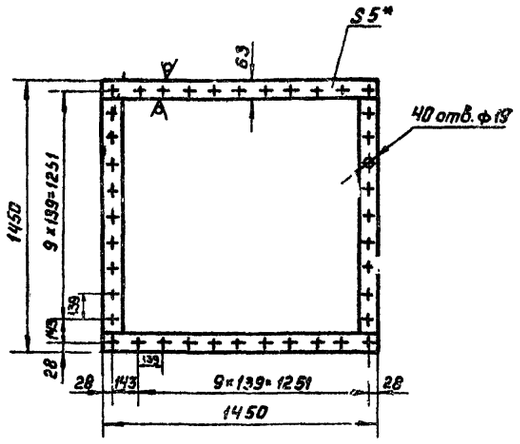

1.* Размер для справок.
2. Технические требования по КМП 7.1-00.00.000 ТУ

				КМП7.1-00.00.002			
			подп.	дата	Прокладка	лит.	масса	масштаб
Проверил		Волкова		VII-74		И	2.7	1:20
Рук. гр.		Чепурной		10.74				
Гл. сп. отд.		Абрамович		"				
Н. контр.		Молочков		10.74				
Утв.		Залетаев		11.74				

Резина рулонная 5КЩ-М ГОСТ 7338-65

Лист | листов 1

ГОССТРОЙ СССР СОЮЗМЕТАЛЛУРГСТРОЙНИИПРОЕКТ ЛЕНИНГРАДСКИЙ ПРОМСТРОЙПРОЕКТ

Копировал Решанова Формат 11

КМП7.1-00.00.003

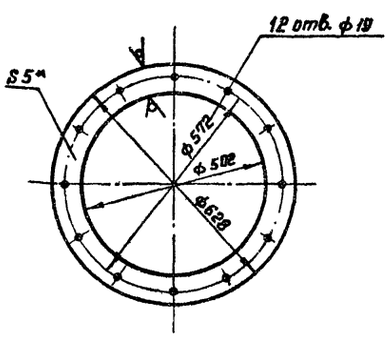

1.* Размер для справок.
2. Технические требования по КМП 7.1-00.00.000 ТУ.

				КМП7.1-00.00.003			
изм	лист	№ докум.	подп.	дата	Прокладка	лит.	масса	масшт.
Разраб.		Яковлев		11.74		И	0.8	1:10
Проверил		Волкова		VII-74				
Рук. гр.		Чепурной		10.74				
Гл. сп. отд.		Абрамович		"				
Н. контр.		Молочков		10.74				
Утв.		Залетаев		11.74				

Резина рулонная 5КЩ-М ГОСТ 7338-65

Лист | листов 1

ГОССТРОЙ СССР СОЮЗМЕТАЛЛУРГСТРОЙНИИПРОЕКТ ЛЕНИНГРАДСКИЙ ПРОМСТРОЙПРОЕКТ

gost.e-ecolog.ru