ГОСУДАРСТВЕННЫЙ КОМИТЕТ СОВЕТА МИНИСТРОВ СССР ПО ДЕЛАМ СТРОИТЕЛЬСТВА
(ГОССТРОЙ СССР)

ТИПОВЫЕ ДЕТАЛИ ОТОПИТЕЛЬНО-ВЕНТИЛЯЦИОННЫХ УСТАНОВОК

СЕРИЯ 1.494-23

ПЫЛЕУЛОВИТЕЛЬ КОАГУЛЯЦИОННЫЙ МОКРЫЙ ТИП КМП

ВЫПУСК 6

КМП63-0000000.

РАБОЧИЕ ЧЕРТЕЖИ

Инв. 13619-07

gost.e-ecolog.ru

ГОСУДАРСТВЕННЫЙ КОМИТЕТ СОВЕТА МИНИСТРОВ СССР ПО ДЕЛАМ СТРОИТЕЛЬСТВА
(ГОССТРОЙ СССР)

ТИПОВЫЕ ДЕТАЛИ ОТОПИТЕЛЬНО-ВЕНТИЛЯЦИОННЫХ УСТАНОВОК

СЕРИЯ 1.494-23

ПЫЛЕУЛОВИТЕЛЬ КОАГУЛЯЦИОННЫЙ МОКРЫЙ ТИП КМП

ВЫПУСК 6

КМП6.3-00.00.000.

РАБОЧИЕ ЧЕРТЕЖИ

РАЗРАБОТАНЫ
ПРОЕКТНЫМ ИНСТИТУТОМ
ЛЕНПРОМСТРОЙПРОЕКТ
СОЮЗМЕТАЛЛУРГСТРОЙНИИПРОЕКТ
ГОССТРОЯ СССР

Гл. инженер института Абрамов Н.И.
Гл. сантехник института Мамкин П.П.
Гл. инженер проекта Синицына Е.Н.

УТВЕРЖДЕНЫ
И ВВЕДЕНЫ В ДЕЙСТВИЕ
С 1 декабря 1975 г.
ПРИКАЗ N 66
ГЛАВПРОМСТРОЙПРОЕКТА
ГОССТРОЯ СССР
ОТ 17 ноября 1975 г.

Серия 1.494-23 Выпуск 6

№ п/п	Наименование	Обозначение	страница
1	2	3	4
1	Титульный лист		
2	Содержание альбома	КМП 6.3-00.00.000 ДСА	2
3	Технические условия	КМП 6.3-00.00.000 ТУ	3
4	Перечень примененных ГОСТов	КМП 6.3-00.00.000 ДПГ	4
5	Ведомость специф.	КМП 6.3-00.00.000 ВС	
6	Ведомость покупных изделий	КМП 6.3-00.00.000 ВП	5
7	Пылеуловитель коагуляционный мокрый тип КМП. Специф	КМП 6.3-00.00.000 л.1	6
8	Труба-коагулятор Специф	КМП 6.3-01.00.000	
9	——— " ———	——— " ——— л.2	
10	Устройство входное. Специф.	КМП 6.3-01.01.000 л.1	
11	——— " ———	——— " ——— л.2	7
12	Труба. Специф.	КМП 6.3-01.01.100	
13	Горловина с диффузором Специф.	КМП 6.3-01.02.000	
14	Форсунка. Специф.	КМП 6.3-01.03.000 л.1	
15	——— " ———	——— " ——— л.2	8
16	Труба водоподающая Специф	КМП 6.3-01.04.000	
17	Каплеуловитель. Специф.	КМП 6.3-02.00.000 л.1	
18	——— " ———	——— " ———	
19	Корпус. Специф.	КМП 6.3-02.01.000 л.1	9
20	——— " ———	——— " ——— л.2	
21	Фланец. Специф.	КМП 6.3-02.02.000	
22	Улитка. Специф.	КМП 6.3-02.03.000	
23	Коллектор Специф.	КМП 6.3-02.04.000	10
24	Отвод. Специф.	КМП 6.3-03.00.000	
25	Фланец. Специф.	КМП 6.3-03.01.000	
26	Пылеуловитель коагуляционный мокрый тип КМП.	КМП 6.3-00.00.000 СБ	11
27	Труба-коагулятор.	КМП 6.3-01.00.000 СБ	12
28	Устройство входное.	КМП 6.3-01.01.000	
29	Труба	КМП 6.3-01.01.100 СБ	13
30	Труба	КМП 6.3-01.01.101	
31	Конфузор	КМП 6.3-01.01.001	
32	Кольцо	КМП 6.3-01.01.002	
33	Кольцо	КМП 6.3-01.01.003	14
34	Патрубок	КМП 6.3-01.01.004	
35	Кольцо	КМП 6.3-01.01.005	
36	Лист	КМП 6.3-01.01.006	
37	Фланец	КМП 6.3-01.01.007	15
38	Косынка	КМП 6.3-01.01.008	
39	Кольцо	КМП 6.3-01.01.009	
40	Лист	КМП 6.3-01.01.0010	
41	Кольцо	КМП 6.3-01.01.0011	16
42	Фланец	КМП 6.3-01.01.012	
43	Прокладка	КМП 6.3-01.01.013	
44	Горловина с диффузором	КМП 6.3-01.02.000 СБ	
45	Кольцо	КМП 6.3-01.02.001	17
46	Горловина	КМП 6.3-01.02.002	
47	Диффузор	КМП 6.3-01.02.003	
48	Кольцо	КМП 6.3-01.02.004	
49	Форсунка	КМП 6.3-01.03.000 СБ	18
50	Труба	КМП 6.3-01.03.001	
51	Фланец	КМП 6.3-01.03.002	
52	Уголок защитный	КМП 6.3-01.03.003	19
53	Головка	КМП 6.3-01.03.004	
54	Втулка	КМП 6.3-01.03.005	
55	Конус	КМП 6.3-01.03.006	
56	Крестовина	КМП 6.3-01.03.007	20
57	Прокладка	КМП 6.3-01.03.008	
58	Шпилька	КМП 6.3-01.03.009	
59	Отражатель	КМП 6.3-01.03.010	
60	Штифт	КМП 6.3-01.03.011	21
61	Прокладка	КМП 6.3-01.03.012	
62	Труба водоподающая	КМП 6.3-01.04.000 СБ	
63	Труба	КМП 6.3-01.04.001	
64	Патрубок	КМП 6.3-01.04.002	22
65	Прокладка	КМП 6.3-01.04.003	
66	Крышка	КМП 6.3-01.00.001	
67	Прокладка	КМП 6.3-01.00.002	
68	Каплеуловитель	КМП 6.3-02.00.000 СБ	23
69	Корпус	КМП 6.3-02.01.000 СБ	24
70	Цилиндр	КМП 6.3-02.01.001	25
71	Цилиндр	КМП 6.3-02.01.002	
72	Лист верхний	КМП 6.3-02.01.003	
73	Лист нижний	КМП 6.3-02.01.004	
74	Лист наружный	КМП 6.3-02.01.005	26
75	Лист внутренний	КМП 6.3-02.01.006	
76	Фланец	КМП 6.3-02.01.007	
77	Фланец	КМП 6.3-02.01.008	
78	Лист	КМП 6.3-02.01.009	27
79	Конус	КМП 6.3-02.01.0010	
80	Кольцо	КМП 6.3-02.01.0011	
81	Фланец	КМП 6.3-02.02.000 СБ	
82	Улитка	КМП 6.3-02.03.000	28
83	Корпус	КМП 6.3-02.03.001	
84	Лист	КМП 6.3-02.03.002	
85	Лист	КМП 6.3-02.03.003	29
86	Лист	КМП 6.3-02.03.004	
87	Коллектор	КМП 6.3-02.04.000. СБ	
88	Труба	КМП 6.3-02.04.001	30
89	Патрубок	КМП 6.3-02.04.002	
90	Патрубок	КМП 6.3-02.04.003	
91	Скоба	КМП 6.3-02.00.001	31
92	Прокладка	КМП 6.3-02.00.002	
93	Прокладка	КМП 6.3-02.00.003	
94	Кронштейн	КМП 6.3-02.00.004	
95	Отвод	КМП 6.3-03.00.000 СБ	32
96	Фланец	КМП 6.3-03.01.000 СБ	
97	Лист	КМП 6.3-03.00.001	
98	Лист	КМП 6.3-03.00.002	
99	Лист	КМП 6.3-03.00.003	33
100	Лист соединительный	КМП 6.3-00.00.001	
101	Прокладка	КМП 6.3-00.00.002	
102	Прокладка	КМП 6.3-00.00.003	

Изм.	Лист	№ докум.	Подп.	Дата
Разраб.		Лукашевич		8.74
Проверил		Чепурнов		9.74
Гл. сп. отд.		Абрамович		10.74
Н. контр.		Молочков		9.74
Утв.		Залетаев		10.74

КМП 6.3-00.00.000 ДСА

Пылеуловитель коагуляционный мокрый тип КМП. Содержание альбома.

Лит.	Лист	Листов
Н		1

Гл. инж. института Абрамов
Гл. инж. проекта Синицына
Гл. энергетик инж-та Мамкин

Инв. № подл. | Подпись и дата | Взамен инв. № | Инв. № дубл. | Подпись и дата

Серия 1.494-23 Выпуск 6

Пылеуловитель коагуляционный мокрый тип КМП

Серия 1.494 - 23

Технические условия

Выпуск 6

КМП 6,3 – 00.00.000ТУ

Гл. инженер института Абрамов

Гл. инженер проекта Синицына

Гл. сантехник института Мамкин

Копировал Вандер формат 11

Серия 1.494-23. Выпуск 6

Все детали и сборочные единицы должны быть изготовлены, собраны и испытаны в полном соответствии с чертежами, стандартами, техническими условиями на изделия, указанными в рабочих чертежах, а так же настоящими техническими условиями.

2. Все отклонения от чертежей при изготовлении деталей и узлов, а так же изделия в целом, должны быть внесены в чертежи, поставляемые вместе с изделием (исполнительные чертежи).

3. В процессе изготовления оборудования подлежат обязательному контролю:
   а) качество и марки материалов;
   б) соответствие деталей, узлов и изделия в целом - рабочим чертежам и техническим условиям;
   в) качество механической обработки;
   г) качество сварки;
   д) качество пригонки и сборки узлов;
   е) внешний вид (отделка)
   ж) комплектность поставляемого изделия.

4. Сварка.

4.1 Свариваемые детали из листового, сортового и фасонного проката должны быть выправлены в соответствии с принятой технологией завода изготовителя

4.2. Разделку кромок под сварку производить по ГОСТ 5264-69. Шероховатость кромок должно соответствовать второму классу чистоты ГОСТ 2789-59

4.3 Места сварки должны быть предварительно очищены от ржавчины, масла, окалины и прочих загрязнений

Изм.	Лист	№ докум.	Подп.	Дата	КМП 6.3 - 00.00.000ТУ			
Разраб.		Яковлева			Пылеуловитель коагуляционный мокрый тип КМП	Лит.	Лист	Листов
Провер.		Чернуха				Н	2	4
Исполн.		Абрамова			Технические условия	Госстрой СССР Ленинградский Промстройпроект		
Н. контр.		Молочков						
Утв.		Залетаев						

Инв. № подл. | Подпись и дата | Взамен инв. № | Инв. № дубл. | Подпись и дата

Копировал Вандер формат 11

4.4. Электродуговая ручная сварка должна производиться электродами типа Э42 ГОСТ 9467-60.

4.5 Дефекты, обнаруженные в сварных швах, как например: шлаковые включения, пористости, непроваренные места, трещины, воронки, пережоги, раковины и другие, должны быть вырублены и проварены вновь. Заварка дефектных мест без вырубки не допускается.

4.6. По внешнему виду сварные швы должны удовлетворять следующим требованиям:
   а) иметь гладкую мелкочешуйчатую поверхность и плавный переход к основному металлу;
   б) Наплавленный металл должен быть плотным по всей длине шва, не иметь трещин, скоплений и цепочек поверхностных пор.

4.7 Прочность швов сварных соединений должна быть не ниже прочности материала свариваемых деталей.

4.8. Контроль качества сварных швов производится до огрунтовки и окраски деталей, узлов, изделия.

5. Механическая обработка.

5.1 Механическая обработка должна выполняться в соответствии с чертежами и настоящими „Техническими условиями".

5.2. Неуказанные предельные отклонения размеров должны быть выдержаны для:
   Отверстий – по А5
   Валов – по В5
   остальных – по СМ7

5.3. Неуказанные предельные отклонения угловых размеров по 5 степени точности ГОСТ 8908-58.

Изм.	Лист	№ докум.	Подпись	Дата	КМП 6.3-00.00.000ТУ	Лист 3

Инв. № подл. | Подпись и дата | Взамен инв. № | Инв. № дубл. | Подпись и дата

Копировал Вандер формат 11

5.4. Шероховатость поверхностей деталей должно соответствовать указанным в чертеже классом чистоты.

5.5. Механически обработанные поверхности не должны иметь заусенец, задиров, забоин, выхватов и ожогов, следов дробления стружки. Острые кромки не допускаются.

5.6. Сверление отверстий под болты и шпильки должно быть выполнено перпендикулярно к опорным поверхностям.

6. После изготовления каждая деталь должна маркироваться с указанием № чертежа данной детали.

7. Окраска.

7.1 После изготовления и приемки контролером, изделие должно быть окрашено.

7.2. Применяемые грунтовки, краски и лаки выбираются исходя из условий эксплуатации.

7.3. Все детали перед окраской должны быть тщательно очищены от ржавчины, окалины, грязи, обезжирены и просушены.

7.4. Цвета окраски изделия в целом и его отдельных деталей и узлов должны отвечать требованиям охраны труда, техники безопасности и производственной санитарии.

7.5. Вопрос об окраске при наличии агрессивных сред решается в проекте установки каплеуловителя.

8 После изготовления и сборки коагуляционный каплеуловитель должен быть испытан на герметичность давлением воздуха 600 кг/м².

В течении часа падение давления не должно превышать 30 кг/м².

Изм.	Лист	№ докум.	Подпись	Дата	КМП 6.3 - 00.00.000ТУ.	Лист 4

Инв. № подл. | Подпись и дата | Взамен инв. № | Инв. № дубл. | Подпись и дата

Серия 1.494 - 23 Выпуск 6

№ ГОСТ'а	Наименование ГОСТа.
103 - 57	Сталь прокатная полосовая
1255 - 67	Фланцы с соединительным выступом стальные плоские приварные
1628 - 72	Прутки бронзовые
2590 - 71	Сталь горячекатаная круглая.
2789 - 59	Шероховатость поверхности.
3262 - 62	Трубы стальные, водогазопроводные
3680 - 57	Сталь прокатная тонколистовая
5264 - 69	Швы сварных соединений. Ручная электродуговая сварка.
5681 - 57	Сталь прокатная толстолистовая.
5915 - 70	Гайки шестигранные /нормальной точности/.
7338 - 65	Резина листовая техническая.
7798 - 70	Болты с шестигранной головкой /нормальной точности/.
8509 - 72	Сталь прокатная угловая равнополочная.
8908 - 58	Нормальные углы и допуски на угловые размеры.
8966 - 59	Соединительные части из ковкого чугуна с цилиндрической резьбой для трубопроводов. Муфты прямые короткие.
8962 - 62	Соединительные части из ковкого чугуна с цилиндрической резьбой для трубопроводов. Колпаки.
8963 - 59	Соединительные части из ковкого чугуна с цилиндрической резьбой для трубопроводов. Пробки.
8967 - 59	Соединительные части стальные с цилиндрической резьбой для трубопроводов. Ниппели.
9467 - 60	Электроды металлические для дуговой сварки конструкционных и теплоустойчивых сталей.
11371 - 68	Шайбы

Изм.	Лист	№ докум.	Подп.	Дата	КМП 6.3-00.00.000ДПГ
разраб.	Яковлева				Каплеуловитель коагуляционный мокрый тип КМП
провер.	Чепурной				Перечень примененных ГОСТов
гл. сп. отд.	Абрамович				
Н. контр.	Молочков				
Утв.	Залетаев				

Лит. И | Лист 1 | Листов 2

Госстрой СССР Союзметаллургстройниипроект Ленинградский Промстройпроект

Копировал Вандер Формат 11

Изм.	Лист	№ докум.	Подпись	Дата	КМП 6.3-00.00.000ДПГ	Лист 2

Копировал Вандер Формат 11

Строки	Обозначение	Наименование	Куда входит обозначение	Кол.	Общее кол.	Примечание
1	КМП 6.3-00.00.000	Пылеуловитель коагуляционный мокрый				
2		тип КМП				
3						
4	КМП 6.3-01.00.000	труба коагулятор	КМП 6.3-00.00.000	1	1	
5	КМП 6.3-01.01.000	Устройство входное	КМП 6.3-01.00.000	1	1	
6	КМП 6.3-01.01.100	Труба	КМП 6.3-01.01.000	2	2	
7	КМП 6.3-01.02.000	Горловина с диффузором	КМП 6.3-01.00.000	1	1	
8	КМП 6.3-01.03.000	Форсунка	КМП 6.3-01.00.000	1	1	
9	КМП 6.3-01.04.000	труба водоподающая	КМП 6.3-01.00.000	1	1	
10	КМП 6.3-02.00.000	Каплеуловитель	КМП 6.3-00.00.000	1	1	
11	КМП 6.3-02.01.000	Корпус	КМП 6.3-02.00.000	1	1	
12	КМП 6.3-03.01.000	Фланец	КМП 6.3-02.01.000	1	3	
13	КМП 6.3-02.02.000	Фланец	КМП 6.3-02.00.000	1	2	
14	КМП 6.3-02.03.000	Улитка	КМП 6.3-02.00.000	1	1	
15	КМП 6.3-02.04.000	Коллектор	КМП 6.3-02.00.000	2	2	
16	КМП 6.3-03-00.000	Отвод.	КМП 6.3-00.00.000	1	1	
17	КМП1 - 01.00.000	Лапа опорная. Спецификация.	КМП 6.3-00.00.000	4	4	
18	КМП1 - 02.00.000	Лапа опорная. Спецификация.	КМП 6.3-00.00.000	4	4	
19	КМП1 - 03.00.000 ВС	Гидрозатвор. Ведомость спецификаций.	КМП 6.3-00.00.000	1	1	
20	КМП1 - 05.00.000	Форсунка. Спецификация.	КМП 6.3-02.00.000	12	12	
21	КМП1 - 06.00.000 ВС	Люк. Ведомость спецификаций.	КМП 6.3-02.00.000	2	2	
22	КМП1 - 07.00.000 ВС	Люк. Ведомость спецификаций.	КМП 6.3-01.00.000	1	1	
23	КМП1 - 03.00.000-03	Клапан аварийный. Спецификация.	КМП 6.3-02.00.000	1	1	
24						

Инв. № подл. | Подпись и дата | Взам. инв. № | Инв. № дубл. | Подпись и дата

Изм.	Лист	№ докум.	Подп.	Дата	КМП 6.3-00.00.000ВС
разраб.	Чиканова				Пылеуловитель коагуляционный мокрый тип КМП Ведомость спецификаций
провер.	Чепурной				
гл. сп. отд.	Абрамович				
Н. контр.	Молочков				
Утв.	Залетаев				

Лит. И | Лист | Листов 1

Госстрой СССР Союзметаллургстройниипроект Ленинградский Промстройпроект

Серия 1.494-23 Выпуск 6.

№ строки	Наименование	Обозначение документа на поставку	Поставщик	Куда входит (обозначение)	Количество: на изделие	в комплекты	на регулир.	всего	Примечание
1	Крепёжные изделия								
2	Болт М12×30,58	ГОСТ 7798-70		КМП6,3-01.01.000	24			24	
3	М16×35,58			КМП6,3-01.00.000	6			6	
4									
5	М16 40,58			КМП6,3-00.00.000	84			84	
6				КМП6,3-02.01.000	24			24	
7				КМП6,3-02.00.000	56			56	
8								164	
9	М16×60,58			КМП6,3-01.00.000	8			8	
10				КМП6,3-01.03.000	8			8	
11				КМП6,3-01.04.000	4			4	
12				КМП6,3-02.00.000	16			16	
13				КМП6,3-02.04.000	8			8	
14								44	
15	Гайка М10,5	ГОСТ 5915-70		КМП6,3-01.03.000	2			2	
16	М12,5			КМП6,3-01.01.000	24			24	
17				КМП6,3-02.00.000	8			8	
18								32	
19	М16,5			КМП6,3-00.00.000	84			84	
20				КМП6,3-01.00.000	8			8	
21				КМП6,3-01.03.000	8			8	
22				КМП6,3-01.04.000	4			4	
23				КМП6,3-02.00.000	72			72	
24				КМП6,3-02.01.000	24			24	

Подп. и дата | Взам. инв. № | Инв. № дубл. | Подп. и дата | Инв. № подл.

Изм.	Лист	№ докум.	Подп.	Дата
Разраб.		Вершкова		
Пров.		Чепурной		9.74
Гл. спец.		Абрамович		"
Н. контр.		Молочков		10.74
Утв.		Залетаев		1974

КМП6,3-00.00.000.ВП

Пылеуловитель коагуляционный мокрый тип КМП
Ведомость покупных изделий

Лит. И | Лист 1 | Листов 2

ГОСУДАРСТВЕННЫЙ ГОДОВОЙ СТАЛЬНОЙ ПРОМСТРОЙПРОЕКТ ЛЕНИНГРАДСКИЙ ПРОМСТРОЙПРОЕКТ

Копировал Копенкина формат 12

№ строки	Наименование	Обозначение документа на поставку	Поставщик	Куда входит (обозначение)	Количество: на изделие	в комплекты	на регулир.	всего	Примеч.
1	Гайка М16,5	ГОСТ 5915-70		КМП6,3-02.04.000	8			8	
2								208	
3	Шайба 10	ГОСТ 11371-68		КМП6,3-01.03.000	2			2	
4	Шайба 12			КМП6,3-01.01.000	24			24	
5				КМП6,3-01.01.000	8			8	
6								32	
7									
8	Шайба 16			КМП6,3-00.00.000	84			84	
9				КМП6,3-01.00.000	14			14	
10				КМП6,3-01.03.000	8			8	
11				КМП6,3-01.04.000	4			4	
12				КМП6,3-02.00.000	72			72	
13				КМП6,3-02.01.000	24			24	
14				КМП6,3-02.04.000	8			8	
15								214	
16									
17	Колпак Ду50	ГОСТ 8962-59		КМП6,3-01.01.000	1			1	
18				КМП6,3-02.04.000	1	2		2	
19								3	
20	Муфта Ду40	ГОСТ 8966-59		КМП6,3-01.01.000	1			1	
21									
22	Нипель Ду50	ГОСТ 8967-59		КМП6,3-01.01.000	1			1	
23									
24	Пробка Ду40	ГОСТ 8963-59		КМП6,3-01.01.000	1			1	
25									
26	Фланец Ду40-10	ГОСТ 1255-67		КМП6,3-01.01.100	1			1	
27				КМП6,3-01.04.000	4			4	
28								5	
29	Ду100-10			КМП6,3-01.03.000	2			2	
30				КМП6,3-02.04.000	4			4	
31								6	

Подп. и дата | Инв. № дубл. | Взам. инв. № | Подп. и дата | Инв. № подл.

Изм.	Лист	№ докум.	Подп.	Дата

КМП6,3-00.00.000 ВП

Лист 2

Серия 1.494-23 Выпуск 6

Формат	Зона	Поз.	Обозначение	Наименование	Кол.	Примечание
				Документация		
12			КМП6,3-00.00.000 СБ	Сборочный чертеж		
11			КМП6,3-00.00.000 ТУ	Технические условия		
12			КМП6,3-00.00.000 ВС	Ведомость спецификаций		
12			КМП6,3-00.00.000 ВП	Ведомость покупных изделий		
				Сборочные единицы		
11		1	КМП6,3-01.00.000	Труба-коагулятор	1	
11		2	КМП6,3-03.00.000	Отвод	1	
11		3	КМП1-01.00.000	Лапа опорная	4	
11		4	КМП1-02.00.000-04	Лапа опорная	4	
11		5	КМП1-04.00.000	Гидрозатвор	1	
				Детали		
11		7	КМП6,3-00.00.001	Лист соединительный	1	
11		8	КМП6,3-00.00.002	Прокладка	2	
11		9	КМП6,3-00.00.003	Прокладка	1	
				Стандартные изделия		
				Болт ГОСТ 7798-70		
		11		М16×40.58	84	
				Гайка ГОСТ 5915-70		
		12		М16.5	84	
				Шайба ГОСТ 11371-68		
		13		Шайба 16	84	
			Переменные данные	для исполнений		
				От КМП6,3-00.00.000		
				до КМП6,3-00.00.000-01		
				см. СБ.		
				Сборочные единицы		
11		15	От КМП6,3-02.00.000	Каплеуловитель	1	
			до КМП6,3-02.00.000-01			

Инв. № подл. | Подпись и дата | Взам. инв. № | Инв. № дубл. | Подпись и дата

Изм.	Лист	№ докум.	Подп.	Дата
Разраб.		Кузьмин		8.74
Проверил		Чепурной		9.74
Гл. спец. отд.		Абрамович		10.74
Н. контр.		Молочков		9.74
Утв.		Залетаев		10.74

КМП6,3-00.00.000

Пылеуловитель коагуляционный мокрый тип КМП

Лит.	Лист	Листов
И		1

Госстрой СССР Союзметаллургстройниипроект Ленинградский Промстройпроект

Копировал Копенкина Формат А4

Формат	Зона	Поз.	Обозначение	Наименование	Кол.	Примечание
				Шайбы ГОСТ 11371-68		
		15		Шайба 16	14	

Инв. № подл. | Подпись и дата | Взам. инв. № | Инв. № дубл. | Подпись и дата

Изм.	Лист	№ докум.	Подпись	Дата

КМП6,3-00.00.000 Лист 2

Копировал Копенкина Формат А4

Формат	Зона	Поз.	Обозначение	Наименование	Кол.	Примечание
				Документация		
22			КМП6,3-01.00.000 СБ	Сборочный чертеж		
				Сборочные единицы		
11		1	КМП6,3-01.01.000	Устройство входное	1	
11		2	КМП6,3-01.02.000	Полусбина с диффузором	1	
11		3	КМП6,3-01.03.000	Форсунка	1	
11		4	КМП5,3-01.04.000	Труба водопадающая	1	
11		5	КМП1-07.00.000-01	Люк	1	
				Детали		
11		7	КМП6,3-01.00.001	Крышка	4	
11		8	КМП6,3-01.00.002	Прокладка	1	
6.1		9	КМП6,3-01.00.003	Кронштейн		
				Труба ГОСТ 3262-62		
				Ду 40 ℓ=250	4	0,95 кг
11		10	КМП6,3-01.04.003	Прокладка	8	
				Стандартные изделия		
				Болты ГОСТ 7798-70		
		11		М16×35.58	6	
		12		М16×60.58	8	
				Гайка ГОСТ 5915-70		
		13		М16.5	8	

Инв. № подл. | Подпись и дата | Взам. инв. № | Инв. № дубл. | Подпись и дата

Изм.	Лист	№ докум.	Подп.	Дата
Разраб.		Кузьмин		8.74
Проверил		Чепурной		9.74
Гл. спец. отд.		Абрамов		10.74
Н. контр.		Молочков		9.74
Утв.		Залетаев		10.74

КМП6,3-01.00.000

Труба-коагулятор

Лит.	Лист	Листов
И	1	2

Госстрой СССР Союзметаллургстройниипроект Ленинградский Промстройпроект

Копировал Копенкина Формат А4

Формат	Зона	Поз.	Обозначение	Наименование	Кол.	Примечание
				Документация		
22			КМП6,3-01.01.000 СБ	Сборочный чертеж		
				Сборочные единицы		
11		1	КМП6,3-01.01.100	Труба	2	
				Детали		
11		2	КМП6,3-01.01.001	Конфузор	1	
11		3	КМП6,3-01.01.002	Кольцо	1	
11		4	КМП6,3-01.01.003	Кольцо	1	
11		5	КМП6,3-01.01.004	Патрубок	1	
11		6	КМП6,3-01.01.005	Кольцо	1	
11		7	КМП6,3-01.01.006	Лист	12	
11		8	КМП6,3-01.01.007	Фланец	2	
11		9	КМП6,3-01.01.008	Косынка	8	
11		10	КМП6,3-01.01.009	Кольцо	1	
11		11	КМП6,3-01.01.010	Лист	12	
11		12	КМП6,3-01.01.011	Кольцо	1	
11		13	КМП6,3-01.01.012	Фланец	1	
11		14	КМП6,3-01.01.013	Прокладка	1	

Инв. № подл. | Подпись и дата | Взам. инв. № | Инв. № дубл. | Подпись и дата

Изм.	Лист	№ докум.	Подп.	Дата
Разраб.		Кузьмин		8.74
Проверил		Чепурной		9.74
Гл. спец. отд.		Абрамович		10.74
Н. контр.		Молочков		9.74
Утв.		Залетаев		10.74

КМП6,3-01.01.000

Устройство входное

Лит.	Лист	Листов
И	1	2

Госстрой СССР Союзметаллургстройниипроект Ленинградский Промстройпроект

Копировал Копенкина Формат А4

Серия 1.493-23. Выпуск 6

Формат	Зона	Поз.	Обозначение	Наименование	Кол.	Примечание
				Стандартные изделия		
				Болт ГОСТ 7798-70		
		16		М 12х30.58	24	
				Гайка ГОСТ 5915-70		
		17		М 12.5	24	
				Шайба ГОСТ 11371-68		
		18		Шайба 12	24	
				Колпак ГОСТ 8968-69		
		19		ДУ 50	1	
				Муфта ГОСТ 8966-59		
		20		ДУ 40	1	
				Ниппель ГОСТ 8967-59		
		21		ДУ 50	1	
				Пробка ГОСТ 8963-59		
		22		ДУ 40	1	

Инв. № подл. | Подпись и дата | Взам. инв. № | Инв. № дубл. | Подпись и дата

Изм.	Лист	№ докум.	Подпись	Дата

КМП6,3-01.01.000

Лист 2

Копировал Колпакова Формат А4

Формат	Зона	Поз.	Обозначение	Наименование	Кол.	Примечание
				Документация		
А			КМП6,3-01.01.100 СБ	Сборочный чертеж		
				Детали		
А	1		КМП6,3-01.01.101	труба	1	
				Стандартные изделия		
		2		фланец ГОСТ 1255-67		
				Ду 40-10	1	

Инв. № подл. | Подпись и дата | Взам. инв. № | Инв. № дубл. | Подпись и дата

Изм.	Лист	№ докум.	Подп.	Дата
Разраб.		Кузьмин		9.74
Провер.		Четырной		9.74
Гл. спец. отд.		Абрамович		10.74
Н. контр.		Молочков		9.74
Утв.		Залетаев		10.74

КМП6,3-01.01.100

труба

Лит.	Лист	Листов
И	1	1

ГОССТРОЙ СССР Ленинградский Промстройпроект

Копировал Колпакова Формат А4

Формат	Зона	Поз.	Обозначение	Наименование	Кол.	Примечание
				Документация		
А			КМП6,3-01.02.000 СБ	Сборочный чертеж		
				Детали		
А	1		КМП6,3-01.02.001	Кольцо	1	
А	2		КМП6,3-01.02.002	Горловина	1	
А	3		КМП6,3-01.02.003	Диффузор	1	
А	4		КМП6,3-01.02.004	Кольцо	1	

Инв. № подл. | Подп. и дата | Взам. инв. № | Инв. № дубл. | Подпись и дата

Изм.	Лист	№ докум.	Подп.	Дата
Разраб.		Кузьмин		9.74
Провер.		Четырной		9.74
Гл. спец. отд.		Абрамович		10.74
Н. контр.		Молочков		9.74
Утв.		Залетаев		10.74

КМП6,3-01.02.000

Горловина с диффузором

Лит.	Лист	Листов
И	1	1

ГОССТРОЙ СССР Ленинградский Промстройпроект

Формат	Зона	Поз.	Обозначение	Наименование	Кол.	Примечание
				Документация		
А		12	КМП6,3-01.03.000 СБ	Сборочный чертеж		
				Детали		
А		1	КМП6,3-01.03.001	Труба	1	
А		2	КМП6,3-01.03.002	Фланец	1	
А		3	КМП6,3-01.03.003	Уголок защитный	1	
А		4	КМП6,3-01.03.004	Головка	1	
А		5	КМП6,3-01.03.005	Втулка	1	
А		6	КМП6,3-01.03.006	Конус	1	
А		7	КМП6,3-01.03.007	Крестовина	1	
А		8	КМП6,3-01.03.008	Прокладка	1	
А		9	КМП6,3-01.03.009	Шпилька	1	
А		10	КМП6,3-01.03.010	Отражатель	1	
А		11	КМП6,3-01.03.011	Штифт	3	
А		12	КМП6,3-01.03.012	Прокладка	1	
				Стандартные изделия		
				Болт ГОСТ 7798-70		
		14		М16х60.58	8	
				Гайки ГОСТ 5915-70		
		15		М 10.5	2	
		16		М 16.5	8	

Инв. № подл. | Подпись и дата | Взам. инв. № | Инв. № дубл. | Подпись и дата

Изм.	Лист	№ докум.	Подп.	Дата
Разраб.		Кузь...		9.74
Пров.		Четы...		9.74
Гл. спец. отд.		Абрамо...		10.74
Н. контр.		Молочков		9.74
Утв.		Залетаев		10.74

КМП6,3-01.03.000

форсунка

Лит.	Лист	Листов
И	1	2

ГОССТРОЙ СССР Ленинградский Промстройпроект

Серия 1.494-23 Выпуск 6.

Формат	Зона	Поз.	Обозначение	Наименование	Кол.	Примечан.
				Шайбы ГОСТ 11371-68		
		17		Шайба 10	2	
		18		Шайба 16	8	
				Фланец ГОСТ 1255-67		
		19		Ду 100-10	2	

Изм.	Лист	№ докум.	Подпись	Дата

КМП 6.3-01.03.000

Лист 2

Копировал Решанова Формат 11

Формат	Зона	Поз.	Обозначение	Наименование	Кол.	Примечан.
				Документация		
11			КМП 6.3-01.04.000 СБ	Сборочный чертеж		
				Детали		
11		1	КМП 6.3-01.04.001	Труба	1	
11		2	КМП 6.3-01.04.002	Патрубок	1	
11		3	КМП 6.3-01.04.003	Прокладка	1	
				Стандартные изделия		
				Болт ГОСТ 7798-70		
		5		М16×60.58	4	
				Гайка ГОСТ 5915-70		
		6		М16.5	4	
				Шайба ГОСТ 11371-68		
		7		Шайба 16	4	
				Фланец ГОСТ 1255-67		
		8		Ду 40-10	4	

Изм.	Лист	№ докум.	Подп.	Дата
Разраб.		Кузьмин		9.74
Провер.		Чепурной		9.74
Гл. спец. отд.		Абрамович		10.74
Н. контр.		Малочкаб		9.74
Утв.		Залетаев		10.74

КМП 6.3-01.04.000

Труба водоподающая

Лит. 1 | Лист | Листов 1

Госстрой СССР, Союзметаллургстройпроект, Ленинградский Промстройпроект

Копировал Решанова Формат 11

Формат	Зона	Поз.	Обозначение	Наименование	Кол.	Примечан.
				Документация		
22			КМП 6.3-02.00.000 СБ	Сборочный чертеж		
				Сборочные единицы		
11		1	КМП 6.3-02.02.000	Фланец	1	
11		2	КМП 6.3-02.04.000	Коллектор	2	
11		3	КМП1-05.00.000	Форсунка	18	
11		4	КМП1-06.00.000	Люк	2	
11		5	КМП1-09.00.000-04	Клапан аварийный	1	
				Детали		
11		8	КМП 6.3-02.00.001	Скоба	4	
11		9	КМП 6.3-02.00.002	Прокладка	1	
11		10	КМП 6.3-02.00.003	Прокладка	1	
11		11	КМП 6.3-02.00.004	Кронштейн	4	
11		12	КМП 6.3-01.03.012	Прокладка	2	
				Стандартные изделия		
				Болты ГОСТ 7798-70		
		14		М16×40.58	56	
		15		М16×60.58	16	
				Гайки ГОСТ 5915-70		
		16		М12.5	8	
		17		М16.5	72	

Изм.	Лист	№ докум.	Подп.	Дата
Разраб.		Кузьмин		9.74
Провер.		Чепурной		9.74
Гл. спец. отд.		Абрамович		10.74
Н. контр.		Малочкаб		9.74
Утв.		Залетаев		10.74

КМП 6.3-02.00.000

Каплеуловитель

Лит. 1 | Лист 1 | Листов 2

Госстрой СССР, Союзметаллургстройпроект, Ленинградский Промстройпроект

Копировал Решанова Формат 11

Формат	Зона	Поз.	Обозначение	Наименование	Кол.	Примечан.
				Шайбы ГОСТ 11371-68		
		18		Шайба 12	8	
		19		Шайба 16	72	
			Переменные данные	для исполнений		
				От КМП 6.3-02.00.000		
				до КМП 6.3-02.00.000.01		
				ст. СБ		
				Сборочные единицы		
11		22	От КМП 6.3-02.01.000	Корпус	1	
			до КМП 6.3-02.01.000-01			
			От КМП 6.3-02.03.000	Улитка	1	
11		23	до КМП 6.3-02.03.000-01			

Изм.	Лист	№ докум.	Подпись	Дата

КМП 6.3-02.00.000

Лист 2

Копировал Решанова Формат 11

Серия 1.494-23 Выпуск 6

Формат	Зона	Поз.	Обозначение	Наименование	Кол.	Примечание
				Документация		
2			КМП 6.3-02.01.000 СБ	Сборочный чертеж		
				Сборочные единицы		
11		1	КМП 6.3-03.01.000	Фланец	1	
				Детали		
11		2	КМП 6.3-02.01.001	Цилиндр	1	
11		3	КМП 6.3-02.01.007	Фланец	3	
11		4	КМП 6.3-02.01.008	Фланец	1	
11		5	КМП 6.3-02.01.009	Лист	4	
11		6	КМП 6.3-02.01.010	Конус	1	
11		7	КМП 6.3-02.01.011	Кольцо	2	
64		8	КМП 6.3-02.01.012	Ребро		
				6×70 ГОСТ 103-57 / полоса Ст.3 ГОСТ 14637-69 / ℓ=1150	3	3,8 кг
11		9	КМП 6.3-02.00.000	Прокладка	1	
				Стандартные изделия		
				Болт ГОСТ 7796-70		
		11		М 16×40.58	24	
				Гайка I ГОСТ 5915-70		
		12		М 16.5	24	
				Шайба ГОСТ 11371-68		
		13		Шайба 16	24	

Изм.	Лист	№ докум.	Подп.	Дата
Разраб.		Кузьмин		6.74
Проверил		Чеп-ный		24
Нач. сект.		Лоримсов		6.74
Н. контр.		Молочков		6.74
Утв.		Заретев		6.74

КМП 6.3-02.01.000

Корпус

Лит.	Лист	Листов
И	1	2

Ростов ЕГСР
Ленинградский Промстройпроект

Копировал Решанова Формат А1

Формат	Зона	Поз.	Обозначение	Наименование	Кол.	
				Переменные данные для исполнений		
				от КМП 6.3-02.01.000		
				до КМП 6.3-02.01.000-01		
				см. СБ		
				Детали		
11		15	от КМП 6.3-02.01.002	Цилиндр	1	
			до КМП 6.3-02.01.002-01			
11		16	от КМП 6.3-02.01.003	Лист верхний	1	
			до КМП 6.3-02.01.003-01			
11		17	от КМП 6.3-02.01.004	Лист нижний	1	
			до КМП 6.3-02.01.004-01			
11		18	от КМП 6.3-02.01.005	Лист наружный	1	
			до КМП 6.3-02.01.005-01			
11		19	от КМП 6.3-02.01.006	Лист внутренний	1	
			до КМП 6.3-02.01.006-01			

КМП 6.3-02.01.000

Лист 2

Копировал Шанова Формат А1

Формат	Зона	Поз.	Обозначение	Наименование	Кол.	Примечание
				Документация		
11			КМП 6.3-02.02.000 СБ	Сборочный чертёж		
				Детали		
64		1	КМП 6.3-02.02.001	Уголок		
				Уголок 6.63×63×6 ГОСТ 8509-72 / Ст3 ГОСТ 535-58 / ℓ=946	2	5,4 кг
64		2	КМП 50-02.02.002	Уголок		
				Уголок 6.63×63×6 ГОСТ 8509-72 / Ст3 ГОСТ 535-58 / ℓ=1440	2	8,2 кг

КМП 6.3-02.02.000

Фланец

Лит.	Лист	Листов
И	1	1

Ростов ЕГСР
Ленинградский Промстройпроект

Формат	Зона	Поз.	Обозначение	Наименование	Кол.	Примечание
				Документация		
12			КМП 6.3-02.03.000 СБ	Сборочный чертеж		
				Сборочные единицы		
11		1	КМП 6.3-02.02.000	Фланец		
				Детали		
11		3	КМП 6.3-02.03.004	Лист	1	
64		4	КМП 6.3-02.03.005	Ребро		
				Полоса 6×60 ГОСТ 103-57 / Ст3 ГОСТ 14637-69 / ℓ=1000	2	2,53 кг
64		5	КМП 6.3-02.03.006	Ребро		
				Полоса 6×70 ГОСТ 103-57 / Ст3 ГОСТ 14637-69 / ℓ=2300	1	6,5 кг
11		6	КМП 6.3-02.01.007	Фланец	1	
				Переменные данные для исполнений		
				От КМП 6.3-02.03.000		
				до КМП 6.3-02.03.000-01		
				см. СБ		
				Детали		
11		8	от КМП 6.3-02.03.001	Корпус	1	
			до КМП 6.3-02.03.001-01			
11		9	от КМП 6.3-02.03.002	Лист	1	
			до КМП 6.3-02.03.002-01			
11		10	от КМП 6.3-02.03.003	Лист	1	
			до КМП 6.3-02.03.003-01			

КМП 6.3-02.03.000

Улитка

Лит.	Лист	Листов
И	1	2

Ростов ЕГСР
Ленинградский Промстройпроект

Серия 1.494-23 Выпуск 6

Формат	Зона	Поз.	Обозначение	Наименование	Кол.	Примечание
				Документация		
11			КМП6.3-02.04.000 СБ	Сборочный чертеж		
				Детали		
12		1	КМП6.3-02.04.001	Труба	1	
11		2	КМП6.3-02.04.002	Патрубок	1	
11		3	КМП6.3-02.04.003	Патрубок	1	
54		4	КМП6.3-02.04.004	Штуцер		
				Труба ГОСТ 3262-62		
				Ду 8 ℓ=40	9	0.03кг
11		5	КМП6.3-01.03.012	Прикладка	1	
				Стандартные изделия		
				Болт ГОСТ 7798-70		
		7		М16×60.58	8	
				Гайка ГОСТ 5915-70		
		8		М 16.5	8	
				Шайба ГОСТ 11371-68		
		9		Шайба 16	8	
				Колпак ГОСТ 8962-69		
		10		Ду 50	1	
				Фланец ГОСТ 1255-67		
		11		Ду 100-10	4	

Инв.№ подл. | Подпись и дата | Взам. инв.№ | Инв.№ дубл. | Подпись и дата

Изм.	Лист	№ докум.	Подп.	Дата
Разраб.		Кузьмин		1.74
Провер.		Чепурной		12.74
Гл.спец.отд.		Абрамович		12.74
Н.контр.		Молочков		X-74
Утв.		Залетаев		X-74

КМП6.3-02.04.000

Коллектор

Лит.	Лист	Листов
И		1

ГОССТРОЙ СССР СОЮЗМЕТАЛЛУРГСТРОЙНИИПРОЕКТ ЛЕНИНГРАДСКИЙ ПРОМСТРОЙПРОЕКТ

Копировал Решанова Формат А1

Формат	Зона	Поз.	Обозначение	Наименование	Кол.	Примечание
				Документация		
11			КМП6.3-03.00.000 СБ	Сборочный чертеж		
				Сборочные единицы		
11		1	КМП6.3-03.01.000	Фланец	2	
				Детали		
11		2	КМП6.3-03.00.001	Лист	2	
11		3	КМП6.3-03.00.002	Лист	1	
11		4	КМП6.3-03.00.003	Лист	1	

Инв.№ подл. | Подпись и дата | Взам. инв.№ | Инв.№ дубл. | Подпись и дата

Изм.	Лист	№ докум.	Подп.	Дата
Разраб.		Кузьмин		8.74
Провер.		Чепурной		12.74
Гл.спец.отд.		Абрамович		12.74
Н.контр.		Молочков		X-74
Утв.		Залетаев		X-74

КМП6.3-03.00.000

Отвод

Лит.	Лист	Листов
И		1

ГОССТРОЙ СССР СОЮЗМЕТАЛЛУРГСТРОЙНИИПРОЕКТ ЛЕНИНГРАДСКИЙ ПРОМСТРОЙПРОЕКТ

Копировал Решанова Формат А1

Формат	Зона	Поз.	Обозначение	Наименование	Кол.	Примечание
				Документация		
11			КМП6.3-03.01.000 СБ	Сборочный чертеж		
				Детали		
54		1	КМП6.3-03.01.001	Уголок		
				Уголок $\frac{\text{Б-63×63×6 ГОСТ 8509-72}}{\text{ст.3 ГОСТ 535-58}}$		
				ℓ=1194	2	6,8 кг
54		2	КМП6.3-03.01.002	Уголок		
				Уголок $\frac{\text{Б-63×63×6 ГОСТ 8509-72}}{\text{ст.3 ГОСТ 535-58}}$		
				ℓ=1920	2	7,5 кг

Инв.№ подл. | Подпись и дата | Взам. инв.№ | Инв.№ дубл. | Подпись и дата

Изм.	Лист	№ докум.	Подп.	Дата
Разраб.		Кузьмин		1.74
Провер.		Чепурной		12.74
Гл.спец.отд.		Абрамович		12.74
Н.контр.		Молочков		X-74
Утв.		Залетаев		X-74

КМП6.3-03.01.000

Фланец

Лит.	Лист	Листов
И		1

ГОССТРОЙ СССР СОЮЗМЕТАЛЛУРГСТРОЙНИИПРОЕКТ ЛЕНИНГРАДСКИЙ ПРОМСТРОЙПРОЕКТ

Копировал Решанова Формат А1

КМП 6,3-00,00,000 СБ

Серия 1 494-23 Выпуск 6

КМП 6,3-00,00,000 СБ – изображено

КМП 6,3-00,00,000-01 СБ – зеркальное отражение

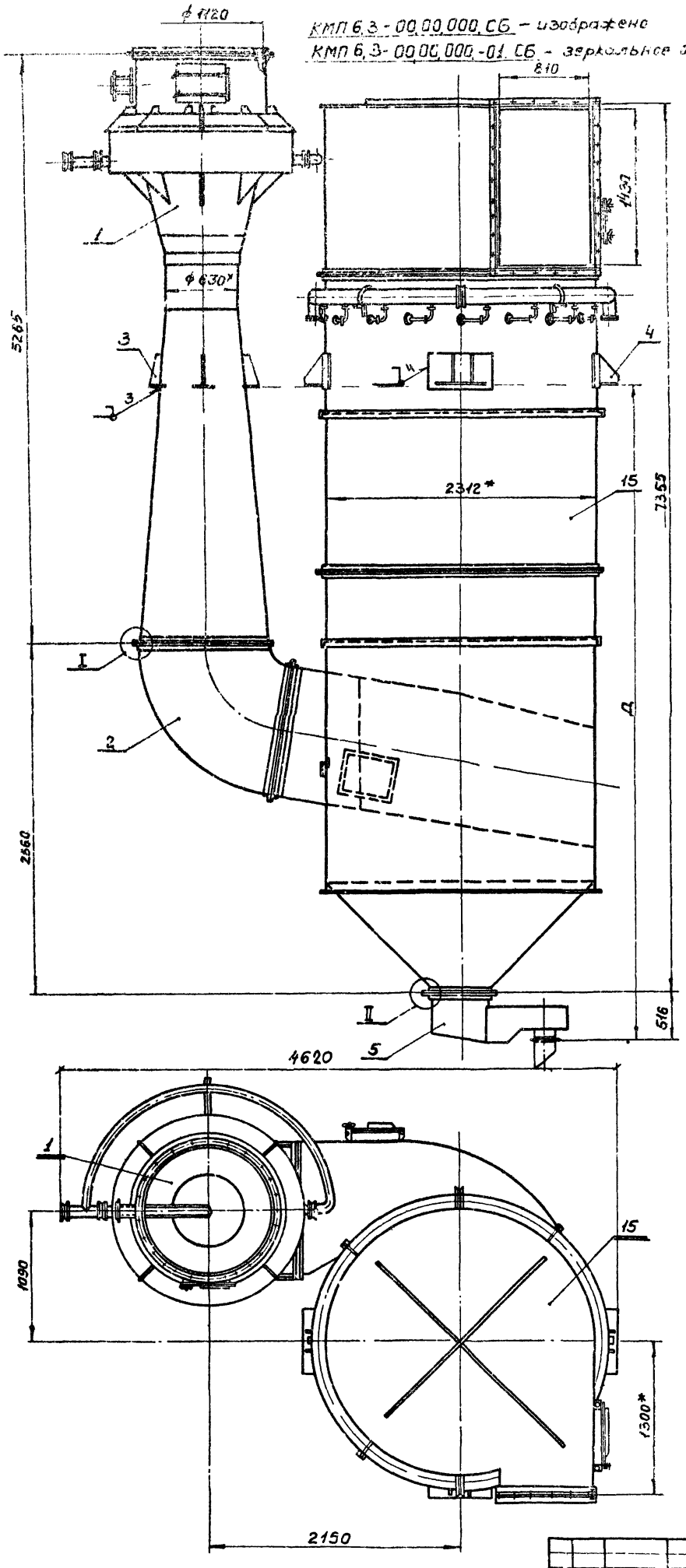

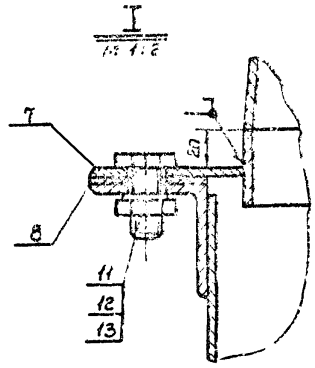

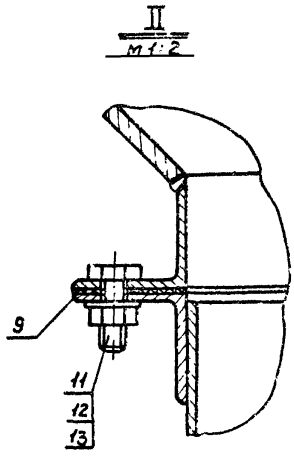

1. Размеры для справок
2. Размер Д- устанавливается при привязке проекта
3. Сварной шов Т1-Δ6 по ГОСТ 5264-69.
4. Остальные технические требования по КМП 6,3-00,00,000ТУ.

Изм.	Лист	№ докум.	Подп.	Дата	КМП 6,3-00,00,000 СБ			
Разраб.		Трофимова			Пылеуловитель коагуляционный мокрый тип КМП Сборочный чертеж.	Лит	Масса	Масштаб
Проверил		Волкова				И	5494	1:25
Рук. гр.		Чепурной				Лист	Листов 1	
Гл. спец. отд.		Абрамович				ГОССТРОЙ СССР ГОСУДАРСТВЕННЫЙ ПРОЕКТ АЛЕКСАНДРОВСКИЙ ПРОМСТРОЙПРОЕКТ		
Н. контр.		Молочков						
Утв.		Задетцев						

Гл. инж. института Абрамов
Гл. инж. проекта Синицына
Гл. энергетик инж-та Мамкин

Инв. № подл. | Подпись и дата | Взам. инв. № | Инв. № дубл. | Подпись и дата

Копировал Зайцева Формат 22

КМП 6.3-01.00.000СБ

Серия 1.494-23 Выпуск 6

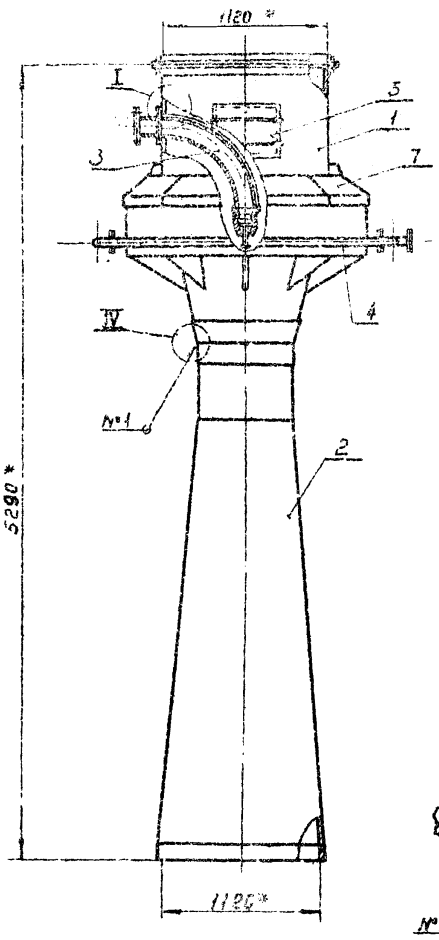

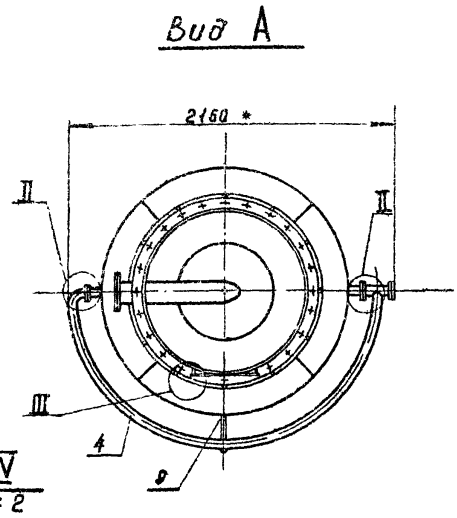

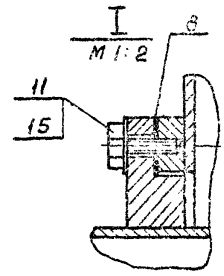

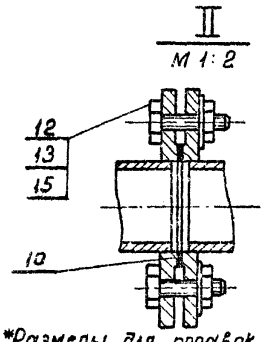

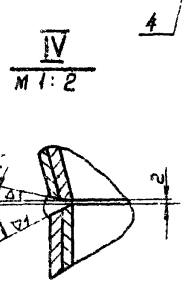

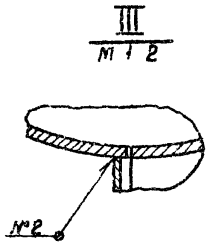

1. *Размеры для справок.
2. Сварные швы: №1 - С15
№2 - Т1 - ▷ 6 по ГОСТ 5264-69
3. Остальные технические требования по КМП 6.3 - 00.00.000ТУ

					КМП 6.3-01.00.000 СБ			
Изм.	Лист	№ докум.	Подп.	Дата	Труба-коагулятор сборочный чертеж	Лит	Масса	Масштаб
Разраб.		Кондратьева		VI-74		И	1567	1:25
Проверил		Волкова		7.74		Лист	Листов 1	
Рук. гр.		Чепурной		9.74		ГОССТРОЙ СССР СОЮЗМЕТАЛЛУРГСТРОЙНИИПРОЕКТ ЛЕНИНГРАДСКИЙ ПРОМСТРОЙПРОЕКТ		
Гл. сп. отд.		Абрамович		10.74				
Н. контр.		Молочков		9.74				
Утв.		Залетаев		10.74				

Копировал Папушина формат 12

КМП 6.3-01.01.000СБ

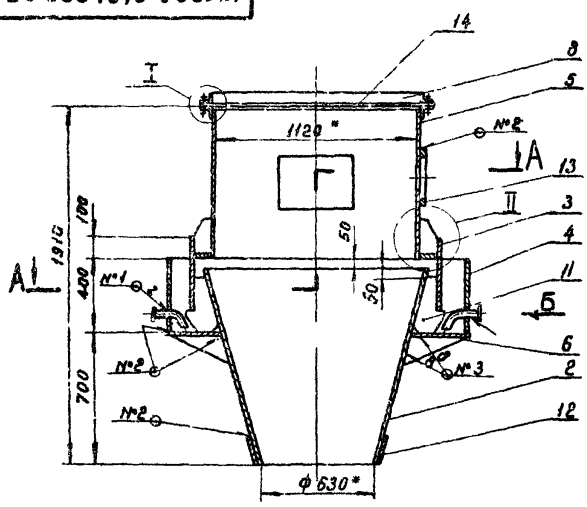

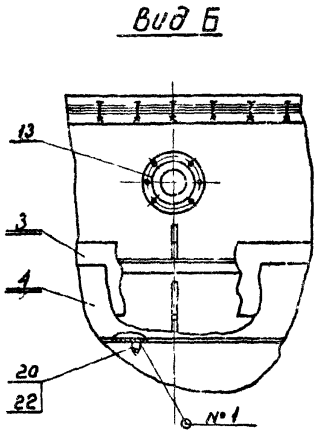

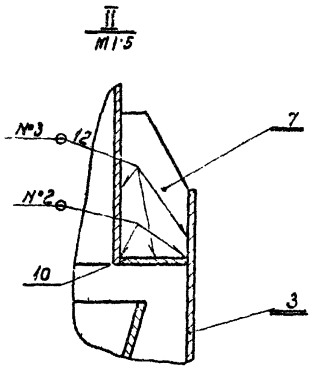

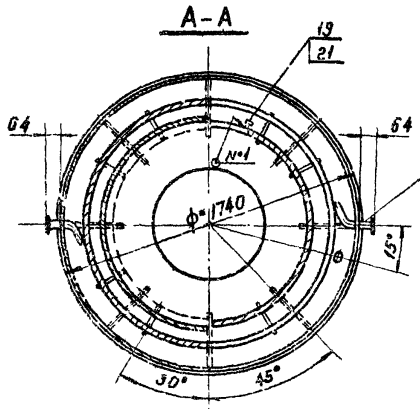

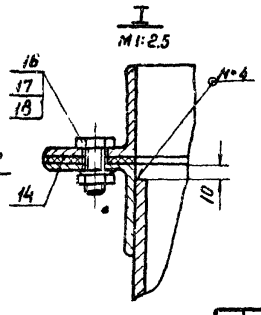

1. *Размеры для справок
2. Сварные швы:
№1 - Т1 - ▷ 3
№2 - Т1 - ▷ 6
№3 - Т1 - ▷ 5
№4 - Т3 - ▷ 5
по ГОСТ 5264-69
3. Остальные технические требования по КМП 6.3 - 00.00.000ТУ.

					КМП 6.3-01.01.000 СБ			
Изм.	Лист	№ докум.	Подп.	Дата	Устройство входное сборочный чертеж	Лит	Масса	Масштаб
Разраб.		Кондратьева		VI-74		И	818,1	1:20
Проверил		Волкова		VI-74		Лист	Листов 1	
Рук. гр.		Чепурной		9.74		ГОССТРОЙ СССР СОЮЗМЕТАЛЛУРГСТРОЙНИИПРОЕКТ ЛЕНИНГРАДСКИЙ ПРОМСТРОЙПРОЕКТ		
Гл. сп. отд.		Абрамович		10.74				
Н. контр.		Молочков		9.74				
Утв.		Залетаев		10.74				

КМП6.3-01.01.100С5

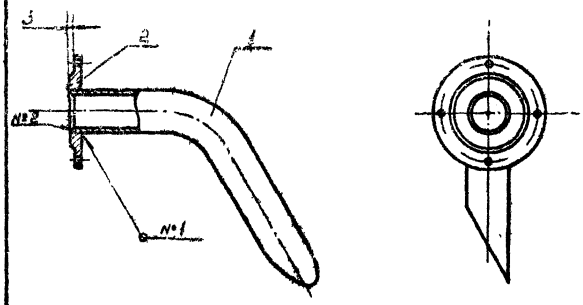

1. Сварные швы: №1 - Т1 - △3
   №2 - Н1 - △3
   по ГОСТ 5264-69
2. Технические требования по КМП6.3-00.00.000ТУ.

Изм.	Лист	№ докум.	Подп.	Дата
Разраб.		Кондратьева		VII.74
Проверил		Волкова		VII.74
Рук.гр.		Чепурной		9.74
Гл.специал.		Абрамов		10.74
Н.контр.		Молочков		10.74
Утв.		Залетаев		10.74

Труба сварочный чертеж

Лит.	Масса	Масштаб
И	3.3	1:4
Лист	Листов 1	

ГОССТРОЙ СССР СОЮЗМЕТАЛЛУРГСТРОЙМОНТАЖПРОЕКТ ЛЕНИНГРАДСКИЙ ПРОМСТРОЙПРОЕКТ

Копировал Папушина Формат А1

Инв.№ подл. | Подпись и дата | Взам.инв.№ | Инв.№ дубл. | Подпись и дата

КМП6.3-01.01.101

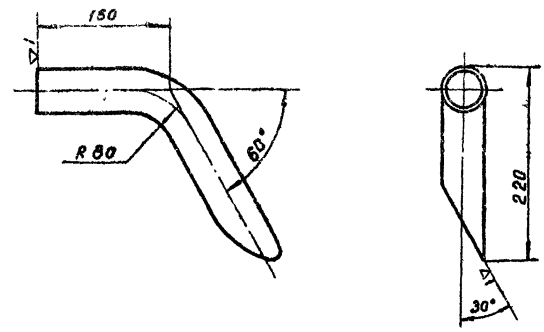

Технические требования по КМП6.3-00.00.000ТУ.

Изм.	Лист	№ докум.	Подп.	Дата
Разраб.		Кондратьева		VII.74
Проверил		Волкова		VII.74
Рук.гр.		Чепурной		9.74
Гл.специал.		Абрамов		10.74
Н.контр.		Молочков		10.74
Утв.		Залетаев		10.74

Труба

Труба 40 ГОСТ 3262-62

Лит.	Масса	Масштаб
И	1.5	1:4
Лист	Листов 1	

ГОССТРОЙ СССР СОЮЗМЕТАЛЛУРГСТРОЙМОНТАЖПРОЕКТ ЛЕНИНГРАДСКИЙ ПРОМСТРОЙПРОЕКТ

Копировал Папушина Формат А1

Инв.№ подл. | Подпись и дата | Взам.инв.№ | Инв.№ дубл. | Подпись и дата

КМП6.3-01.01.001

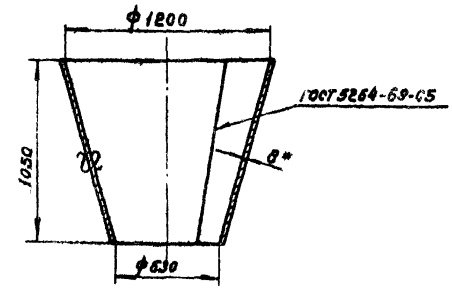

Развертка
М 1:40

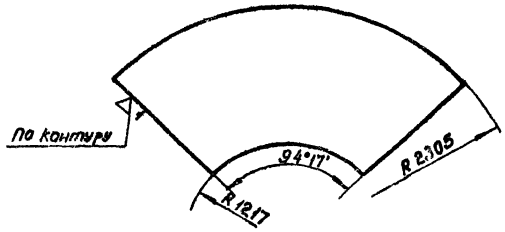

1. *Размер для справок
2. Технические требования по КМП6.3-00.00.000ТУ.

Изм.	Лист	№ докум.	Подп.	Дата
Разраб.		Кондратьева		VII.74
Проверил		Волкова		VII.74
Рук.гр.		Чепурной		9.74
Гл.спец.отд.		Абрамов		10.74
Н.контр.		Молочков		10.74
Утв.		Залетаев		10.74

Конфузор

Лит.	Масса	Масштаб
И	198.0	1:20
Лист	Листов 1	

Лист 8 ГОСТ 5681-57 / Ст3 ГОСТ 14637-69

ГОССТРОЙ СССР СОЮЗМЕТАЛЛУРГСТРОЙМОНТАЖПРОЕКТ ЛЕНИНГРАДСКИЙ ПРОМСТРОЙПРОЕКТ

Копировал Папушина Формат А1

Инв.№ подл. | Подпись и дата | Взам.инв.№ | Инв.№ дубл. | Подпись и дата

КМП6.3-01.01.002

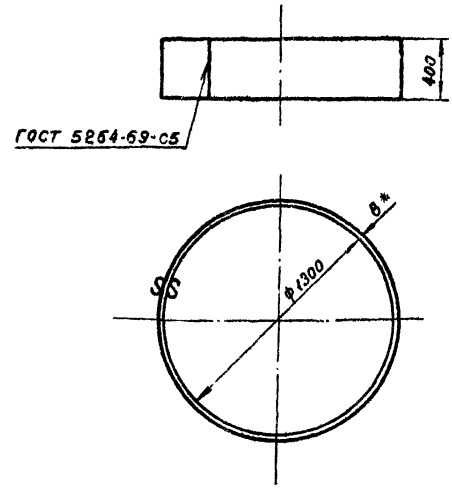

1. *Размер для справок
2. Технические требования по КМП6.3-00.00.000ТУ

Изм.	Лист	№ докум.	Подп.	Дата
Разраб.		Кондратьева		VII.74
Проверил		Волкова		VII.74
Рук.гр.		Чепурной		9.74
Гл.спец.отд.		Абрамов		10.74
Н.контр.		Молочков		10.74
Утв.		Залетаев		10.74

Кольцо

Лит.	Масса	Масштаб
И	102.0	1:20
Лист	Листов 1	

Лист 8 ГОСТ 5681-57 / Ст3 ГОСТ 14637-69

ГОССТРОЙ СССР СОЮЗМЕТАЛЛУРГСТРОЙМОНТАЖПРОЕКТ ЛЕНИНГРАДСКИЙ ПРОМСТРОЙПРОЕКТ

Копировал Папушина Формат А1

Серия 1.494-23 Выпуск 6

КМП6.3-01.01.003

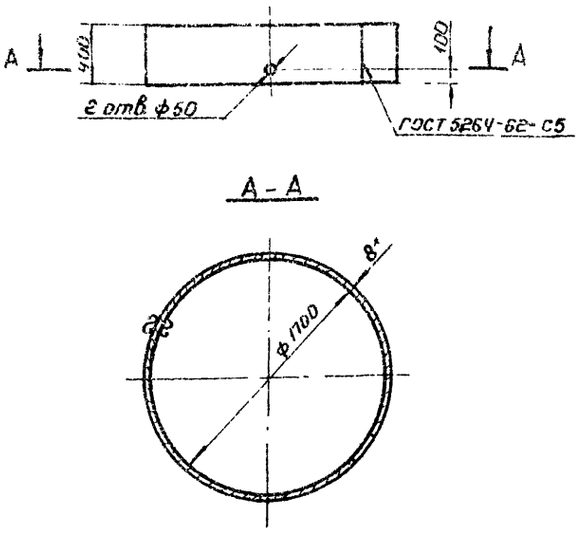

1. *Размер для справок
2. Технические требования по КМП6,3-00.00.000ТУ.

Изм.	Лист	№ докум.	Подп.	Дата
Разраб.		Петрачева		7-74
Проверил		Волкова		8.74
Рук. гр.		Чепурной		8-74
Гл. сп. отд.		Абрамович		1К-74
Н. контр.		Молочков		05-74
Утв.		Залетаев		1-74

КМП6.3-01.01.003

Кольцо

Лит	Масса	Масштаб
И	134,0	1:25

Лист | Листов 1

Лист 8 ГОСТ 5681-57 / Ст3 ГОСТ 14637-69

ГОССТРОЙ СССР СОЮЗМЕТАЛЛУРГСТРОЙНИИПРОЕКТ ЛЕНИНГРАДСКИЙ ПРОМСТРОЙПРОЕКТ

Копировал Копенкина Формат 11

Инв. № подл. | Подпись и дата | Взамен инв. № | Инв. № дубл. | Подпись и дата

КМП6.3-01.01.004

14

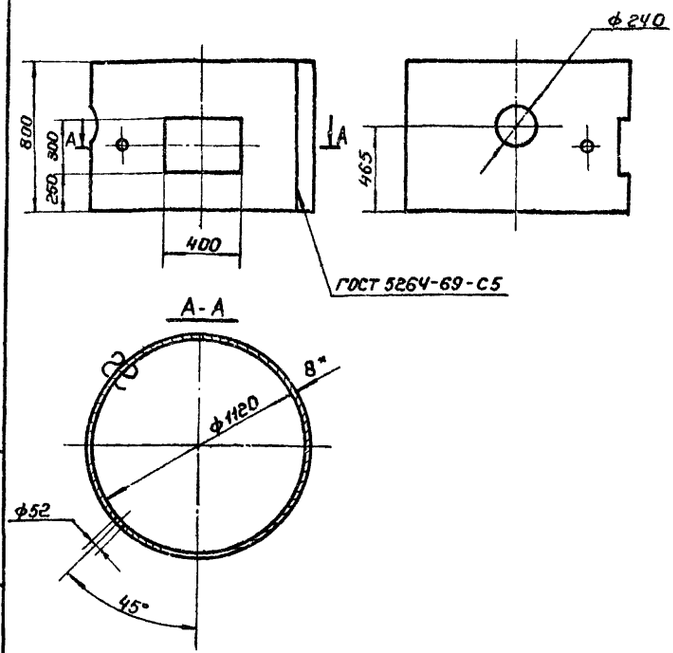

1. *Размер для справок.
2. Технические требования по КМП 6,3-00.00.000ТУ.

Изм.	Лист	№ докум.	Подп.	Дата
Разраб.		Петрачева		7-74
Проверил		Волкова		8.74
Рук. гр.		Чепурной		8-74
Гл. сп. отд.		Абрамович		1К-74
Н. контр.		Молочков		09-74
Утв.		Залетаев		1-74

КМП6.3-01.01.004

Патрубок

Лит	Масса	Масштаб
И	166,0	1:20

Лист | Листов 1

Лист 8 ГОСТ 5681-57 / Ст3 ГОСТ 14637-69

ГОССТРОЙ СССР СОЮЗМЕТАЛЛУРГСТРОЙНИИПРОЕКТ ЛЕНИНГРАДСКИЙ ПРОМСТРОЙПРОЕКТ

Копировал Копенкина Формат 11

Инв. № подл. | Подпись и дата | Взамен инв. № | Инв. № дубл. | Подпись и дата

КМП6.3-01.01.005

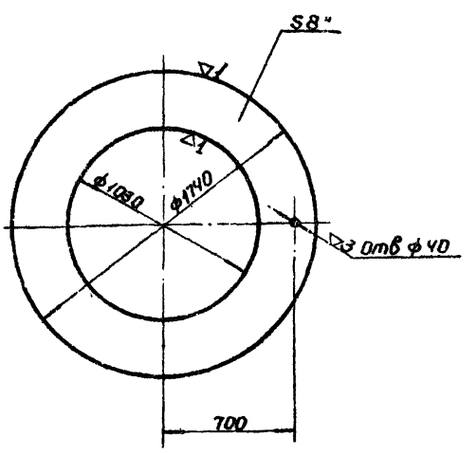

1. *Размер для справок
2. Технические требования по КМП6,3-00.00.000ТУ

Изм.	Лист	№ докум.	Подп.	Дата
Разраб.		Петр[illegible]		7-74
Проверил		Волк[illegible]		8.74
Рук. гр.		Чепу[illegible]		8-74
Гл. сп. отд.		Абрам[illegible]		1К-74
Н. контр.		Молочк[illegible]		09-74
Утв.		Залетаев		1-74

КМП6.3-01.01.005

Кольцо

Лит	Масса	Масштаб
И	95,8	1:20

Лист | Листов 1

Лист 8 ГОСТ 5681-57 / Ст.3 ГОСТ 14637-69

ГОССТРОЙ СССР СОЮЗМЕТАЛЛУРГСТРОЙНИИПРОЕКТ ЛЕНИНГРАДСКИЙ ПРОМСТРОЙПРОЕКТ

Копировал Копенкина Формат 11

Инв. № подл. | Подпись и дата | Взамен инв. № | Инв. № дубл. | Подпись и дата

КМП6.3-01.01.006

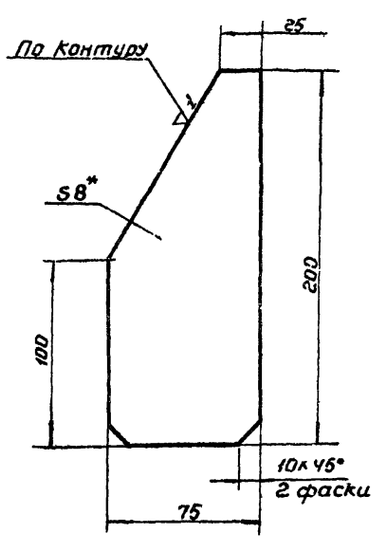

1. *Размер для справок
2. Технические требования по КМП6,3-00.00.000ТУ.

Изм.	Лист	№ докум.	Подп.	Дата
Разраб.		Петрачева		7-74
Проверил		Волкова		8.74
Рук. гр.		Чепурной		8-74
Гл. сп. отд.		Абрамович		1К-74
Н. контр.		Молочков		09-74
Утв.		Залетаев		1-74

КМП6.3-01.01.006.

Лист

Лит	Масса	Масштаб
И	0,8	1:2

Лист | Листов 1

Лист 8 ГОСТ 5681-57 / Ст3 ГОСТ 14637-69

ГОССТРОЙ СССР СОЮЗМЕТАЛЛУРГСТРОЙНИИПРОЕКТ ЛЕНИНГРАДСКИЙ ПРОМСТРОЙПРОЕКТ

Копировал Копенкина Формат 11

Инв. № подл. | Подпись и дата | Взамен инв. № | Инв. № дубл. | Подпись и дата

КМП6.3-01.01.007

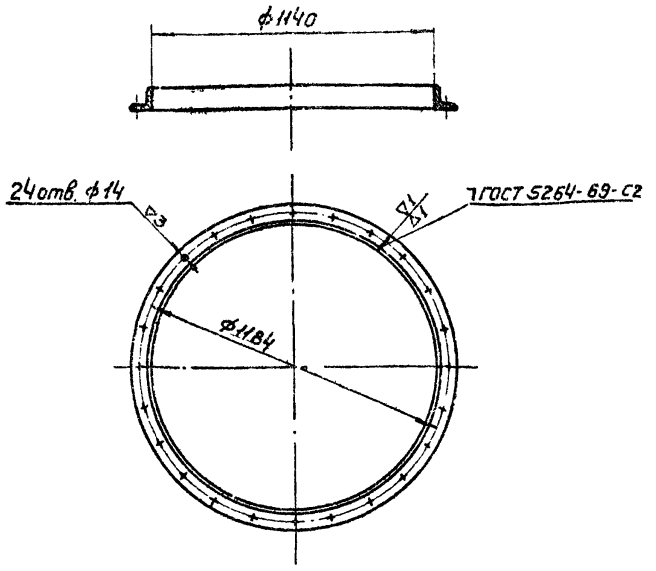

Технические требования
по КМП 6,3-00.00.000 ТУ.

Изм.	Лист	№ докум.	Подп.	Дата
Разраб.		Яковлева		VI.74
Провер.		Волкова		VII.74
Рук. гр.		Чепурной		9.74
Гл. спец. отд.		Абрамович		10.74
Н. контр.		Молочков		10.74
Утв.		Залетаев		10.74

КМП6.3-01.01.007

Фланец

Лит	Масса	Масштаб
И	8,9	1:15

Лист | Листов 1

Уголок ∟40×40×4 ГОСТ 8509-72 / ст.3 ГОСТ 535-58

Госстрой СССР
Союзметаллургстроинипроект
Ленинградский промстройпроект

Копировал Зайцева Формат 11

КМП6.3-01.01.008

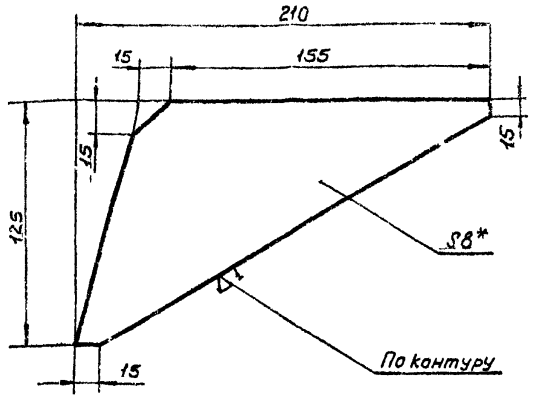

1.* Размер для справок
2. Технические требования
по КМП 6,3-00.00.000 ТУ.

Изм.	Лист	№ докум.	Подп.	Дата
Разраб.		Яковлева		VI.74
Пров.		Волкова		VII.74
Рук. гр.		Чепурной		9.74
Гл. спец. отд.		Абрамович		10.74
Н. контр.		Молочков		10.74
Утв.		Залетаев		10.74

КМП6.3-01.01.008

Косынка

Лит.	Масса	Масштаб
И	2,2	1:2

Лист | Листов 1

Лист 8 ГОСТ 5681-57 / Ст.3 ГОСТ 14637-69

Госстрой СССР
Союзметаллургстроинипроект
Ленинградский промстройпроект

Копировал Зайцева Формат 11

КМП6.3-01.01.009

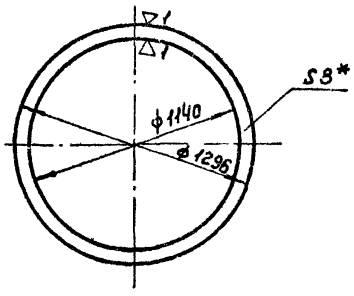

1.* Размер для справок.
2. Технические требования
по КМП 6,3-00.00.000 ТУ.

Изм.	Лист	№ докум.	Подп.	Дата
Разраб.		Яковлева		VI.74
Сриверил		Волкова		VII.74
Рук. гр.		Чепурной		9.74
Гл. спец. отд.		Абрамович		10.74
Н. контр.		Молочков		10.74
Утв.		Залетаев		10.74

КМП6.3-01.01.009

Кольцо

Лит	Масса	Масштаб
И	18,8	1:20

Лист | Листов 1

Лист 8 ГОСТ 5681-57 / Ст.3 ГОСТ 14637-69

Госстрой СССР
Союзметаллургстроинипроект
Ленинградский промстройпроект

Копировал Зайцева Формат 11

КМП6.3-01.01.010

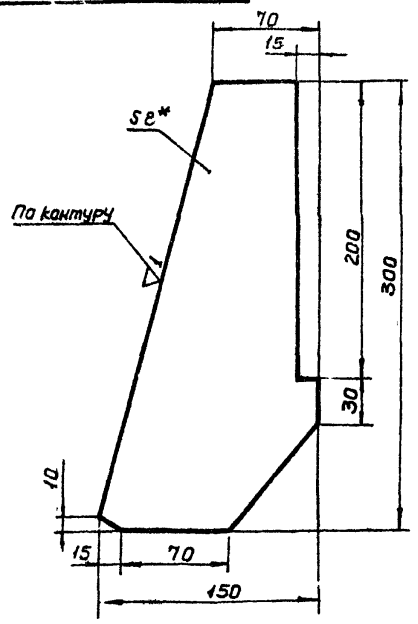

1. Размер для справок.
2. Технические требования
по КМП 6,3-00.00.000 ТУ.

Изм.	Лист	№ докум.	Подп.	Дата
Разраб.		Яковлева		VI.74
Сриверил		Волкова		VII.74
Рук. гр.		Чепурной		9.74
Гл. спец. отд.		Абрамович		10.74
Н. контр.		Молочков		10.74
Утв.		Залетаев		10.74

КМП6.3-01.01.010

Лист

Лит	Масса	Масштаб
И	1,6	1:2,5

Лист | Листов 1

Лист 8 ГОСТ 5681-57 / Ст.3 ГОСТ 14637-69

Госстрой СССР
Союзметаллургстроинипроект
Ленинградский промстройпроект

Копировал Зайцева Формат 11

Инв. № подл. | Подпись и дата | Взамен инв. № | Инв. № дубл. | Подпись и дата

Серия 1.494-23. Выпуск 6

КМП6.3-01.01.011

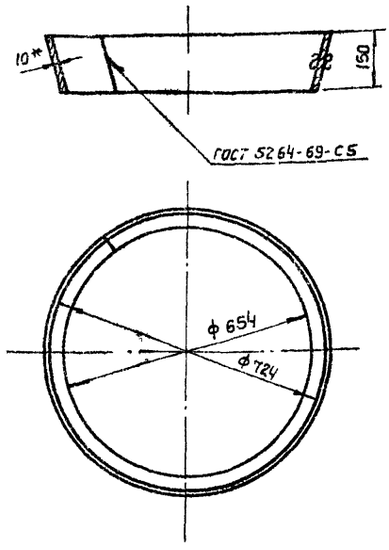

1.* Размер для справок
2. Технические требования по КМП 6.3-00.00.000ТУ

Изм.	Лист	№ докум.	Подп.	Дата
Разраб.		Кондратьева		VIII-74
Проверил		Волкова		VIII-74
Рук. груп.		Чепурной		9.74
Гл. сп. отд.		Абрамович		10.74
Н. контр.		Малочков		10.74
Утв.		Залетаев		10.74

КМП 6.3-01.01.011

Кольцо

Лит.	Масса	Масштаб
И	23,5	1:10

Лист | Листов 1

Лист 10 ГОСТ 5681-57 / ст 3 ГОСТ 14637-69

ГОССТРОЙ СССР СОЮЗМЕТАЛЛУРГСТРОЙМОНТАЖПРОЕКТ ЛЕНИНГРАДСКИЙ ПРОМСТРОЙПРОЕКТ

Копировал Зайцева Формат А1

КМП6.3-01.01.012

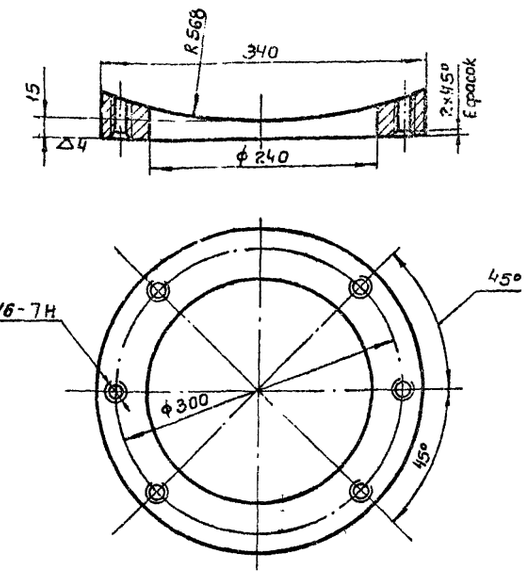

Технические требования по КМП 6.3-00.00.000ТУ

Изм.	Лист	№ докум.	Подп.	Дата
Разраб.		Кондратьева		VIII-74
Проверил		Волкова		VIII-74
Рук. груп.		Чепурной		9.74
Гл. сп. отд.		Абрамович		10.74
Н. контр.		Малочков		10.74
Утв.		Залетаев		10.74

КМП6.3-01.01.012

Фланец

Лит.	Масса	Масштаб
И	5,5	1:4

Лист | Листов 1

Лист 20 ГОСТ 5681-57 / ст 3 ГОСТ 14637-69

ГОССТРОЙ СССР СОЮЗМЕТАЛЛУРГСТРОЙМОНТАЖПРОЕКТ ЛЕНИНГРАДСКИЙ ПРОМСТРОЙПРОЕКТ

Копировал Зайцева Формат А1

КМП6.3-01.01.013

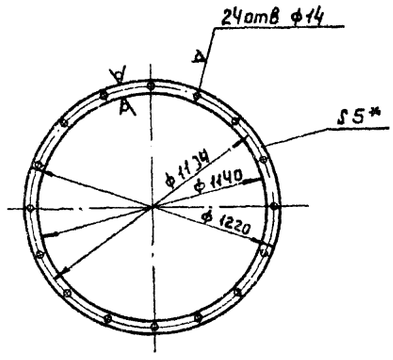

1.* Размер для справок
2. Технические требования по КМП 6.3-00.00.000ТУ

Изм.	Лист	№ докум.	Подп.	Дата
Разраб.		Кондратьева		VIII-74
Проверил		Волкова		VIII-74
Рук. гр.		Чепурной		9.74
Гл. сп. отд.		Абрамович		10.74
Н. контр.		Малочков		10.74
Утв.		Залетаев		10.74

КМП 6.3-01.01.013

Прокладка

Лит.	Масса	Масштаб
И	1,1	1:20

Лист | Листов 1

Резина рулонная 5 кщ-м ГОСТ 7338-65

ГОССТРОЙ СССР СОЮЗМЕТАЛЛУРГСТРОЙМОНТАЖПРОЕКТ ЛЕНИНГРАДСКИЙ ПРОМСТРОЙПРОЕКТ

Копировал Зайцева Формат А1

КМП6.3-01.02.000СБ

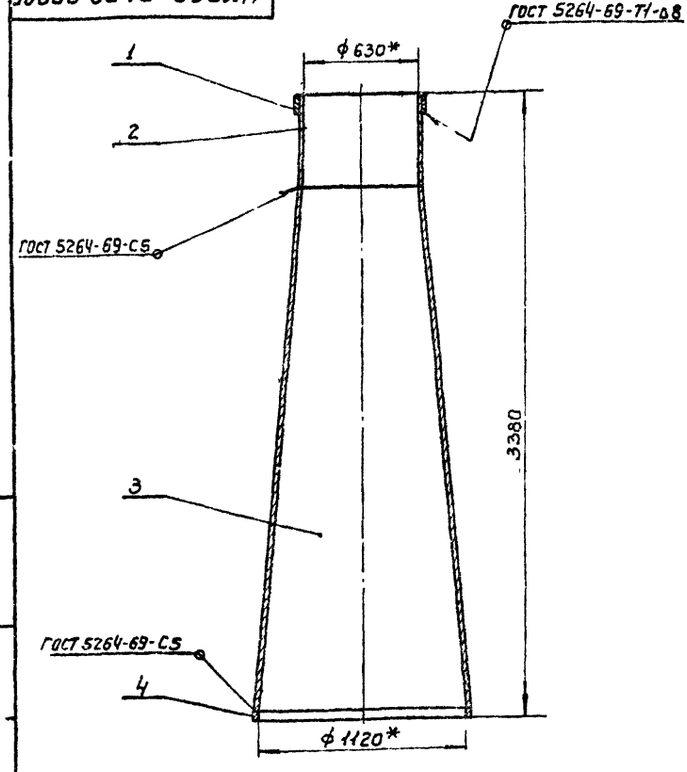

1.* Размеры для справок
2. Технические требования по КМП 6.3-00.00.000ТУ

Изм.	Лист	№ докум.	Подп.	Дата
Разраб.		Кондратьева		VIII-74
Проверил		Волкова		VIII-74
Рук. груп.		Чепурной		9.74
Гл. сп. отд.		Абрамович		10.74
Н. контр.		Малочков		10.74
Утв.		Залетаев		10.74

КМП 6.3-01.02.000 СБ

Горловина с диффузором Сборочный чертеж

Лит.	Масса	Масштаб
И	600,0	1:20

Лист | Листов 1

ГОССТРОЙ СССР СОЮЗМЕТАЛЛУРГСТРОЙМОНТАЖПРОЕКТ ЛЕНИНГРАДСКИЙ ПРОМСТРОЙПРОЕКТ

Инв. № подл. | Подпись и дата | Взам. инв. № | Инв. № дубл. | Подпись и дата

Серия 1.494-23 Выпуск 6

КМП 6.3-01.02.001

▽1 (▽)

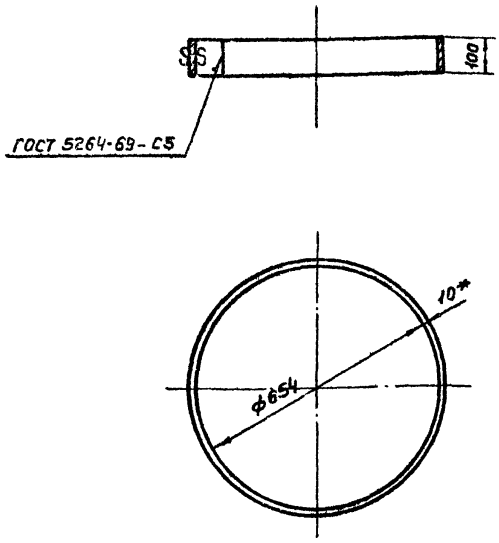

1.* Размер для справок
2. Технические требования по КМП 6,3-00,00,000ТУ

Изм	Лист	№ докум.	Подп.	Дата
Разраб.		Кондратьева		VII.74
Проверил		Волкова		VIII.74
Рук. гр.		Чепурной		9.74
Гл. сп. отд.		Абрамович		10.74
Н. контр.		Молочков		10.74
Утв.		Залетаев		

КМП 6.3-01.02.001

Кольцо

Лит.	Масса	Масштаб
И	16,4	1:10

Лист | Листов 1

Лист 10 ГОСТ 5681-57 / Ст 3 ГОСТ 14637-69

ГОССТРОЙ СССР СОЮЗМЕТАЛЛУРГСТРОЙНИИПРОЕКТ ЛЕНИНГРАДСКИЙ ПРОМСТРОЙПРОЕКТ

Копировал Зайцева Формат 11

КМП 6.3-01.02.002

▽1 (▽)

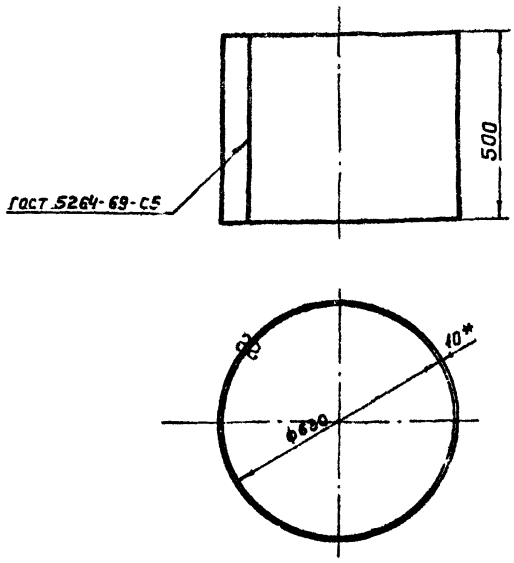

1.* Размер для справок.
2. Технические требования по КМП 6,3-00,00,000ТУ.

Изм	Лист	№ докум.	Подп.	Дата
Разраб.		Кондратьева		VII.74
Проверил		Волкова		VIII.74
Рук. гр.		Чепурной		9.74
Гл. сп. отд.		Абрамович		10.74
Н. контр.		Молочков		10.74
Утв.		Залетаев		10.74

КМП 6.3-01.02.002

Горловина

Лит.	Масса	Масштаб
И	78,5	1:10

Лист | Листов 1

Лист 10 ГОСТ 5681-57 / Ст 3 ГОСТ 14637-69

ГОССТРОЙ СССР СОЮЗМЕТАЛЛУРГСТРОЙНИИПРОЕКТ ЛЕНИНГРАДСКИЙ ПРОМСТРОЙПРОЕКТ

Копировал Зайцева Формат 11

КМП 6.3-01.02.003

▽1 (▽)

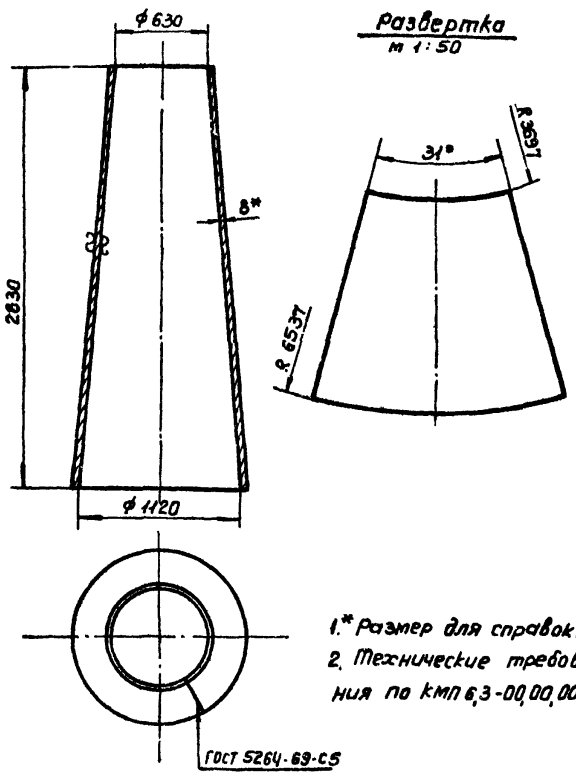

1.* Размер для справок.
2. Технические требования по КМП 6,3-00,00,000ТУ.

Изм	Лист	№ докум.	Подп.	Дата
Разраб.		Кондратьева		VII.74
Проверил		Волкова		VIII.74
Рук. гр.		Чепурной		9.74
Гл. сп. отд.		Абрамович		10.74
Н. контр.		Молочков		10.74
Утв.		Залетаев		10.74

КМП 6.3-01.02.003

Диффузор

Лит.	Масса	Масштаб
И	494,0	1:25

Лист | Листов 1

Лист 8 ГОСТ 5681-57 / Ст 3 ГОСТ 14637-69

ГОССТРОЙ СССР СОЮЗМЕТАЛЛУРГСТРОЙНИИПРОЕКТ ЛЕНИНГРАДСКИЙ ПРОМСТРОЙПРОЕКТ

Копировал Зайцева Формат 11

КМП 6.3-01.02.004

▽1 (▽)

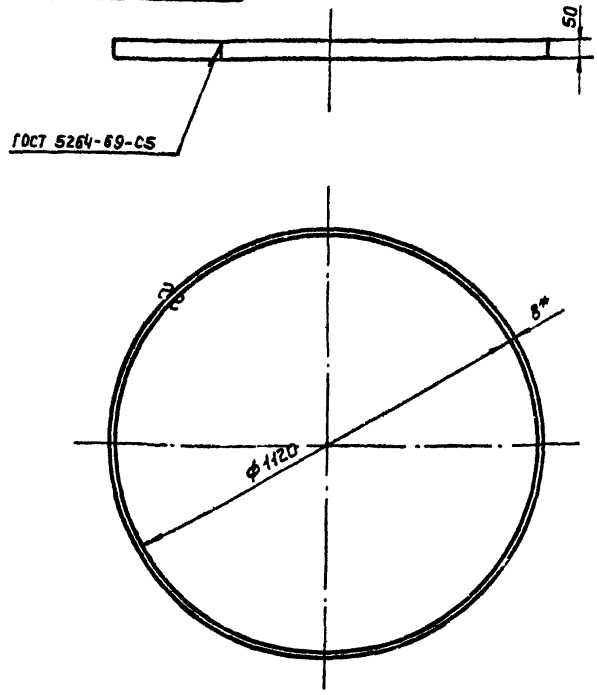

1.* Размер для справок.
2. Технические требования по КМП 6,3-00,00,000ТУ.

Изм	Лист	№ докум.	Подп.	Дата
Разраб.		Кондратьева		VII.74
Проверил		Волкова		VIII.74
Рук. гр.		Чепурн.		9.74
Гл. сп. отд.		Абрамович		10.74
Н. контр.		Молочков		10.74
Утв.		Залетаев		10.74

КМП 6.3-01.02.004

Кольцо

Лит.	Масса	Масштаб
И	10,6	1:10

Лист | Листов 1

Лист 8 ГОСТ 5681-57 / Ст 3 ГОСТ 14637-69

ГОССТРОЙ СССР СОЮЗМЕТАЛЛУРГСТРОЙНИИПРОЕКТ ЛЕНИНГРАДСКИЙ ПРОМСТРОЙПРОЕКТ

Копировал Зайцева Формат 11

Инв. № подл. | Подпись и дата | Взам. инв. № | Инв. № дубл. | Подпись и дата

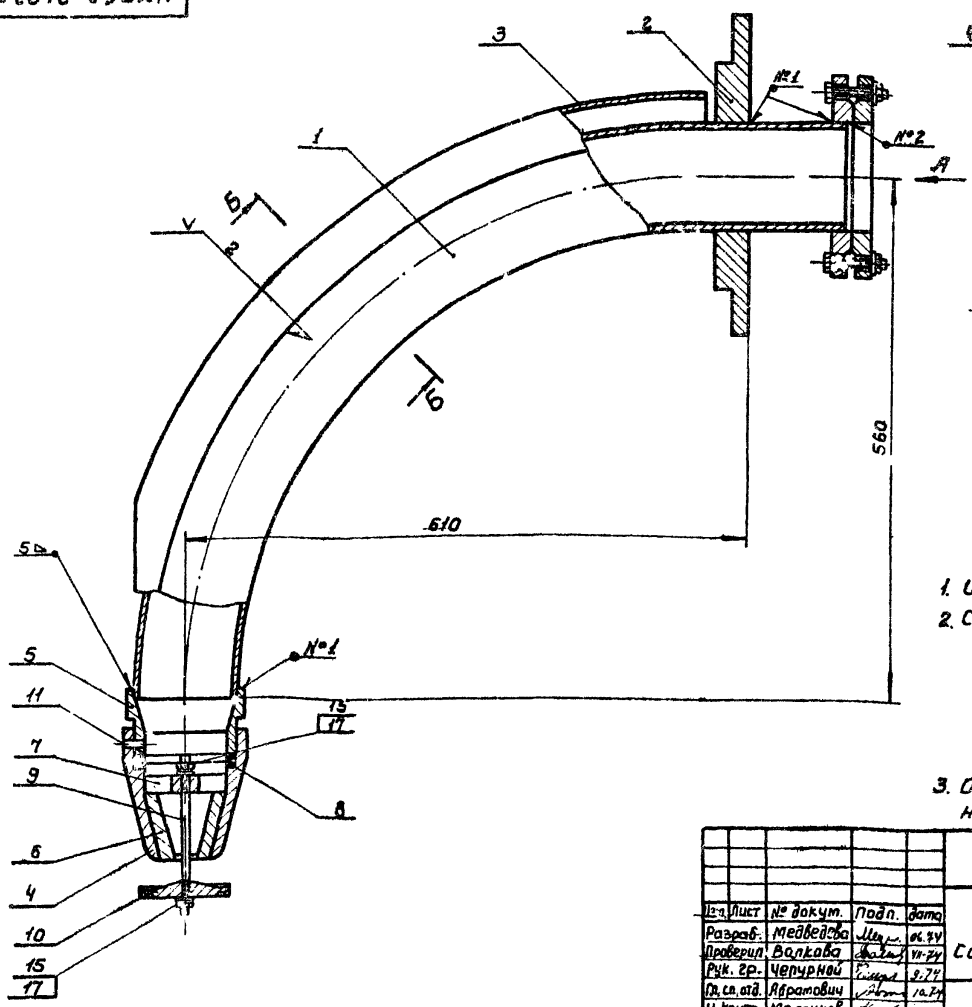

Вид А

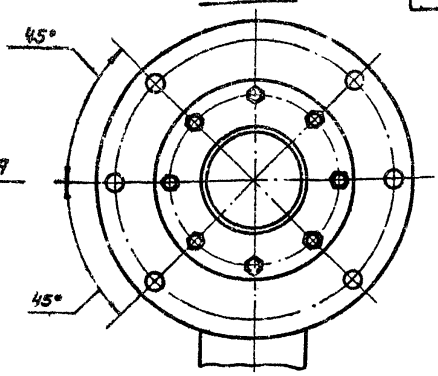

Б–Б

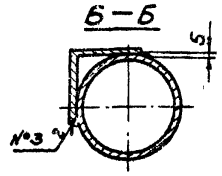

1. Штифты поз. 11 ставить на краске
2. Сварные швы:
   - №1-Т1-△4
   - №2-Н1-△4
   - по ГОСТ 5264-69
   - №3-сварка ручная электродуговая
3. Остальные технические требования по КМП 6.3-00.00.000 ТУ.

Изм.	Лист	№ докум.	Подп.	Дата
Разраб.		Медведева		06.74
Проверил		Волкова		VII-74
Рук. гр.		Чепурной		9.74
Гл. сп. отд.		Абрамович		10.74
Н. контр.		Малочков		10.74
Утв.		Залетаев		10.74

КМП6.3-01.03.000СБ

Форсунка
Сборочный чертеж.

Лит.	Масса	Масштаб
И	48,5	1:4
Лист	Листов 1	

ГОССТРОЙ СССР
СОЮЗМЕТАЛЛУРГСТРОЙНИИПРОЕКТ
ЛЕНИНГРАДСКИЙ ПРОМСТРОЙПРОЕКТ

Копировал Зайцева Формат А2

КМП6.3-01.03.001

~(▽)

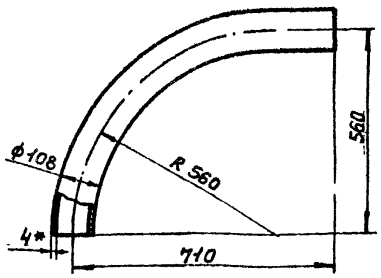

1* Размер для справок
2. Технические требования по КМП 6.3-00.00.000 ТУ

Изм.	Лист	№ докум.	Подп.	Дата
Разраб.		Медведева		06.74
Проверил		Волкова		VII-74
Рук. гр.		Чепурной		7.74
Гл. сп. отд.		Абрамович		7.74
Н. контр.		Малочков		7.74
Утв.		Залетаев		10.74

КМП6.3-01.03.001

Труба

Лит.	Масса	Масштаб
И	10,5	1:10
Лист	Листов 1	

Труба 100
ГОСТ 3262-62

ГОССТРОЙ СССР
СОЮЗМЕТАЛЛУРГСТРОЙНИИПРОЕКТ
ЛЕНИНГРАДСКИЙ ПРОМСТРОЙПРОЕКТ

Копировал Зайцева Формат А4

КМП6.3-01.03.002

▽3(▽)

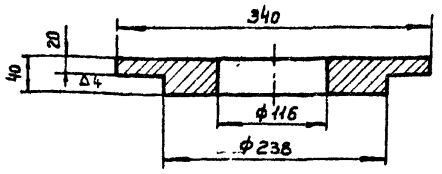

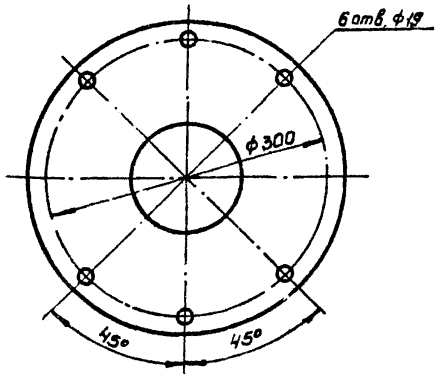

Технические требования по КМП 6.3-00.00.000 ТУ.

Изм.	Лист	№ докум.	Подп.	Дата
Разраб.		Медведева		06.74
Проверил		Волкова		VII-74
Рук. гр.		Чепурной		7.74
Гл. сп. отд.		Абрамович		10.74
Н. контр.		Малочков		10.74
Утв.		Залетаев		10.74

КМП6.3-01.03.002

Фланец

Лит.	Масса	Масштаб
И	12,5	1:4
Лист	Листов 1	

Круг 6350 ГОСТ 2590-71
Ст 3 ГОСТ 535-58

ГОССТРОЙ СССР
СОЮЗМЕТАЛЛУРГСТРОЙНИИПРОЕКТ
ЛЕНИНГРАДСКИЙ ПРОМСТРОЙПРОЕКТ

Копировал Зайцева Формат А4

КМП6,3-01.03.003

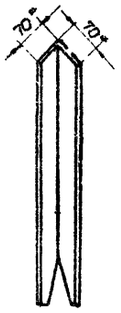

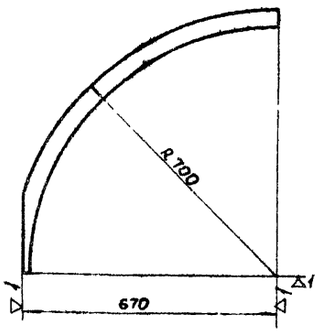

1. *Размер для справок.
2. Технические требования по КМП6,3-00.00.000ТУ.

Изм.	Лист	№ докум.	Подп.	Дата	КМП6,3-01.03.003	
Разраб.		Кондратьева			Уголок защитный	Лит. И; Масса 6,8; Масштаб 1:10
Проверил		Волкова		VII-74		Лист; Листов 1
Рук. гр.		Чепурной		9.74	Уголок Б-70×70×6 ГОСТ 8509-72 / Ст3 ГОСТ 535-58	Госстрой СССР, Союзметаллургстройниипроект, Ленинградский промстройпроект
Гл. спец. отд.		Абрамович		10.74		
Н. контр.		Молочков		10.74		
Утв.		Залетаев		10.74		

Копировал Копенкина Формат А4

Инв. № подл. | Подпись и дата | Взамен инв. № дубл. | Инв. № дубл. | Подпись и дата

КМП6,3-01.03.004

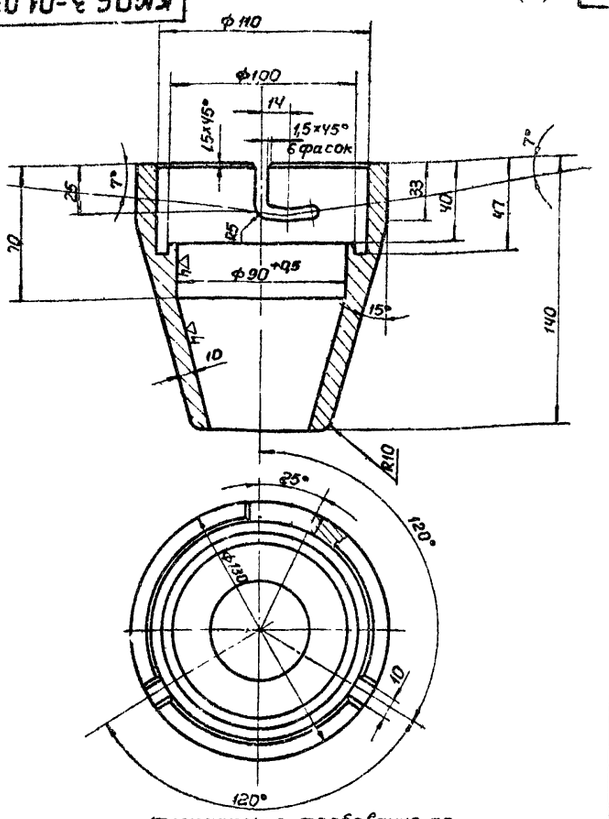

Технические требования по КМП6,3-00.00.000ТУ.

Изм.	Лист	№ докум.	Подп.	Дата	КМП6,3-01.03.004	
Разраб.		Кондратьева			Головка	Лит. И; Масса 3,5; Масштаб 1:2
Проверил		Волкова		VII-74		Лист; Листов 1
Рук. гр.		Чепурной		9.74	Круг ⌀140 ГОСТ 2590-71 / Ст3 ГОСТ 535-58	Госстрой СССР, Союзметаллургстройниипроект, Ленинградский промстройпроект
Гл. спец. отд.		Абрамович		10.74		
Н. контр.		Молочков		10.74		
Утв.		Залетаев		10.74		

Копировал Копенкина Формат А4

Инв. № подл. | Подпись и дата | Взамен инв. № дубл. | Инв. № дубл. | Подпись и дата

КМП6,3-01.03.005

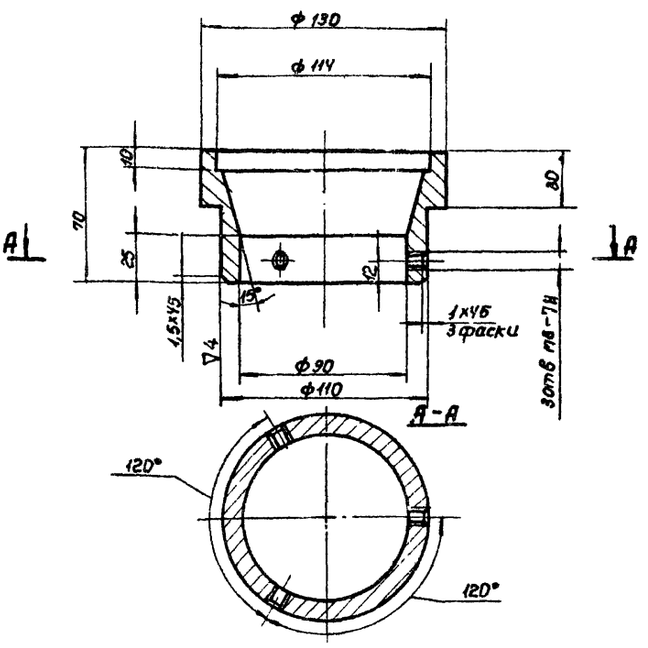

Технические требования по КМП 6,3-00.00.000ТУ.

Изм.	Лист	№ докум.	Подп.	Дата	КМП6,3-01.03.005	
Разраб.		Кондратьева			Втулка	Лит. И; Масса 1,8; Масштаб 1:2
Проверил		Волкова		VII-74		Лист; Листов 1
Рук. гр.		Чепурной		9.74	Круг ⌀140 ГОСТ 2590-71 / Ст3 ГОСТ 535-58	Госстрой СССР, Союзметаллургстройниипроект, Ленинградский промстройпроект
Гл. спец. отд.		Абрамович		10.74		
Н. контр.		Молочков		10.74		
Утв.		Залетаев		10.74		

Копировал Копенкина Формат А4

Инв. № подл. | Подпись и дата | Взамен инв. № дубл. | Инв. № дубл. | Подпись и дата

КМП6,3-01.03.006

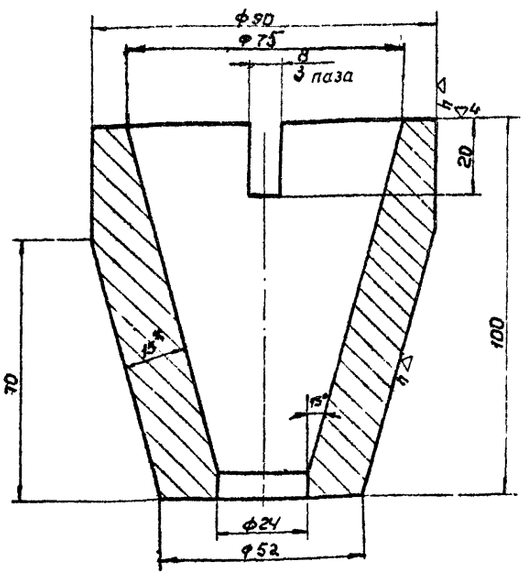

1* Размер для справок
2. Технические требования по КМП6,3-00 00 000ТУ

Изм.	Лист	№ докум.	Подп.	Дата	КМП6,3-01.03.006	
Разраб.		Кондратьева			Конус	Лит. И; Масса 1,6; Масштаб 1:1
Проверил		Волкова		VII-74		Лист; Листов 1
Рук. гр.		Чепурной		9.74	ПРКН-прес 95 / ГОСТ 1628-72	Госстрой СССР, Союзметаллургстройниипроект, Ленинградский промстройпроект
Гл. спец. отд.		Абрамович		10.74		
Н. контр.		Молочков		10.74		
Утв.		Залетаев		10.74		

Копировал Копенкина Формат А4

Инв. № подл. | Подпись и дата | Взамен инв. № дубл. | Инв. № дубл. | Подпись и дата

КМП6.3-01.03.007

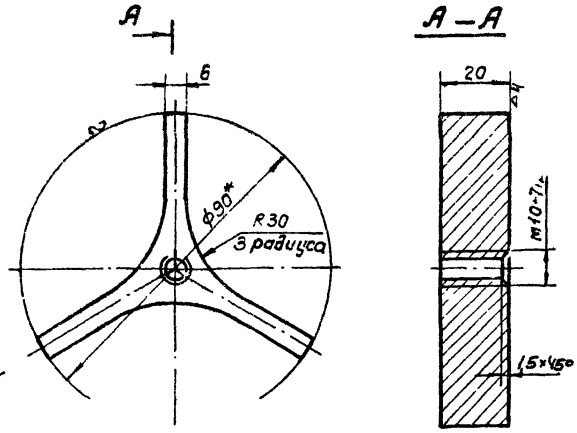

1* Размер для справок.
2 Технические требования по КМП 6.3-00.00.000 ТУ.

КМП 6.3-01.03.007

Изм.	Лист	№ докум.	Подп.	Дата
Разраб.		Петрова		
Провер.		Волкова		9.74
Рук. гр.		Чепурной		
Гл. сп. отд.		Абрамович		11.74
Н. контр.		Молочков		х-74
Утв.		Залетаев		х-74

Крестовина

Лит.	Масса	Масшт.
И	0,95	1:1

Лист | Листов 1

Круг В90 ГОСТ 2590-71 / Ст.3 ГОСТ 535-58

Госстрой СССР Союзметаллургстройниипроект Ленинградский Промстройпроект

Копировал Зайцева Формат А1

КМП6.3-01.03.008

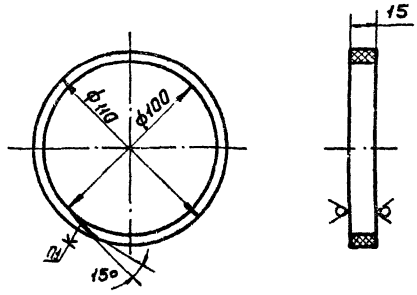

1. Клеить клеем БФ-88-Н МРТУ 38-5-880-66
2. Технические требования по КМП 6.3-00.00.000 ТУ.

КМП 6.3-01.03.008

Изм.	Лист	№ докум.	Подп.	Дата
Разраб.		Петрова		
Провер.		Волкова		9.74
Рук. гр.		Чепурной		
Гл. сп. отд.		Абрамович		11.74
Н. контр.		Молочков		х-74
Утв.		Залетаев		х-74

Прокладка

Лит.	Масса	Масшт.
И	0,01	1:2

Лист | Листов 1

Резина губчатая Лист 5 ТУ 38-5-1206-68

Госстрой СССР Союзметаллургстройниипроект Ленинградский Промстройпроект

Копировал Зайцева Формат А1

КМП6.3-01.03.009

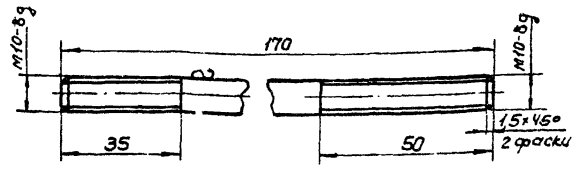

Технические требования по КМП 6.3-00.00.000 ТУ

КМП 6.3-01.03.009

Изм.	Лист	№ докум.	Подп.	Дата
Разраб.		Петрова		
Провер.		Волкова		9.74
Рук. гр.		Чепурной		
Гл. сп. отд.		Абрамович		11.74
Н. контр.		Молочков		х-74
Утв.		Залетаев		х-74

Шпилька

Лит.	Масса	Масшт.
И	0,1	1:1

Лист | Листов 1

Круг В10 ГОСТ 2590-71 / Ст.3 ГОСТ 535-68

Госстрой СССР Союзметаллургстройниипроект Ленинградский Промстройпроект

Копировал Зайцева Формат А1

КМП6.3-01.03.010

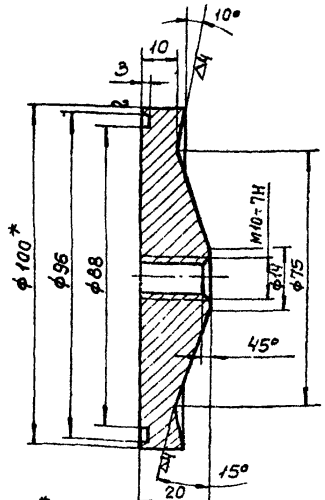

1* Размер для справок.
2 Технические требования по КМП 6.3-00.00.000 ТУ.

КМП 6.3-01.03.010

Изм.	Лист	№ докум.	Подп.	Дата
Разраб.		Петрова		
Провер.		Волкова		9.74
Рук. гр.		Чепурной		
Гл. сп. отд.		Абрамович		11.74
Н. контр.		Молочков		х-74
Утв.		Залетаев		х-74

Отражатель

Лит.	Масса	Масшт.
И	0,7	1:1

Лист | Листов 1

Пр. КН-Пресс 100 ГОСТ 1628-72

Госстрой СССР Союзметаллургстройниипроект Ленинградский Промстройпроект

Копировал Зайцева Формат А1

КМП6.3-01.03.011

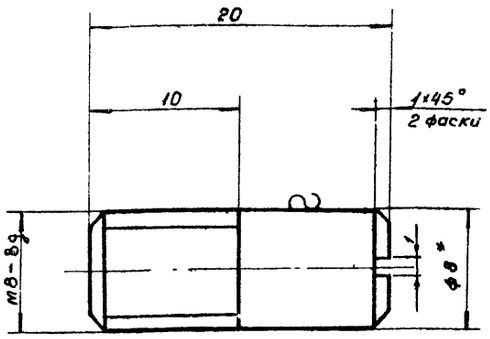

1* Размер для справок

2 Технические требования по КМП 6.3-00.00.000ТУ

Изм.	Лист	№ докум.	Подп.	Дата
Разраб.		Кондратьева		
Проверил		Волкова		VII-74
Рук. гр.		Чепурной		9.74
Гл. спец. отд		Абрамович		10.74
Н. контр.		Молочков		10.74
Утв.		Залетаев		10.74

КМП6.3-01.03.011

Штифт

Лит.	Масса	Масштаб
И	0.01	4:1

Лист. Листов 1

Круг В8 ГОСТ 2590-71 / Ст 3 ГОСТ 535-58

Госстрой СССР Союзметаллургстройниипроект Ленинградский Промстройпроект

Копировал Беркушкина. Формат А4

КМП6.3-01.03.012

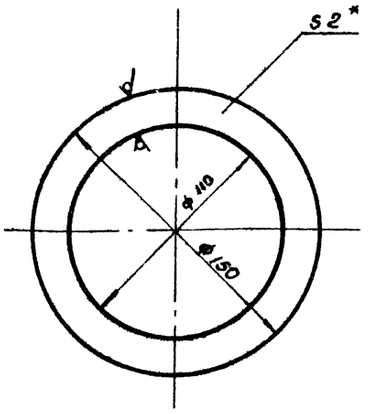

1* Размер для справок

2. Технические требования по КМП 6.3-00.00.000ТУ.

Изм.	Лист	№ докум.	Подп.	Дата
Разраб.		Кондратьева		
Проверил		Волкова		VII-74
Рук. гр.		Чепурной		9.74
Гл. спец. отд		Абрамович		10.74
Н. контр.		Молочков		10.74
Утв.		Залетаев		10.74

КМП6.3-01.03.012

Прокладка

Лит.	Масса	Масштаб
И	0.12	1:2

Лист. Листов 1

Резина рулонная 2кщ-м ГОСТ 7338-65

Госстрой СССР Союзметаллургстройниипроект Ленинградский Промстройпроект

Копировал Беркушкина. Формат А4

КМП6.3-01.04.000СБ

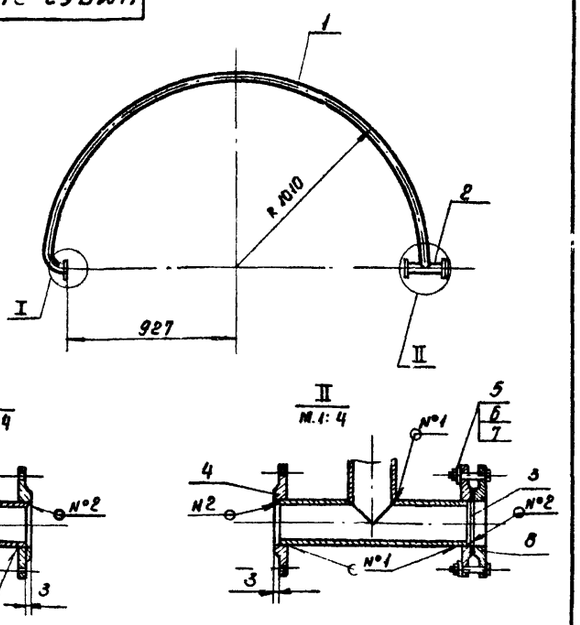

1* Размер для справок

2. Сварные швы: №1. Т1-△3
№2, Н1-△3
по ГОСТ 5264-69

3 Остальные технические требования по КМП6.3-00.00.000ТУ

Изм.	Лист	№ докум.	Подп.	Дата
Разраб.		Кондратьева		
Проверил		Волкова		VII-74
Рук. гр.		Чепурной		3.74
Гл. спец. отд		Абрамович		10.74
Н. контр.		Молочков		9.74
Утв.		Залетаев		10.74

КМП6.3-01.04.000СБ

Труба водоподающая

Сборочный чертеж.

Лит.	Масса	Масштаб
И	20.5	1:20

Лист. Листов 1.

Госстрой СССР Союзметаллургстройниипроект Ленинградский Промстройпроект

Копировал Беркушкина. Формат А4

КМП6.3-01.04.001

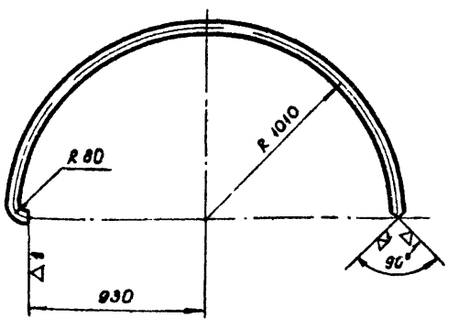

1 Технические требования по КМП 6.3-00.00.000ТУ

2. Технические требования по КМП 6.3-00.00.000ТУ.

Изм.	Лист	№ докум.	Подп.	Дата
Разраб.		Кондр.		
Проверил		Волк.		VII-74
Рук. гр.		Чепурной		9.74
Гл. спец. отд		Абрамович		10.74
Н. контр.		Молочков		10.74
Утв.		Залетаев		10.74

КМП6.3-01.04.001

Труба.

Лит.	Масса	Масштаб
И	12.7	1:20

Лист. Листов 1

Труба 40 ГОСТ 3262-62

Госстрой СССР Союзметаллургстройниипроект Ленинградский Промстройпроект

Копировал Беркушкина. Формат А4

КМП 6.3-01.04.002

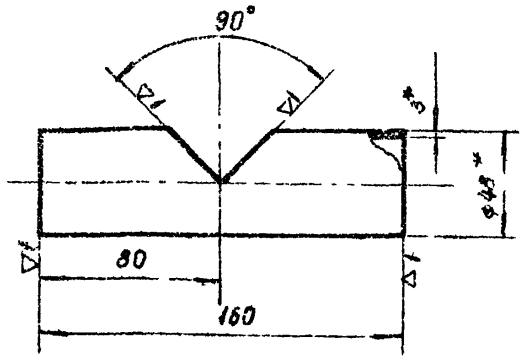

1* Размеры для справок

2 Технические требования по КМП 6.3-00 00 000ТУ

Изм.	Лист	№ докум.	Подп.	Дата
Разраб.	Кондратьева			
Проверил	Волкова			VII-74
Рук. гр.	Чепурной			9.74
Гл. спец. отд	Абрамович			10.74
Н. контр.	Молочков			10.74
Утв.	Залетаев			10.74

КМП 6.3-01.04.002

Патрубок

Лит	Масса	Масштаб
И	0.6	1:2
Лист	Листов 1	

Труба 40 ГОСТ 3262-62

ГОССТРОЙ СССР СОЮЗМЕТАЛЛУРГСТРОЙНИИПРОЕКТ ЛЕНИНГРАДСКИЙ ПРОМСТРОЙПРОЕКТ

Копировал Беркушкина Формат А1

КМП 6.3-01.04.003

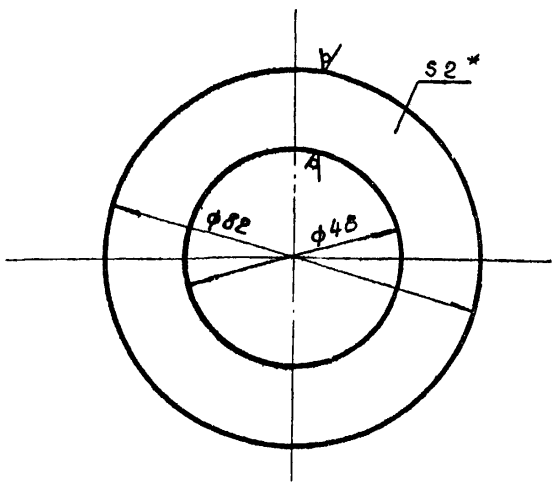

1* Размер для справок

2. Технические требования по КМП 6.3-00.000.000ТУ.

Изм.	Лист	№ докум.	Подп.	Дата
Разраб.	Кондратьева			
Проверил.	Волкова			VII-74
Рук. гр.	Чепурной			9.74
Гл. спец. отд	Абрамович			10.74
Н. контр.	Мальчков			10.74
Утв.	Залетаев			10.74

КМП 6.3-01.04.003

Прокладка.

Лит	Масса	Масштаб
И	0.07	1:1
Лист	Листов 1	

Резина рулонная 2кщ-м ГОСТ 7338-65

ГОССТРОЙ СССР СОЮЗМЕТАЛЛУРГСТРОЙНИИПРОЕКТ ЛЕНИНГРАДСКИЙ ПРОМСТРОЙПРОЕКТ

Копировал Беркушкина Формат А1

КМП 6.3-01.00.001

∇1 (∇)

А-А повернуто

м. 1:4

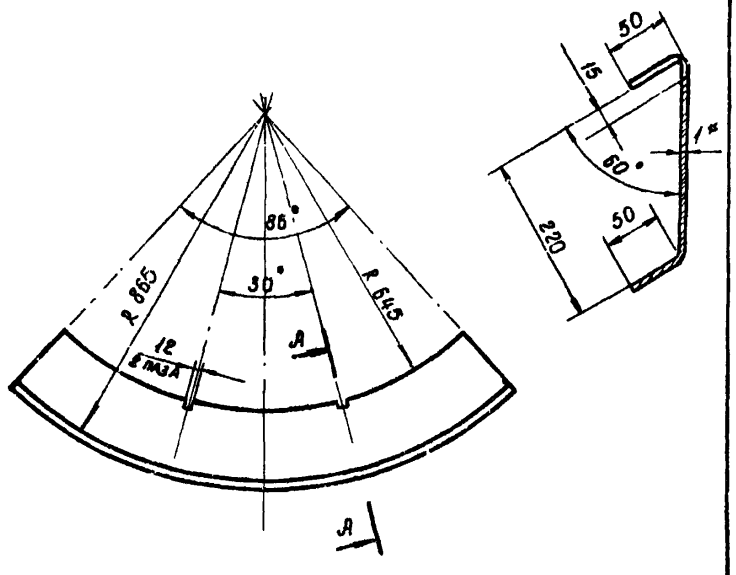

1* Размер для справок

2. Технические требования по КМП 6.3-00.00.000ТУ.

Изм.	Лист	№ докум.	Подп.	Дата
Разраб.	Кондратьева			
Проверил	Волкова			VII-74
Рук. гр.	Чепурной			9.74
Гл. спец. отд	Абрамович			10.74
Н. контр.	Молочков			10.74
Утв.	Залетаев			10.74

КМП 6.3-01.00.001

Крышка

Лит	Масса	Масштаб
И	23	1:10
Лист	Листов 1	

Лист В1 ГОСТ 3680-57 ст.3 ГОСТ 16523-70

ГОССТРОЙ СССР СОЮЗМЕТАЛЛУРГСТРОЙНИИПРОЕКТ ЛЕНИНГРАДСКИЙ ПРОМСТРОЙПРОЕКТ

Копировал Беркушкина Формат А1

КМП 6.3-01.00.002

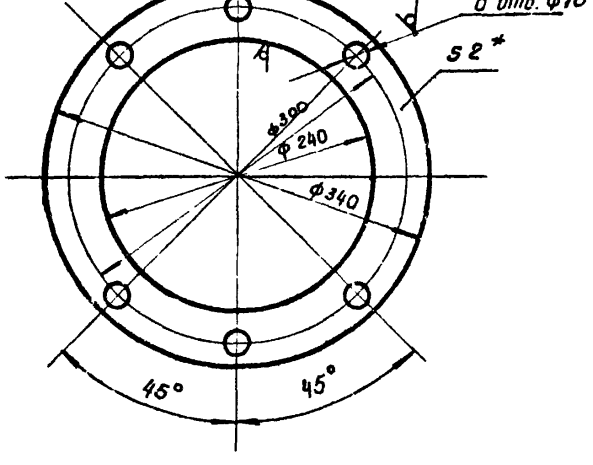

1* Размер для справок

2. Технические требования по Кмп 6.3-00.00.000ТУ.

Изм.	Лист	№ докум.	Подп.	Дата
Разраб.	Кондратьева			
Проверил.	Волкова			VII-74
Т. контр.	Чепурной			9.74
Гл. спец. отд	Абрамович			10.74
Н. контр.	Молочков			10.74
Утв.	Залетаев			10.74

КМП 6.3-01.00.002

Прокладка

Лит.	Масса	Масштаб
И	0.9	1:4
Лист	Листов 1	

Резина рулонная 2кщ-м ГОСТ 7338-65

ГОССТРОЙ СССР СОЮЗМЕТАЛЛУРГСТРОЙНИИПРОЕКТ ЛЕНИНГРАДСКИЙ ПРОМСТРОЙПРОЕКТ

Копировал Беркушкина Формат А1

Серия 1.494-23. Выпуск 1.

Инв. № подл. | Подпись и дата | Взам. инв. № | Инв. № дубл. | Подпись и дата

КМП 6.3-02.00.000.СБ — изображено
КМП 6.3-02.00.000-01СБ — зеркальное отражение

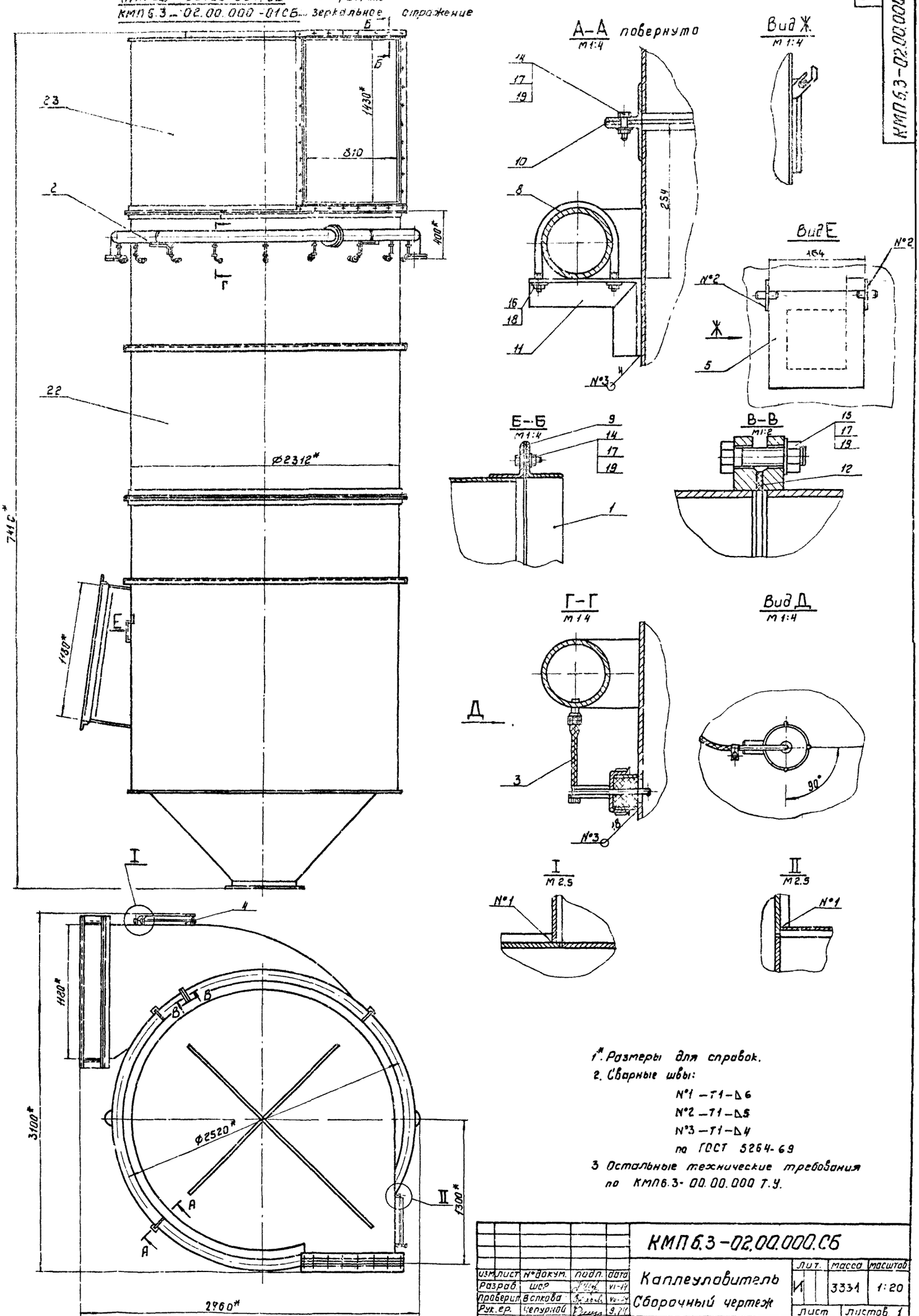

1*. Размеры для справок.
2. Сварные швы:
№1 — Т1-Δ6
№2 — Т1-Δ5
№3 — Т1-Δ4
по ГОСТ 5264-69
3 Остальные технические требования по КМП6.3-00.00.000 Т.У.

				КМП 6.3-02.00.000.СБ			
изм.	лист	№ докум.	подп.	дата	Каплеуловитель Сборочный чертеж	Лит.	масса	масштаб
Разраб.		шор		VI-74		И	3331	1:20
Проверил		Волкова		VI-74		Лист	Листов 1
Рук. ер.		Чепурной		9.74			
Гл. спец. отд.		Абрамович		10.74			
Н. контр.		Молочков		10.74			
Утв.		Залетаев		10.74			

Госстрой СССР
Союзметаллургстройинпроект
Ленинградский
Промстройпроект

Копировал ген
Формат 22

Серия 1.494-23. Выпуск 6

Инв. № подл. | Подпись и дата | Взамен инв. № | Инв. № дубл. | Подпись и дата

КМП 6,3-02.01.000СБ- изображено

КМП 6,3-02.01.000-01СБ- зеркальное отражение

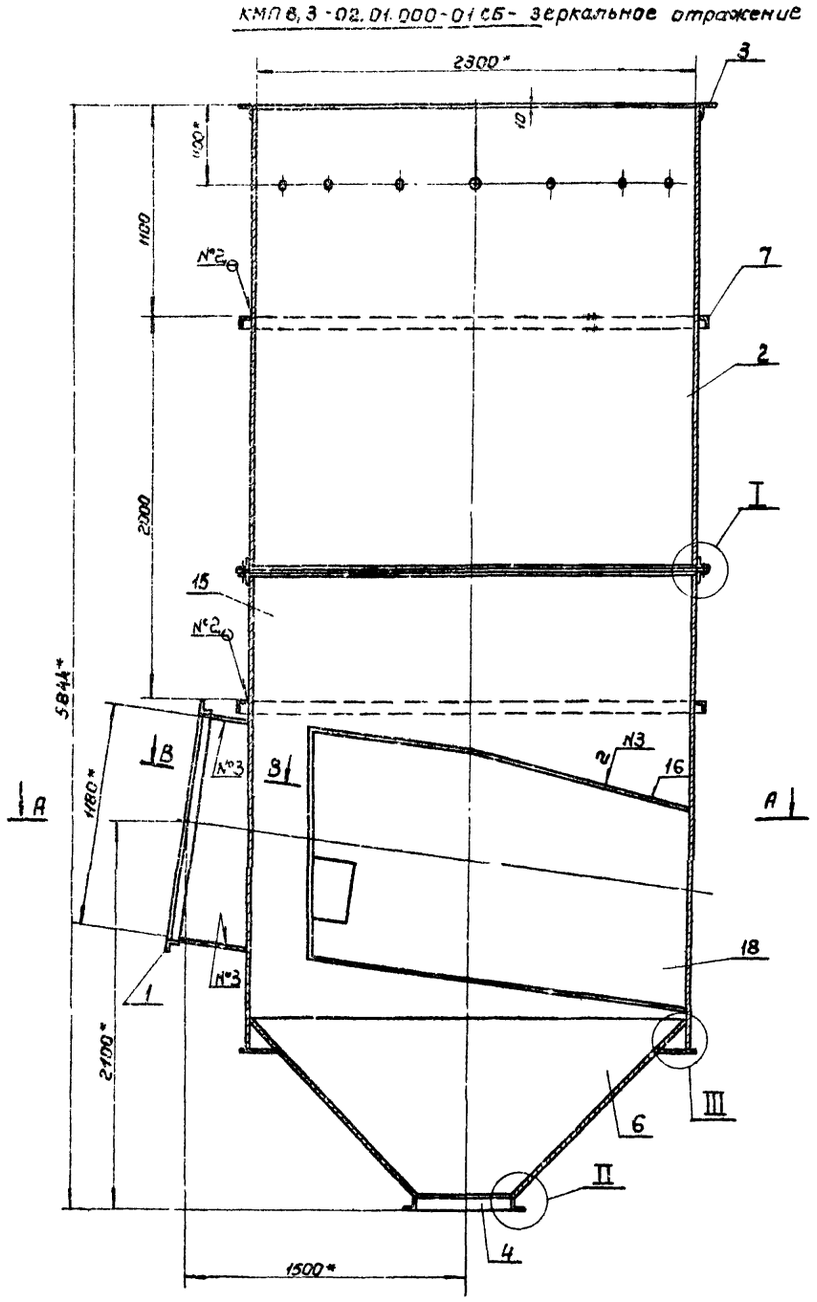

Б-Б повернуто М 1:1

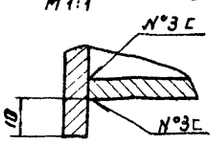

В-В повернуто М 1:2

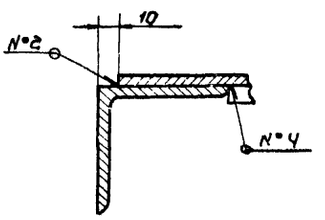

Г-Г М 1:2

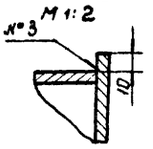

I М 1:4

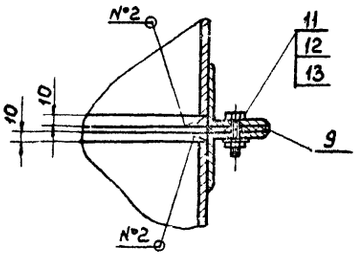

II М 1:2

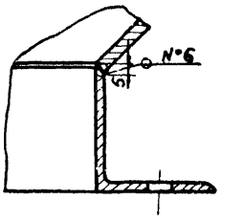

III М 1:2,5

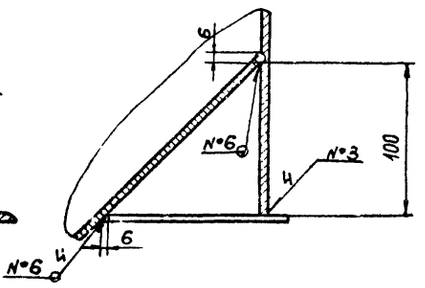

1. * Размеры для справок
2. Сварные швы
   - №1-С2
   - №2-Т1-△5
   - №3-Т1-△6
   - №4-Н1-△5
   - №5-Т3-△6 по ГОСТ 5264 69
   - №6-сварка ручная электродуговая
3. Остальные технические требования по КМП 6,3-00 00.000 ТУ

					КМП6,3-02.01.000 СБ		
Изм.	Лист	№ докум.	Подп.	Дата			
Разраб.		Кондратьева		10.74	Корпус сборочный чертеж	Лит.	Масса 2527.0	Масштаб 1:20
Проверил		Волкова		10.74				
Рук. гр.		Четырной		10.74		Лист	Листов 1
Н. сп. отд.		Абрамович		10.74			
Н. контр.		Клочков		10.74		ГОССТРОЙ СССР Союзметаллургстройниипроект Ленинградский Промстройпроект	
Утв.		Залетаев		10.74			

Копировал Коленкина Формат А2

Серия 1.494-23. Выпуск 6

Инв. № подл. | Подпись и дата | Взам. инв. № | Инв. № дубл. | Подпись и дата

КМП 6.3-02.01.001

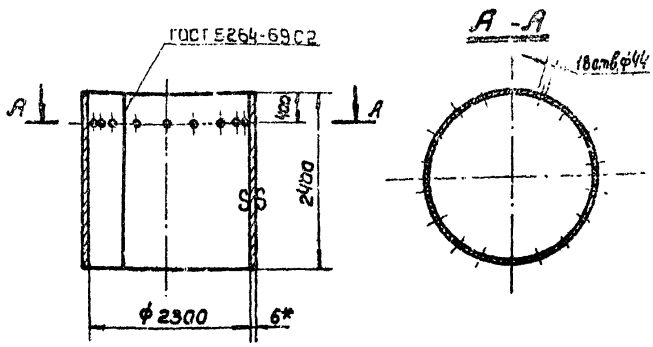

1.* Размер для справок.
2. Технические требования по КМП 6.3-00.00.000ТУ.

Изм.	Лист	№ докум.	Подп.	Дата
Разраб.		Петрова		9.74
Провер.		Волкова		9.74
Рук. гр.		Чепурной		10.74
Гл. сп. отд.		Абрамович		10.74
Н. контр.		Молочков		х-74
Утв.		Залетаев		х-74

КМП 6.3-02.01.001

Цилиндр

Лит.	Масса	Масштаб
И	818,0	1:50
Лист	Листов 1	

Лист 6 ГОСТ 5681-57 / Ст 3 ГОСТ 14637-69

Госстрой СССР Союзметаллургстройниипроект Ленинградский Промстройпроект

Копировал Зайцева Формат А1

КМП 6.3-02.01.002

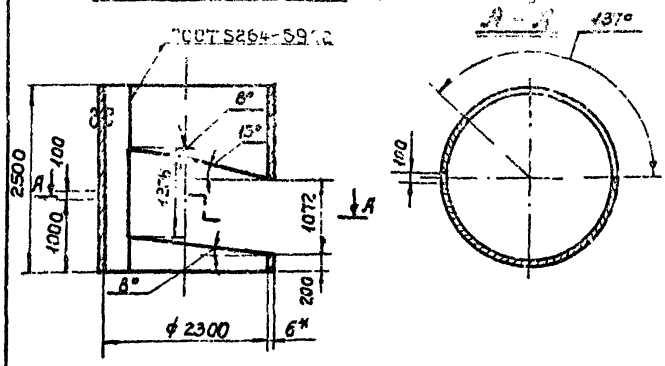

1* Размер для справок.
2. Технические требования по КМП 6.3-00.00.000ТУ.

Изм.	Лист	№ докум.	Подп.	Дата
Разраб.		Петрова		9.74
Провер.		Волкова		9.74
Т. контр.		Чепурной		10.74
Гл. сп. отд.		Абрамович		10.74
Н. контр.		Молочков		х-74
Утв.		Залетаев		х-74

КМП 6.3-02.01.002

Цилиндр

Лит.	Масса	Масштаб
И	700,0	1:50
Лист	Листов 1	

Лист 6 ГОСТ 5681-57 / Ст 3 ГОСТ 14637-69

Госстрой СССР Союзметаллургстройниипроект Ленинградский Промстройпроект

Копировал Зайцева Формат А1

КМП 6.3-02.01.003

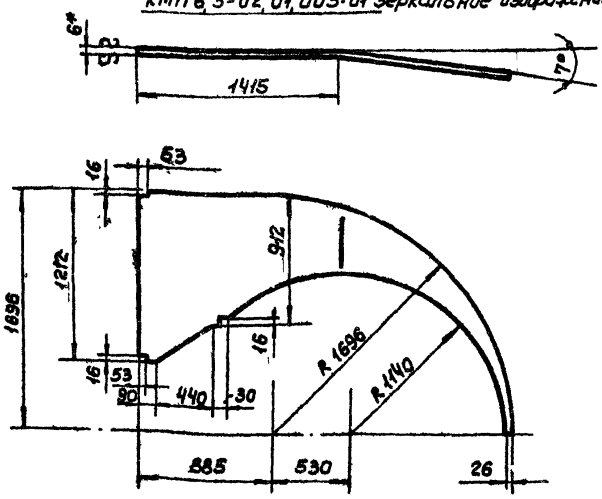

1.* Размер для справок.
2. Технические требования по КМП 6.3-00.00.000ТУ.

Изм.	Лист	№ докум.	Подп.	Дата
Разраб.		Петрова		9.74
Проверил		Волкова		9.74
Рук. гр.		Чепурной		10.74
Гл. сп. отд.		Абрамович		10.74
Н. контр.		Молочков		х-74
Утв.		Залетаев		х-74

КМП 6.3-02.01.003

Лист верхний

Лит.	Масса	Масштаб
И	82,3	1:25
Лист	Листов 1	

Лист 6 ГОСТ 5681-57 / Ст 3 ГОСТ 14637-69

Госстрой СССР Союзметаллургстройниипроект Ленинградский Промстройпроект

Копировал Зайцева Формат А1

КМП 6.3-02.01.004

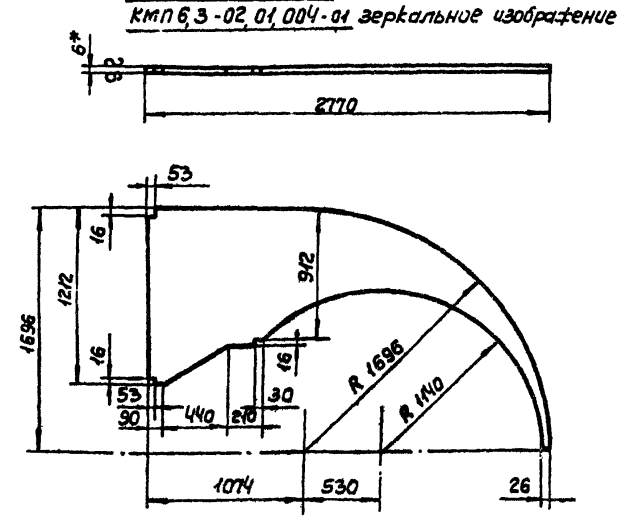

1* Размер для справок.
2. Технические требования по КМП 6.3-00.00.000ТУ.

Изм.	Лист	№ докум.	Подп.	Дата
Разраб		Петрова		
Проверил		Вол		9.74
Рук. гр.		Чеп		10.74
Гл. сп. отд		Абрамович		10.74
Н. контр		Молочков		х-74
Утв.		Залетаев		х-74

КМП 6.3-02.01.004

Лист нижний

Лит.	Масса	Масштаб
И	85,5	1:25
Лист	Листов 1	

Лист 6 ГОСТ 5681-57 / Ст 3 ГОСТ 14637-69

Госстрой СССР Союзметаллургстройниипроект Ленинградский Промстройпроект

Копировал Зайцева Формат А1

КМП 6.3-02.01.005 - изображено
КМП 6.3-02.01.005-01 - зеркальное отражение

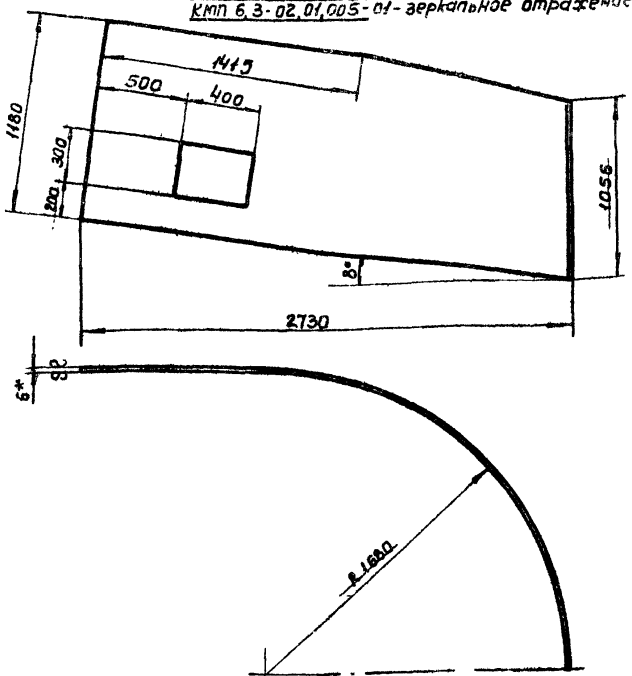

1.* Размер для справок
2. Технические требования по КМП 6.3-00.00.000ТУ.

КМП6.3-02.01.005

Лист наружный

Изм.	Лист	№ докум.	Подп.	Дата
Разраб.		Кондратьева		
Провер.		Волкова		VII-71
Рук. гр.		Чепурной		9.74
Гл.спец.отд.		Абратович		10.74
Н. контр.		Малочков		10.74
Утв.		Залетаев		10.74

Лит.	Масса	Масшт.
И	114,0	1:20
Лист	Листов	

Лист 6 ГОСТ 5681-57
Ст 3 ГОСТ 14637-69

Госстрой СССР Союзметаллургстройниипроект Ленинградский Промстройпроект

Копировал Зайцева Формат 11

КМП 6.3-02.01.006 - изображено
КМП 6.3-02.01.006-01 - зеркальное отражение

Развертка

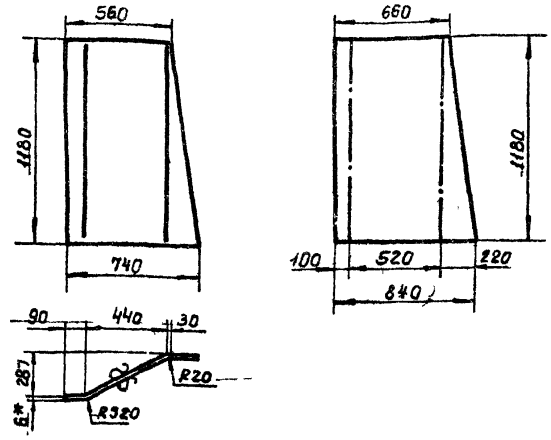

1.*Размеры для справок.
2. Технические требования по КМП 6.3-00.00.000ТУ.

КМП6.3-02.01.006

Лист внутренний

Изм.	Лист	№ докум.	Подп.	Дата
Разраб.		Кондратьева		
Провер.		Волкова		VII-71
Рук. гр.		Чепурной		9.74
Гл.спец.		Абратович		10.74
Н. контр.		Малочков		10.74
Утв.		Залетаев		10.74

Лит.	Масса	Масшт.
Н	36,9	1:2
Лист	Листов 1	

Лист 6 ГОСТ 5681-57
Ст 3 ГОСТ 14637-69

Госстрой СССР Союзметаллургстройниипроект Ленинградский Промстройпроект

Копировал Зайцева Формат 11

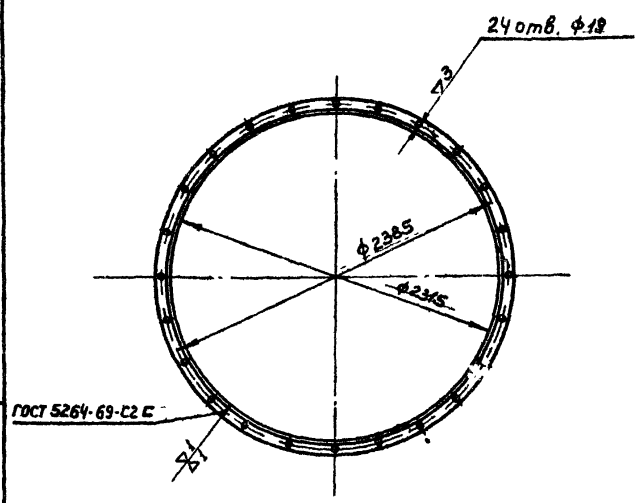

1. Технические требования по КМП 6.3-00.00.000ТУ.

КМП6.3-02.01.007

Фланец

Изм.	Лист	№ докум.	Подп.	Дата
Разраб.		Кондратьева		
Провер.		Волкова		VII-71
Рук. гр.		Чепурной		9.74
Гл.конструктор		Абратович		10.74
Н.контр.		Малочков		10.74
Утв.		Залетаев		10.74

Лит.	Масса	Масшт.
И	54,2	1:25
Лист	Листов 1	

Уголок Б·63×63×6 ГОСТ 8509-72
Ст 3 ГОСТ 535-58

Госстрой СССР Союзметаллургстройниипроект Ленинградский Промстройпроект

Копировал Зайцева Формат 11

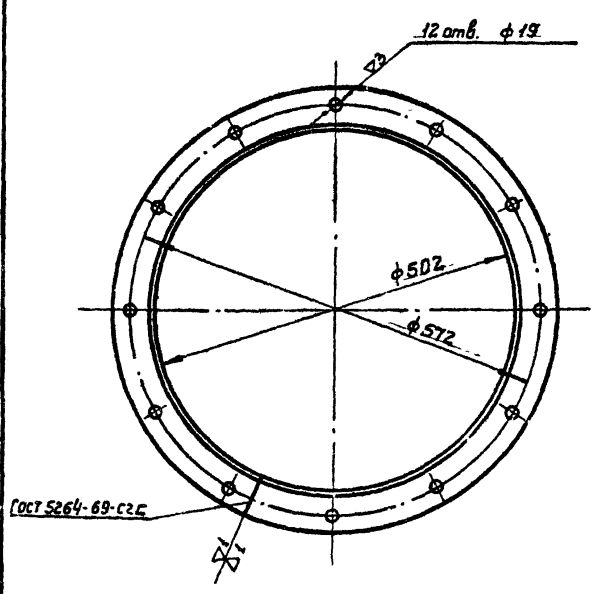

1. Технические требования по КМП 6.3-00.00.000ТУ.

КМП6.3-02.01.008

Фланец

Изм.	Лист	№ докум.	Подп.	Дата
Разраб.		Кондратьева		
Провер.		Волкова		VII-71
Рук. гр.		Чепурной		9.74
Гл.спец.отд.		Абратович		10.74
Н. контр.		Малочков		10.74
Утв.		Залетаев		10.74

Лит.	Масса	Масшт.
Н	13,1	1:5
Лист	Листов 1	

Уголок Б·63×63×6 ГОСТ 8509-72
Ст 3 ГОСТ 535-58.

Госстрой СССР Союзметаллургстройниипроект Ленинградский Промстройпроект

Серия 1.494-23 Выпуск 6

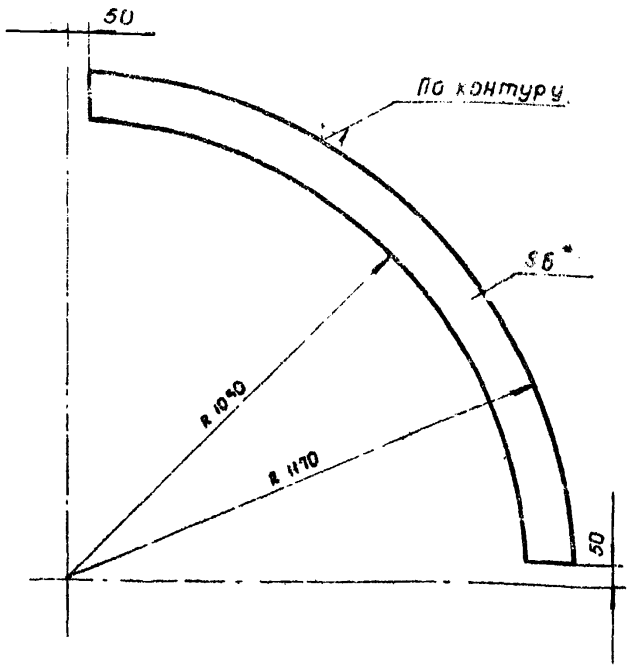

1* Размер для справок

2. Технические требования по КМП 6.3-00.00.000 ТУ.

					КМП6.3-02.01.009	
Изм.	Лист	N докум.	Подп.	Дата		
Разраб.		Петрачева		VII-74	Лист.	Лит. / Масса. 9.1 / Масштаб 1:10
Проверил.		Волкова		VIII-74		
Рук. гр.		Чепурной		9.74		
Гл. спец. отд.		Абрамович		10.74	Лист.	Листов
Н. контр.		Молочков		10.74	Лист 6 ГОСТ 5681-57 / Ст.3 ГОСТ 14637-69	Госстрой СССР Союзметаллургстройниипроект Ленинградский промстройпроект
Утв.		Залетаев		10.74		

Копировал Беркушкина. Формат А1

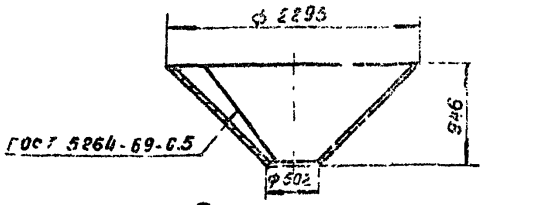

Развертка.

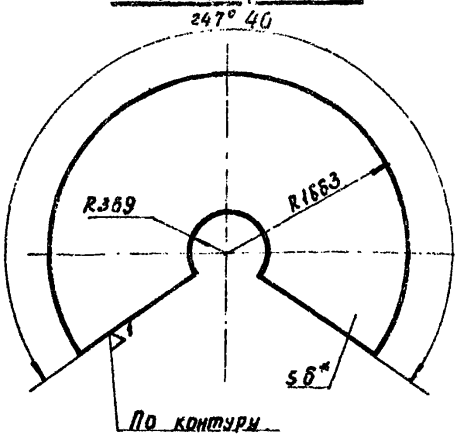

1* Размер для справок

2. Технические требования по КМП 6.3-00.00.000 ТУ.

					КМП6.3-02.01.010	
Изм.	Лист	N докум.	Подп.	Дата		
Разраб.		Петрачева		VII-74	Конус.	Лит. / Масса. 266.0 / Масштаб 1:40
Проверил.		Волкова		VIII-74		
Рук. гр.		Чепурной		9.74		
Гл. спец. отд.		Абрамович		10.74	Лист	Листов 1
Н. контр.		Молочков		10.74	Лист 6 ГОСТ 5681-57 / Ст.3 ГОСТ 14637-69	Госстрой СССР Союзметаллургстройниипроект Ленинградский промстройпроект
Утв.		Залетаев		10.74		

Копировал Беркушкина. Формат А1

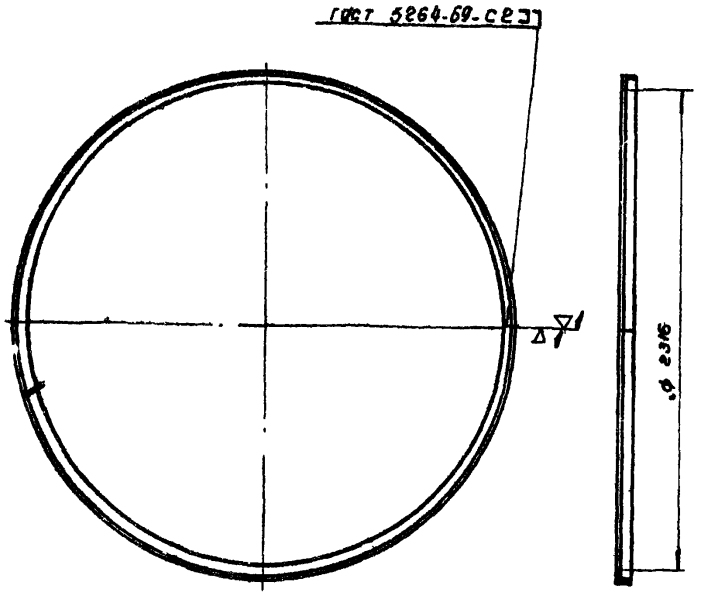

Технические требования по КМП 6.3-00.00.000 ТУ.

					КМП6.3-02.01.011	
Изм.	Лист	N докум.	Подп.	Дата		
Разраб.		Петрачева		VII-74	Кольцо	Лит. / Масса. 54.2 / Масштаб 1:20
Проверил.		Волкова		VIII-74		
Рук. гр.		Чепурной		9.74		
Гл. спец. отд.		Абрамович		10.74	Лист	Листов 1
Н. контр.		Молочков		10.74	Уголок $\frac{b-63\times63\times6\ ГОСТ\ 8509-72}{Ст.3.\ ГОСТ\ 535-58.}$	Госстрой СССР Союзметаллургстройниипроект Ленинградский промстройпроект
Утв.		Залетаев		10.74		

Копировал Беркушкина. Формат А1

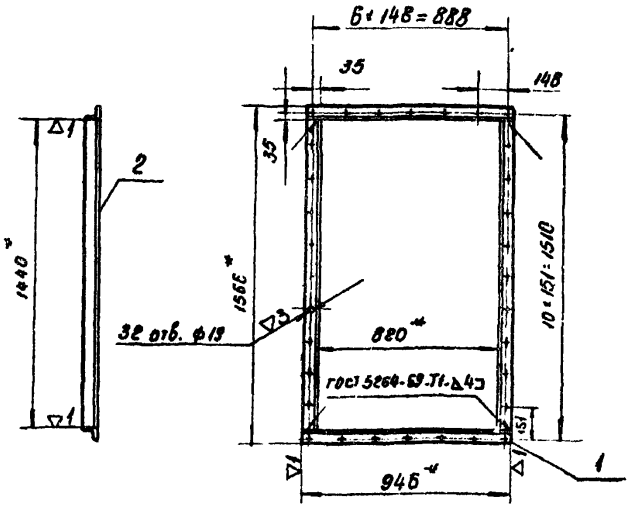

1* Размеры для справок

2. Технические требования по КМП 6.3-00.00.000ТУ.

					КМП6.3-02.02.000СБ	
Изм.	Лист	N докум.	Подп.	Дата		
Разраб.		Петрачева		VII-74	Фланец Сборочный чертеж	Лит. / Масса. 272 / Масштаб 1:20
Проверил.		Волкова		VIII-74		
Рук. гр.		Чепурной		9.74		
Гл. спец. отд.		Абрамович		10.74	Лист	Листов 1
Н. контр.		Молочков		10.74		Госстрой СССР Союзметаллургстройниипроект Ленинградский промстройпроект
Утв.		Залетаев		10.74		

Копировал Беркушкина. Формат А1

КМП6.3-02.03.000 СБ

КМП 6.3-02.03.000 Б — изображено

КМП 6.3-02.03.000-01 СБ — зеркальное отражение

Серия 1.494-23. Выпуск 6.

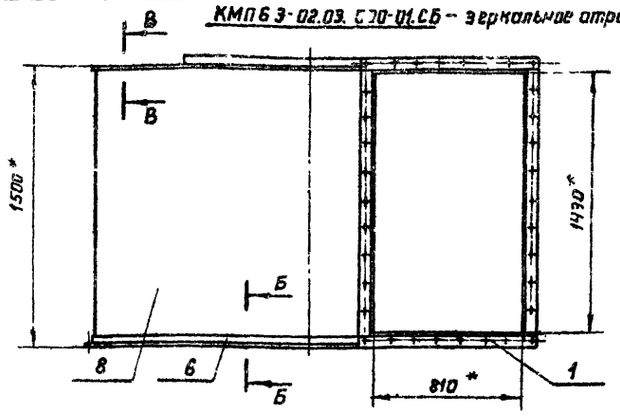

А — А повернуто
м. 1:2

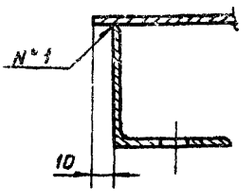

Б — Б
м. 1:2

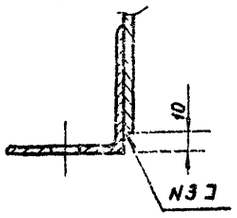

В — В
м. 1:2

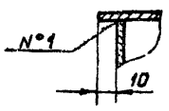

I
м1:2

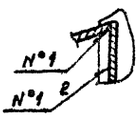

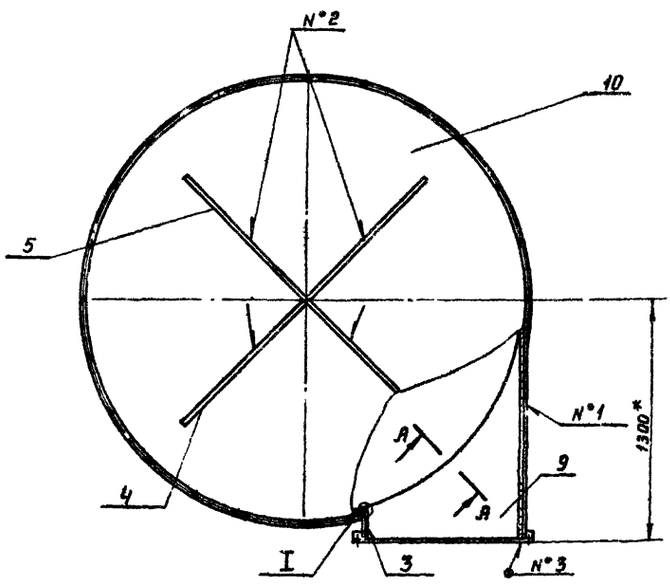

1.* Размер для справок.

2. Сварные швы:

N°1-Т1-△4

N°2-Т3-△4

N°3-Н1-△4

по ГОСТ 5264-69

3. Остальные технические требования по КМП 6.3-00.00.000 ТУ.

Изм.	Лист	N° докум.	Подп.	Дата
Разраб.		Петрачева		8.74
Провери.		Волкова		9.74
Рук. гр.		Чепурной		10.74
Гл. спец. отд.		Абрамович		10.74
Н. контр.		Молочков		К-74
Утв.		Залетаев		К-74

КМП6.3-02.03.000 СБ

Улитка
Сборочный чертеж

Лит	Масса	Масшт.
И	557.0	1:20

Лист | Листов 1

ГОССТРОЙ СССР
СОЮЗМЕТАЛЛУРГСТРОЙНИИПРОЕКТ
ЛЕНИНГРАДСКИЙ ПРОМСТРОЙНИПРОЕКТ

Копировал Решнова

Формат 11

Инв. № подл. | Подпись и дата | Взам. инв. № | Инв. № дубл. | Подпись и дата

КМП6.3-02.03.001

▽1. (▽)

КМП 6.3-02.03.001- изображено

КМП 6.3-02.03.001-01 - зеркальное отражение

А — А

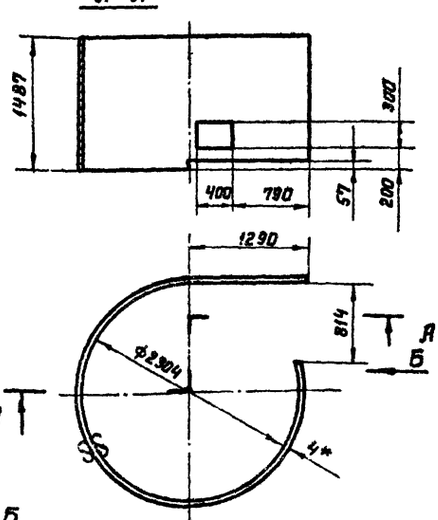

Вид Б

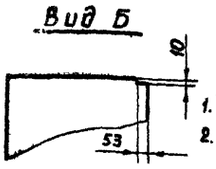

1.* Размер для справок

2. Технические требования по КМП 6.3-00.00.000 ТУ.

Изм.	Лист	N° докум.	Подп.	Дата
Разраб.		Петрачева		8.74
Провер.		Волкова		9.74
Рук. гр.		Чепурной		10.74
Гл. спец. отд.		Абрамович		10.74
Н. контр.		Молочков		К-74
Утв.		Залетаев		К-74

КМП6.3-02.03.001

Корпус

Лит	Масса	Масшт.
И	300.0	1:40

Лист | Листов 1

4 ГОСТ 5681-57
Лист — Ст 3 ГОСТ 14637-69

ГОССТРОЙ СССР
СОЮЗМЕТАЛЛУРГСТРОЙНИИПРОЕКТ
ЛЕНИНГРАДСКИЙ ПРОМСТРОЙНИПРОЕКТ

Копировал Решнова

Формат 11

Инв. № подл. | Подпись и дата | Взам. инв. № | Инв. № дубл. | Подпись и дата

КМП6.3-02.03.002

(▽)

КМП 6.3-02.03.002 — изображено

КМП 6.3-02.03.002-01 — зеркальное отражение

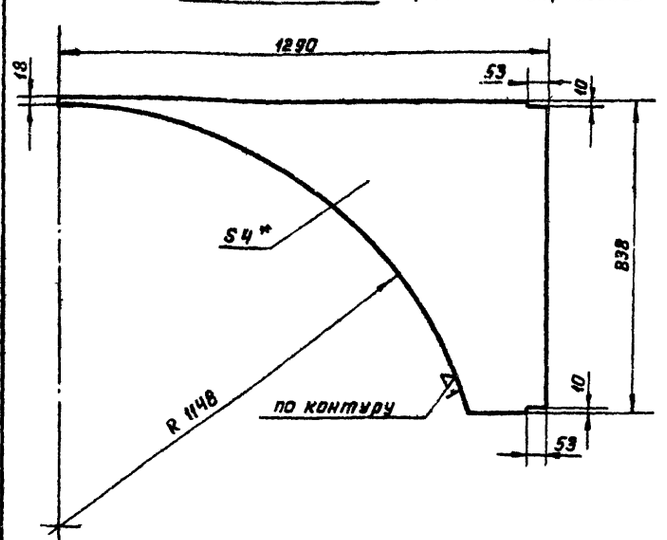

1.* Размер для справок.

2. Технические требования по КМП 6.3-00.00.000 ТУ.

Изм.	Лист	N° докум.	Подпись	Дата
Разраб.		Петрачева		8.74
Провер.		Волкова		9.74
Рук. гр.		Чепурной		10.74
Гл. спец. отд.		Абрамович		10.74
Н. контр.		Молочков		К-74
Утв.		Залетаев		К-74

КМП6.3-02.03.002

Лист

Лит	Масса	Масшт.
И	11.5	1:10

Лист | Листов 1

4 ГОСТ 5681-57
Лист — Ст 3 ГОСТ 14637-69

ГОССТРОЙ СССР
СОЮЗМЕТАЛЛУРГСТРОЙНИИПРОЕКТ
ЛЕНИНГРАДСКИЙ ПРОМСТРОЙНИПРОЕКТ

Копировал Решнова

Формат 11

Инв. № подл. | Подпись и дата | Взам. инв. № | Инв. № дубл. | Подпись и дата

2 (▽)

КМП6,3-02.03.003 - изображено
КМП6,3-02.03.003-01 - зеркальное изображение

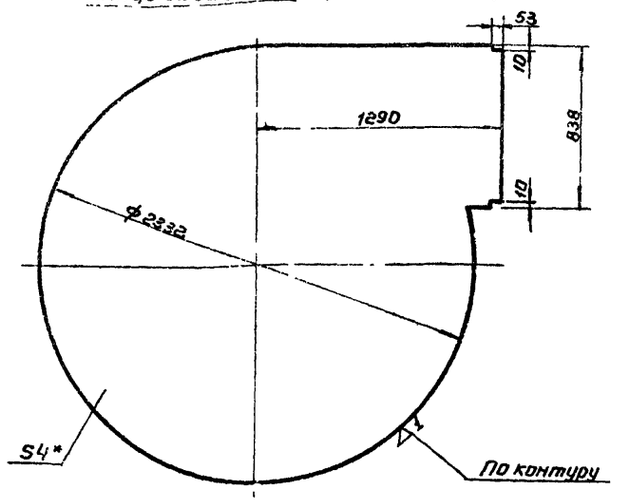

1. *Размер для справок
2. Технические требования по КМП6,3-00.00.000ТУ.

Изм.	Лист	N° докум.	Подп.	Дата
Разраб.		Кондратьев		9.74
Проверил		Волкова		9.74
Рук. гр.		Четурной		10.74
Гл. сп. отд.		Абрамович		10.74
Н. контр.		Молочков		X-74
Утв.		Залетаев		X-74

КМП6,3-02.03.003

Лит.	Масса	Масштаб
И	145,0	1:20

Лист | Листов 1

Лист 4 ГОСТ 5681-57
Ст3 ГОСТ 14637-69

ГОССТРОЙ СССР
ОРДЕНА ТРУДОВОГО КРАСНОГО ЗНАМЕНИ МЕТАЛЛУРГСТРОЙМОНТАЖПРОЕКТ
ЛЕНИНГРАДСКИЙ ПРОМСТРОЙПРОЕКТ

Копировал Коленкина Формат 11

2 (▽) 29

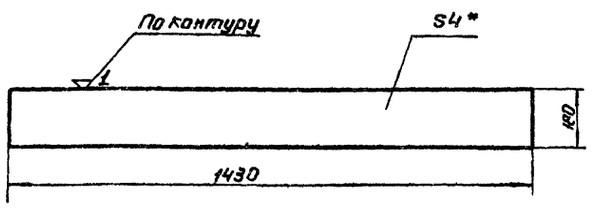

1. *Размер для справок.
2. Технические требования по КМП6,3-00.00.000ТУ

Изм.	Лист	N° докум.	Подп.	Дата
Разраб.		Кондратьев		9.74
Проверил		Волкова		9.74
Рук. гр.		Четурной		10.74
Гл. сп. отд.		Абрамович		10.74
Н. контр.		Молочков		X-74
Утв.		Залетаев		X-74

КМП6,3-02.03.004

Лит.	Масса	Масштаб
И	6,9	1:10

Лист | Листов 1

Лист 4 ГОСТ 5681-57
Ст.3 ГОСТ 14637-69

ГОССТРОЙ СССР
ОРДЕНА ТРУДОВОГО КРАСНОГО ЗНАМЕНИ МЕТАЛЛУРГСТРОЙМОНТАЖПРОЕКТ
ЛЕНИНГРАДСКИЙ ПРОМСТРОЙПРОЕКТ

Копировал Коленкина Формат 11

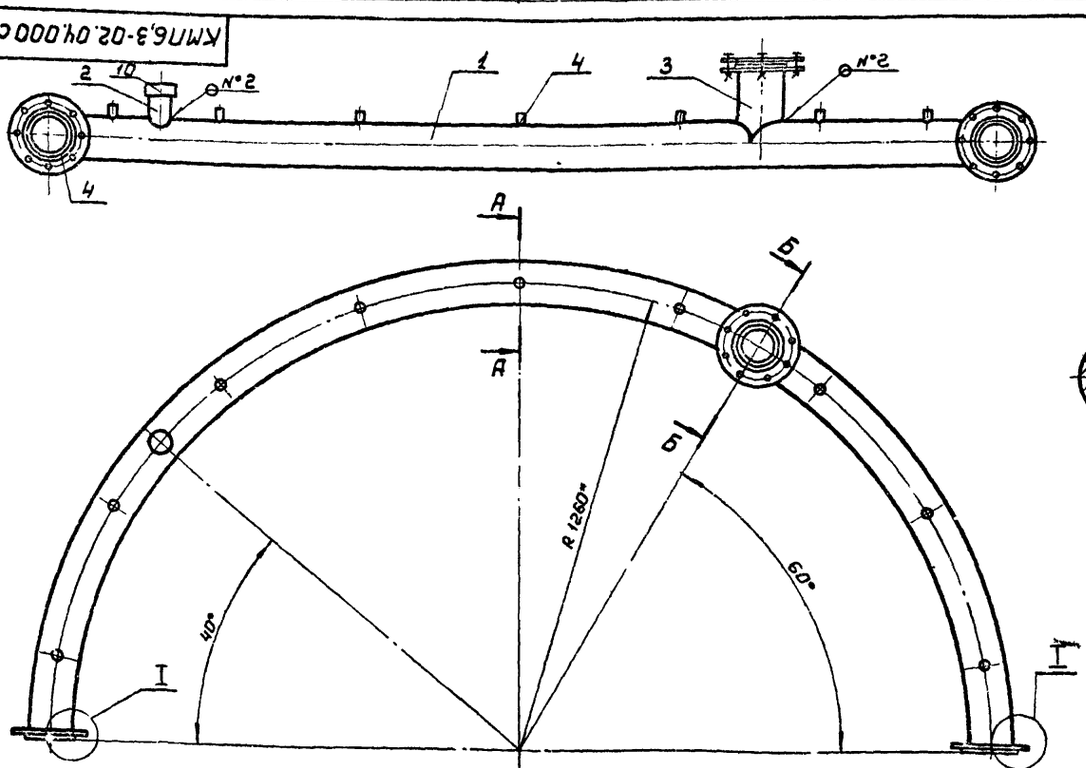

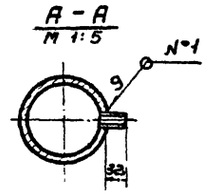

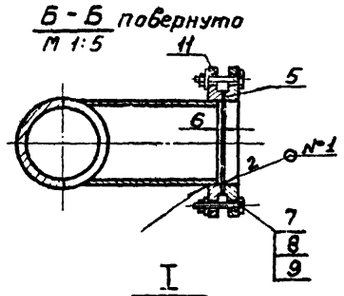

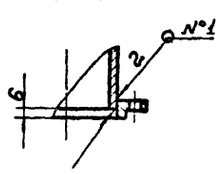

1. *Размер для справок
2. Сварные швы: N°1 - Т1 - △3
   N°2 - Т1 - △4
   по ГОСТ 5264-69
3. Технические требования по КМП6,3-00.00.000ТУ

Изм.	Лист	N° докум.	Подп.	Дата
Разраб.		Кондратьев		9.74
Проверил		Волкова		9.74
Рук. гр.		Четурной		10.74
Гл. сп. отд.		Абрамович		10.74
Н. контр.		Молочков		X-74
Утв.		Залетаев		X-74

КМП6,3-02.04.000СБ.

Коллектор
Сборочный чертеж

Лит.	Масса	Масштаб
И	59,5	1:10

Лист | Листов 1

ГОССТРОЙ СССР
ОРДЕНА ТРУДОВОГО КРАСНОГО ЗНАМЕНИ МЕТАЛЛУРГСТРОЙМОНТАЖПРОЕКТ
ЛЕНИНГРАДСКИЙ ПРОМСТРОЙПРОЕКТ

Копировал Коленкина Формат 12

Б-Б
м. 1:5

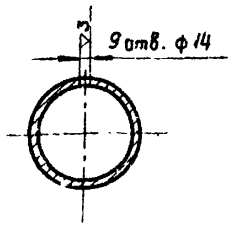

В-В повернуто
м 1:5

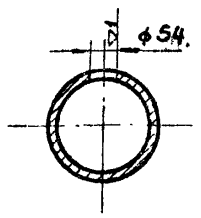

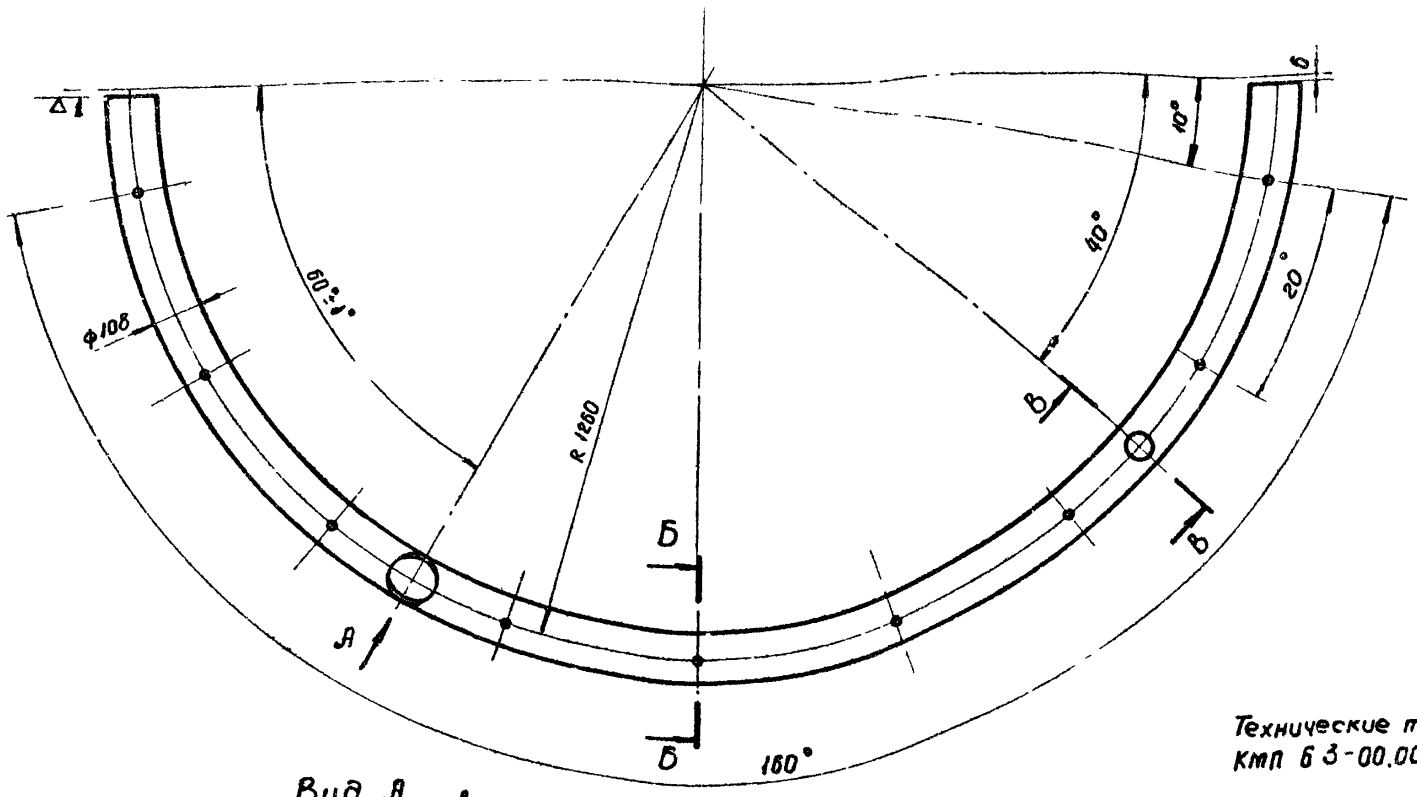

Вид А повернуто
м. 1:5

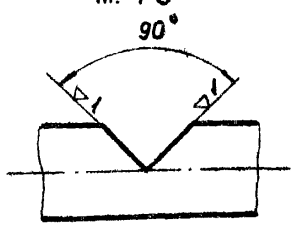

Технические требования по КМП 6.3-00.00.000 ТУ.

				КМП 6.3-02.04.001		
Изм.	Лист	N докум.	Подп.	Дата		
Разраб.	Кондратьева			VII.74	Труба.	Лит. И; Масса 40.5; Масштаб 1:10
Проверил	Волкова			VII.74		Лист; Листов 1
Рук. гр.	Чепурной			9.74		
Гл. спец. тд	Абратович			9.74	Труба 100 ГОСТ 3262-62	ГОССТРОЙ СССР Союзметаллургстройниипроект ЛЕНИНГРАДСКИЙ ПРОМСТРОЙПРОЕКТ
Н. контр.	Молочков			9.74		
Утв.	Залетаев			10.74		

Копировал Беркушкина — Формат А2

КМП 6.3-02.04.002

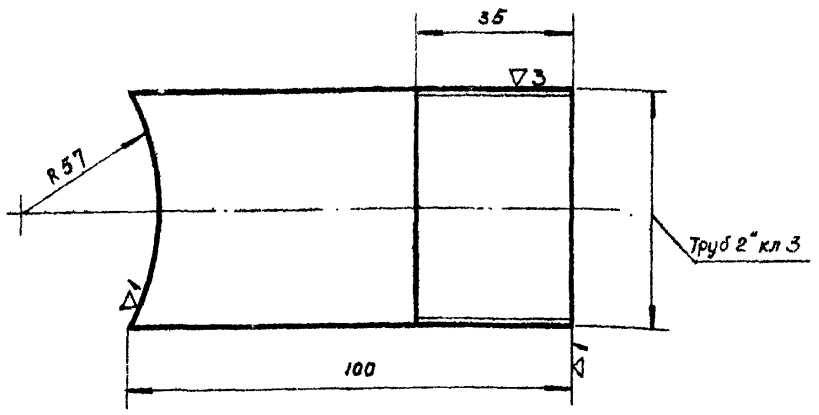

Технические требования по КМП 6.3-00.00.000 ТУ.

				КМП 6.3-02.04.002		
Изм.	Лист	N докум.	Подп.	Дата		
Разраб.	Кондратьева			VII.74	Патрубок	Лит. И; Масса 0.46; Масштаб 1:1
Проверил	Волкова			VII.74		Лист; Листов 1
Рук. гр.	Чепурной			9.74		
Гл. спец. тд	Абратович			9.74	Труба 50 ГОСТ 3262-62	ГОССТРОЙ СССР Союзметаллургстройниипроект ЛЕНИНГРАДСКИЙ ПРОМСТРОЙПРОЕКТ
Н. контр.	Молочков			9.74		
Утв.	Залетаев			10.74		

Копировал Беркушкина — Формат А4

КМП 6.3-02.04.003

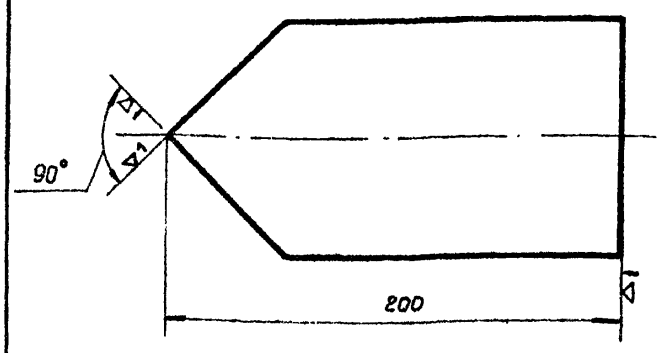

Технические требования по КМП 6.3-00.00.000 ТУ.

				КМП 6.3-02.04.003		
Изм.	Лист	N докум.	Подп.	Дата		
Разраб.	Кондратьева			VII.74	Патрубок	Лит. И; Масса 2.0; Масштаб 1:2
Проверил	Волкова			VII.74		Лист; Листов 1
Рук. гр.	Чепурной			9.74		
Гл. спец. тд	Абратович			9.74	Труба 100 ГОСТ 3262-62	ГОССТРОЙ СССР Союзметаллургстройниипроект ЛЕНИНГРАДСКИЙ ПРОМСТРОЙПРОЕКТ
Н. контр.	Молочков			9.74		
Утв.	Залетаев			10.74		

Копировал Беркушкина — Формат А4

Инв. № подл. | Подпись и дата | Взамен инв. № | Инв. № дубл. | Подпись и дата

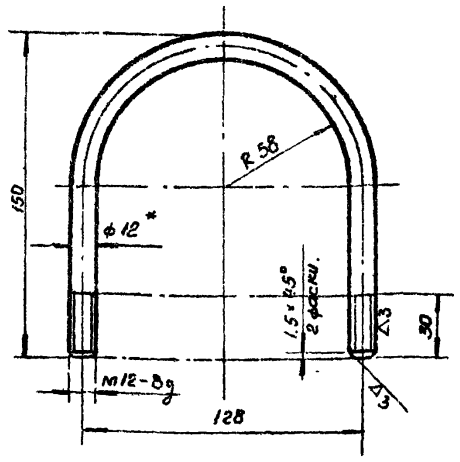

1* Размер для справок

2 Технические требования по КМП 6.3-00.00.000 ТУ.

Изм.	Лист	№ докум.	Подп.	Дата
Разраб.		Медведева		6.74
Проверил		Волкова		7.74
Рук. гр.		Чепурной		9.74
Гл. сп. отд.		Абрамович		10.74
Н. контр.		Молочков		10.74
Утв.		Залетаев		10.74

КМП6.3-02.00.001

Скоба.

Лит.	Масса	Масштаб
И	0.4	1:2

Лист. Листов: 1

Круг В12 ГОСТ 2590-71 / Ст.3 ГОСТ 535-58

ГОССТРОЙ СССР СОЮЗМЕТАЛЛУРГСТРОЙМОНТАЖПРОЕКТ ЛЕНИНГРАДСКИЙ ПРОМСТРОЙПРОЕКТ

Копировал Беркушкина

Формат 11

Инв. № подл. | Подпись и дата | Взамен инв. № | Инв. № дубл. | Подпись и дата

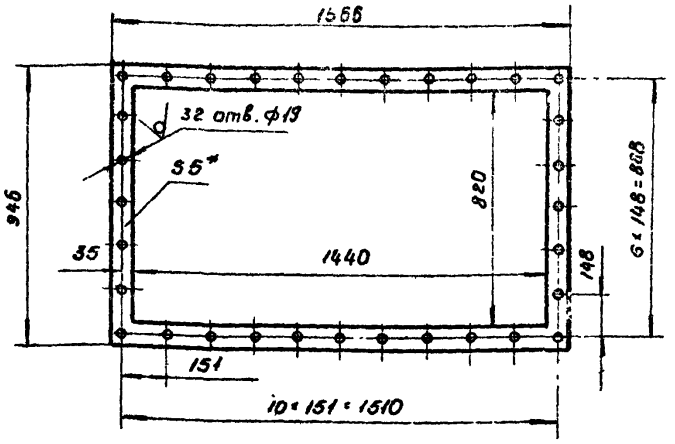

1* Размер для справок

2. Технические требования по КМП 6.3-00.00.000 ТУ.

Изм.	Лист	№ докум.	Подп.	Дата
Разраб.		Медведева		06.74
Проверил		Волкова		7.74
Рук. гр.		Чепурной		9.74
Гл. сп. отд.		Абрамович		10.74
Н. контр.		Молочков		10.74
Утв.		Залетаев		10.74

КМП6.3-02.00.002

Прокладка

Лит.	Масса	Масштаб
И	2,2	1:15

Лист. Листов 1

Резина рулонная 5КЩ-М ГОСТ 7338-65

ГОССТРОЙ СССР СОЮЗМЕТАЛЛУРГСТРОЙМОНТАЖПРОЕКТ ЛЕНИНГРАДСКИЙ ПРОМСТРОЙПРОЕКТ

Копировал Беркушкина

Формат 11

Инв. № подл. | Подпись и дата | Взамен инв. № | Инв. № дубл. | Подпись и дата

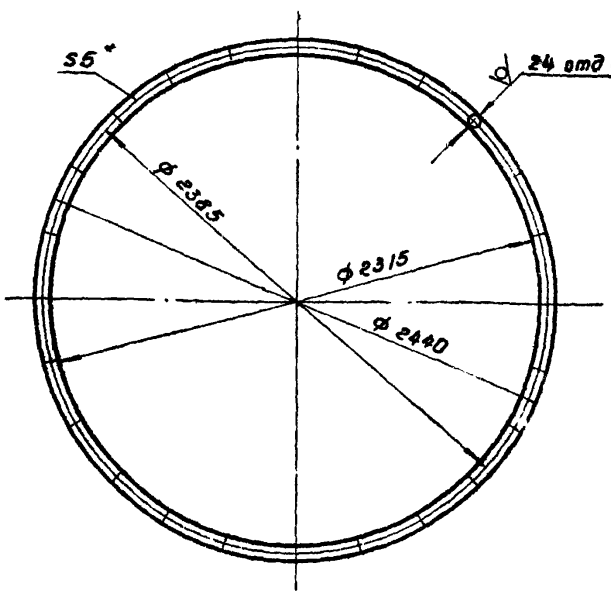

1* Размер для справок

2 Технические требования по КМП 6.3-00.00.000 ТУ

Изм.	Лист	№ докум.	Подп.	Дата
Разраб.		Медведева		06.74
Проверил		Волкова		7.74
Рук. гр.		Чепурной		9.74
Гл. сп. отд.		Абрамович		10.74
Н. контр.		Молочков		10.74
Утв.		Залетаев		10.74

КМП63-02.00.003

Прокладка.

Лит.	Масса.	Масштаб
И.	3.5	1:20

Лист. Листов 1

Резина рулонная 5КЩ.М ГОСТ 7338-65

ГОССТРОЙ СССР СОЮЗМЕТАЛЛУРГСТРОЙМОНТАЖПРОЕКТ ЛЕНИНГРАДСКИЙ ПРОМСТРОЙПРОЕКТ

Копировал Беркушкина

Формат 11

Инв. № подл. | Подпись и дата | Взамен инв. № | Инв. № дубл. | Подпись и дата

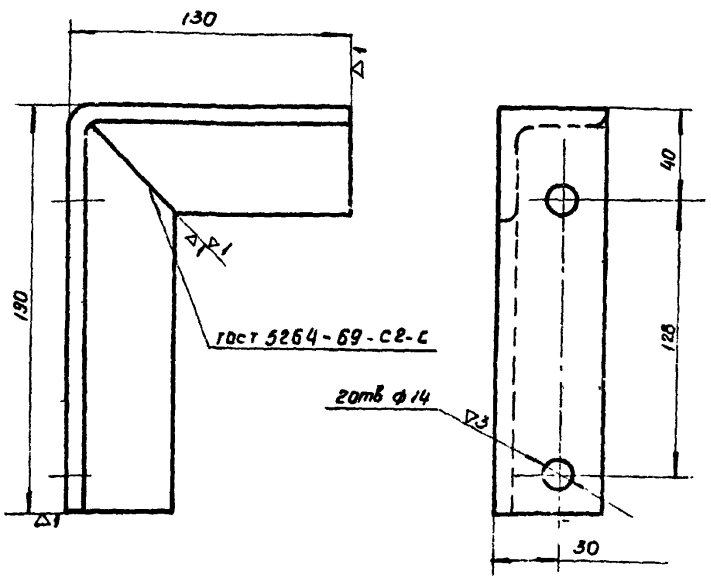

Технические требования по КМП 6.3-00.00.000 ТУ

Изм.	Лист	№ докум.	Подп.	Дата
Разраб.		Медведева		06.74
Проверил		Волкова		7.74
Рук. гр.		Чепурной		9.74
Гл. сп. отд.		Абрамович		10.74
Н. контр.		Молочков		10.74
Утв.		Залетаев		10.74

КМП6.3-02.00.004

Кронштейн.

Лит.	Масса	Масштаб
И	1.2	1:2

Лист. Листов 1

Уголок 5-50×50×5 ГОСТ 8509-72 / Ст 3 ГОСТ 535-58

ГОССТРОЙ СССР СОЮЗМЕТАЛЛУРГСТРОЙМОНТАЖПРОЕКТ ЛЕНИНГРАДСКИЙ ПРОМСТРОЙПРОЕКТ

Копировал Беркушкина

Формат 11

Инв. № подл. | Подпись и дата | Взамен инв. № | Инв. № дубл. | Подпись и дата

КМП6.3-03.00.000СБ

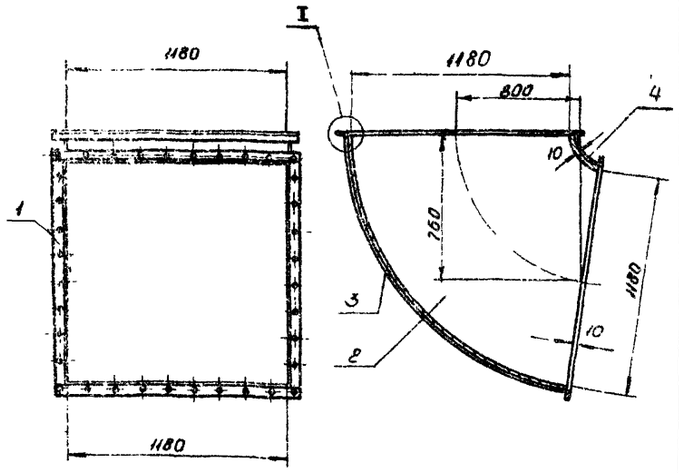

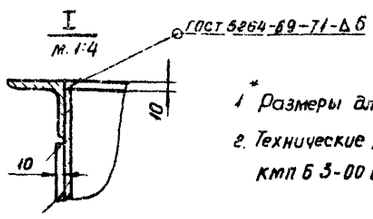

1* Размеры для справок

2. Технические требования по КМП 6.3-00.00.000 ТУ

Изм.	Лист	№ докум.	Подп.	Дата	КМП6.3-03.00.000СБ	Лит.	Масса	Масштаб
Разраб.		Вершкова			Отвод	И	294.0	1:20
Проверил		Волкова		VII-74	Сборочный чертеж	Лист	Листов 1	
Рук. гр.		Чепурной		10.74		ГОССТРОЙ СССР СОЮЗМЕТАЛЛУРГСТРОЙНИИПРОЕКТ ЛЕНИНГРАДСКИЙ ПРОМСТРОЙПРОЕКТ		
Гл. сп. отд.		Абрамович		10.74				
Н. контр.		Молочков		10.74				
Утв.		Залетаев		10.74				

Копировал Беркушкина — формат 11

КМП6.3-03.01.000СБ

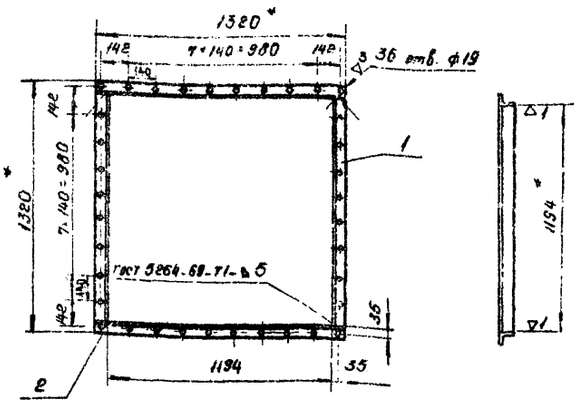

1* Размеры для справок

2. Технические требования по КМП 6.3-00.00.000 ТУ.

Изм.	Лист	№ докум.	Подп.	Дата	КМП6.3-03.01.000СБ	Лит.	Масса	Масштаб
Разраб.		Вершкова			Фланец	И	28.8	1:20
Проверил		Волкова		VII-74	Сборочный чертеж	Лист	Листов 1	
Рук. гр.		Чепурной		10.74		ГОССТРОЙ СССР СОЮЗМЕТАЛЛУРГСТРОЙНИИПРОЕКТ ЛЕНИНГРАДСКИЙ ПРОМСТРОЙПРОЕКТ		
Гл. сп. отд.		Абрамович		10.74				
Н. контр.		Молочков		10.74				
Утв.		Залетаев		10.74				

Копировал Беркушкина — формат 11

КМП6.3-03.00001

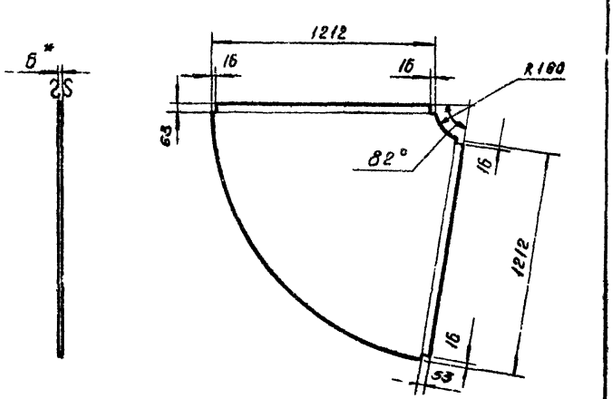

1* Размеры для справок

2. Технические требования по КМП 6.3-00.00.000 ТУ.

Изм.	Лист	№ докум.	Подп.	Дата	КМП6.3-03.00.001	Лит.	Масса	Масштаб
Разраб.		Вершкова		VII-74	Лист	И	58.0	1:20
Проверил		Волкова		VII-74		Лист	Листов 1	
Рук. гр.		Чепурной		10.74		ГОССТРОЙ СССР СОЮЗМЕТАЛЛУРГСТРОЙНИИПРОЕКТ ЛЕНИНГРАДСКИЙ ПРОМСТРОЙПРОЕКТ		
Гл. сп. отд.		Абрамович		10.74				
Н. контр.		Молочков		10.74				
Утв.		Залетаев		10.74				

Копировал Беркушкина — формат 11

КМП6.3-03.00002

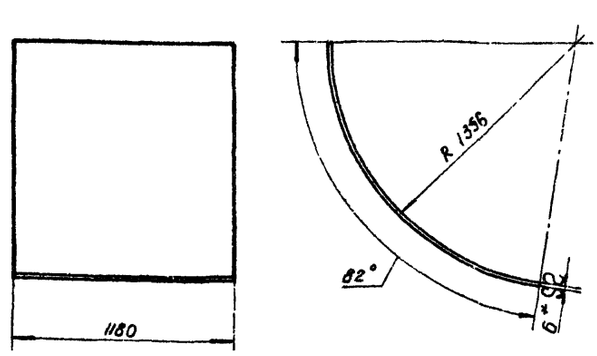

1* Размеры для справок

2. Технические требования по КМП 6.3-00.00.000 ТУ.

Изм.	Лист	№ докум.	Подп.	Дата	КМП6.3-03.00.002	Лит.	Масса	Масштаб
Разраб.		Вершкова			Лист	И	108.0	1:20
Проверил		Волкова		VII-74		Лист	Листов 1	
Рук. гр.		Чепурной		10.74		ГОССТРОЙ СССР СОЮЗМЕТАЛЛУРГСТРОЙНИИПРОЕКТ ЛЕНИНГРАДСКИЙ ПРОМСТРОЙПРОЕКТ		
Гл. сп. отд.		Абрамович		10.74				
Н. контр.		Молочков		10.74				
Утв.		Залетаев		10.74				

Лист 6 ГОСТ 5681-57 / Ст 3 ГОСТ 14637-69

Инв. № подл. | Подпись и дата | Взамен инв. № | Инв. № дубл. | Подпись и дата

КМП6.3-03.00.003

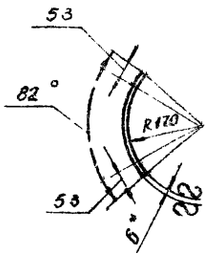

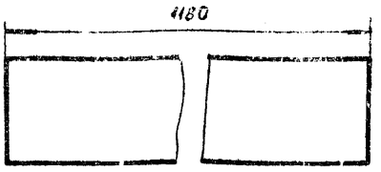

1* Размер для справок.
2. Технические требования по КМП6.3-00.00.000 ТУ

Изм.	Лист	№ докум.	Подп.	Дата
Разраб.	Яковлева			VI.74
Проверил	Волкова			VI.74
Рук.гр.	Чепурной			8.74
Гл.спец.	Абрамович			10.74
Н.контр.	Молочков			VIII.74
Утв.	Залетаев			10.74

КМП6.3-03.00.003

Лист

Лит.	Масса	Масштаб
И	13.0	1:10
Лист	Листов 1	

Лист 6 ГОСТ 5681-57 Ст.3 ГОСТ 14637-69

ГОССТРОЙ СССР СОЮЗМЕТАЛЛУРГСТРОЙМОНТАЖ ЛЕНИНГРАДСКИЙ ПРОМСТРОЙПРОЕКТ

Копировал. Беркушкина. Формат А4

КМП6.3-00.00.001

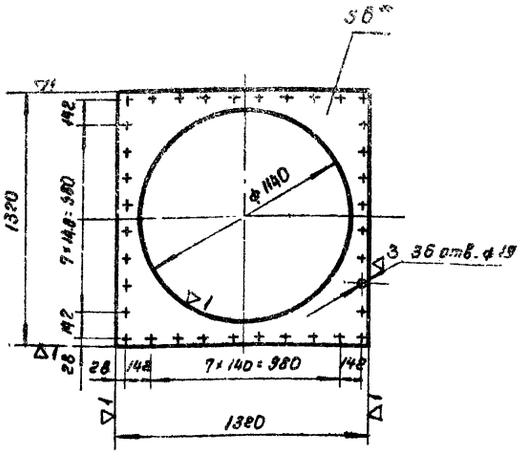

1* Размер для справок.
2. Технические требования по КМП6.3-00.00.000 ТУ

Изм.	Лист	№ докум.	Подп.	Дата
Разраб.	Яковлева			VI.74
Проверил	Волкова			VII.74
Рук.гр.	Чепурной			8.74
Гл.спец.отд	Абрамович			10.74
Н.контр.	Молочков			VIII.74
Утв.	Залетаев			10.74

КМП6.3-00.00.001

Лист соединительный

Лит.	Масса	Масштаб
И	35.0	1:20
Лист	Листов 1	

Лист 6 ГОСТ 5681-57 Ст.3 ГОСТ 14637-69

ГОССТРОЙ СССР СОЮЗМЕТАЛЛУРГСТРОЙМОНТАЖ ЛЕНИНГРАДСКИЙ ПРОМСТРОЙПРОЕКТ

Копировал. Беркушкина. Формат А4

КМП6.3-00.00.002

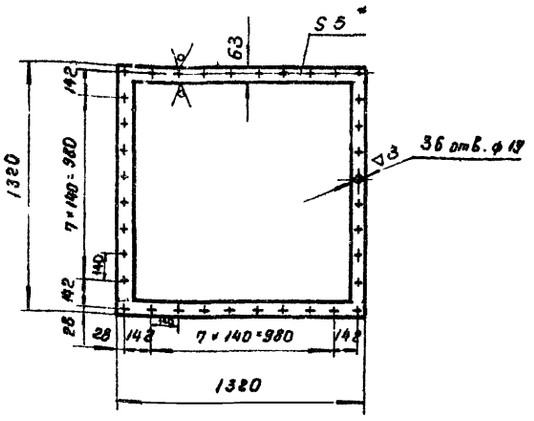

1* Размер для справок
2. Технические требования по КМП6.3-00.00.000 ТУ

Изм.	Лист	N докум.	Подп.	Дата
Рук.гр.	Чепурной			VII.74
Гл.спец.отд	Абрамович			10.74
Н.контр.	Молочков			VII.74
Утв.	Залетаев			10.74

КМП6.3-00.00.002

Прокладка

Лит.	Масса	Масштаб
И	3.0	1:20
Лист	Листов 1	

Резина рулонная 5 кщ-м ГОСТ 7338-65

ГОССТРОЙ СССР СОЮЗМЕТАЛЛУРГСТРОЙМОНТАЖ ЛЕНИНГРАДСКИЙ ПРОМСТРОЙПРОЕКТ

Копировал. Беркушкина. Формат А4

КМП6.3-00.00.003

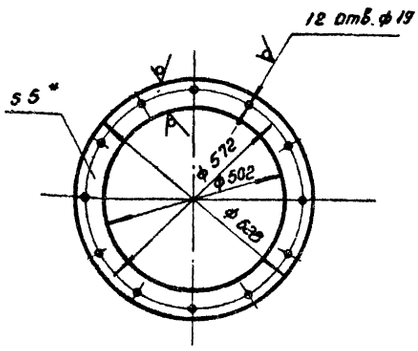

1* Размер для справок
2. Технические требования по КМП6.3-00.00.000 ТУ

Изм.	Лист	№ докум.	Подп.	Дата
Разраб.	Яковлева			VI.74
Проверил	Волкова			VII.74
Рук.гр.	Чепурной			8.74
Гл.спец.отд	Абрамович			10.74
Н.контр.	Молочков			VIII.74
Утв.	Залетаев			10.74

КМП6.3-00.00.003

Прокладка

Лит.	Масса	Масштаб
И	0.8	1:10
Лист	Листов 1	

Резина рулонная 5 кщ-м ГОСТ 7338-65

ГОССТРОЙ СССР СОЮЗМЕТАЛЛУРГСТРОЙМОНТАЖ ЛЕНИНГРАДСКИЙ ПРОМСТРОЙПРОЕКТ

Копировал. Беркушкина. Формат А4

gost.e-ecolog.ru