ГОСУДАРСТВЕННЫЙ КОМИТЕТ СОВЕТА МИНИСТРОВ СССР ПО ДЕЛАМ СТРОИТЕЛЬСТВА
(ГОССТРОЙ СССР)

ТИПОВЫЕ ДЕТАЛИ ОТОПИТЕЛЬНО-ВЕНТИЛЯЦИОННЫХ УСТАНОВОК

СЕРИЯ 1494-23

ПЫЛЕУЛОВИТЕЛЬ КОАГУЛЯЦИОННЫЙ МОКРЫЙ ТИП КМП

ВЫПУСК 5

КМП5,0-0000000

РАБОЧИЕ ЧЕРТЕЖИ

Инв. 13619-06

gost.e-ecolog.ru

В Н И М А Н И Е !

Просим замечания и предложения по техническому решению и оформлению проекта направлять по адресу:

Тбилиси - 380019,
проспект А.Церетели, № 115
Тбилисский филиал ЦИТП

Госстрой СССР
Тбилисский филиал ЦИТП
Типовой проект (серия)
№ 1-494-23,85
Заказ № 1599
Цена ...2.... руб. 10 коп
Тираж...500..
Дата «15» ...I.....1976г

ГОСУДАРСТВЕННЫЙ КОМИТЕТ СОВЕТА МИНИСТРОВ СССР ПО ДЕЛАМ СТРОИТЕЛЬСТВА
(ГОССТРОЙ СССР)

ТИПОВЫЕ ДЕТАЛИ ОТОПИТЕЛЬНО-ВЕНТИЛЯЦИОННЫХ УСТАНОВОК

СЕРИЯ 1.494-23

ПЫЛЕУЛОВИТЕЛЬ КОАГУЛЯЦИОННЫЙ МОКРЫЙ ТИП КМП

ВЫПУСК 5

КМП5,0-0000000

РАБОЧИЕ ЧЕРТЕЖИ

РАЗРАБОТАНЫ
ПРОЕКТНЫМ ИНСТИТУТОМ
ЛЕНПРОМСТРОЙПРОЕКТ
СОЮЗМЕТАЛЛУРГСТРОЙНИИПРОЕКТ
ГОССТРОЯ СССР

УТВЕРЖДЕНЫ
И ВВЕДЕНЫ В ДЕЙСТВИЕ
С 1 декабря 1975 г.
ПРИКАЗ N 66
ГЛАВПРОМСТРОЙПРОЕКТА
ГОССТРОЯ СССР
ОТ 17 ноября 1975 г.

Серия 1494-23. Выпуск 5.

N п/п	Наименование	Обозначение	страница
1	2	3	4
1	Титульный лист		
2	Содержание альбома	КМП 5.0-00.00.000 ДСА	2
3	Технические условия	КМП 5.0-00.00.000 ТУ	3
4	Перечень примененных ГОСТов	КМП 5.0-00.00.000 ДПГ	4
5	Ведомость специфик	КМП 5.0-00.00.000 ВС	
6	Ведомость покупных изделий	КМП 5.0-00.00.000 ВП	5
7	Пылеуловитель коагуляционный мокрый тип КМП. специф.	КМП 5.0-00.00.000	
8	Труба-коагулятор. Специф.	КМП 5.0-01.00.000	л.1
9	" "	" "	л.2
10	Устройство входное. специф	КМП 5.0-01.01.000	л.1
11	" "	" "	л.2
12	Труба. спецификац.	КМП 5.0-01.01.100	
13	Горловина диффузора. спецификац.	КМП 5.0-01.02.000	
14	Форсунка. специфик.	КМП 5.0-01.03.000	л.1
15	" "	" "	л.2
16	Труба водосборная. Спецификация	КМП 5.0-01.04.000	
17	Каплеуловитель. специф	КМП 5.0-02.00.000	л.1
18	" "	" "	л.2
19	Корпус. Специфик.	КМП 5.0-02.01.000	л.1
20	" "	" "	л.2
21	Фланец. специфик	КМП 5.0-02.02.000	
22	Улитка. специф.	КМП 5.0-02.03.000	
23	Коллектор. Специф.	КМП 5.0-02.04.000	
24	Отвод. специфик.	КМП 5.0-03.00.000	
25	Фланец. Специф.	КМП 5.0-03.01.000	
26	Пылеуловитель коагуляционный мокрый тип КМП.	КМП 5.0-00.00.000 СБ	
27	Труба-коагулятор	КМП 5.0-01.00.000 СБ	
28	Устройство входное	КМП 5.0-01.01.000 СБ	
29	Труба	КМП 5.0-01.01.100 СБ	
30	Труба	КМП 5.0-01.01.101	
31	Конфузор	КМП 5.0-01.01.001	
32	Кольцо	КМП 5.0-01.01.002	
33	Кольцо	КМП 5.0-01.01.003	
34	Патрубок	КМП 5.0-01.01.004	
35	Кольцо	КМП 5.0-01.01.005	
36	Лист	КМП 5.0-01.01.006	
37	Фланец	КМП 5.0-01.01.007	
38	Косынка	КМП 5.0-01.01.008	
39	Кольцо	КМП 5.0-01.01.009	
40	Лист	КМП 5.0-01.01.0010	
41	Кольцо	КМП 5.0-01.01.0011	
42	Фланец	КМП 5.0-01.01.012	
43	Прокладка	КМП 5.0-01.01.013	
44	Горловина диффузора	КМП 5.0-01.02.000 СБ	
45	Кольцо	КМП 5.0-01.02.001	
46	Горловина	КМП 5.0-01.02.002	
47	Диффузор	КМП 5.0-01.02.003	
48	Кольцо	КМП 5.0-01.02.004	
49	Форсунка	КМП 5.0-01.03.000 СБ	
50	Труба	КМП 5.0-01.03.001	
51	Фланец	КМП 5.0-01.03.002	
52	Уголок защитный	КМП 5.0-01.03.003	
53	Заплавка	КМП 5.0-01.03.004	
54	Втулка	КМП 5.0-01.03.005	
55	Конус	КМП 5.0-01.03.006	
56	Крестовина	КМП 5.0-01.03.007	
57	Прокладка	КМП 5.0-01.03.008	
58	Шпилька	КМП 5.0-01.03.009	
59	Отражатель	КМП 5.0-01.03.010	

1	2	3	4
60	Штифт	КМП 5.0-01.03.011	
61	Прокладка	КМП 5.0-01.03.012	21
62	Труба водосборная	КМП 5.0-01.04.000 СБ	
63	Труба	КМП 5.0-01.04.001	
64	Патрубок	КМП 5.0-01.04.002	
65	Прокладка	КМП 5.0-01.04.003	22
66	Крышка	КМП 5.0-01.00.001	
67	Прокладка	КМП 5.0-01.00.002	
68	Каплеуловитель	КМП 5.0-02.00.000 СБ	23
69	Корпус	КМП 5.0-02.01.000 СБ	24
70	Цилиндр	КМП 5.0-02.01.001	
71	Цилиндр	КМП 5.0-02.01.002	25
72	Лист верхний.	КМП 5.0-02.01.003	
73	Лист нижний	КМП 5.0-02.01.004	
74	Лист наружный	КМП 5.0-02.01.005	
75	Лист внутренний	КМП 5.0-02.01.006	26
76	Фланец	КМП 5.0-02.01.007	
77	Фланец	КМП 5.0-02.01.008	
78	Лист	КМП 5.0-02.01.009	
79	Конус	КМП 5.0-02.01.0010	27
80	Кольцо	КМП 5.0-02.01.0011	
81	Фланец	КМП 5.0-02.02.000 СБ	
82	Улитка	КМП 5.0-02.03.000	
83	Корпус	КМП 5.0-02.03.001	28
84	Лист	КМП 5.0-02.03.002	
85	Лист	КМП 5.0-02.03.003	
86	Лист	КМП 5.0-02.03.004	29
87	Коллектор	КМП 5.0-02.04.000 СБ	
88	Труба	КМП 5.0-02.04.001	
89	Патрубок	КМП 5.0-02.04.002	30
90	Патрубок	КМП 5.0-02.04.003	
91	Скоба	КМП 5.0-02.00.001	
92	Прокладка	КМП 5.0-02.00.002	31
93	Прокладка	КМП 5.0-02.00.003	
94	Кронштейн	КМП 5.0-02.00.004	
95	Отвод	КМП 5.0-03.00.000 СБ	
96	Фланец	КМП 5.0-03.01.000 СБ	32
97	Лист	КМП 5.0-03.00.001	
98	Лист	КМП 5.0-03.00.002	
99	Лист	КМП 5.0-03.00.003	
100	Лист соединительный	КМП 5.0-00.00.001	33
101	Прокладка	КМП 5.0-00.00.002	
102	Прокладка	КМП 5.0-00.00.003	

Инв. № подл. | Подпись и дата | Взам. инв. №

Изм.	Лист	№ докум.	Подп.	Дата
Разраб.		Яковлева		10.11
Провер.		Чепурной		9.24
Гл.спец.ИТО		Абрамович		11.11
Н.контр.		Малочкаб		9.26
Утв.		Галеткова		10.24

КМП 5.0-00.00.000 ДСА

пылеуловитель коагуляционный мокрый тип КМП. Содержание альбома.

Лит.	Лист	Листов
И	1	2

ГОССТРОЙ СССР Госкомитет по гражданскому строительству, архитектуре и градостроительству при Госстрое СССР ЛЕНИНГРАДСКИЙ ПРОМСТРОЙНИИПРОЕКТ

Копировал Вандер Формат А2

Серия 1494-23 Выпуск 5

Пылеуловитель коагуляционный мокрый тип КМП

Серия 1.494 - 23

Технические условия

Выпуск 5

КМП 5.0-00.00.000.ТУ

Гл. инженер института Абрамов

гл. инженер проекта Синицына

гл. сантехник института Мамкин

Копировал Вандер Формат 11

Серия 1.494-23. Выпуск 5

Все детали и сборочные единицы должны быть изготовлены, собраны и испытаны в полном соответствии с чертежами, стандартами, техническими условиями на изделия, указанными в рабочих чертежах, а так же настоящими техническими условиями

2. Все отклонения от чертежей при изготовлении деталей и узлов, а так же изделия в целом, должны быть внесены в чертежи, поставляемые вместе с изделием (исполнительные чертежи).

3. В процессе изготовления оборудования подлежат обязательному контролю.

а) качество и марки материалов;

б) Соответствие деталей, узлов и изделия в целом - рабочим чертежам и техническим условиям;

в) качество механической обработки;

г) качество сварки;

д) качество пригонки и сборки узлов,

е) внешний вид (отделка)

ж) комплектность поставляемого изделия.

4. Сварка.

4.1 Свариваемые детали из листового, сортового и фасонного проката должны быть выправлены в соответствии с принятой технологией завода изготовителя

4.2. Разделку кромок под сварку производить по ГОСТ 5264-69. Шероховатость кромок должна соответствовать второму классу чистоты ГОСТ 2789-59.

4.3. Места сварки должны быть предварительно очищены от ржавчины, масла, окалины и прочих загрязнений

Изм.	Лист	№ докум.	Подп.	Дата	КМП 5.0-00.00.000.ТУ			
разраб.		Яковлева			Пылеуловитель коагуляционный мокрый тип КМП технические условия	Лит.	Лист	Листов
провер.		Уепурной		8.74		4	2	4
Гл. спец. отд.		Абрамович		09.74		Госстрой СССР Союзметаллургстроймонтажпроект Ленинградский промстройпроект		
Н. контр.		Молочков		8-74				
Утв.		Залетаев		8-74				

Инв. № подл. | Подпись и дата | Взамен инв. № | Инв. № дубл. | Подпись и дата

Копировал Вандер Формат 11

4.4. Электродуговая ручная сварка должна производиться электродами типа Э42 ГОСТ 9467-60

4.5 Дефекты, обнаруженные в сварных швах, как например: шлаковые включения, пористости, непроваренные места, трещины, воронки, пережоги, раковины и другие, должны быть вырублены и проварены вновь. Заварка дефектных мест без вырубки не допускается.

4.6. По внешнему виду сварные швы должны удовлетворять следующим требованиям:

а) иметь гладкую мелкочешуйчатую поверхность и плавный переход к основному металлу;

б) Наплавленный металл должен быть плотным по всей длине шва, не иметь трещин, скоплений и цепочек поверхностных пор.

4.7. Прочность швов сварных соединений должна быть не ниже прочности материала свариваемых деталей.

4.8. Контроль качества сварных швов производится до огрунтовки и окраски деталей, узлов, изделия.

5. Механическая обработка

5.1. Механическая обработка должна выполняться в соответствии с чертежами и настоящими „Техническими условиями".

5.2. Неуказанные предельные отклонения размеров должны быть выдержаны для:

отверстий — по А5

Валов — по В5

остальных — по СМ7.

5.3. Неуказанные предельные отклонения угловых размеров по 5 степени точности ГОСТ 8908-58.

Изм.	Лист	№ докум.	Подпись	Дата	КМП 5.0-00.00.000.ТУ	Лист 3

Копировал Вандер. Формат 11.

5.4. Шероховатость поверхностей деталей должна соответствовать указанным в чертеже классом чистоты.

5.5. Механически обработанные поверхности не должны иметь заусенец, задиров, забоин, выхватов и ожогов, следов дробления стружки. Острые кромки не допускаются.

5.6. Сверление отверстий под болты и шпильки должно быть выполнено перпендикулярно к опорным поверхностям.

6. После изготовления каждая деталь должна маркироваться с указанием № чертежа данной детали

7. Окраска

7.1 После изготовления и приемки контролером, изделие должно быть окрашено.

7.2. Применяемые грунтовки, краски и лаки выбираются исходя из условий эксплуатации

7.3. Все детали перед окраской должны быть тщательно очищены от ржавчины, окалины, грязи, обезжирены и просушены.

7.4. Цвета окраски изделия в целом и его отдельных деталей и узлов должны отвечать требованиям охраны труда, техники безопасности и производственной санитарии

7.5 Вопрос об окраске при наличии агрессивных сред решается в проекте установки каплеуловителя.

8. После изготовления и сборки коагуляционный каплеуловитель должен быть испытан на герметичность давлением воздуха 600 кг/м².

В течении часа падение давления не должно превышать 30 кг/м².

Изм.	Лист	№ докум.	Подпись	Дата	КМП 5.0-00.00.000.ТУ	Лист 4

Инв. № подл. | Подпись и дата | Взамен инв. № | Инв. № дубл. | Подпись и дата

Формат 11

N ГОСТа	Наименование ГОСТа
103-57	Сталь прокатная полосовая
1255-67	Фланцы с соединительным выступом стальные плоские приварные.
1628-72	Прутки бронзовые
2590-71	Сталь горячекатаная круглая
2789-59	Шероховатость поверхности
3262-62	Трубы стальные, водогазопроводные
3680-57	Сталь прокатная тонколистовая
5264-69	Швы сварных соединений. Ручная электродуговая сварка.
5681-57	Сталь прокатная толстолистовая
5915-70	Гайки шестигранные/нормальной точности/.
7338-65	Резина листовая техническая
7798-70	Болты с шестигранной головкой /нормальной точности/.
8509-72	Сталь прокатная уголовая равнополочная
8908-58	Нормальные углы и допуски на уголовые размеры.

Изм.	Лист	N докум.	Подп.	Дата
Разраб.		Яковлева		7.74
Провер.		Чепурной		9.74
Гл.спец.		Абрамович		11.74
Н.контр.		Молочков		7.75
Утв.		Залетаев		10.74

КМП5,0-00.00.000ДПГ

Каплеуловитель коагуляционный мокрый тип КМП.

Перечень примененных ГОСТов.

Лит.	Лист	Листов
Н	1	2

ГОССТРОЙ СССР, Госкомитета Мунстроинженерсервис, ЛЕНИНГРАДСКИЙ ПРОЕКТСТАЛЬКОНСТРУКЦИЯ

Копировал Решанова Формат А4

8966-59	Соединительные части из ковкого чугуна с цилиндрической резьбой для трубопроводов. Муфты прямые короткие.
8962-62	Соединительные части из ковкого чугуна с цилиндрической резьбой для трубопроводов. Калачи.
8963-59	Соединительные части из ковкого чугуна с цилиндрической резьбой для трубопроводов. Пробки.
8967-59	Соединительные части стальные с цилиндрической резьбой для трубопроводов. Ниппели.
9467-60	Электроды металлические для ручной сварки конструкционных и теплоустойчивых сталей.
11371-68	Шайбы.

Изм.	Лист	N докум.	Подпись	Дата

КМП5,0-00.00.000ДПГ

Лист 2

Копировал Решанова Формат А4

N строки	Обозначение	Наименование	Куда входит: Обозначение	Кол.	Кол. общее	Примечание
1	КМП 5,0-00.00.000	Пылеуловитель коагуляционный мокрый				
2		тип КМП				
3						
4	КМП 5,0-01.00.000	Труба коагулятор	КМП 5,0-00.00.000	1	1	
5	КМП 5,0-01.01.000	Устройство входное	КМП 5,0-01.00.000	1	1	
6	КМП 5,0-01.01.100	Труба	КМП 5,0-01.01.000	2	2	
7	КМП 5,0-01.02.000	Горловина с диффузором	КМП 5,0-01.00.000	1	1	
8	КМП 5,0-01.03.000	Форсунка	КМП 5,0-01.00.000	1	1	
9	КМП 5,0-01.04.000	Труба водоподающая	КМП 5,0-01.00.000	1	1	
10	КМП 5,0-02.00.000	Каплеуловитель	КМП 5,0-00.00.000	1	1	
11	КМП 5,0-02.01.000	Корпус	КМП 5,0-02.00.000	1	1	
12	КМП 5,0-03.01.000	Фланец	КМП 5,0-02.01.000	1	3	
13	КМП 5,0-02.02.000	Фланец	КМП 5,0-02.00.000	1	2	
14	КМП 5,0-02.03.000	Улитка	КМП 5,0-02.00.000	1	1	
15	КМП 5,0-02.04.000	Коллектор	КМП 5,0-02.00.000	2	2	
16	КМП 5,0-03.00.000	Отвод	КМП 5,0-00.00.000	1	1	
17	КМП 1-01.00.000	Лапа опорная. Спецификация.	КМП 5,0-00.00.000	4	4	
18	КМП 1-02.00.000	Лапа опорная Спецификация.	КМП 5,0-00.00.000	4	4	
19	КМП 1-03.00.000 ВС.	Гидрозатвор. Ведомость спецификаций.	КМП 5,0-00.00.000	1	1	
20	КМП 1-05.00.000	Форсунка. Спецификация.	КМП 5,0-02.00.000	12	12	
21	КМП 1-06.00.000 ВС.	Люк. Ведомость спецификаций.	КМП 5,0-02.00.000	2	2	
22	КМП 1-07.00.000 ВС	Люк. Ведомость спецификаций.	КМП 5,0-01.00.000	1	1	
23	КМП 1-09.00.000-03	Клапан аварийный. Спецификация.	КМП 5,0-02.00.000	1	1	
24						

Изм.	Лист	N докум.	Подп.	Дата
Разраб.		Чиканова		8.74
Пров.		Чепурной		9.74
Гл.спец.		Абрамович		11.74
Н.контр.		чков		9.74
				10.74

КМП5,0-00.00.000ВС

Пылеуловитель коагуляционный мокрый тип КМП. Ведомость спецификаций.

Лит.	Лист	Листов
Н	1	

ГОССТРОЙ СССР, Госкомитета Мунстроинженерсервис, ЛЕНИНГРАДСКИЙ ПРОЕКТСТАЛЬКОНСТРУКЦИЯ

Серия 1494-23. Выпуск 5.

№ строки	Наименование	Обозначение документа на поставку	Поставщик	Куда входит (обозначение)	Количество: на изделие	в комплекты	на регулир	всего	Примечание
1	Крепёжные изделия								
2	Болт М12×30 58	ГОСТ 7798-70		КМП5,0 01 00.000	6			6	
3				КМП5,0 01 01. 000	24			24	
4								30	
5	М16×40.58			КМП 5,0-00 00. 000	60			60	
6				КМП 5,0-02.01.000	24			24	
7				КМП 5,0-02.00.000	54			54	
8								138	
9	М16×60 58			КМП5,0-01.00.000	8			8	
10				КМП 5,0-01.03. 000	4			4	
11				КМП 5,0-01.04. 000	4			4	
12				КМП 5,0-02 00.000	8			8	
13				КМП 5,0-02.04.000	4			4	
14								28	
15	Гайка М8.5	ГОСТ 5915-70		КМП 5,0-01.03.000	2			2	
16	М 12.5			КМП 5,0-01.01. 000	24			24	
17				КМП 5,0-02.00.000	8			8	
18								32	
19	М16.5			КМП 5,0-00.00.000	60			60	
20				КМП 5,0-01.00.000	8			8	
21				КМП 5,0-01.03. 000	4			4	
22				КМП 5,0-01.04. 000	4			4	
23				КМП 5,0-02.00. 000	62			62	
24				КМП 5,0-02.01.000	24			24	

Инв. № подл. | Подп. и дата | Взам. инв. № | Инв. № дубл. | Подп. и дата

Изм.	Лист	№ докум.	Подп.	Дата
Разраб.		Верш...		8-74
Пров.		Чепурной		9.74
Гл. сп. отд.		Абрамович		11.74
Н. контр.		Молочков		9.74
Утв.		Залетаев		10.74

КМП 5,0-00.00.000.ВП

Пылеуловитель коагуляционный мокрый тип КМП
Ведомость покупных изделий

Лит.	Лист	Листов
И	1	2

ГОССТРОЙ СССР СОЮЗМЕТАЛЛУРГСТРОЙНИИПРОЕКТ ЛЕНИНГРАДСКИЙ ПРОМСТРОЙПРОЕКТ

Копировал Копенкина формат 12

№ строки	Наименование	Обозначение документа на поставку	Поставщик	Куда входит (обозначение)	Количество: на изделие	в комплекты	на регулир	всего	Примечан
1	Гайка М16.5	ГОСТ 5915-70		КМП5,0-02.04.000	4			4	
2								166	
3	Шайба 8	ГОСТ 11371-68		КМП5,0-01.03.000	2			2	
4	Шайба 12			КМП5,0-01.00.000	6			6	
5				КМП5,0-01.01.000	24			24	
6				КМП5,0-02.00.000	8			8	
7								38	
8	Шайба 16			КМП5,0-00.00.000	60			60	
9				КМП5,0-01 00.000	8			8	
10				КМП5,0-01.03.000	4			4	
11				КМП5,0-01.04.000	4			4	
12				КМП5,0-02.00.000	62			62	
13				КМП5,0-02.01.000	24			24	
14				КМП5,0-02.04.000	4			4	
15								166	
16									
17	Колпак Ду50	ГОСТ 8962-68		КМП5,0-01.01.000	1			1	
18				КМП5,0-02.04. 000	1	2		2	
19								3	
20	Муфта Ду40	ГОСТ 8966-59		КМП5,0-01.01. 000	1			1	
21									
22	Нипель Ду50	ГОСТ 8967-59		КМП5,0-01.01.000	1			1	
23									
24	Пробка Ду40	ГОСТ 8963-59		КМП 5,0-01.01.000	1			1	
25									
26	Фланец Ду40-10	ГОСТ 1255-67		КМП 5,0-01.01.100	1			1	
27				КМП 5,0-01.04. 000	4			4	
28								5	
29	Ду80-10			КМП 5,0-01.03.000	2			2	
30				КМП 5,0-02.04.000	4			4	
31								6	

Инв. № подл. | Подп. и дата | Взам. инв. № | Инв. № дубл. | Подп. и дата

КМП 5,0-00.00.000.ВП

Лист

Серия 4.904-23. Выпуск 5

Формат	Зона	Поз.	Обозначение	Наименование	Кол.	Примечание
				Документация		
22			КМП5.0 - 00.00.000СБ	Сборочный чертеж		
11			КМП5.0 - 00.00.000ТУ	Технические условия		
12			КМП5.0 - 00.00.000ВС	Ведомость спецификаций		
12			КМП5.0 - 0000.000ВП	Ведомость покупных изделий		
				Сборочные единицы		
11		1	КМП5.0 - 01.00.000	Труба-коагулятор	1	
11		2	КМП5.0 - 03.00.000	Отвод	1	
11		3	КМП1 - 01.00.000	Лапа опорная	4	
11		4	КМП1 - 0200.000-03	Лапа опорная	4	
11		5	КМП1 - 03.00.000	Гидрозатвор	1	
				Детали		
11		7	КМП5.0 - 00.00.001	Лист соединительный	1	
11		8	КМП5.0 - 00.00.002	Прокладка	2	
11		9	КМП5.0 - 00.00.003	Прокладка	1	
				Стандартные изделия		
				Болт ГОСТ 7798-70		
		11		М16х40.58	60	
				Гайка ГОСТ 5915-70		
		12		М16 5	60	
				Шайба ГОСТ 11371-68		
		13		Шайба 16	60	
			Переменные данные для исполнений			
				От КМП5.0-00.00.000		
				до КМП5.0-0000.000-01		
				См. СБ		
				Сборочные единицы		
11		15	От КМП5.0-02.00.000	Каплеуловитель	1	
			до КМП5.0-02.00.000-01			

Инв.№ подл. | Подпись и дата | Взам. инв.№ | Инв.№ дубл. | Подпись и дата

Изм.	Лист	№ докум.	Подп.	Дата
Разраб.		Кузьмин		9.74
Провер.		Челурной		9.74
Гл.спец.отд.		Абрамович		10.74
Н.контр.		Молочков		9.74
Утв.		Залетов		10.74

КМП5.0-00.00.000

Каплеуловитель коагуляционный мокрый тип КМП

Лит.	Лист	Листов
И		1

ГОССТРОЙ СССР Союзгипростальконструкция ЛЕНИНГРАДСКИЙ ПРОМСТРОЙПРОЕКТ

Копировал Вандер Формат А1

Формат	Зона	Поз.	Обозначение	Наименование	Кол.	Примечание
				Документация		
22			КМП5.0 - 01.00.000СБ	Сборочный чертеж		
				Сборочные единицы		
11		1	КМП5.0 - 01.01.000	Устройство входное	1	
11		2	КМП5.0 - 01.02.000	Горловина с диффузором	1	
11		3	КМП5.0 - 01.03.000	Форсунка	1	
11		4	КМП5.0 - 01.04.000	Труба водоподающая	1	
11		5	КМП1 - 07.00.000	Люк	1	
				Детали		
11		7	КМП5.0 - 01.00.001	Крышка	4	
11		8	КМП5.0 - 01.00.002	Прокладка	1	
64		9	КМП5.0 - 01.00.003	Кронштейн		
				Труба ГОСТ 3262-62		
				Ду 40 ℓ = 250	1	0,95кг
11		10	КМП5.0 - 01.04.003	Прокладка	2	
				Стандартные изделия		
				Болты ГОСТ 7798-70		
		11		М12х30.58	6	
		12		М16х60.58	8	
				Гайка ГОСТ 5915-70		
		13		М16.5	8	

Примечание 6

Инв.№ подл. | Подпись и дата | Взам. инв.№ | Инв.№ дубл. | Подпись и дата

Изм.	Лист	№ докум.	Подп.	Дата
Разраб.		Кузьмин		9.74
Провер.		Челурной		9.74
Гл.спец.отд.		Абрамович		10.74
Н.контр.		Молочков		9.74
Утв.		Залетов		10.74

КМП5.0-01.00.000

Труба-коагулятор

Лит.	Лист	Листов
И	1	2

ГОССТРОЙ СССР Союзгипростальконструкция ЛЕНИНГРАДСКИЙ ПРОМСТРОЙПРОЕКТ

Копировал Вандер Формат А1

Формат	Зона	Поз.	Обозначение	Наименование	Кол.	Примечание
				Шайбы ГОСТ 11371-68		
		14		Шайба 12	6	
		15		Шайба 16	8	

Инв.№ подл. | Подпись и дата | Взам. инв.№ | Инв.№ дубл. | Подпись и дата

Изм.	Лист	№ докум.	Подпись	Дата

КМП5.0-01.00.000

Лист 2

Копировал Вандер Формат А1

Формат	Зона	Поз.	Обозначение	Наименование	Кол.	Примечание
				Документация		
22			КМП5.0 - 01.01.000СБ	Сборочный чертеж		
				Сборочные единицы		
11		1	КМП5.0 - 01.01.100	Труба	2	
				Детали		
11		2	КМП5.0 - 01.01.001	Конфузор	1	
11		3	КМП5.0 - 01.01.002	Кольцо	1	
11		4	КМП5.0 - 01.01.003	Кольцо	1	
11		5	КМП5.0 - 01.01.004	Патрубок	1	
11		6	КМП5.0 - 01.01.005	Кольцо	1	
11		7	КМП5.0 - 01.01.006	Лист	12	
11		8	КМП5.0 - 01.01.007	Фланец	2	
11		9	КМП5.0 - 01.01.008	Косынка	8	
11		10	КМП5.0 - 01.01.009	Кольцо	1	
11		11	КМП5.0 - 01.01.010	Лист	12	
11		12	КМП5.0 - 01.01.011	Кольцо	1	
11		13	КМП5.0 - 01.01.012	Фланец	1	
11		14	КМП5.0 - 01.01.013	Прокладка	1	

Инв.№ подл. | Подпись и дата | Взам. инв.№ | Инв.№ дубл. | Подпись и дата

Изм.	Лист	№ докум.	Подп.	Дата
Разраб.		Яковлева		VIII.74
Провер.		Челурной		9.74
Гл.спец.отд.		Абрамович		11.74
Н.контр.		Молочков		9.74
Утв.		Залетов		10.74

КМП5.0-01.01.000

Устройство входное

Лит.	Лист	Листов
И	1	2

ГОССТРОЙ СССР Союзгипростальконструкция ЛЕНИНГРАДСКИЙ ПРОМСТРОЙПРОЕКТ

Поз.	Обозначение	Наименование	Кол.
		Болт ГОСТ 7798-70	
14		М12×30.58	24
		Гайка ГОСТ 5915-70	
17		12.5	24
		Шайба ГОСТ 6402-68	
16		Шайба 12	24
		Колпак ГОСТ 8962-54	
19		Ду 50	1
		Муфта ГОСТ 8966-59	
20		Ду 40	1
		Ниппель ГОСТ 8967-59	
21		Ду 50	1
		Пробка ГОСТ 8963-59	
22		Ду 40	1

КМП 5.0-01.01.000

Лист 2

Копировал Кандер Формат А4

Поз.	Обозначение	Наименование
		Документация
11	КМП 5.0-01.01.000 СБ	Сборочный чертеж
		Детали
11	1	Труба
		Стандартные изделия
2		Фланец ГОСТ 1255-67
		Ду 40-10

КМП 5.0-01.01.100

Труба

Копировал Кандер Формат А4

Поз.	Обозначение	Наименование	Кол.	Примечание
		Документация		
11	КМП 5.0-01.02.000 СБ	Сборочный чертеж		
		Детали		
1	1	Кольцо	1	
11	2	Горловина	1	
11	3	Диффузор	1	
11	4	Кольцо	1	

КМП 5.0-01.02.000

Горловина с диффузором

Поз.	Обозначение	Наименование	Кол.	Примечание
		Документация		
12	КМП 5.0-01.03.000 СБ	Сборочный чертеж		
		Детали		
11	1	Труба	1	
11	2	Фланец	1	
11	3	Угольник защитный	1	
11	4	Головка	1	
11	5	Втулка	1	
11	6	Конус	1	
11	7	Крестовина	1	
11	8	Прокладка	1	
11	9	Шпилька		
11	10	Отражатель	1	
11	11	Штифт	3	
11	12	Прокладка	1	
		Стандартные изделия		
		Болт ГОСТ 7798-70		
14		М16×60.58		
		Гайка ГОСТ 5915-70		
15		16.8.5		
16		16.15.5	4	

КМП 5.0-01.03.000

Форсунка

Формат	Зона	Поз.	Обозначение	Наименование	Кол.	Примечание
				Шайбы ГОСТ 11371-68		
		17		Шайба 8	2	
		18		Шайба 16	4	
				Фланец ГОСТ 1255-67		
		19		Ду 80-10	2	

Инв. № подл. | Подпись и дата | Взам. инв. № | Инв. № дубл. | Подпись и дата

Изм.	Лист	№ докум.	Подпись	Дата

КМП 5.0-01.03.000 Лист 2

Копировал Папушина Формат А1

Формат	Зона	Поз.	Обозначение	Наименование	Кол.	Примечание
				Документация		
11			КМП5.0-01.04.000СБ	Сборочный чертеж		
				Детали		
11		1	КМП5.0-01.04.001	Труба	1	
11		2	КМП5.0-01.04.002	Патрубок	1	
11		3	КМП5.0-01.04.003	Прокладка	1	
				Стандартные изделия		
				Болт ГОСТ 7798-70		
		5		М16×60.5.9	4	
				Гайка ГОСТ 5915-70		
		6		М16.5	4	
				Шайба ГОСТ 11371-68		
		7		Шайба 16	4	
				Фланец ГОСТ 1255-67		
		8		Ду 40-10	4	

Инв. № подл. | Подпись и дата | Взам. инв. № | Инв. № дубл. | Подпись и дата

Изм.	Лист	№ докум.	Подп.	Дата
Разраб.		Кузьмин		8.74
Пров. гл.		Челурной		8.74
Т. контр.		Корытова		10.74
Н. контр.		Молочков		8.74
Утв. Г.		Залетаев		10.74

КМП5.0-01.04.000

Труба водоподающая

Лит.	Лист	Листов
И		1

ГОССТРОЙ СССР Ленинградский Промстройпроект

Копировал Папушина Формат А1

Формат	Зона	Поз.	Обозначение	Наименование	Кол.	Примечание
				Документация		
22			КМП5.0-02.00.000СБ	Сборочный чертеж		
				Сборочные единицы		
11		1	КМП5.0-02.02.000	Фланец	1	
11		2	КМП5.0-02.04.000	Коллектор	2	
11		3	КМП1-05.00.000	Форсунка	12	
11		4	КМП1-06.00.000	Люк	2	
11		5	КМП1-09.00.000-03	Клапан аварийный	1	
				Детали		
11		8	КМП5.0-02.00.001	Скоба	4	
11		9	КМП5.0-02.00.002	Прокладка	1	
11		10	КМП5.0-02.00.003	Прокладка	1	
11		11	КМП5.0-02.00.004	Кронштейн	4	
11		12	КМП5.0-01.03.012	Прокладка	2	
				Стандартные изделия		
				Болты ГОСТ 7798-70		
		14		М16 х 40.58	54	
		15		М16 х 60.58	8	
				Гайки ГОСТ 5915-70		
		16		М12.5	8	
		17		М16.5	62	

Инв. № подл. | Подпись и дата | Взам. инв. № | Инв. № дубл. | Подпись и дата

Изм.	Лист	№ докум.	Подп.	Дата
Разраб.		Кузьмин		8.74
Провер.		Челурной		8.74
Гл. спец.		Абрамович		10.74
Н. контр.		Молочков		8.74
Утв.		Залетаев		10.74

КМП5.0-02.00.000

Каплеуловитель

Лит.	Лист	Листов
И	1	2

ГОССТРОЙ СССР Документация Ленинградский Промстройпроект

Копировал Папушина Формат А1

Формат	Зона	Поз.	Обозначение	Наименование	Кол.	Примечание
				Шайбы ГОСТ 11371-68		
		18		Шайба 12	8	
		19		Шайба 16	62	
				Переменные данные для исполнений		
				От КМП5.0-02.00.000		
				до КМП5.0-02.00.000-01		
				см. СБ		
				Сборочные единицы		
11		22	От КМП5.0-02.01.000	Корпус	1	
			до КМП5.0-02.01.000-01			
			От КМП5.0-02.03.000	Улитка	1	
11		23	до КМП5.0-02.03.000-01			

Инв. № подл. | Подпись и дата | Взам. инв. № | Инв. № дубл. | Подпись и дата

Изм.	Лист	№ докум.	Подпись	Дата

КМП5.0-02.00.000 Лист 2

Формат А1

Серия 1494-23. Выпуск 5

Формат	Зона	Поз.	Обозначение	Наименование	Кол.	Примечание
				Документация		
А2			КМП5,0-02.01.000 СБ	Сборочный чертёж		
				Сборочные единицы		
А1		1	КМП5,0-03.01.000	Фланец	1	
				Детали		
А1		2	КМП5,0-02.01.001	Цилиндр	1	
А1		3	КМП5,0-02.01.007	Фланец	3	
А1		4	КМП5,0-02.01.008	Фланец	1	
А1		5	КМП5,0-02.01.009	Лист	4	
А1		6	КМП5,0-02.01.010	Конус	1	
А1		7	КМП5,0-02.01.011	Кольцо	2	
Б4		8	КМП5,0-02.01.012	Ребро		
				Полоса 6×70 ГОСТ 103-57 / Ст3 ГОСТ 14637-79 / ℓ=940	3	3,1 кг
А1		9	КМП5,0-02.00.003	Прокладка	1	
				Стандартные изделия		
				Болт ГОСТ 7798-70		
		11		М16×40,58	24	
				Гайка ГОСТ 5915-70		
		12		М16.5	24	
				Шайба ГОСТ 11371-68		
		13		Шайба 16	24	

КМП5,0-02.01.000

Корпус

Изм.	Лист	№ докум.	Подп.	Дата
Разраб.	Кузьмин			5.74
Проверил	Челурной			7.74
Гл. спец.	Абрамович			11.74
Н. контр.	Молочков			2.74
Утв.	Залетаев			10.74

Лит.	Лист	Листов
И	1	2

Госстрой СССР, Союзметаллургстройниипроект, Ленинградский промстройпроект

Копировал Копенкина Формат А1

Формат	Зона	Поз.	Обозначение	Наименование	Кол.	Примечание
				Переменные данные для исполнений		
				От КМП5,0-02.01.000		
				до КМП5,0-02.01.000-01		
				см. СБ		
				Детали		
А1		15	От КМП5,0-02.01.002	Цилиндр	1	
			до КМП5,0-02.01.002-01			
А1		16	От КМП5,0-02.01.003	Лист верхний	1	
			до КМП5,0-02.01.003-01			
А1		17	От КМП5,0-02.01.004	Лист нижний	1	
			до КМП5,0-02.01.004-01			
А1		18	От КМП5,0-02.01.005	Лист наружный	1	
			до КМП5,0-02.01.005-01			
А1		19	От КМП5,0-02.01.006	Лист внутренний	1	
			до КМП5,0-02.01.006-01			

КМП5,0-02.01.000

Изм.	Лист	№ докум.	Подпись	Дата

Лист 2

Копировал Копенкина Формат А1

Формат	Зона	Поз.	Обозначение	Наименование	Кол.	Примечание
				Документация		
А1			КМП5,0-02.02.000 СБ	Сборочный чертеж		
				Детали		
Б4		1	КМП5,0-02.02.001	Уголок		
				Уголок Б 63×63×6 ГОСТ 8509-72 / Ст3 ГОСТ 535-58		
				ℓ=806	2	4,6 кг
Б4		2	КМП5,0-02.02.002	Уголок		
				Уголок Б-63×63×6 ГОСТ 8509-72 / Ст3 ГОСТ 535-58		
				ℓ=1190	2	6,8 кг

КМП5,0-02.02.000

Фланец

Изм.	Лист	№ докум.	Подп.	Дата
Разраб.	Кузьмин			5.74
Провер.	Челурной			7.74
Гл. спец.	Абрамович			11.74
Н. контр.	Молочков			2.74
Утв.	Залетаев			10.74

Лит.	Лист	Листов
И		1

Госстрой СССР, Союзметаллургстройниипроект, Ленинградский промстройпроект

Копировал Копенкина Формат А1

Формат	Зона	Поз.	Обозначение	Наименование	Кол.	Примечание
				Документация		
А2			КМП5,0-02.03.000 СБ	Сборочный чертёж		
				Сборочные единицы		
А1		1	КМП5,0-02.02.000	Фланец	1	
				Детали		
А1		3	КМП5,0-02.03.004	Лист	1	
Б4		4	КМП5,0-02.03.005	Ребро		
				Полоса 6×60 ГОСТ 103-57 / Ст3 ГОСТ 14637-69 / ℓ=900	2	2,54 кг
Б4		5	КМП5,0-02.03.006	Ребро		
				Полоса 6×60 ГОСТ 103-57 / Ст3 ГОСТ 14637-69 / ℓ=2200	1	6,2 кг
А1		6	КМП5,0-02.01.007	Фланец	1	
				Переменные данные для исполнений		
				От КМП5,0-02.03.000		
				до КМП5,0-02.03.000-01		
				см. СБ		
				Детали		
А1		8	От КМП5,0-02.03.001	Корпус	1	
			до КМП5,0-02.03.001-01			
А1		9	От КМП5,0-02.03.002	Лист	1	
			до КМП5,0-02.03.002-01			
А1		10	От КМП5,0-02.03.003	Лист	1	
			до КМП5,0-02.03.003-01			

КМП5,0-02.03.000

Улитка

Изм.	Лист	№ докум.	Подп.	Дата
Разраб.	Кузьмин			5.74
Провер.	Челурной			7.74
Гл. спец.	Абрамович			11.74
Н. контр.	Молочков			2.74
Утв.	Залетаев			10.74

Лит.	Лист	Листов
И		1

Госстрой СССР, Союзметаллургстройниипроект, Ленинградский промстройпроект

Копировал Копенкина Формат А1

Серия 1494-23. Выпуск 5

Формат	Зона	Поз.	Обозначение	Наименование	Кол.	Примечание
				Документация		
12			КМП5,0-02.04.000.СБ	Сборочный чертеж		
				Детали.		
12		1	КМП5,0-02.04.001	Труба	1	
11		2	КМП5,0-02.04.002	Патрубок	1	
11		3	КМП5,0-02.04.003	Патрубок	1	
Б.Ч		4	КМП5,0-02.04.004	Штуцер		
				Труба ГОСТ 3262-62		
				Ду 8 ℓ=40	6	0,03 кг
11		5	КМП5,0-01.03.012	Прокладка	1	
				Стандартные изделия		
				Болт ГОСТ 7798-70		
		7		М 16×60.58	4	
				Гайка ГОСТ 5915-70		
		8		М 16.5	4	
				Шайба ГОСТ 11371-68		
		9		Шайба 16	4	
				Колпак ГОСТ 8962-59		
		10		Ду 50	1	
				Фланец ГОСТ 1255-67		
		11		Ду 80-10	4	

Изм.	Лист	№ докум.	Подп.	Дата
Разраб.		Кузьмин		8.74
Провер.		Чепурной		9.74
Гл. сп. отд.		Абрамович		11.74
Н. контр.		Молочков		9.74
Утв.		Залетаев		10.74

КМП5,0-02.04.000

Коллектор

Лит.	Лист.	Листов
Н		1

ГОССТРОЙ СССР СОЮЗМЕТАЛЛУРГСТРОЙНИЙПРОЕКТ ЛЕНИНГРАДСКИЙ ПРОМСТРОЙПРОЕКТ

Копировал Вандер Формат 11

Инв. № подл. | Подпись и дата | Взам. инв. № | Инв. № дубл. | Подпись и дата

Формат	Зона	Поз.	Обозначение	Наименование	Кол.	Примечание
				Документация		
11			КМП5,0-03.00.000.СБ	Сборочный чертеж		
				Сборочные единицы		
11		1	КМП5,0-03.01.000	Фланец	2	
				Детали		
11		2	КМП5,0-03.00.001	Лист	2	
11		3	КМП5,0-03.00.002	Лист	1	
11		4	КМП5,0-03.00.003	Лист	1	

Изм.	Лист	№ докум.	Подп.	Дата
Разраб.		Кузьмин		8.74
Провер.		Чепурной		9.74
Гл. сп. отд.		Абрамович		11.74
Н. контр.		Молочков		9.74
Утв.		Залетаев		10.74

КМП5,0-03.00.000

Отвод

Лит.	Лист	Листов
Н		1

ГОССТРОЙ СССР СОЮЗМЕТАЛЛУРГСТРОЙНИЙПРОЕКТ ЛЕНИНГРАДСКИЙ ПРОМСТРОЙПРОЕКТ

Копировал Вандер Формат 11

Инв. № подл. | Подпись и дата | Взам. инв. № | Инв. № дубл. | Подпись и дата

Формат	Зона	Поз.	Обозначение	Наименование	Кол.	Примечание
				Документация		
11			КМП5,0-03.01.000.СБ	Сборочный чертеж		
				Детали.		
Б.Ч		1	КМП5,0-03.01.001	Уголок		
				Уголок $\frac{63\times63\times6}{ст.3}$ ГОСТ 8509-72 ГОСТ 535-58		
				ℓ=974	2	5.56 кг
Б.Ч		2	КМП5,0-03.01.002	Уголок		
				Уголок $\frac{63\times63\times6}{ст3}$ ГОСТ 8509-72 ГОСТ 535-58		
				ℓ=1100	2	6.12 кг

Изм.	Лист	№ докум.	Подп.	Дата
Разраб.		Кузьмин		8.74
Провер.		Чепурной		9.74
Гл. сп. отд.		Абрамович		11.74
Н. контр.		Молочков		9.74
Утв.		Залетаев		10.74

КМП5,0-03.01.000

Фланец

Лит.	Лист	Листов
Н		1

ГОССТРОЙ СССР СОЮЗМЕТАЛЛУРГСТРОЙНИЙПРОЕКТ ЛЕНИНГРАДСКИЙ ПРОМСТРОЙПРОЕКТ

Копировал Вандер Формат 11

Инв. № подл. | Подпись и дата | Взам. инв. № | Инв. № дубл. | Подпись и дата

КМП5.0-00 00 000.СБ - изображено
КМП5.0-00 00 000.01СБ - зеркальное отражение.

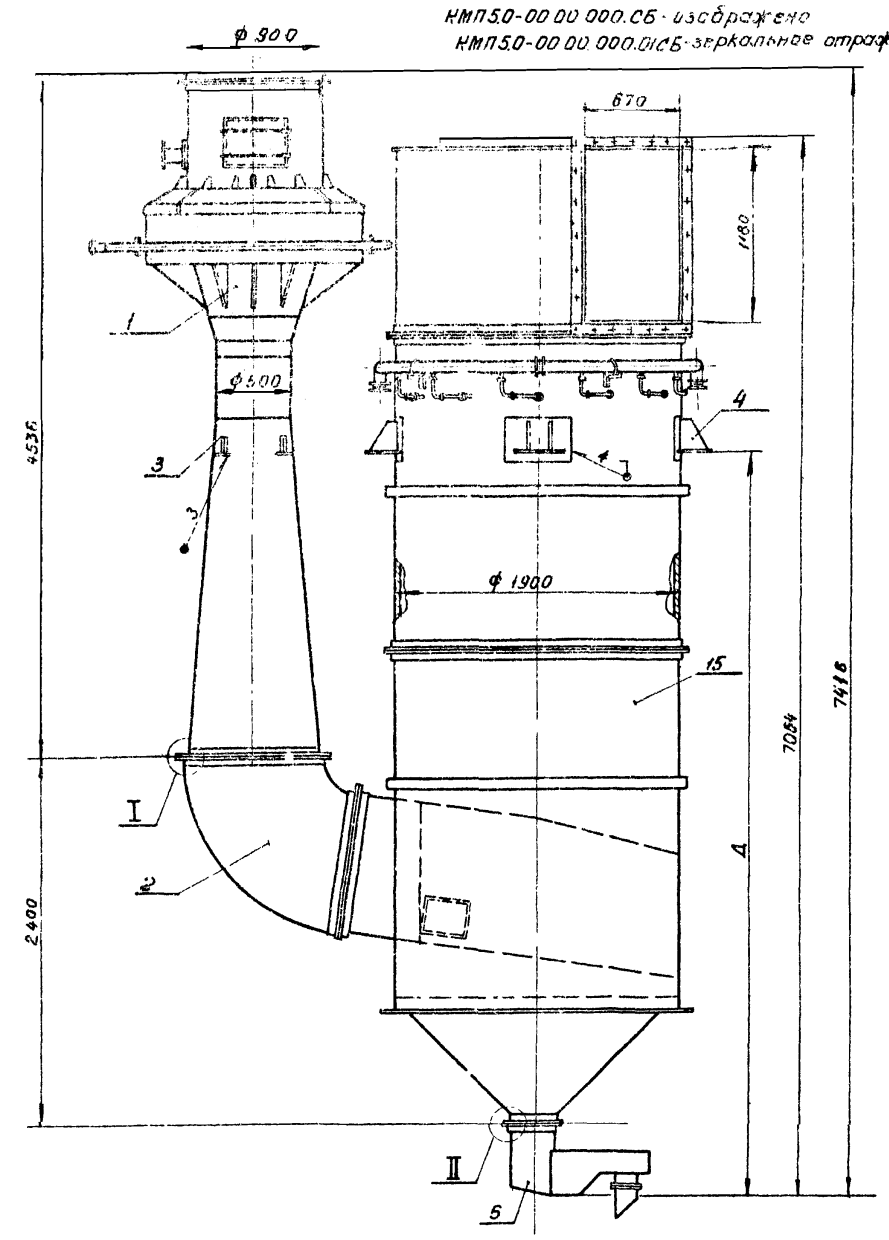

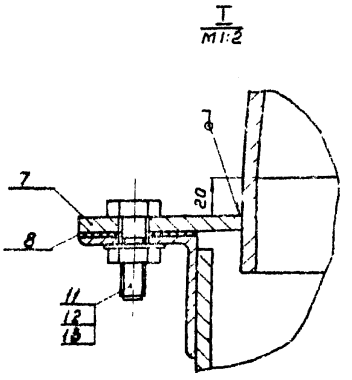

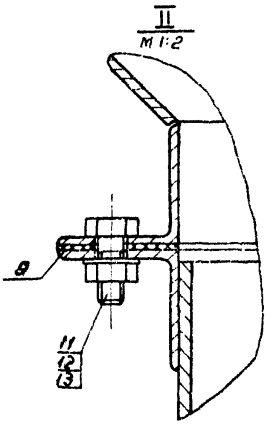

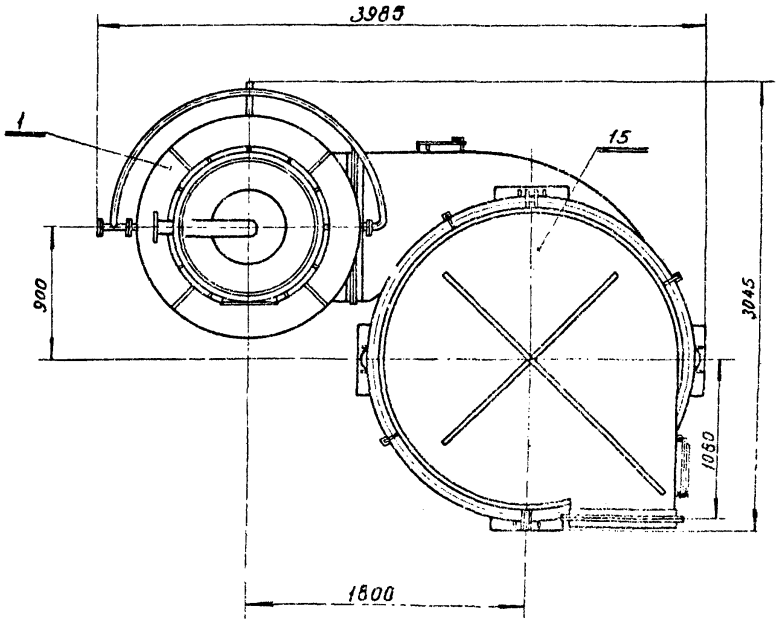

1. Размеры для справок
2. Размер Д устанавливается при привязке проекта
3. Сварной шов Т1- Δ6 по ГОСТ 5264-69.
4. Остальные технические требования по КМП5.0-00.00 000ТУ

					КМП5.0-00 00 000.СБ			
Изм.	Лист	№ докум.	Подп.	Дата	Пылеуловитель коагуляционный мокрый тип КМП. Сборочный чертеж.	Лит	Масса	Масштаб
Разраб.		Граудин				И		
Проверил		Кузьмин				Лист	Листов 1	
Рук. гр.		Чепурной				ГОССТРОЙ СССР СОЮЗТЕХСТАЛЬУРГСТРОЙ НИИПРОЕКТ ЛЕНИНГРАДСКИЙ ПРОМСТРОЙПРОЕКТ		
Гл.спец.		Абрамович						
Н.контр.		Малочков						
Утв.		Залетаев						

КМП 5.0-01.00.000СБ

Серия 1494-23. Выпуск 5

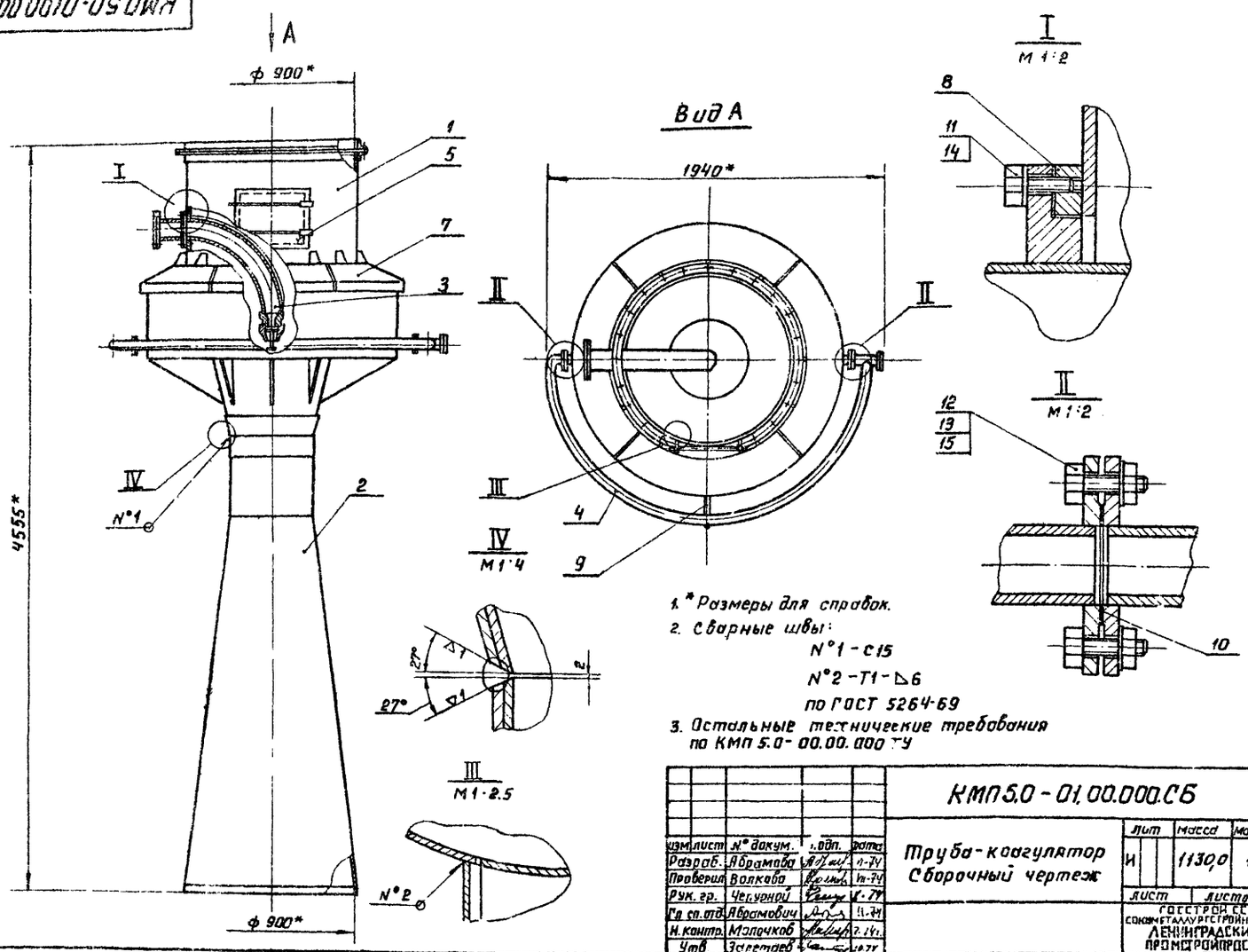

1.* Размеры для справок.
2. Сварные швы:
N°1 - С15
N°2 - Т1 - ◺6
по ГОСТ 5264-69
3. Остальные технические требования по КМП 5.0-00.00.000 ТУ

				КМП5.0-01.00.000.СБ			
изм.	лист	№ докум.	подп.	дата	Труба-коагулятор Сборочный чертеж	лит	масса	масштаб
Разраб.		Абрамова		11-74		И	1130,0	1:20
Проверил		Волкова		11-74		лист	листов 1
Рук. гр.		Чепурной		11-74		ГОССТРОЙ СССР СОЮЗМЕТАЛЛУРГСТРОЙНИИПРОЕКТ ЛЕНИНГРАДСКИЙ ПРОМСТРОЙПРОЕКТ	
Гл. сп. отд.		Абрамович		11-74			
Н. контр.		Молочков		7.74			
Утв.		Залетаев		10.74			

Копировал Решанова формат 12

КМП5.0-01.01.000.СБ

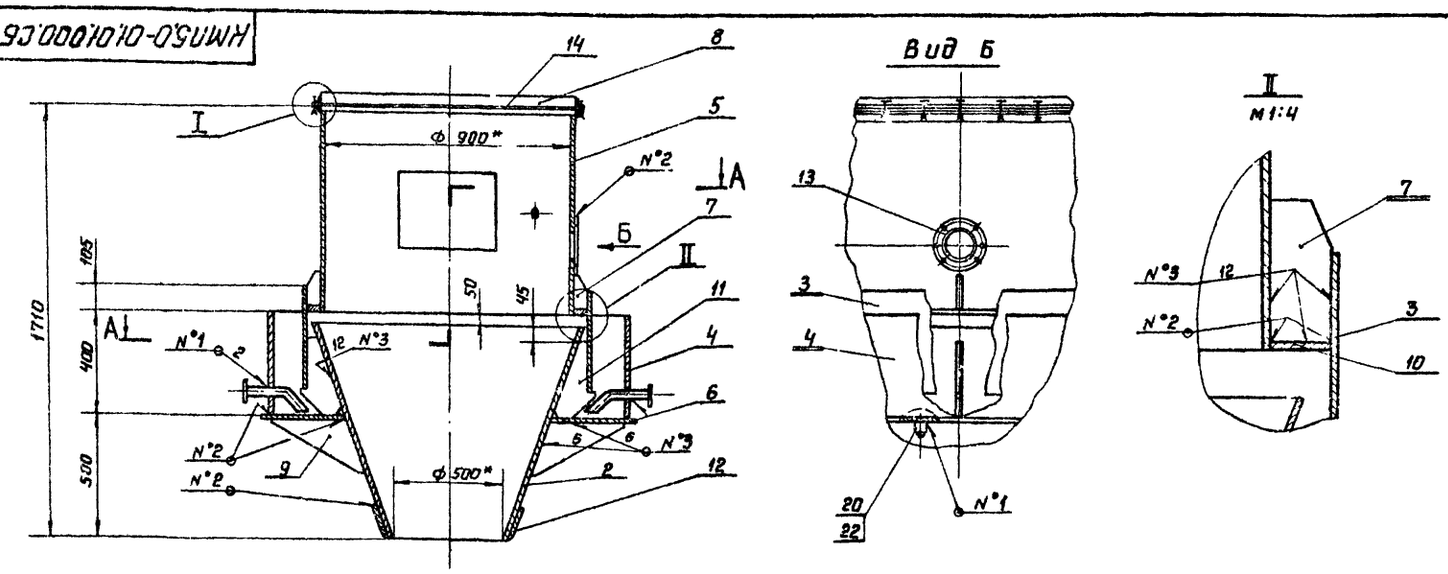

1.* Размеры для справок.
2. Сварные швы:
N°1 - Т1 - ◺3
N°2 - Т1 - ◺6
N°3 - Т3 - ◺6
N°4 - Т1 - ◺5
по ГОСТ 5264-69
3. Остальные технические требования по КМП 5.0-00.00.000 ТУ.

				КМП5.0-01.01.000.СБ			
изм.	лист	№ докум.	подп.	дата	Устройство входное Сборочный чертеж	лит	масса	масшт.
Разраб.		Абрамова		11-74		И	650,0	1:15
Проверил		Волкова		11-74		лист	листов 1
Рук. гр.		Чепурной		5.74		ГОССТРОЙ СССР СОЮЗМЕТАЛЛУРГСТРОЙНИИПРОЕКТ ЛЕНИНГРАДСКИЙ ПРОМСТРОЙПРОЕКТ	
Гл. сп. отд.		Абрамович		11-74			
Н. контр.		Молочков		7.74			
Утв.		Залетаев		10.74			

Инв. № подл. | Подпись и дата | Взамен инв. № | Инв. № дубл. | Подпись и дата

КМП5.0-01.01.100 СБ

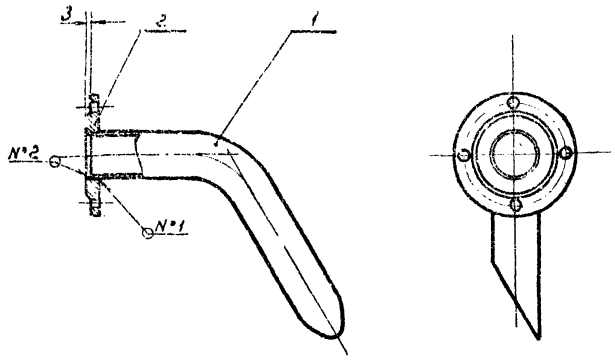

1. Сварные швы:
   №1 - Т1 - △3
   №2 - Н1 - △3
   по ГОСТ 5264-69
2. Остальные технические требования по КМП5.0-00.00.000ТУ.

Изм.	Лист	№ докум.	Подп.	Дата
Разраб.		Чиканова		11.74
Провер.		Волкова		11.74
Рук. гр.		Челурной		11.74
Гл. спец. отд.		Абрамович		11.74
Н. контр.		Молочков		11.74
Утв.		Залетаев		11.74

КМП5.0-01.01.100 СБ

Труба сборочный чертеж

Лит.	Масса	Масштаб
И	3.21	1:4

Лист | Листов 1

ГОССТРОЙ СССР СОЮЗМЕТАЛЛУРГСТРОЙНИИПРОЕКТ ЛЕНИНГРАДСКИЙ ПРОМСТРОЙПРОЕКТ

Копировал Папушина Формат А1

КМП5.0-01.01.101

13

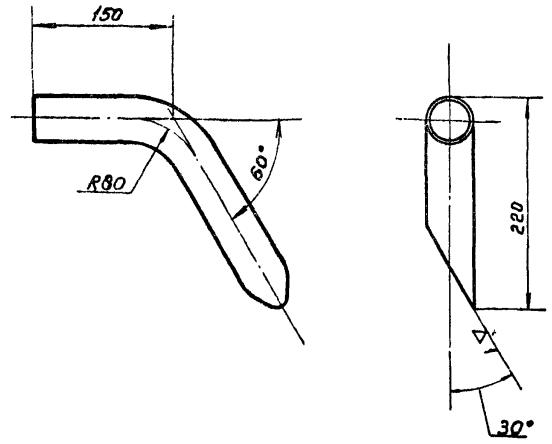

Технические требования по КМП5.0-00.00.000ТУ.

Изм.	Лист	№ докум.	Подп.	Дата
Разраб.		Чиканова		11.74
Провер.		Волкова		11.74
Рук. гр.		Челурной		11.74
Гл. спец. отд.		Абрамович		11.74
Н. контр.		Молочков		11.74
Утв.		Залетаев		11.74

КМП5.0-01.01.101

Труба

Труба 40 ГОСТ 3262-62

Лит.	Масса	Масштаб
И	1.5	1:4

Лист | Листов 1

ГОССТРОЙ СССР СОЮЗМЕТАЛЛУРГСТРОЙНИИПРОЕКТ ЛЕНИНГРАДСКИЙ ПРОМСТРОЙПРОЕКТ

Копировал Папушина Формат А1

КМП5.0-01.01.001

▽1 (▽)

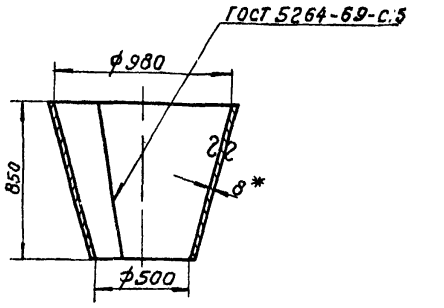

Развертка

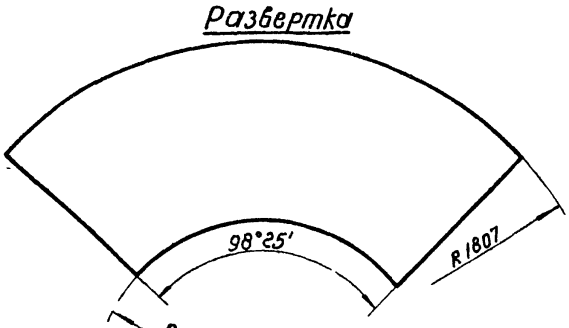

1.* Размер для справок
2 Технические требования по КМП5.0-00.00.000ТУ.

Изм.	Лист	№ докум.	Подп.	Дата
Разраб.		Чиканова		11.74
Провер.		Волкова		11.74
Рук. гр.		Челурной		11.74
Гл. спец. отд.		Абрамович		11.74
Н. контр.		Молочков		11.74
Утв.		Залетаев		11.74

КМП5.0-01.01.001

Конфузор

Лит.	Масса	Масштаб
И	147.6	1:20

Лист | Листов 1

Лист 8 ГОСТ 5681-57 Ст3 ГОСТ 14637-69

ГОССТРОЙ СССР СОЮЗМЕТАЛЛУРГСТРОЙНИИПРОЕКТ ЛЕНИНГРАДСКИЙ ПРОМСТРОЙПРОЕКТ

Копировал Папушина Формат А1

КМП5.0-01.01.002

▽1 (▽)

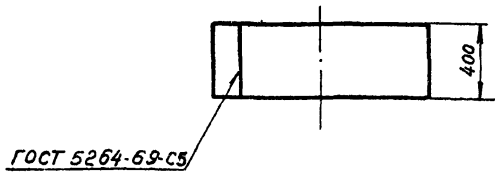

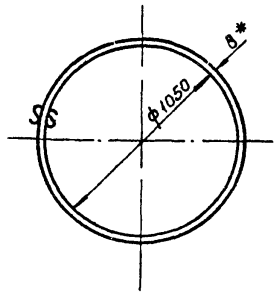

1.* Размер для справок
2. Технические требования по КМП5.0-00.00.000ТУ.

Изм.	Лист	№ докум.	Подп.	Дата
Разраб.		Чиранова		11.74
Провер.		Волкова		11.74
Рук. гр.		Челурной		11.74
Гл. спец. отд.		Абрамович		11.74
Н. контр.		Молочков		11.74
Утв.		Зал дев		11.74

КМП5.0-01.01.002

Кольцо

Лит.	Масса	Масштаб
И	82.3	1:20

Лист | Листов 1

Лист 8 ГОСТ 5681-57 Ст3 ГОСТ 14637-69

ГОССТРОЙ СССР СОЮЗМЕТАЛЛУРГСТРОЙНИИПРОЕКТ ЛЕНИНГРАДСКИЙ ПРОМСТРОЙПРОЕКТ

Копировал Папушина Формат А1

КМП 5.0-01.01.003

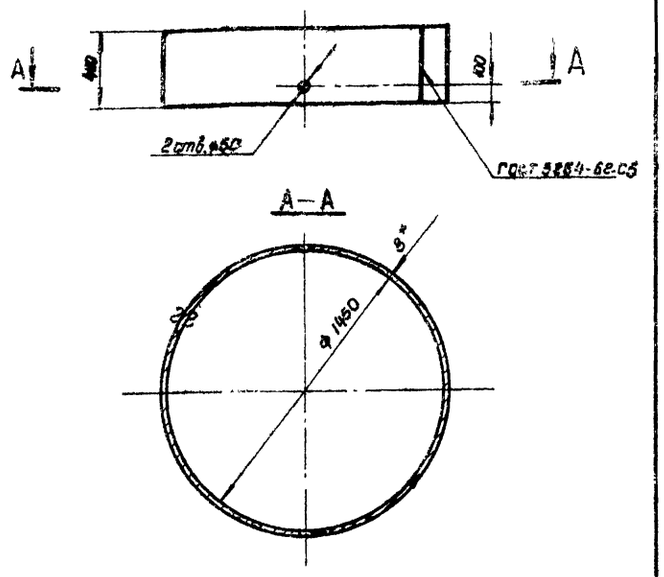

1.* Размер для справок.
2. Технические требования по КМП 5.0-00.00.000ТУ.

Изм.	Лист	N докум.	Подп.	Дата
Разраб.		Абрамова		10.74
Проверил		Волкова		VI.74
Рук. гр.		Чепурной		9.74
Гл. спец. отд.		Абрамович		VI.74
Н. контр.		Молочков		7.74
Утв.		Залетаев		VI.74

КМП 5.0-01.01.003

Кольцо

Лит.	Масса	Масштаб
И	114.9	1:20
Лист	Листов 1	

Лист 8 ГОСТ 5681-57 / Ст.3 ГОСТ 14637-69

Госстрой СССР Союзметаллургстройниипроект Ленинградский промстройпроект

Копировал Беркушкина. Формат А4

КМП 5.0-01.01.004

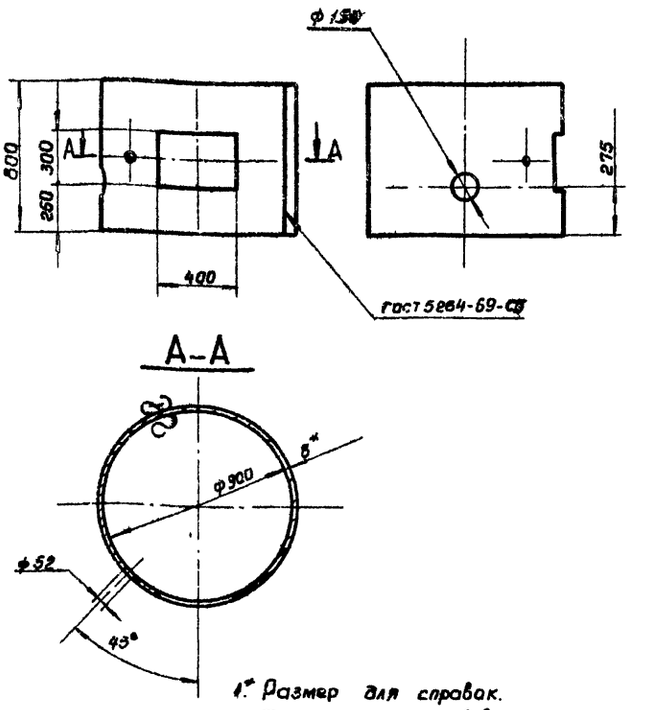

1.* Размер для справок.
2. Технические требования по КМП 5.0-00.00.000ТУ.

Изм.	Лист	N докум.	Подп.	Дата
Разраб.		Абрамова		V.74
Проверил		Волкова		VI.74
Рук. гр.		Чепурной		9.74
Гл. спец. отд.		Абрамович		VI.74
Н. контр.		Молочков		7.74
Утв.		Залетаев		VI.74

КМП 5.0-01.01.004

Патрубок.

Лит.	Масса	Масштаб
И	142.6	1:20
Лист	Листов 1	

Лист 8 ГОСТ 5681-57 / Ст.3 ГОСТ 14637-69

Госстрой СССР Союзметаллургстройниипроект Ленинградский промстройпроект

Копировал Беркушкина. Формат А4

КМП 5.0-01.01.005

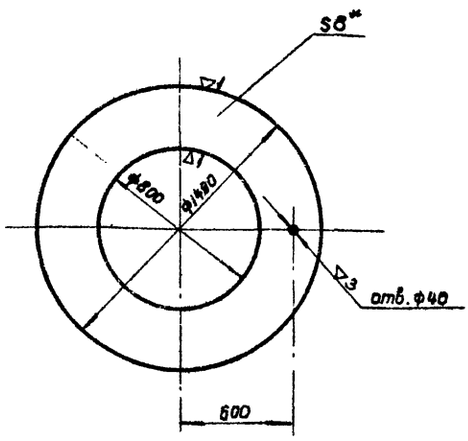

1.* Размер для справок.
2. Технические требования по КМП 5.0-00.00.000ТУ.

Изм.	Лист	N докум.	Подп.	Дата
Разраб.		Абрамова		10.74
Проверил		Волкова		VI.74
Рук. гр.		Чепурной		9.74
Гл. спец. отд.		Абрамович		VI.74
Н. контр.		Молочков		7.74
Утв.		Залетаев		10.74

КМП 5.0-01.01.005

Кольцо

Лит.	Масса	Масштаб
И	78.0	1:20
Лист	Листов 1	

Лист 8 ГОСТ 5681-57 / Ст.3 ГОСТ 14637-69

Госстрой СССР Союзметаллургстройниипроект Ленинградский промстройпроект

Копировал Беркушкина. Формат А4

КМП 5.0-01.01.006

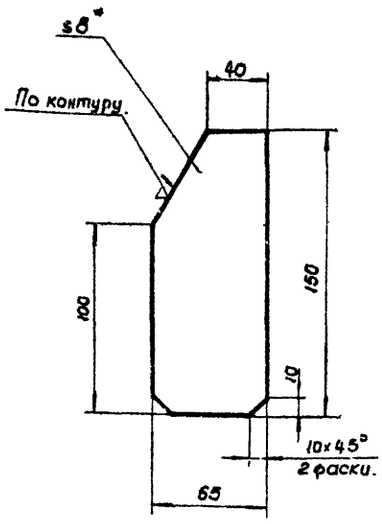

1.* Размер для справок.
2. Технические требования по КМП 5.0-00.00.000ТУ.

Изм.	Лист	N докум.	Подп.	Дата
Разраб.		Абрамова		10.74
Проверил		Волкова		VI.74
Рук. гр.		Чепурной		9.74
Гл. спец. отд.		Абрамович		VI.74
Н. контр.		Молочков		7.74
Утв.		Залетаев		10.74

КМП 5.0-01.01.006

Лист

Лит.	Масса	Масштаб
И	0.55	1:2
Лист	Листов 1	

Лист 8 ГОСТ 5681-57 / Ст.3 ГОСТ 14637-69

Госстрой СССР Союзметаллургстройниипроект Ленинградский промстройпроект

Копировал Беркушкина. Формат А4

Серия 1494-23. Выпуск 5.

КМП 5.0-01.01.007

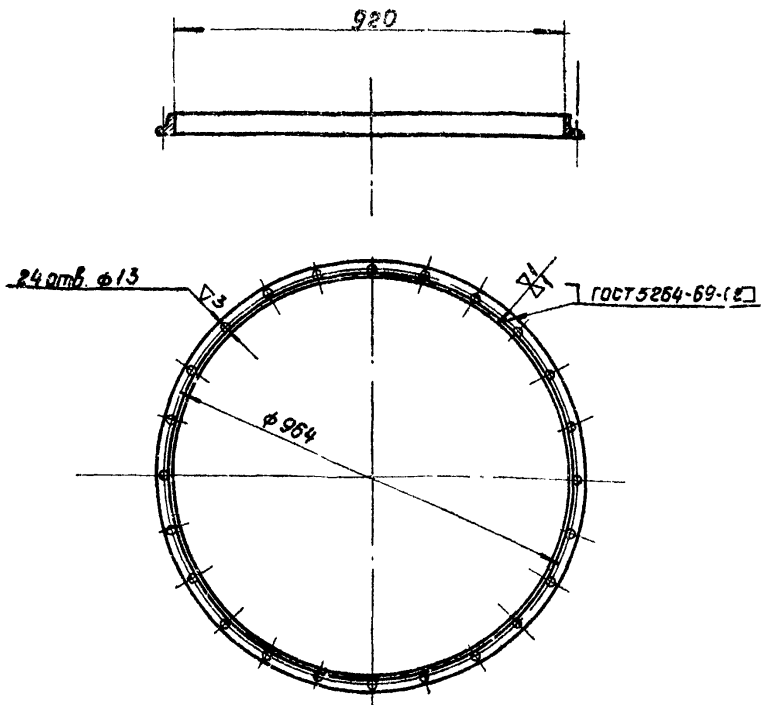

1. Технические требования по КМП 5.0-00.00.000ТУ.

Изм	Лист	№ докум.	Подп.	Дата
Разраб.		Абрамова		VI-74
Проверил		Волкова		VI-74
Рук. гр.		Чепурной		9.74
Гл. сп. отд		Абрамович		11.74
Н. контр.		Молочков		7.74
Утв.		Залетаев		10.74

КМП 5.0-01.01.007

Фланец.

Лит	Масса	Масштаб
И	7.3	1:10

Лист | Листов 1

Уголок 6-40×40×4 ГОСТ 8509-72 / Ст3 ГОСТ 535-

ГОССТРОЙ СССР СОЮЗМЕТАЛЛУРГСТРОЙНИИПРОЕКТ ЛЕНИНГРАДСКИЙ ПРОМСТРОЙПРОЕКТ

Копировал Беркушкина. Формат 11

Инв. № подл. | Подпись и дата | Взамен инв. № | Инв. № дубл. | Подпись и дата

КМП 5.0-01.01.008

15

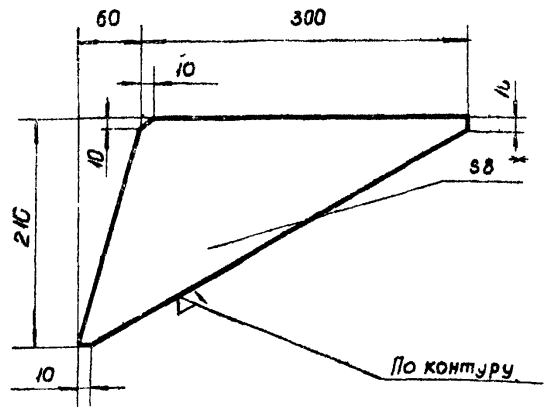

1.* Размер для справок.
2. Технические требования по КМП 5.0-00.00.000ТУ.

Изм	Лист	№ докум.	Подп.	Дата
Разраб.		Абрамова		VI-74
Проверил		Волкова		VI-74
Рук. гр.		Чепурный		9.74
Гл. сп. отд		Абрамович		11.74
Н. контр.		Молочков		7.74
Утв.		Залетаев		10.74

КМП 5.0-01.01.008

Косынка

Лит	Масса	Масштаб
И	1.95	1:4

Лист | Листов 1

Лист 8 ГОСТ 5681-57 / Ст3 ГОСТ 14637-69

ГОССТРОЙ СССР СОЮЗМЕТАЛЛУРГСТРОЙНИИПРОЕКТ ЛЕНИНГРАДСКИЙ ПРОМСТРОЙПРОЕКТ

Копировал Беркушкина. Формат 11

Инв. № подл. | Подпись и дата | Взамен инв. № | Инв. № дубл. | Подпись и дата

КМП 5.0-01.01.009

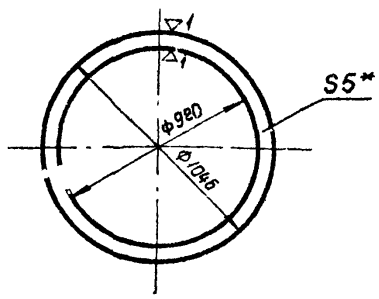

1.* Размер для справок.
2. Технические требования по КМП 5.0-00.00.000ТУ.

Изм	Лист	№ докум.	Подп.	Дата
Разраб.		Абрамова		VI-74
Проверил		Волкова		VI-74
Рук. гр.		Чепурной		9.74
Гл. сп. отд		Абрамович		11.74
Н. контр.		Молочков		7.74
Утв.		Залетаев		10.74

КМП 5.0-01.01.009

Кольцо

Лит	Масса	Масштаб
И	7.4	1:20

Лист | Листов 1

Лист 5 ГОСТ 5681-57 / Ст3 ГОСТ 14637-69

ГОССТРОЙ СССР СОЮЗМЕТАЛЛУРГСТРОЙНИИПРОЕКТ ЛЕНИНГРАДСКИЙ ПРОМСТРОЙПРОЕКТ

Инв. № подл. | Подпись и дата | Взамен инв. № | Инв. № дубл. | Подпись и дата

КМП 5.0-01.01.010

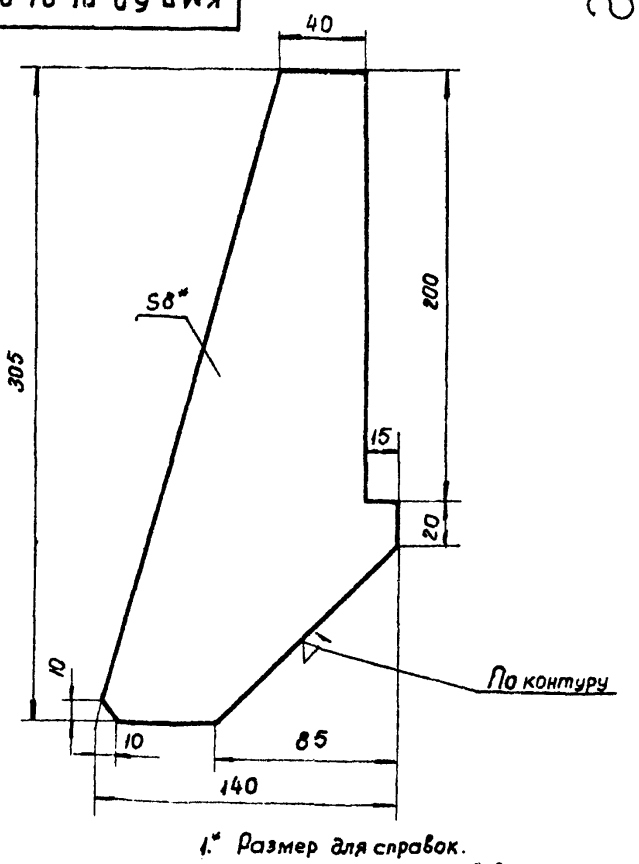

1.* Размер для справок.
2. Технические требования по КМП 5.0-00.00.000ТУ.

Изм	Лист	№ докум.	Подп.	Дата
Разраб.		Абрамова		VI-74
Проверил		Волкова		VI-74
Рук. гр.		Чепурной		9.74
Гл. сп. отд		Абрамович		11.74
Н. контр.		Молочков		7.74
Утв.		Залетаев		10.74

КМП 5.0-01.01.010

Лист

Лит	Масса	Масштаб
И	1.35	1:2

Лист | Листов 1

Лист 8 ГОСТ 5681-57 / Ст3 ГОСТ 14637-69

ГОССТРОЙ СССР СОЮЗМЕТАЛЛУРГСТРОЙНИИПРОЕКТ ЛЕНИНГРАДСКИЙ ПРОМСТРОЙПРОЕКТ

Инв. № подл. | Подпись и дата | Взамен инв. № | Инв. № дубл. | Подпись и дата

Серия 1494-23. Выпуск 5.

КМП5.0-01.01.011

▽1 (▽)

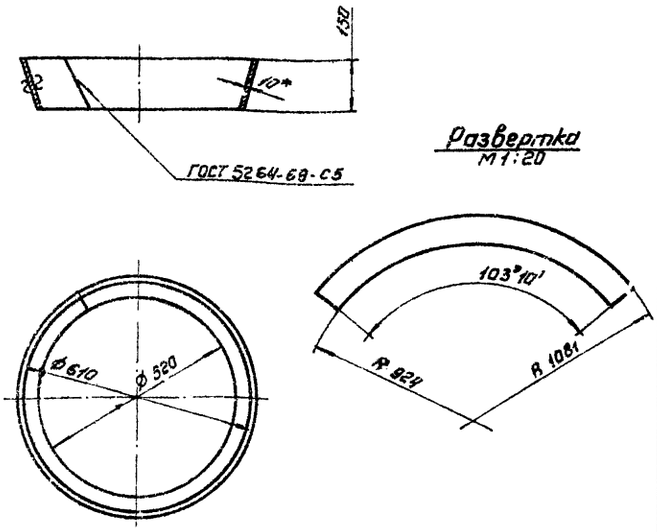

1* Размеры для справок
2. Технические требования по КМП 5,0 - 00.00.000 ТУ.

Изм.	Лист	№ докум.	Подп.	Дата	КМП5.0-01.01.011	Лит.	Масса	Масштаб
Разраб.		Чиканова		11.74	Кольцо	И	22	1:10
Проверил		Волкова		11.74		Лист	Листов 1	
Рук. гр.		Чепурной		9.74				
Гл. сп. отд.		Абрамович		11.74	Лист 10 ГОСТ 5681-57 Ст3 ГОСТ 14637-69	ГОССТРОЙ СССР СОЮЗМЕТАЛЛУРГСТРОЙНИИПРОЕКТ ЛЕНИНГРАДСКИЙ ПРОМСТРОЙПРОЕКТ		
Н. контр.		Молочков		7.74				
Утв.		Залетаев		10.74				

Копировал Ген Формат 11

КМП5.0-01.01.012

▽3 (▽) 16

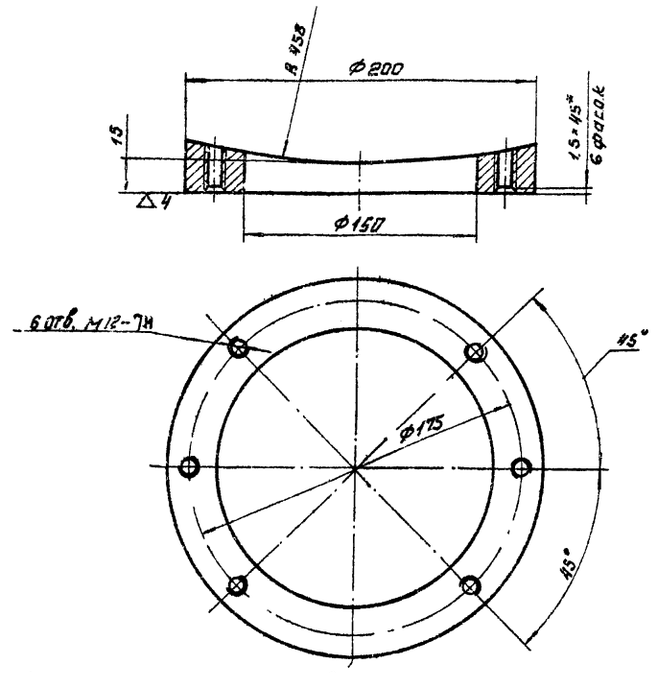

1. Технические требования по КМП5.0 - 00.00.000 ТУ.

Изм.	Лист	№ докум.	Подп.	Дата	КМП5.0-01.01.012	Лит.	Масса	Масштаб
Разраб.		Чиканова		11.74	Фланец	И	2.5	1:2
Проверил		Волкова		11.74		Лист	Листов 1	
Рук. гр.		Чепурной		9.74				
Гл. сп. отд.		Абрамович		11.74	Лист 26 ГОСТ 5681-57 Ст3 ГОСТ 14637-69	ГОССТРОЙ СССР СОЮЗМЕТАЛЛУРГСТРОЙНИИПРОЕКТ ЛЕНИНГРАДСКИЙ ПРОМСТРОЙПРОЕКТ		
Н. контр.		Молочков		7.74				
Утв.		Залетаев		10.74				

Копировал Ген Формат 11

КМП5.0-01.01.013

∽ (▽)

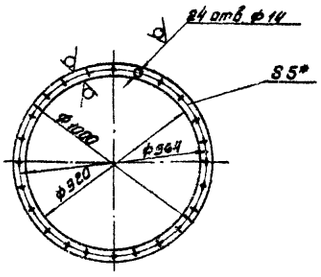

1* Размер для справок
2 Технические требования по КМП5,0 - 00 00 000 ТУ

Изм.	Лист	№ докум.	Подп.	Дата	КМП5.0-01.01.013	Лит.	Масса	Масштаб
Разраб.		Чиканова		11.74	Прокладка	И	0,98	1:20
Проверил		Волкова		11.74		Лист	Листов 1	
Рук. гр.		Чепурной		9.74				
Гл. сп. отд.		Абрамович		11.74	Резина рулонная 5 кщ-м ГОСТ 7338-65	ГОССТРОЙ СССР СОЮЗМЕТАЛЛУРГСТРОЙНИИПРОЕКТ ЛЕНИНГРАДСКИЙ ПРОМСТРОЙПРОЕКТ		
Н. контр.		Молочков		7.74				
Утв.		Залетаев		10.74				

КМП5.0-01.02.000.СБ

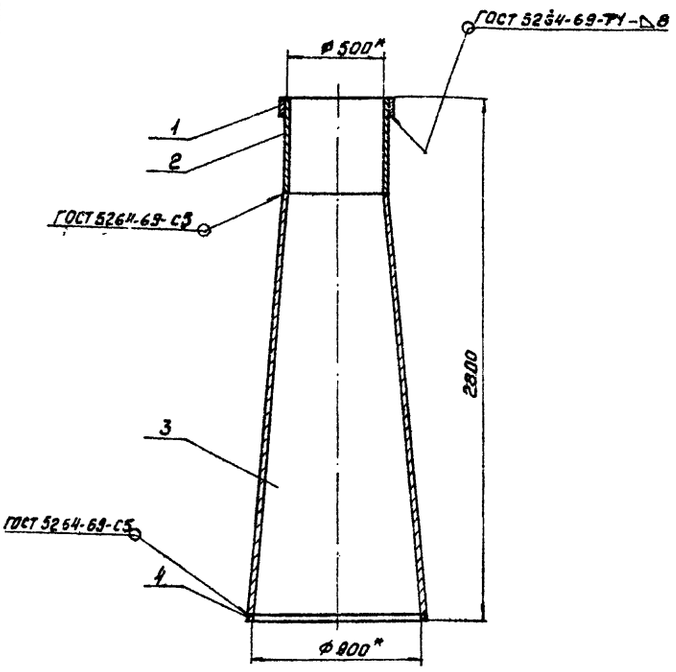

1* Размеры для справок
2. Технические требования по КМП5.0 - 00.00.000 ТУ.

Изм.	Лист	№ докум.	Подп.	Дата	КМП5.0-01.02.000.СБ.	Лит.	Масса	Масштаб
Разраб.		Чиканова		11.74	Горловина с диффузором Сборочный чертеж.	И	400	1:20
Проверил		Волкова		11.74		Лист	Листов 1	
Рук. гр.		Чепурной		9.74				
Гл. сп. отд.		Абрамович		11.74		ГОССТРОЙ СССР СОЮЗМЕТАЛЛУРГСТРОЙНИИПРОЕКТ ЛЕНИНГРАДСКИЙ ПРОМСТРОЙПРОЕКТ		
Н. контр.		Молочков		7.74				
Утв.		Залетаев		10.74				

КМП5.0-01.02.001

▽1 (▽)

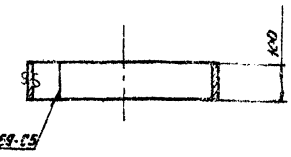

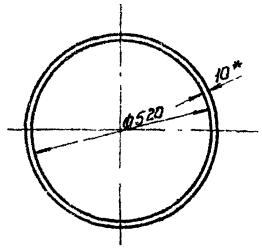

1* размер для справок
2 технические требования по КМП5.0-00 00 000ТУ

КМП5.0-01.02.001

Изм.	Лист	№ докум.	Подп.	Дата
Разраб.		Чиканова		VI.74
Провер.		Валкова		VII.74
Рук. гр.		Чепурной		9.74
Гл. спец. отд.		Арапетян		11.74
Н. контр.		Малочков		7.74
Утв.		Залетаев		10.74

кольцо

Лит.	Масса	Масштаб
И	13	1:10

Лист | Листов 1

Лист 10 ГОСТ 5681-57 Ст3 ГОСТ 14637-69

Госстрой СССР Союзметаллагростройниипроект Ленинградский ПРОМСТРОЙПРОЕКТ

Копировал Вандер Формат А1

Инв. № подл. | Подпись и дата | Взам. инв. № | Инв. № дубл. | Подпись и дата

КМП5.0-01.02.002

▽1 (▽) 17

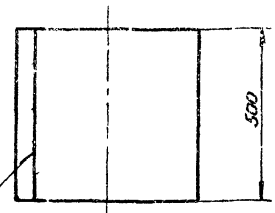

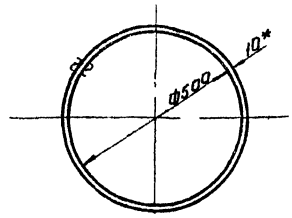

1.* Размер для справок.
2. Технические требования по КМП5.0-00.00.000ТУ.

КМП5.0-01.02.002

Изм.	Лист	№ докум.	Подп.	Дата
Разраб.		Чиканова		VI.74
Провер.		Валкова		VII.74
Рук. гр.		Чепурной		9.74
Гл. спец. отд.		Арапетян		11.74
Н. контр.		Малочков		7.74
Утв.		Залетаев		10.74

горловина

Лит.	Масса	Масштаб
И	62.8	1:10

Лист | Листов 1

Лист 10 ГОСТ 5681-57 Ст3 ГОСТ 14637-69

Госстрой СССР Союзметаллагростройниипроект Ленинградский ПРОМСТРОЙПРОЕКТ

Копировал Вандер Формат А1

Инв. № подл. | Подпись и дата | Взам. инв. № | Инв. № дубл. | Подпись и дата

КМП5.0-01.02.003

▽1 (▽)

развертка

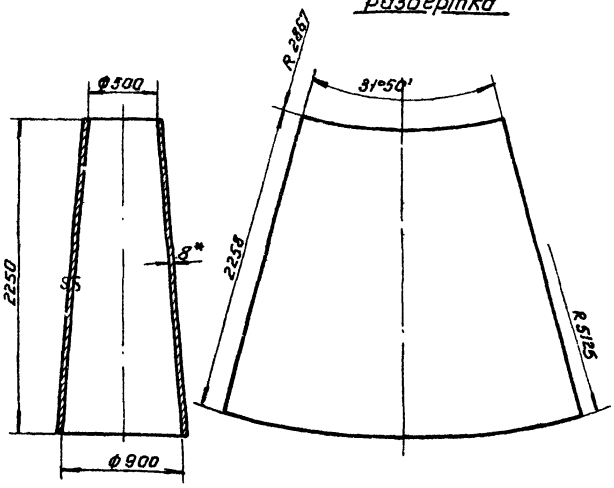

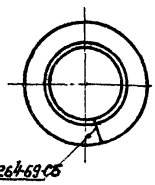

1* Размер для справок
2 Технические требования по КМП5.0-00 00 000ТУ.

КМП5.0-01.02.003

Изм.	Лист	№ докум.	Подп.	Дата
Разраб.		Чиканова		VI.74
Провер.		Валкова		VII.74
Рук. гр.		Чепурной		9.74
Гл. спец. отд.		Арапетян		11.74
Н. контр.		Малочков		7.74
Утв.		Залетаев		10.74

Диффузор

Лит.	Масса	Масштаб
И	315	1:25

Лист | Листов 1

Лист 8 ГОСТ 5681-57 Ст3 ГОСТ 14637-69

Госстрой СССР Союзметаллагростройниипроект Ленинградский ПРОМСТРОЙПРОЕКТ

Копировал Вандер Формат А1

Инв. № подл. | Подпись и дата | Взам. инв. № | Инв. № дубл. | Подпись и дата

КМП5.0-01.02.002

▽1 (▽)

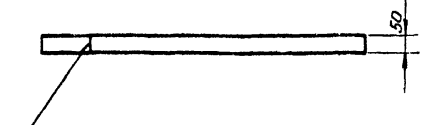

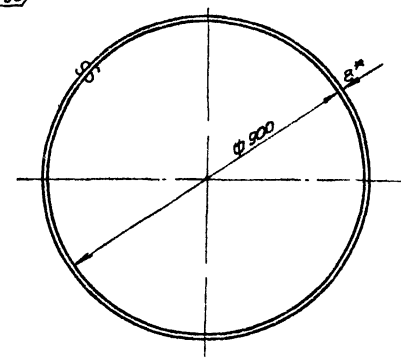

1* Размер для справок
2. Технические требования по КМП5.0-00 00.000ТУ.

КМП5.0-01.02.004

Изм.	Лист	№ докум.	Подп.	Дата
Разраб.		Чиканова		VI.74
Провер.		Валкова		VII.74
Рук. гр.		Чепурной		9.74
Гл. спец. отд.		Арапетян		11.74
Н. контр.		Малочков		7.74
Утв.		Залетаев		10.74

кольцо

Лит.	Масса	Масштаб
И	9	1:10

Лист | Листов 1

Лист 8 ГОСТ 5681-57 Ст3 ГОСТ 14637-69

Госстрой СССР Союзметаллагростройниипроект Ленинградский ПРОМСТРОЙПРОЕКТ

Копировал Вандер Формат А1

Инв. № подл. | Подпись и дата | Взам. инв. № | Инв. № дубл. | Подпись и дата

Серия 1494-23. Выпуск 5

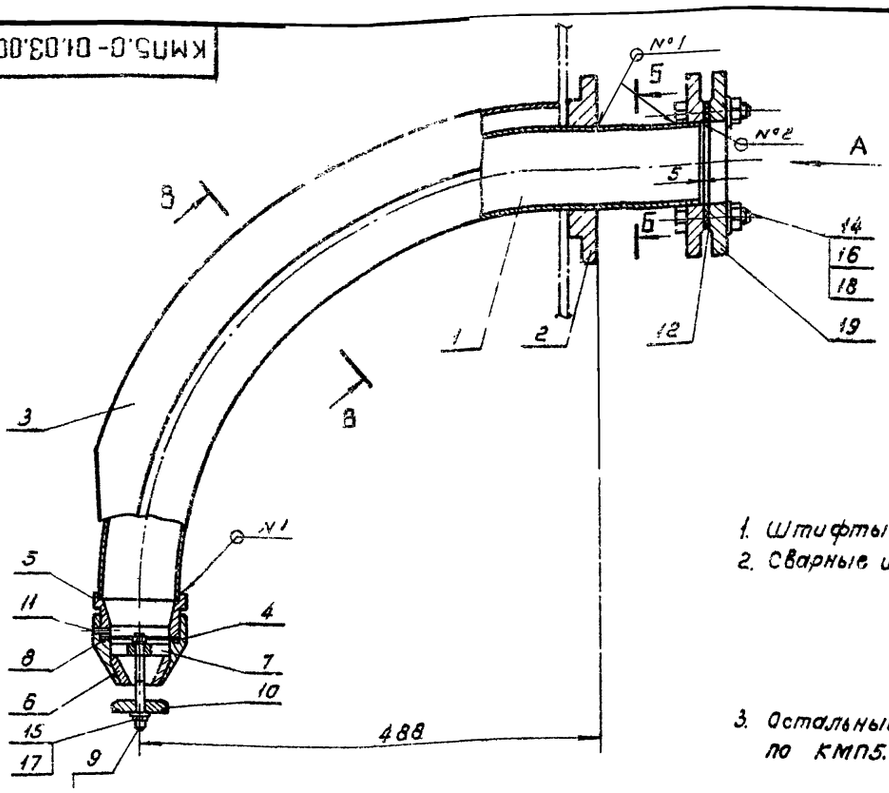

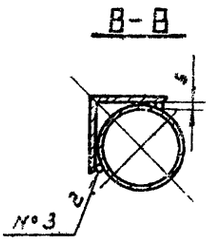

1. Штифты поз. 11 ставить на краске
2. Сварные швы:
   - №1-Т1-△4
   - №2-Н1-△4
   - по ГОСТ 5264-69
   - №3 - сварка ручная электродуговая
3. Остальные технические требования по КМП5.0-00.00.000ТУ.

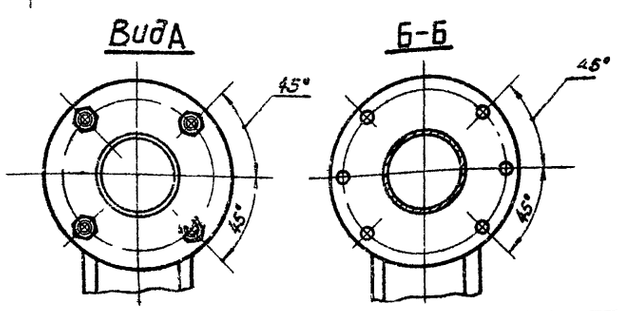

Изм.	Лист	№ докум.	Подп.	Дата	КМП5.0-01.03.000СБ
Разраб.		Маньшина			форсунка сборочный чертеж
Провери		Волкова		9.74	
Рук. гр.		Чепурной		11.74	
Гл.спец.отд.		Абрамович		12.74	
Н. контр.		Малочков		12.74	
Утв.		Залетаев		12.74	

Лит.	Масса	Масштаб
И	26.9	1:4
Лист	Листов 1	

ГОССТРОЙ СССР ОРДЕНА ЧЕРНОМЕТАЛЛУРГСТРОЙНИИПРОЕКТ ЛЕНИНГРАДСКИЙ ПРОМСТРОЙПРОЕКТ

Копировал Палушина Формат А2

Инв. № подл. | Подпись и дата | Взам. инв. № | Инв. № дубл. | Подпись и дата

КМП5.0-01.03.001

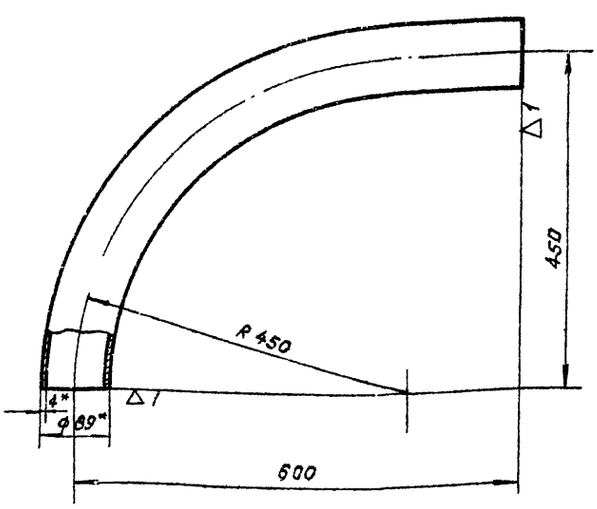

1* Размеры для справок
2 Технические требования по КМП5.0-00 00 000ТУ.

Изм.	Лист	№ докум.	Подп.	Дата	КМП5.0-01.03.001
Разраб.		Маньшина			труба.
Провери		Волкова		9.74	
Рук. гр.		Чепурной		10.74	
Гл.спец.отд.		Абрамович		10.74	
Н. контр.		Малочков		11.74	
Утв.		Залетаев		11.74	

Лит.	Масса	Масштаб
И	7.4	1:5
Лист	Листов 1	

Труба 89×4 ГОСТ 8732-70 / Д ГОСТ 8731-74

ГОССТРОЙ СССР СОЮЗМЕТАЛЛУРГСТРОЙНИИПРОЕКТ ЛЕНИНГРАДСКИЙ ПРОМСТРОЙПРОЕКТ

Копировал Палушина Формат А1

Инв. № подл. | Подпись и дата | Взам. инв. № | Инв. № дубл. | Подпись и дата

КМП5.0-01.03.002

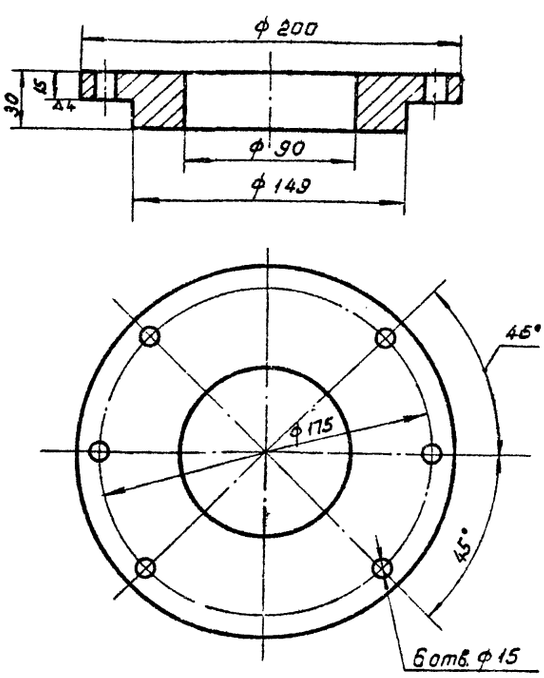

Технические требования по КМП5.0-00 00 000ТУ

Изм.	Лист	№ докум.	Подпись	Дата	КМП5.0-01.03.002
Разраб.		Маньшина			фланец
Провери		Волкова		3.74	
Рук. гр.		Чепурной		10.74	
Гл.спец.отд.		Абрамович		10.74	
Н. контр.		Малочков		11.74	
Утв.		Залетаев		11.74	

Лит.	Масса	Масштаб
И	4.2	1:2
Лист	Листов 1	

Круг В210 ГОСТ 2590-71 / Ст3 ГОСТ 535-58

ГОССТРОЙ СССР

Инв. № подл. | Подпись и дата | Взам. инв. № | Инв. № дубл. | Подпись и дата

Серия 1494-23. Выпуск 5.

КМП 5.0-01.03.003

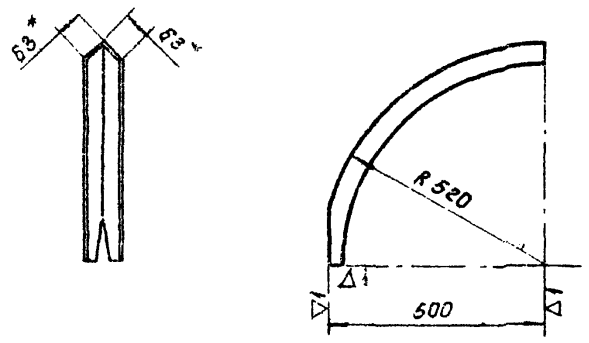

1.* Размеры для справок.
2. Технические требования по КМП5.0-00.00.000ТУ.

Изм.	Лист	№ докум.	Подп.	Дата
Разраб.		Чиканова		VI-74
Проверил		Волкова		VII-74
Рук.гр.		Чепурной		3.74
Гл.сп.отд.		Абрамович		10.74
Н.контр.		Малочков		7.74
Утв.		Залетаев		10.74

КМП 5,0- 01.03.003

Уголок защитный

Лит.	Масса	Масштаб
1	3.4	1:10

Лист | Листов 1

Уголок Б-63×63×5 ГОСТ 8509-72 / ст3 ГОСТ 535-58

ГОССТРОЙ СССР СОЮЗМЕТАЛЛУРГСТРОЙНИИПРОЕКТ ЛЕНИНГРАДСКИЙ ПРОМСТРОЙПРОЕКТ

Копировал Беркушкина. Формат 11

Инв. № подл. | Подпись и дата | Взамен инв. № | Инв. № дубл. | Подпись и дата

КМП5.0-01.03.004

▽3 (▽)

19

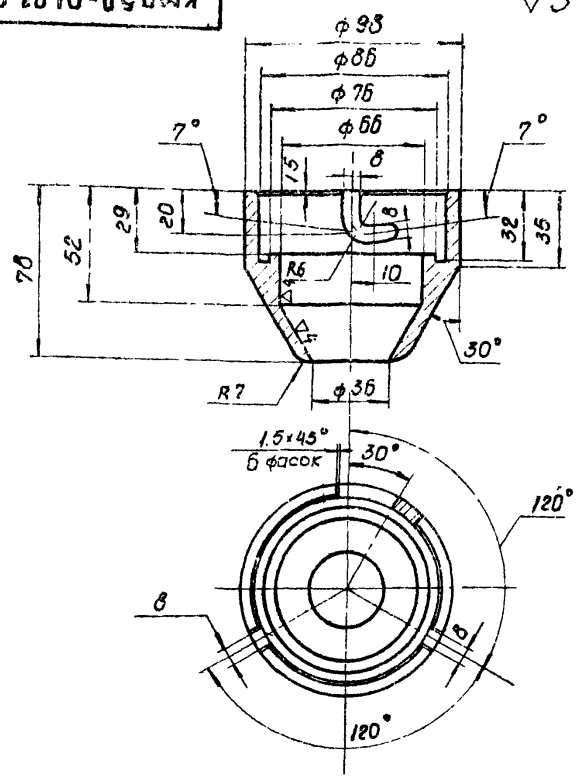

1. Технические требования по КМП5.0-00.00.000ТУ.

Изм.	Лист	№ докум.	Подп.	Дата
Разраб.		Чиканова		VI-74
Проверил		Волкова		VII-74
Рук.гр.		Чепурной		9.74
Гл.сп.отд.		Абрамович		10.74
Н.контр.		Малочков		7.74
Утв.		Залетаев		10.74

КМП 5,0- 01.03.004

Головка.

Лит.	Масса	Масштаб
И	18	1:2

Лист | Листов 1

Круг Б-100 ГОСТ 2590-71 / ст 3 ГОСТ 535-58

ГОССТРОЙ СССР СОЮЗМЕТАЛЛУРГСТРОЙНИИПРОЕКТ ЛЕНИНГРАДСКИЙ ПРОМСТРОЙПРОЕКТ

Копировал Беркушкина. Формат 11

Инв. № подл. | Подпись и дата | Взамен инв. № | Инв. № дубл. | Подпись и дата

КМП5.0-01.03.005

▽3 (▽)

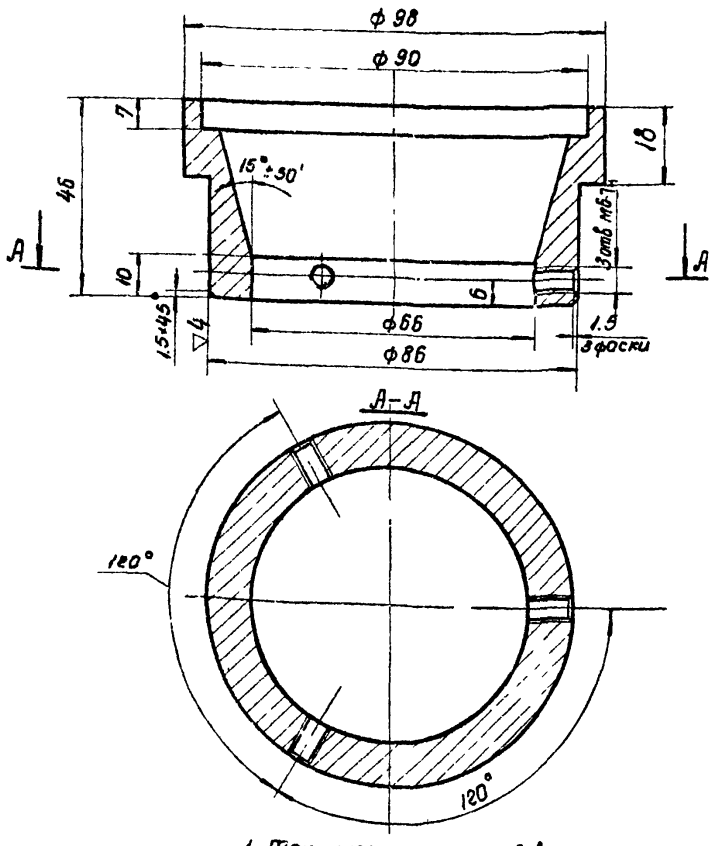

1. Технические требования по КМП 5.0- 00 00 000ТУ.

Изм.	Лист	№ докум.	Подп.	Дата
Разраб.		Чиканова		VI-74
Проверил		Волкова		VII-74
Рук.гр.		Чепурной		9.74
Гл.сп.отд.		Абрамович		10.74
Н.контр.		Малочков		7.74
Утв.		Залетаев		10.74

КМП 5.0- 01.03.005

Втулка

Лит.	Масса	Масштаб
И	1.2	1:1

Лист | Листов 1

Круг Б100 ГОСТ 2590-71 / ст3 ГОСТ 535-58

ГОССТРОЙ СССР СОЮЗМЕТАЛЛУРГСТРОЙНИИПРОЕКТ ЛЕНИНГРАДСКИЙ ПРОМСТРОЙПРОЕКТ

Инв. № подл. | Подпись и дата | Взамен инв. № | Инв. № дубл. | Подпись и дата

КМП5.0-01.03.006

▽3 (▽)

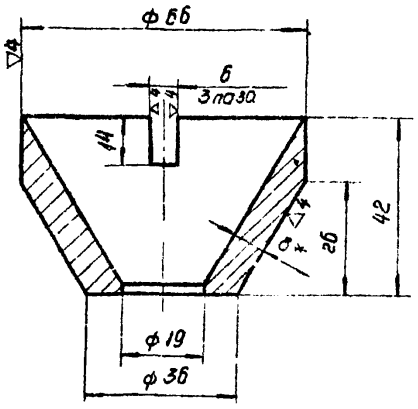

1.* Размеры для справок.
2. Технические требования по КМП5.0-00.00.000ТУ.

Изм.	Лист	№ докум.	Подп.	Дата
Разраб.		Чиканова		VI-74
Проверил		Волкова		VII-74
Рук.гр.		Чепурной		9.74
Гл.сп.отд.		Абрамович		10.74
Н.контр.		Малочков		7.74
Утв.		Залетаев		10.74

КМП 5.0-01.03.006

Конус

Лит.	Масса	Масштаб
И	0.57	1:1

Лист | Листов 1

Пр кн - прес 70 / ГОСТ 1628-72

ГОССТРОЙ СССР СОЮЗМЕТАЛЛУРГСТРОЙНИИПРОЕКТ ЛЕНИНГРАДСКИЙ ПРОМСТРОЙПРОЕКТ

Инв. № подл. | Подпись и дата | Взамен инв. № | Инв. № дубл. | Подпись и дата

Серия 1494-23. Выпуск 5.

КМП5.0-01.03.007

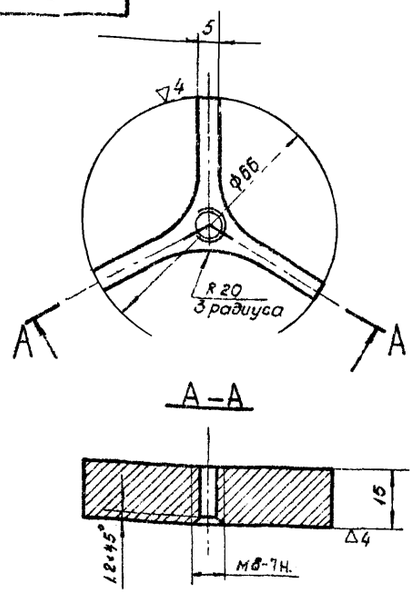

1. Технические требования по КМП 5.0—00.00.000ТУ.

Изм.	Лист	N докум.	Подп.	Дата
Разраб.		Абрамова		VI-74
Проверил		Волкова		VII-74
Рук.гр.		Чепурной		9.74
Гл.сп.отд.		Абрамович		10.74
Н.контр.		Молочков		7.74
Утв.		Залетаев		10.74

КМП5.0-01.03.007

Крестовина

Лит.	Масса	Масштаб
И	0.6	1:1

Лист | Листов 1

Круг В70 ГОСТ 2590-71 / ст3 ГОСТ 535-58

ГОССТРОЙ СССР СОЮЗМЕТАЛЛУРГСТРОЙНИИПРОЕКТ ЛЕНИНГРАДСКИЙ ПРОМСТРОЙПРОЕКТ

Копировала Беркушкина. Формат 11

Инв. N подл. | Подпись и дата | Взамен инв. N | Инв. N дубл. | Подпись и дата

КМП5.0-01.03.008

20

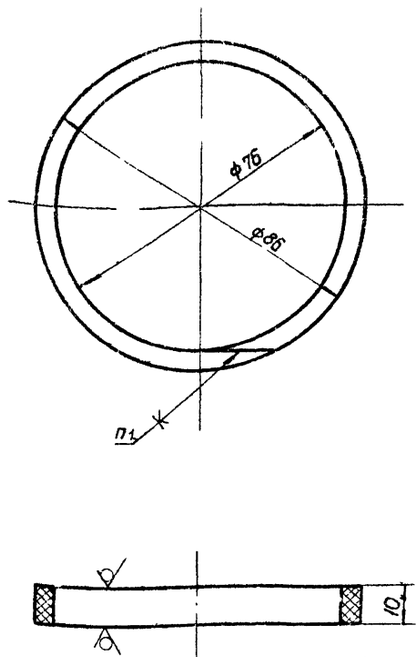

1. Клеить: Клей N°88-Н Гост 12172-68.
2. Технические требования по КМП5.0-00.00.000ТУ.

Изм.	Лист	N докум.	Подп.	Дата
Разраб.		Абрамова		VI-74
Проверил		Волкова		VII-74
Рук.гр.		Чепурной		9.74
Гл.сп.отд.		Абрамович		10.74
Н.контр.		Молочков		7.74
Утв.		Залетаев		10.74

КМП5.0-01.03.008

Прокладка

Лит.	Масса	Масштаб
И	0.2	1:1

Лист | Листов 1

Резина губчатая. Лист 5 ТУ38-5-1206-68

ГОССТРОЙ СССР СОЮЗМЕТАЛЛУРГСТРОЙНИИПРОЕКТ ЛЕНИНГРАДСКИЙ ПРОМСТРОЙПРОЕКТ

Копировал Беркушкина Формат 11

Инв. N подл. | Подпись и дата | Взамен инв. N | Инв. N дубл. | Подпись и дата

КМП5.0-01.03.009

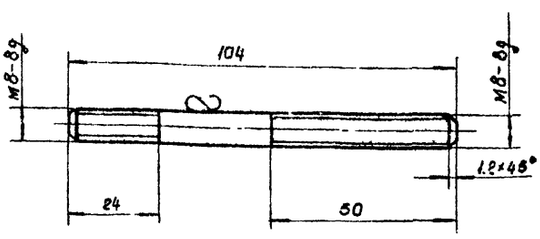

1. Технические требования по КМП5.0—00.00.000ТУ.

Изм.	Лист	N докум.	Подп.	Дата
Разраб.		Абрамова		VI-74
Проверил		Волкова		VII-74
Рук.гр.		Чепурной		9.74
Гл.сп.отд.		Абрамович		10.74
Н.контр.		Молочков		7.74
Утв.		Залетаев		10.74

КМП5.0-01.03.009

Шпилька

Лит.	Масса	Масштаб
И	0.04	1:1

Лист | Листов 1

Круг В8 ГОСТ 2590-71 / ст3 ГОСТ 535-58

ГОССТРОЙ СССР СОЮЗМЕТАЛЛУРГСТРОЙНИИПРОЕКТ ЛЕНИНГРАДСКИЙ ПРОМСТРОЙПРОЕКТ

Инв. N подл. | Подпись и дата | Взамен инв. N | Инв. N дубл. | Подпись и дата

КМП5.0-01.03.010

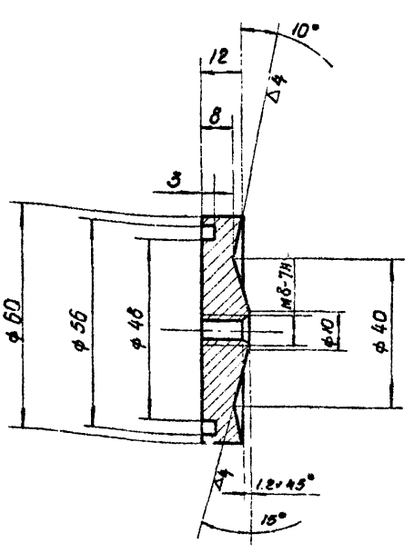

1. Технические требования по КМП5.0—00.00.000ТУ

Изм.	Лист	N докум.	Подп.	Дата
Разраб.		Абрамова		VI-74
Проверил		Волкова		VII-74
Рук.гр.		Чепурной		9.74
Гл.сп.отд.		Абрамович		10.74
Н.контр.		Молочков		7.74
Утв.		Залетаев		10.74

КМП5.0-01.03.010

Отражатель

Лит.	Масса	Масштаб
И	0.4	1:1

Лист | Листов 1

Пр КН-пресс 70 ГОСТ 1628-72

ГОССТРОЙ СССР СОЮЗМЕТАЛЛУРГСТРОЙНИИПРОЕКТ ЛЕНИНГРАДСКИЙ ПРОМСТРОЙПРОЕКТ

Инв. N подл. | Подпись и дата | Взамен инв. N | Инв. N дубл. | Подпись и дата

Серия 1494-23. Выпуск 5.

КМП5.0-01.03.011

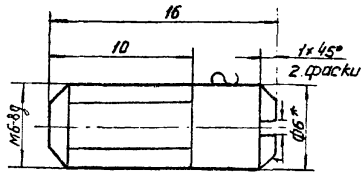

1.* Размер для справок.
2. Технические требования по КМП5.0-00.00.000ТУ.

Изм.	Лист	№ докум.	Подп.	Дата
разраб.		Абрамова		19/VI-74
Провер.		Волкова		VII-74
Рук. гр.		Чепурной		9.74
Гл. сп. отд.		Абрамович		10.74
Н. контр.		Молочков		7.74
Утв.		Залетаев		10.74

КМП5.0-01.03.011

штифт.

Круг В6 ГОСТ 2590-71 / Ст3 ГОСТ 535-58

Лит.	Масса	Масштаб
И	0.004	4:1

Лист | Листов 1

ГОССТРОЙ СССР СОЮЗМЕТАЛЛУРГСТРОЙНИИПРОЕКТ ЛЕНИНГРАДСКИЙ ПРОМСТРОЙПРОЕКТ

Копировал Вандер — формат 11

КМП5.0-01.03.012

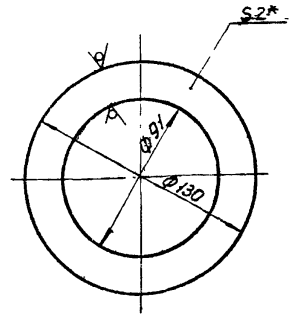

1.* Размер для справок.
2. Технические требования по КМП5.0-00.00.000ТУ.

Изм.	Лист	№ докум.	Подп.	Дата
разраб.		Абрамова		19/VI-74
Провер.		Волкова		VII-74
Рук. гр.		Чепурной		9.74
Гл. сп. отд.		Абрамович		10.74
Н. контр.		Молочков		7.74
Утв.		Залетаев		10.74

КМП 5.0-01.03.012

прокладка

Резина рулонная 5 кщ-М ГОСТ 7338-65

Лит.	Масса	Масштаб
И	0.02	1:2

Лист | Листов 1

ГОССТРОЙ СССР СОЮЗМЕТАЛЛУРГСТРОЙНИИПРОЕКТ ЛЕНИНГРАДСКИЙ ПРОМСТРОЙПРОЕКТ

Копировал Вандер — формат 11

КМП5.0-01.04.000СБ

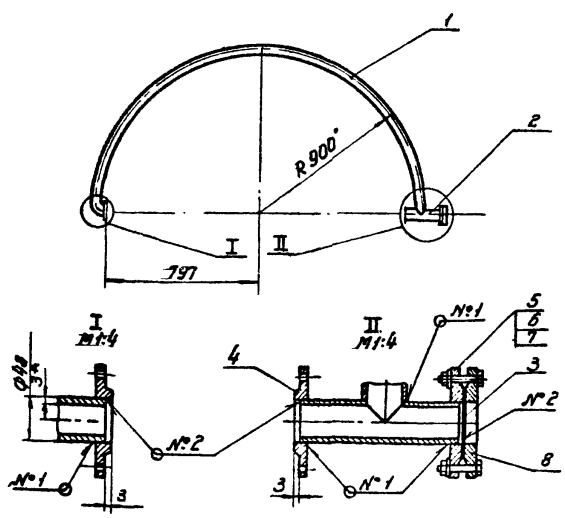

1* Размер для справок.
2. Сварные швы:
№1 - Т1 - ◺3
№2 - Н1 - ◺3
по ГОСТ 5264-69
3. Остальные технические требования по КМП5.0-00.00.000ТУ.

Изм.	Лист	№ докум.	Подп.	Дата
разраб.		Абрамова		19/VI-74
Провер.		Волкова		VII-74
Рук. гр.		Чепурной		9.74
Гл. сп. отд.		Абрамович		10.74
Н. контр.		Молочков		7.74
Утв.		Залетаев		10.74

КМП5.0-01.04.000СБ

Труба водоподающая Сборочный чертеж

Лит.	Масса	Масштаб
И	16.13	1:20

Лист | Листов 1

ГОССТРОЙ СССР СОЮЗМЕТАЛЛУРГСТРОЙНИИПРОЕКТ ЛЕНИНГРАДСКИЙ ПРОМСТРОЙПРОЕКТ

Копировал Вандер — 11

КМП5.0-01.04.001

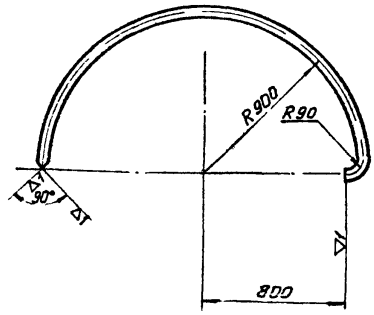

1. Технические требования по КМП5.0-00.00.000ТУ.

Изм.	Лист	№ докум.	Подп.	Дата
разраб.		Абрамова		19/VI-74
Провер.		Волкова		VII-74
Рук. гр.		Чепурной		9.74
Гл. сп. отд.		Абрамович		10.74
Н. контр.		Молочков		7.74
Утв.		Залетаев		10.74

КМП5.0-01.04.001

Труба

Труба 40 ГОСТ 3262-62

Лит.	Масса	Масштаб

Лист | Листов 1

ГОССТРОЙ СССР СОЮЗМЕТАЛЛУРГСТРОЙНИИПРОЕКТ ЛЕНИНГРАДСКИЙ ПРОМСТРОЙПРОЕКТ

Копировал Вандер — формат 11

КМП 5.0-01.04.002

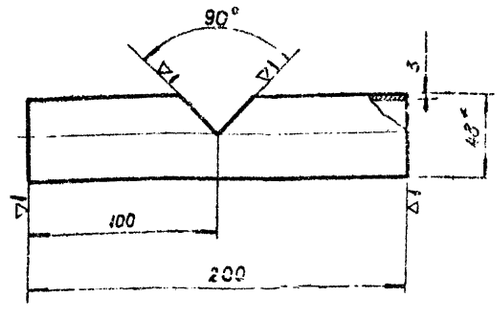

1* Размер для справок
2. Технические требования по КМП 5.0-00.00.000ТУ.

Изм.	Лист	N докум.	Подп.	Дата	Патрубик	Лит. / Масса / Масштаб
Разраб.		Чиканова				1 / 0.7 / 1:2
Проверил		Волкова				Лист / Листов 1
Рук. гр.		Чепурной			Труба 40 гост 3262-62	Госстрой СССР, Ленинградский Промстройпроект
Гл. спец. отд.		Абрамович				
Н. контр.		Молочков				
Утв.		Залетаев				

Копировал Беркушина Формат II

КМП 5.0-01.04.003

22

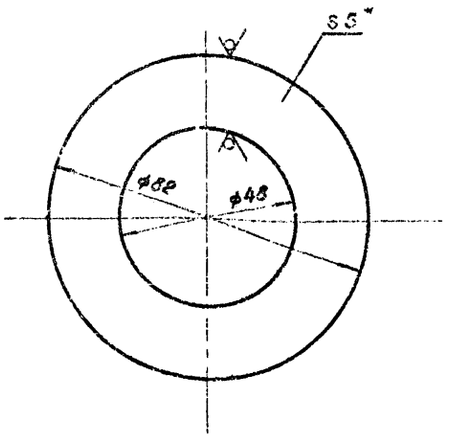

1* Размер для справок
2 Технические требования по КМП5.0-00.00.000ТУ.

Изм.	Лист	N докум.	Подп.	Дата	КМП5.0-01.04.003	
Разраб.		Чиканова			Прокладка	Лит. / Масса / Масштаб
Проверил		Волкова				И / 0.2 / 1:1
Рук. гр.		Чепурной				Лист / Листов 1
Гл. спец. отд.		Абрамович			Резина рулонная 5кщ-м гост 7338-65	Госстрой СССР, Ленинградский Промстройпроект
Н. контр.		Молочков				
Утв.		Залетаев				

Копировал Беркушина Формат II

КМП5.0-01.00.001

А-А повернуто
М 1:4

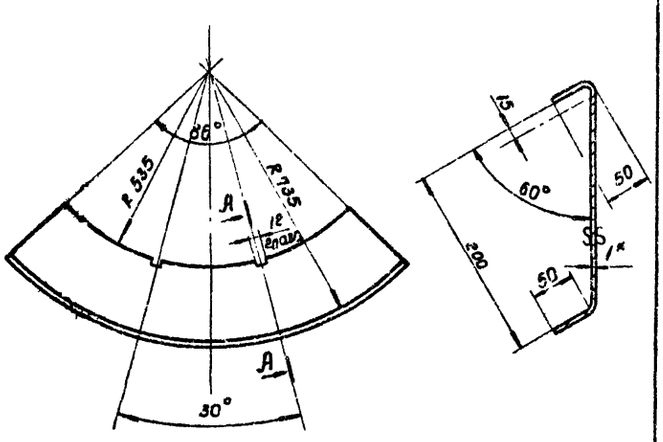

1* Размер для справок
2 Технические требования по КМП 5.0-00.00.000ТУ

Изм.	Лист	N докум.	Подп.	Дата	КМП 5.0-01.00.001	
Разраб.		Чиканова			Крышка	Лит. / Масса / Масштаб
Проверил		Волкова				И / 1,2 / 1:10
Рук. гр.		Чепурной				Лист / Листов 1
Гл. спец. отд.		Абрамович			Лист 1 ГОСТ 3680-57 Ст.3 ГОСТ 16523-70	Госстрой СССР, Ленинградский Промстройпроект
Н. контр.		Молочков				
Утв.		Залетаев				

Формат II

КМП 5.0-01.00.002

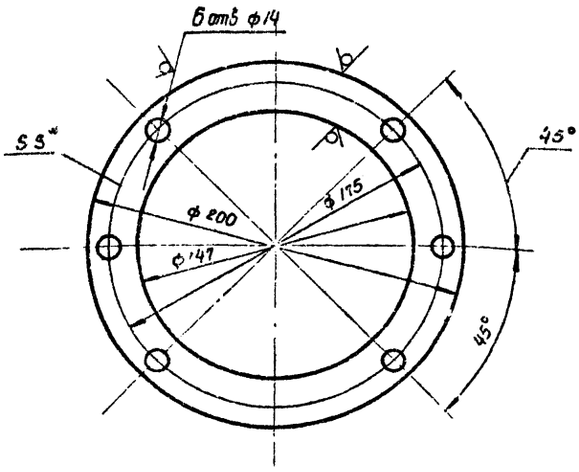

1* Размер для справок
2. Технические требования по КМП 5.0-00.00.000ТУ.

Изм.	Лист	N докум.	Подп.	Дата	КМП 5.0 - 01.00.002	
Разраб.		Чиканова			Прокладка	Лит. / Масса / Масштаб
Проверил		Волкова				1 / 0.04 / 1:2
Рук. гр.		Чепурной				Лист / Листов 1
Гл. спец. отд.		Абрамович			Резина рулонная 5кщ-м гост 7338-65	Госстрой СССР, Ленинградский Промстройпроект
Н. контр.		Молочков				
Утв.		Залетаев				

Формат II

КМП 5.0-02.00.000 СБ

Серия 1494-23 Выпуск 5

КМП 5.0-02.00.000 СБ - изображено
КМП 5.0-02.00.000-01СБ - зеркальное отражение

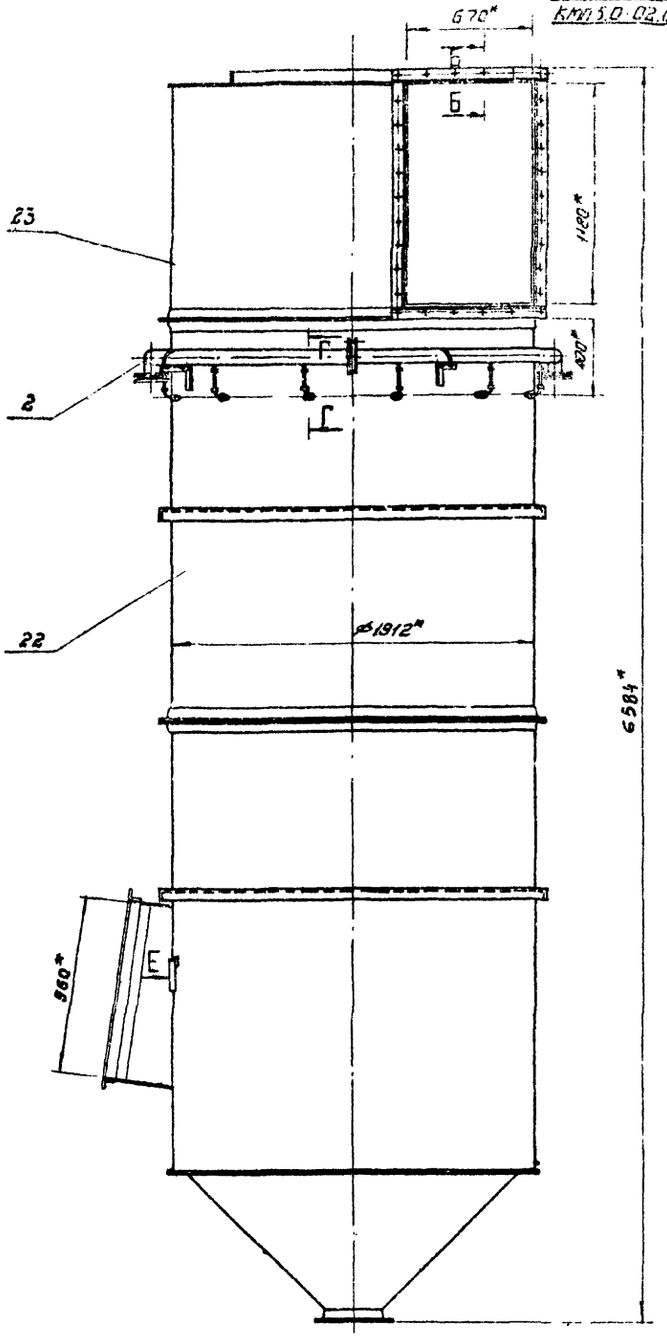

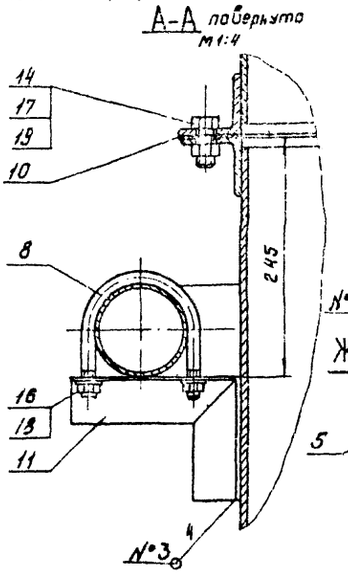

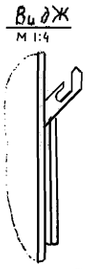

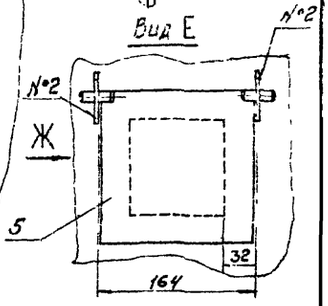

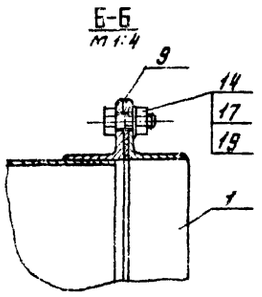

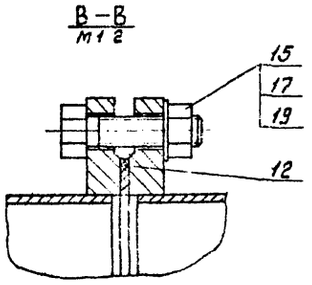

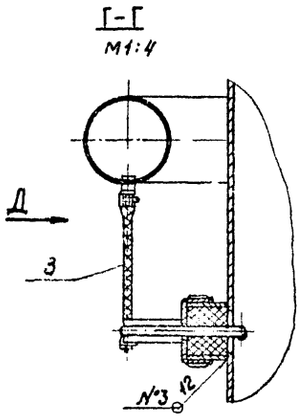

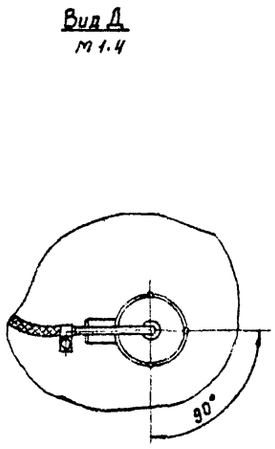

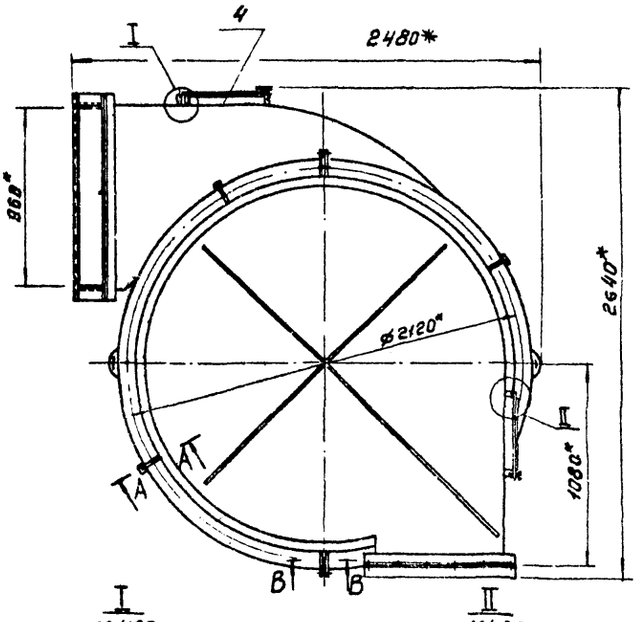

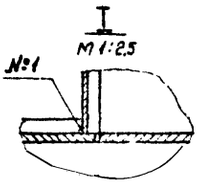

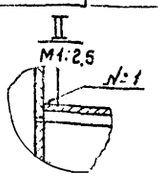

1. Размеры для справок.
2. Сварные швы:

№1 — Т1 — Δ6
№2 — Т1 — Δ5
№3 — Т1 — Δ4
по ГОСТ 5264-69

3. Остальные технические требования по КМП 5.0 — 00.00.000ТУ.

					КМП 5.0-02.00.000 СБ			
изм.	лист	№ докум.	подп.	дата	Каплеуловитель. Сборочный чертеж.	лист	масса	масштаб
Разраб.		Чиканова				И	2424	1:20
Проверил		Волкова				лист	листов 1	
Рук. гр.		Чепурной						
Гл. спец.		Абрамович						
Н. констр.		Молочков						
Утв.		Залетаев						

ГОСТРОЙ СССР
ЛЕНИНГРАДСКИЙ ПРОМСТРОЙПРОЕКТ

Инв. № подл. | Подпись и дата | Взамен инв. № | Инв. № дубл. | Подпись и дата

КМП 5.0-02.01.000.СБ

КМП 5.0-02.01.000.СБ - изображено
КМП 5.0-02.01.000-01.СБ - зеркальное отражение.

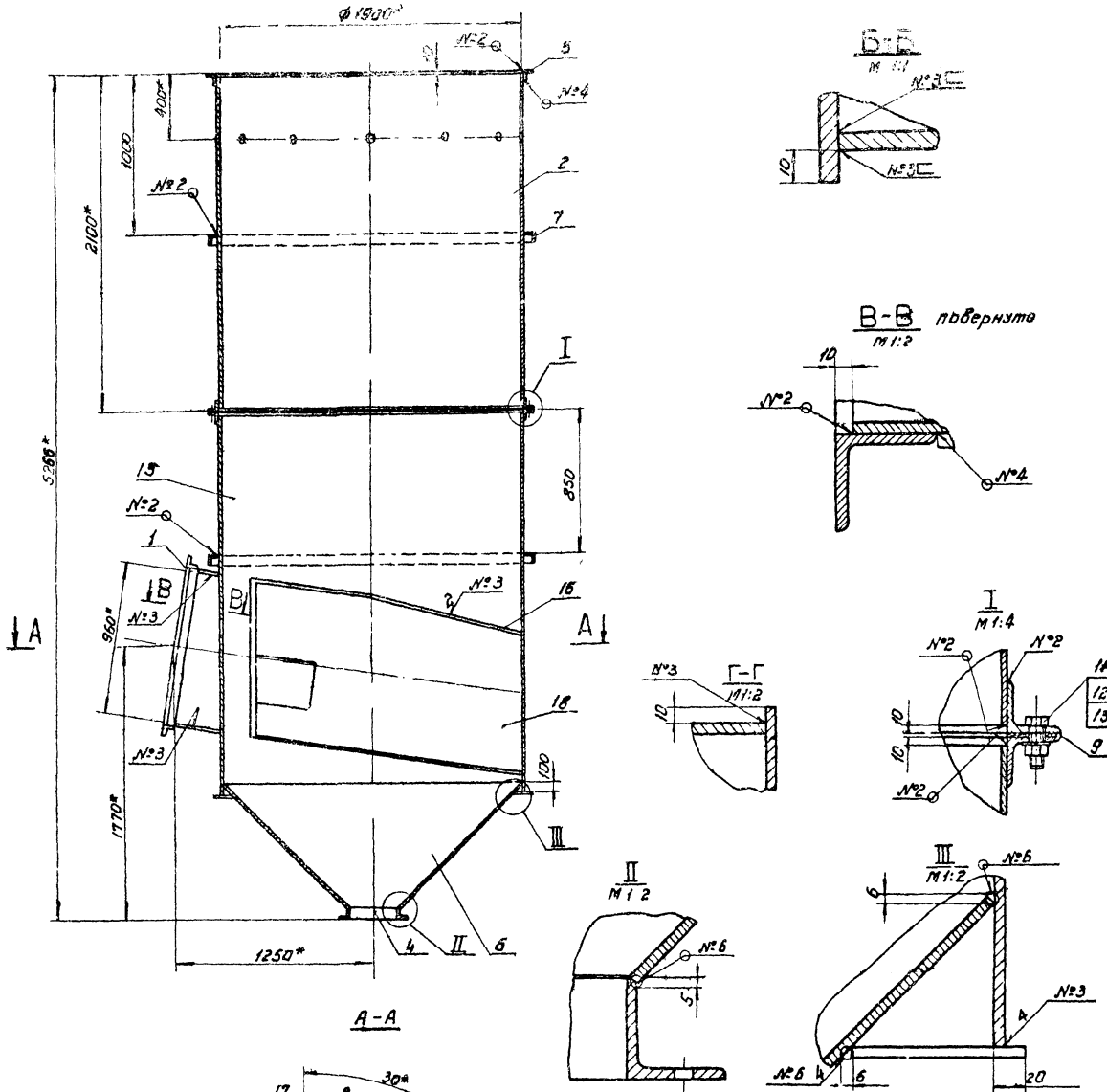

А-А

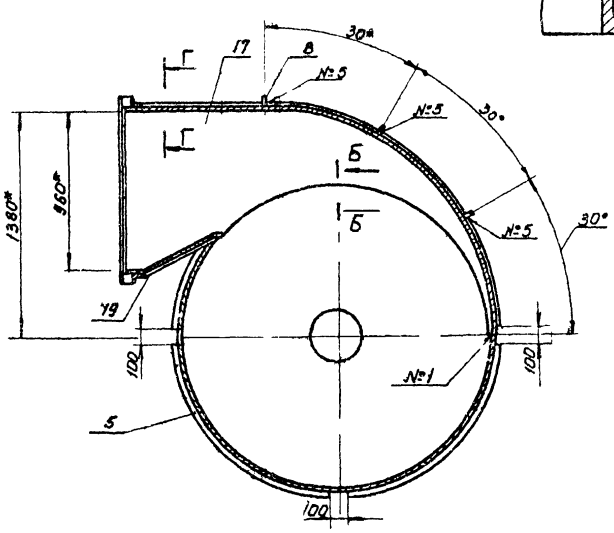

1* Размеры для справок.

2. Сварные швы
№1 – С2
№2 – Т1 – Δ5
№3 – Т1 – Δ6
№4 – Н1 – Δ5
№5 – Т3 – Δ6
по ГОСТ 5264-69
№6 – сварка ручная электродуговая

3. Остальные технические требования по КМП 5.0-00.00.000ТУ.

				КМП 5.0-02.01.000.СБ			
Изм.	Лист	№ документ.	Подп.	Дата	Корпус сборочный чертеж	Лит	Масса	Масштаб
Разраб.		Вершкова		VI-74		Н	18*16,6	1:20
Проверил		Волкова		VI-74				
Рук. гр.		Чепурнов		7.74		Лист	Листов 1	
Гл. спец.		Абрамович		16.74		Ленинградский Промстройпроект		
Н. контр.		Малочков		7.74				
Утв.		Залетаев		16.74				

Серия 1494-23. Выпуск 5

Инв. № подл. | Подпись и дата | Взамен инв. | Инв. № дубл. | Подпись и дата

Серия 1494-23 Выпуск 5

КМП5.0-02.01.001

▽1 (▽)

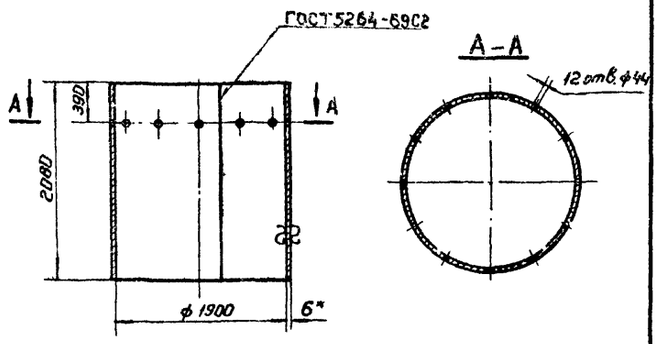

1.* Размер для справок.
2. Технические требования по КМП 6,0-00.00.000ТУ.

Изм.	Лист	№ докум.	Подп.	Дата
Разраб.		Маньшина		9.74
Проверил		Волкова		9.74
Рук. гр.		Чепурной		9.74
Гл. сп. отд.		Абрамович		10.74
Н. контр.		Молочков		X.74
Утв.		Залетаев		X-74

КМП5.0-02.01.001

Цилиндр

Лит.	Масса	Масштаб
И	585	1:40

Лист | Листов 1

Лист 6 ГОСТ 5681-57 / Ст3 ГОСТ 14637-69

ГОССТРОЙ СССР СОЮЗМЕТАЛЛУРГСТРОЙНИИПРОЕКТ ЛЕНИНГРАДСКИЙ ПРОМСТРОЙПРОЕКТ

Копировал Папушина формат 11

КМП5.0-02.01.002

▽1 (▽) 25

КМП5,0-02.01.002 - изображено
КМП5,0-02.01.002-01 - зеркальное отражение

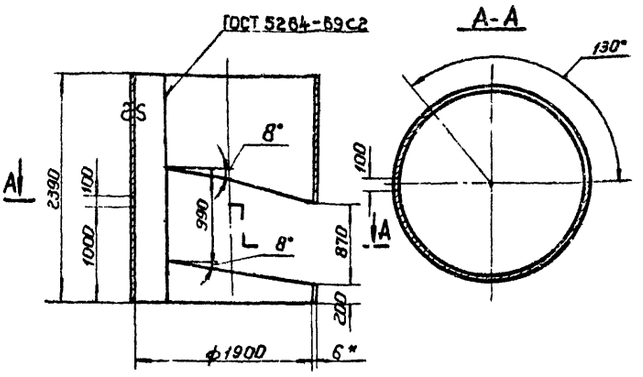

1.* Размер для справок.
2. Технические требования по КМП 5,0-00.00.000ТУ.

Изм.	Лист	№ докум.	Подп.	Дата
Разраб.		Маньшина		9.74
Проверил		Волкова		9.74
Рук. гр.		Чепурной		9.74
Гл. сп. отд.		Абрамович		10.74
Н. контр.		Молочков		X-74
Утв.		Залетаев		X-74

КМП5.0-02.01.002

Цилиндр

Лит.	Масса	Масштаб
И	576,5	1:40

Лист | Листов 1

Лист 6 ГОСТ 5681-57 / Ст3 ГОСТ 14637-69

ГОССТРОЙ СССР СОЮЗМЕТАЛЛУРГСТРОЙНИИПРОЕКТ ЛЕНИНГРАДСКИЙ ПРОМСТРОЙПРОЕКТ

Копировал Копенкина формат 11

КМП5.0-02.01.003

▽1 (▽)

КМП5,0-02.01.003-изображено
КМП5,0-02.01.003-01-зеркальное отражение

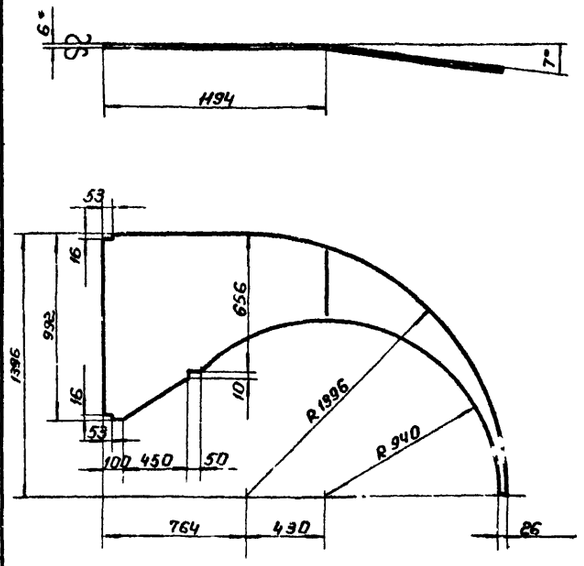

1.* Размер для справок
2. Технические требования по КМП5,0-00.00.000ТУ

Изм.	Лист	№ докум.	Подп.	Дата
Разраб.		Маньшина		9.74
Проверил		Волкова		9.74
Рук. гр.		Чепурной		9.74
Гл. сп. отд.		Абрамович		10.74
Н. контр.		Молочков		X-74
Утв.		Залетаев		X-74

КМП5.0-02.01.003

Лист верхний

Лит.	Масса	Масштаб
И	55	1:20

Лист | Листов 1

Лист 6 ГОСТ 5681-57 / Ст3 ГОСТ 14637-69

ГОССТРОЙ СССР СОЮЗМЕТАЛЛУРГСТРОЙНИИПРОЕКТ ЛЕНИНГРАДСКИЙ ПРОМСТРОЙПРОЕКТ

Копировал Копенкина формат 11

КМП5.0-02.01.004

▽1 (▽)

КМП5.0-02.01.004 - изображено
КМП5.0-02.01.004-01 - зеркальное отражение

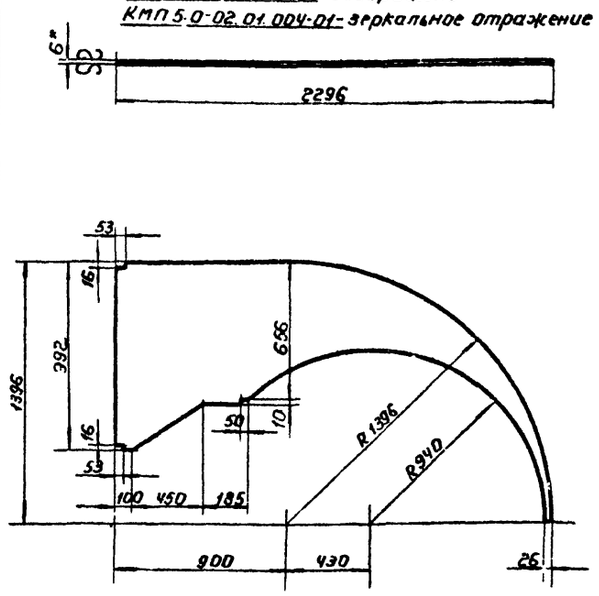

1.* Размер для справок
2. Технические требования по КМП5,0-00.00.000ТУ.

Изм.	Лист	№ докум.	Подп.	Дата
Разраб.		Маньшина		9.74
Проверил		Волкова		9.74
Рук. гр.		Чепурной		9.74
Гл. сп. отд.		Абрамович		10.74
Н. контр.		Молочков		X-74
Утв.		Залетаев		X-74

КМП5.0-02.01.004

Лист нижний

Лит.	Масса	Масштаб
И	60,5	1:20

Лист | Листов 1

Лист 6 ГОСТ 5681-57 / Ст3 ГОСТ 14637-69

ГОССТРОЙ СССР СОЮЗМЕТАЛЛУРГСТРОЙНИИПРОЕКТ ЛЕНИНГРАДСКИЙ ПРОМСТРОЙПРОЕКТ

Копировал Копенкина формат 11

КМП5.0-02.01.005

КМП5.0-02.01.005 - изображено
КМП5.0-02.01.005-01 - зеркальное отражение

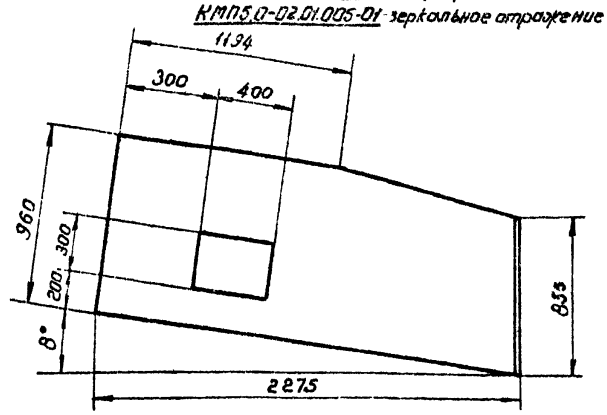

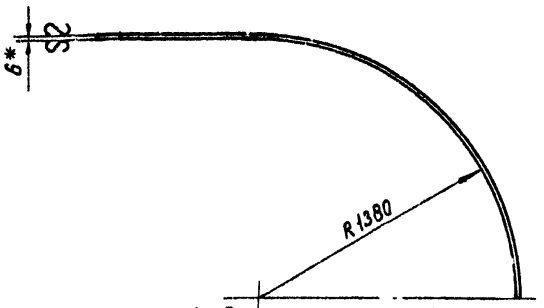

1. *Размер для справок
2. Технические требования по КМП5.0-00.00.000ТУ.

Изм.	Лист	№ докум.	Подп.	Дата
Разраб.		Яковлева		VII.74
Проверил		Волкова		VII.74
Рук. гр.		Чепурной		8.74
Гл. спец. отд.		Абратова		10.74
Н. контр.		Молочков		7.74
Утв.		Залетаев		10.74

КМП5.0-02.01.005

Лист наружный

Лит.	Масса	Масштаб
$В_1$	75,3	1:20
Лист	Листов 1	

Лист 6 ГОСТ 5681-57 / Ст3 ГОСТ 14637-69

ГОССТРОЙ СССР СОЮЗМЕТАЛЛУРГСТРОЙНИИПРОЕКТ ЛЕНИНГРАДСКИЙ ПРОМСТРОЙПРОЕКТ

Копировал Полушина Формат А1

Инв. № подл. | Подпись и дата | Взам. инв. № | Инв. № дубл. | Подпись и дата

КМП5.0-02.01.006

КМП5.0-02.01.006 - изображено
КМП5.0-02.01.006-01 - зеркальное отражение

Развертка

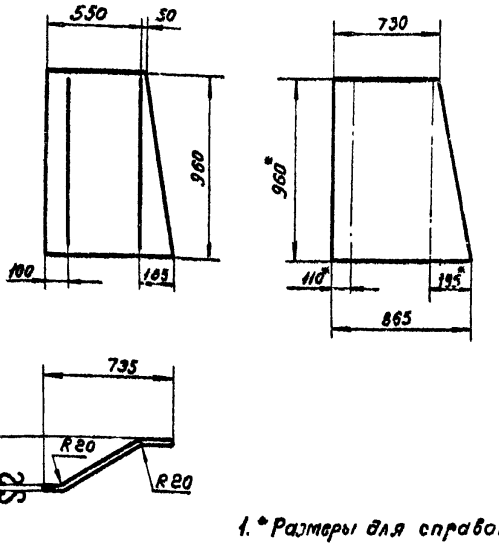

1. *Размеры для справок
2. Технические требования по КМП5.0-00.00.000ТУ.

Изм.	Лист	№ докум.	Подп.	Дата
Разраб.		Яковлева		VII.74
Проверил		Волкова		VII.74
Рук. гр.		Чепурной		8.74
Гл. спец. отд.		Абратова		10.74
Н. контр.		Молочков		7.74
Утв.		Залетаев		10.74

КМП5.0-02.01.006

Лист внутренний

Лит.	Масса	Масштаб
И	29,5	1:20
Лист	Листов 1	

Лист 6 ГОСТ 5681-57 / Ст3 ОСТ 14637-69

ГОССТРОЙ СССР СОЮЗМЕТАЛЛУРГСТРОЙНИИПРОЕКТ ЛЕНИНГРАДСКИЙ ПРОМСТРОЙПРОЕКТ

Копировал Полушина Формат А1

КМП5.0-02.01.007

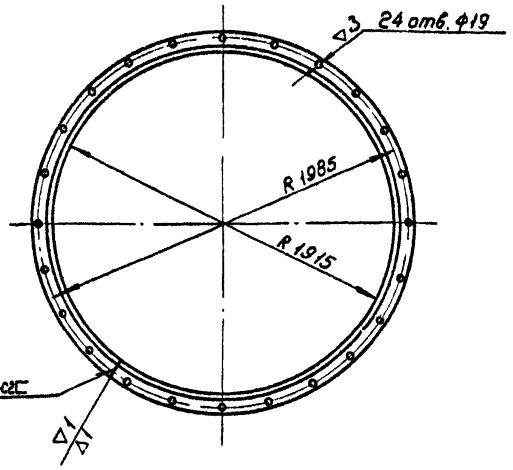

Технические требования по КМП5.0-00.00.000ТУ.

Изм.	Лист	№ докум.	Подп.	Дата
Разраб.		Яковлева		VII.74
Проверил		Волкова		VII.74
Рук. гр.		Чепурной		8.74
Гл. спец. отд.		Абратова		10.74
Н. контр.		Молочков		7.74
Утв.		Залетаев		10.74

КМП5.0-02.01.007

Фланец

Лит.	Масса	Масштаб
И	35,5	1:20
Лист	Листов 1	

Уголок Б-63х63х6 ГОСТ 8509-72 / Ст3 ГОСТ 535-58

ГОССТРОЙ СССР СОЮЗМЕТАЛЛУРГСТРОЙНИИПРОЕКТ ЛЕНИНГРАДСКИЙ ПРОМСТРОЙПРОЕКТ

КМП5.0-02.01.008

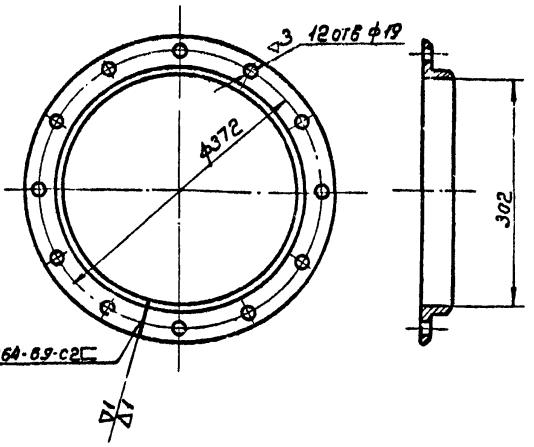

Технические требования по КМП5.0-00.00.000ТУ.

Изм.	Лист	№ докум.	Подп.	Дата
Разраб.		Яковлева		VII.74
Проверил		Волкова		VII.74
Рук. гр.		Чепурной		8.74
Гл. спец. отд.		Абратова		10.74
Н. контр.		Молочков		7.74
Утв.		Залетаев		10.74

КМП5.0-02.01.008

Фланец

Лит.	Масса	Масштаб
И	6,6	1:5
Лист	Листов 1	

Уголок Б-63х63х6 ГОСТ 8509-72 / Ст3 ГОСТ 535-58

ГОССТРОЙ СССР СОЮЗМЕТАЛЛУРГСТРОЙНИИПРОЕКТ ЛЕНИНГРАДСКИЙ ПРОМСТРОЙПРОЕКТ

Серия 1.494-23. Выпуск 5

КМП 5.0-02.01.009

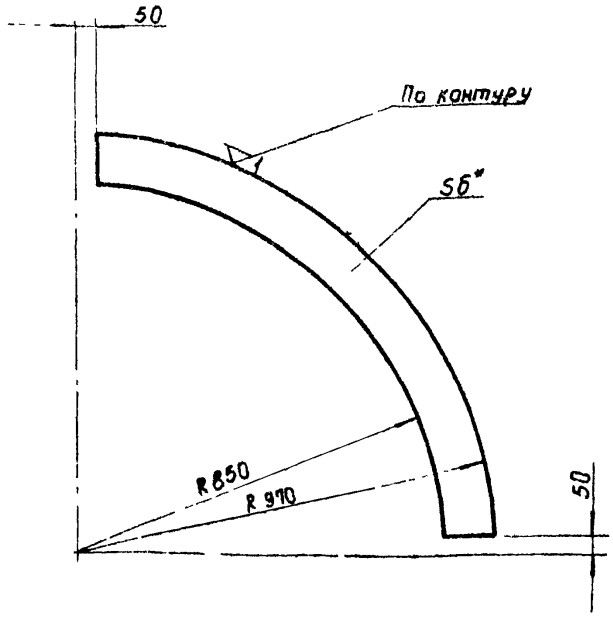

1* Размер для справок.

2 Технические требования по КМП 5.0-00.00.000ТУ

Изм.	Лист	N докум.	Подп.	Дата
Разраб.		Яковлева		VI.74
Проверил		Волкова		VII.74
Рук. гр.		Чепурной		9.74
Гл.сп.отд.		Абрамович		10.74
Н. контр.		Молочков		7.74
Утв.		Залетаев		10.74

КМП 5.0-02.01.009

Лист

Лит	Масса	Масштаб
И	7.5	1:10

Лист | Листов 1

Лист 6 ГОСТ 5681-57 / Ст.3 ГОСТ 14637-69

Госстрой СССР Союзметаллургстроинипроект Ленинградский Промстройпроект

Копировал Беркушкина Формат А4

КМП 5.0-02.01.010

27

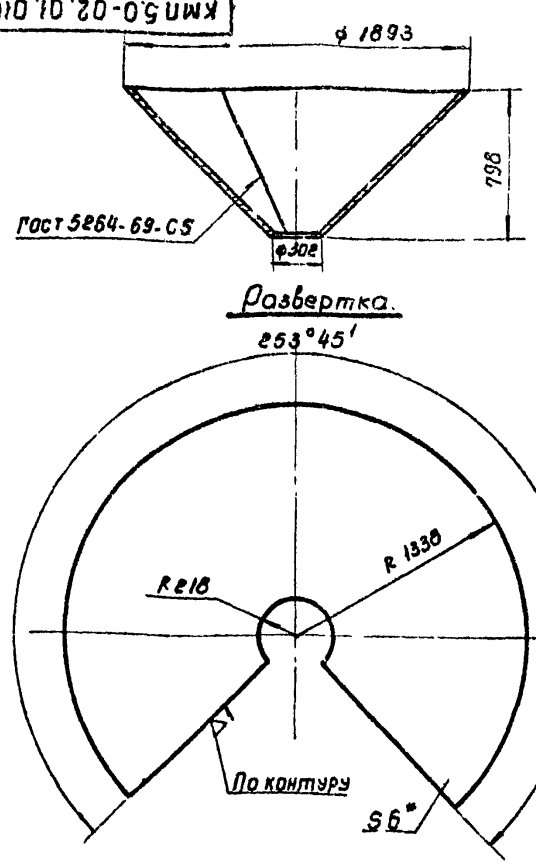

1* Размер для справок

2. Технические требования по КМП 5.0-00.00.000 ТУ.

Изм.	Лист	N докум.	Подп.	Дата
Разраб.		Яковлева		VI.74
Проверил.		Волкова		VII.74
Рук. гр.		Чепурной		9.74
Гл.сп.отд.		Абрамович		10.74
Н. контр.		Молочков		7.74
Утв.		Залетаев		10.74

КМП 5.0-02.01.010

Конус

Лит.	Масса	Масштаб
И	181.5	1:25

Лист | Листов 1

Лист 6 ГОСТ 5681-57 / Ст.3 ГОСТ 14637-69

Госстрой СССР Союзметаллургстроинипроект Ленинградский Промстройпроект

Копировал Беркушкина Формат А4

КМП 5.0-02.01.011

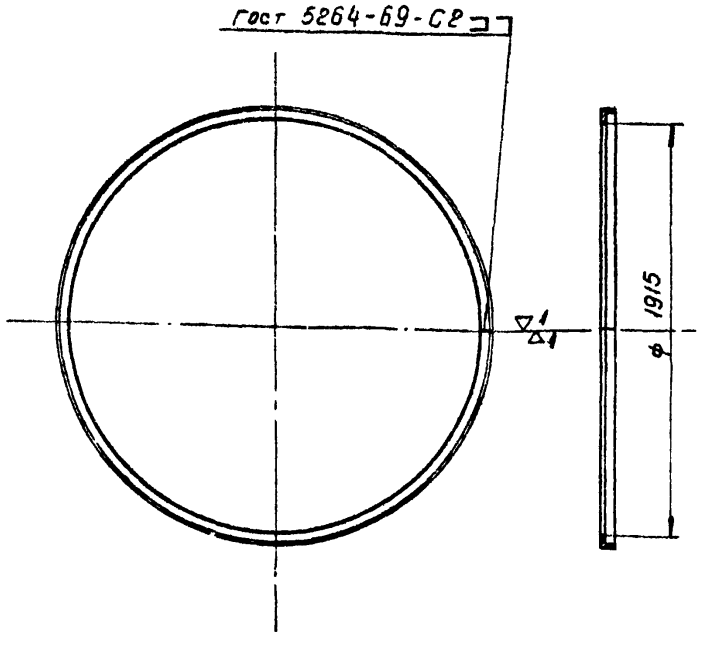

1 Технические требования по КМП 5.0-00.00.000ТУ

Изм.	Лист	N докум.	Подп.	Дата
Разраб.		Чиканова		VI.74
Проверил		Волкова		VII.74
Рук. гр.		Чепурной		9.74
Гл.сп.отд.		Абрамович		10.74
Н. контр.		Молочков		7.74
Утв.		Залетаев		10.74

КМП 5.0-02.01.011

Кольцо

Лит.	Масса	Масштаб
И	35.6	1:20

Лист | Листов 1

Уголок Б-63×63×5 ГОСТ 8509-72 / Ст3 ГОСТ 535-58

Госстрой СССР Союз Металлургстроинипроект Ленинградский Промстройпроект

Копировал Беркушкина Формат А4

КМП 5.0-02.02.000.СБ

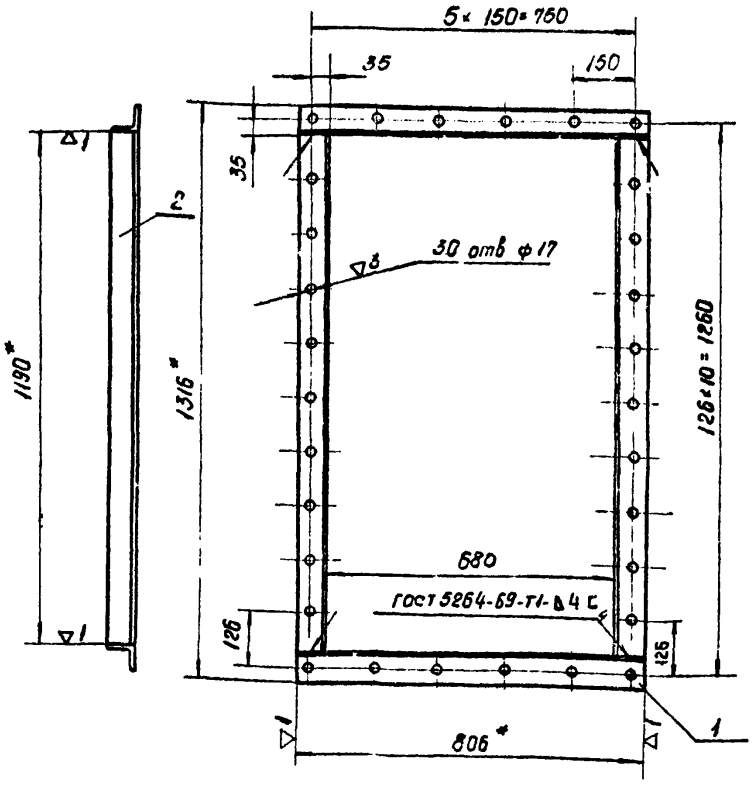

1* Размеры для справок

2. Технические требования по КМП 5.0-00.00.000 ТУ.

Изм.	Лист	N докум.	Подп.	Дата
Разраб.		Вершкова		VI.74
Проверил.		Волкова		VII.74
Рук. гр.		Чепурной		9.74
Гл.сп.отд.		Абрамович		10.74
Н. контр.		Молочков		7.74
Утв.		Залетаев		10.74

КМП 5.0-02.02.000.СБ

Фланец
Сборочный чертеж.

Лит.	Масса	Масштаб
И	22,8	1:10

Лист | Листов 1

Госстрой СССР Союзметаллургстроинипроект Ленинградский Промстройпроект

Копировал Беркушкина Формат А4

Инв. N подл. | Подпись и дата | Взамен инв. N | Инв. N дубл. | Подпись и дата

КМП5.0-02.03.000.СБ

Серия 1494-23. Выпуск 5

КМП5.0-02.03.000 - изображено
КМП5.0-02.03.000-01 зеркальное отражение

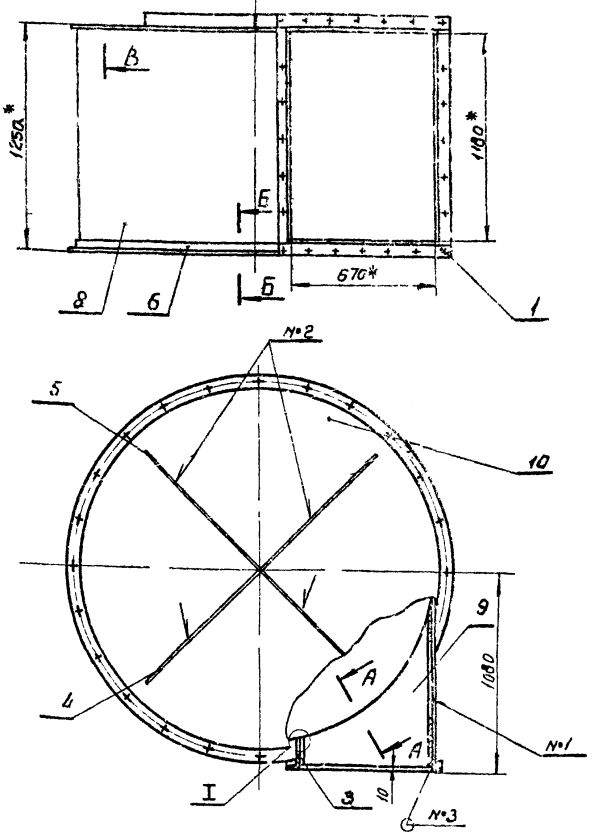

А-А
М 1:2

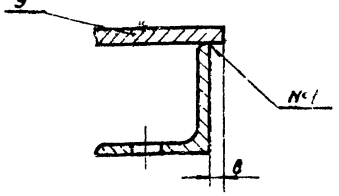

Б-Б
М 1:2

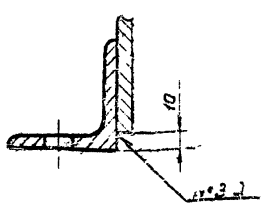

В-В
М 1:2

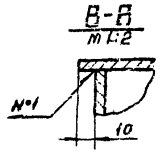

I
М 1:2

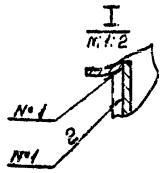

1.*Размер для справок
2. Сварные швы:
№1 - Т1 - △4
№2 - Т3 - △4
№3 - Н1 - △4
по гост 5264-69
3. Остальные технические требования по КМП5.0-00.00.000ТУ.

					КМП5.0-02.03.000.СБ			
Изм.	Лист	№ докум.	Подп.	Дата		Лит.	Масса	Масштаб
Разраб.		Чиканова		VII-74	Улитка сборочный чертеж	И	407,5	1:20
Проверил		Волкова		VII-74		Лист	Листов 1	
Рук. гр.		Челурной		8.74				
Гл. спец. отд.		Абратович		8.74				
Н. контр.		Молочков		7.74		ГОССТРОЙ СССР С ОРДЕНОМ ЛЕНИНГРАДСКИЙ ПРОМСТРОЙПРОЕКТ		
Утв.		Залетаев		10.74				

Копировал Папушина Формат А2

КМП5.0-02.03001

А-А КМП5.0-02.03.001-изображено
КМП5.0-02.03.001-01-зеркальное отражение.

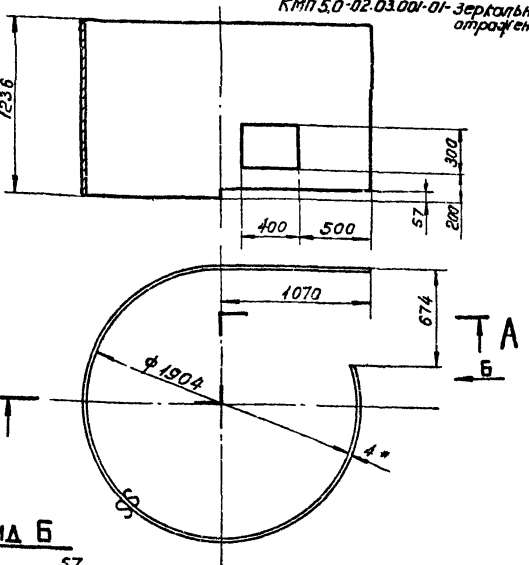

Вид Б

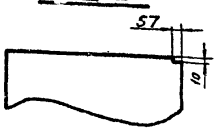

1.*Размер для справок
2. Технические требования по КМП5.0-00.00.000ТУ

					КМП5.0-02.03.001			
Изм.	Лист	№ докум.	Подп.	Дата		Лит.	Масса	Масштаб
Разраб.		Чиканова		VII-74	Корпус	И	223	1:25
Проверил		Волкова		VII-74		Лист	Листов 1	
Рук. гр.		Челурной		8.74				
Гл. спец. отд.		Абратович		8.74				
Н. контр.		Молочков		7.74		ГОССТРОЙ СССР С ОРДЕНОМ ЛЕНИНГРАДСКИЙ ПРОМСТРОЙПРОЕКТ		
Утв.		Залетаев		10.74				

Лист 4 гост 5681-57 / Ст3 гост 14637-69

Копировал Папушина Формат А1

КМП5.0-02.03002

КМП5.0-02.03.002-изображено
КМП5.0-02.03.002-01-зеркальное отражение.

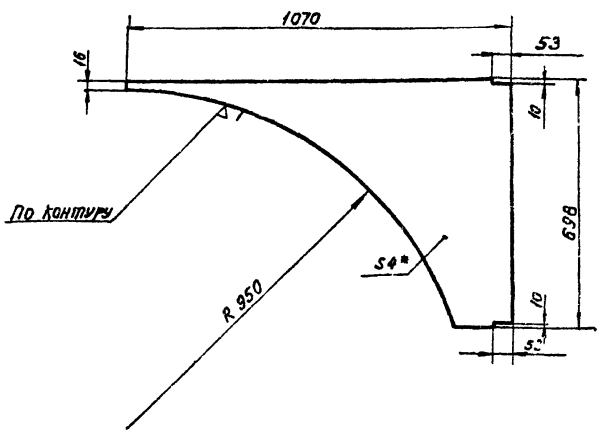

1.*Размер для справок
2. Технические требования по КМП5.0-00.00.000ТУ

					КМП5.0-02.03.002			
Изм.	Лист	№ докум.	Подп.	Дата		Лит.	Масса	Масштаб
Разраб.		Чиканова			Лист	И	8.6	1:10
Проверил		Волкова		VII-74		Лист	Листов 1	
Рук. гр.		Челурной		8.74				
Гл. спец. отд.		Абратович		8.74				
Н. контр.		Молочков		7.74		ГОССТРОЙ СССР С ОРДЕНОМ ЛЕНИНГРАДСКИЙ ПРОМСТРОЙПРОЕКТ		
Утв.		Залетаев		10.74				

Лист 4 гост 5681-57 / Ст3 гост 14637-69

Копировал Папушина Формат А1

Инв. № подл. | Подпись и дата | Взам. инв. № | Инв. № дубл. | Подпись и дата

Серия 1494-23 Выпуск 5

КМП5.0-02.03.003

КМП 5.0-02.03.003 - изображено
КМП 5.0-02.03.003-01 - зеркальное отражение

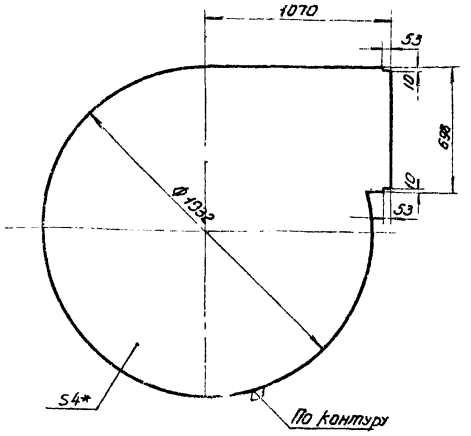

1.* Размер для справок.
2. Технические требования по КМП 5.0 - 00.00.000ТУ

Изм.	Лист	№ докум.	Подп.	Дата
Разраб.		Чиканова		10.74
Провер.		Волкова		10.74
Рук. гр.		Чепурной		9.74
Гл. сп. отд.		Абрамович		10.74
Н. контр.		Молочков		7.74
Утв.		Залетаев		10.74

КМП 5.0-02.03.003

Лист

Лит	Масса	Масштаб
И	100,2	1:20

Лист | Листов 1

Лист 4 ГОСТ 5681-57 Ст.3 ГОСТ 14637-69

ГОССТРОЙ СССР СОЮЗМЕТАЛЛУРГСТРОЙНИИПРОЕКТ ЛЕНИНГРАДСКИЙ ПРОМСТРОЙПРОЕКТ

Копировал Вандер Формат 11

КМП5.0-02.03.004

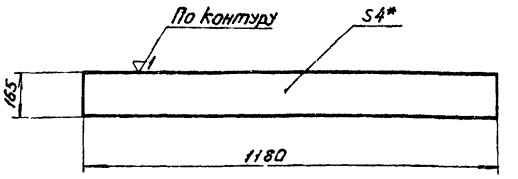

1.* Размер для справок.
2. Технические требования по КМП5.0- 00.00.000ТУ.

Изм.	Лист	№ докум.	Подп.	Дата
Разраб.		Чиканова		10.74
Провер.		Волкова		10.74
Рук. гр.		Чепурной		9.74
Гл. сп. отд.		Абрамович		10.74
Н. контр.		Молочков		7.74
Утв.		Залетаев		10.74

КМП 5.0-02.03.004

Лист

Лит	Масса	Масштаб
И	6,1	1:10

Лист | Листов

Лист 4 ГОСТ 5681-57 Ст.3 ГОСТ 14637-69

ГОССТРОЙ СССР СОЮЗМЕТАЛЛУРГСТРОЙНИИПРОЕКТ ЛЕНИНГРАДСКИЙ ПРОМСТРОЙПРОЕКТ

Копировал Вандер Формат 11

КМП5.0-02.04000СБ

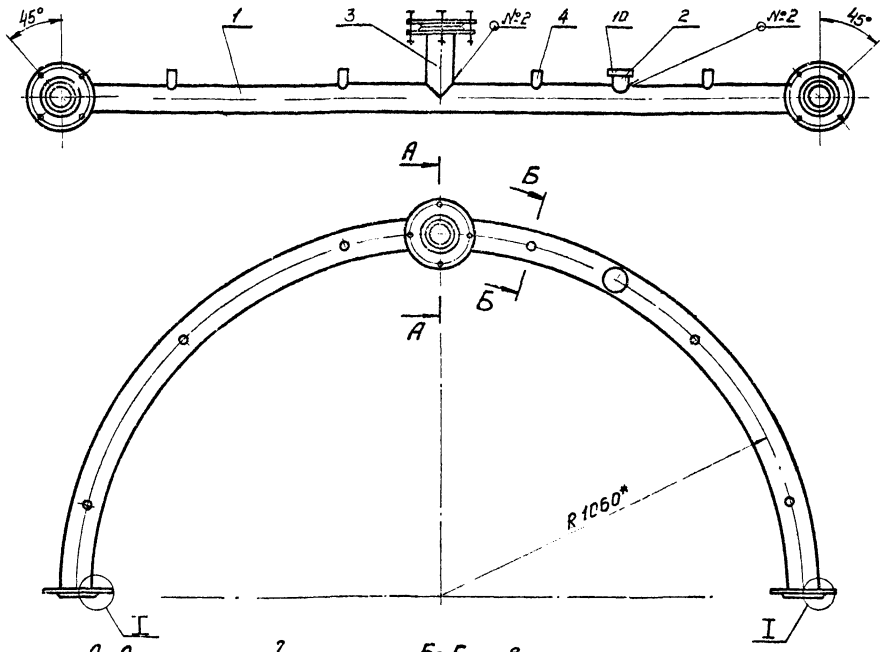

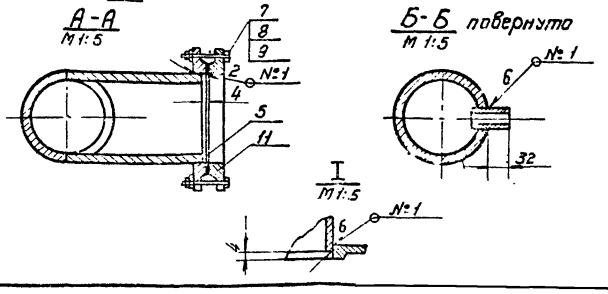

1.* Размер для справок.
2. Сварные швы:
№1 - Т1 - Δ3
№2 Т1 - Δ4
по ГОСТ 5264-69
3. Остальные технические требования по КМП5.0-00.00.000ТУ

Изм.	Лист	№ докум.	Подп.	Дата
Разраб.		Чиканова		10.74
Провер.		Волкова		10.74
Рук. гр.		Чепурной		9.74
Гл. сп. отд.		Абрамович		10.74
Н. контр.		Молочков		7.74
Утв.		Залетаев		10.74

КМП 5.0-02.04.000СБ

Коллектор
Сборочный чертеж

Лит.	Масса	Масштаб
И	47,1	1:10

Лист | Листов 1

ГОССТРОЙ СССР СОЮЗМЕТАЛЛУРГСТРОЙНИИПРОЕКТ ЛЕНИНГРАДСКИЙ ПРОМСТРОЙПРОЕКТ

Копировал Вандер Форм. 12

Серия 1.494-23 Выпуск 5.

Вид 1
М1:4

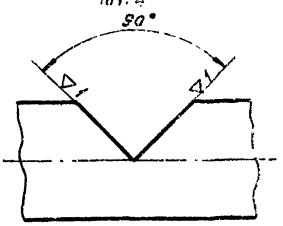

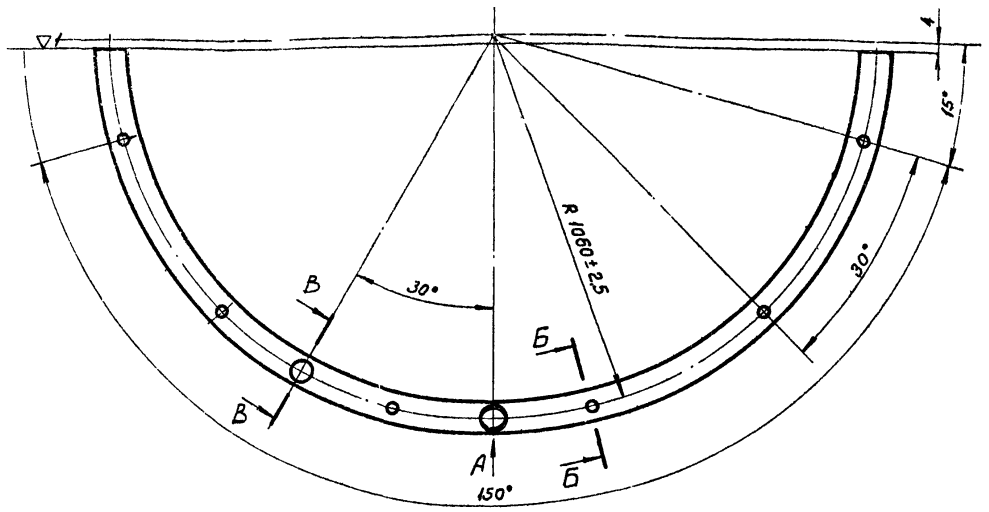

Б-Б повернуто
М1:4

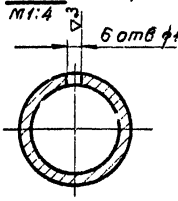

В-В повернуто
М1:4

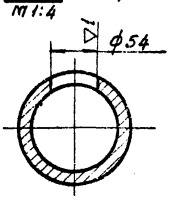

Технические требования
по КМП5.0-00.00.000ТУ

Изм.	Лист	№ докум.	Подп.	Дата
Разраб.		Абрамова		7.74
Проверил		Волкова		7.74
Рук. гр.		Чепурной		7.74
Гл. спец.		Абрамович		7.74
Н. контр.		Малочков		7.74
Утв.		Залетаев		7.74

КМП5.0-02.04.001

Труба

Лит.	Масса	Масштаб
И	27.5	1:10

Лист | Листов 1

Труба 80
ГОСТ 3262-82

ГОССТРОЙ СССР
СОЮЗМЕТАЛЛУРГСТРОЙНИИПРОЕКТ
ЛЕНИНГРАДСКИЙ
ПРОМСТРОЙПРОЕКТ

Копировал Папушина

Формат 1

Инв. № подл. | Подпись и дата | Взам. инв. № | Инв. № дубл. | Подпись и дата

КМП5.0-02.04.002

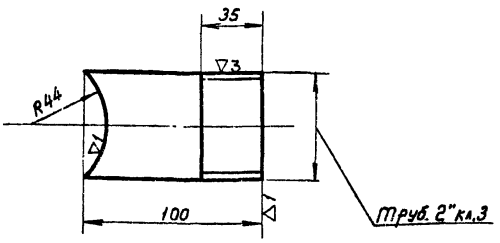

Технические требования
по КМП5.0-00.00.000ТУ

Изм.	Лист	№ докум.	Подп.	Дата
Разраб.		Абрамова		7.74
Проверил		Волкова		7.74
Рук. гр.		Чепурной		7.74
Гл. спец.		Абрамович		7.74
Н. контр.		Малочков		7.74
Утв.		Залетаев		7.74

КМП5.0-02.04.002

Патрубок

Лит.	Масса	Масштаб
И	0.46	1:2

Лист | Листов 1

Труба 80
ГОСТ 3262-62

ГОССТРОЙ СССР
ЛЕНИНГРАДСКИЙ
ПРОМСТРОЙПРОЕКТ

КМП5.0-02.04.003

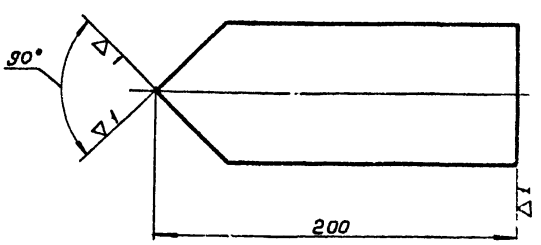

Технические требования
по КМП5.0-00.00.000ТУ

Изм.	Лист	№ докум.	Подп.	Дата
Разраб.		Ераудин		11.74
Проверил		Кузьмин		8.74
Рук. гр.		Чепурной		11.74
Гл. спец.		Абрамова		"
Н. контр.		Малочков		11.74
Утв.		Залетаев		"

КМП5.0-02.04.003

Патрубок

Лит.	Масса	Масштаб
И	1.6	1:2

Лист | Листов 1

Труба 80
ГОСТ 3262-62

ГОССТРОЙ СССР
СОЮЗМЕТАЛЛУРГСТРОЙНИИПРОЕКТ
ЛЕНИНГРАДСКИЙ
ПРОМСТРОЙПРОЕКТ

КМП5.0-02.00.001

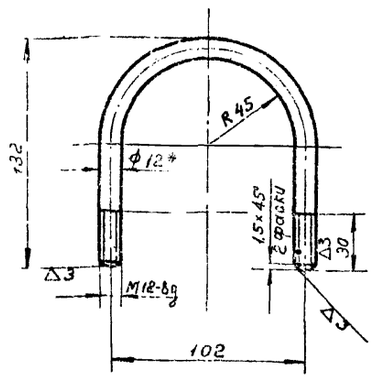

1.* Размер для справок
2. Технические требования по КМП5.0-00.00.000ТУ

Изм.	Лист	№ докум.	Подп.	Дата
Разраб.		Петрачев		VII-74
Провер.		Волкова		VII-74
Рук. гр.		Челурной		9.74
Гл. спец.	отд	Абратова		10.74
Н. контр.		Молочков		7.74
Утв.		Залетаев		10.74

КМП5.0-02.00.001

Скоба

Лит.	Масса	Масштаб
И	0.2	1:2
Лист	Листов 1	

Круг В12 ГОСТ 2590-71
Ст3 ГОСТ 535-58

ГОССТРОЙ СССР
ЛЕНИНГРАДСКИЙ ПРОМСТРОЙПРОЕКТ

Копировал Папушина Формат А1

КМП5.0-02.00.002

31

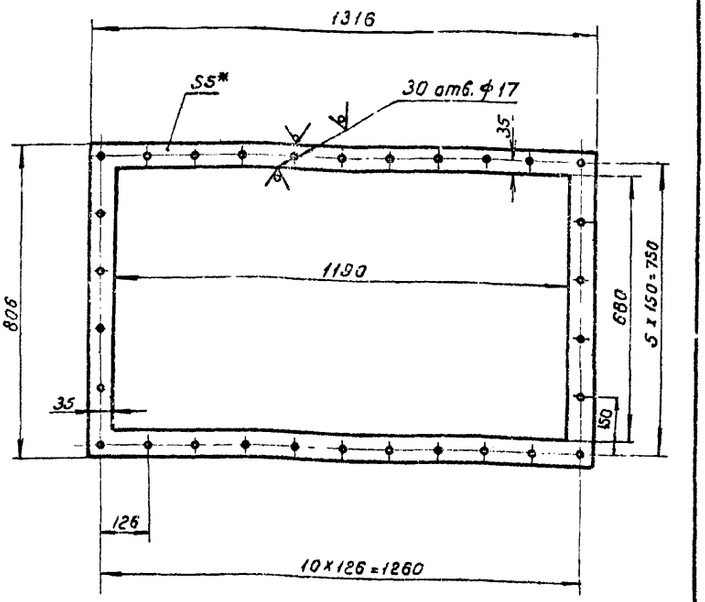

1.* Размер для справок
2. Технические требования по КМП5.0-00.00.000ТУ

Изм.	Лист	№ докум.	Подп.	Дата
Разраб.		Петрачева		VII-74
Провер.		Волкова		VII-74
Рук. гр.		Челурной		9.74
Гл. спец.	отд	Абратыри		10.74
Н. контр.		Молочков		7.74
Утв.		Залетаев		10.74

КМП5.0-02.00.002

Прокладка

Лит.	Масса	Масштаб
И	187	1:10
Лист	Листов 1	

Резина рулонная 5КЩ-М ГОСТ 7338-65

ГОССТРОЙ СССР
ЛЕНИНГРАДСКИЙ ПРОМСТРОЙПРОЕКТ

Копировал Папушина Формат А1

КМП5.0-02.00.003

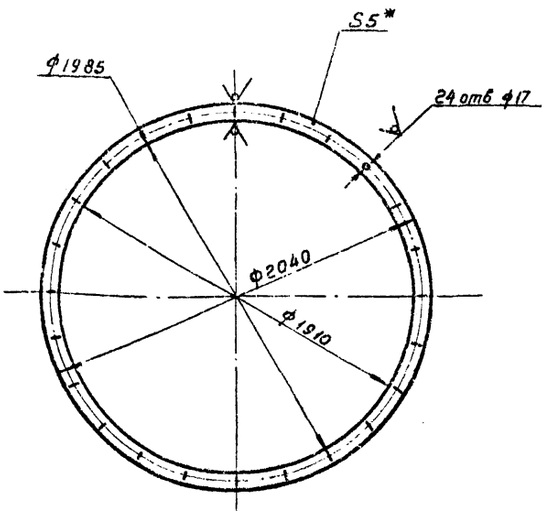

1.* Размер для справок
2. Технические требования по КМП5.0-00.00.000ТУ.

Изм.	Лист	№ докум.	Подп.	Дата
Разраб.		Петрачев		VII-74
Провер.		Волкова		VII-74
Рук. гр.		Челурной		9.74
Гл. спец.	отд	Абратова		10.74
Н. контр.		Молочков		7.74
Утв.		Залетаев		10.74

КМП5.0-02.00.003

Прокладка

Лит.	Масса	Масштаб
И	3.0	1:20
Лист	Листов 1	

Резина рулонная 5КЩ-М ГОСТ 7338-65

ГОССТРОЙ СССР
СОЮЗМЕТАЛЛУРГСТРОЙНИИПРОЕКТ
ЛЕНИНГРАДСКИЙ ПРОМСТРОЙПРОЕКТ

Копировал Папушина Формат А1

КМП5.0-02.00.004

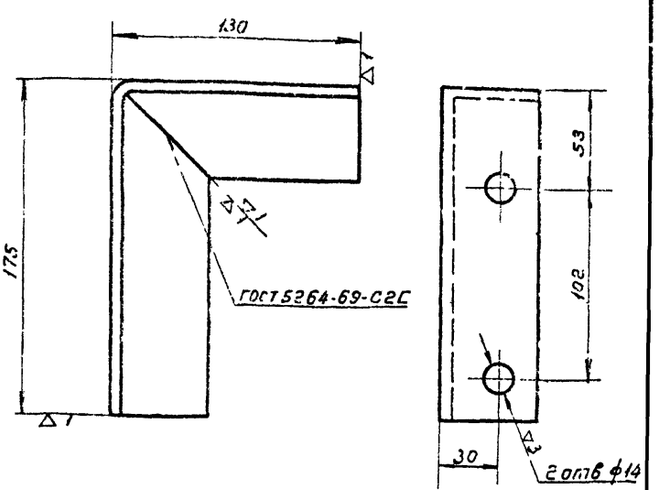

Технические требования по КМП5.0-00.00.000ТУ

Изм.	Лист	№ докум.	Подп.	Дата
Разраб.		Петрачев		VII-74
Провер.		Волкова		VII-74
Рук. гр.		Челурной		9.74
Гл. спец.	отд	Абратова		10.74
Н. контр.		Молочков		7.74
Утв.		Залетаев		10.74

КМП5.0-02.00.004

Кронштейн

Лит.	Масса	Масштаб
И	11	1:2
Лист	Листов 1	

Уголок Б-50×5-Д15 ГОСТ 8509-72
Ст3 ГОСТ 535-58

ГОССТРОЙ СССР
СОЮЗМЕТАЛЛУРГСТРОЙНИИПРОЕКТ
ЛЕНИНГРАДСКИЙ ПРОМСТРОЙПРОЕКТ

Копировал Папушина Формат А1

Инв. № подл. | Подпись и дата | Взамен инв. № | Инв. № дубл. | Подпись и дата

КМП5.0-03.00.000СБ.

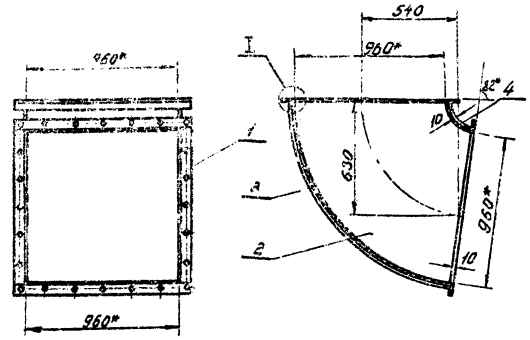

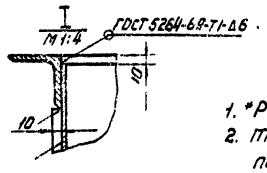

1. *Размеры для справок
2. Технические требования по КМП5.0-00.00.000ТУ

Изм.	Лист	№ докум.	Подп.	Дата
Разраб.		Петрачева		VII-74
Пробер.		Волкова		VII-74
Рук. гр.		Челурной		8.74
Гл. сп. отд.		Абрамович		10.74
Н. контр.		Молочков		2.74
Утв.		Залетаев		11.74

КМП5.0-03.00.000СБ.

Отвод
Сборочный чертеж.

Лит.	Масса	Масштаб
	217,8	1:20

Лист | Листов 1

Госстрой СССР
Союзметаллургстройниипроект
ЛЕНИНГРАДСКИЙ ПРОМСТРОЙПРОЕКТ

Копировал Вандер | Формат 11

КМП5.0-03.01.000СБ.

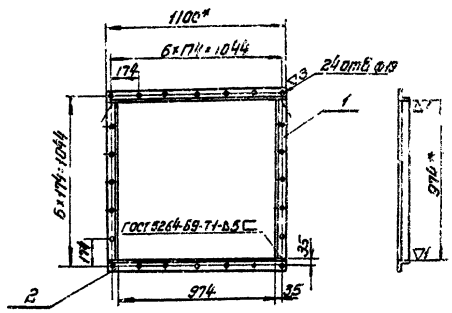

1.* Размеры для справок.
2. Технические требования по КМП5.0-00.00.000ТУ.

Изм.	Лист	№ докум.	Подп.	Дата
Разраб.		Петрачева		VII-74
Пробер.		Волкова		VII-74
Рук. гр.		Челурной		8.74
Гл. сп. отд.		Абрамович		10.74
Н. контр.		Молочков		2.74
Утв.		Залетаев		11.74

КМП5.0-03.01.000СБ.

Фланец
Сборочный чертеж

Лит. | Масса | Масштаб

Лист | Листов

Госстрой СССР
Союзметаллургстройниипроект
Ленинградский промстройпроект

Копировал Вандер

КМП5.0-03.00.001

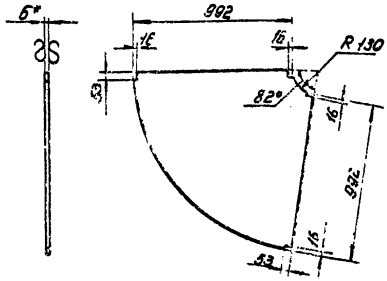

КМП5.0-03.00.001

Лист

Лит.	Масса	Масштаб
	43,5	1:20

КМП5.0-03.00.002

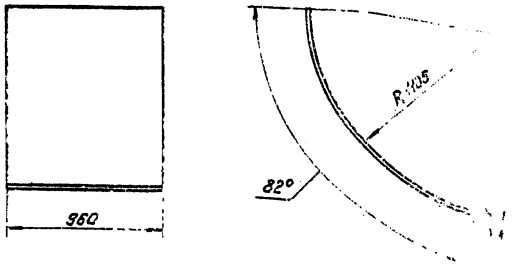

КМП5.0-03.00.002

Лист

КМП5.0-03.00.003

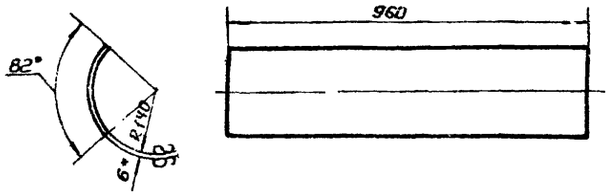

1. *Размер для справок.
2. Технические требования по КМП5.0-00.00 000ТУ.

КМП5.0 03.00.003			
Лист	Лит.	Масса	Масштаб
	И	10,8	1:10
	Лист	Листов 1	
лист 6 ГОСТ 5681-57 / Ст3 ГОСТ 14637-69	ГОССТРОЙ СССР Союзметаллургстройниипроект ЛЕНИНГРАДСКИЙ ПРОМСТРОЙПРОЕКТ		

Изм.	Лист	№ докум.	Подп.	Дата
Разраб.		Медведева		8.74
Провер.		Волкова		8.74
Рук. гр.		Чепурной		9.74
Гл. спец.		Абрамович		9.74
Н. контр.		Молочков		X-74
Утв.		Залетаев		X-74

Копировал Папушина Формат А4

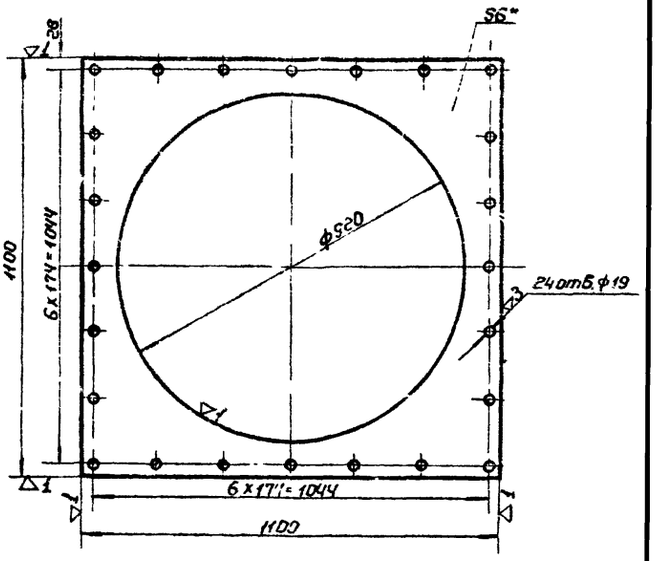

1. *Размер для справок
2. Технические требования по КМП5.0-00.00.000ТУ.

КМП5.0-00.00.001			
Лист соединительный	Лит.	Масса	Масштаб
	И	17,0	1:10
	Лист	Листов 1	
Лист 6 ГОСТ 5681-57 / Ст3 ГОСТ 14637-69	ГОССТРОЙ СССР Союзметаллургстройниипроект ЛЕНИНГРАДСКИЙ ПРОМСТРОЙПРОЕКТ		

Изм.	Лист	№ докум.	Подп.	Дата
Разраб.		Медведева		8.74
Провер.		Волкова		8.74
Рук. гр.		Чепурной		9.74
Гл. спец.		Абрамович		9.74
Н. контр.		Молочков		X-74
Утв.		Залетаев		X-74

Копировал Папушина Формат А4

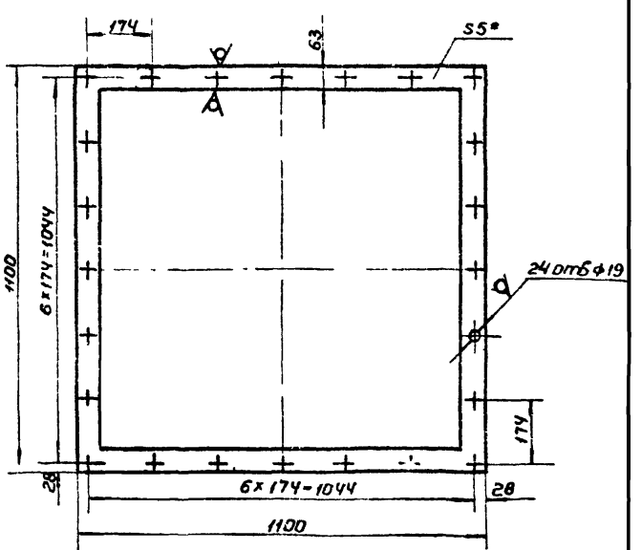

1. *Размер для справок.
2. Технические требования по КМП5,0-00 00 000ТУ.

КМП5.0-00.00.002			
Прокладка	Лит.	Масса	Масштаб
	И	1,95	1:10
	Лист	Листов 1	
Резина рулонная 5 кщ-м ГОСТ 7338-65.	ГОССТРОЙ СССР Союзметаллургстройниипроект ЛЕНИНГРАДСКИЙ ПРОМСТРОЙПРОЕКТ		

Изм.	Лист	№ докум.	Подп.	Дата
Разраб.				8.74
Провер.				8.74
Рук. гр.		Чепурной		9.74
Гл. спец.		Абрамович		9.74
Н. контр.		Молочков		X-74
Утв.		Залетаев		X-74

Копировал Папушина Формат А4

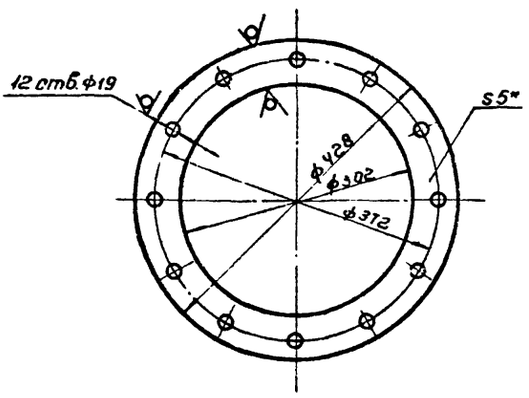

1. *Размер для справок.
2. Технические требования по КМП5,0-00.00. 000ТУ.

КМП5.0-00.00.003			
Прокладка	Лит.	Масса	Масштаб
	И	0,54	1:5
	Лист	Листов 1	
Резина рулонная 5 кщ-м ГОСТ 7338-65.	ГОССТРОЙ СССР Союзметаллургстройниипроект ЛЕНИНГРАДСКИЙ ПРОМСТРОЙПРОЕКТ		

Изм.	Лист	№ докум.	Подп.	Дата
Разраб.		Медведева		8.74
Провер.		Волкова		8.74
Рук. гр.		Чепурной		9.74
Гл. спец.		Абрамович		9.74
Н. контр.		Молочков		X-74
Утв.		Залетаев		X-74

Копировал Папушина Формат А4

gost.e-ecolog.ru