ГОСУДАРСТВЕННЫЙ КОМИТЕТ СОВЕТА МИНИСТРОВ СССР ПО ДЕЛАМ СТРОИТЕЛЬСТВА
(ГОССТРОЙ СССР)

ТИПОВЫЕ ДЕТАЛИ ОТОПИТЕЛЬНО-ВЕНТИЛЯЦИОННЫХ УСТАНОВОК

СЕРИЯ 1.494-27

ПЫЛЕУЛОВИТЕЛЬ КОАГУЛЯЦИОННЫЙ МОКРЫЙ ТИП КМП

ВЫПУСК 4

КМП4.0-0000000

РАБОЧИЕ ЧЕРТЕЖИ

Инв. 13619-05

gost.e-ecolog.ru

В Н И М А Н И Е !

Просим замечания и предложения по техническому решению и оформлению проекта направлять по адресу:

Тбилиси - 380019,
проспект А.Церетели, № 115
Тбилисский филиал ЦИТП

Госстрой СССР
Тбилисский филиал ЦИТП
Типовой проект (серия)
№ 1-494-23,84
Заказ № 1592
Цена ...2.... руб. 10 ...коп
Тираж...500.....
Дата "15" ...I.....1976г

ГОСУДАРСТВЕННЫЙ КОМИТЕТ СОВЕТА МИНИСТРОВ СССР ПО ДЕЛАМ СТРОИТЕЛЬСТВА
(ГОССТРОЙ СССР)

ТИПОВЫЕ ДЕТАЛИ ОТОПИТЕЛЬНО-ВЕНТИЛЯЦИОННЫХ УСТАНОВОК

СЕРИЯ 1.494-27

ПЫЛЕУЛОВИТЕЛЬ КОАГУЛЯЦИОННЫЙ МОКРЫЙ ТИП КМП

ВЫПУСК 4

КМПЧО-0000003.

РАБОЧИЕ ЧЕРТЕЖИ

Гл. инженер проекта Синицына Е.Ч.
Гл. инженер института Абрамович И.
Гл. сантехник института Мамкин П.П.

РАЗРАБОТАНЫ
ПРОЕКТНЫМ ИНСТИТУТОМ
ЛЕНПРОМСТРОЙПРОЕКТ
СОЮЗМЕТАЛЛУРГСТРОЙНИИПРОЕКТ
ГОССТРОЯ СССР

УТВЕРЖДЕНЫ
И ВВЕДЕНЫ В ДЕЙСТВИЕ
С 1 декабря 1975 г.
ПРИКАЗ N 66
ГЛАВПРОМСТРОЙПРОЕКТА
ГОССТРОЯ СССР
ОТ 17 ноября 1975 г.

Серия 1494-23. Выпуск 4.

№ п/п	Наименование	Обозначение	страница
1	2	3	4
1	Титульный лист		
2	Содержание альбома	КМП 4.0-00.00.000 ДСА	2
3	Технические условия	КМП 4.0-00.00.000 ТУ	3
4	Перечень примененных ГОСТов	КМП 4.0-00.00.000 ДПГ	4
5	Ведомость специф.	КМП 4.0-00.00.000 ВС	
6	Ведомость покупных изделий	КМП 4.0-00.00.000 ВП	5
7	Пылеуловитель коагуляционный мокрый тип КМП. Специф.	КМП 4.0-00.00.000 л.1	6
8	—"—	" л.2	
9	Труба-коагулятор. Специф.	КМП 4.0-01.00.000 л.1	
10	—"—	" л.2	
11	Патрубок входной Специф.	КМП 4.0-01.01.000	7
12	Устройство водоподающее Специф	КМП 4.0-01.02.000	
13	Труба Специф.	КМП 4.0-01.02.100	
14	Горловина с диффузором Специф	КМП 4.0-01.03.000	
15	Форсунка. Специф.	КМП 4.0-01.04.000 л.1	8
16	—"—	" л.2	
17	Труба водоподающая. Специф.	КМП 4.0-01.05.000	
18	Каплеуловитель. Специф	КМП 4.0-02.00.000 л.1	
19	—"—	" л.2	9
20	Корпус. Специф	КМП 4.0-02.01.000 л.1	
21	—"—	" л.2	
22	Фланец. Специф	КМП 4.0-02.02.000	
23	Улитка. Специф.	КМП 4.0-02.03.000	10
24	Коллектор. Специф.	КМП 4.0-02.04.000	
25	Отвод Специф.	КМП 4.0-03.00.000	
26	Фланец Специф	КМП 4.0-03.01.000	
27	Пылеуловитель коагуляционный мокрый тип КМП. Сборочный чертеж	КМП 4.0-00.00.000 СБ	11
28	Труба-коагулятор. Сборочный чертеж.	КМП 4.0-01.00.000 СБ	12
29	Патрубок входной. Сборочный чертеж.	КМП 4.0-01.01.000 СБ	
30	Патрубок.	КМП 4.0-01.01.001	13
31	Лист опорный.	КМП 4.0-01.01.002	
32	Косынка.	КМП 4.0-01.01.003	
33	Фланец	КМП 4.0-01.01.004	
34	Прокладка	КМП 4.0-01.01.005	14
35	Накладка	КМП 4.0-01.01.006	
36	Устройство водоподающее. Сборочный чертеж.	КМП 4.0-01.02.000 СБ	
37	Труба Сборочный чертеж.	КМП 4.0-01.02.100 СБ	15
38	Труба	КМП 4.0-01.02.101	
39	Конфузор	КМП 4.0-01.02.001	
40	Кольцо	КМП 4.0-01.02.002	
41	Лист опорный	КМП 4.0-01.02.003	16
42	Косынка	КМП 4.0-01.02.004	
43	Кольцо	КМП 4.0-01.02.005	
44	Фланец	КМП 4.0-01.02.006	
45	Горловина с диффузором Сборочный чертеж.	КМП 4.0-01.03.000 СБ	17
46	Кольцо	КМП 4.0-01.03.001	
47	Горловина	КМП 4.0-01.03.002	
48	Диффузор	КМП 4.0-01.03.003	
49	Форсунка. Сборочный чертеж.	КМП 4.0-01.04.000 СБ	18
50	Труба	КМП 4.0-01.04.001	
51	Фланец	КМП 4.0-01.04.002	
52	Уголок защитный	КМП 4.0-01.04.003	19
53	Головка	КМП 4.0-01.04.004	
54	Втулка	КМП 4.0-01.04.005	
55	Конус	КМП 4.0-01.04.006	
56	Крестовина	КМП 4.0-01.04.007	20
57	Прокладка	КМП 4.0-01.04.008	
58	Шпилька	КМП 4.0-01.04.009	
59	Отражатель	КМП 4.0-01.04.010	
60	Штифт	КМП 4.0-01.04.011	21
61	Прокладка	КМП 4.0-01.04.012	
62	Труба водоподающая. Сборочный чертеж	КМП 4.0-01.05.000 СБ	
63	Труба	КМП 4.0-01.05.001	
64	Прокладка	КМП 4.0-01.05.002	22
65	Прокладка	КМП 4.0-01.00.001	
66	Прокладка	КМП 4.0-01.00.002	
67	Кольцо	КМП 4.0-01.00.003	22
68	Каплеуловитель Сборочный чертеж	КМП 4.0-02.00.000 СБ	23
69	Корпус. Сборочный чертеж	КМП 4.0-02.01.000 СБ	24
70	Цилиндр	КМП 4.0-02.01.001	25
71	Лист верхний	КМП 4.0-02.01.002	
72	Лист нижний	КМП 4.0-02.01.003	
73	Лист наружный	КМП 4.0-02.01.004	
74	Лист внутренний	КМП 4.0-02.01.005	26
75	Фланец	КМП 4.0-02.01.006	
76	Конус	КМП 4.0-02.01.007	
77	Лист	КМП 4.0-02.01.008	
78	Кольцо	КМП 4.0-02.01.009	27
79	Фланец	КМП 4.0-02.01.010	
80	Фланец. Сборочный чертеж	КМП 4.0-02.02.000 СБ	
81	Корпус	КМП 4.0-02.03.001	
82	Улитка. Сборочный чертеж	КМП 4.0-02.03.000 СБ	28
83	Лист	КМП 4.0-02.03.002	
84	Лист	КМП 4.0-02.03.003	
85	Лист	КМП 4.0-02.03.004	29
86	Патрубок	КМП 4.0-02.04.001	
87	Коллектор. Сборочный чертеж	КМП 4.0-02.04.000 СБ	
88	Труба	КМП 4.0-02.04.002	30
89	Патрубок	КМП 4.0-02.04.003	
90	Скоба	КМП 4.0-02.00.001	
91	Прокладка	КМП 4.0-02.00.002	31
92	Прокладка	КМП 4.0-02.00.003	
93	Кронштейн	КМП 4.0-02.00.004	
94	Отвод Сборочный чертеж	КМП 4.0-03.00.000. СБ	
95	Фланец Сборочный чертеж	КМП 4.0-03.01.000. СБ	32
96	Лист	КМП 4.0-03.00.001	
97	Лист	КМП 4.0-03.00.002	
98	Лист	КМП 4.0-03.00.003	
99	Лист соединительный	КМП 4.0-00.00.001	33
100	Прокладка	КМП 4.0-00.00.002	
101	Прокладка	КМП 4.0-00.00.003	
102	Прокладка	КМП 4.0-02.04.004	

изм.	лист	№ докум.	подпись	дата
Разраб.		Абрамова	[signature]	9.74
Провер.		Чепурной	[signature]	10.74
Гл.сп.отд.		Абрамович	[signature]	[illegible]
Н.контр.		Молочков	[signature]	10.74
Утв.		Залетиев	[signature]	10.74

КМП 4.0-00.00.000 ДСА

Пылеуловитель коагуляционный мокрый тип КМП. Содержание альбома

лит	лист	листов
И		1

Госстрой СССР
Союзсталь Уралстройинпроект
Ленинградский промстройпроект

Копировал Решанова

Формат 22

Гл. инж. института Абрамов
Гл. инж. проекта Синицына
Гл. энергетик инс-та Мамкин
1174

инв. № подл. | подпись и дата | взам. инв. № | инв. № дубл. | подпись и дата

Серия 1494-23. Выпуск 4.

Пылеуловитель коагуляционный мокрый тип КМП

Серия 1.494 - 23

Технические условия

Выпуск 4

КМП 4.0-00.00.000ТУ

Гл. инженер института Абрамов

Гл. инженер проекта Синицына

Гл. сантехник института Мамкин

копировал Вандер формат 11

Серия 1.494-23. Выпуск 4

Все детали и сборочные единицы должны быть изготовлены, собраны и испытаны в полном соответствии с чертежами, стандартами, техническими условиями на изделия, указанными в рабочих чертежах, а так же настоящими техническими условиями.

2. Все отклонения от чертежей при изготовлении деталей и узлов, а так же изделия в целом, должны быть внесены в чертежи, поставляемые вместе с изделием (исполнительные чертежи).

3. В процессе изготовления оборудования подлежат обязательному контролю:
   а) качество и марки материалов;
   б) соответствие деталей, узлов и изделия в целом - рабочим чертежам и техническим условиям;
   в) качество механической обработки;
   г) качество сварки;
   д) качество пригонки и сборки узлов;
   е) внешний вид (отделка)
   ж) комплектность поставляемого изделия.

4. Сварка.

4.1 Свариваемые детали из листового, сортового и фасонного проката должны быть выправлены в соответствии с принятой технологией завода изготовителя.

4.2. Разделку кромок под сварку производить по ГОСТ 5264-69. Шероховатость кромок должна соответствовать второму классу чистоты ГОСТ 2789-59.

4.3. Места сварки должны быть предварительно очищены от ржавчины, масла, окалины и прочих загрязнений.

Изм.	Лист	№ докум.	Подп.	Дата	КМП 4.0-00.00.000ТУ.			
разраб.		Яковлева			Пылеуловитель коагуляционный мокрый тип КМП. Технические условия.	Лит.	Лист	Листов
проверил		Чепурной		8.74		Н	3	4
Гл. спец.		Абрамов		09.74		ГОССТРОЙ СССР СОЮЗМЕТАЛЛУРГСТРОЙНИПРОЕКТ ЛЕНИНГРАДСКИЙ ПРОМСТРОЙПРОЕКТ		
Н. контр.		Мало		12-74				
Утв.		Залетаев		2-74				

Инв. № подл. | Подпись и дата | Взамен инв. № | Инв. № дубл. | Подпись и дата

копировал Вандер формат 11

4.4. Электродуговая ручная сварка должна производиться электродами типа Э42 ГОСТ 9467-60.

4.5. Дефекты, обнаруженные в сварных швах, как например: шлаковые включения, пористости, непроваренные места, трещины, воронки, пережоги, раковины и другие, должны быть вырублены и проварены вновь. Заварка дефектных мест без вырубки не допускается.

4.6. По внешнему виду сварные швы должны удовлетворять следующим требованиям:
   а) иметь гладкую мелкочешуйчатую поверхность и плавный переход к основному металлу;
   б) Наплавленный металл должен быть плотным по всей длине шва, не иметь трещин, скоплений и цепочек поверхностных пор.

4.7. Прочность швов сварных соединений должна быть не ниже прочности материала свариваемых деталей.

4.8. Контроль качества сварных швов производится до огрунтовки и окраски деталей, узлов, изделия.

5. Механическая обработка.

5.1. Механическая обработка должна выполняться в соответствии с чертежами и настоящими „техническими условиями."

5.2. Неуказанные предельные отклонения размеров должны быть выдержаны для:
   Отверстий — по А5
   Валов — по В5
   остальных — по СМ1

5.3. Неуказанные предельные отклонения угловых размеров по 5 степени точности. ГОСТ 8908-58.

Изм.	Лист	№ докум.	Подпись	Дата	КМП 4.0-00.00.000ТУ	Лист 3

Инв. № подл. | Подпись и дата | Взамен инв. № | Инв. № дубл. | Подпись и дата

копировал Вандер формат 11

5.4. Шероховатость поверхностей деталей должна соответствовать указанным в чертеже классом чистоты

5.5. Механически обработанные поверхности не должны иметь заусенец, задиров, забоин, выхватов и ожогов, следов дробления стружки. Острые кромки не допускаются.

5.6. Сверление отверстий под болты и шпильки должно быть выполнено перпендикулярно к опорным поверхностям.

6. После изготовления каждая деталь должна маркироваться с указанием № чертежа данной детали

7. Окраска.

7.1 После изготовления и приемки контролером, изделие должно быть окрашено.

7.2. Применяемые грунтовки, краски и лаки выбираются исходя из условий эксплуатации.

7.3. Все детали перед окраской должны быть тщательно очищены от ржавчины, окалины, грязи, обезжирены и просушены

7.4. Цвета окраски изделия в целом и его отдельных деталей и узлов должны отвечать требованиям охраны труда, техники безопасности и производственной санитарии.

7.5. Вопрос об окраске при наличии агрессивных сред решается в проекте установки каплеуловителя.

8. После изготовления и сборки коагуляционный каплеуловитель должен быть испытан на герметичность давлением воздуха 600 кг/м².

В течении часа падение давления не должно превышать 30 кг/м².

Изм.	Лист	№ докум.	Подп.	Дата	КМП 4.0-00.00.000ТУ	Лист 4

копировал Вандер формат 11

N ГОСТа	Наименование ГОСТа
103 - 57	Сталь прокатная полосовая
1255 - 67	Фланцы с соединительным выступом стальные плоские приварные
1628 - 72	Прутки бронзовые
2590 - 71	Сталь горячекатаная круглая
2789 - 59	Шероховатость поверхности
3262 - 62	Трубы стальные, водогазопроводные
3680 - 57	Сталь прокатная тонколистовая
5264 - 69	Швы сварных соединений. Ручная электродуговая сварка.
5681 - 57	Сталь прокатная толстолистовая
5915 - 70	Гайки шестигранные /нормальной точности/.
7338 - 65	Резина листовая техническая
7798 - 70	Болты с шестигранной головкой /нормальной точности/
8509 - 72	Сталь прокатная угловая равнополочная
8908 - 58	Нормальные углы и допуски на угловые размеры
8966 - 59	Соединительные части из ковкого чугуна с цилиндрической резьбой для трубопроводов. Муфты прямые короткие
8962 - 62	Соединительные части из ковкого чугуна с цилиндрической резьбой для трубопроводов. Колпаки
8963 - 59	Соединительные части из ковкого чугуна с цилиндрической резьбой для трубопроводов. Пробки.
8967 - 59	Соединительные части стальные с цилиндрической резьбой для трубопроводов. Ниппели
9467 - 60	Электроды металлические для дуговой сварки конструкционных и теплоустойчивых сталей.
11371 - 68	Шайбы

Серия 1494-25 Выпуск 4

Изм	Лист	N° докум	Подп.	Дата
Разраб.		Яковлева		
Провер.		Чепурной		
Гл.спец.		Абрамович		
Н.контр.		Молочков		
Утв.		Залетаев		

КМП 4.0-00.00.000 ДПГ

Каплеуловитель коагуляционный мокрый тип КМП

Перечень примененных ГОСТов

Лит	Лист	Листов
И	1	2

ГОСТРОЙ СССР ЦОКОМСТАЛЛУРГСТРОЙПРОЕКТ ЛЕНИНГРАДСКИЙ ПРОМСТРОЙПРОЕКТ

Копировал Решанова формат 11

Изм	Лист	N° докум	Подпись	Дата

КМП 4.0-00.00.000 ДПГ

Лист 2

Копировал Решанова формат 11

N строки	Обозначение	Наименование	Куда входит: Обозначение	Кол.	Общее кол.	Примечание
1	КМП 4.0-00.00.00	Пылеуловитель коагуляционный мокрый				
2		тип КМП				
3						
4	КМП 4.0-01.00.000	Труба-коагулятор	КМП 4.0-00.00.000	1	1	
5	КМП 4.0-01.01.000	Патрубок входной	КМП 4.0-01.00.000	1	1	
6	КМП 4.0-01.02.000	Устройство водоподающее	КМП 4.0-01.00.000	1	1	
7	КМП 4.0-01.02.100	Труба	КМП 4.0-01.02.000	2	2	
8	КМП 4.0-01.03.000	Горловина с диффузором	КМП 4.0-01.00.000	1	1	
9	КМП 4.0-01.04.000	Форсунка	КМП 4.0-01.00.000	1	1	
10	КМП 4.0-01.05.000	Труба водоподающая	КМП 4.0-01.00.000	1	1	
11	КМП 4.0-02.00.000	Каплеуловитель	КМП 4.0-00.00.000	1	1	
12	КМП 4.0-02.01.000	Корпус	КМП 4.0-02.00.000	1	1	
13	КМП 4.0-03.01.000	Фланец	КМП 4.0-02.01.000	1	1	
14	КМП 4.0-02.02.000	Фланец	КМП 4.0-02.00.000	1	2	
15	КМП 4.0-02.03.000	Улитка	КМП 4.0-02.00.000	1	1	
16	КМП 4.0-02.04.000	Коллектор	КМП 4.0-02.00.000	2	2	
17	КМП 4.0-03.00.000	Отвод	КМП 4.0-00.00.000	1	1	
18	КМП 1-01.00.000	Лапа опорная	КМП 4.0-00.00.000	3	3	
19	КМП 1-02.00.000	Лапа опорная	КМП 4.0-00.00.000	4	4	
20	КМП 1-03.00.000 ВС	Гидрозатвор. Ведомость спецификаций.	КМП 4.0-00.00.000	1	1	
21	КМП 1-05.00.000	Форсунка Спецификация.	КМП 4.0-02.00.000	12	12	
22	КМП 1-06.00.000 ВС	Люк. Ведомость спецификаций.	КМП 4.0-02.00.000	2	2	
23	КМП 1-08.00.000 ВС	Люк. Ведомость спецификаций.	КМП 4.0-01.00.000	1	1	
24	КМП 1-09.00.000	Клапан аварийный. Спецификация.	КМП 4.0-02.00.000	1	1	

Изм	Лист	N° докум	Подпись	Дата
Разраб.		Чиканова		
Провер.		Чепурной		
Рук.гр.		Абрамович		
Н.контр.		Молочков		
Утв.		Залетаев		

КМП 4.0-00.00.000 ВС

Каплеуловитель коагуляционный мокрый тип КМП

Ведомость спецификаций

Лит	Лист	Листов
И		1

ГОСТРОЙ СССР ЦОКОМСТАЛЛУРГСТРОЙПРОЕКТ ЛЕНИНГРАДСКИЙ ПРОМСТРОЙПРОЕКТ

Копировал Решанова формат 12

№ строки	Наименование	Обозначение документа на поставку	Поставщик	Куда входит (обозначение)	Количество: на изделие	в комплекты	на регулир.	всего	Примечание
1	Крепежные изделия								
2	Болт М10×30.58	ГОСТ 7798-70		КМП 4.0-00.00.000	48			48	
3				КМП 4.0-01.01.000	12			12	
4								60	
5	М12×35.58			КМП 4.0-01.00.000	24			24	
6				КМП 4.0-02.00.000	48			48	
7								72	
8	М12×45.58			КМП 4.0-01.00.000	8			8	
9				КМП 4.0-01.05.000	4			4	
10								12	
11	М16×40.58			КМП 4.0-00.00.000	12			12	
12	М16×60.58			КМП 4.0-01.04.000	4			4	
13				КМП 4.0-02.00.000	8			8	
14				КМП 4.0-02.04.000	4			4	
15								28	
16	Гайка М8.5	ГОСТ 5915-70		КМП 4.0-01.04.000	2			2	
17				КМП 4.0-02.00.000	8			8	
18								10	
19	М10.5			КМП 4.0-00.00.000	48			48	
20				КМП 4.0-01.01.000	12			12	
21								60	
22	М12.5			КМП 4.0-01.00.000	26			26	
23				КМП 4.0-02.00.000	48			48	
24				КМП 4.0-01.05.000	4			4	
25								78	
26	М16.5			КМП 4.0-00.00.000	12			12	
27				КМП 4.0-01.04.000	4			4	
28				КМП 4.0-02.00.000	8			8	

Инв.№ подл. | Подпись и дата | Взам.инв.№ | Инв.№ дубл. | Подпись и дата

Изм.	Лист	№ докум.	Подп.	Дата	КМП 4.0-00.00.000			
Разраб.	Чиканова			10.74	Пылеуловитель коагуляционный мокрый тип "КМП". Ведомость покупных изделий.	Лит	Лист	Листов
Провер.	Чепурной			10.74		Н	1	2
Гл.спец.	Абрамович			10.74		ГОССТРОЙ СССР СОЮЗМЕТАЛЛУРГСТРОЙНИИПРОЕКТ ЛЕНИНГРАДСКИЙ ПРОМСТРОЙПРОЕКТ		
Н.контр.	Малочкой			10.74				
Утв.	Залетаев			10.74				

Копировал Решанова Формат 12

№ строки	Наименование	Обозначение документа на поставку	Поставщик	Куда входит (обозначение)	Количество: на изделие	в комплекты	на регулир.	всего	Примечание
1	Гайка М16.5	ГОСТ 5915-70		КМП 4.0-02.04.000	4			4	
2								28	
3	Шайба 8	ГОСТ 11371-68		КМП 4.0-01.04.000	2			2	
4				КМП 4.0-02.00.000	8			8	
5								10	
6	Шайба 10			КМП 4.0-00.00.000	48			48	
7				КМП 4.0-01.01.000	12			12	
8								60	
9	Шайба 12			КМП 4.0-01.00.000	32			32	
10				КМП 4.0-02.00.000	48			48	
11				КМП 4.0-01.05.000	4			4	
12								84	
13	Шайба 16			КМП 4.0-00.00.000	12			12	
14				КМП 4.0-01.04.000	4			4	
15				КМП 4.0-02.00.000	8			8	
16				КМП 4.0-02.04.000	4			4	
17								28	
18									
19	Колпак Ду 25	ГОСТ 8962-59		КМП 4.0-01.04.000	1			1	
20	Ду 50			КМП 4.0-01.01.000	1			1	
21	Муфта Ду 40	ГОСТ 8966-59		КМП 4.0-01.02.000	1			1	
22	Ниппель Ду 50	ГОСТ 8967-59		КМП 4.0-01.01.000	1			1	
23	Пробка Ду 40	ГОСТ 8963-59		КМП 4.0-01.02.000	1			1	
24									
25	Фланец Ду 32-10	ГОСТ 1255-67		КМП 4.0-01.02.100	1	2		2	
26				КМП 4.0-01.05.000	4			4	
27								6	
28	Ду 70-10			КМП 4.0-01.04.000	2			2	
29	Ду 80-10			КМП 4.0-02.04.000	4			4	
30									
31									

Инв.№ подл. | Подпись и дата | Взам.инв.№ | Инв.№ дубл. | Подпись и дата

Изм.	Лист	№ докум.	Подп.	Дата	КМП 4.0-00.00.000 ВП	Лист 2

Копировал Решанова Формат 12

Серия 1494-23 Выпуск 4

Формат	Зона	Поз.	Обозначение	Наименование	Кол.	Примечан.
				Документация		
22			КМП4.0-00.00.000 СБ	Сборочный чертеж		
11			КМП4.0-00.00.000 ТУ	Технические условия		
12			КМП4.0-00.00.000 ВС	Ведомость спецификаций		
12			КМП4.0-00.00.000 ВП	Ведомость покупных изделий		
				Сборочные единицы		
11		1	КМП4.0-01.00.000	Труба-коагулятор	1	
11		2	КМП4.0-03.00.000	Отвод	1	
11		3	КМП1-01.00.000	Лапа опорная	3	
11		4	КМП1-02.00.000-02	Лапа опорная	4	
11		5	КМП1-03.00.000	Гидрозатвор	1	
				Детали		
11		7	КМП4.0-00.00.001	Лист соединительный	1	
11		8	КМП4.0-00.00.002	Прокладка	2	
11		9	КМП4.0-00.00.003	Прокладка	1	
				Стандартные изделия		
				Болты ГОСТ 7798-70		
		11		М10×30.58	48	
		12		М16×40.58	12	

Изм.	Лист	№ докум.	Подп.	Дата
Разраб.		Кузьмин		8.74
Провер.		Чепурной		
Гл.спец. отд.		Абрамович		
Н.контр.		Молочков		
Утв.		Залетаев		10.74

КМП4.0-00.00.000

Пылеуловитель коагуляционный мокрый тип КМП

Лит.	Лист	Листов
Н	1	2

ГОССТРОЙ СССР
Союзметаллургстройпроект
ЛЕНИНГРАДСКИЙ ПРОМСТРОЙПРОЕКТ

Копировал Решанова — формат 11

Формат	Зона	Поз.	Обозначение	Наименование	Кол.	Примечан.
				Гайки ГОСТ 5915-70		
		13		М10.5	48	
		14		М16.5	12	
				Шайбы ГОСТ 11371-68		
		15		Шайба 10	48	
		16		Шайба 16	12	
			Переменные данные	для исполнений		
				От КМП4.0-00.00.000		
				до КМП4.0-00.00.000-01		
				См СБ		
				Сборочные единицы		
		18	От КМП4.0-02.00.000	Каплеуловитель	1	
			до КМП4.0-02.00.000-01			

Изм.	Лист	№ докум.	Подп.	Дата

КМП4.0-00.00.000 — лист 2

Копировал Решанова — формат 11

Формат	Зона	Поз.	Обозначение	Наименование	Кол.	Примечан.
				Документация		
12			КМП4.0-01.00.000 СБ	Сборочный чертеж		
				Сборочные единицы		
11		1	КМП4.0-01.01.000	Патрубок входной	1	
11		2	КМП4.0-01.02.000	Устройство водоподающее	1	
11		3	КМП4.0-01.03.000	Горловина с диффузором	1	
11		4	КМП4.0-01.04.000	Форсунка	1	
11		5	КМП4.0-01.05.000	Труба водоподающая	1	
11		7	КМП1-08.00.000-02	Люк	1	
				Детали		
11		9	КМП4.0-01.00.001	Прокладка	1	
11		10	КМП4.0-01.00.002	Прокладка	1	
11		11	КМП4.0-01.00.003	Кольцо	1	
54		12	КМП4.0-01.00.004	Кронштейн		
				Труба ГОСТ 3262-62		
				Ду25. ℓ=150	1	0.35кг
11		13	КМП4.0-01.05.002	Прокладка	2	

Изм.	Лист	№ докум.	Подп.	Дата
Разраб.		Кузьмин		8.74
Провер.		Чепурной		9.74
Гл.спец. отд.		Абрамович		10.74
Н.контр.		Молочков		9.74
Утв.		Залетаев		10.74

КМП4.0-01.00.000

Труба-коагулятор

Лит.	Лист	Листов
Н	1	2

ГОССТРОЙ СССР
Союзметаллургстройпроект
ЛЕНИНГРАДСКИЙ ПРОМСТРОЙПРОЕКТ

Копировал Решанова — формат 11

Формат	Зона	Поз.	Обозначение	Наименование	Кол.	Примечан.
				Стандартные изделия		
				Болты ГОСТ 7798-70		
		15		М12×35.58	24	
		16		М12×45.58	8	
				Гайка ГОСТ 5915-70		
		17		М12.5	26	
				Шайба ГОСТ 11371-68		
		18		Шайба 12	32	

Изм.	Лист	№ докум.	Подп.	Дата

КМП4.0-01.00.000 — лист 2

Копировал Решанова — формат 11

Серия 149-23. Выпуск 4.

Формат	Зона	Поз.	Обозначение	Наименование	Кол.	Примечание
				Документация		
12			КМП 4.0-01.01.000 СБ	Сборочный чертёж		
				Детали		
11		1	КМП 4.0-01.01.001	Патрубок	1	
11		2	КМП 4.0-01.01.002	Лист опорный	1	
11		3	КМП 4.0-01.01.003	Косынка	8	
11		4	КМП 4.0-01.01.004	Фланец	2	
11		5	КМП 4.0-01.01.005	Прокладка	1	
11		6	КМП 4.0-01.01.006	Накладка	1	
64		7	КМП 4.0-01.01.007	Прокладка		
				Резина рулонная 2 кц-м		
				ГОСТ 7338-65 ф 58	1	0,008 кг
				Стандартные изделия		
				Болт ГОСТ 7798-70		
		9		М10×35.58	12	
				Гайка ГОСТ 5915-70		
		10		М10.5	12	
				Шайба ГОСТ 11371-68		
		11		Шайба 10	12	
				Колпак ГОСТ 8962-59		
		12		Ду 50	1	
				Диппель ГОСТ 8967-59		
		13		Ду 50	1	

Инв. № подл. | Подпись и дата | Взам. инв. № | Инв. № дубл. | Подпись и дата

Изм.	Лист	№ докум.	Подп.	Дата
Разраб.		Кузьмин		1.74
Провер.		Чепурной		10.74
Гл. спец. отд.		Абрамович		10.74
Н. контр.		Молочков		10.74
Утв.		Залетаев		10.74

КМП 4.0-01.01.000

Патрубок входной

Лит.	Лист	Листов
И		1

Госстрой СССР Союзметаллургпроект Ленинградский Промстройпроект

Копировал Решанова Формат 11

Формат	Зона	Поз.	Обозначение	Наименование	Кол.	Примечание
				Документация		
12			КМП 4.0-01.02.000 СБ	Сборочный чертёж		
				Сборочные единицы		
11		1	КМП 4.0-01.02.100	Труба	2	
				Детали		
11		2	КМП 4.0-01.02.001	Конфузор	1	
11		3	КМП 4.0-01.02.002	Кольцо	1	
11		4	КМП 4.0-01.02.003	Лист опорный	1	
11		5	КМП 4.0-01.02.004	Косынка	8	
11		6	КМП 4.0-01.02.005	Кольцо	1	
11		7	КМП 4.0-01.02.006	Фланец	1	
				Стандартные изделия		
				Муфта ГОСТ 8966-59		
		9		Ду 40	1	
				Пробка ГОСТ 8963-59		
		10		Ду 40	1	

Инв. № подл. | Подпись и дата | Взам. инв. № | Инв. № дубл. | Подпись и дата

Изм.	Лист	№ докум.	Подп.	Дата
Разраб.		Кузьмин		1.74
Провер.		Чепурной		10.74
Гл. спец. отд.		Абрамович		10.74
Н. контр.		Молочков		10.74
Утв.		Залетаев		10.74

КМП 4.0-01.02.000

Устройство водоподающие

Лит.	Лист	Листов
И		1

Госстрой СССР Союзметаллургпроект Ленинградский Промстройпроект

Копировал Решанова Формат 11

Формат	Зона	Поз.	Обозначение	Наименование	Кол.	Примечание
				Документация		
11			КМП 4.0-01.02.100	Сборочный чертёж		
				Детали		
11		1	КМП 4.0-01.02.101	Труба	1	
				Стандартные изделия		
				Фланец ГОСТ 1255-67		
		2		Ду 32-10	1	

Инв. № подл. | Подпись и дата | Взам. инв. № | Инв. № дубл. | Подпись и дата

Изм.	Лист	№ докум.	Подп.	Дата
Разраб.		Кузьмин		1.74
Провер.		Чепурной		10.74
Гл. спец. отд.		Абрамович		10.74
Н. контр.		Молочков		10.74
Утв.		Залетаев		10.74

КМП 4.0-01.02.100

Труба

Лит.	Лист	Листов
И		1

Госстрой СССР Союзметаллургпроект Ленинградский Промстройпроект

Формат	Зона	Поз.	Обозначение	Наименование	Кол.	Примечание
				Документация		
11			КМП 4.0-01.03.000 СБ	Сборочный чертёж		
				Детали		
11		1	КМП 4.0-01.03.001	Кольцо	1	
11		2	КМП 4.0-01.03.002	Горловина	1	
11		3	КМП 4.0-01.03.003	Диффузор	1	

Инв. № подл. | Подпись и дата | Взам. инв. № | Инв. № дубл. | Подпись и дата

Изм.	Лист	№ докум.	Подп.	Дата
Разраб.		Кузьмин		1.74
Провер.		Чепурной		10.74
Гл. спец. отд.		Абрамович		10.74
Н. контр.		Молочков		10.74
Утв.		Залетаев		10.74

КМП 4.0-01.03.000

Горловина с диффузором

Лит.	Лист	Листов
И		1

Госстрой СССР Союзметаллургпроект Ленинградский Промстройпроект

Серия 1494-23. Выпуск 4.

Формат	Зона	Поз.	Обозначение	Наименование	Кол.	Примечание
				Документация		
12			КМП 4.0-01.04.000 СБ	Сборочный чертеж		
				Детали		
11		1	КМП 4.0-01.04.001	Труба	1	
11		2	КМП 4.0-01.04.002	Фланец	1	
11		3	КМП 4.0-01.04.003	Уголок защитный	1	
11		4	КМП 4.0-01.04.004	Головка	1	
11		5	КМП 4.0-01.04.005	Втулка	1	
11		6	КМП 4.0-01.04.006	Конус	1	
11		7	КМП 4.0-01.04.007	Крестовина	1	
11		8	КМП 4.0-01.04.008	Прокладка	1	
11		9	КМП 4.0-01.04.009	Шпилька	1	
11		10	КМП 4.0-01.04.010	Отражатель	1	
11		11	КМП 4.0-01.04.011	Штуцер	3	
11		12	КМП 4.0-01.04.012	Прокладка	1	
				Стандартные изделия		
				Болт ГОСТ 7798-70		
		14		М16×60.58	4	
				Гайки ГОСТ 5915-70		
		15		М8.5	2	
		16		М16.5	4	

Инв. № подл. | Подпись и дата | Взам. инв. № | Инв. № дубл. | Подпись и дата

Изм.	Лист	№ докум.	Подп.	Дата
Разраб.	Кузьмин			2.74
Провер.	Чепурной			10.74
Гл.спец.	Абрамович			10.74
Н.контр.	Малачиков			10.74
Утв.	Золотарев			10.74

КМП 4.0-01.04.000

Форсунка

Лит.	Лист	Листов
Н	1	2

ГОССТРОЙ СССР ГИПРОМЕТАЛЛУРГТРАНСПРОЕКТ ЛЕНИНГРАДСКИЙ ПРОМСТРОЙПРОЕКТ

Копировал Решнева Формат А4

Формат	Зона	Поз.	Обозначение	Наименование	Кол.	Примечание
				Шайбы ГОСТ 11371-68		
		17		Шайба 8	2	
		18		Шайба 16	4	
				Фланец ГОСТ 1255-67		
		19		Ду 70-10	2	

Инв. № подл. | Подпись и дата | Взам. инв. № | Инв. № дубл. | Подпись и дата

КМП 4.0-01.04.000 Лист 2

Изм. Лист № докум. Подп. Дата

Копировал Решнева Формат А4

Формат	Зона	Поз.	Обозначение	Наименование	Кол.	Примечание
				Документация		
11			КМП 4.0-01.05.000 СБ	Сборочный чертёж		
				Детали		
11		1	КМП 4.0-01.05.001	Труба	1	
11		2	КМП 4.0-01.05.002	Прокладка	1	
09		3	КМП 4.0-01.05.003	Патрубок		
				Труба ГОСТ 3262-62		
				Ду 32. С×184	1	0,2 кг
				Стандартные изделия		
				Болт ГОСТ 7798-70		
		5		М12×45.58	4	
				Гайка ГОСТ 5915-70		
		6		М12.5	4	
				Шайба ГОСТ 11371-68		
		7		Шайба 12	4	
				Фланец ГОСТ 1255-67		
		8		Ду 32-10	4	

Инв. № подл. | Подпись и дата | Взам. инв. № | Инв. № дубл. | Подпись и дата

Изм.	Лист	№ докум.	Подп.	Дата
Разраб.	Кузьмин			2.74
Провер.	Чепурной			10.74
Гл.спец.	Абрамович			10.74
Н.контр.	Малачиков			10.74
Утв.	Золотарев			10.74

КМП 4.0-01.05.000

Труба водопадящая

Лит.	Лист	Листов
Н	1	1

ГОССТРОЙ СССР ГИПРОМЕТАЛЛУРГТРАНСПРОЕКТ ЛЕНИНГРАДСКИЙ ПРОМСТРОЙПРОЕКТ

Копировал Решнева Формат А4

Формат	Зона	Поз.	Обозначение	Наименование	Кол.	Примечание
				Документация		
22			КМП 4.0-02.00.000 СБ	Сборочный чертёж		
				Сборочные единицы		
11		1	КМП 4.0-02.02.000	Фланец	1	
11		2	КМП 4.0-02.04.000	Коллектор	2	
11		3	КМП1-05.00.000	Форсунка	12	
11		4	КМП1-06.00.000	Люк*	2	
11		5	КМП1-09.00.000-02	Клапан аварийный	1	
				Детали		
11		8	КМП 4.0-02.00.001	Скоба	4	
11		9	КМП 4.0-02.00.002	Прокладка	1	
11		10	КМП 4.0-02.00.003	Прокладка	1	
11		11	КМП 4.0-02.00.004	Кожух	4	
11		12	КМП 4.0-02.04.004	Прокладка	2	
				Стандартные изделия		
				Болты ГОСТ 7798-70		
		14		М12×35.58	48	
		15		М16×60.58	8	

Инв. № подл. | Подпись и дата | Взам. инв. № | Инв. № дубл. | Подпись и дата

Изм.	Лист	№ докум.	Подп.	Дата
Разраб.	Кузьмин			2.74
Провер.	Чепурной			10.74
Гл.спец.	Абрамович			10.74
Н.контр.	Малачиков			10.74
Утв.	Золотарев			10.74

КМП 4.0-02.00.000

Напуговитель

Лит.	Лист	Листов
Н	1	2

ГОССТРОЙ СССР ГИПРОМЕТАЛЛУРГТРАНСПРОЕКТ ЛЕНИНГРАДСКИЙ ПРОМСТРОЙПРОЕКТ

Копировал Решнева Формат А4

Серия 1494-23. Выпуск 4.

Формат	Зона	Поз.	Обозначение	Наименование	Кол.	Примечан.
				Гайки ГОСТ 3915-70		
		17		М 8,5	8	
		18		М 12,5	48	
		19		М 16,5	8	
				Шайбы ГОСТ 11371-68		
		20		Шайба 8	8	
		21		Шайба 12	48	
		22		Шайба 16	8	
			Переменные данные	для исполнений		
				От КМП4.0-02.00.000		
				до КМП4.0-02.00.000-01		
				См. СБ		
				Сборочные единицы		
11		24	От КМП4.0-02.01.000	Корпус	1	
			до КМП4.0-02.01.000-01			
11		25	От КМП4.0-02.03.000	Улитка	1	
			до КМП4.0-02.03.000-01			

изм.	лист	№ докум.	подпись	дата	КМП4.0-02.00.000	лист 2

Копировал Решанова формат 11

Формат	Зона	Поз.	Обозначение	Наименование	Кол.	Примечан.
				Документация		
22			КМП4.0-02.01.000 СБ	Сборочный чертёж		
				Сборочные единицы		
11		1	КМП4.0-03.01.000	Фланец	1	
				Детали		
11		2	КМП4.0-02.01.006	Фланец	1	
11		3	КМП4.0-02.01.007	Конус	1	
11		4	КМП4.0-02.01.008	Лист	4	
11		5	КМП4.0-02.01.009	Кольцо	2	
11		6	КМП4.0-02.01.010	Фланец	1	
Б4		7	КМП4.0-02.01.011	Ребро		
				Полоса $\frac{40\times5\ ГОСТ\ 103-57}{Ст.3\ ГОСТ\ 14637-69}$ С=700	3	1,1 кг
			Переменные данные	для исполнений		
				От КМП4.0-02.01.000		
				до КМП4.0-02.01.000-01		
				См. СБ		

изм.	лист	№ докум.	подп.	дата	КМП4.0-02.01.000	лит.	лист	листов
Разраб.		Кузьмин		8.74	Корпус	И	1	2
Провер.		Чепурной		10.74		ГОССТРОЙ СССР СОЮЗНЕГАЗДУРГСТРОЙНИИПРОЕКТ ЛЕНИНГРАДСКИЙ ПРОМСТРОЙПРОЕКТ		
Гл.сп.отд.		Абрамович		10.74				
Н.контр.		Молочков		10.74				
Утв.		Залетаев		10.74				

Копировал Решанова формат 11

Формат	Зона	Поз.	Обозначение	Наименование	Кол.	Примечан.
				Детали		
11		9	От КМП4.0-02.01.001	Цилиндр	1	
			до КМП4.0-02.01.001-01			
11		10	От КМП4.0-02.01.002	Лист верхний	1	
			до КМП4.0-02.01.002-01			
11		11	От КМП4.0-02.01.003	Лист нижний	1	
			до КМП4.0-02.01.003-01			
11		12	От КМП4.0-02.01.004	Лист наружный	1	
			до КМП4.0-02.01.004-01			
11		13	От КМП4.0-02.01.005	Лист внутренний	1	
			до КМП4.0-02.01.005-01			

изм.	лист	№ докум.	подпись	дата	КМП4.0-02.01.000	лист 2

Копировал Решанова формат 11

Формат	Зона	Поз.	Обозначение	Наименование	Кол.	Примечан.
				Документация		
11			КМП4.0-02.02.000 СБ	Сборочный чертёж		
				Детали		
Б4		1	КМП4.0-02.02.001	Уголок		
				Уголок $\frac{Б\ 40\times40\times4\ ГОСТ\ 8509-72}{Ст.3\ ГОСТ\ 535-58}$ С=620	2	1,5 кг
Б4		2	КМП4.0-02.02.002	Уголок		
				Уголок $\frac{Б\ 40\times40\times4\ ГОСТ\ 8509-72}{Ст.3\ ГОСТ\ 535-58}$ С=940	2	2,25 кг

изм.	лист	№ докум.	подпись	дата	КМП4.0-02.02.000	лит.	лист	листов
Разраб.		Кузьмин		8.74	Фланец	И		1
Провер.		Чепурной		10.74		ГОССТРОЙ СССР СОЮЗНЕГАЗДУРГСТРОЙНИИПРОЕКТ ЛЕНИНГРАДСКИЙ ПРОМСТРОЙПРОЕКТ		
Гл.сп.отд.		Абрамович		10.74				
Н.контр.		Молочков		10.74				
Утв.		Залетаев		10.74				

Копировал Решанова формат 11

Серия 1494-23. Выпуск 4.

Формат	Зона	Поз.	Обозначение	Наименование	Кол.	Примечан.
				Документация		
12			КМП 4.0-02.03.000 СБ	Сборочный чертёж		
				Сборочные единицы		
11		1	КМП 4.0-02.02.000	Фланец	1	
				Детали		
11		2	КМП 4.0-02.03.004	Лист	1	
Б4		3	КМП 4.0-02.03.005	Ребро		
				Полоса $\frac{40\times5\ ГОСТ\ 103-57}{Ст.3\ ГОСТ\ 14637-69}$ $\ell=700$	2	1,1 кг
Б4		4	КМП 4.0-02.03.006	Ребро		
				Полоса $\frac{40\times5\ ГОСТ\ 103-57}{Ст.3\ ГОСТ\ 14637-69}$ $\ell=1580$	1	2,35 кг
11		5	КМП 4.0-02.01.006	Фланец	1	
				Переменные данные для исполнений		
				От КМП 4.0-02.03.000		
				до КМП 4.0-02.03.000-01		
				См. СБ		
				Детали		
11		6	От КМП 4.0-02.03.001	Корпус	1	
			до КМП 4.0-02.03.001-01			
11		7	От КМП 4.0-02.03.002	Лист	1	
			до КМП 4.0-02.03.002-01			
11		8	От КМП 4.0-02.03.003	Лист	1	
			до КМП 4.0-02.03.003-01			

Инв. № подл. | Подпись и дата | Взам. инв. № | Инв. № дубл. | Подпись и дата

Изм.	Лист	№ докум.	Подп.	Дата
Разраб.		Кузьмин		9.74
Провер.		Чепурной		10.74
Гл. спец. отд.		Абрамович		10.74
Н. контр.		Молочков		10.74
Утв.		Залетаев		10.74

КМП 4.0-02.03.000

Улитка

Лит.	Лист	Листов
Н		1

Госстрой СССР Союзметаллургстройниипроект Ленинградский промстройпроект

Копировал Решанова Формат 11

Формат	Зона	Поз.	Обозначение	Наименование	Кол.	Примечание
				Документация		
12			КМП 4.0-02.04.000 СБ	Сборочный чертёж		
				Детали		
11		1	КМП 4.0-02.04.001	Патрубок	1	
12		2	КМП 4.0-02.04.002	Труба	1	
11		3	КМП 4.0-02.04.003	Патрубок	1	
11		4	КМП 4.0-02.04.004	Прокладка	1	
Б4		5	КМП 4.0-02.04.005	Штуцер		
				Труба ГОСТ 3262-62		
				Ду 8 $\ell=40$	6	0,03 кг
				Стандартные изделия		
				Болт ГОСТ 7798-70		
		6		М16×60.58	4	
				Гайка ГОСТ 5915-70		
		7		М16.5	4	
				Шайба ГОСТ 11371-68		
		8		Шайба 16	4	
				Колпак ГОСТ 8962-58		
		9		Ду 25	1	
				Фланец ГОСТ 1255-67		
		10		Ду 80	4	

Инв. № подл. | Подпись и дата | Взам. инв. № | Инв. № дубл. | Подпись и дата

Изм.	Лист	№ докум.	Подп.	Дата
Разраб.		Кузьмин		9.74
Провер.		Чепурной		10.74
Гл. спец. отд.		Абрамович		10.74
Н. контр.		Молочков		10.74
Утв.		Залетаев		10.74

КМП 4.0-02.04.000

Коллектор

Лит.	Лист	Листов
Н		1

Госстрой СССР Союзметаллургстройниипроект Ленинградский промстройпроект

Копировал Решанова Формат 11

Формат	Зона	Поз.	Обозначение	Наименование	Кол.	Примечан.
				Документация		
11			КМП 4.0-03.00.000 СБ	Сборочный чертёж		
				Сборочные единицы		
11		1	КМП 4.0-03.01.000	Фланец	2	
				Детали		
11		2	КМП 4.0-03.00.001	Лист	1	
11		3	КМП 4.0-03.00.002	Лист	2	
11		4	КМП 4.0-03.00.003	Лист	1	

Инв. № подл. | Подпись и дата | Взам. инв. № | Инв. № дубл. | Подпись и дата

Изм.	Лист	№ докум.	Подп.	Дата
Разраб.		Кузьмин		9.74
Провер.		Чепурной		10.74
Гл. спец. отд.		Абрамович		10.74
Н. контр.		Молочков		10.74
Утв.		Залетаев		10.74

КМП 4.0-03.00.000

Отвод

Лит.	Лист	Листов
Н		1

Госстрой СССР Союзметаллургстройниипроект Ленинградский промстройпроект

Копировал Решанова Формат 11

Формат	Зона	Поз.	Обозначение	Наименование	Кол.	Примечан.
				Документация		
11			КМП 4.0-03.01.000 СБ	Сборочный чертёж		
				Детали		
Б4		1	КМП 4.0-03.01.001	Уголок		
				Уголок $\frac{Б\ 40\times40\times4\ ГОСТ\ 8509-72}{Ст\ 3\ ГОСТ\ 535-58}$ $\ell=710$	2	1,75 кг
Б4		2	КМП 4.0-03.01.002	Уголок		
				Уголок $\frac{Б\ 40\times40\times4\ ГОСТ\ 8509-72}{Ст\ 3\ ГОСТ\ 535-58}$ $\ell=790$	2	1,9 кг

Инв. № подл. | Подпись и дата | Взам. инв. № | Инв. № дубл. | Подпись и дата

Изм.	Лист	№ докум.	Подп.	Дата
Разраб.		Кузьмин		9.74
Провер.		Чепурной		10.74
Гл. спец. отд.		Абрамович		10.74
Н. контр.		Молочков		10.74
Утв.		Залетаев		10.74

КМП 4.0-03.01.000

Фланец

Лит.	Лист	Листов
Н		1

Госстрой СССР Союзметаллургстройниипроект Ленинградский промстройпроект

Копировал Решанова Формат 11

КМП4.0-00.00.000СБ

Серия 1494-23. Выпуск 4.

КМП4.0-00.00.000 - изображено
КМП4.0-00.00.000-01-зеркальное отражение

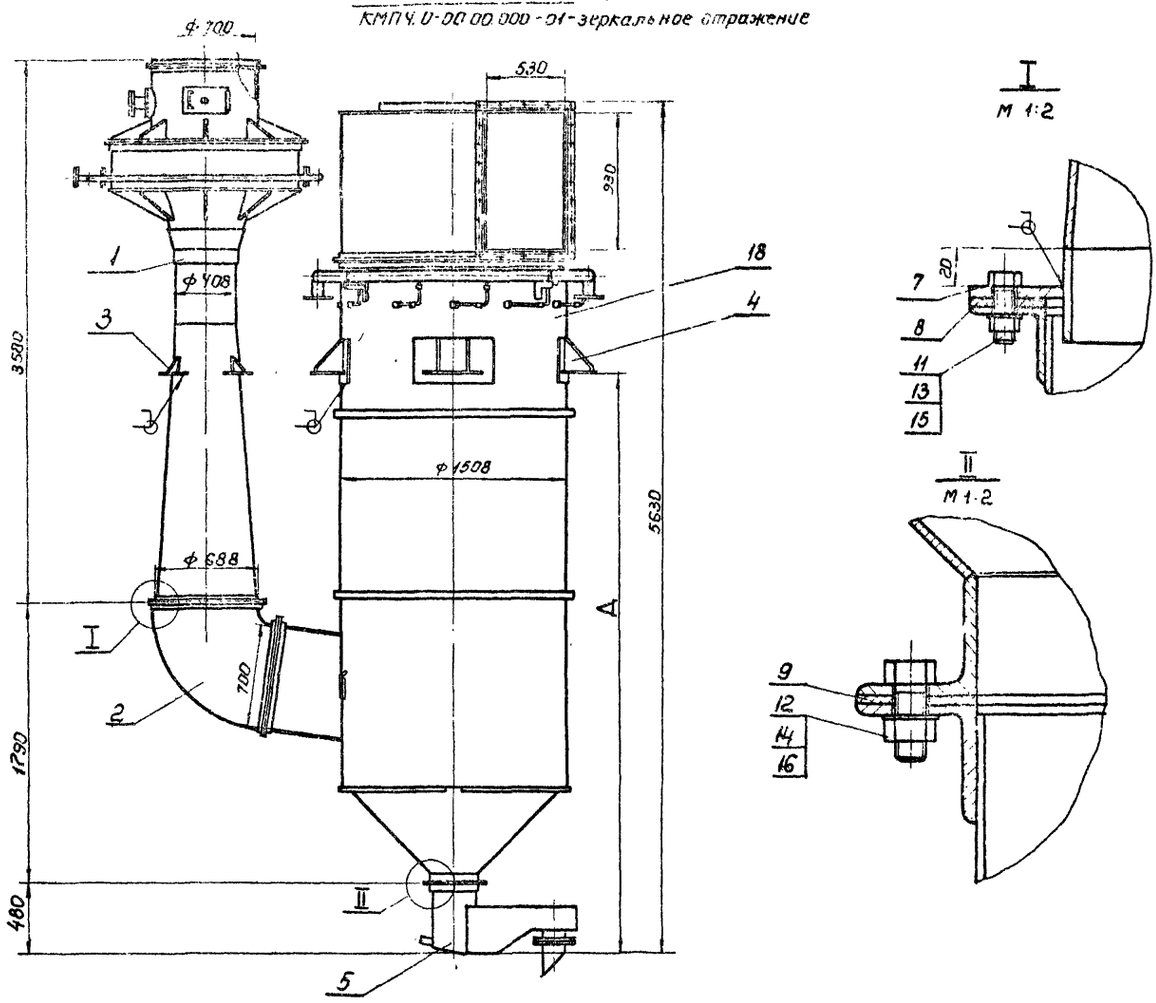

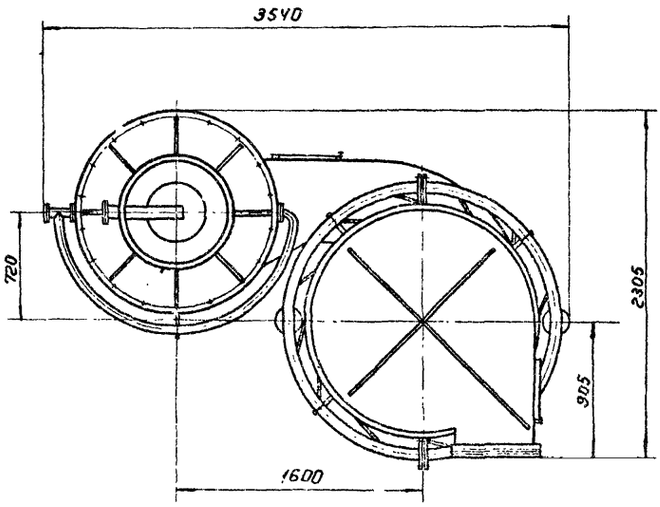

1. Размеры для справок.
2. Размер Д устанавливается при привязке проекта.
3. Сварные швы: Т1-Δ4 по ГОСТ 5264-69.
4. Технические требования по КМП 4.0-00.00.000ТУ.

Гл. инж. проекта	Синицына				КМП4.0-00.00.000СБ		
Гл. инж. проекта	Мамкин				Пылеуловитель Коагуляционный Макрый тип КМП Сварочный чертеж	Лит. И	Масса 1777	Масштаб 1:25
Гл. энергетик инж-та						Лист 1	Листов 1
						Ленинградский Политехнический Институт	

КМПЧ.0-01.00.000СБ

Серия 1494-23. Выпуск 4

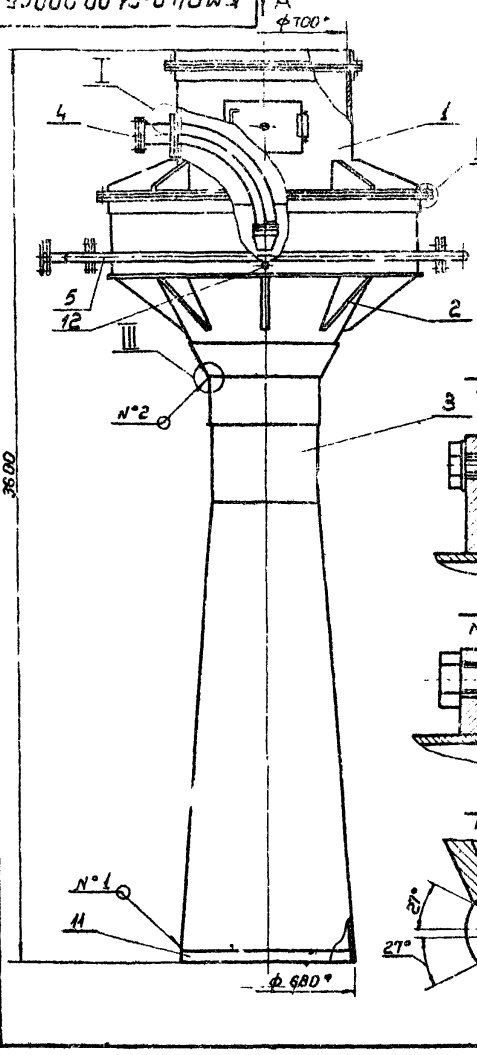

Вид А

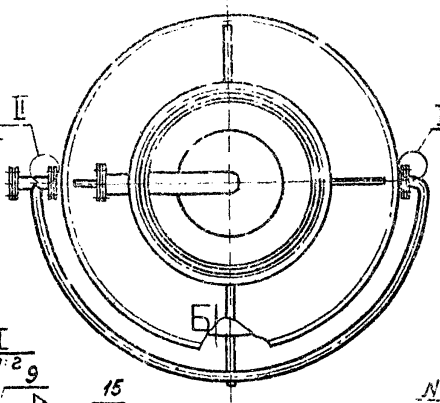

Вид Б
м 1:5

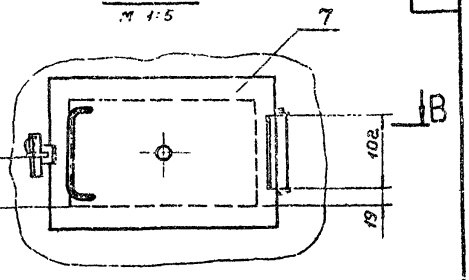

В - В
м 1:5

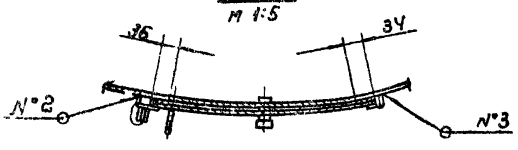

I
м 1:2

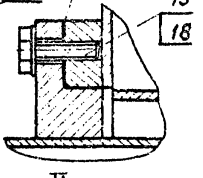

IV
м 1:2

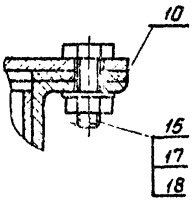

II
м 1:2

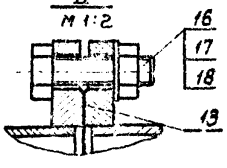

III
м 1:1

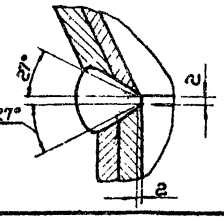

1* Размеры для справок
2. Сварные швы: №1 - С2
№2 - С15
№3 - Т1-Б3 по ГОСТ 5264-69
3. Технические требования по КМПЧ.0-00.00.000ТУ.

					КМПЧ.0-01.00.000.СБ.			
Изм.	Лист	№ докум.	Подп.	Дата		Лит.	Масса	Масштаб
Разраб.		Яковлева		I.74	Труба-коагулятор Сборочный чертеж	И	419.1	1:15
Проверил		Чикалов		I.74		Лист	Листов 1	
Рук. гр.		Чепурной		2.74				
Гл. спец.		Абрамович		10.74		ГОССТРОЙ СССР СОЮЗМЕТАЛЛУРГЭНЕРГОМОНТАЖПРОЕКТ ЛЕНИНГРАДСКИЙ ПРОМСТРОЙПРОЕКТ		
Н. контр.		Молочков		X-74				
Утв.		Залетаев		X-74				

Копировал Копенкина Формат 12

Инв. № подл. | Подпись и дата | Взам. инв. № | Инв. № дубл. | Подпись и дата

КМПЧ.0-01.01.000СБ

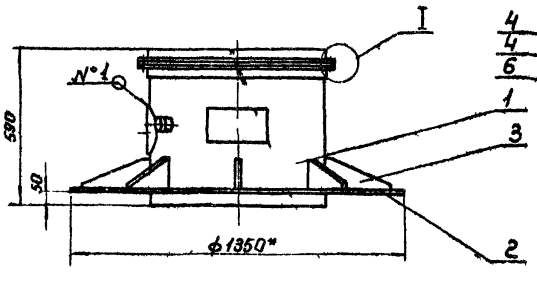

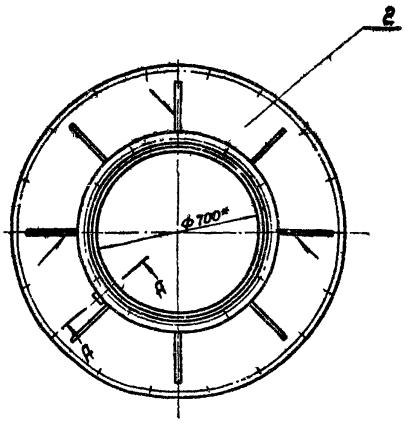

I
м 1:2

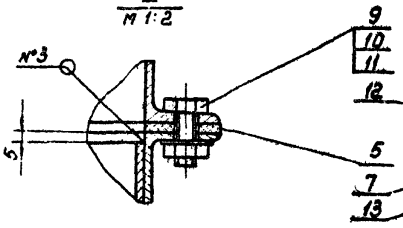

А - А повернуто
м 1:2

1* Размеры для справок.
2. Сварные швы:
№1-Т-1 — △4
№2-Т3 — △4
№3-Н1 — △4 по ГОСТ 5264-69.
3. Технические требования по КМПЧ.0-00.00.000ТУ.

					КМПЧ.0-01.01.000.СБ.			
Изм.	Лист	№ докум.	Подп.	Дата		Лит.	Масса	Масштаб
Разраб.		Яковлев		8.74	Патрубок входной Сборочный чертеж	И	90,0	1:15
Проверил		Чикалов		8.74		Лист	Листов 1	
Рук. гр.		Чепурной		9.74				
Гл. спец.		Абрамович		10.74		ГОССТРОЙ СССР СОЮЗМЕТАЛЛУРГЭНЕРГОМОНТАЖПРОЕКТ ЛЕНИНГРАДСКИЙ ПРОМСТРОЙПРОЕКТ		
Н. контр.		Молочков		X.74				
Утв.		Залетаев		X-74				

Копировал Копенкина Формат 12

Серия 1494-23 Выпуск 4.

КМП4.0-01.01.001

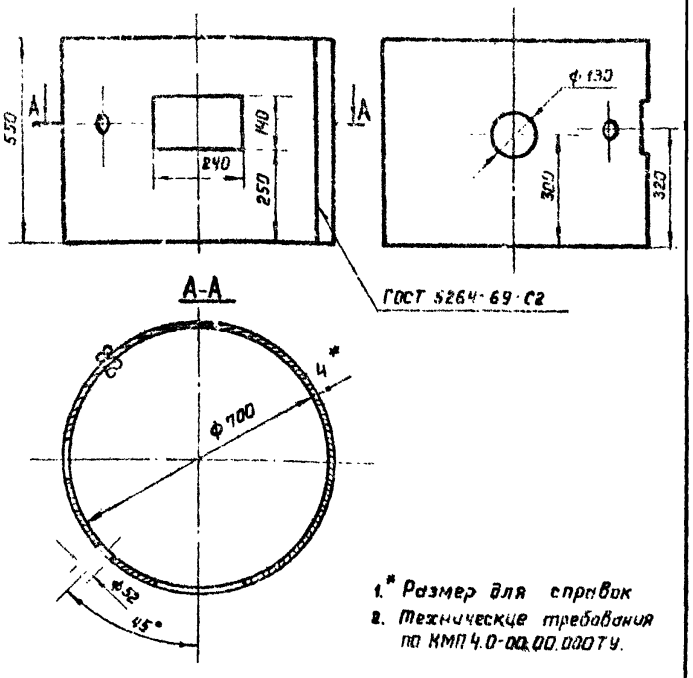

1.* Размер для справок
2. Технические требования по КМП 4.0-00.00.000 ТУ.

Изм.	Лист	N докум.	Подп.	Дата
Разраб.		Маньшина		8.74
Проверил		Волкова		9.74
Рук. гр.		Чепурной		10.74
Гл. сп. отд.		Абрамович		10.74
Н. контр.		Молочков		Х-74
Утв.		Залетаев		Х-74

КМП4.0-01.01.001.

Патрубок

Лит.	Масса	Масшт.
И	37,0	1:10

Лист | Листов 1

Лист 4 ГОСТ 5681-57 Ст. 3 ГОСТ 14637-69

ГОСТРОЙ СССР СОЮЗМЕТАЛЛУРГСТРОЙПРОЕКТ ЛЕНИНГРАДСКИЙ ПРОМСТРОЙПРОЕКТ

Копировал Решанова — формат 11

КМП4.0-01.01.002

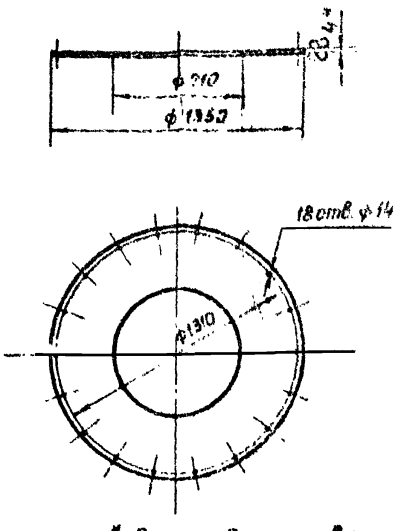

1.* Размер для справок
2. Технические требования по КМП 4.0-00.00.000 ТУ.

Изм.	Лист	N докум.	Подп.	Дата
Разраб.		Маньшина		8.74
Проверил		Волкова		9.74
Рук. гр.		Чепурной		10.74
Гл. сп. отд.		Абрамович		10.74
Н. контр.		Молочков		Х-74
Утв.		Залетаев		Х-74

КМП4.0-01.01.002.

Лист опорный

Лит.	Масса	Масшт.
И	32,4	1:20

Листов 1

Лист 4 ГОСТ 5681-57 Ст. 3 ГОСТ 14637-69

ГОСТРОЙ СССР СОЮЗМЕТАЛЛУРГСТРОЙПРОЕКТ ЛЕНИНГРАДСКИЙ ПРОМСТРОЙПРОЕКТ

Копировал Решанова — формат 11

КМП4.0-01.01.003

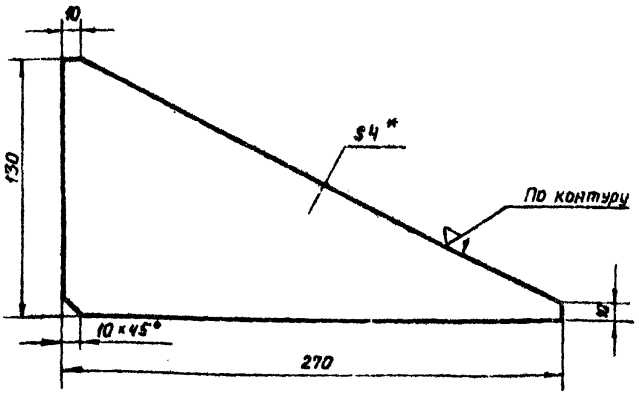

1.* Размер для справок
2. Технические требования по КМП 4.0-00.00.000 ТУ.

Изм.	Лист	N докум.	Подп.	Дата
Разраб.		Маньшина		8.74
Проверил		Волкова		9.74
Рук. гр.		Чепурной		10.74
Гл. сп. отд.		Абрамович		10.74
Н. контр.		Молочков		Х-74
Утв.		Залетаев		Х-74

КМП4.0-01.01.003.

Косынка

Лит.	Масса	Масшт.
И	0,5	1:2

Лист | Листов

Лист 4 ГОСТ 5681-57 Ст. 3 ГОСТ 14637-69

ГОСТРОЙ СССР СОЮЗМЕТАЛЛУРГСТРОЙПРОЕКТ ЛЕНИНГРАДСКИЙ ПРОМСТРОЙПРОЕКТ

Копировал Решанова — формат 11

КМП4.0-01.01.004

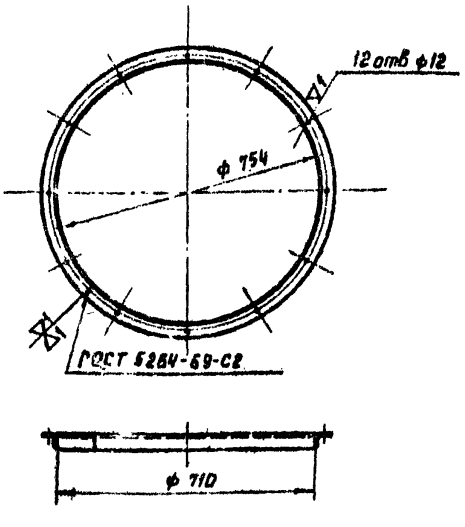

Технические требования по КМП 4.0-00.00.000 ТУ.

Изм.	Лист	N докум.	Подп.	Дата
Разраб.		Маньшина		8.74
Проверил		Волкова		9.74
Рук. гр.		Чепурной		10.74
Гл. сп. отд.		Абрамович		10.74
Н. контр.		Молочков		Х-74
Утв.		Залетаев		Х-74

КМП4.0-01.01.004.

Фланец

Лит.	Масса	Масшт.
И	5,7	0

Листов 1

Уголок Б-40×40×4 ГОСТ 8509-72 Ст. 3 ГОСТ 535-58

ГОСТРОЙ СССР СОЮЗМЕТАЛЛУРГСТРОЙПРОЕКТ ЛЕНИНГРАДСКИЙ ПРОМСТРОЙПРОЕКТ

Копировал Решанова

Серия 1494-23 Выпуск 4.

КМП4.0-01.01.005

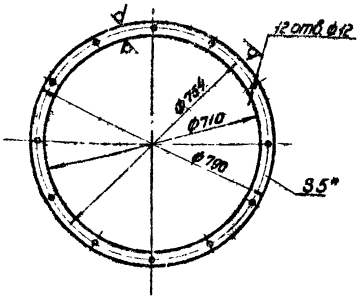

1. * Размер для справок.
2. Технические требования по КМП4.0-00.00.000ТУ

Изм.	Лист	№ докум.	Подп.	Дата
Разраб.		Маньшина		7.74
Проверил		Волкова		7.74
Рук. гр.		Чепурной		10.74
Гл. сп. отд.		Абрамович		10.74
Н. контр.		Молочков		10.74
Утв.		Залетаев		10.74

КМП4.0-01.01.005

Прокладка

Лит.	Масса	Масштаб
И	0.7	1:10

Лист | Листов 1

Резина рулонная 5 кц-м гост 7338-65

ГОССТРОЙ СССР ГОСУДАРСТВЕННЫЙ ИНСТИТУТ ЛЕНИНГРАДСКИЙ ПРОМСТРОЙПРОЕКТ

Копировал Вандер | Формат 11

КМП4.0-1.01.006

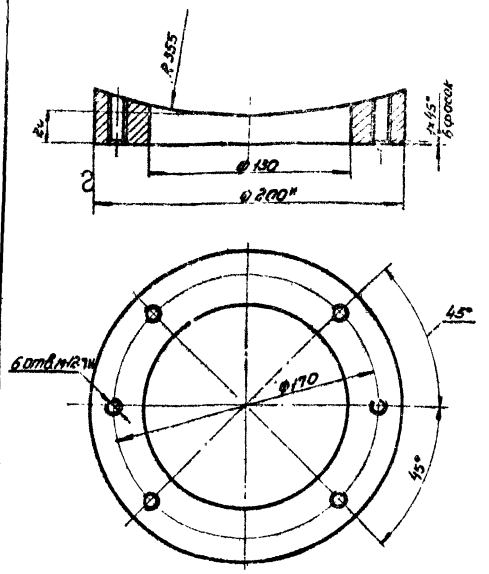

1. * Размер для справок
2. Технические требования по КМП4.0-00.00.000ТУ

Изм.	Лист	№ докум.	Подп.	Дата
Разраб.		Маньшина		7.74
Проверил		Волкова		7.74
Рук. гр.		Чепурной		10.74
Гл. сп. отд.		Абрамович		10.74
Н. контр.		Молочков		10.74
Утв.		Залетаев		10.74

КМП4.0-01.01.006

Накладка

Лит.	Масса	Масштаб
И	2.9	1:2

Лист | Листов 1

Круг В200 ГОСТ 2590-71 ст.3 ГОСТ 535-58

ГОССТРОЙ СССР ГОСУДАРСТВЕННЫЙ ИНСТИТУТ ЛЕНИНГРАДСКИЙ ПРОМСТРОЙПРОЕКТ

Копировал Вандер | Формат 11

КМП4.0-01.02.000СБ

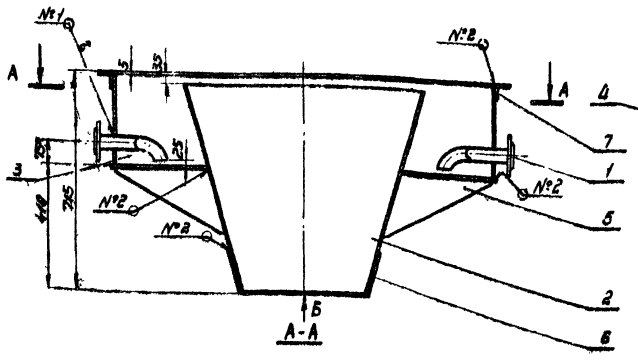

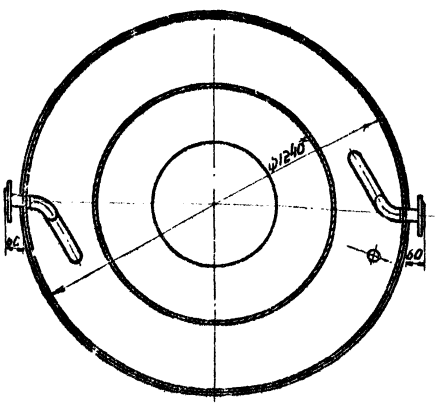

Вид Б

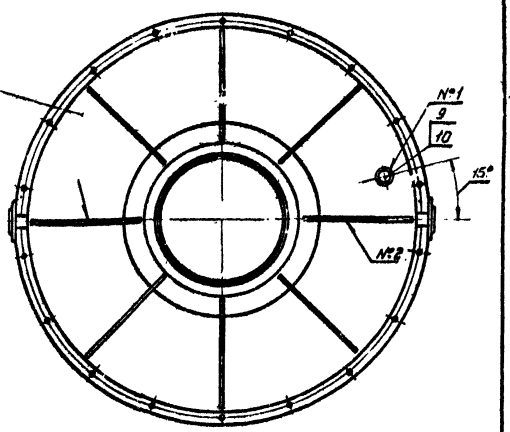

1. * Размеры для справок.
2. Сварные швы:
   №1 Т1 Δ3
   №2 Т1 Δ4
   по ГОСТ 5264-69.
3. Технические требования по КМП4.0-00.00.000ТУ.

Изм.	Лист	№ докум.	Подп.	Дата
Разраб.		Маньшина		7.74
Проверил		Волкова		7.74
Рук. гр.		Чепурной		10.74
Гл. сп. отд.		Абрамович		10.74
Н. контр.		Молочков		10.74
Утв.		Залетаев		10.74

КМП4.0-01.02.000СБ

Устройство водоподающее сборочный чертеж

Лит.	Масса	Масштаб
И	149,5	1:10

Лист | Листов 1

ГОССТРОЙ СССР ГОСУДАРСТВЕННЫЙ ИНСТИТУТ ЛЕНИНГРАДСКИЙ ПРОМСТРОЙПРОЕКТ

Копировал Вандер | Формат 11

Серия 1494-23 Выпуск 4

КМП 4.0-01.02.100СБ

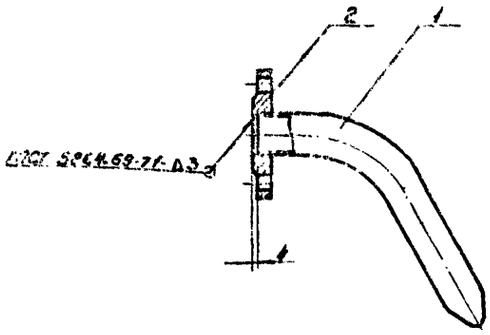

Технические требования
по КМП 2.5-00.00.000 ТУ.

Изм.	Лист	№ докум.	Подп.	Дата
Разраб.		Абрамова		3.74
Проверил		Кузьмин		
Рук. гр.		Челурной		8.74
Гл. сп. отд.		Абрамович		10.74
Н. контр.		Молочков		8.74
Утв.		Залетаев		10.74

КМП 4.0-01.02.100 СБ

Труба
Сборочный чертеж

Лит	Масса	Масштаб
И	2,3	1:4

Лист | Листов 1

ГОССТРОЙ СССР
ГОСУДАРСТВЕННЫЙ ИНСТИТУТ ПРОЕКТ
ЛЕНИНГРАДСКИЙ ПРОМСТРОЙПРОЕКТ

Копировал Ген | Формат 11

КМП 4.0-01.02.101

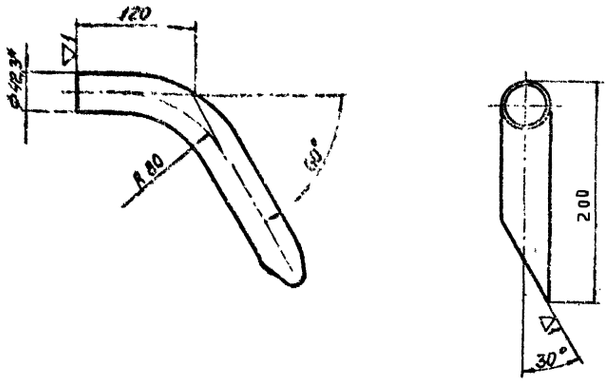

1. Размер для справок.
2. Технические требования
по КМП 2.5-00.00.000 ТУ.

Изм.	Лист	№ докум.	Подп.	Дата
Разраб.		Абрамова		3.74
Проверил		Кузьмин		5.74
Рук. гр.		Челурной		10.74
Гл. сп. отд.		Абрамович		10.74
Н. контр.		Молочков		7.74
Утв.		Залетаев		10.74

КМП 4.0-01.02.101

Труба

Труба 25
ГОСТ 3262-62

Лит	Масса	Масштаб
И	0.9	1:4

Лист | Листов 1

ГОССТРОЙ СССР
ГОСУДАРСТВЕННЫЙ ИНСТИТУТ ПРОЕКТ
ЛЕНИНГРАДСКИЙ ПРОМСТРОЙПРОЕКТ

Копировал Ген | Формат 11

КМП 4.0-01.02.001

▽1 (▽)

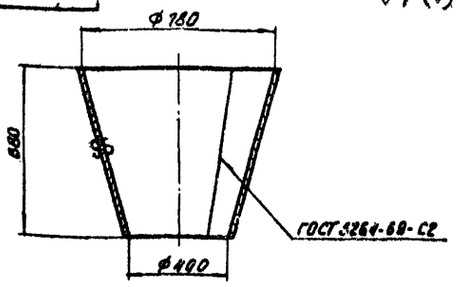

Развертка

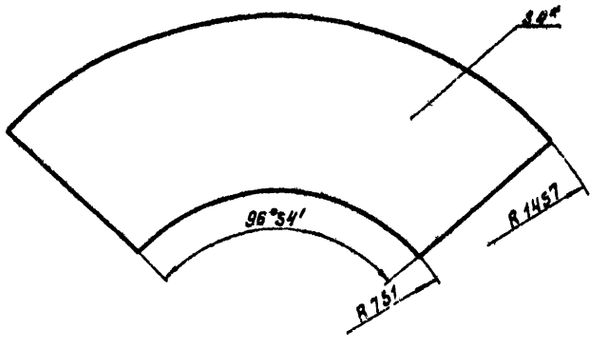

1. Размер для справок.
2. Технические требования
по КМП 2.5-00.00.000 ТУ.

Изм.	Лист	№ докум.	Подп.	Дата
Разраб.		Абрамова		3.74
Проверил		Кузьмин		5.74
Рук. гр.		Челурной		8.74
Гл. сп. отд.		Абрамович		10.74
Н. контр.		Молочков		8.74
Утв.		Залетаев		10.74

КМП 4.0-01.02.001

Конфузор

Лит	Масса	Масштаб
И	41,3	1:15

Лист | Листов 1

Лист 4 ГОСТ 5681-57
Ст 3 ГОСТ 14637-69

ГОССТРОЙ СССР
ГОСУДАРСТВЕННЫЙ ИНСТИТУТ ПРОЕКТ
ЛЕНИНГРАДСКИЙ ПРОМСТРОЙПРОЕКТ

Копировал Ге. | Формат 11

КМП 4.0-01.02.002

▽1 (▽)

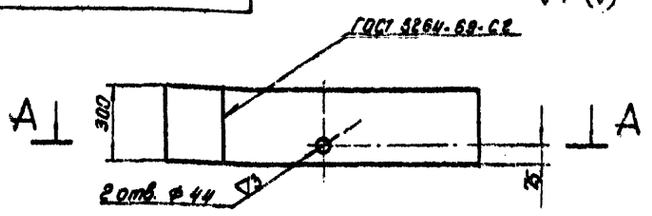

А-А

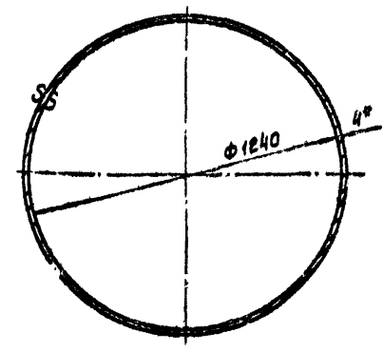

1. Размер для справок.
2. Технические требования
по КМП 2.5-00.00.000 ТУ.

Изм.	Лист	№ докум.	Подп.	Дата
Разраб.		Абрамова		3.74
Проверил		Кузьмин		5.74
Рук. гр.		Челурной		10.74
Гл. сп. отд.		Абрамович		"
Н. контр.		Молочков		8.74
Утв.		Залетаев		10.74

КМП 4.0-01.02.002

Кольцо

Лит	Масса	Масштаб
И	36,6	1:15

Лист | Листов 1

Лист 4 ГОСТ 5681-57
Ст.3 ГОСТ 14637-69

ГОССТРОЙ СССР
ГОСУДАРСТВЕННЫЙ ИНСТИТУТ ПРОЕКТ
ЛЕНИНГРАДСКИЙ ПРОМСТРОЙПРОЕКТ

Копировал Ген | Формат 11

КМП4,0-01.02.003

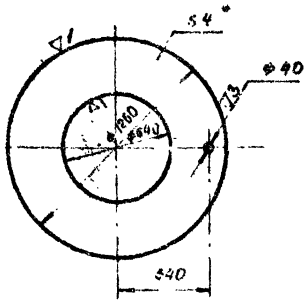

1* Размер для справок
2. Технические требования по КМП 4,0-00.00.000 ТУ.

Изм.	Лист	N докум.	Подп.	Дата
Разраб.		Чикилева		3.24
Провери.		Волкова		3.24
Рук. гр.		Чепурной		
Гл. спец.		Абратович		
Н. контр.		Молочков		
Утв.		Залесская		

КМП4,0-01.02.003

Лист опорный

Лит.	Масса	Масштаб
И	36,0	1:20

Лист 4 ГОСТ 5681-57 / Ст.3 ГОСТ 14637-69

Госстрой СССР, Ленинградский Промстройпроект

Копировал Баркушкина. Формат А4

КМП4,0-01.02.004

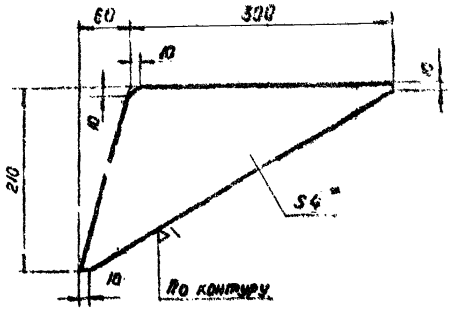

1* Размер для справок
2. Технические требования по КМП 4,0-00.00.000 ТУ.

Изм.	Лист	N докум.	Подп.	Дата
Разраб.		Чуканов		3.24
Провери.		Волкова		3.24
Рук. гр.		Чепурной		
Гл. спец.		Абратович		
Н. контр.		Молочков		
Утв.		Залесская		

КМП4,0-01.02.004

Косынка.

Лит.	Масса	Масштаб
И	0,98	1:4

Лист 4 ГОСТ 5681-57 / Ст.3 ГОСТ 14637-69

Госстрой СССР, Ленинградский Промстройпроект

Копировал Баркушкина. Формат А4

КМП4,0-01.02.005

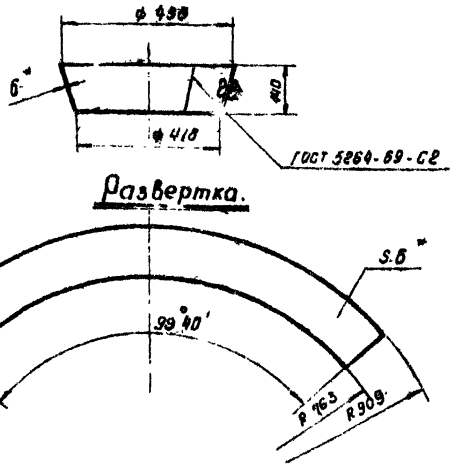

1* Размер для справок
2. Технические требования по КМП 4,0-00.00.000 ТУ.

Изм.	Лист	N докум.	Подп.	Дата
Разраб.		Чикилева		3.24
Провери.		Волкова		3.24
Рук. гр.		Чепурной		
Гл. спец.		Абратович		
Н. контр.		Молочков		
Утв.		Залесская		

КМП4,0-01.02.005

Кольцо

Лит.	Масса	Масштаб
И	9,9	1:10

Лист 6 ГОСТ 5681-57 / Ст.3 ГОСТ 14637-69

Госстрой СССР, Ленинградский Промстройпроект

Формат А4

КМП4,0-01.02.006

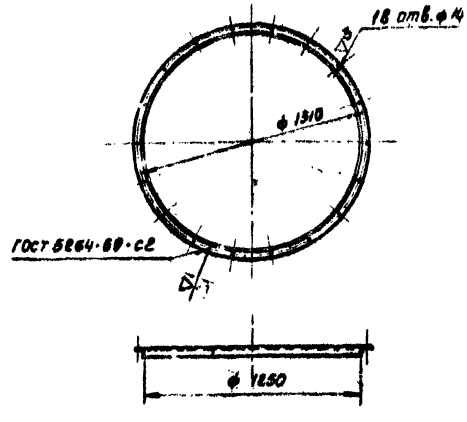

Технические требования по КМП 4,0-00.00.000 ТУ.

Изм.	Лист	N докум.	Подп.	Дата
Разраб.		Чикилева		3.24
Провери.		Волкова		3.24
Рук. гр.		Чепурной		
Гл. спец.		Абратович		
Н. контр.		Молочков		
Утв.		Залесская		

КМП4,0-01.02.006

Фланец

Лит.	Масса	Масштаб
И	15,4	1:20

Уголок 6-50×50×5 ГОСТ 8509-72 / Ст.3 ГОСТ 535-58

Госстрой СССР, Ленинградский Промстройпроект

Копировал Баркушкина

Серия 14УУ-23. Выпуск 4.

КМП4.0-01.03.000СБ

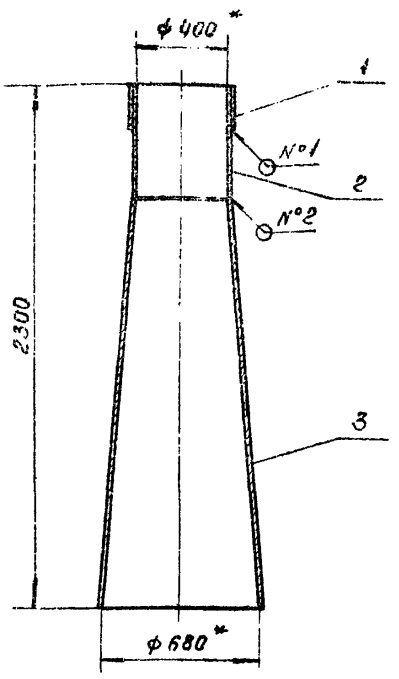

1* Размеры для справок.
2 Сварные швы: №1 - т1-Δ4
№2 - С2
по ГОСТ 5264-69.
3. Технические требования
по КМП 4,0-00.00.000 ТУ.

Изм.	Лист	№ докум.	Подп.	Дата
Разраб.		Чиканова		6.74
Проверил		Волкова		VII-74
Рук. гр.		Чепурной		10.74
Гл. сп. отд.		Абрамович		10.74
Н. контр.		Молочков		10.74
Утв.		Залетаев В.		10.74

КМП4,0-01.03.000СБ.

Горловина с диффузором Сборочный чертеж.

Лит.	Масса	Масштаб
И	1320	1:20
Лист	Листов: 1	

ГОССТРОЙ СССР СОЮЗМЕТАЛЛУРГСТРОЙНИИПРОЕКТ ЛЕНИНГРАДСКИЙ ПРОМСТРОЙПРОЕКТ

Копировал Беркушкина. Формат А1.

КМП4.0-01.03.001

17

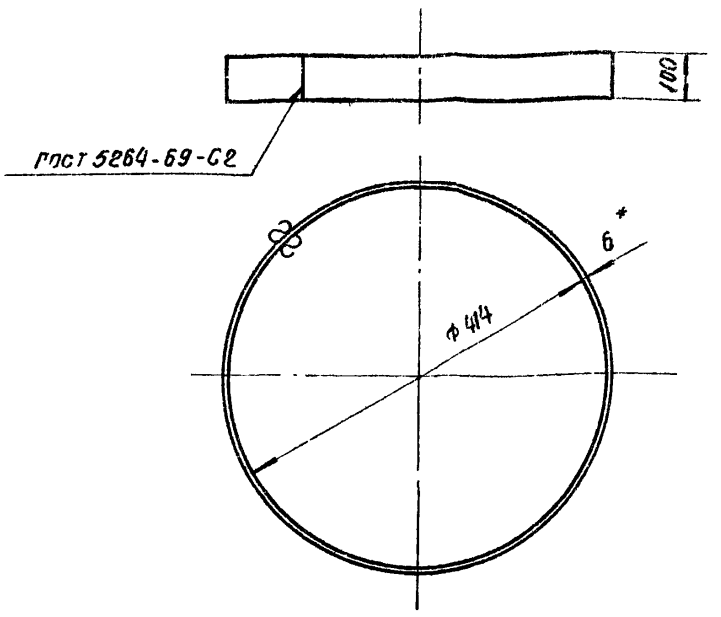

1* Размер для справок
2. Технические требования
по КМП 4,0-00.00.000 ТУ.

Изм.	Лист	N докум.	Подп.	Дата
Разраб.		Чиканова		6.74
Проверил		Волкова		7.74
Рук. гр.		Чепурной		10.74
Гл. сп. отд		Абрамович		10.74
Н. контр.		Молочков		10.74
Утв		Залетаев		10.74

КМП4,0-01.03.001.

Кольцо

Лит.	Масса	Масштаб
И	6.4	1:10
Лист	Листов 1	

Лист 6 ГОСТ 5681-57 / Ст 3 ГОСТ 14637-69

ГОССТРОЙ СССР СОЮЗМЕТАЛЛУРГСТРОЙНИИПРОЕКТ ЛЕНИНГРАДСКИЙ ПРОМСТРОЙПРОЕКТ

Копировал Беркушкина Формат А1

КМП4.0-01.03.002.

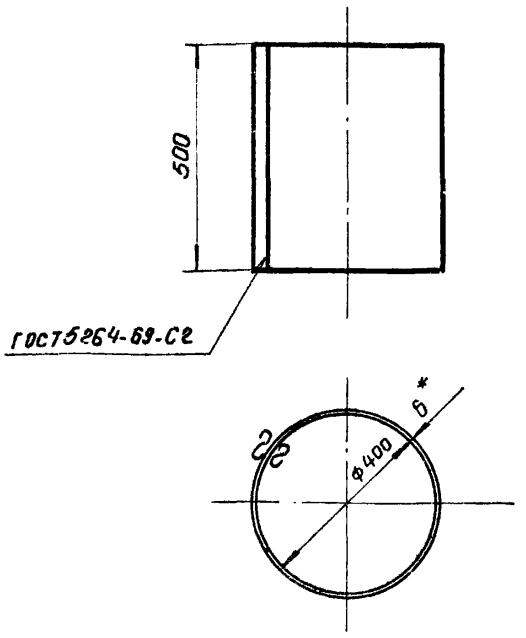

1* Размер для справок.
2. Технические требования
по КМП 4,0-00.00.000 ТУ.

Изм.	Лист	№ докум.	Подп.	Дата
Разраб.		Чиканова		6.74
Проверил		Волкова		7.74
Рук. гр.		Чепурной		10.74
Гл. сп. отд.		Абрамович		10.74
Н. Контр.		Молочков		10.74
Утв.		Залетаев		10.74

КМП4,0-01.03.002.

Горловина.

Лит.	Масса	Масштаб
И	29.5	1:10
Лист	Листов 1	

Лист 6 ГОСТ 5681-57 / Ст.3 ГОСТ 14637-69

ГОССТРОЙ СССР СОЮЗМЕТАЛЛУРГСТРОЙНИИПРОЕКТ ЛЕНИНГРАДСКИЙ ПРОМСТРОЙПРОЕКТ

Копировал. Беркушкина Формат А1

КМП4.0-01.03.003.

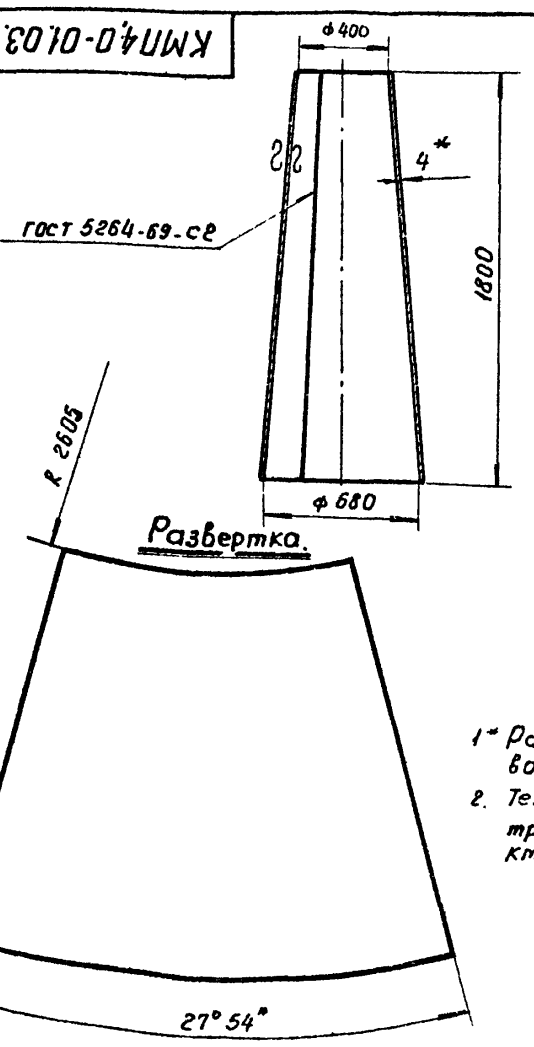

1* Размер для справок.
2. Технические требования по КМП 4,0-00.00.000 ТУ.

Изм.	Лист	N докум.	Подп.	Дата
Разраб.		Чиканова		6.74
Проверил		Волкова		7.74
Рук. гр.		Чепурной		10.74
Гл. сп. отд		Абрамович		10.74
Н. контр.		Молочков		10.74
Утв		Залетаев		10.74

КМП4,0-01.03.003.

Диффузор

Лит.	Масса	Масштаб
И	96.1	1:20
Лист	Листов 1	

Лист 4 ГОСТ 5681-57 / Ст 3 ГОСТ 14637-69

ГОССТРОЙ СССР СОЮЗМЕТАЛЛУРГСТРОЙНИИПРОЕКТ ЛЕНИНГРАДСКИЙ ПРОМСТРОЙПРОЕКТ

Копировал Беркушкина Формат А1

Серия 14.94-23. Выпуск 4.

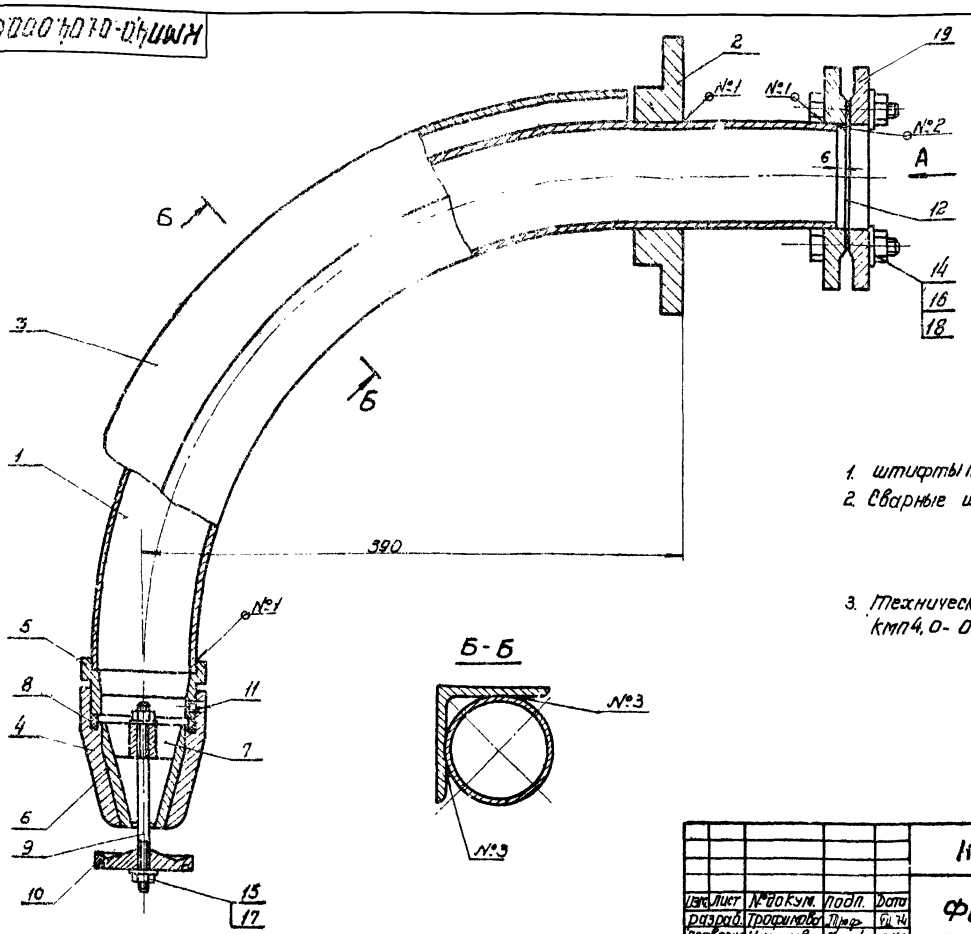

1. Штифты поз. 11 ставить на краске.
2. Сварные швы:
   №1-Т1-△4
   №2-Н1-△4 по ГОСТ 5264-69
   №3- сварка ручная электродуговая
3. Технические требования по КМП4.0-00.00.000 ТУ.

Изм.	Лист	№ докум.	Подп.	Дата	КМП4.0-01.04.000.СБ		
Разраб.		Трофимова		12.74	Форсунка сборочный чертеж	Лит.	Масса	Масштаб
Проверил		Чиканова		12.74		И	21,0	1:2,5
Рук. гр.		Челухин		12.74		Лист	Листов 1	
Гл. спец. отд.		Абрамович		12.74		Госстрой СССР Союзметаллстройпроект Ленинградский промстройпроект		
Н. контр.		Малочков		12.74				
Утв.		Залетаев		12.74				

Копировал Вандер Формат А2

КМП4.0-01.04.001

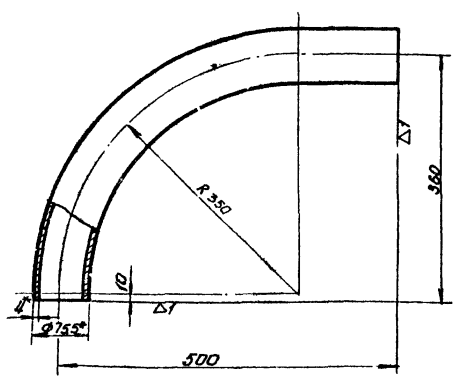

1* Размер для справок.
2. Технические требования по КМП4.0-00.00.000 ТУ.

Изм.	Лист	№ докум.	Подп.	Дата	КМП4.0-01.04.001		
Разраб.		Трофимова		12.74	Труба	Лит.	Масса	Масштаб
Проверил		Чиканова		12.74		И	5,3	1:5
Рук. гр.		Челухин		12.74		Лист	Листов 1	
Гл. спец. отд.		Абрамович		12.74	Труба 70 ГОСТ 3262-62	Госстрой СССР Союзметаллстройпроект Ленинградский промстройпроект		
Н. контр.		Малочков		12.74				
Утв.		Залетаев		12.74				

Копировал Вандер Формат А1

КМП4.0-01.04.002

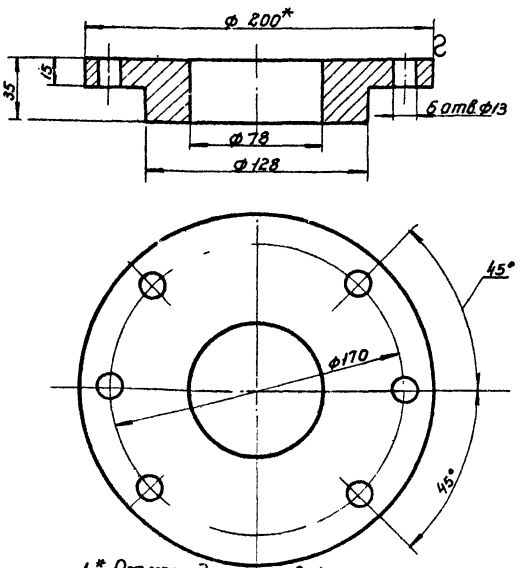

1.* Размер для справок.
2. Технические требования по КМП4.0-00.00.000 ТУ.

Изм.	Лист	№ докум.	Подп.	Дата	КМП4.0-01.04.002		
Разраб.		Трофимова		12.74	Фланец	Лит.	Масса	Масштаб
Проверил		Чиканова		12.74		И	4,4	1:2
Рук. гр.		Челухин		12.74		Лист	Листов 1	
Гл. спец. отд.		Абрамович		12.74	Круг В 200 ГОСТ 2590-71 / Ст.3 ГОСТ 535-58	Госстрой СССР Союзметаллстройпроект Ленинградский промстройпроект		
Н. контр.		Малочков		12.74				
Утв.		Залетаев		12.74				

Копировал Вандер Формат А1

КМП4,0-01.04.003

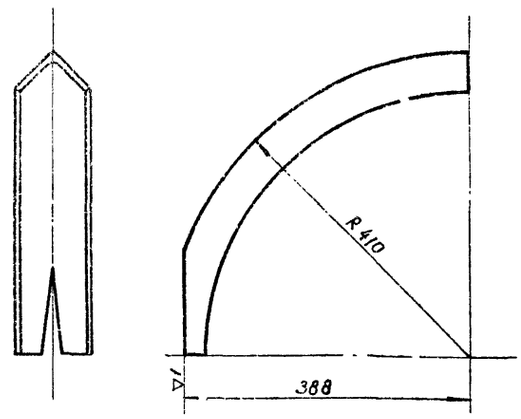

Технические требования по КМП4,0-00.00.000 ТУ.

Изм	Лист	№ докум.	Подп.	Дата	КМП4,0-01.04.003.	Лит.	Масса	Масштаб
Разраб.		Трофимова		10.74	Уголок защитный	И	4.0	1:5
Проверил		Чиканова				Лист	Листов 1	
Рук. гр.		Чепурной		10.74				
Гл. сп. отд.		Абрамова		10.74	Уголок Б-63×63×5 ГОСТ 8509-72 / Ст 3 ГОСТ 535-58			
Н. контр.		Молочков		10.74				
Утв.		Залетаев		10.74				

ГОССТРОЙ СССР СОЮЗМЕТАЛЛУРГСТРОЙНИИПРОЕКТ ЛЕНИНГРАДСКИЙ ПРОМСТРОЙПРОЕКТ

Копировал Папушина Формат 11

КМП4,0-01.04.004

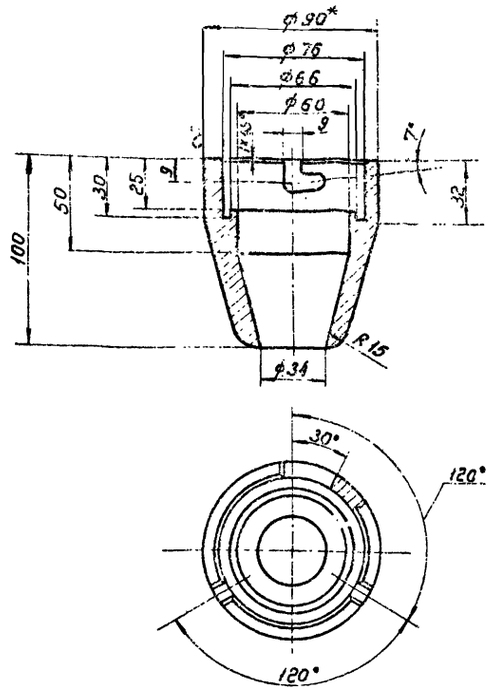

1 Технические требования по КМП4,0-00.00.000 ТУ.
2* Размер для справок

Изм	Лист	№ докум.	Подп.	Дата	КМП4,0-01.04.004.	Лит.	Масса	Масштаб
Разраб.		Трофимова		10.74	Головка	И	1,8	1:2
Проверил		Чиканова		10.74		Лист	Листов 1	
Рук. гр.		Чепурной		10.74				
Гл. сп. отд.		Абрамова		10.74	Круг В 90 ГОСТ 2590-71 / Ст 3 ГОСТ 535-58			
Н. контр.		Молочков		10.74				
Утв.		Залетаев		10.74				

ГОССТРОЙ СССР СОЮЗМЕТАЛЛУРГСТРОЙНИИПРОЕКТ ЛЕНИНГРАДСКИЙ ПРОМСТРОЙПРОЕКТ

Копировал Папушина Формат 11

КМП4,0-01.04.005

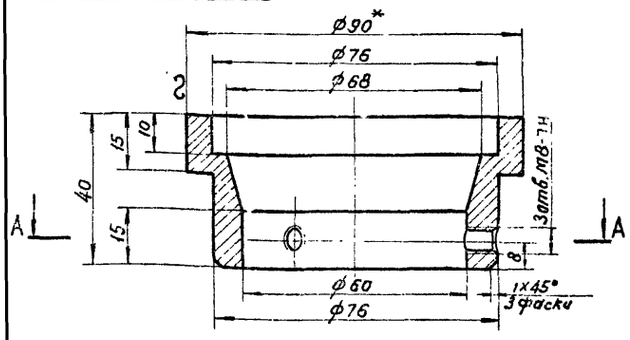

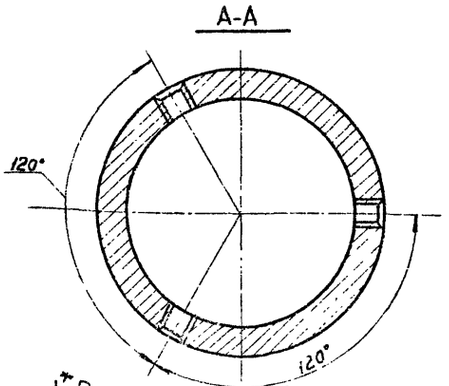

1* Размер для справок
2 Технические требования по КМП4,0-00.00.000 ТУ.

Изм	Лист	№ докум.	Подп.	Дата	КМП4,0-01.04.005	Лит.	Масса	Масштаб
Разраб.		Трофимова		10.74	Втулка	И	0.53	1:1
Проверил		Чиканова		10.74		Лист	Листов 1	
Рук. гр.		Чепурной		10.74				
Гл. сп. отд.		Абрамова		10.74	Круг В 90 ГОСТ 2590-71 / Ст 3 ГОСТ 535-58			
Н. контр.		Молочков		10.74				
Утв.		Залетаев		10.74				

ГОССТРОЙ СССР СОЮЗМЕТАЛЛУРГСТРОЙНИИПРОЕКТ ЛЕНИНГРАДСКИЙ ПРОМСТРОЙПРОЕКТ

КМП4,0-01.04.006

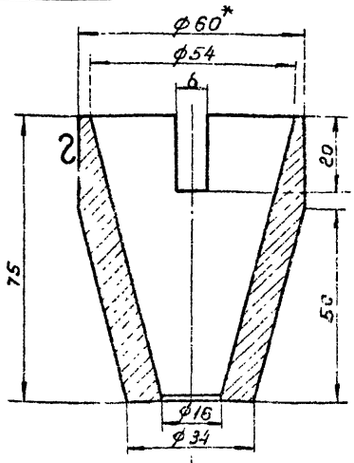

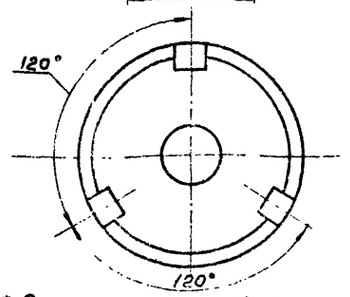

1.* Размер для справок
2. Технические требования по КМП4,0-00.00.000 ТУ.

Изм	Лист	№ докум.	Подп.	Дата	КМП4,0-01.04.006	Лит.	Масса	Масштаб
Разраб.		Трофимова		10.74	Конус	И	0.74	1:1
Проверил		Чиканова		10.74		Лист	Листов 1	
Рук. гр.		Чепурной		10.74				
Гл. сп. отд.		Абрамова		10.74	Пг КН-пресс 60 / ГОСТ 1528-75.			
Н. контр.		Молочков		10.74				
Утв.		Залетаев		10.74				

ГОССТРОЙ СССР СОЮЗМЕТАЛЛУРГСТРОЙНИИПРОЕКТ ЛЕНИНГРАДСКИЙ ПРОМСТРОЙПРОЕКТ

КМП4.0-01.04.007

▽3(▽)

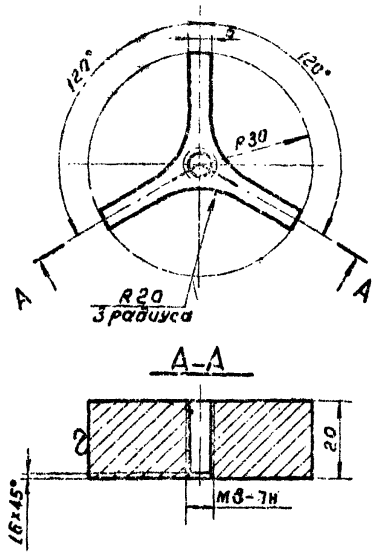

Технические требования по КМП4.0-00.00.000ТУ.

Изм.	Лист	№ докум.	Подп.	Дата	КМП4.0-01.04.007.			
Разраб.		Трофимова			Крестовина	Лит.	Масса	Масштаб
Проверил		Чуканова				И	0.055	1:1
Рук. гр.		Чепурной				Лист	Листов 1	
Гл. спец.		Абрамович			Круг В60 ГОСТ 2590-71 / Ст3 ГОСТ 535-58	ГОССТРОЙ СССР ЛЕНИНГРАДСКИЙ ПРОМСТРОЙПРОЕКТ		
Н. контр.		Молочков						
Утв.		Залетаев						

Копировал Папушина Формат А4

КМП4.0-01.04.003

2

20

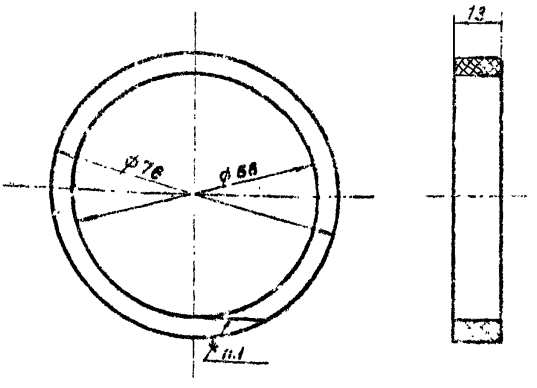

1. Клеить клей №88-НГОСТ 12172-88
2. Технические требования по КМП4.0-00.00.000ТУ.

Изм.	Лист	№ докум.	Подп.	Дата	КМП4.0-01.04.008.			
Разраб.		Трофимова			Прокладка	Лит.	Масса	Масштаб
Проверил		Чуканова				И	0.02	1:1
Рук. гр.		Чепурной				Лист	Листов 1	
Гл. спец.		Абрамович			Резина губчатая. Лист 5 ТУ 38-5-1206-88	ГОССТРОЙ СССР ЛЕНИНГРАДСКИЙ ПРОМСТРОЙПРОЕКТ		
Н. контр.		Молочков						
Утв.		Залетаев						

Копировал Папушина Формат А4

КМП4.0-01.04.009

▽3(▽)

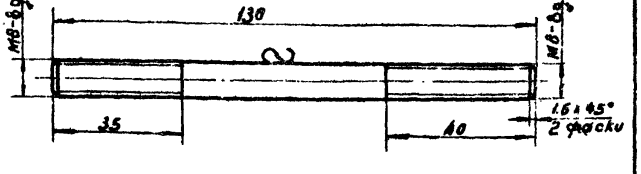

Технические требования по КМП4.0-00.00.000ТУ.

Изм.	Лист	№ докум.	Подп.	Дата	КМП4.0-01.04.009.			
Разраб.		Трофимова			Шпилька	Лит.	Масса	Масштаб
Проверил		Чуканова				И	0.05	1:1
Рук. гр.		Чепурной				Лист	Листов 1	
Гл. спец.		Абрамович			Круг В8 ГОСТ 2590-71 / Ст3 ГОСТ 535-58	ГОССТРОЙ СССР ЛЕНИНГРАДСКИЙ ПРОМСТРОЙПРОЕКТ		
Н. контр.		Молочков						
Утв.		Залетаев						

Копировал Папушина Формат А4

КМП4.0-01.04.010.

▽3(▽)

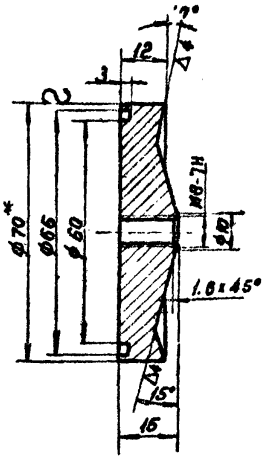

Размер для справок.

2 Технические требования по КМП4.0-00.00.000ТУ.

Изм.	Лист	№ докум.	Подп.	Дата	КМП4.0-01.04.010.			
Разраб.		Трофимова			Отражатель	Лит.	Масса	Масштаб
Проверил		Чуканова				И	0.4	1:1
Рук. гр.		Чепурной				Лист	Листов 1	
Гл. спец.		Абрамович			Пр. КН-пресс 70 ГОСТ 1628-72	ГОССТРОЙ СССР ЛЕНИНГРАДСКИЙ ПРОМСТРОЙПРОЕКТ		
Н. контр.		Молочков						
Утв.		Залетаев						

Копировал Папушина Формат А4

Инв. № подл. | Подпись и дата | Взам. инв. №

КМП4.0-01.04.0

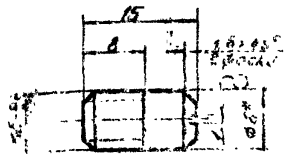

1* Размер для справок
с. Технические требования
по КМП 4.0-00.00.000 ТУ

Изм.	Лист	№ докум.	Подп.	Дата	КМП4.0-01.04.011		
Разраб.		Маньшина		7.74	Штифт	Лит. И	Масса 0.006 Масштаб 2:1
Проверил		Волкова		7.74		Лист	Листов 1
Рук. гр.		Чепурной		10.74	Круг Вв ГОСТ 2590-71 / Ст.3 ГОСТ 535-58	ГОССТРОЙ СССР С.ОНИМЕТАЛЛУРГСТРОЙ ПРОЕКТ ЛЕНИНГРАДСКИЙ ПРОМСТРОЙПРОЕКТ	
Гл.сп.отд.		Абрамович		10.74			
Н. контр.		Малочков		10.74			
Утв.		Залетаев		10.74			

Копировал ген. Формат 11

КМП4.0-01.04.012

21

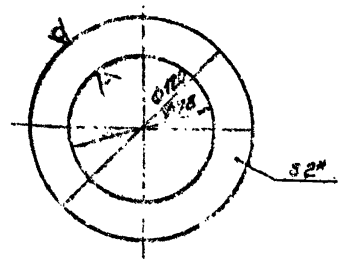

* Размер для справок.

Изм.	Лист	№ докум.	Подп.	Дата	КМП4.0-01.04.012		
Разраб.		Маньшина		7.74	Прокладка	Лит. И	Масса 0.04 Масштаб 1:2
Проверил		Волкова		7.74		Лист	Листов 1
Рук. гр.		Чепурной		10.74	Резина рулонная 2кц-м ГОСТ 7338-65	ГОССТРОЙ СССР С.ОНИМЕТАЛЛУРГСТРОЙ ПРОЕКТ ЛЕНИНГРАДСКИЙ ПРОМСТРОЙПРОЕКТ	
Гл.сп.отд.		Абрамович		10.74			
Н. контр.		Малочков		10.74			
Утв.		Залетаев		10.74			

Копировал ген. Формат 11

КМП4.0-01.05.000СБ

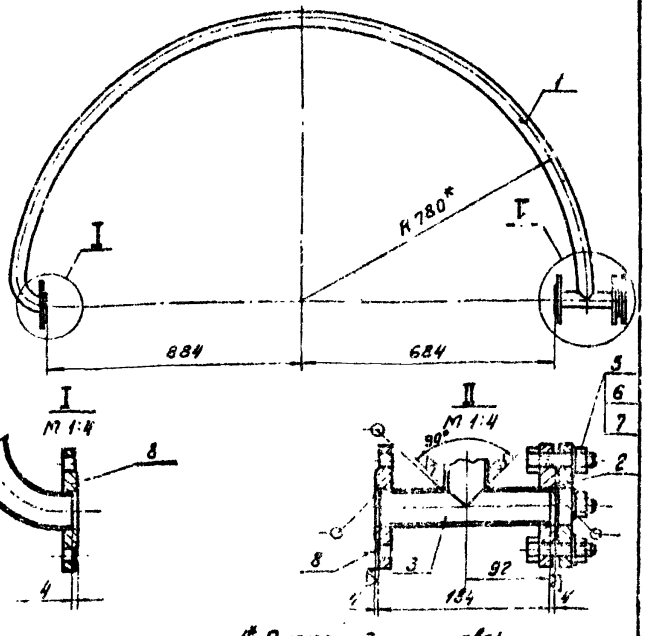

1* Размер для справок.
2. Сварные швы: Т1-Δ3
по ГОСТ 5264-69
3 Технические требования
по КМП4.0-00.00.000 ТУ

Изм.	Лист	№ докум.	Подп.	Дата	КМП4.0-01.05.000СБ		
Разраб.		Маньшина		7.74	Труба водоподающая сборочный чертеж	Лит. И	Масса 13.8 Масштаб 1:10
Проверил		Волкова		7.74		Лист	Листов 1
Рук. гр.		Чепурной		10.74		ГОССТРОЙ СССР С.ОНИМЕТАЛЛУРГСТРОЙ ПРОЕКТ ЛЕНИНГРАДСКИЙ ПРОМСТРОЙПРОЕКТ	
Гл.сп.отд.		Абрамович		10.74			
Н. контр.		Малочков		10.74			
Утв.		Залетаев		10.74			

Копировал ген. Формат 11

КМП4.0-01.05.001

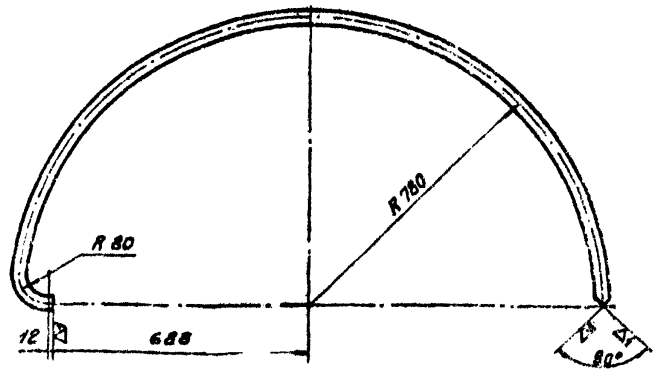

Технические требования
по КМП 4.0-00.00.000 ТУ.

Изм.	Лист	№ докум.	Подп.	Дата	КМП4.0-01.05.001		
Разраб.		Маньшина		7.74	Труба	Лит. И	Масса 7,6 Масштаб 1:10
Проверил		Волкова		7.74		Лист	Листов 1
Рук. гр.		Чепурной		10.74	Труба Ду 32 ГОСТ 3262-62	ГОССТРОЙ СССР С.ОНИМЕТАЛЛУРГСТРОЙ ПРОЕКТ ЛЕНИНГРАДСКИЙ ПРОМСТРОЙПРОЕКТ	
Гл.сп.отд.		Абрамович		10.74			
Н. контр.		Малочков		10.74			
Утв.		Залетаев		10.74			

Копировал ген. Формат 11

КМП4.0-01.05.002

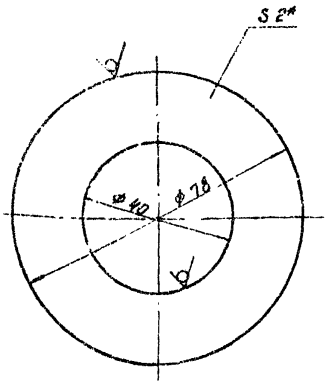

1* Размер для справок
2. Технические требования по КМП 4.0-00.00.000ТУ

Изм.	Лист	№ докум.	Подп.	Дата	КМП4.0-01.05.002	
Разраб.		Чиканова		6.74	Прокладка	Лит. И; Масса 0.012; Масштаб 1:1
Проверил		Валкова		7.74		Лист; Листов 1
Рук. гр.		Челурной		10.74	Резина рулонная 2КЩ-М ГОСТ 7338-65	Госстрой СССР Союзметаллургстройниипроект Ленинградский Промстройпроект
Гл.сп.отд.		Абрамович		10.74		
Н.контр.		Молочков		10.74		
Утв.		Залетаев		10.74		

Копировал ген Формат А1

КМП4.0-01.00.001

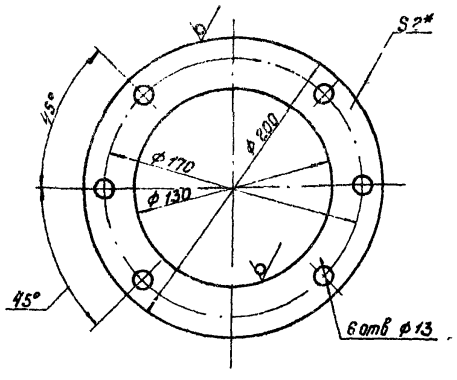

1* Размер для справок
2. Технические требования по КМП4.0-00.00.000ТУ

Изм.	Лист	№ докум.	Подп.	Дата	КМП4.0-01.00.001	
Разраб.		Чиканова		6.74	Прокладка	Лит. И; Масса 0.12; Масштаб 1:2.5
Проверил		Валкова		7.74		Лист; Листов 1
Рук. гр.		Челурной		10.74	Резина рулонная 2КЩ-М ГОСТ 7338-65	Госстрой СССР Союзметаллургстройниипроект Ленинградский Промстройпроект
Гл.сп.отд.		Абрамович		10.74		
Н.контр.		Молочков		10.74		
Утв.		Залетаев		10.74		

Копировал ген Формат А1

КМП4.0-01.00.002

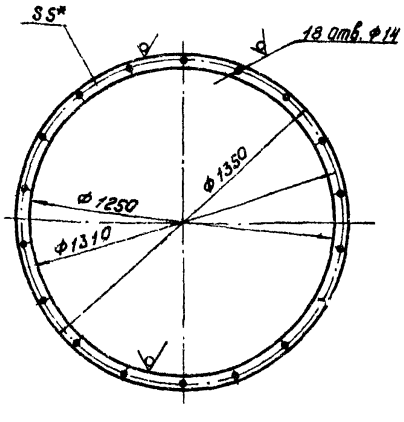

1* Размер для справок.
2. Технические требования по КМП 4.0-00.00.000ТУ.

Изм.	Лист	№ докум.	Подп.	Дата	КМП4.0-01.00.002	
Разраб.		Чиканова		6.74	Прокладка	Лит. И; Масса 15; Масштаб 1:15
Проверил		Валкова		7.74		Лист; Листов 1
Рук. гр.		Челурной		10.74	Резина рулонная 5КЩ-М ГОСТ 7338-65	Госстрой СССР Союзметаллургстройниипроект Ленинградский Промстройпроект
Гл.сп.отд.		Абрамович		10.74		
Н.контр.		Молочков		10.74		
Утв.		Залетаев		10.74		

Копировал ген Формат А1

КМП4.0-01.00.003

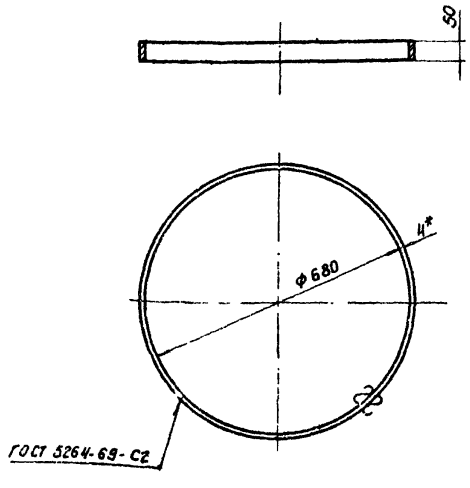

1* Размер для справок
2. Технические требования по КМП 4.0-00.00.000ТУ.

Изм.	Лист	№ докум.	Подп.	Дата	КМП4.0-01.00.003	
Разраб.		Чиканова		6.74	Кольцо	Лит. И; Масса 0.4; Масштаб 1:10
Проверил		Валкова		7.74		Лист; Листов 1
Рук. гр.		Челурной		10.74	ГОСТ 5681-57 С13 ГОСТ 1463-66	Госстрой СССР Союзметаллургстройниипроект Ленинградский Промстройпроект
Гл.сп.отд.		Абрамович		10.74		
Н.контр.		Молочков		10.74		
Утв.		Залетаев		10.74		

Копировал ген Формат А1

КМП 4.0-02.00.000 изображено
КМП 4.0-02.00.000-01 – Зеркальное отражение

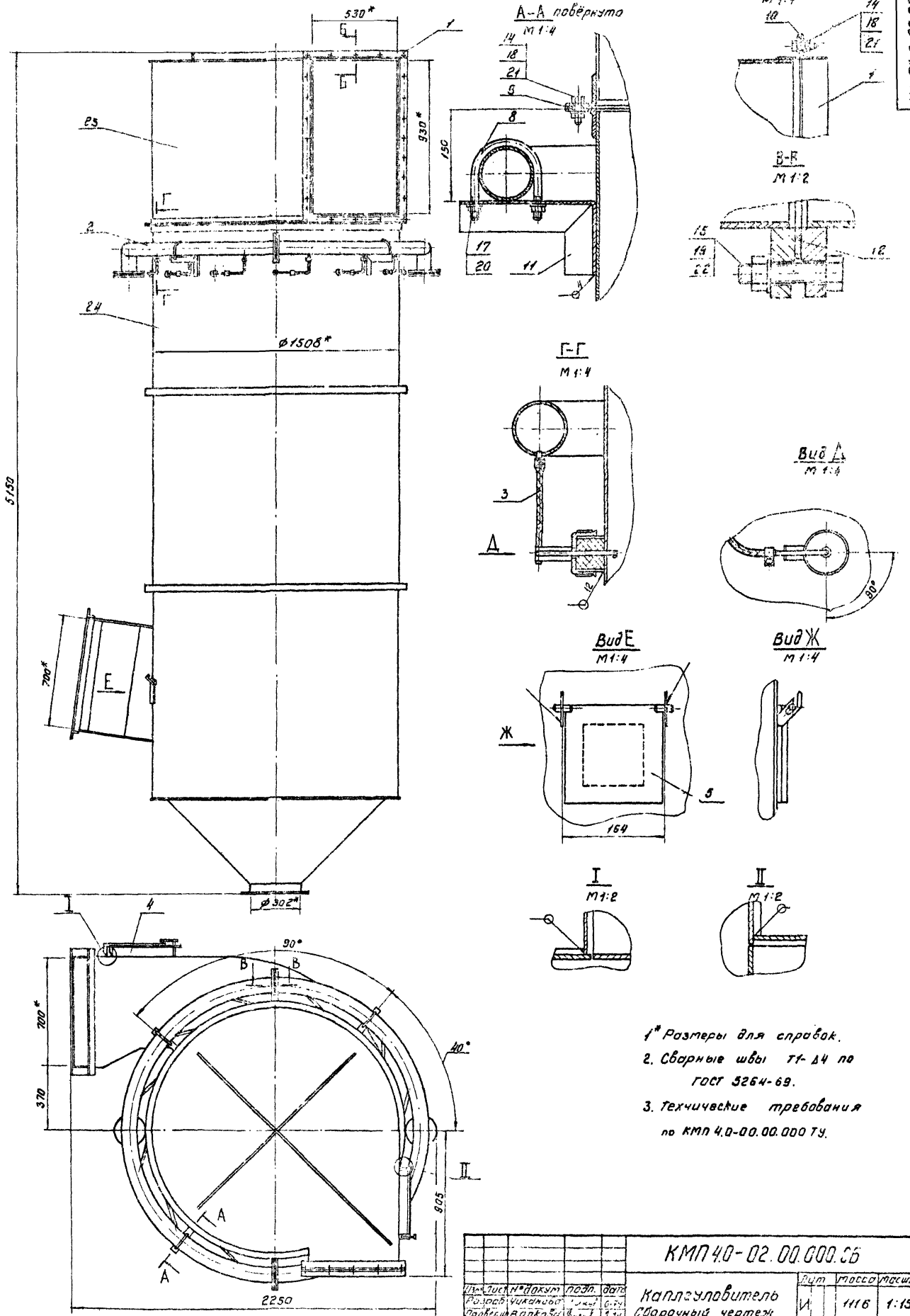

1* Размеры для справок.
2. Сварные швы Т1-Д4 по ГОСТ 5264-69.
3. Технические требования по КМП 4.0-00.00.000 ТУ.

				КМП 4.0-02.00.000.СБ			
Изм.	Лист	№ докум.	Подп.	Дата	Каплеуловитель Сварочный чертеж	Лит.	Масса	Масштаб
Разраб.		Чиканова		6.74		И	1116	1:15
Провер.		Волкова		7.74		Лист	Листов
Рук. гр.		Чегурной		8.74			
Гл. спец.		Абрамович					
Н. контр.		Молочков					
Утв.		Залетаев		10.74			

ГОСТРОЙ СССР
ЛЕНИНГРАДСКИЙ ПРОМЕТРОПРОЕКТ

Копировал Ген. Формат 22

Серия 1494-23. Выпуск 4.

Инв. № подл. | Подпись и дата | Взамен инв. № | Инв. № дубл. | Подпись и дата

КМП4.0-02.01.000 изображено
КМП4.0-02.01.000-01 - зеркальное отражение

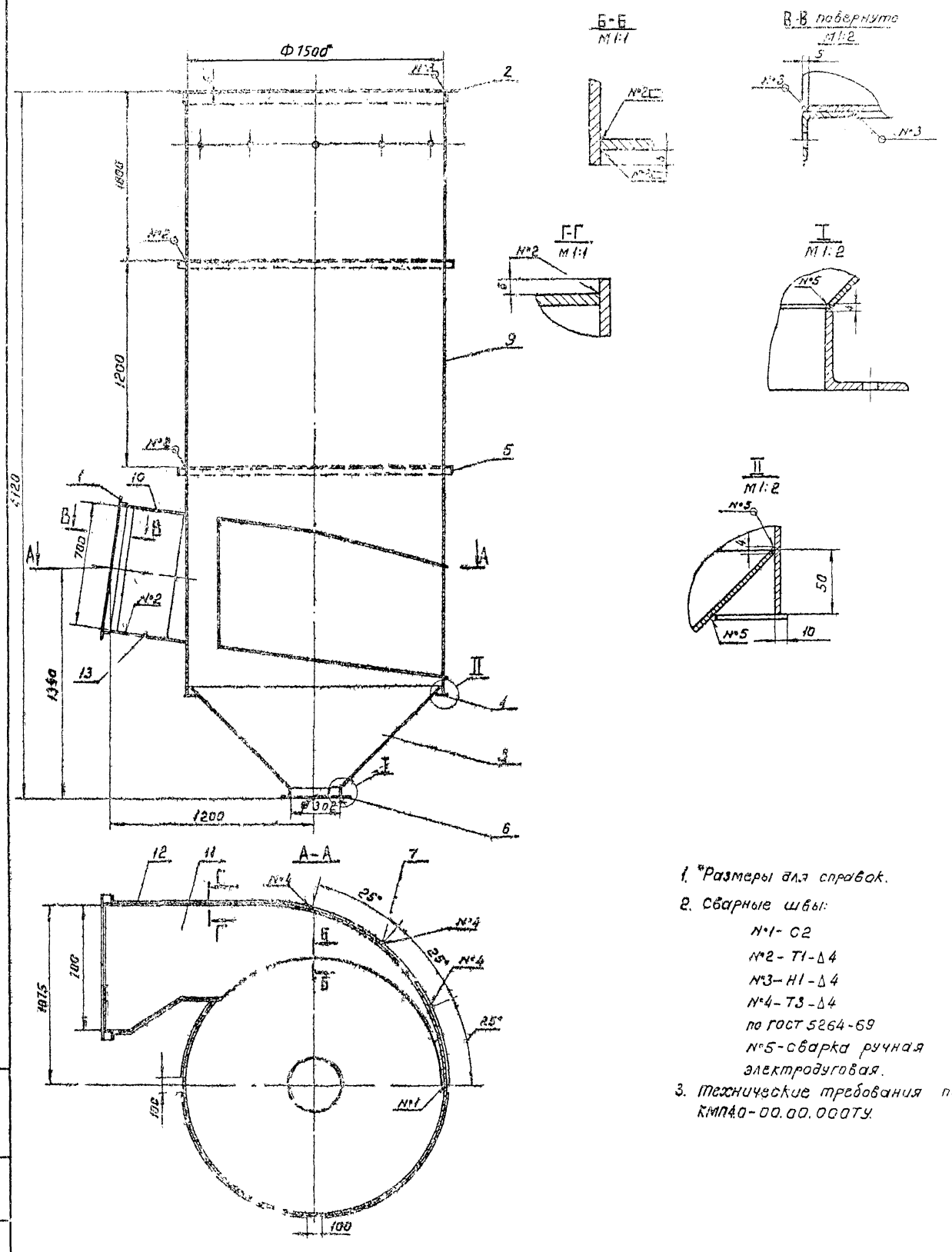

1. *Размеры для справок.
2. Сварные швы:
   №1 - С2
   №2 - Т1-Δ4
   №3 - Н1-Δ4
   №4 - Т3-Δ4
   по ГОСТ 5264-69
   №5 - сварка ручная электродуговая.
3. Технические требования по КМП4.0-00.00.000ТУ.

Серия 1494-23. Выпуск 4.

КМП4,0-02.01.000.СБ

Изм.	Лист	№ докум.	Подп.	Дата	Корпус сборочный чертеж	Лит.	Масса	Масштаб
Разраб.				16.14		И	706,5	1:5
Проверил		Волкова				Лист	Листов 1
Рук. гр.							
Н. контр.							
Утв.		Зелеман					

ПРОМСТРОЙПРОЕКТ

Серия 14.94-23 Выпуск 1

КМП4.0-02.01.001

КМП4.0-02.01.001 - изображено
КМП4.0-02.01.001-01 - зеркальное отражение

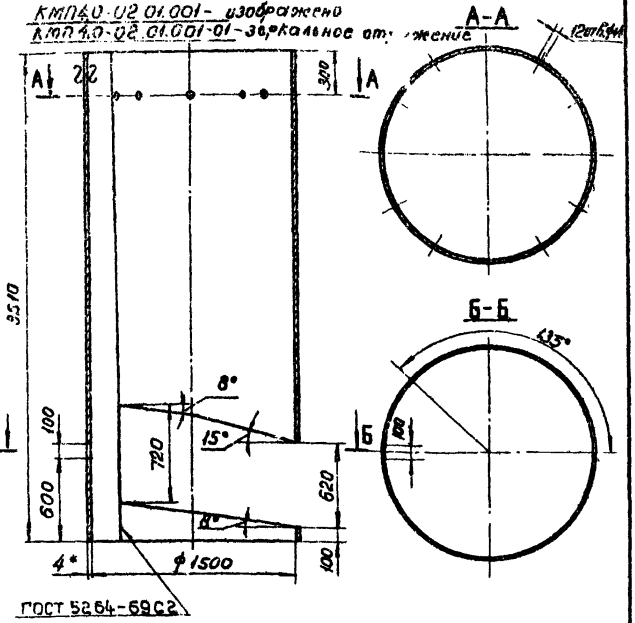

1. *Размер для справок.
2. Технические требования по КМП4.0-00.00.000ТУ.

Изм.	Лист	№ докум.	Подп.	Дата
Разраб.		Чуканова		6.74
Проверил		Волкова		7.74
Рук. гр.		Чепурной		10.74
Гл. спец.		Абрамова		10.74
Н. контр.		Молочков		10.74
Утв.		Залетаев		10.74

КМП4.0-02.01.001.

Цилиндр

Лит.	Масса	Масштаб
И	481	1:25

Лист | Листов 1

Лист 4 ГОСТ 5681-57 / Ст3 ГОСТ 14637-69

ГОССТРОЙ СССР СОЮЗМЕТАЛЛУРГСТРОЙМОНТАЖПРОЕКТ ЛЕНИНГРАДСКИЙ ПРОМСТРОЙПРОЕКТ

Копировал Папушина | Формат II

КМП4.0-02.01.002

КМП4.0-02.01.002 - изображено
КМП4.0-02.01.002-01 - зеркальное отражение

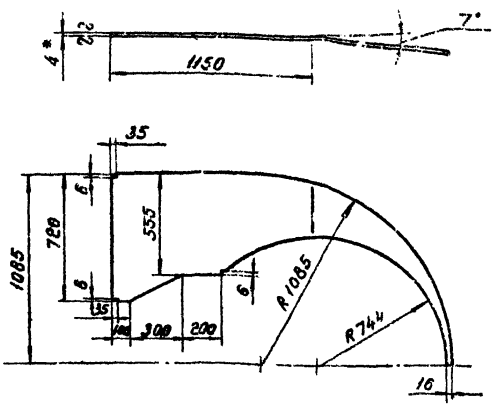

1. *Размер для справок.
2. Технические требования по КМП4.0-00.00.000ТУ.

Изм.	Лист	№ докум.	Подп.	Дата
Разраб.		Чуканова		6.74
Проверил		Волкова		7.74
Рук. гр.		Чепурной		10.74
Гл. спец.		Абрамова		10.74
Н. контр.		Молочков		10.74
Утв.		Залетаев		10.74

КМП4.0-02.01.002.

Лист верхний

Лит.	Масса	Масштаб
И	17,5	1:20

Лист | Листов 1

Лист 4 ГОСТ 5681-57 / Ст3 ГОСТ 14637-69

ГОССТРОЙ СССР СОЮЗМЕТАЛЛУРГСТРОЙМОНТАЖПРОЕКТ ЛЕНИНГРАДСКИЙ ПРОМСТРОЙПРОЕКТ

Копировал Папушина | Формат II

КМП4.0-02.01.003

КМП4.0-02.01.003 - изображено
КМП4.0-02.01.003-01 - зеркальное отражение

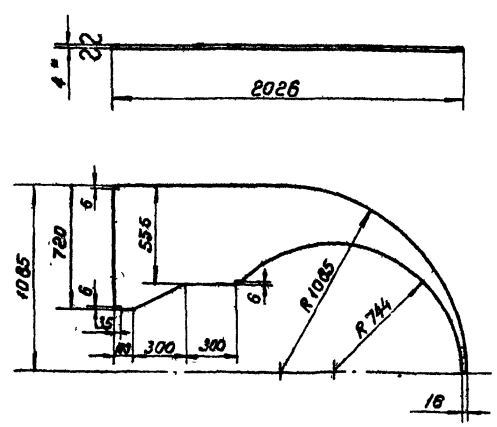

1. *Размер для справок.
2. Технические требования по КМП4.0-00.00.000ТУ.

Изм.	Лист	№ докум.	Подп.	Дата
Разраб.		Чуканова		6.74
Проверил		Волкова		7.74
Рук. гр.		Чепурной		10.74
Гл. спец.		Абрамова		10.74
Н. контр.		Молочков		10.74
Утв.		Залетаев		10.74

КМП4.0-02.01.003.

Лист нижний

Лит.	Масса	Масштаб
И	19,5	1:20

Лист | Листов 1

Лист 4 ГОСТ 5681-57 / Ст3 ГОСТ 14637-69

ГОССТРОЙ СССР СОЮЗМЕТАЛЛУРГСТРОЙМОНТАЖПРОЕКТ ЛЕНИНГРАДСКИЙ ПРОМСТРОЙПРОЕКТ

Копировал Папушина | Формат II

КМП4.0-02.01.004

КМП4.0-02.01.004 - изображено
КМП4.0-02.01.004-01 - зеркальное отражение

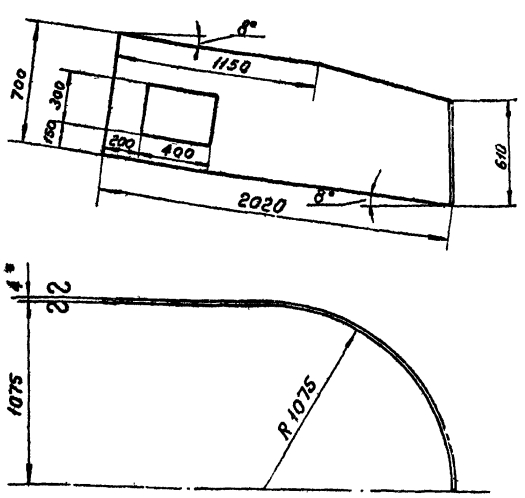

1. *Размер для справок.
2. Технические требования по КМП4.0-00.00.000ТУ.

Изм.	Лист	№ докум.	Подп.	Дата
Разраб.		Чуканова		6.74
Проверил		Волкова		7.74
Рук. гр.		Чепурной		10.74
Гл. спец.		Абрамова		10.74
Н. контр.		Молочков		10.74
Утв.		Залетаев		10.74

КМП4.0-02.01.004.

Лист наружный

Лит.	Масса	Масштаб
И	56	1:20

Лист | Листов 1

Лист 4 ГОСТ 5681-57 / Ст3 ГОСТ 14637-69

ГОССТРОЙ СССР СОЮЗМЕТАЛЛУРГСТРОЙМОНТАЖПРОЕКТ ЛЕНИНГРАДСКИЙ ПРОМСТРОЙПРОЕКТ

Копировал Папушина | Формат II

Инв. № подл. | Подпись и дата | Взам. инв. № | Инв. № дубл. | Подпись и дата

КМП4.0-02.01.005 изображено
КМП4.0-02.01.005-01 зеркальное отражение

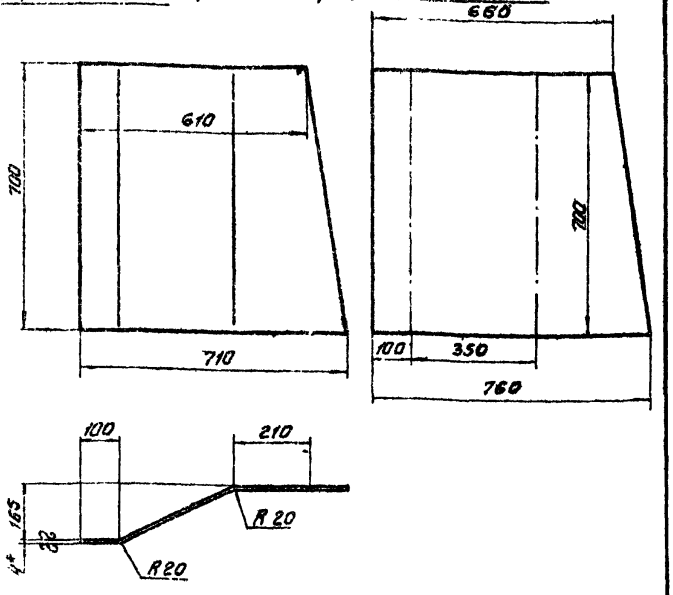

1.* Размер для справок
2. Технические требования по КМП4.0-00.00.000 ТУ

Изм.	Лист	№ докум.	Подп.	Дата
Разраб.		Чиканова		6.74
Проверил		Волкова		7.74
Рук. гр.		Челурной		10.74
Гл.спец.отд.		Абрамович		10.74
Н.контр.		Малочков		10.74
Утв.		Залетаев		10.74

КМП4.0-02.01.005

Лист внутренний

Лит	Масса	Масштаб
И	15.3	1:10

Лист | Листов 1

Лист: 4 ГОСТ 5681-57, Ст.3 ГОСТ 14637-69

Госстрой СССР, Союзметаллургстройниипроект, Ленинградский Промстройпроект

Копировал Ген | Формат А1

Инв. № подл. | Подпись и дата | Взам. инв. № | Инв. № дубл. | Подпись и дата

КМП4.0-02.01.006

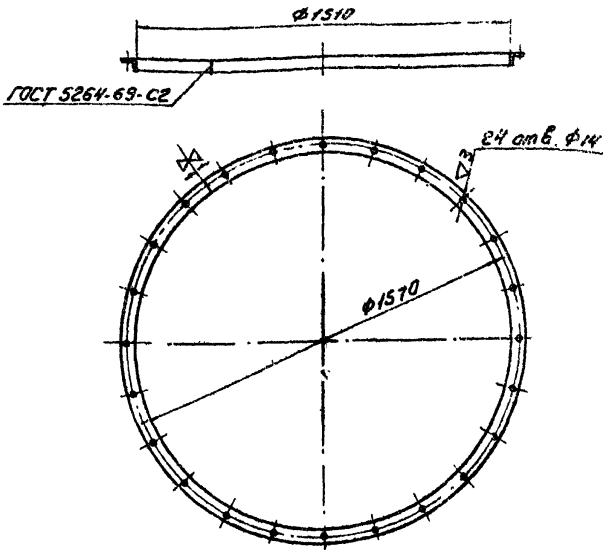

Технические требования по КМП4.0-00.00.000 ТУ.

Изм.	Лист	№ докум.	Подп.	Дата
Разраб.		Чиканова		6.74
Проверил		Волкова		7.74
Рук. гр.		Челурной		10.74
Гл.спец.отд.		Абрамович		10.74
Н.контр.		Малочков		10.74
Утв.		Залетаев		10.74

КМП4.0-02.01.006

Фланец

Лит	Масса	Масштаб
И	18.5	1:15

Лист | Листов 1

Уголок 5-30×30×5 ГОСТ 8509-72 / Ст.3 ГОСТ 535-58

Госстрой СССР, Союзметаллургстройниипроект, Ленинградский Промстройпроект

Копировал Ген | Формат А1

Инв. № подл. | Подпись и дата | Взам. инв. № | Инв. № дубл. | Подпись и дата

КМП4.0-02.01.007

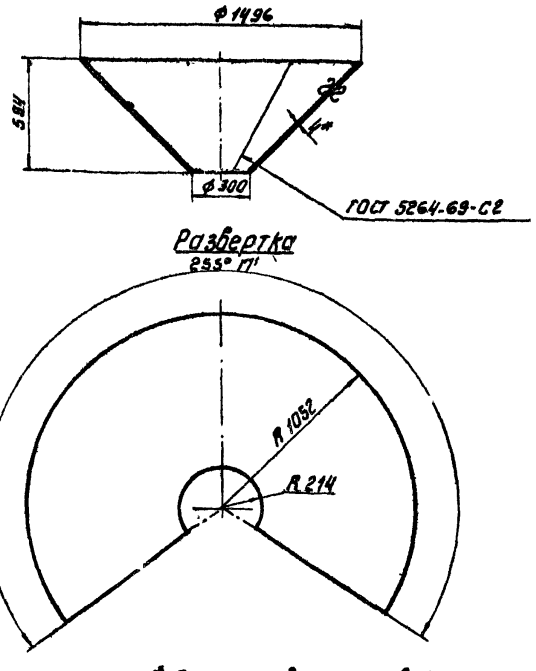

1* Размер для справок.
2. Технические требования по КМП4.0-00.00.000 ТУ

Изм.	Лист	№ докум.	Подп.	Дата
Разраб.		Чиканова		6.74
Проверил		Волкова		7.74
Рук. гр.		Челурной		10.74
Гл.спец.отд.		Абрамович		10.74
Н.контр.		Малочков		10.74
Утв.		Залетаев		10.74

КМП4.0-02.01.007

Конус

Лит	Масса	Масштаб
И	74.4	1:20

Лист | Листов 1

Лист: 4 ГОСТ 5681-57, Ст.3 ГОСТ 14637-69

Госстрой СССР, Союзметаллургстройниипроект, Ленинградский Промстройпроект

Копировал Ген | Формат А1

Инв. № подл. | Подпись и дата | Взам. инв. № | Инв. № дубл. | Подпись и дата

КМП4.0-02.01.008

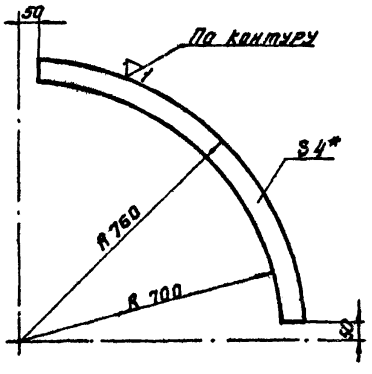

1* Размер для справок.
2. Технические требования по КМП4.0-00.00.000 ТУ

Изм.	Лист	№ докум.	Подп.	Дата
Разраб.		Чиканова		6.74
Проверил		Волкова		7.74
Рук. гр.		Челурной		10.74
Гл.спец.отд.		Абрамович		10.74
Н.контр.		Малочков		10.74
Утв.		Залетаев		10.74

КМП4.0-02.01.008

Лист

Лит	Масса	Масштаб
И	8.95	1:10

Лист | Листов 1

Лист: 4 ГОСТ 5681-57, Ст.3 ГОСТ 14637-69

Госстрой СССР, Союзметаллургстройниипроект, Ленинградский Промстройпроект

Копировал Ген | Формат А1

Инв. № подл. | Подпись и дата | Взам. инв. № | Инв. № дубл. | Подпись и дата

Серия 1494-23. Выпуск 4.

КМП4.0-02.01.009

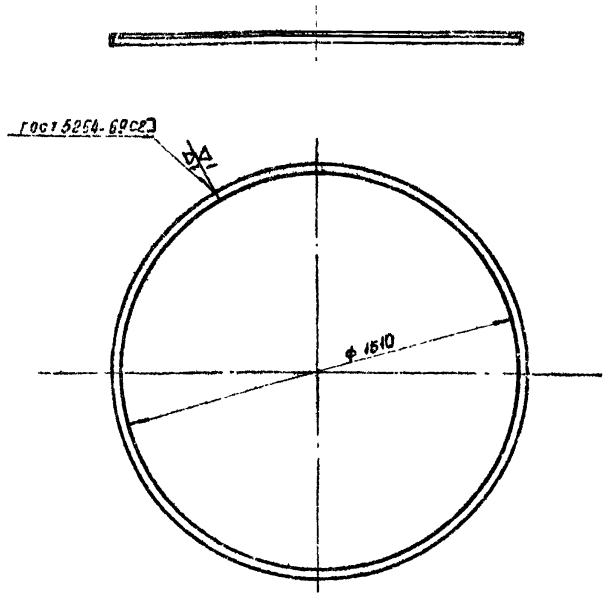

Технические требования по КМП 4.0-00.00.000 ТУ.

Изм.	Лист	№ докум.	Подп.	Дата
Разраб.		Трофимова		VII.74
Проверил		Чиканова		8.74
Рук. гр.		Чепурной		10.74
Гл. сп. отд.		Абрамович		
Н. контр.		Молочков		10.74
Утв.		Залетаев		10.74

КМП4.0-02.01.009

Кольцо

Лит.	Масса	Масштаб
И	11,8	1:15

Лист | Листов 1

Уголок Б-40×40×4 ГОСТ 8509-72 / Ст.3 ГОСТ 535-58

ГОССТРОЙ СССР СОЮЗМЕТАЛЛУРГСТРОЙНИИПРОЕКТ ЛЕНИНГРАДСКИЙ ПРОМСТРОЙПРОЕКТ

Копировал. Беркушкина. Формат 11.

КМП4.0-02.01.010

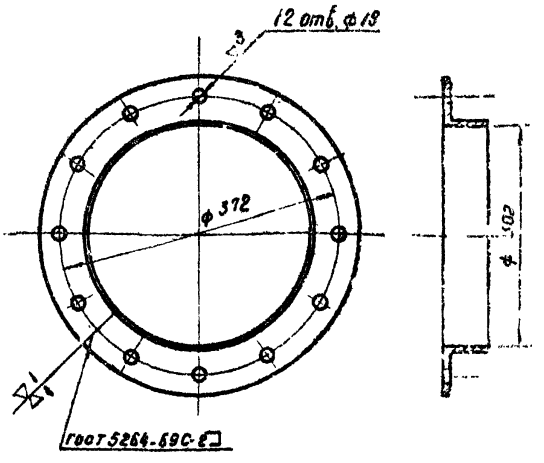

Технические требования по КМП 4.0-00.00.000 ТУ.

Изм.	Лист	№ докум.	Подп.	Дата
Разраб.		Трофимова		VII.74
Проверил		Чиканова		8.74
Рук. гр.		Чепурной		10.74
Гл. сп. отд.		Абрамович		
Н. контр.		Молочков		10.74
Утв.		Залетаев		10.74

КМП4.0-02.01.010

Фланец.

Лит.	Масса	Масштаб
И	6,65	1:5

Лист | Листов 1

Уголок Б-63×63×5 ГОСТ 8509-72 / Ст.3 ГОСТ 535-58

ГОССТРОЙ СССР СОЮЗМЕТАЛЛУРГСТРОЙНИИПРОЕКТ ЛЕНИНГРАДСКИЙ ПРОМСТРОЙПРОЕКТ

Копировал. Беркушкина. Формат 11

КМП4.0-02.02.000СБ

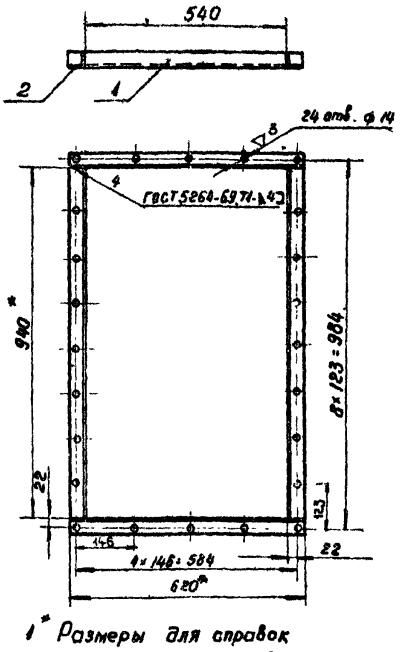

1* Размеры для справок
2. Технические требования по КМП 4.0-00.00.000 ТУ.

Изм.	Лист	№ докум.	Подп.	Дата
Разраб.		Трофимова		VII.74
Проверил		Чиканова		8.74
Рук. гр.		Чепурной		10.74
Гл. сп. отд.		Абрамович		
Н. контр.		Молочков		10.74
Утв.		Залетаев		10.74

КМП4.0-02.02.000СБ.

Фланец
Сборочный чертеж.

Лит.	Масса	Масштаб
И	7,5	1:10

Лист | Листов 1

ГОССТРОЙ СССР СОЮЗМЕТАЛЛУРГСТРОЙНИИПРОЕКТ ЛЕНИНГРАДСКИЙ ПРОМСТРОЙПРОЕКТ

Копировал. Беркушкина. Формат 11.

КМП4.0-02.03.001

КМП4.0-02.03.001 — изображено
КМП4.0-02.03.001-01 зеркальное отражение.

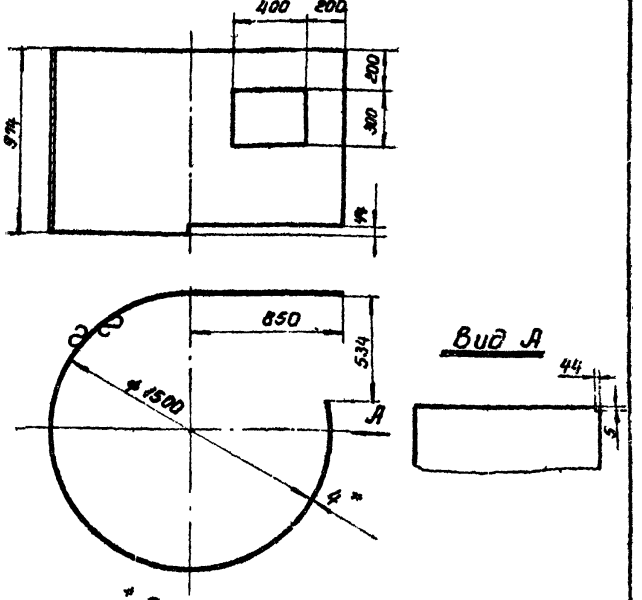

1* Размер для справок
2. Технические требования по КМП 4.0-00.00.000 ТУ.

Изм.	Лист	№ докум.	Подп.	Дата
Разраб.		Трофимова		VII.74
Проверил		Чиканова		8.74
Рук. гр.		Чепурной		10.74
Гл. сп. отд.		Абрамович		10.74
Н. контр.		Молочков		10.74
Утв.		Залетаев		10.74

КМП4.0-02.03.001

Корпус.

Лит.	Масса	Масштаб
И	136,0	1:20

Лист | Листов 1

Лист 4 ГОСТ 5681-57 / Ст.3 ГОСТ 14637-69

ГОССТРОЙ СССР СОЮЗМЕТАЛЛУРГСТРОЙНИИПРОЕКТ ЛЕНИНГРАДСКИЙ ПРОМСТРОЙПРОЕКТ

Копировал. Беркушкина. Формат 11

Серия 1494-22. Выпуск 4.

КМП4,0-02.03.000 – изображено
КМП4,0-02.03.000-01 – зеркальное отражение

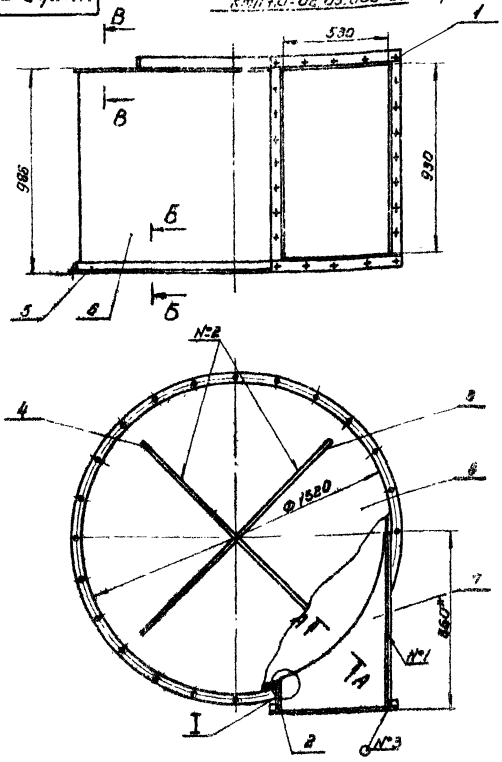

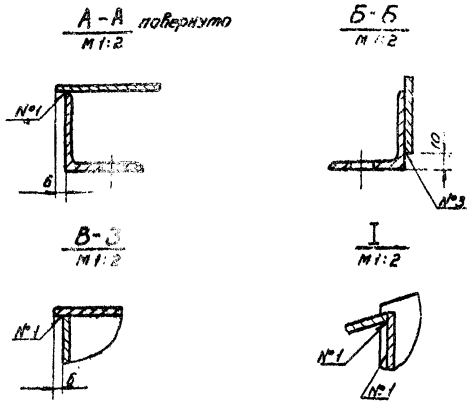

1* Размер для справок.
2. Сварные швы: №1-Т1-Δ4
№2-Т2-Δ4
№3-Н1-Δ4
по ГОСТ 5262-69
3. Технические требования по КМП4,0-00.00.000ТУ.

Изм.	Лист	№ докум.	Подп.	Дата	КМП4,0-02.03.000СБ.	Лит.	Масса	Масштаб
Разраб.		Трофимова		12.74	Улитко	И	242,6	1:15
Проверил		Чиканова		6.74	Сборочный чертеж	Лист	Листов 1	
Рук. гр.		Чепурной		12.74		ГОССТРОЙ СССР		
Гл. сп. отд.		Абрамович		10.74		СОЮЗМЕТАЛЛУРГСТРОЙНИИПРОЕКТ		
Н. контр.		Молочков		10.74		ЛЕНИНГРАДСКИЙ ПРОМСТРОЙПРОЕКТ		
Утв.		Залетаев		10.74				

Копировал Вандер Формат 12

КМП4,0-02.03.002

КМП4,0-02.03.002 – изображено
КМП4,0-02.03.002-01 – зеркальное отражение

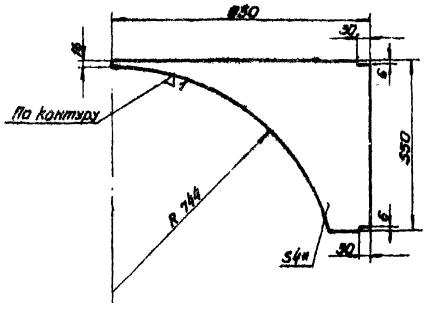

1* Размер для справок.
2. Технические требования по КМП 4,0-00.00.000ТУ

Изм.	Лист	№ докум.	Подп.	Дата	КМП4,0-02.03.002	Лит.	Масса	Масштаб
Разраб.		Трофимова		12.74	Лист.	И	6,9	1:10
Проверил		Чиканова		6.74		Лист	Листов 1	
Рук. гр.		Чепурной		12.74		ГОССТРОЙ СССР		
Гл. сп. отд.		Абрамович		10.74		СОЮЗМЕТАЛЛУРГСТРОЙНИИПРОЕКТ		
Н. контр.		Молочков		10.74	Лист 4 ГОСТ 5681-57	ЛЕНИНГРАДСКИЙ ПРОМСТРОЙПРОЕКТ		
Утв.		Залетаев		10.74	Ст3 ГОСТ 14637-69			

Копировал Вандер Формат 11

КМП4,0-02.03.003

КМП4,0-02.03.003 – изображено
КМП4,0-02.03.003-01 – зеркальное отражение

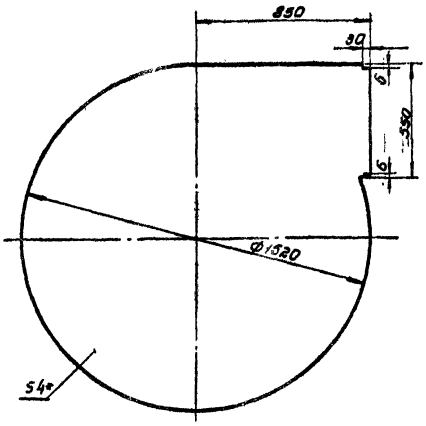

1* Размер для справок
2. Технические требования по КМП 4,0-00.00.000ТУ.

Изм.	Лист	№ докум.	Подп.	Дата	КМП4,0-02.03.003	Лит.	Масса	Масштаб
Разраб.		Трофимова		12.74	Лист	И	62,7	1:15
Проверил		Чиканова		6.74		Лист	Листов 1	
Рук. гр.		Чепурной		10.74		ГОССТРОЙ СССР		
Гл. сп. отд.		Абрамович		10.74		СОЮЗМЕТАЛЛУРГСТРОЙНИИПРОЕКТ		
Н. контр.		Молочков		10.74	Лист 4 ГОСТ 5681-57	ЛЕНИНГРАДСКИЙ ПРОМСТРОЙПРОЕКТ		
Утв.		Залетаев		10.74	Ст3 ГОСТ 14637-69			

Копировал Вандер Формат 11

Серия 1494-23. Выпуск 4.

КМП4.0-02.03.004.

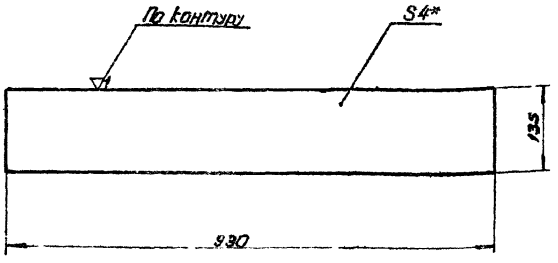

1* Размер для справок
2. Технические требования по КМП4.0-00.00.000ТУ.

Изм.	Лист	№ докум.	Подп.	Дата
разраб.		Чиканова		6.74
Провер.		Волкова		7.74
Рук. гр.		Чепурной		10.74
Гл. ст. отд.		Абрамович		10.74
Н. контр.		Молочков		10.74
Утв.		Залетаев		10.74

КМП4.0-02.03.004

Лист

Лит.	Масса	Масштаб
И	4.0	1:5

Лист | Листов 1

Лист 4 ГОСТ 5681-57
Ст3 ГОСТ 14637-69

ГОССТРОЙ СССР
СОЮЗМЕТАЛЛУРГСТРОЙНИИПРОЕКТ
ЛЕНИНГРАДСКИЙ ПРОМСТРОЙПРОЕКТ

Копировал Вандер Формат 11

КМП4.0-02.04.001

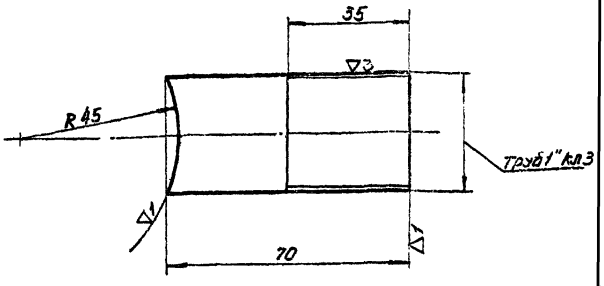

Технические требования по КМП4.0-00.00.000ТУ.

Изм.	Лист	№ докум.	Подп.	Дата
разраб.		Чиканова		6.74
Провер.		Волкова		7.74
Рук. гр.		Чепурной		10.74
Гл. ст. отд.		Абрамович		10.74
Н. контр.		Молочков		10.74
Утв.		Залетаев		10.74

КМП4.0-02.04.001

Патрубок

Лит.	Масса	Масштаб
И	0.16	1:1

Лист | Листов 1

Труба 25
ГОСТ 3262-62

ГОССТРОЙ СССР
СОЮЗМЕТАЛЛУРГСТРОЙНИИПРОЕКТ
ЛЕНИНГРАДСКИЙ ПРОМСТРОЙПРОЕКТ

Копировал Вандер Формат 11

КМП4.0-02.04.000СБ.

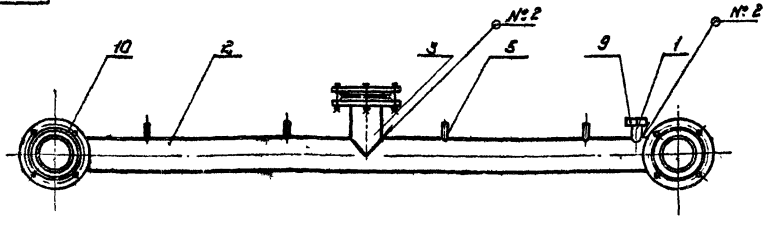

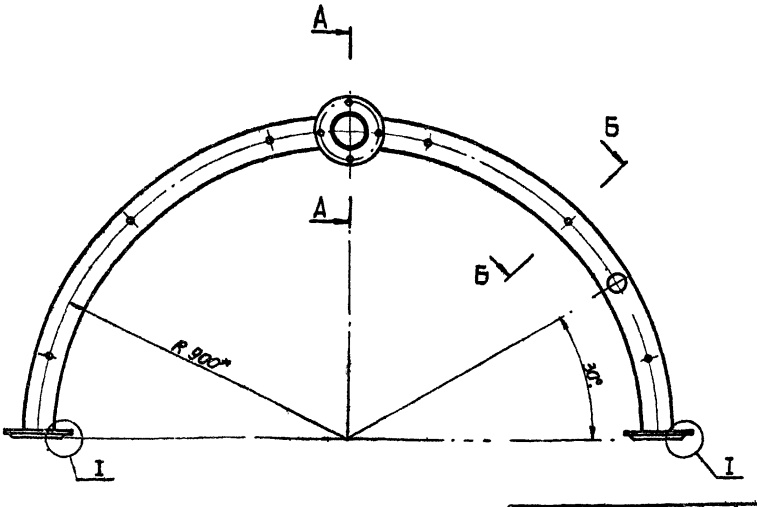

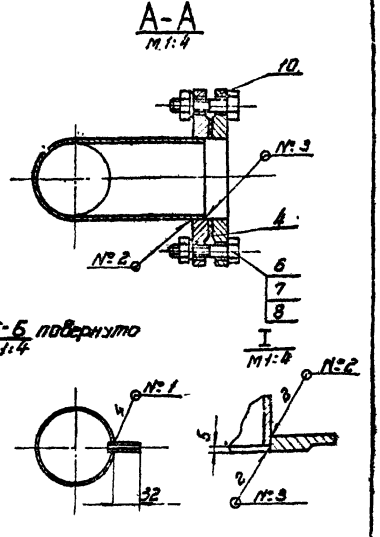

1.* Размер для справок
2. Сварные швы:
№1-Т1-Δ2
№2-Т1-Δ3
№3-Н1-Δ3
по ГОСТ 5264-69
3. Технические требования по КМП4.0-00.00.000ТУ.

Изм.	Лист	№ докум.	Подп.	Дата
разраб.		Чиканова		6.74
Провер.		Волкова		7.74
Рук. гр.		Чепурной		10.74
Гл. ст. отд.		Абрамович		10.74
Н. контр.		Молочков		10.74
Утв.		Залетаев		10.74

КМП4.0-02.04.000СБ

Коллектор
сборочный чертеж

Лит.	Масса	Масштаб
И	49,8	1:10

Лист | Листов 1

ГОССТРОЙ СССР
СОЮЗМЕТАЛЛУРГСТРОЙНИИПРОЕКТ
ЛЕНИНГРАДСКИЙ ПРОМСТРОЙПРОЕКТ

Копировал Вандер Формат 12

КМП4,0-02.04.002

Серия 1494-23 Выпуск 4

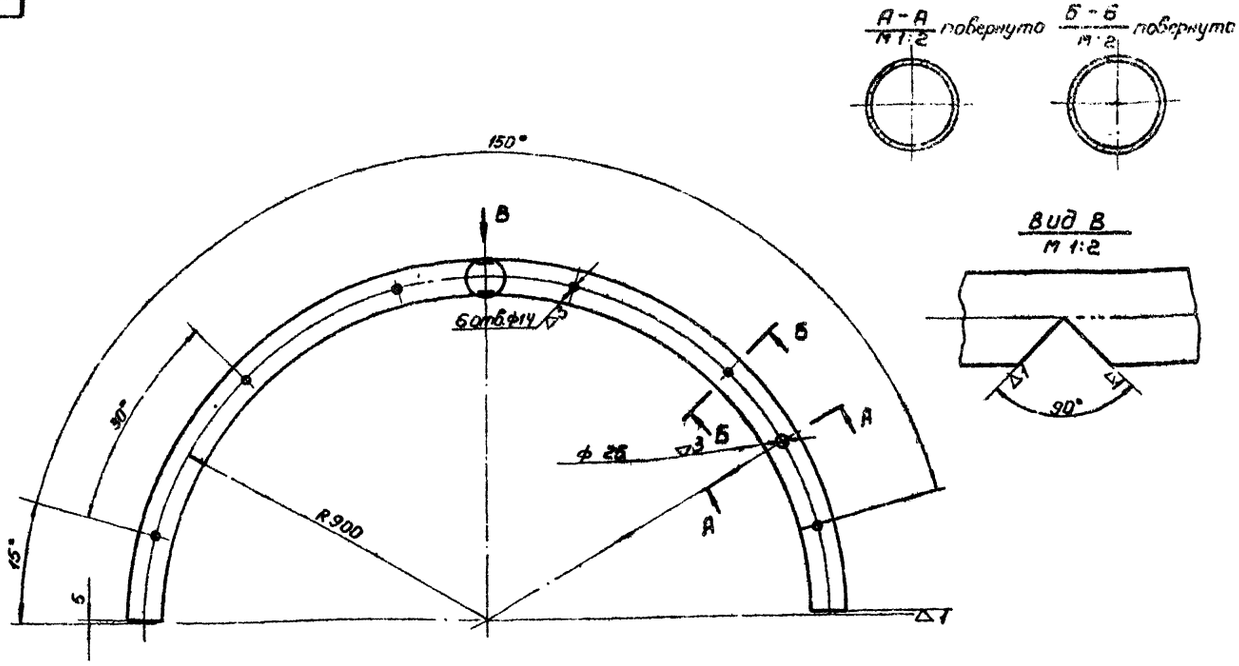

Технические требования
по КМП4,0-00.00.000ТУ.

Изм.	Лист	№ докум.	Подп.	Дата	КМП4,0-02.04.002	Лит.	Масса	Масштаб
Разраб.		Чиканова		6.74	труба	И	342	1:10
Проверил		Волкова		7.74		Лист	Листов 1	
Рук. гр.		Чепурной		10.74	труба 80	ГОСТ 3262-62		
Гл.сп.отд.		Абрамович		10.74				
Н. контр.		Молочков		10.74				
Утв.		Залетаев		10.74				

Госстрой СССР
Союзметаллургстройниипроект
Ленинградский
Промстройпроект

Копировал Копенкина формат 12

КМП4,0-02.04.003

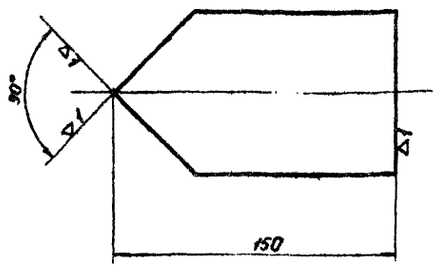

Технические требования
по КМП 4,0-00.00.000ТУ.

Изм.	Лист	№ докум.	Подп.	Дата	КМП4,0-02.04.003	Лит	Масса	Масштаб
Разраб.		Чиканова		6.74	Патрубок	И	1,7	1:2
Проверил		Волкова		7.74		Лист	Листов 1	
Рук. гр.		Чепурной		10.74	труба 80	ГОСТ 3262-62		
Гл.сп.отд.		Абрамович		10.74				
Н. контр.		Молочков		10.74				
Утв.		Залетаев		10.74				

Госстрой СССР
Союзметаллургстройниипроект
Ленинградский
Промстройпроект

Копировал Копенкина формат 11

КМП4,0-02.00.001

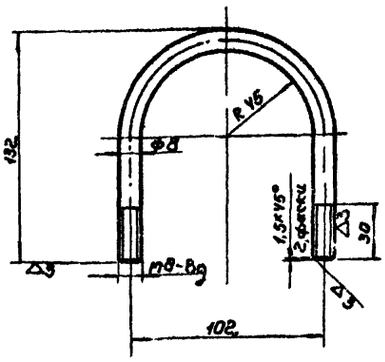

1. *Размер для справок.
2. Технические требования
по КМП4,0-00.00.000ТУ.

Изм.	Лист	№ докум.	Подп.	Дата	КМП4,0-02.00.001	Лит	Масса	Масштаб
Разраб.		Чиканова		6.74	Скоба	И	0,2	1:2
Проверил		Волкова		7.74		Лист	Листов 1	
Рук. гр.		Чепурной		10.74	Круг В12 ГОСТ 2590-71	ГОСТ 3 ГОСТ 535-58		
Гл.сп.отд.		Абрамович		10.74				
Н. контр.		Молочков		10.74				
Утв.		Залетаев		10.74				

Госстрой СССР
Союзметаллургстройниипроект
Ленинградский
Промстройпроект

Копировал формат 11

КМП4.0-02.00.002

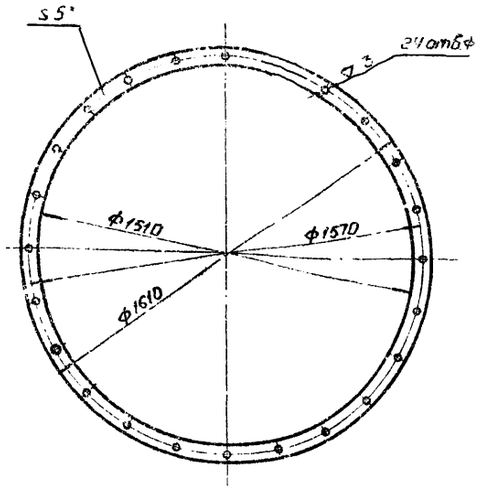

1* Размер для справок
2. Технические требования по КМП4.0-00.00.000ТУ

Изм.	Лист	№ докум.	Подп.	Дата
Разраб.		Чиканова		6.74
Проверил		Волкова		7.74
Рук. гр.		Чепурной		10.74
Гл. сп. отд.		Абрамович		10.74
Н. контр.		Молочков		10.74
Утв.		Залетаев		10.74

КМП4.0-02.00.002

Прокладка

Резина рулонная 5кщ-м ГОСТ 7338-65

Лит.	Масса	Масштаб
И	2,2	1:15

Лист | Листов 1

ГОССТРОЙ СССР СОЮЗМЕТАЛЛУРГСТРОЙНИИПРОЕКТ ЛЕНИНГРАДСКИЙ ПРОМСТРОЙПРОЕКТ

Копировал Копенкина формат 11

Инв. № подл. | Подпись и дата | Взамен инв. № | Инв. № дубл. | Подпись и дата

КМП4.0-02.00.003

31

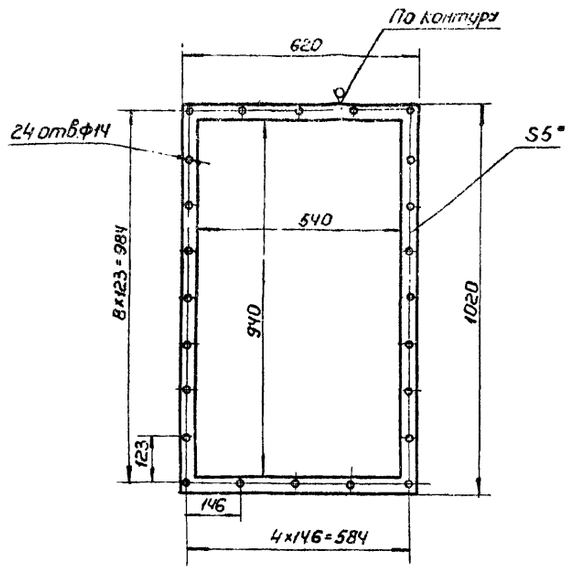

1* Размер для справок
2. Технические требования по КМП4.0-00.00.000ТУ

Изм.	Лист	№ докум.	Подп.	Дата
Разраб.		Чиканова		6.74
Проверил		Волкова		7.74
Рук. гр.		Чепурной		10.74
Гл. сп. отд.		Абрамович		10.74
Н. контр.		Молочков		10.74
Утв.		Залетаев		10.74

КМП4.0-02.00.003

Прокладка

Резина рулонная 5кщ-м ГОСТ 7338-65

Лит.	Масса	Масштаб
И	2,3	1:10

Лист | Листов 1

ГОССТРОЙ СССР СОЮЗМЕТАЛЛУРГСТРОЙНИИПРОЕКТ ЛЕНИНГРАДСКИЙ ПРОМСТРОЙПРОЕКТ

Копировал Копенкина формат 11

Инв. № подл. | Подпись и дата | Взамен инв. № | Инв. № дубл. | Подпись и дата

КМП4.0-02.00.004

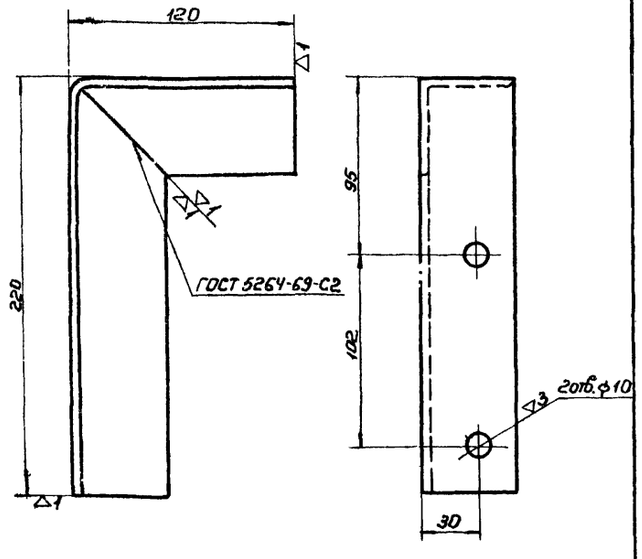

Технические требования по КМП4.0-00 00 000ТУ

Изм.	Лист	№ докум.	Подп.	Дата
Разраб.		Чиканова		6.74
Проверил		Волкова		7.74
Рук. гр.		Чепурной		10.74
Гл. сп. отд.		Абрамович		10.74
Н. контр.		Молочков		10.74
Утв.		Залетаев		10.74

КМП4.0-02.00.004

Кронштейн

Уголок $\frac{Б\text{-}50\times50\times5\ ГОСТ\ 8509\text{-}72}{СТ3\ ГОСТ\ 535\text{-}58}$

Лит.	Масса	Масшт.
И	1,5	1:2

Лист | Листов 1

ГОССТРОЙ СССР СОЮЗМЕТАЛЛУРГСТРОЙНИИПРОЕКТ ЛЕНИНГРАДСКИЙ ПРОМСТРОЙПРОЕКТ

Копировал Копенкина формат 11

Инв. № подл. | Подпись и дата | Взамен инв. № | Инв. № дубл. | Подпись и дата

КМП4.0-03.00.000СБ

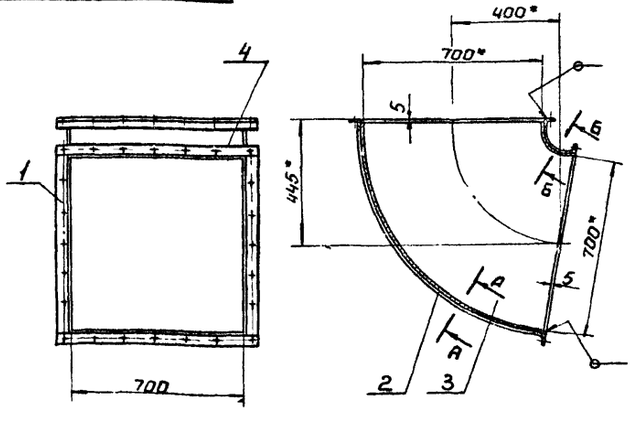

А-А повернуто
М 1:1

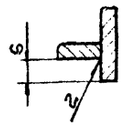

Б-Б повернуто
М1:1

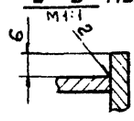

1* Размеры для справок.
2. Сварные швы: Т1-Δ4
3. Технические требования по КМП4.0-00.00 000ТУ.

Изм.	Лист	№ докум.	Подп.	Дата
Разраб.		Чиканова		6.74
Проверил		Волкова		7.74
Рук. гр.		Чепурной		10.74
Гл. сп. отд.		Абрамович		10.74
Контр.		Молочков		10.74
Утв.		Залетаев		10.74

КМП4.0-03.00.000СБ

Отвод
Сборочный чертеж

Лит.	Масса	Масшт.
И	76,0	1:15

Лист | Листов 1

ГОССТРОЙ СССР СОЮЗМЕТАЛЛУРГСТРОЙНИИПРОЕКТ ЛЕНИНГРАДСКИЙ ПРОМСТРОЙПРОЕКТ

Копировал Копенкина формат 11

Инв. № подл. | Подпись и дата | Взамен инв. № | Инв. № дубл. | Подпись и дата

КМПЧ.0-03.01.000СБ

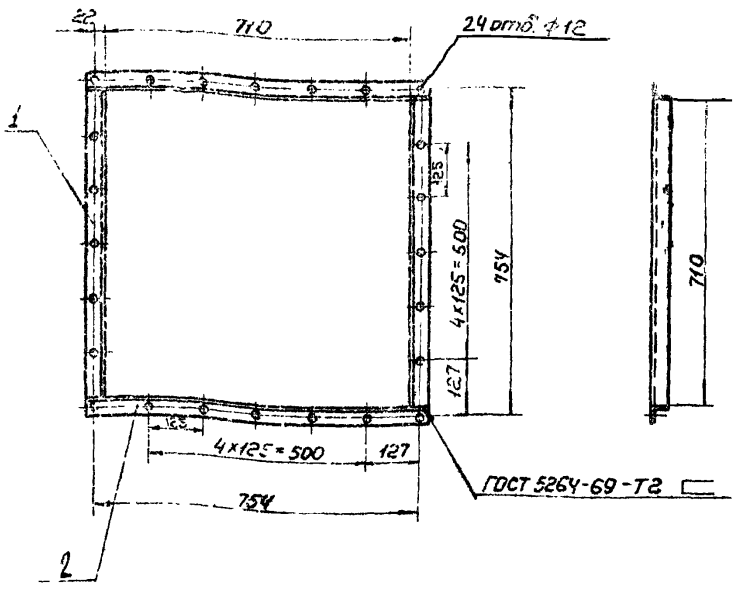

Технические требования
по КМПЧ.0-00.00.000ТУ

Изм.	Лист	№ докум.	Подп.	Дата
Разраб.	Чиканова			6.74
Проверил	Волкова			7.74
Рук. гр.	Чепурной			10.74
Гл. сп. отд.	Абрамович			10.74
Н. контр.	Молочков			10.74
Утв.	Залетаев			10.74

КМПЧ.0-03.01.000СБ

Фланец
Сборочный чертеж.

Лит.	Масса	Масштаб
И	7,3	1:10
Лист	Листов 1	

Госстрой СССР
Союзметаллургстройниипроект
ЛЕНИНГРАДСКИЙ
ПРОМСТРОЙПРОЕКТ

Копировал Копенкина Формат 11

КМПЧ.0-03.00.001

▽1(▽) 32

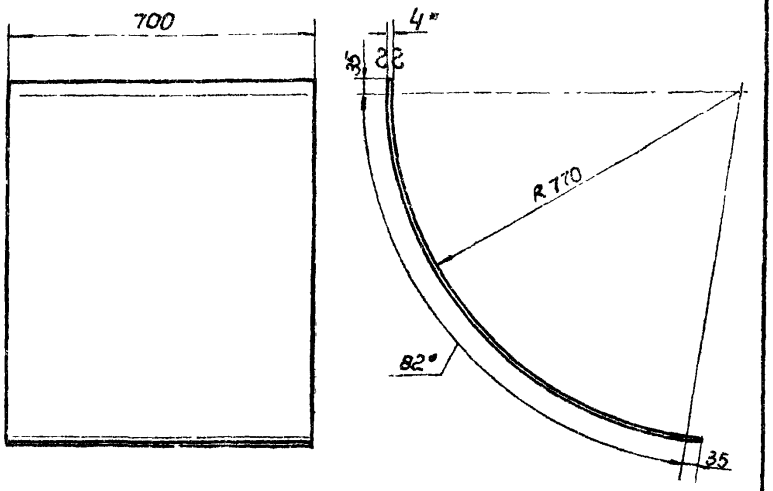

1.* Размер для справок.
2. Технические требования
по КМПЧ.0-00.00.000ТУ.

Изм.	Лист	№ докум.	Подп.	Дата
Разраб.	Чиканова			6.74
Проверил	Волкова			7.74
Рук. гр.	Чепурной			10.74
Гл. сп. отд.	Абрамович			10.74
Н. контр.	Молочков			10.74
Утв.	Залетаев			10.74

КМПЧ.0-03.00.001

Лист

4 ГОСТ 5681-57
Лист Ст 3 ГОСТ 14637-69

Лит.	Масса	Масштаб
И	25,6	1:10
Лист	Листов 1	

Госстрой СССР
Союзметаллургстройниипроект
ЛЕНИНГРАДСКИЙ
ПРОМСТРОЙПРОЕКТ

Копировал Копенкина Формат 11

КМПЧ.0-03.00.002

∼ (▽)

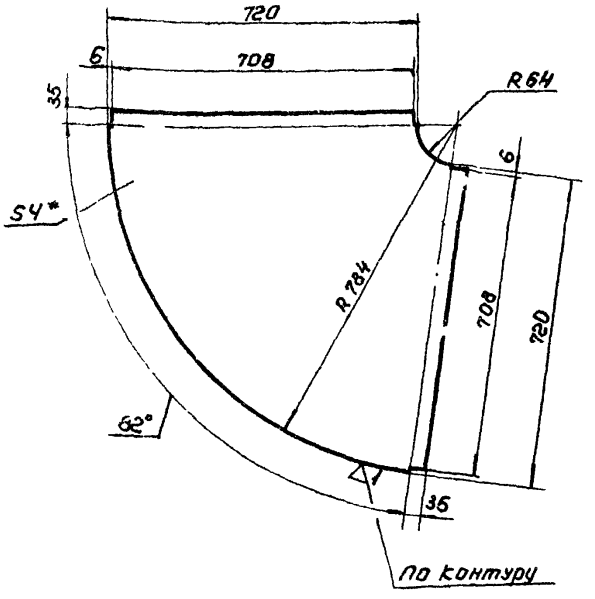

1.* Размер для справок
2. Технические требования
по КМПЧ.0-00.00.000ТУ.

Изм.	Лист	№ докум.	Подп.	Дата
Разраб.	Чиканова			6.74
Проверил	Волкова			7.74
Рук. гр.	Чепурной			10.74
Гл. сп. отд.	Абрамович			10.74
Н. контр.	Молочков			10.74
Утв.	Залетаев			10.74

КМПЧ.0-03.00.002

Лист

4 ГОСТ 5681-57
Лист Ст.3 ГОСТ 14637-69

Лит.	Масса	Масштаб
И	16	1:10
Лист	Листов 1	

Госстрой СССР
Союзметаллургстройниипроект
ЛЕНИНГРАДСКИЙ
ПРОМСТРОЙПРОЕКТ

Копировал Копенкина Формат 11

КМПЧ.0-03.00.003

▽1(▽)

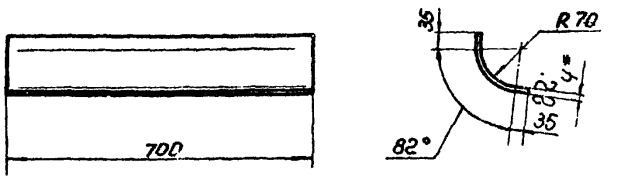

1.* Размер для справок
2. Технические требования
по КМПЧ.0-00.00.000ТУ

Изм.	Лист	№ докум.	Подп.	Дата
Разраб.	Чиканова			6.74
Проверил	Волкова			7.74
Рук. гр.	Чепурной			10.74
Гл. сп. отд.	Абрамович			10.74
Н. контр.	Молочков			10.74
Утв.	Залетаев			10.74

КМПЧ.0-03.00.003

Лист

4 ГОСТ 5681-57
Лист Ст.3 ГОСТ 14637-69

Лит.	Масса	Масштаб
И	3,5	1:10
Лист	Листов 1	

Госстрой СССР
Союзметаллургстройниипроект
ЛЕНИНГРАДСКИЙ
ПРОМСТРОЙПРОЕКТ

Копировал Копенкина Формат 11

КМПЧ.0-00.00.001

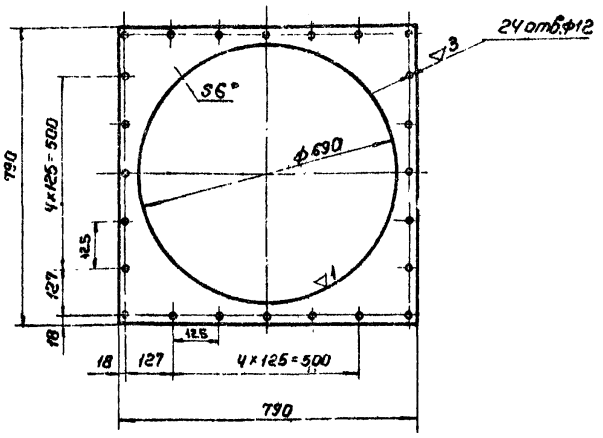

1. Размер для справок.
2. Технические требования по КМПЧ.0-00.00.000ТУ.

				КМПЧ.0-00.00.001		
Изм.	Лист	N докум.	Подп.	Дата		
Разраб.		Чиканова		6.74	Лист соединительный	Лит. / Масса 11,7 / Масштаб 1:10
Проверил		Волкова		7.74		И
Рук. гр.		Чепурной		10.74		Лист / Листов 1
Гл. спец. отд.		Абрамович		10.74	Лист 6 ГОСТ 5681-67 / Ст3 ГОСТ 14637-69	ГОССТРОЙ СССР, Союзметаллургстройниипроект, Ленинградский промстройпроект
Н. контр.		Молочков		10.74		
Утв.		Залетаев		10.74		

Копировал Коленкина Формат 11

КМПЧ.0-00.00.002

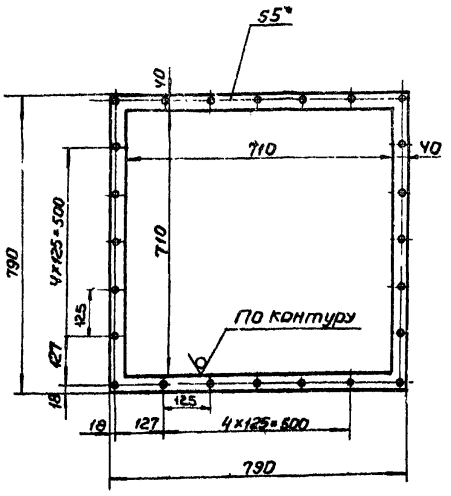

1. Размер для справок.
2. Технические требования по КМПЧ.0-00.00.000ТУ.

				КМПЧ.0-00.00.002		
Изм.	Лист	N докум.	Подп.	Дата		
Разраб.		Чиканова		6.74	Прокладка	Лит. / Масса 0,9 / Масштаб 1:10
Проверил		Волкова		7.74		И
Рук. гр.		Чепурной		10.74		Лист / Листов 1
Гл. спец. отд.		Абрамович		10.74	Резина рулонная БКЩ-М ГОСТ 7338-65	ГОССТРОЙ СССР, Союзметаллургстройниипроект, Ленинградский промстройпроект
Н. контр.		Молочков		10.74		
Утв.		Залетаев		10.74		

Копировал Коленкина Формат 11

КМПЧ.0-00.00.000

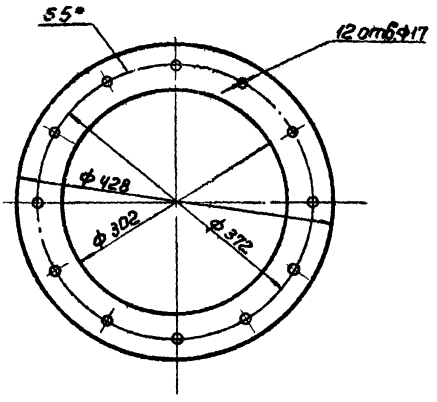

1. Размер для справок.
2. Технические требования по КМПЧ.0-00.00.000ТУ.

				КМПЧ.0-00.00.003		
Изм.	Лист	N докум.	Подп.	Дата		
Проверил		Волкова		7.74	Прокладка	Лит. / Масса 0,5 / Масштаб 1:5
Рук. ер.		Чепурной		10.74		И
Гл. спец. отд.		Абрамович		10.74		Лист / Листов 61
Н. контр.		Молочков		10.74	Резина рулонная БКЩ-М ГОСТ 7338-65	ГОССТРОЙ СССР, Союзметаллургстройниипроект, Ленинградский промстройпроект
Утв.		Залетаев		10.74		

Копировал Коленкина Формат 11

КМПЧ.0-02.04.004

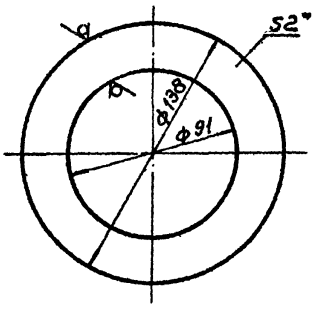

1. Размер для справок.
2. Технические требования по КМПЧ.0-00.00.000ТУ.

				КМПЧ.0-02.04.004		
Изм.	Лист	N докум.	Подп.	Дата		
Разраб.		Чиканова		6.74	Прокладка	Лит. / Масса 0,02 / Масштаб 1:2
Проверил		Волкова		7.74		И
Рук. гр.		Чепурной		10.74		Лист / Листов 6
Гл. спец. отд.		Абрамович		10.74	Резина рулонная 2КЩ-М ГОСТ 7338-65	ГОССТРОЙ СССР, Союзметаллургстройниипроект, Ленинградский
Н. контр.		Молочков		10.74		
Утв.		Залетаев		10.74		

gost.e-ecolog.ru