ГОСУДАРСТВЕННЫЙ КОМИТЕТ СОВЕТА МИНИСТРОВ СССР ПО ДЕЛАМ СТРОИТЕЛЬСТВА
(ГОССТРОЙ СССР)

ТИПОВЫЕ ДЕТАЛИ ОТОПИТЕЛЬНО-ВЕНТИЛЯЦИОННЫХ УСТАНОВОК

СЕРИЯ 1.494-23

ПЫЛЕУЛОВИТЕЛЬ КОАГУЛЯЦИОННЫЙ МОКРЫЙ ТИП КМП

ВЫПУСК 3

КМП3.2-0000.00.

РАБОЧИЕ ЧЕРТЕЖИ

Инв. 13619-04
Цена: 2-10

gost.e-ecolog.ru

В Н И М А Н И Е !

Просим замечания и предложения по техническому решению и оформлению проекта направлять по адресу.

Тбилиси - 380019,
проспект А.Церетели,№ 115
Тбилисский филиал ЦИТП

Госстрой СССР
Тбилисский филиал ЦИТП
Типовой проект (серия)
№ 1-494-23,83
Заказ № 1597
Цена 2 руб. 10 коп
Тираж 500
Дата "14" I 1976г.

ГОСУДАРСТВЕННЫЙ КОМИТЕТ СОВЕТА МИНИСТРОВ СССР ПО ДЕЛАМ СТРОИТЕЛЬСТВА
(ГОССТРОЙ СССР)

ТИПОВЫЕ ДЕТАЛИ ОТОПИТЕЛЬНО-ВЕНТИЛЯЦИОННЫХ УСТАНОВОК

СЕРИЯ 1.494-23

ПЫЛЕУЛОВИТЕЛЬ КОАГУЛЯЦИОННЫЙ МОКРЫЙ ТИП КМП

ВЫПУСК 3

КМП3.2-000000

РАБОЧИЕ ЧЕРТЕЖИ

РАЗРАБОТАНЫ
ПРОЕКТНЫМ ИНСТИТУТОМ
ЛЕНПРОМСТРОЙПРОЕКТ
СОЮЗМЕТАЛЛУРГСТРОЙНИИПРОЕКТ
ГОССТРОЯ СССР

УТВЕРЖДЕНЫ
И ВВЕДЕНЫ В ДЕЙСТВИЕ
С 1 декабря 1975 г.
ПРИКАЗ N 66
ГЛАВПРОМСТРОЙПРОЕКТА
ГОССТРОЯ СССР
ОТ 17 ноября 1975 г.

Серия 1.494-23 Выпуск 3

№п/п	Наименование	Обозначение		Страница
1	2	3		4
1	Титульный лист			
2	Содержание альбома	КМП3,2-00.00.000ДСА		2
3	Технические условия	КМП3,2-00.00.000ТУ		3
4	Перечень применяемых изделий	КМП3,2-00.00.000 ДПИ		4
5	Ведомость спецификаций	КМП3,2-00.00.000 ВС		
6	Ведомость покупных изделий	КМП3,2-00.00.000 ВП		5
7	Пылеуловитель коагуляционный мокрый тип КМП Специф.	КМП32-00.00.000	л. 1	6
8	"	"	л. 2	
9	Труба-коагулятор Специф.	КМП3,2-01.00.000	л. 1	
10	"	"	л. 2	
11	Патрубок входной Специф	КМП3,2-01.01.000		7
12	Устройство водоподающее Специф.	КМП3,2-01.02.000		
13	Труба. Специф.	КМП3,2-01.02.100		
14	Головбина с диффузором Специф.	КМП3,2-01.03.000		
15	Форсунка Специф.	КМП3,2-01.04.000	л. 1	8
16	"	"	л. 2	
17	Труба водоподающая Специф.	КМП32-01.05.000		
18	Каплеуловитель Специф.	КМП3,2-02.00.000	л. 1	9
19	"	"	л. 2	
20	Корпус. Специф.	КМП3,2-02.01.000	л. 1	
21	"	"	л. 2	
22	Фланец. Специф	КМП3,2-02.02.000		
23	Улитка. Специф	КМП3,2-02.03.000		10
24	Коллектор. Специф	КМП3,2-02.04.000		
25	Отвод Специф.	КМП3,2-03.00.000		
26	Фланец. Специф.	КМП3,2-03.01.000		
27	Пылеуловитель коагуляционный мокрый тип КМП Сборочный чертеж	КМП3,2-00.00.000СБ		11
28	Труба-коагулятор Сборочный чертеж.	КМП3,2-01.00.000СБ		12
29	Оголовок входной Сборочный чертеж.	КМП3,2-01.01.000СБ		
30	Патрубок	КМП3,2-01.01.001		13
31	Лист опорный	КМП3,2-01.01.002		
32	Косынка	КМП3,2-01.01.003		
33	Фланец	КМП3,2-01.01.004		
34	Прокладка	КМП3,2-01.01.005		14
35	Накладка	КМП3,2-01.01.006		
36	Устройство водоподающее Сборочный чертеж.	КМП3,2-01.02.000СБ		
37	Труба Сборочный чертеж	КМП3,2-01.02.100СБ		15
38	Труба	КМП3,2-01.02.101		
39	Конфузор	КМП3,2-01.02.001		
40	Кольцо	КМП3,2-01.02.002		
41	Лист опорный	КМП3,2-01.02.003		16
42	Косынка	КМП3,2-01.02.004		
43	Кольцо	КМП3,2-01.02.005		
44	Фланец	КМП3,2-01.02.006		
45	Головбина с диффузором Сборочный чертеж	КМП3,2-01.03.000СБ		17
46	Кольцо	КМП3,2-01.03.001		
47	Головбина	КМП3,2-01.03.002		
48	Диффузор	КМП3,2-01.03.003		
49	Форсунка Сборочный чертеж	КМП3,2-01.04.000СБ		18
50	Труба	КМП3,2-01.04.001		
51	Фланец	КМП3,2-01.04.002		
52	Уголок защитный	КМП3,2-01.04.003		19
53	Головка	КМП3,2-01.04.004		
54	Втулка	КМП3,2-01.04.005		
55	Конус	КМП3,2-01.04.006		
56	Крестовина	КМП3,2-01.04.007		20
57	Прокладка	КМП3,2-01.04.008		
58	Шпильки	КМП3,2-01.04.009		
59	Отражатель	КМП3,2-01.04.010		
60	Штифт	КМП3,2-01.04.011		21
61	Прокладка	КМП3,2-01.04.012		
62	Труба водоподающая Сборочный чертеж	КМП3,2-01.05.000СБ		
63	Труба	КМП3,2-01.05.001		
64	Прокладка	КМП3,2-01.05.002		22
65	Прокладка	КМП3,2-01.00.001		
66	Прокладка	КМП3,2-01.00.002		
67	Кольцо	КМП3,2-01.00.003		22
68	Каплеуловитель Сборочный чертеж	КМП3,2-02.00.000СБ		23
69	Корпус. Сборочный чертеж	КМП3,2-02.01.000СБ		24.
70	Цилиндр	КМП3,2-02.01.001		25
71	Лист верхний	КМП3,2-02.01.002		
72	Лист нижний	КМП3,2-02.01.003		
73	Лист наружный	КМП3,2-02.01.004		
74	Лист внутренний	КМП3,2-02.01.005		26
75	Фланец	КМП3,2-02.01.006		
76	Конус	КМП3,2-02.01.007		
77	Лист	КМП3,2-02.01.008		
78	Кольцо	КМП3,2-02.01.009		27
79	Фланец	КМП3,2-02.01.010		
80	Фланец. Сборочный чертеж	КМП3,2-02.02.000СБ		
81	Корпус	КМП3,2-02.03.001		
82	Улитка. Сборочный чертеж	КМП3,2-02.03.000		28
83	Лист	КМП3,2-02.03.002		
84	Лист	КМП3,2-02.03.003		
85	Лист	КМП3,2-02.03.004		29
86	Патрубок	КМП3,2-02.04.001		
87	Коллектор. Сборочный черт.	КМП3,2-02.04.000СБ		
88	Труба	КМП3,2-02.04.002		30
89	Патрубок	КМП3,2-02.04.003		
90	Скоба	КМП3,2-02.00.001		
91	Прокладка	КМП3,2-02.00.002		31
92	Прокладка	КМП3,2-02.00.003		
93	Кронштейн	КМП3,2-02.00.004		
94	Отвод Сборочный чертёж	КМП3,2-03.00.000СБ		
95	Фланец. Сборочный чертёж	КМП3,2-03.01.000СБ		32
96	Лист	КМП3,2-03.00.001		
97	Лист	КМП3,2-03.00.002		
98	Лист	КМП3,2-03.00.003		
99	Лист соединительный	КМП3,2-00.00.001		33
100	Прокладка	КМП3,2-00.00.002		
101	Прокладка	КМП3,2-00.00.003		
102	Прокладка	КМП3,2-02.04.004		

Изм.	Лист	№ докум.	Подпись	Дата
Разраб.	Вершкова			
Пров.	Чечулина			
Гл. спец.	А.Братин			
Н. контр.	Малкина			
Утв.	Зам. Стар.			

КМП3,2-00.00.000ДСА

Пылеуловитель коагуляционный мокрый тип КМП

Содержание альбома

Лит.	Лист	Листов
И	1	1

Госстрой СССР Союзтехэнергопроект Ленинградский Промтехэнергопроект

Копировал

Формат А2

Серия 1.494-23 Выпуск 3

Пылеуловитель коагуляционный мокрый тип КМП

серия 1.494 – 23

Технические условия.

Выпуск 3

КМП 3,2-00.00.000.ТУ

Гл. инженер института Абрамов

Гл. инженер проекта Синицына

Гл. сантехник института Мамкин

Копировал Вайдер Формат 11

Все детали и сборочные единицы должны быть изготовлены, собраны и испытаны в полном соответствии с чертежами, стандартами, техническими условиями на изделия, указанными в рабочих чертежах, а так же настоящими техническими условиями.

2. Все отклонения от чертежей при изготовлении деталей и узлов, а так же изделия в целом, должны быть внесены в чертежи, поставляемые вместе с изделием (исполнительные чертежи).

3. В процессе изготовления оборудования подлежат обязательному контролю:
   а) качество и марки материалов;
   б) соответствие деталей, узлов и изделия в целом - рабочим чертежам и техническим условиям;
   в) качество механической обработки;
   г) качество сварки;
   д) качество пригонки и сборки узлов;
   е) внешний вид (отделка)
   ж) комплектность поставляемого изделия.

4. Сварка.

4.1 Свариваемые детали из листового, сортового и фасонного проката должны быть выправлены в соответствии с принятой технологией завода изготовителя.

4.2. Разделку кромок под сварку производить по ГОСТ 5264-69. Шероховатость кромок должна соответствовать второму классу чистоты ГОСТ 2789-59.

4.3. Места сварки должны быть предварительно очищены от ржавчины, масла, окалины и прочих загрязнений.

Изм.	Кол.уч.	Лист	№док.	Подп.	Дата
Разраб.	Яковлева				
Пр. чертил	Ушурнов				8.74
Гл.инж.отд.	Родионов				05.74
Н. контр.	Маланков				.74
Утв.	Залетаев				X-74

КМП 3,2-ОУ.00.000.ТУ

Пылеуловитель коагуляционный мокрый тип КМП. Технические условия

Лит.	Лист.	Листов
И	2	4

ГОССТРОЙ СССР ЛЕНИНГРАДСКИЙ ПРОМСТРОЙПРОЕКТ

Инв.№ подл. | Подпись и дата | Взам.инв.№

Копировал Вайдер Формат 11

4.4. Электродуговая ручная сварка должна производиться электродами типа Э42 ГОСТ 9467-60

4.5. Дефекты, обнаруженные в сварных швах, как например: шлаковые включения, пористости, непроваренные места, трещины, воронки, перекоги, раковины и другие, должны быть вырублены и проварены вновь. Заварка дефектных мест без вырубки не допускается.

4.6. По внешнему виду сварные швы должны удовлетворять следующим требованиям:
   а) иметь гладкую мелкочешуйчатую поверхность и плавный переход к основному металлу;
   б) Наплавленный металл должен быть плотным по всей длине шва, не иметь трещин, скоплений и цепочек поверхностных пор

4.7 Прочность швов сварных соединений должна быть не ниже прочности материала свариваемых деталей.

4.8 Контроль качества сварных швов производится до огрунтовки и окраски деталей, узлов, изделия.

5 Механическая обработка

5.1 Механическая обработка должна выполняться в соответствии с чертежами и настоящими „Техническими условиями."

5.2. Неуказанные предельные отклонения размеров должны быть выдержаны для:
   Отверстий – по A_5
   Валов – по B_5
   Остальных – по C_{M7}.

5.3. Неуказанные предельные отклонения угловых размеров по 5 степени точности ГОСТ 8908-58

Инв.№ подл.	Подпись и дата	Взам.инв.№	Инв.№ дубл.	Подпись и дата

Изм. Лист № докум. Подпись Дата

КМП 3.2-00.00.000 ТУ

Лист 3

Копировал Вайдер Формат 11

5.4. Шероховатость поверхностей деталей должна соответствовать указанным в чертеже классам чистоты.

5.5 Механически обработанные поверхности не должны иметь зазубрец, задиров, забоин, выкватов и отколов, следов дробления стружки. Острые кромки не допускаются.

5.6. Сверление отверстий под болты и шпильки должно быть выполнено перпендикулярно к опорным поверхностям.

6. После изготовления каждая деталь должна маркироваться с указанием № чертежа данной детали.

7. Окраска.

7.1. После изготовления и приемки контролером, изделие должно быть окрашено

7.2. Применяемые грунтовки, краски и лаки выбираются исходя из условий эксплуатации

7.3 Все детали перед окраской должны быть тщательно очищены от ржавчины, окалины, грязи, обезжирены и просушены.

7.4. Цвета окраски изделия в целом и его отдельных деталей и узлов должны отвечать требованиям охраны труда техники безопасности и производственной санитарии.

7.5. Вопрос об окраске при наличии агрессивных сред решается в проекте установки коллекторителя.

8. После изготовления и сборки коагуляционный коллекторитель должен быть испытан на герметичность давлением воздуха 600 кг/м²

В течении часа падение давления не должно превышать 30 кг/м²

Инв.№ подл.	Подпись и дата	Взам.инв.№	Инв.№ дубл.	Подпись и дата

Изм. Лист № докум. Подпись Дата

КМП 3.2-00.00.000 ТУ

Лист 4

Копировал Вайдер Формат 11

№ ГОСТа	Наименование ГОСТа
103-57	Сталь прокатная полосовая
1255-67	Фланцы с соединительным выступом стальные плоские приварные
1628-72	Прутки бронзовые
2590-71	Сталь горячекатаная круглая
2789-59	Шероховатость поверхности
3262-62	Трубы стальные, водогазопроводные
3680-57	Сталь прокатная тонколистовая
5264-69	Швы сварных соединений Ручная электродуговая сварка
5681-57	Сталь прокатная толстолистовая
5915-70	Гайки шестигранные / нормальной точности /
7338-65	Резина листовая техническая
7798-70	Болты с шестигранной головкой / нормальной точности /
8509-72	Сталь прокатная уголовая равнополочная
8908-58	Нормальные углы и допуски на уголовые размеры

Изм.	Лист	№ докум.	Подп.	Дата
Разраб.		Яковлева		7.74
Провер.		Четырной		11.74
Гл.спец.		Абрамович		10.74
Н.контр.		Молочков		6.74
Утв.		Залетаев		X.74

КМП 3,2-00.00.000ДПГ

Каплеуловитель коагуляционный мокрый тип КМП

Перечень примененных ГОСТов

Лит.	Лист	Листов
Н	1	2

Госстрой СССР Союзметаллургстройпроект Ленинградский промстройпроект

Копировал Решанова Формат 11

8966-59	Соединительные части из ковкого чугуна с цилиндрической резьбой для трубопроводов. Муфты прямые короткие.
8962-62	Соединительные части из ковкого чугуна с цилиндрической резьбой для трубопроводов. Контрагайки.
8963-59	Соединительные части из ковкого чугуна с цилиндрической резьбой для трубопроводов Пробки
8967-59	Соединительные части стальные с цилиндрической резьбой для трубопроводов. Ниппели.
9467-60	Электроды металлические для дуговой сварки конструкционных и теплоустойчивых сталей.
11371-68	Шайбы

КМП 3,2-00.00.000ДПГ

Лист 2

Копировал Решанова Формат 11

№ строки	Обозначение	Наименование	Куда входит: Обозначение	Кол.	Общее кол.	Примечание
1	КМП3,2-00.00.000	Пылеуловитель коагуляционный мокрый				
2		тип КМП				
3						
4	КМП3,2-01.00.000	Труба-коагулятор	КМП3,2-00.00.000	1	1	
5	КМП3,2-01.01.000	Патрубок входной	КМП3,2-01.00.000	1	1	
6	КМП3,2-01.02.000	Устройство водопадающее	КМП3,2-01.00.000	1	1	
7	КМП3,2-01.02.100	Труба	КМП3,2-01.02.000	2	2	
8	КМП3,2-01.03.000	Горловина с диффузором	КМП3,2-01.00.000	1	1	
9	КМП3,2-01.04.000	Форсунки	КМП3,2-01.00.000	1	1	
10	КМП3,2-01.05.000	Труба водопадающая	КМП3,2-01.00.000	1	1	
11	КМП3,2-02.00.000	Каплеуловитель	КМП3,2-00.00.000	1	1	
12	КМП3,2-02.01.000	Корпус	КМП3,2-02.00.000	1	1	
13	КМП3,2-03.01.000	Фланец	КМП3,2-02.01.000	1	1	
14	КМП3,2-02.02.000	Фланец	КМП3,2-02.00.000	1	2	
15	КМП3,2-02.03.000	Улитка	КМП3,2-02.00.000	1	1	
16	КМП3,2-02.04.000	Коллектор	КМП3,2-02.00.000	2	2	
17	КМП3,2-03.00.000	Отвод	КМП3,2-00.00.000	1	1	
18	КМП1-01.00.000	Лапа опорная	КМП3,2-00.00.000	3	3	
19	КМП1-02.00.000-01	Лапа опорная	КМП3,2-00.00.000	4	4	
20	КМП1-03.00.000 ВС	Гидрораствор. Ведомость спецификаций	КМП3,2-00.00.000	1	1	
21	КМП1-05.00.000	Форсунка. Спецификация.	КМП3,2-02.00.000	10	10	
22	КМП1-06.00.000 ВС	Люк. Ведомость спецификаций.	КМП3,2-02.00.000	2	2	
23	КМП1-06.00.000 ВС	Люк. Ведомость спецификаций.	КМП3,2-01.00.000	1	1	
24	КМП1-09.00.000	Клапан авирийный. Спецификация	КМП3,2-02.00.000	1	1	

Изм.	Лист	№ докум.	Подпись	Дата
Разраб.		Чикалова		7.74
Пров.		Четырной		11.74
Рук.гр.		Абрамович		10.74
Н.контр.		Молочков		10.74
Утв.		Залетаев		10.74

КМП 3,2-00.00.000

Каплеуловитель коагуляционный мокрый тип КМП

Ведомость спецификаций

Лит.	Лист	Листов
И		1

Госстрой СССР Союзметаллургстройпроект Ленинградский промстройпроект

Инв.№ подл. | Подпись и дата | Взам. инв.№ | Инв.№ дубл. | Подпись и дата

Серия 1494-23 Выпуск 3

№ строки	Наименование	Обозначение документа на поставку	Поставщик	Куда входит (обозначение)	Количество: На изделие	В комплекты	На регулир.	Всего	Примечание
1	Крепежные изделия								
2	Болт М10х3,0.58	ГОСТ 7798-70		КМП3,2-00.00.000	36			36	
3				КМП3,2-00.01.000	12			12	
4								48	
5	М12х35.58			КМП3,2-01.00.000	18			18	
6				КМП3,2-02.00.000	42			42	
7								60	
8	М12х45.58			КМП3,2-01.00.000	8			8	
9				КМП3,2-01.05.000	4			4	
10								12	
11	М16х40.58			КМП3,2-00.00.000	12			12	
12	М16х60.58			КМП3,2-01.04.000	4			4	
13				КМП3,2-02.00.000	8			8	
14				КМП3,2-02.04.000	4			4	
15								28	
16	Гайка М 8,5	ГОСТ 5915-70		КМП3,2-01.04.000	2			2	
17				КМП3,2-02.00.000	8			8	
18								10	
19	М10,5			КМП3,2-00.00.000	36			36	
20				КМП3,2-01.01.000	12			12	
21								48	
22	М12,5			КМП3,2-01.00.000	20			20	
23				КМП3,2-02.00.000	42			42	
24				КМП3,2-01.05.000	4			4	
25								66	
26	М16,5			КМП3,2-00.00.000	12			12	
27				КМП3,2-01.04.000	4			4	
28				КМП3,2-02.00.000	8			8	

Подпись и дата | Взамен инв. № | Инв. № дубл. | Подпись и дата | Инв. № подл.

Изм.	Лист	№ докум.	Подп.	Дата
Разраб.		Чиканова		7.74
Пров. рил		Чепурной		11.74
Гл. сп. отд.		Абрамович		
Н. контр.		Молочков		10.74
Утв.		Залетаев		

КМП3,2-00.00.000 ВЛ

Пылеулобитель коагуляционный мокрый тип КМП. Ведомость покупных изделий

Лит.	Лист	Листов
И	1	2

ГОССТРОЙ СССР СОЮЗМЕТАЛЛУРГСТРОЙНИИПРОЕКТ ЛЕНИНГРАДСКИЙ ПРОМЕТРОЙПРОЕКТ

Копировал Копенкина Формат 12

№ строки	Наименование	Обозначение документа на доставку	Поставщик	Куда входит (обозначение)	Количество: На изделие	В комплекты	На регулир	Всего	Примечание
1	Гайка М16,5	ГОСТ 5915-70		КМП3,2-02.04.000	4			4	
2								28	
3	Шайба 8	ГОСТ 11371-68		КМП3,2-01.04.000	2			2	
4				КМП3,2-02.00.000	8			8	
5								1[illegible]	
6	Шайба 10			КМП3,2-00.00.000	36			36	
7				КМП3,2-01.01.000	12			12	
8								48	
9	Шайба 12			КМП3,2-01.00.000	26			26	
10				КМП3,2-02.00.000	42			42	
11				КМП3,2-01.05.000	4			4	
12								72	
13	Шайба 16			КМП3,2-00.00.000	12			12	
14				КМП3,2-01.04.000	4			4	
15				КМП3,2-02.00.000	8			8	
16				КМП3,2-02.04.000	4			4	
17								28	
18									
19	Колпак ДУ25	ГОСТ 8962-59		КМП3,2-02.04.000	1			1	
20	Д 50			КМП3,2-01.01.000	1			1	
21	Муфта ДУ40	ГОСТ 8966-59		КМП3,2-01.02.000	1			1	
22	Ниппель ДУ50	ГОСТ 8967-59		КМП3,2-01.01.000	1			1	
23	Пробка ДУ40	ГОСТ 8963-59		КМП3,2-01.02.000	1			1	
24									
25	Фланец ДУ32-10	ГОСТ 1255-67		КМП3,2-01.02.100	1	2		2	
26				КМП3,2-01.05.000	4			4	
27								5	
28	ДУ70-10			КМП3,2-01.04.000	2			2	
29	ДУ80-10			КМП3,2-02.04.000	4			4	
30									
31									

Подпись и дата | Взамен инв. № | Инв. № дубл. | Подпись и дата | Инв. № подл.

Изм.	Лист	№ докумен.	Подп.	Дата

КМП3,2-00.00.000 ВЛ

Лист

Серия 1494-23 выпуск 3

Формат	Зона	Поз.	Обозначение	Наименование	Кол.	Примечание
				Документация		
12			КМП3,2-00.00.000 СБ	Сборочный чертеж		
11			КМП3,2-00.00.000 ТУ	Технические условия		
12			КМП3,2-00.00.000 ВС	Ведомость спецификации		
12			КМП3,2-00.00.000 ВП	Ведомость покупных изделий		
				Сборочные единицы		
11		1	КМП3,2-01.00.000	Труба-коагулятор	1	
11		2	КМП3,2-03.00.000	Отвод	1	
11		3	КМП1-01.00.000	Лапа опорная	3	
11		4	КМП1-02.00.000-01	Лапа опорная	4	
11		5	КМП1-03.00.000	Гидрозатвор	1	
				Детали		
11		7	КМП3,2-00.00.001	Лист соединительный	1	
11		8	КМП3,2-00.00.002	Прокладка	2	
11		9	КМП3,2-00.00.003	Прокладка	1	
				Стандартные изделия		
				Болты ГОСТ 7798-70		
		11		М10×30,58	36	
		12		М16×40,58	12	

Подпись и дата | Взам. инв. № | Инв. № дубл. | Подпись и дата | Инв. № подл.

Изм.	Лист	№ докум.	Подп.	Дата
Разраб.		Кузьмин		9.74
Проверил		Чепурной		10.74
Гл. спец.		Ларамович		
Н. контр.		Молочков		10.74
Утв.		Залетаев		

КМП3,2-00.00.000

Пылеуловитель коагуляционный мокрый тип КМП

Лит.	Лист	Листов
И	1	2

ГОССТРОЙ СССР СОЮЗМЕТАЛЛУРГСТРОЙНИПРОЕКТ ЛЕНИНГРАДСКИЙ ПРОМСТРОЙПРОЕКТ

Копировал Копенкина Формат 11

Формат	Зона	Поз.	Обозначение	Наименование	Кол.	Примечание
				Гайки ГОСТ 5915-70		
		13		М10,5	36	
		14		М16,5	12	
				Шайбы ГОСТ 11371-68		
		15		Шайба 10	36	
		16		Шайба 16	12	
			Переменные данные	для исполнений		
				От КМП3,2-00.00.000		
				до КМП3,2-00.00.000-01		
				См. СБ		
				Сборочные единицы		
		18	От КМП3,2-02.00.000	Каплеуловитель	1	
			до КМП3,2-02.00.000-01			

Подпись и дата | Взам. инв. № | Инв. № дубл. | Подпись и дата | Инв. № подл.

Изм.	Лист	№ докум.	Подпись	Дата

КМП3,2-00.00.000

Лист 2

Копировал Копенкина Формат 11

Формат	Зона	Поз.	Обозначение	Наименование	Кол.	Примечание
				Документация		
12			КМП3,2-01.00.000 СБ	Сборочный чертеж		
				Сборочные единицы		
11		1	КМП3,2-01.01.000	Патрубок входной	1	
11		2	КМП3,2-01.02.000	Устройство водоподающее	1	
11		3	КМП3,2-01.03.000	Горловина с диффузором	1	
11		4	КМП3,2-01.04.000	Форсунка	1	
11		5	КМП3,2-01.05.000	Труба водоподающая	1	
11		7	КМП1-08.00.000-01	Люк	1	
				Детали		
11		9	КМП3,2-01.00.001	Прокладка	1	
11		10	КМП3,2-01.00.002	Прокладка	1	
11		11	КМП3,2-01.00.003	Кольцо	1	
5.4		12	КМП3,2-01.00.004	Кронштейн		
				Труба ГОСТ 3262-62		
				ДУ25. ℓ=150	1	0,35 кг
11		13	КМП3,2-01.05.002	Прокладка	2	

Подпись и дата | Взам. инв. № | Инв. № дубл. | Подпись и дата | Инв. № подл.

Изм.	Лист	№ докум.	Подп.	Дата
Разраб.		Кузьмин		9.74
Проверил		Чепурной		10.74
Гл. спец.		Ларамович		
Н. контр.		Молочков		10.74
Утв.		Залетаев		

КМП3,2-01.00.000

Труба-коагулятор

Лит.	Лист	Листов
И	1	2

ГОССТРОЙ СССР СОЮЗМЕТАЛЛУРГСТРОЙНИПРОЕКТ ЛЕНИНГРАДСКИЙ ПРОМСТРОЙПРОЕКТ

Копировал Копенкина Формат 11

Формат	Зона	Поз.	Обозначение	Наименование	Кол.	Примечание
				Стандартные изделия		
				Болты ГОСТ 7798-70		
		15		М12×35,58	18	
		16		М12×45,58	8	
				Гайка ГОСТ 5915-70		
		17		М12,5	20	
				Шайба ГОСТ 11371-68		
		18		Шайба 12	26	

Подпись и дата | Взам. инв. № | Инв. № дубл. | Подпись и дата | Инв. № подл.

Изм.	Лист	№ докум.	Подпись	Дата

КМП3,2-01.00.000

Лист 2

Копировал Копенкина Формат 11

Серия 1494-23 Выпуск 3

Формат	Зона	Поз.	Обозначение	Наименование	Кол.	Примечание
				Документация		
12			КМП3,2-01.01.000СБ	Сборочный чертёж		
				Детали		
11		1	КМП3,2-01.01.001	Патрубок	1	
11		2	КМП3,2-01.01.002	Лист опорный	1	
11		3	КМП3,2-01.01.003	Косынка	6	
11		4	КМП3,2-01.01.004	Фланец	2	
11		5	КМП3,2-01.01.005	Прокладка	1	
11		6	КМП3,2-01.01.006	Накладка	1	
БУ		7	КМП3,2-01.01.007	Прокладка		
				Резина рулонная ГКЦ-М		
				ГОСТ 7338-65 ф 68	1	0,008 кг
				Стандартные изделия		
				Болт ГОСТ 7798-70		
		9		М16х35.58	12	
				Гайка ГОСТ 5915-70		
		10		М10.5	12	
				Шайба ГОСТ 11371-68		
		11		Шайба 10	12	
				Колпак ГОСТ 8962-58		
		12		Ду 50	1	
				Ниппель ГОСТ 8967-75		
		13		Ду 50	1	

Инв. № подл. | Подпись и дата | Взам. инв. № | Инв. № дубл. | Подпись и дата

Изм.	Лист	№ докум.	Подп.	Дата
Разраб.		Кузьмин		
Проверил		Челурной		
Гл. спец. отд.		Абратович		
Н. контр.		Молочков		
Утв.		Залетаев		

КМП3,2-01.01.000

Патрубок входной

Лит	Лист	Листов
И		1

Госстрой СССР Союзметаллургстроипроект Ленинградский Промстройпроект

Копировал Копенкина Формат А4

Формат	Зона	Поз.	Обозначение	Наименование	Кол.	Примечание
				Документация		
12			КМП3,2-01.02.000СБ	Сборочный чертеж		
				Сборочные единицы		
11		1	КМП3,2-01.02.100	труба	2	
				Детали		
11		2	КМП3,2-01.02.001	конфузор	1	
11		3	КМП3,2-01.02.002	кольцо	1	
11		4	КМП3,2-01.02.003	лист опорный	1	
11		5	КМП3,2-01.02.004	косынка	6	
11		6	КМП3,2-01.02.005	кольцо	1	
11		7	КМП3,2-01.02.006	фланец	1	
				Стандартные изделия		
				Муфта ГОСТ 8966-59		
		9		Ду 40	1	
				Пробка ГОСТ 8963-59		
		10		Ду 40	1	

Инв. № подл. | Подпись и дата | Взам. инв. № | Инв. № дубл. | Подпись и дата

Изм.	Лист	№ докум.	Подп.	Дата
Разраб.		Кузьмин		
Проверил		Челурной		
Гл. спец. отд.		Абратович		
Н. контр.		Молочков		
Утв.		Залетаев		

КМП3,2-01.02.000

Устройство водоподающие

Лит	Лист	Листов
И		1

Госстрой СССР Союзметаллургстроипроект Ленинградский Промстройпроект

Копировал Копенкина Формат А4

Формат	Зона	Поз.	Обозначение	Наименование	Кол.	Примечание
				Документация		
11			КМП3,2-01.02.100	Сборочный чертеж		
				Детали		
11		1	КМП3,2-01.02.101	труба	1	
				Стандартные изделия		
				Фланец ГОСТ 1255-67		
		2		Ду 32-10	1	

Инв. № подл. | Подпись и дата | Взам. инв. № | Инв. № дубл. | Подпись и дата

Изм.	Лист	№ докум.	Подп.	Дата
Разраб.		Кузьмин		
Проверил		Челурной		
Гл. спец. отд.		Абратович		
Н. контр.		Молочков		
Утв.		Залетаев		

КМП3,2-01.02.100

труба

Лит	Лист	Листов
И		1

Госстрой СССР Союзметаллургстроипроект Ленинградский Пр. м. Ромпро КТ

Формат	Зона	Поз.	Обозначение	Наименование	Кол.	Примечание
				Документация		
11			КМП3,2-01.03.000СБ	Сборочный чертёж		
				Детали		
11		1	КМП3,2-01.03.001	кольцо	1	
11		2	КМП3,2-01.03.002	Горловина	1	
11		3	КМП3,2-01.03.003	Диффузор	1	

Инв. № подл. | Подпись и дата | Взам. инв. № | Инв. № дубл. | Подпись и дата

Изм.	Лист	№ докум.	Подп.	Дата
Разраб.		Кузьмин		
Проверил		Челурной		
Гл. спец. отд.		Абратович		
Н. контр.		Молочков		
Утв.		Залетаев		

КМП3,2-01.03.000

Горловина с диффузором

Лит	Лист	Листов
И		1

Госстрой СССР Союзметаллургстроипроект Ленинградский Пр. м. Ромпро КТ

Серия 1494-23 Выпуск 3.

Формат	Зона	Поз.	Обозначение	Наименование	Кол.	Примечание
				Документация		
12			КМП3,2-01.04.000СБ	Сборочный чертёж		
				Детали		
11		1	КМП3,2-01.04.001	Труба	1	
11		2	КМП3,2-01.04.002	Фланец	1	
11		3	КМП3,2-01.04.003	Уголок защитный	1	
11		4	КМП3,2-01.04.004	Головка	1	
11		5	КМП3,2-01.04.005	Втулка	1	
11		6	КМП3,2-01.04.006	Конус	1	
11		7	КМП3,2-01.04.007	Крестовина	1	
11		8	КМП3,2-01.04.008	Прокладка	1	
11		9	КМП3,2-01.04.009	Шпилька	1	
11		10	КМП3,2-01.04.010	Отражатель	1	
11		11	КМП3,2-01.04.011	Штифт	3	
11		12	КМП3,2-01.04.012	Прикладка	1	
				Стандартные изделия		
				Болт ГОСТ 7798-70		
		14		М 16×60.58	4	
				Гайки ГОСТ 5915-70		
		15		М 8,5	2	
		16		М 16,5	4	

Инв. № подл. | Подпись и дата | Взам. инв. № | Инв. № дубл. | Подпись и дата

Изм.	Лист	№ докум.	Подп.	Дата
Разраб.	Кузьмин			7.74
Провер.	Чепурной			8.74
Гл. сп. отд.	Абрамович			10.74
Н. контр.	Молочков			X.74
Утв.	Залетаев			X-74

КМП3,2-01.04.000

форсунка

Лит	Лист	Листов
И	1	2

Госстрой СССР Союзметаллургстройниипроект Ленинградский Промстройпроект

Копировал Копенкина Формат А1

Формат	Зона	Поз.	Обозначение	Наименование	Кол.	Примечание
				Шайбы ГОСТ 11371-68		
		17		Шайба 6	2	
		18		Шайба 16	4	
				Фланец ГОСТ 1255-67		
		19		ДУ 70-10	2	

Инв. № подл. | Подпись и дата | Взам. инв. № | Инв. № дубл. | Подпись и дата

Изм.	Лист	№ докум.	Подпись	Дата

КМП3,2-01.04.000

Лист 2

Копировал Копенкина Формат А1

Формат	Зона	Поз.	Обозначение	Наименование	Кол.	Примечание
				Документация		
11			КМП3,2-01.05.000СБ	Сборочный чертёж		
				Детали		
11		1	КМП3,2-01.05.001	Труба	1	
11		2	КМП3,2-01.05.002	Прокладка	1	
54		3	КМП3,2-01.05.003	Патрубок		
				Труба ГОСТ 3262-62		
				ДУ 32, ℓ = 160	1	0,2 кг
				Стандартные изделия		
				Болт ГОСТ 7798-70		
		5		М 12×45.58	4	
				Гайка ГОСТ 5915-70		
		6		М 12,5	4	
				Шайба ГОСТ 11371-68		
		7		Шайба 12	4	
				Фланец ГОСТ 1255-67		
		8		ДУ 32-10	4	

Инв. № подл. | Подпись и дата | Взам. инв. № | Инв. № дубл. | Подпись и дата

Изм.	Лист	№ докум.	Подп.	Дата
Разраб.	Граудин			7.74
Провер.	Кузьмин			8.74
Рук. гр.	Чепурной			8-74
Гл. сп. отд.	Абрамович			IX-74
Н. контр.	Молочков			09-74
Утв.	Залетаев			X-74

КМП3,2-01.05.000

труба водопадающая

Лит	Лист	Листов
И		1

Госстрой СССР Союзметаллургстройниипроект Ленинградский Промстройпроект

Формат	Зона	Поз.	Обозначение	Наименование	Кол.	Примечание
				Документация		
22			КМП3,2-02.00.000СБ	Сборочный чертеж		
				Сборочные единицы		
11		1	КМП3,2-02.02.000	Фланец	1	
11		2	КМП3,2-02.04.000	Коллектор	2	
11		3	КМП1-05.00.000	Форсунка	10	
11		4	КМП1-06.00.000	Люк	2	
11		5	КМП1-09.00.000-01	Клапан аварийный	1	
				Детали		
11		8	КМП3,2-02.00.001	Скоба	4	
11		9	КМП3,2-02.00.002	Прокладка	1	
11		10	КМП3,2-02.00.003	Прокладка	1	
11		11	КМП3,2-02.00.004	Кронштейн	4	
11		12	КМП3,2-01.04.012	Прокладка	2	
				Стандартные изделия		
				Болты ГОСТ 7798-70		
		14		М12×35,58	42	
		15		М16×60,58	8	

Инв. № подл. | Подпись и дата | Взам. инв. № | Инв. № дубл. | Подпись и дата

Изм.	Лист	№ докум.	Подп.	Дата
Разраб.	Граудин			7.74
Провер.	Кузьмин			8.74
Рук. гр.	Чепурной			8-74
Гл. сп. отд.	Абрамович			IX-74
Н. контр.	Молочков			09-74
Утв.	Залетаев			X-74

КМП3,2-02.00.000

Каплеуловитель

Лит	Лист	Листов
И		1

Госстрой СССР Союзметаллургстройниипроект Ленинградский Промстройпроект

Копировал Копенкина Формат А1

Серия 1494-23 Выпуск 3

Формат	Зона	Поз.	Обозначение	Наименование	Кол.	Примечание
				Гайки ГОСТ 5915-70		
		18		М8,5	8	
		19		М12,5	42	
		20		М16,5	8	
				Шайбы ГОСТ 11371-68		
		21		Шайба 8	8	
		22		Шайба 12	42	
		23		Шайба 16	8	
				Переменные данные для исполнений		
				От КМП2,5-02.00.000		
				до КМП2,5-02.00.000-01		
				См. СБ.		
				Сборочные единицы		
11		24	От КМП3,2-02.01.000	Корпус	1	
			до КМП3,2-02.01.000-0			
11		25	От КМП3,2-02.03.000	Улитка	1	
			до КМП3,2-02.03.000-01			

Инв.№ подл. | Подпись и дата | Взам. инв.№ | Инв.№ дубл. | Подпись и дата

Изм.	Лист	№ докум.	Подпись	Дата	КМП3,2-02.00.000	Лист 2

Копировал Коленкина Формат А1

Формат	Зона	Поз.	Обозначение	Наименование	Кол.	Примечание
				Документация		
22			КМП3,2-02.01.000СБ	Сборочный чертеж		
				Сборочные единицы		
11		1	КМП3,2-03.01.000	фланец	1	
				Детали		
11		2	КМП3,2-02.01.006	фланец	1	
11		3	КМП3,2-02.01.007	конус	1	
11		4	КМП3,2-02.01.008	лист	4	
11		5	КМП3,2-02.01.009	кольцо	2	
11		6	КМП3,2-02.01.010	фланец	1	
БЧ		7	КМП3,2-02.01.011	ребро		
				Полоса 40×5 ГОСТ 103-57 / Ст3 ГОСТ 16523-89 ℓ=540	3	0,85 кг
				Переменные данные для исполнений		
				От КМП2,5-02.01.000		
				до КМП2,5-02.01.000-01		
				См. СБ		

Инв.№ подл. | Подпись и дата | Взам. инв.№ | Инв.№ дубл. | Подпись и дата

Изм.	Лист	№ докум.	Подп.	Дата	КМП3,2-02.01.000	Лит.	Лист 1	Листов 2
Разраб.	Кузьмин				Корпус			
Проверил	Чепурной					ГОССТРОЙ СССР Союзстальконструкция ЛЕНИНГРАДСКИЙ ПРОЕКТСТРОЙПРОЕКТ		
Гл.спец.	Абрамович							
Н.контр.	Малочкоб							
Утв.	Залетаев							

Копировал Коленкина Формат А1

Формат	Зона	Поз.	Обозначение	Наименование	Кол.	Примечание
				Детали		
11		9	От КМП3,2-02.01.001	Цилиндр	1	
			до КМП3,2-02.01.001-01			
11		10	От КМП3,2-02.01.002	Лист верхний	1	
			до КМП3,2-02.01.002-01			
11		11	От КМП3,2-02.01.003	Лист нижний	1	
			до КМП3,2-02.01.003-01			
11		12	От КМП3,2-02.01.004	Лист наружный	1	
			до КМП3,2-02.01.004-01			
11		13	От КМП3,2-02.01.005	Лист внутренний	1	
			до КМП3,2-02.01.005-01			

Инв.№ подл. | Подпись и дата | Взам. инв.№ | Инв.№ дубл. | Подпись и дата

Изм.	Лист	№ докум.	Подпись	Дата	КМП3,2-02.01.000	Лист 2

Копировал Коленкина Формат А1

Формат	Зона	Поз.	Обозначение	Наименование	Кол.	Примечание
				Документация		
11			КМП3,2-02.02.000СБ	Сборочный чертёж		
				Детали		
БЧ		1	КМП3,2-02.02.001	Уголок		
				Уголок Б-Ч-У-Ч-У ГОСТ 8509-72 / Ст3 ГОСТ 535-58 ℓ=500	2	1,2 кг
БЧ		2	КМП3,2-02.02.002	Уголок		
				Уголок Б-Ч-У-Ч-У ГОСТ 8509-72 / Ст3 ГОСТ 535-58 ℓ=760	2	1,8 кг

Инв.№ подл. | Подпись и дата | Взам. инв.№ | Инв.№ дубл. | Подпись и дата

Изм.	Лист	№ докум.	Подп.	Дата	КМП3,2-02.02.000	Лит.	Лист 1	Листов 1
Разраб.	Кузьмин				Фланец			
Проверил	Чепурной					ГОССТРОЙ СССР Союзстальконструкция ЛЕНИНГРАДСКИЙ ПРОЕКТСТРОЙПРОЕКТ		
Гл.спец.	Абрамович							
Н.контр.	Малочкоб							
Утв.	Залетаев							

Серия 1494-23 Выпуск 3

Формат	Зона	Поз.	Обозначение	Наименование	Кол.	Примечание
				Документация		
12			КМП3,2-02.03.000СБ	Сборочный чертеж		
				Сборочные единицы		
11		1	КМП3,2-02.02.000	фланец	1	
				Детали		
11		2	КМП3,2-02.03.004	лист	1	
Б4		3	КМП3,2-02.03.005	ребро		
				полоса 40×5 ГОСТ 103-57 / Ст 3 ГОСТ 14637-69 ℓ=350	2	0,9 кг
Б4		4	КМП3,2-02.03.006	ребро		
				полоса 40×5 ГОСТ 103-57 / Ст 3 ГОСТ 14637-69 ℓ=250	1	2,0 кг
11		5	КМП3,2-02.01.006	фланец	1	
				Переменные данные для исполнений		
				От КМП2,5-02.03.000		
				до КМП2,5-02.03.000-01		
				см. СБ		
				Детали		
11		6	От КМП3,2-02.03.001	корпус	1	
			до КМП3,2-02.03.001-01			
11		7	От КМП3,2-02.03.002	лист	1	
			до КМП3,2-02.03.002-01			
11		8	от КМП3,2-02.02.003	лист	1	
			до КМП3,2-02.03.003-01			

Инв. № подл. | Подпись и дата | Взам. инв. № | Инв. № дубл. | Подпись и дата

Изм.	Лист	№ докум.	Подп.	Дата
Разраб.	Кузьмин			8.24
Провер.	Чепурной			10.24
Т. контр.	Абрамов			"
Н. контр.	Молочков			11.24
Утв.	Залетаев			

КМП3,2-02.03.000

Улитка

Лит.	Масса	Масштаб
		1

ГОССТРОЙ СССР
СОЮЗМЕТАЛЛОСТРОЙПРОЕКТ
ЛЕНИНГРАДСКИЙ ПРОМСТРОЙПРОЕКТ

Копировал Копенкина Формат А4

Формат	Зона	Поз.	Обозначение	Наименование	Кол.	Примечание
				Документация		
12			КМП3,2-02.04.000СБ	Сборочный чертеж		
				Детали		
11		1	КМП3,2-02.04.001	Патрубок	1	
12		2	КМП3,2-02.04.002	труба	1	
11		3	КМП3,2-02.04.003	Патрубок	1	
11		4	КМП3,2-02.04.004	прокладка	1	
Б4		5	КМП3,2-02.04.005	Штуцер		
				труба ГОСТ 3262-62		
				Ду 8 ℓ=40	10	0,03 кг
				Стандартные изделия		
				Болт ГОСТ 7798-70		
		6		М16×60.58	4	
				Гайка ГОСТ 5915-70		
		7		М16.5	4	
				Шайба ГОСТ 11371-68		
		8		Шайба 16	4	
				Колпак ГОСТ 8962-59		
		9		Ду 25	1	
				Фланец ГОСТ 1255-67		
		10		Ду 80	4	

Инв. № подл. | Подпись и дата | Взам. инв. № | Инв. № дубл. | Подпись и дата

Изм.	Лист	№ докум.	Подп.	Дата
Разраб.	Кузьмич			1.24
Провер.	Чепурной			10.24
Т. контр.	Абрамов			"
Н. контр.	Молочков			11.24
Утв.	Залетаев			"

КМП3,2-02.04.000

Коллектор

Лит.	Масса	Масштаб
		1

ГОССТРОЙ СССР
СОЮЗМЕТАЛЛОСТРОЙПРОЕКТ
ЛЕНИНГРАДСКИЙ ПРОМСТРОЙПРОЕКТ

Копировал Копенкина Формат А4

Формат	Зона	Поз.	Обозначение	Наименование	Кол.	Примечание
				Документация		
А			КМП3,2-03.00.000СБ	Сборочный чертеж		
				Сборочные единицы		
А		1	КМП3,2-03.01.000	фланец	2	
				Детали		
А		2	КМП3,2-03.00.001	лист	1	
А		3	КМП3,2-03.00.002	лист	2	
А		4	КМП3,2-03.00.003	лист	1	

Инв. № подл. | Подпись и дата | Взам. инв. № | Инв. № дубл. | Подпись и дата

Изм.	Лист	№ докум.	Подп.	Дата
Разраб.	Кузьмин			8.24
Провер.	Чепурной			10.24
Т. контр.	Абрамов			"
Н. контр.	Молочков			11.24
Утв.	Залетаев			"

КМП3,2-03.00.000

Отвод

Лит.	Масса	Масштаб
		1

ГОССТРОЙ СССР
СОЮЗМЕТАЛЛОСТРОЙПРОЕКТ
ЛЕНИНГРАДСКИЙ ПРОМСТРОЙПРОЕКТ

Формат	Зона	Поз.	Обозначение	Наименование	Кол.	Примечание
				Документация		
11			КМП3,2-03.01.000СБ	Сборочный чертёж		
				Детали		
Б4		1	КМП3,2-03.01.001	Уголок		
				Уголок Б40×40×4 ГОСТ 8509-72 / Ст 3 ГОСТ 535-58 ℓ=570	2	1,4 кг
Б4		2	КМП3,2-03.01.002	Уголок		
				Уголок Б40×40×4 ГОСТ 8509-72 / Ст 3 ГОСТ 535-58 ℓ=614	2	1,5 кг

Инв. № подл. | Подпись и дата | Взам. инв. № | Инв. № дубл. | Подпись и дата

Изм.	Лист	№ докум.	Подп.	Дата
Разраб.	Кузьмич			1.24
Провер.	Чепурной			10.24
Т. контр.	Абрамов			"
Н. контр.	Молочков			11.24
Утв.	Залетаев			"

КМП3,2-03.01.000

Фланец

Лит.	Масса	Масштаб
		1

ГОССТРОЙ СССР
СОЮЗМЕТАЛЛОСТРОЙПРОЕКТ
ЛЕНИНГРАДСКИЙ ПРОМСТРОЙПРОЕКТ

КМП 3,2-00.00.000 СБ — изображено
КМП 3,2-00.00.000-01 СБ — зеркальное отражение.

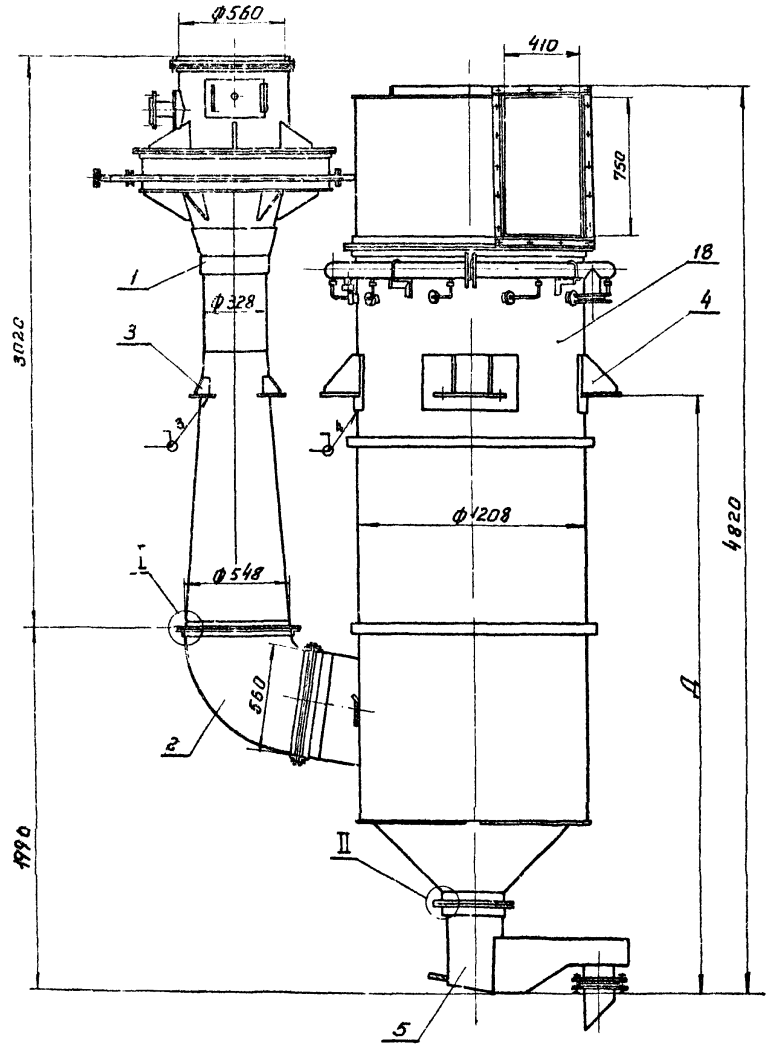

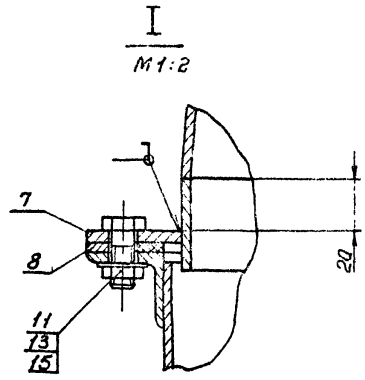

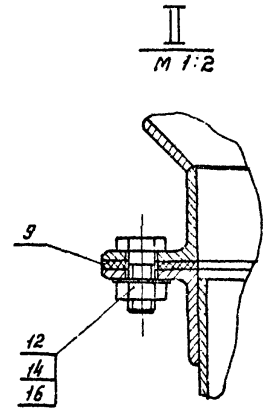

1. Размеры для справок.
2. Размер Д – устанавливается при привязке проекта.
3. Сварные швы: Т1 – Δ4 по ГОСТ 5264-69
4. Остальные технические требования по КМП 3,2-00.00.000 ТУ.

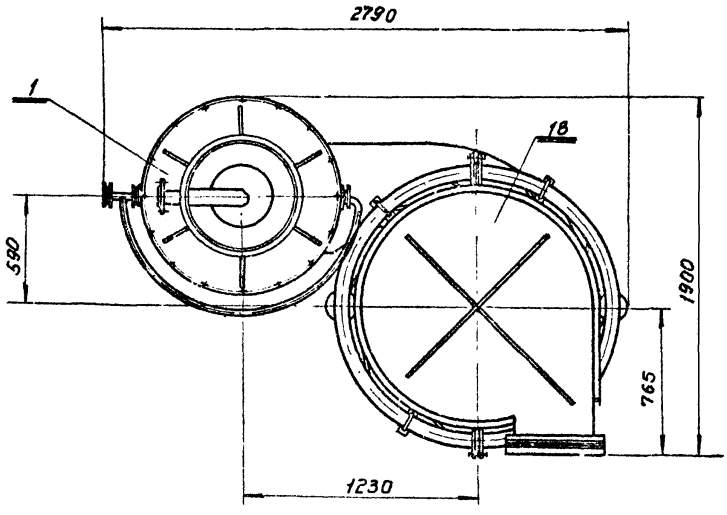

Серия 1.494-23 Выпуск 3

Гл. инж. института	Абрамов							
Гл. инж. проекта	Синицына							
Гл. энергетик. инс-та	Мамкин							

Изм.	Лист	№ докум.	Подп.	Дата	КМП3,2-00.00.000СБ			
Разраб.	Граудин				Пылеуловитель коагуляционный мокрый тип КМП Сборочный чертеж.	Лит.	Масса	Масштаб
Провер.	Кузьмин					И	1260,0	1:20
Рук. гр.	Чепурной					Лист	Листов 1	
Гл. спец.	Абрамович					ГОССТРОЙ СССР Государственный ордена Ленинградский промстройпроект		
Н. контр.	Колочков							
Утв.	Залетаев							

Копировал: Вандер Формат 2.2

Серия 1.494-23 Выпуск 3

Инв.№ подл. | Подпись и дата | Взам.инв.№ | Инв.№ дубл. | Подпись и дата

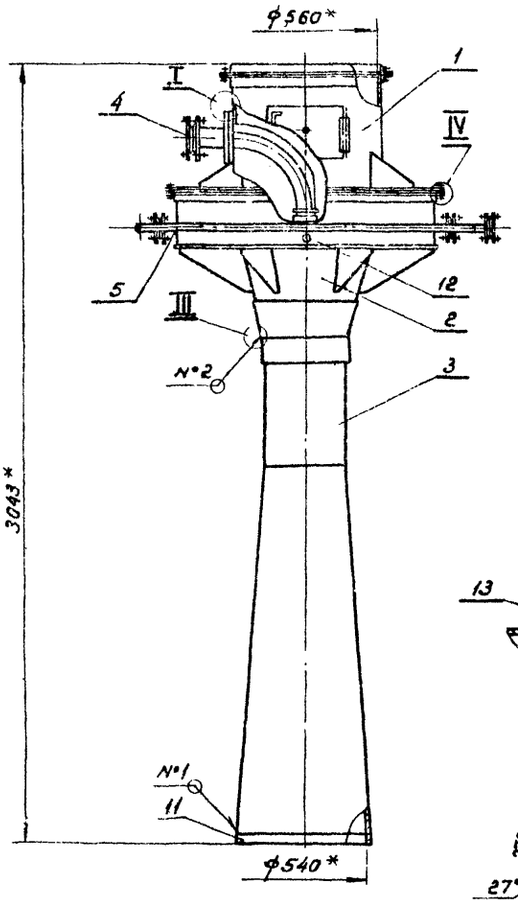

Вид А

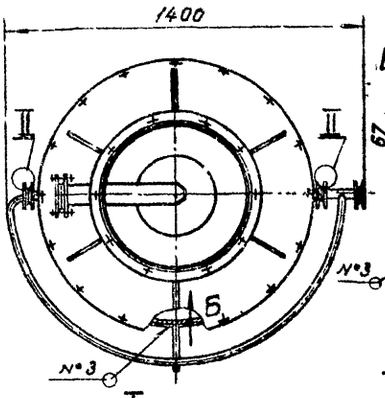

Вид Б
М 1:5

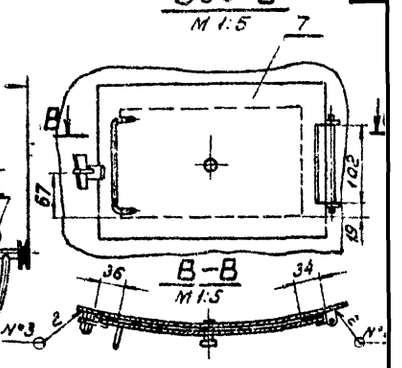

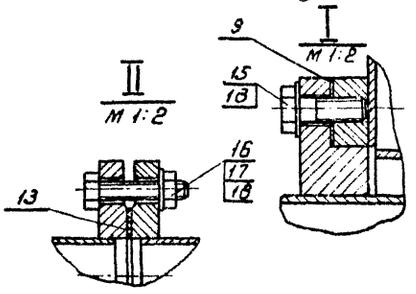

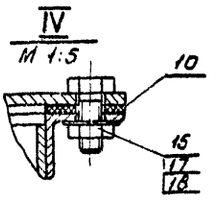

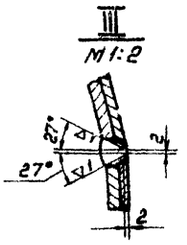

1. *Размеры для справок.
2. Сварные швы: №1 - С2
   №2 - С15
   №3 - Т1-△3
   по гост 5264-69.
3. Остальные технические требования по КМП-3.2-00.00.000ТУ.

Изм.	Лист	№ докум.	Подп.	Дата	КМП3.2-01.00.000СБ			
Разраб.		Грудин		6.74	Труба-коагулятор сборочный чертеж	Лит.	Масса	Масштаб
Провери.		Кузьмин		7.74		И	284.0	1:15
Рук. гр.		Челурной		10.74		Лист	Листов 1	
Гл.спец.отд.		Абрамович		10.74		Госстрой СССР Союзметаллургстроинипроект ЛЕНИНГРАДСКИЙ ПРОМСТРОЙПРОЕКТ		
Н.контр.		Молочкав		X-74				
Утв.		Залетаев		X-74				

Копировал Папушина Формат А2

КМП3.2-01.01.000СБ

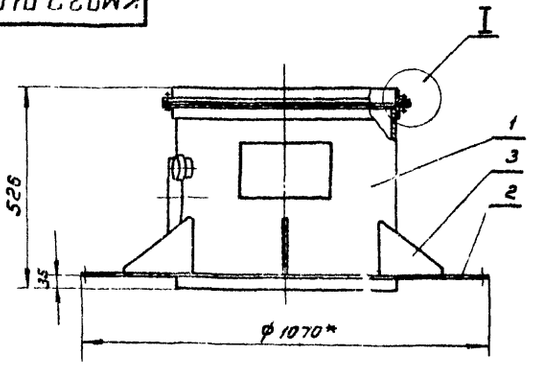

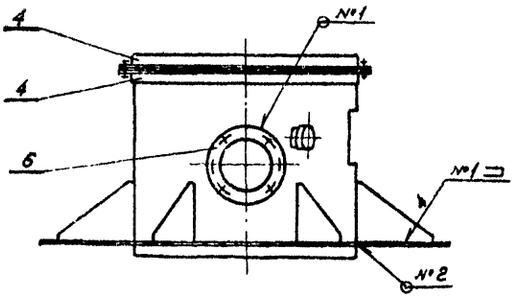

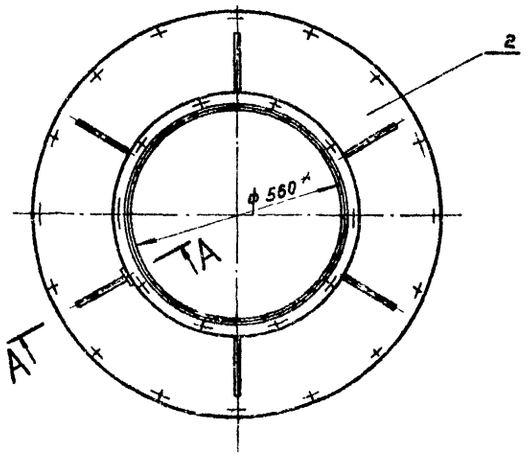

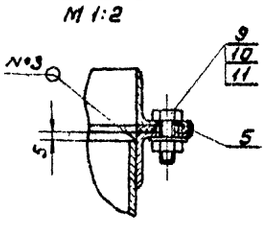

А-А повернуто
М 1:2

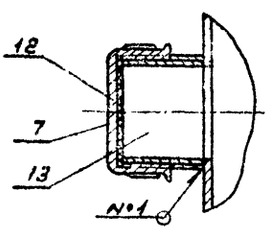

1. *Размеры для справок.
2. Сварные швы:
   №1 - Т1- △4
   №2 - Т3 - △4
   №3 - Н1 - △4 по гост 5264-69
3. Остальные технические требования по КМП3.2-00.00.000ТУ.

Изм.	Лист	№ докум.	Подп.	Дата	КМП3.2-01.01.000СБ			
Разраб.		Грудин		VI.74	Патрубок входной сборочный чертеж	Лит.	Масса	Масштаб
Провери.		Кузьмин		VII.74		И	64.8	1:10
Рук. гр.		Челурной		VII.74		Лист	Листов 1	
Гл.спец.отд.		Абрамович		"		Госстрой СССР Союзметаллургстроинипроект ЛЕНИНГРАДСКИЙ ПРОМСТРОЙПРОЕКТ		
Н. контр.		Молочкав		VII.74				
Утв.		Залетаев		"				

Инв.№ подл. | Подпись и дата | Взам.инв.№ | Инв.№ дубл. | Подпись и дата

Серия 1.494-23 Выпуск 3

КМП3.2-01.01.001

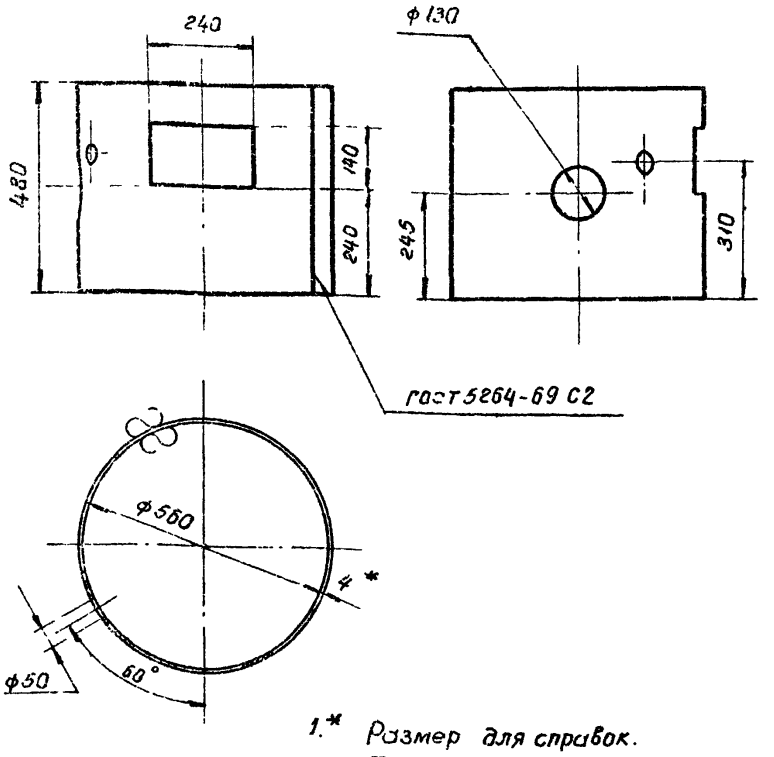

1.* Размер для справок.
2. Технические требования по КМП 3,2-00.00.000 ТУ.

Изм.	Лист	№ докум.	Подп.	Дата	
Разраб.		Грауди́н		VI.74	КМП 3,2-01.01.001
Проверил		Кузьмин		8.74	Патрубок
Рук. гр.		Чепурной		8.74	
Гл.сп.отд		Абрамович		8.74	Лит. И; Масса 25,1; Масштаб 1:10
Н. контр.		Молочков		8.74	Лист; Листов 1
Утв.		Залетаев			Лист 4 ГОСТ 5681-57, Ст.3 ГОСТ 14637-69

ГОССТРОЙ СССР СОЮЗМЕТАЛЛУРГСТРОЙНИИПРОЕКТ ЛЕНИНГРАДСКИЙ ПРОМСТРОЙПРОЕКТ

Копировал Беркушкина Формат А1

КМП3.2-01.01.002

13

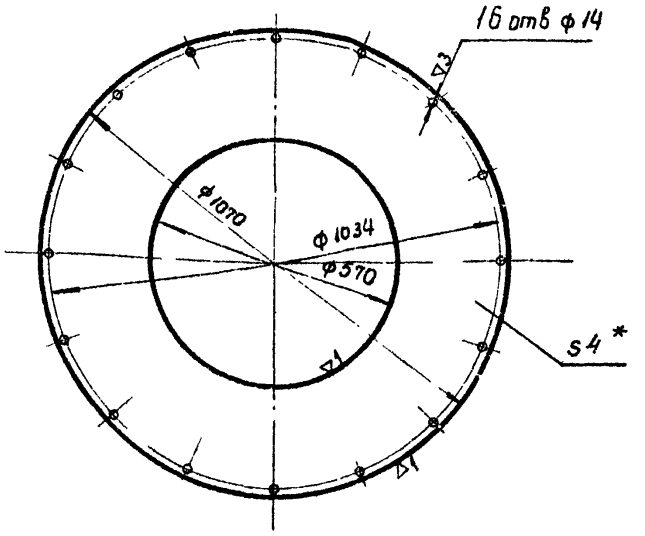

1.* Размер для справок
2. Технические требования по КМП 3,2-00.00.000 ТУ.

Изм.	Лист	№ докум.	Подп.	Дата	
Разраб.		Грауди́н		VI.74	КМП 3,2-01.01.002
Проверил		Кузьмин		8.74	Лист опорный
Рук. гр.		Чепурной		8.74	
Гл.сп.отд		Абрамович		8.74	Лит. И; Масса 20 8; Масштаб 1:10
Н. контр.		Молочков		8.74	Лист; Листов 1
Утв.		Залетаев			Лист 4 ГОСТ 5681-57, Ст 3 ГОСТ 14637-69

ГОССТРОЙ СССР СОЮЗМЕТАЛЛУРГСТРОЙНИИПРОЕКТ ЛЕНИНГРАДСКИЙ ПРОМСТРОЙПРОЕКТ

Копировал Беркушкина Формат А1

КМП3.2-01.01.003

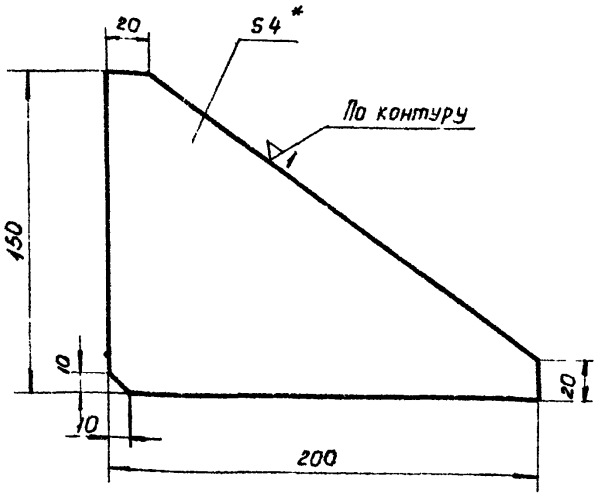

1.** Размер для справок.
2. Технические требования по КМП 3,2-00.00.000 ТУ.

Изм.	Лист	№ докум.	Подп.	Дата	
Разраб.		Грауди́н		VI.74	КМП 3,2-01.01.003
Проверил		Кузьмин		8.74	Косынка
Рук. гр.		Чепурной		8.74	
Гл.сп.отд		Абрамович		8.74	Лит. И; Масса 0,57; Масштаб 1:2
Н. контр.		Молочков		8.74	Лист; Листов 1
Утв.		Залетаев			Лист 4 ГОСТ 5681-57, Ст.3 ГОСТ 14637-69

ГОССТРОЙ СССР СОЮЗМЕТАЛЛУРГСТРОЙНИИПРОЕКТ ЛЕНИНГРАДСКИЙ ПРОМСТРОЙПРОЕКТ

КМП3.2-01.01.004

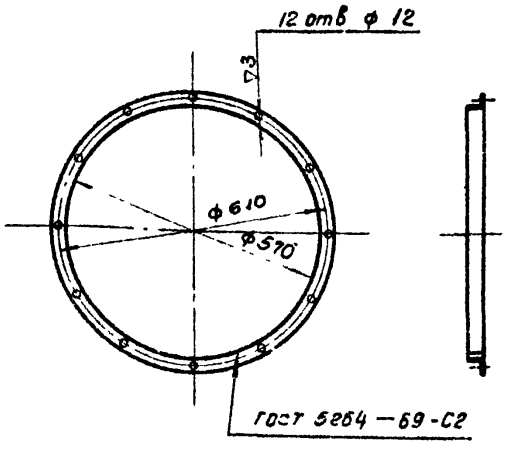

Технические требования по КМП 3,2-00.00.000 ТУ.

Изм.	Лист	№ докум.	Подп.	Дата	
Разраб.		Грауди́н		VI.74	КМП 3,2-01.01.004
Проверил		Кузьмин		8.74	Фланец
Рук. гр.		Чепурной		8.74	
Гл.сп.отд		Абрамович		8.74	Лит. И; Масса 4.0; Масштаб 1:10
Н. контр.		Молочков		8.74	Лист; Листов 1
Утв.		Залетаев			Уголок Б-36 ГОСТ 8509-72 / Ст.3 ГОСТ 535-58

ГОССТРОЙ СССР СОЮЗМЕТАЛЛУРГСТРОЙНИИПРОЕКТ ЛЕНИНГРАДСКИЙ ПРОМСТРОЙПРОЕКТ

Серия 1.494-23 Выпуск 3

КМП3,2-01.01.005

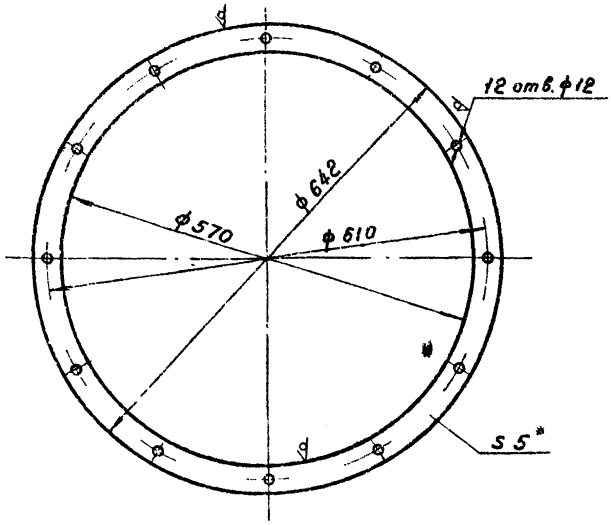

1 *Размер для справок.
2. Технические требования по КМП 3,2-00.00.000 ТУ.

Изм.	Лист	№ докум.	Подп.	Дата	КМП3,2-01.01.005.		
Разраб.		Граудин		VI.74	Прокладка	Лит. И	Масса 2.85	Масштаб 1:5
Проверил		Кузьмин				Лист	Листов 1
Рук. гр.		Чепурной		10.74	Резина рулонная 5 кщ-м ГОСТ 7338-65	ГОССТРОЙ СССР СОЮЗМЕТАЛЛУРГСТРОЙНИИПРОЕКТ ЛЕНИНГРАДСКИЙ ПРОМСТРОЙПРОЕКТ	
Гл. сп. отд.		Абрамова		"			
Н. контр.		Молочков		10.74			
Утв.		Залетаев		"			

Копировал Папушина Формат 11

КМП3,2-01.01.006.

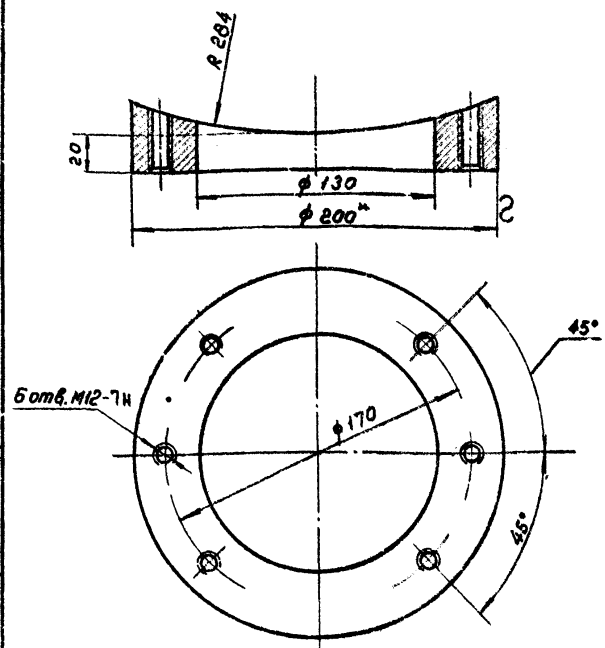

1* Размер для справок.
2. Технические требования по КМП 3,2-00.00.000 ТУ.

Изм.	Лист	№ докум.	Подп.	Дата	КМП3,2-01.01.006.		
Разраб.		Граудин		VI.74	Накладка	Лит. И	Масса 4.0	Масштаб 1:2
Проверил		Кузьмин				Лист	Листов 1
Рук. гр.		Чепурной		10.74	Круг В200 ГОСТ 2590-71 Ст 3 ГОСТ 535-58	ГОССТРОЙ СССР СОЮЗМЕТАЛЛУРГСТРОЙНИИПРОЕКТ ЛЕНИНГРАДСКИЙ ПРОМСТРОЙПРОЕКТ	
Гл. сп. отд.		Абрамова		"			
Н. контр.		Молочков		10.74			
Утв.		Залетаев		"			

Копировал Папушина Формат 11

КМП3,2-01.02.000СБ.

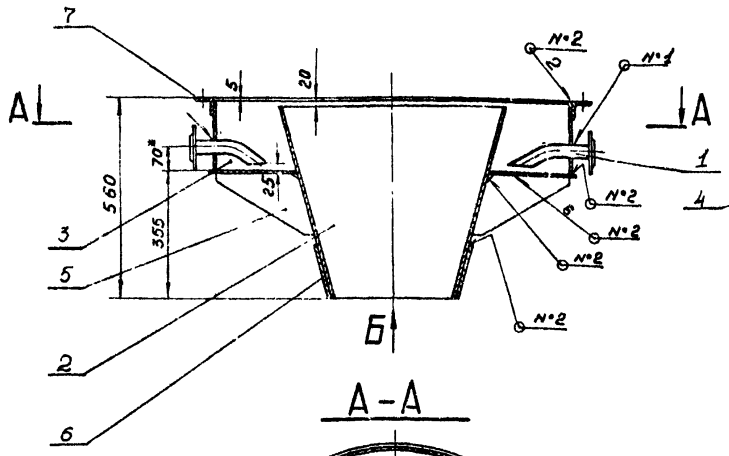

Вид Б

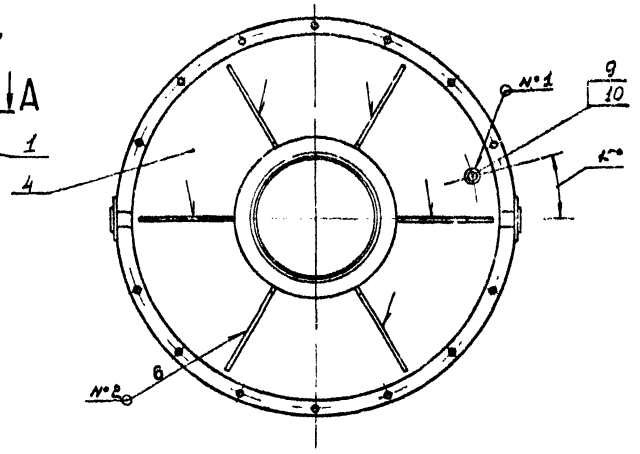

А-А

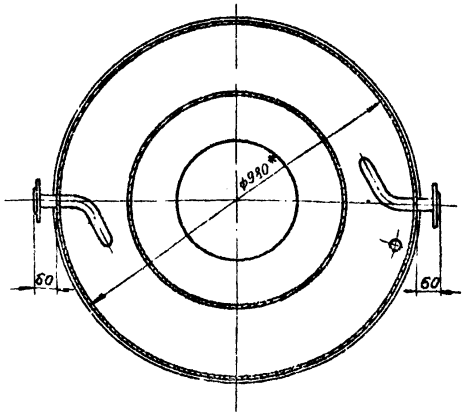

1. *Размер для справок.
2. Сварные швы:
   N°1- Н1- Δ3
   N°2- Т1- Δ4
   по ГОСТ 5264-69.
3. Остальные технические требования по КМП 3,2-00.00.000 ТУ

Изм.	Лист	№ докум.	Подп.	Дата	КМП3,2-01.02.000СБ.		
Разраб.		Граудин		VI.74	Устройство водоподающее. Сборочный чертеж.	Лит. И	Масса 98.0	Масштаб 1:10
Проверил		Кузьмин				Лист	Листов 1
Рук. гр.		Чепурной		10.74		ГОССТРОЙ СССР СОЮЗМЕТАЛЛУРГСТРОЙНИИПРОЕКТ ЛЕНИНГРАДСКИЙ ПРОМСТРОЙПРОЕКТ	
Гл. сп. отд.		Абрамович		"			
Н. контр.		Молочков		10.74			
Утв.		Залетаев		"			

Серия 1.494-23 Выпуск 3

КМП3,2-01.02.100СБ

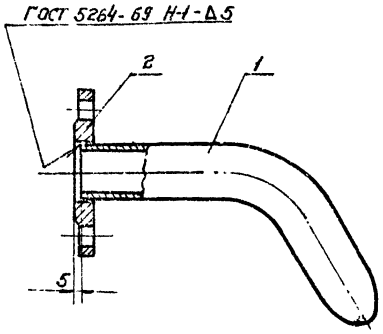

Технические требования по КМП 3,2-00 00.000 ТУ.

Изм.	Лист	№ докум.	Подп.	Дата
Разраб.		Граудин		VI.74
Провер.		Кузьмин		8.74
Рук. гр.		Чепурной		10.74
Гл.сп.отд.		Абрамович		"
Н.контр.		Молочков		10.74
Утв.		Залетаев		"

КМП3,2-01.02.100.СБ

Труба

Сборочный чертеж

Лит.	Масса	Масштаб
И	2,3	1:2,5

Лист | Листов 1

ГОССТРОЙ СССР СОЮЗТЕЛЕТАЛЛУРГСТРОЙ НИИПРОЕКТ ЛЕНИНГРАДСКИЙ ПРОМСТРОЙПРОЕКТ

Копировал Вандер. Формат 11

Инв. № подл. | Подпись и дата | Взамен инв. № | Инв. № дубл. | Подпись и дата

КМП3,2-01.02.101

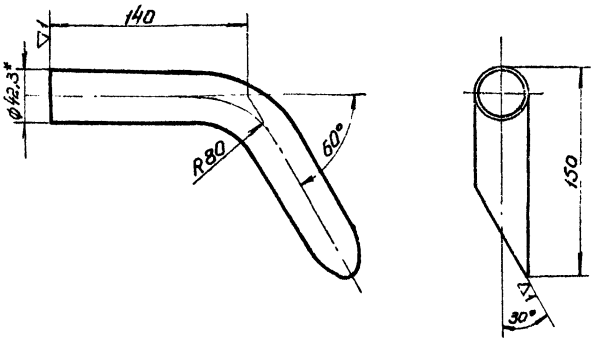

1. *Размер для справок.
2. Технические требования по КМП 3,2-00 00 000ТУ.

Изм.	Лист	№ докум.	Подп.	Дата
Разраб.		Граудин		VI.74
Провер.		Кузьмин		8.74
Рук. гр.		Чепурной		10.74
Гл.сп.отд.		Абрамович		"
Н.контр.		Молочков		10.74
Утв.		Залетаев		"

КМП3,2-01.02.101

Труба

Труба 32 ГОСТ 3262-62

Лит.	Масса	Масштаб
И	0,9	1:2,5

Лист | Листов 1

ГОССТРОЙ СССР СОЮЗТЕЛЕТАЛЛУРГСТРОЙ НИИПРОЕКТ ЛЕНИНГРАДСКИЙ ПРОМСТРОЙПРОЕКТ

Копировал Вандер. Формат 1

Инв. № подл. | Подпись и дата | Взамен инв. № | Инв. № дубл. | Подпись и дата

КМП3,2-01.02.001

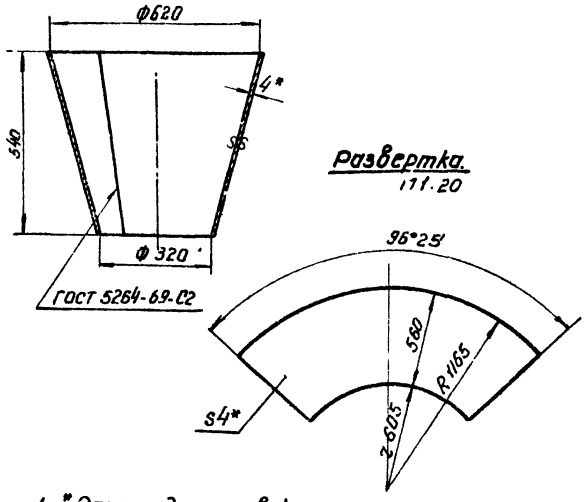

Развертка.
171.20

1. *Размер для справок.
2. Технические требования по КМП 3,2-00.00.000ТУ.

Изм.	Лист	№ докум.	Подп.	Дата
Разраб.		Граудин		VI.74
Провер.		Кузьмин		8.74
Рук. гр.		Чепурной		10.74
Гл.сп.отд.		Абрамович		"
Н.контр.		Молочков		10.74
Утв.		Залетаев		"

КМП3,2-01.02.001

Конфузор

Лит.	Масса	Масштаб
И	26,0	1:10

Лист | Листов 1

Лист 4 ГОСТ5681-57 / Ст3 ГОСТ14637-69

ГОССТРОЙ СССР СОЮЗТЕЛЕТАЛЛУРГСТРОЙ НИИПРОЕКТ ЛЕНИНГРАДСКИЙ ПРОМСТРОЙПРОЕКТ

Инв. № подл. | Подпись и дата | Взамен инв. № | Инв. № дубл. | Подпись и дата

КМП3,2-01.02.002

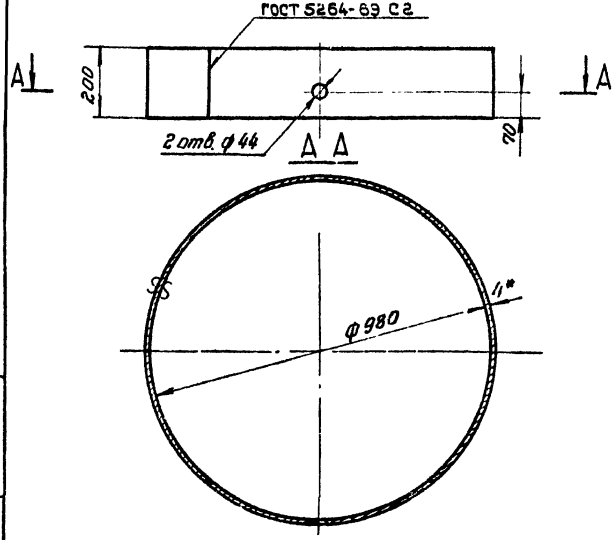

1. *Размер для справок.
2. Технические требования по КМП 3,2-00.00.000ТУ.

Изм.	Лист	№ докум.	Подп.	Дата
Разраб.		Граудин		VI.74
Провер.		Кузьмин		8.74
Рук. гр.		Чепурной		10.74
Гл.сп.отд.		Абрамович		"
Н.контр.		Молочков		10.74
Утв.		Залетаев		"

КМП3,2-01.02.002.

Кольцо

Лит.	Масса	Масштаб
И	19,6	1:10

Лист | Листов 1

Лист 4 ГОСТ5681-57 / Ст3 ГОСТ14637-69

ГОССТРОЙ СССР СОЮЗТЕЛЕТАЛЛУРГСТРОЙ НИИПРОЕКТ ЛЕНИНГРАДСКИЙ ПРОМСТРОЙПРОЕКТ

Инв. № подл. | Подпись и дата | Взамен инв. № | Инв. № дубл. | Подпись и дата

Серия 1.494-23 Выпуск 3

КМП3,2-01.02.003

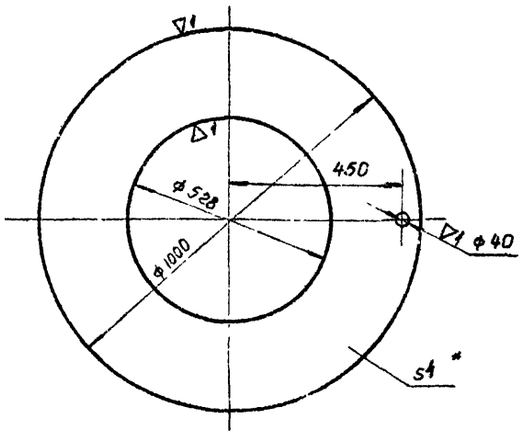

1* Размер для справок
2. Технические требования по КМП 3,2-00.00.000 ТУ.

Изм.	Лист	N докум.	Подп.	Дата	КМП3,2-01.02.003	Лит.	Масса	Масштаб
Разраб.		Граудин		VI.74	Лист опорный	И	18,3	1:10
Проверил		Кузьмин				Лист	Листов 1	
Рук. гр.		Чепурной		10.74				
Гл. сп. отд.		Абрамович		"	Лист 4 ГОСТ 5681-57 / Ст3 ГОСТ 14657-69	ГОССТРОЙ СССР СОЮЗМЕТАЛЛУРГСТРОЙНИИПРОЕКТ ЛЕНИНГРАДСКИЙ ПРОМСТРОЙПРОЕКТ		
Н. контр.		Молочков		10.74				
Утв.		Залетаев		"				

Инв. N подл. | Подпись и дата | Взамен. инв. N | Инв. N дубл. | Подпись и дата

Копировал Беркушкина — формат 11

КМП3,2-01.02.004

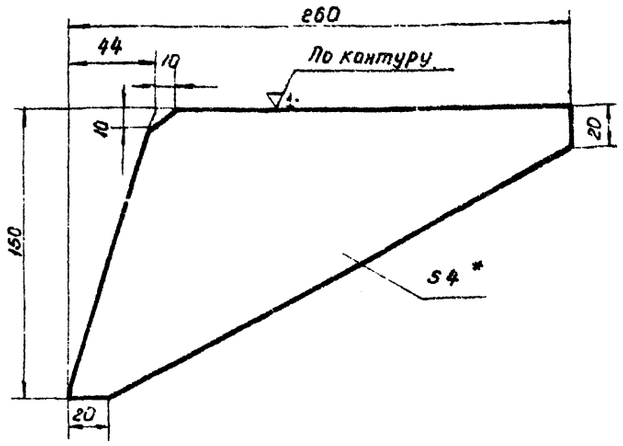

1* Размер для справок
2. Технические требования по КМП 3,2-00.00.000 ТУ.

Изм.	Лист	N докум.	Подп.	Дата	КМП3,2-01.02.004.	Лит.	Масса	Масш.
Разраб.		Граудин		VI.74	Косынка.	И	0,63	1:2
Проверил		Кузьмин		8.74		Лист	Листов 1	
Рук. гр.		Чепурной		10.74				
Гл. сп. отд.		Абрамович		"	Лист 4 ГОСТ 5681-57 / Ст3 ГОСТ 14657-69	ГОССТРОЙ СССР СОЮЗМЕТАЛЛУРГСТРОЙНИИПРОЕКТ ЛЕНИНГРАДСКИЙ ПРОМСТРОЙПРОЕКТ		
Н. контр.		Молочков		10.74				
Утв.		Залетаев		"				

Инв. N подл. | Подпись и дата | Взамен. инв. N | Инв. N дубл. | Подпись и дата

Копировал Беркушкина — формат 11

КМП3,2-01.02.005

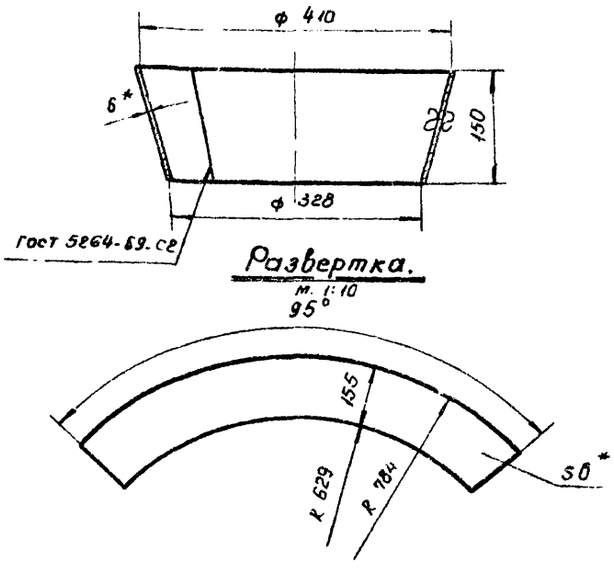

Развертка.
м. 1:10

1* Размер для справок
2. Технические требования по КМП 3,2-00.00.000 ТУ.

Изм.	Лист	N докум.	Подп.	Дата	КМП3,2-01.02.005	Лит.	Масса	Масштаб
Разраб.		Граудин		VI.74	Кольцо	И	8.6	1:5
Проверил		Кузьмин		8.74		Лист	Листов 1	
Рук. гр.		Чепурной		10.74				
Гл. сп. отд.		Абрамович		"	Лист 6 ГОСТ 5681-57 / Ст3 ГОСТ 14657-69	ГОССТРОЙ СССР СОЮЗМЕТАЛЛУРГСТРОЙНИИПРОЕКТ ЛЕНИНГРАДСКИЙ ПРОМСТРОЙПРОЕКТ		
Н. контр.		Молочков		10.74				
Утв.		Залетаев		"				

Инв. N подл. | Подпись и дата | Взамен. инв. N | Инв. N дубл. | Подпись и дата

КМП3,2-01.02.006

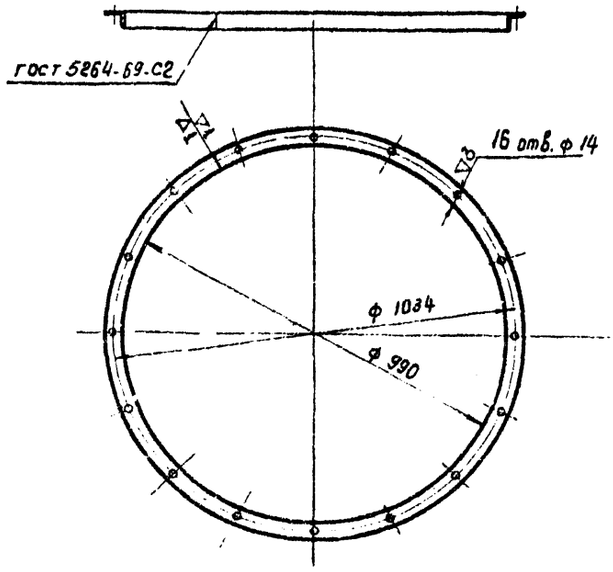

Технические требования по КМП 3.2-00.00.000 ТУ.

Изм.	Лист	N докум.	Подп.	Дата	КМП3,2-01.02.006	Лит.	Масса	Масштаб
Разраб.		Граудин		VI.74	Фланец.	И	2.7	1:10
Проверил		Кузьмин		8.74		Лист	Листов 1	
Рук. гр.		Чепурной		10.74				
Гл. сп. отд.		Абрамович		"	Уголок 6-40×40×4 ГОСТ 8509-72 / Ст3 ГОСТ 535-58	ГОССТРОЙ СССР СОЮЗМЕТАЛЛУРГСТРОЙНИИПРОЕКТ ЛЕНИНГРАДСКИЙ ПРОМСТРОЙПРОЕКТ		
Н. контр.		Молочков		10.74				
Утв.		Залетаев		"				

Инв. N подл. | Подпись и дата | Взамен. инв. N | Инв. N дубл. | Подпись и дата

КМП3.2-01.03.000СБ

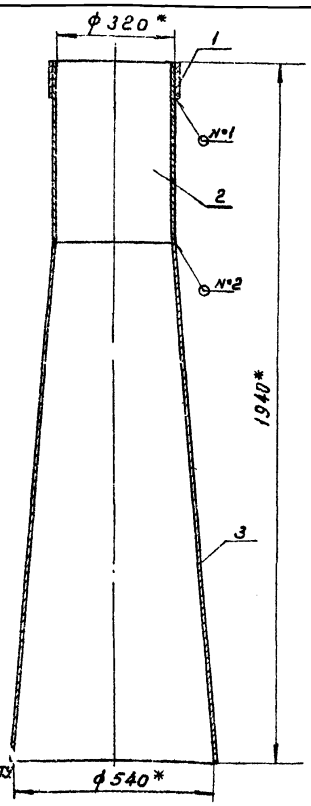

1. *Размеры для справок.
2. Сварные швы №1-Т1-Б4
   №2-С2
   по ГОСТ 5264-69
3. Остальные технические требования по КМП 3.2-00.00.000ТУ.

Изм.	Лист	№ докум.	Подп.	Дата
Разраб.		Граудин		VI.74
Провер.		Кузьмин		"
Рук. гр.		Чепурной		10.74
Гл. спец. отд.		Абрамович		"
Н. контр.		Молочков		10.74
Утв.		Залетаев		"

КМП3.2-01.03.000.СБ.

Горловина с диффузором. Сборочный чертеж.

Лит.	Масса	Масштаб
И	90.0	1:10

Лист | Листов 1

Госстрой СССР Союзметаллургстройниипроект Ленинградский промстройпроект

Копировал Папушина Формат А1

КМП3.2-01.03.001

▽1(▽) 17

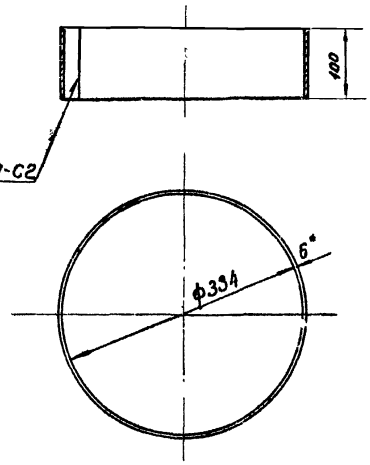

1. *Размер для справок.
2. Технические требования по КМП 3.2-00.00.000ТУ.

Изм.	Лист	№ докум.	Подп.	Дата
Разраб.		Граудин		VI.74
Провер.		Кузьмин		8.74
Рук. гр.		Чепурной		10.74
Гл. спец. отд.		Абрамович		"
Н. контр.		Молочков		10.74
Утв.		Залетаев		"

КМП3.2-01.03.001.

Кольцо

Лит.	Масса	Масштаб
И	5.0	1:5

Лист | Листов 1

Лист 6 ГОСТ 5681-51 / СТ3ГСТ 14637-69

Госстрой СССР Союзметаллургстройниипроект Ленинградский промстройпроект

Копировал Папушина Формат А1

КМП3.2-01.03.002

▽1(▽)

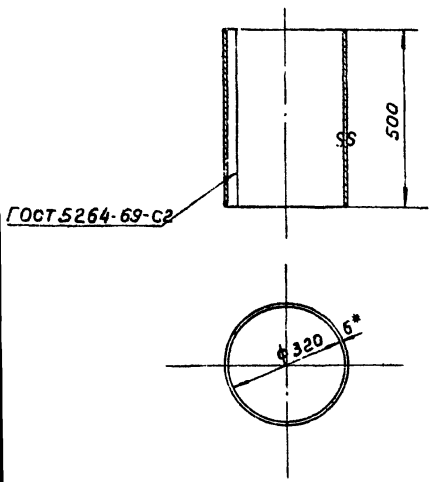

1. *Размер для справок.
2. Технические требования по КМП 3.2-00.00.000ТУ.

Изм.	Лист	№ докум.	Подп.	Дата
Разраб.		Ерудин		VI.74
Провер.		Кузьмин		8.74
Рук. гр.		Чепурной		10.74
Гл. спец.		Абрамович		"
Н. контр.		Молочков		10.74
Утв.		Залетаев		"

КМП3.2-01.03.002.

Горловина

Лит.	Масса	Масштаб
И	24.1	1:10

Лист | Листов 1

Лист 6 ГОСТ 5681-51 / СТ3ГСТ 14637-69

Госстрой СССР Союзметаллургстройниипроект Ленинградский промстройпроект

КМП3.2-01.03.003

▽1(▽)

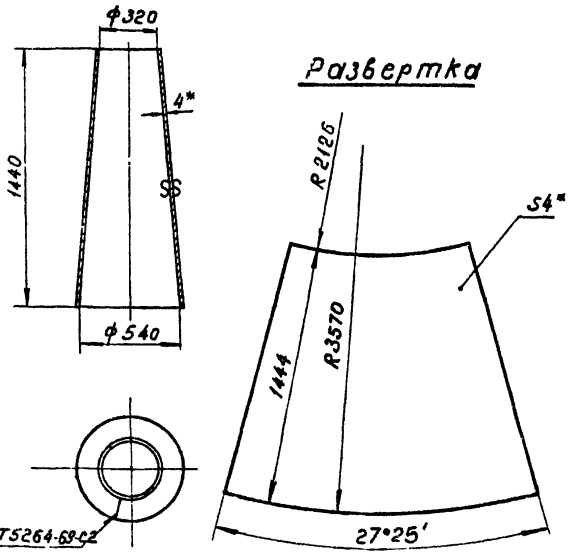

1. *Размер для справок
2. Технические требования по КМП 3.2-00.00.000ТУ.

Изм.	Лист	№ докум.	Подп.	Дата
Разраб.		Ерудин		VI.74
Провер.		Кузьмин		8.74
Рук. гр.		Чепурной		10.74
Гл. спец.		Абрамович		"
Н. контр.		Молочков		10.74
Утв.		Залетаев		"

КМП3.2-01.03.003.

Диффузор

Лит.	Масса	Масштаб
И	60.9	1:20

Лист | Листов 1

Лист 6 ГОСТ 5681-51 / СТ3ГСТ 14637-69

Госстрой СССР Союзметаллургстройниипроект Ленинградский промстройпроект

КМП3,2-01.04.000СБ

Серия 1.494-23 Выпуск 3

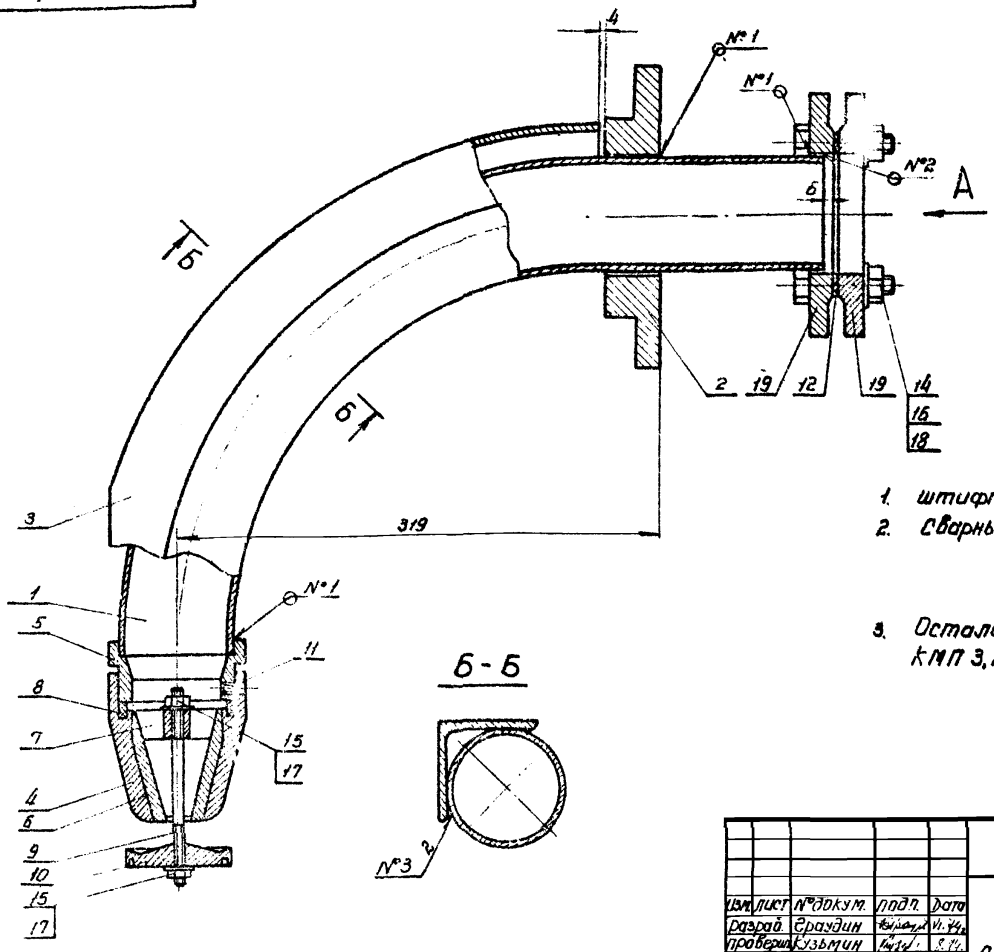

Вид А

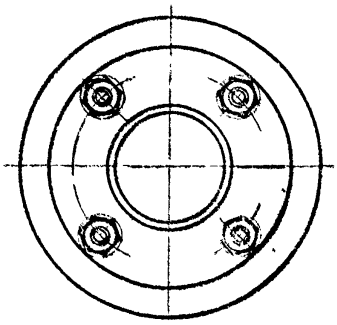

1. штифты поз. 11 ставить на краске.
2. Сварные швы:
   №1 - Т1 - ⊿4
   №2 - Н1 - ⊿4 по ГОСТ 5264-69
   №3 - сварка ручная электродуговая
3. Остальные технические требования по КМП 3,2-00.00.000 ТУ.

Изм.	Лист	№ докум.	Подп.	Дата	КМП3,2-01.04.000.СБ	Лит	Масса	Масштаб
Разраб.		Граудин		VI.74	Форсунка сборочный чертеж	И	21.5	1:2,5
Проверил		Кузьмин		8.74		Лист	Листов 1	
Рук. гр.		Чепурной		10.74		ГОССТРОЙ СССР СОЮЗТЕХТАЛЛУРГСТРОЙ НИИПРОЕКТ ЛЕНИНГРАДСКИЙ ПРОМСТРОЙПРОЕКТ		
Гл.спот.		Абрамович		"				
Н.контр.		Малочков		10.74				
Утв.		Залетаев		"				

Инв. № подл. | Подпись и дата | Взамен инв. № | Инв. № дубл. | Подпись и дата

Копировал Вандер Формат 12

КМП3,2-01.04.001

∿ (▽)

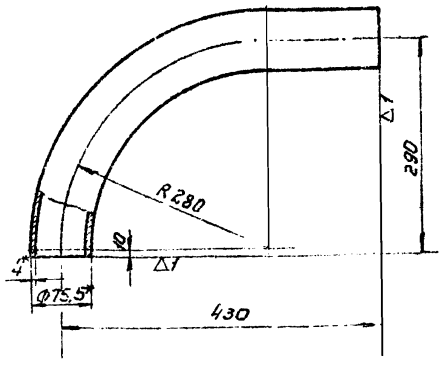

1. * Размеры для справок.
2. Технические требования по КМП 3,2-00.00.000 ТУ

Изм.	Лист	№ докум.	Подп.	Дата	КМП3,2-01.04.001	Лит	Масса	Масштаб
Разраб.		Граудин		VI.74	Труба	И	4.23	1:5
Проверил		Кузьмин		8.74		Лист	Листов 1	
Рук. гр.		Чепурной		10.74	Труба 70 ГОСТ 3262-62	ГОССТРОЙ СССР СОЮЗТЕХТАЛЛУРГСТРОЙ НИИПРОЕКТ ЛЕНИНГРАДСКИЙ ПРОМСТРОЙПРОЕКТ		
Гл.спот.		Абрамович		"				
Н.контр.		Малочков		10.74				
Утв.		Залетаев		"				

Инв. № подл. | Подпись и дата | Взамен инв. № | Инв. № дубл. | Подпись и дата

КМП3,2-01.04.002

▽3 (▽)

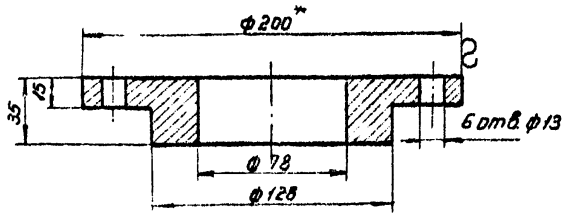

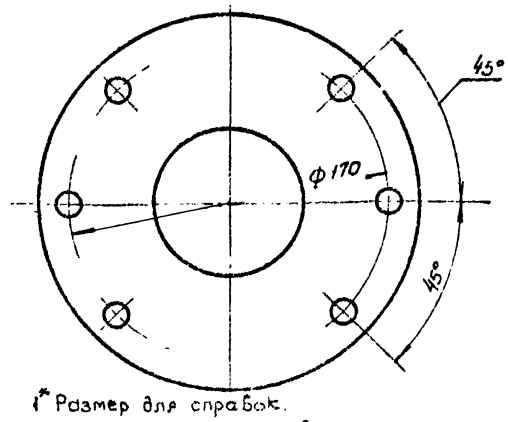

1* Размер для справок.
2. Технические требования по КМП 3,2-00.00.000 ТУ.

Изм.	Лист	№ докум.	Подп.	Дата	КМП3,2-01.04.002	Лит	Масса	Масштаб
Разраб.		Граудин		VI.74	Фланец	И	4.42	1:2
Проверил		Кузьмин		8.74		Лист	Листов 1	
Рук. гр.		Чепурной		10.74	Круг В200 ГОСТ 2590-71 / Ст 3 ГОСТ 535-58	ГОССТРОЙ СССР СОЮЗТЕХТАЛЛУРГСТРОЙ НИИПРОЕКТ ЛЕНИНГРАДСКИЙ ПРОМСТРОЙПРОЕКТ		
Гл.спот.		Абрамович		"				
Н.контр.		Малочков		10.74				
Утв.		Залетаев		"				

Инв. № подл. | Подпись и дата | Взамен инв. № | Инв. № дубл. | Подпись и дата

Серия 1.494-23 Выпуск 3

КМП3.2-01.04.003

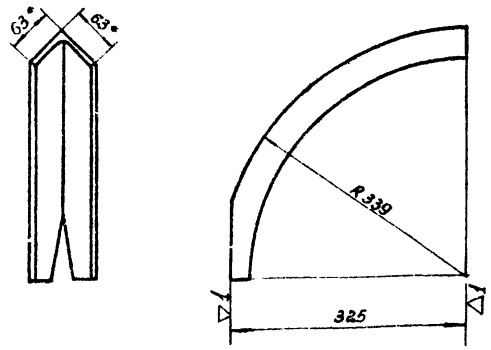

1.* Размеры для справок.
2. Технические требования по КМП 3,2-00.00.000ТУ.

Изм.	Лист	№ докум.	Подп.	Дата
Разраб.		Граудин		7.74
Проверил		Кузьмин		8.74
Рук. гр.		Чепурной		8.74
Гл.сп.отд.		Абрамович		11-74
Н.контр.		Молочков		03-71
Утв.		Залетаев		11-74

КМП3.2-01.04.003

Уголок защитный

Лит.	Масса	Масштаб
И	2,4	1:5

Лист | Листов 1

Уголок Б-63×63×5 ГОСТ 8509-72 / Ст3 ГОСТ 535-58

ГОССТРОЙ СССР СОЮЗМЕТАЛЛУРГСТРОЙНИИПРОЕКТ ЛЕНИНГРАДСКИЙ ПРОМСТРОЙПРОЕКТ

Копировал Копенкина формат 11

Инв. № подл. | Подпись и дата | Взамен инв. № | Инв. № дубл. | Подпись и дата

КМП3.2-01.04.004

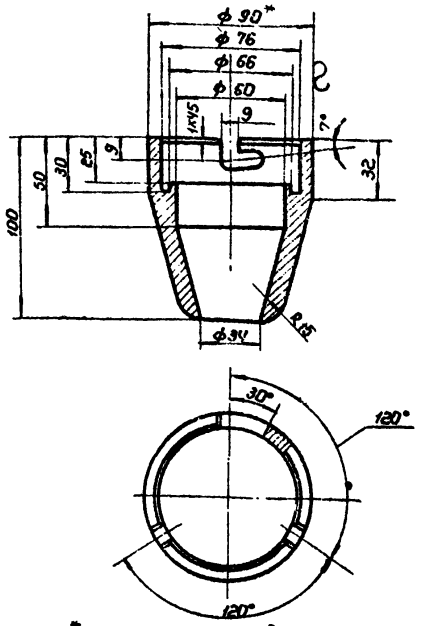

1.* Размер для справок.
2. Технические требования по КМП 3,2-00.00.000ТУ.

Изм.	Лист	№ докум.	Подп.	Дата
Разраб.		Граудин		7-74
Проверил		Кузьмин		8.74
Рук. гр.		Чепурной		8-74
Гл.сп.отд.		Абрамович		11-74
Н.контр.		Молочков		29-71
Утв.		Залетаев		10-74

КМП3.2-01.04.004.

Головка

Лит.	Масса	Масштаб
И	1,9	1:2

Лист | Листов 1

Круг В 90 ГОСТ 2590-71 / Ст3 ГОСТ 535-58

ГОССТРОЙ СССР СОЮЗМЕТАЛЛУРГСТРОЙНИИПРОЕКТ ЛЕНИНГРАДСКИЙ ПРОМСТРОЙПРОЕКТ

Копировал Копенкина формат 11

Инв. № подл. | Подпись и дата | Взамен инв. № | Инв. № дубл. | Подпись и дата

КМП3.2-01.04.005

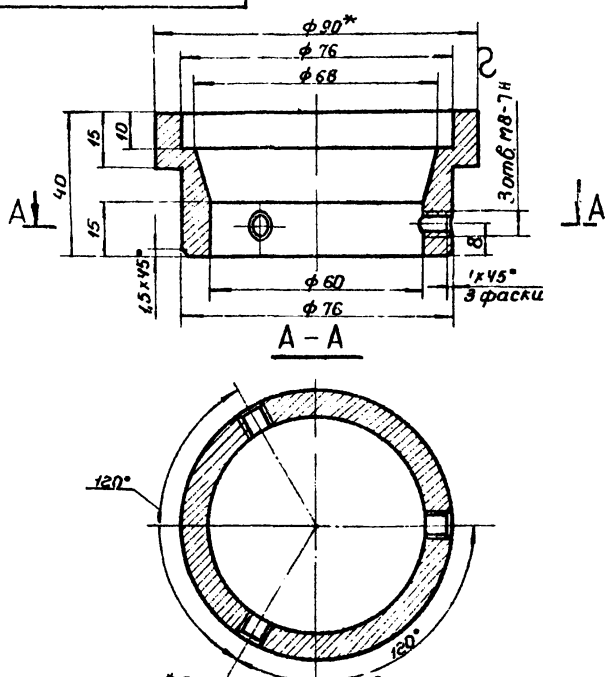

1.* Размер для справок
2. Технические требования по КМП 3,2-00,00,000ТУ

Изм.	Лист	№ докум.	Подп.	Дата
Разраб.		Граудин		11.74
Проверил		Кузьмин		8.74
Рук. гр.		Чепурной		10.74
Гл.сп.отд.		Абрамович		11.74
Н.контр.		Молочков		11.74
Утв.		Залетаев		11.74

КМП3.2-01.04.005

Втулка

Лит.	Масса	Масштаб
И	0.75	1:1

Лист | Листов 1

Круг В 200 ГОСТ 2590-71 / Ст3 ГОСТ 535-58

ГОССТРОЙ СССР СОЮЗМЕТАЛЛУРГСТРОЙНИИПРОЕКТ ЛЕНИНГРАДСКИЙ ПРОМСТРОЙПРОЕКТ

Инв. № подл. | Подпись и дата | Взамен инв. № | Инв. № дубл. | Подпись и дата

КМП3.2-01.04.006

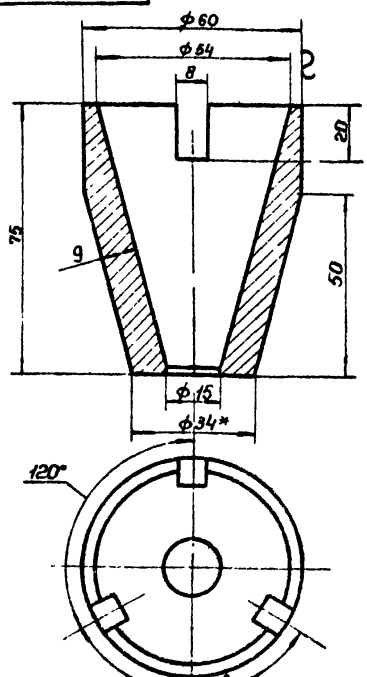

1.* Размер для справок
2. Технические требования по КМП 3,2-00.00.000ТУ.

Изм.	Лист	№ докум.	Подп.	Дата
Разраб.		Граудин		11.74
Проверил		Кузьмин		8.74
Рук. гр.		Чепурной		10.74
Гл.сп.отд.		Абрамович		11.74
Н.контр.		Молочков		11.74
Утв.		Залетаев		11.74

КМП3.2-01.04.006

Конус

Лит.	Масса	Масштаб
И	0,85	1:1

Лист | Листов 1

Пр КН-пресс 60 ГОСТ 1628-72

ГОССТРОЙ СССР СОЮЗМЕТАЛЛУРГСТРОЙНИИПРОЕКТ ЛЕНИНГРАДСКИЙ ПРОМСТРОЙПРОЕКТ

Инв. № подл. | Подпись и дата | Взамен инв. № | Инв. № дубл. | Подпись и дата

Серия 1.494-23 Выпуск 3

КМП3.2-01.04.007

▽3 (▽)

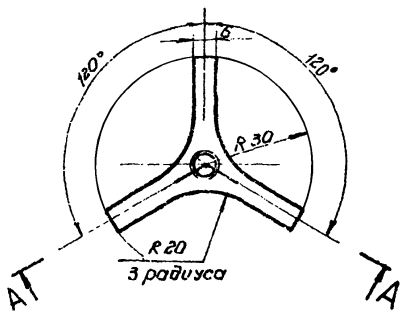

А – А

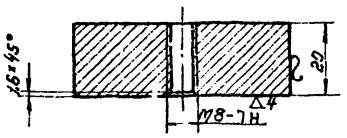

Технические требования по КМП 3.2-00.00.000ТУ.

Изм.	Лист	№ докум.	Подп.	Дата	КМП3.2-01.04.007	Лит.	Масса	Масштаб
Разраб.		Граудин			Крестовина	И	0,1	1:1
Проверил		Кузьмин				Лист	Листов 1	
Рук. гр.		Чепурной						
Гл. сп. отд.		Абрамович			Круг В60 ГОСТ 2590-71 / Ст 3 ГОСТ 535-58	ГОССТРОЙ СССР СОЮЗМЕТАЛЛУРГСТРОЙНИИПРОЕКТ ЛЕНИНГРАДСКИЙ ПРОМСТРОЙПРОЕКТ		
Н. контр.		Молочков						
Утв.		Залетаев						

Копировал. Вандер Формат 11

Инв. № подл. | Подпись и дата | Взамен инв. № | Инв. № дубл. | Подпись и дата

КМП3.2-01.04.008

~ (▽)

20

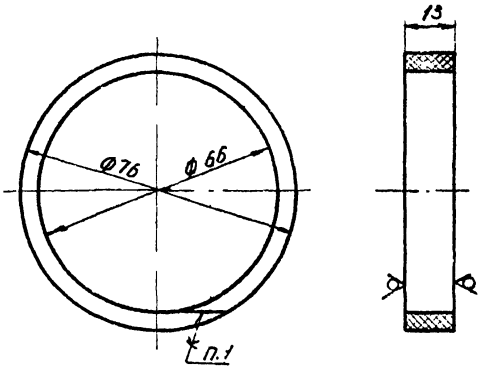

1. Клеить: клей № 88-Н ГОСТ 12172-66.
2. Технические требования по КМП 3.2-00.00.000ТУ.

Изм.	Лист	№ докум.	Подп.	Дата	КМП3.2-01.04.008	Лит.	Масса	Масштаб
Разраб.		Граудин			Прокладка	И	0,45	1:1
Проверил		Кузьмин				Лист	Листов 1	
Рук. гр.		Чепурной						
Гл. сп. отд.		Абрамович			Резина губчатая. Лист 5. ТУ 38-5-1206-68	ГОССТРОЙ СССР СОЮЗМЕТАЛЛУРГСТРОЙНИИПРОЕКТ ЛЕНИНГРАДСКИЙ ПРОМСТРОЙПРОЕКТ		
Н. контр.		Молочков						
Утв.		Залетаев						

Копировал Вандер Формат 11

Инв. № подл. | Подпись и дата | Взамен инв. № | Инв. № дубл. | Подпись и дата

КМП3.2-01.04.009

▽3 (▽)

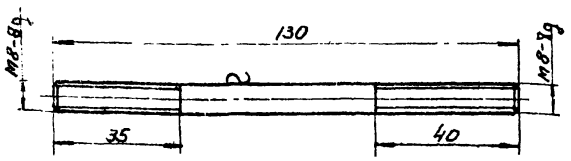

Технические требования по КМП 3.2-00.00.000ТУ.

Изм.	Лист	№ докум.	Подп.	Дата	КМП3.2-01.04.009	Лит.	Масса	Масштаб
Разраб.		Граудин			Шпилька	И	0,05	1:1
Проверил		Кузьмин				Лист	Листов 1	
Рук. гр.		Чепурной						
Гл. сп. отд.		Абрамович				ГОССТРОЙ СССР СОЮЗМЕТАЛЛУРГСТРОЙНИИПРОЕКТ ЛЕНИНГРАДСКИЙ ПРОМСТРОЙПРОЕКТ		
Н. контр.		Молочков						
Утв.		Залетаев						

КМП3.2-01.04.010

▽3 (▽)

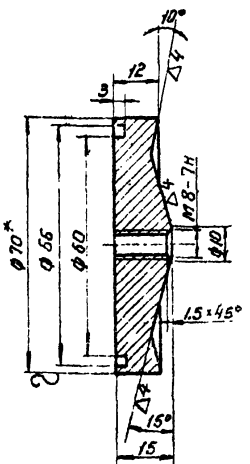

1. * Размер для справок.
2. Технические требования по КМП 3.2-00.00.000ТУ.

Изм.	Лист	№ докум.	Подп.	Дата	КМП3.2-01.04.010	Лит.	Масса	Масштаб
Разраб.		Граудин			Отражатель	И	0,4	1:1
Проверил		Кузьмин				Лист	Листов 1	
Рук. гр.		Чепурной						
Гл. сп. отд.		Абрамович				ГОССТРОЙ СССР СОЮЗМЕТАЛЛУРГСТРОЙНИИПРОЕКТ ЛЕНИНГРАДСКИЙ ПРОМСТРОЙПРОЕКТ		
Н. контр.		Молочков						
Утв.		Залетаев						

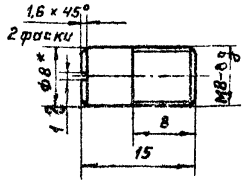

1.* Размер для справок.
2. Технические требования по КМП 3.2-00.00.000 ТУ.

Изм.	Лист	№ докум.	Подп.	Дата
Разраб.		Граудин		7.74
Провер.		Кузьмин		8.74
Рук. гр.		Чепурной		8.74
Гл. спец. отд.		Абрамович		IX-74
Н. контр.		Молочков		09-74
Утв.		Залетаев		X-74

КМП 3.2-01.04.011

Штифт

Лит.	Масса	Масштаб
И	0.006	2:1

Лист | Листов 1

Круг $\frac{8}{в}$ ГОСТ 2590-71
Ст 3 ГОСТ 535-58

ГОССТРОЙ СССР
СОЮЗМЕТАЛЛУРГСТРОЙМОНТАЖПРОЕКТ
ЛЕНИНГРАДСКИЙ ПРОМСТРОЙПРОЕКТ

Копировал Решанова Формат 11

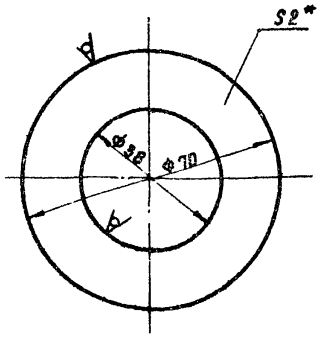

1.* Размер для справок.
2. Технические требования по КМП 3.2-00.00.000 ТУ.

Изм.	Лист	№ докум.	Подп.	Дата
Разраб.		Граудин		7.74
Провер.		Кузьмин		8.74
Рук. гр.		Чепурной		8.74
Гл. спец. отд.		Абрамович		IX-74
Н. контр.		Молочков		09-74
Утв.		Залетаев		X-74

КМП 3.2-01.04.012

Прокладка

Лит.	Масса	Масштаб
И	0.005	1:1

Лист | Листов 1

Резина рулонная 2КЩ-М ГОСТ 7338-65

ГОССТРОЙ СССР
СОЮЗМЕТАЛЛУРГСТРОЙМОНТАЖПРОЕКТ
ЛЕНИНГРАДСКИЙ ПРОМСТРОЙПРОЕКТ

Копировал Решанова Формат 11

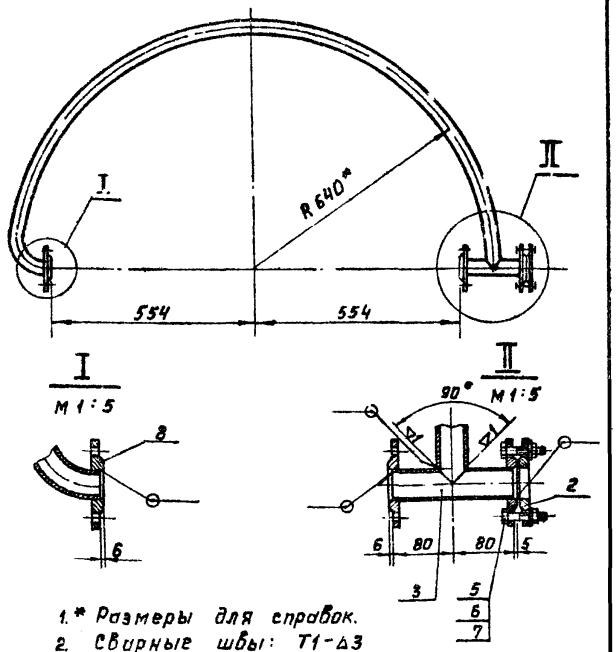

1.* Размеры для справок.
2. Сварные швы: Т1-Δ3 по ГОСТ 5264-69.
3. Технические требования по КМП 3.2-00.90.000 ТУ.

Изм.	Лист	№ докум.	Подп.	Дата
Разраб.		Граудин		7.74
Провер.		Кузьмин		8.74
Рук. гр.		Чепурной		8.74
Гл. спец. отд.		Абрамович		IX-74
Н. контр.		Молочков		09-74
Утв.		Залетаев		X-74

КМП 3,2-01.05.000СБ

Труба водопроводная
Сборочный чертеж

Лит.	Масса	Масштаб
И	0.006	2:1

Лист | Листов 1

ГОССТРОЙ СССР
СОЮЗМЕТАЛЛУРГСТРОЙМОНТАЖПРОЕКТ
ЛЕНИНГРАДСКИЙ ПРОМСТРОЙПРОЕКТ

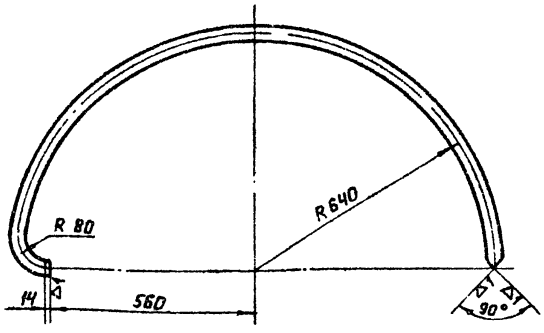

Технические требования по КМП 3,2-00 00 000 ТУ

Изм.	Лист	№ докум.	Подп.	Дата
Разраб.		Граудин		7.74
Провер.		Кузьмин		8.74
Рук. гр.		Чепурной		8.74
Гл. спец. отд.		Абрамович		IX-74
Н. контр.		Молочков		09-74
Утв.		Залетаев		X-74

КМП 3,2-01.05.001

Труба

Лит.	Масса	Масштаб
И	0.006	2:1

Лист | Листов 1

Труба ДУ 32
ГОСТ 3262-62

ГОССТРОЙ СССР
СОЮЗМЕТАЛЛУРГСТРОЙМОНТАЖПРОЕКТ
ЛЕНИНГРАДСКИЙ ПРОМСТРОЙПРОЕКТ

Серия 1.494-23 Выпуск 3

КМП3,2-01.05.002

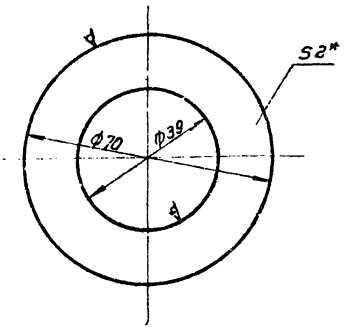

1. * Размер для справок.
2. Технические требования по КМП 3,2-00 00.000ТУ.

Изм.	Лист	№ докум.	Подп.	Дата
Разраб.		Граудин		
Проверил		Кузьмин		
Рук. гр.		Чепурной		
Гл. сп. отд.		Абрамович		
Н. контр.		Молочков		
Утв.		Залетаев		

КМП3,2-01.05.002

Прокладка

Лит. И | Масса 0,15 | Масштаб 1:1

Лист | Листов 1

Резина рулонная 2кщ-М ГОСТ 7338-65

ГОССТРОЙ СССР СОЮЗМЕТАЛЛУРГСТРОЙНИИПРОЕКТ ЛЕНИНГРАДСКИЙ ПРОМСТРОЙПРОЕКТ

Копировал Вандер | формат 11

КМП3,2-01.00.001

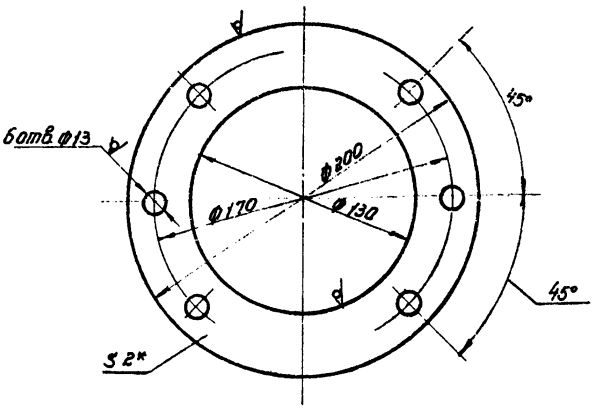

1. * Размер для справок.
2. Технические требования по КМП 3,2-00.00.000ТУ.

Изм.	Лист	№ докум.	Подп.	Дата
Разраб.		Граудин		
Проверил		Кузьмин		
Рук. гр.		Чепурной		
Гл. сп. отд.		Абрамович		
Н. контр.		Молочков		
Утв.		Залетаев		

КМП3,2-01.00.001

Прокладка

Лит. И | Масса 0,5 | Масшт. 1:2

Лист | Листов 1

Резина рулонная 2кщ-М ГОСТ 7338-65

ГОССТРОЙ СССР СОЮЗМЕТАЛЛУРГСТРОЙНИИПРОЕКТ ЛЕНИНГРАДСКИЙ ПРОМСТРОЙПРОЕКТ

Копировал Вандер | формат 11

КМП3,2-01.00.002

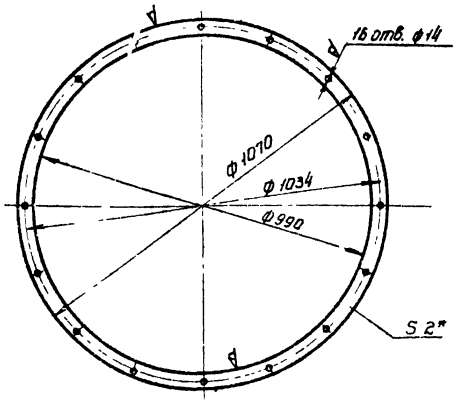

1. * Размер для справок.
2. Технические требования по КМП 3,2-00 00 000ТУ.

Изм.	Лист	№ докум.	Подп.	Дата
Разраб.		Граудин		
Проверил		Кузьмин		
Рук. гр.		Чепурной		
Гл. сп. отд.		Абрамович		
Н. контр.		Молочков		
Утв.		Залетаев		

КМП3,2-01.00.002.

Прокладка

Лит. И | Масса 1.9 | Масштаб 1:10

Лист | Листов 1

Резина рулонная 2кщ-М ГОСТ 7338-65

ГОССТРОЙ СССР СОЮЗМЕТАЛЛУРГСТРОЙНИИПРОЕКТ ЛЕНИНГРАДСКИЙ ПРОМСТРОЙПРОЕКТ

КМП3,2-01.00.003

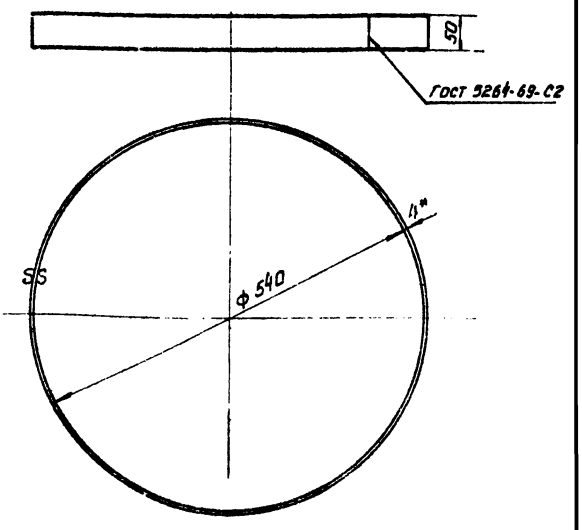

1. * Размер для справок.
2. Технические требования по КМП 3,2-00.00.000ТУ.

Изм.	Лист	№ докум.	Подп.	Дата
Разраб.		Граудин		
Проверил		Кузьмин		
Рук. гр.		Чепурной		
Гл. сп. отд.		Абрамович		
Н. контр.		Молочков		
Утв.		Залетаев		

КМП3,2-01.00.003.

Кольцо

Лит. И | Масса 2.7 | Масштаб 1:5

Лист | Листов 1

Лист 6 ГОСТ 5681-57 / ст3 ГОСТ 14637-69

ГОССТРОЙ СССР СОЮЗМЕТАЛЛУРГСТРОЙНИИПРОЕКТ ЛЕНИНГРАДСКИЙ ПРОМСТРОЙПРОЕКТ

КМП 3,2-00.00.000СБ- изображено

КМП 3,2-00.00.000-01СБ- зеркальное отражение

КМП3.2-02.00.000СБ

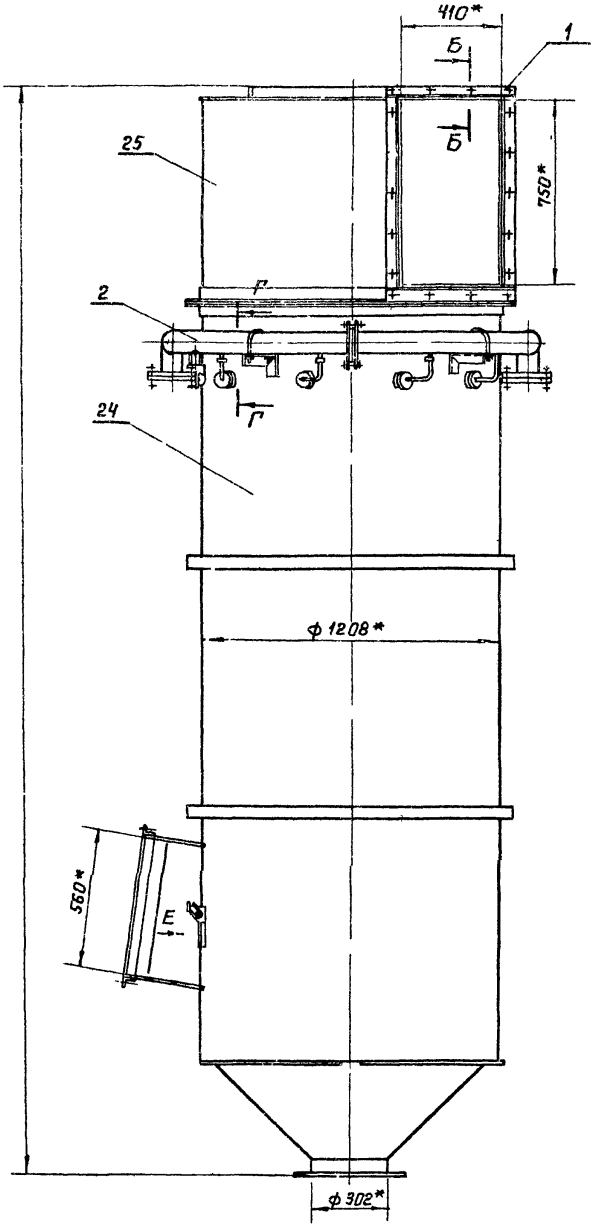

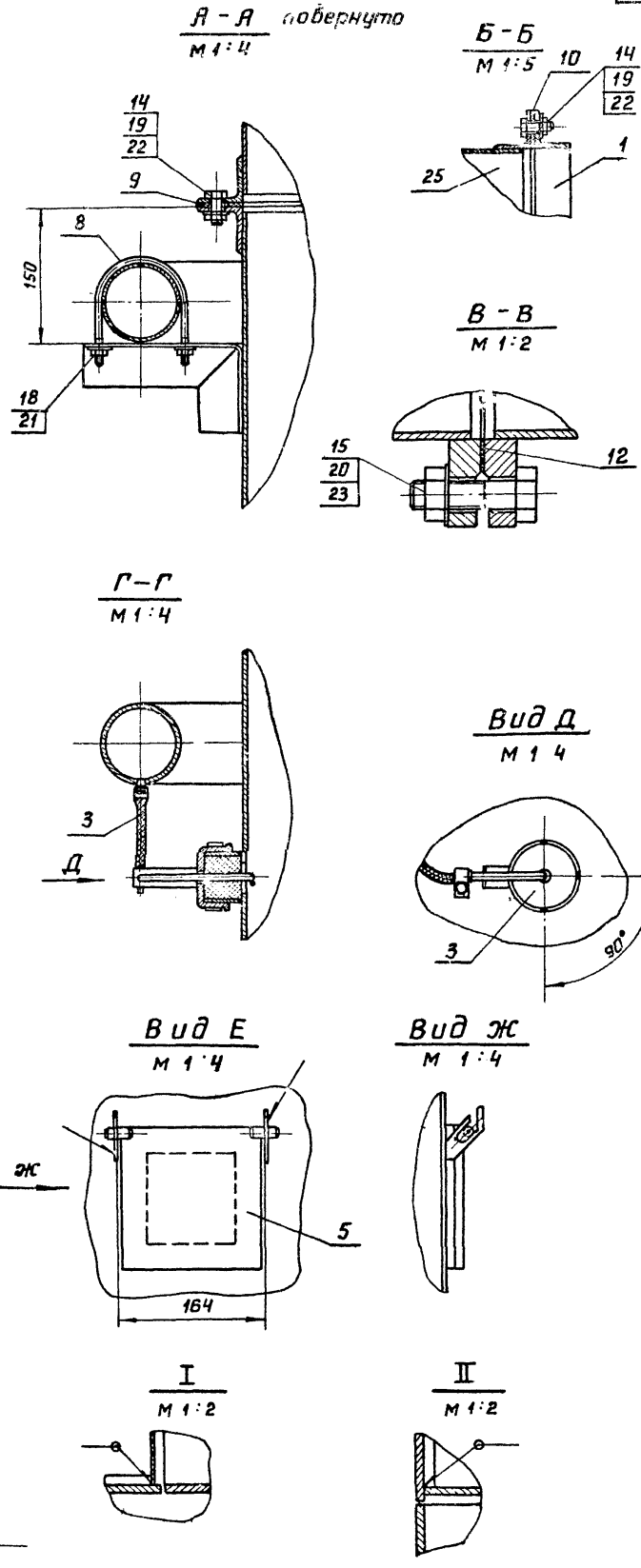

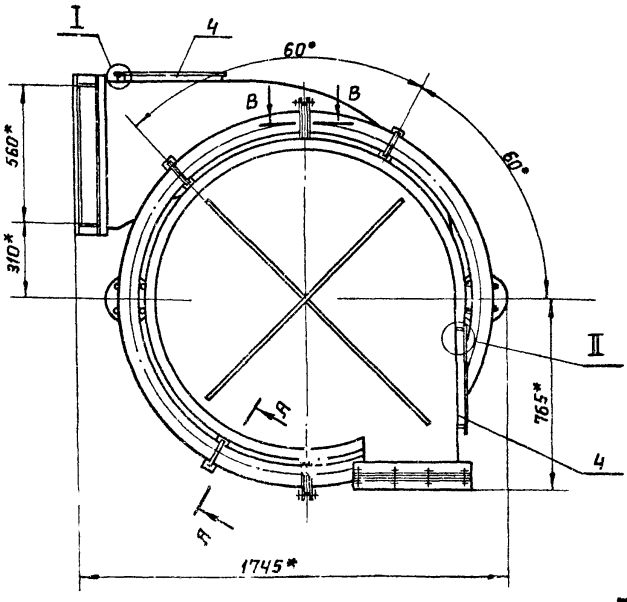

1. * Размеры для справок.
2. Сварные швы Т1-Δ4 по ГОСТ 5264-69.
3. Технические требования по КМП 3.2-00.00 000 ТУ.

					КМП3.2-02.00.000СБ			
Изм.	Лист	№ докум.	Подп.	Дата	Каплеуловитель Сборочный чертеж.	Лит.	Масса	Масштаб
Разраб.		Граудин		VI.74		И	748.0	1:15
Проверил		Кузьмин		1.74		Лист	Листов 1	
Рук. гр.		Чепурной		10.74		ГОССТРОЙ СССР СОЮЗМЕТАЛЛУРГСТРОЙНИИПРОЕКТ ЛЕНИНГРАДСКИЙ ПРОМСТРОЙПРОЕКТ		
Гл. сп. отд.		Абрамович		"				
Н. контр.		Молочков		10.74				
Утв.		Залетаев		"				

Подпись и дата | Взамен инв. | Инв. № дубл. | Подпись и дата

Серия 1.494-23 выпуск 3

КМП3.2-02.01.000СБ

КМП3.2-02.01.000СБ - изображено
КМП3.2-02.01.000-01СБ - зеркальное отражение

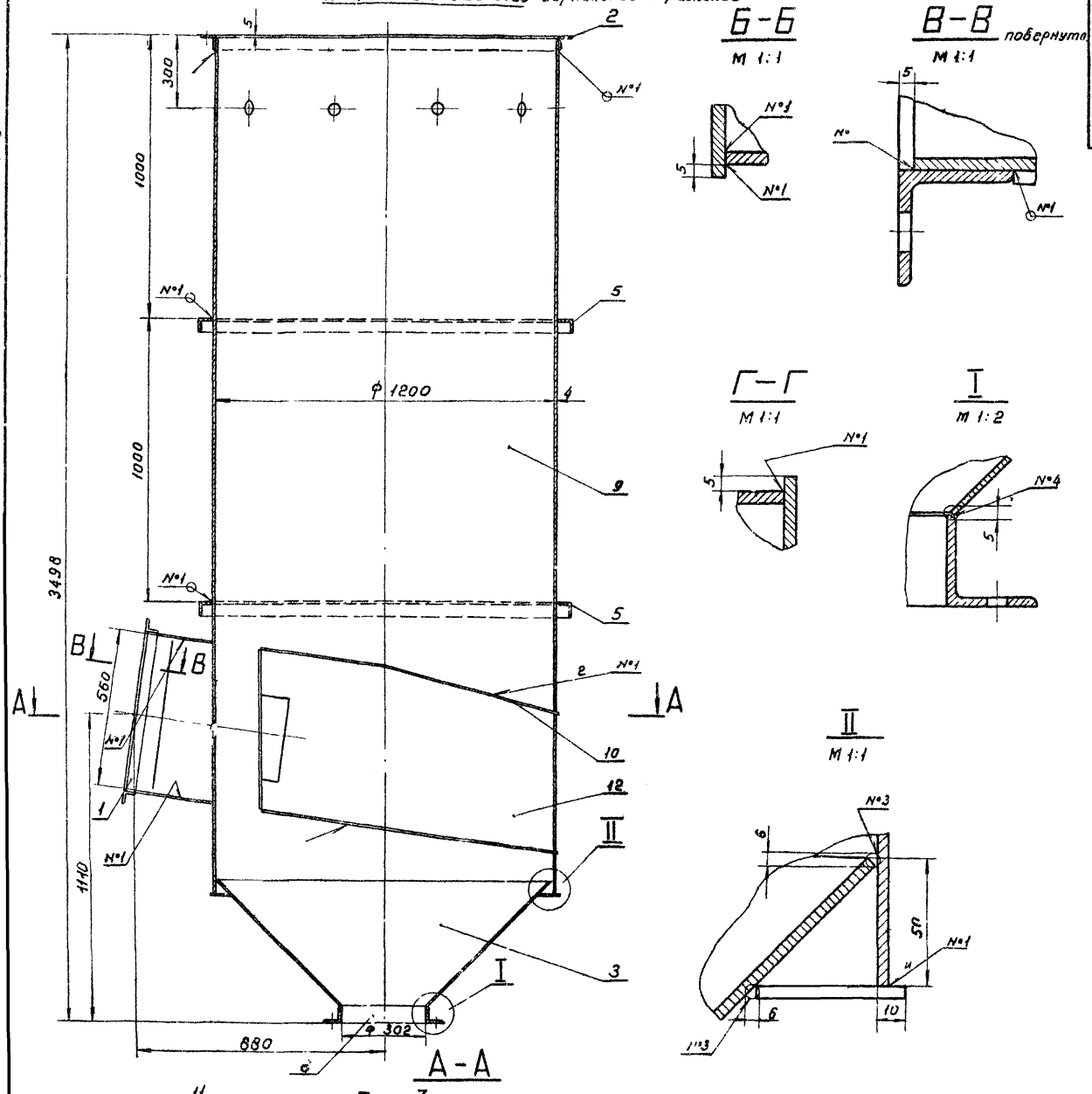

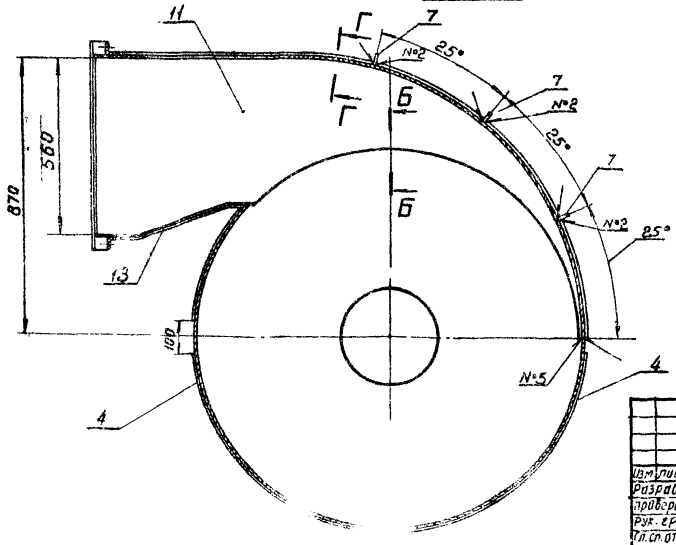

1.* Размеры для справок
2. Сварные швы:
№1-Т1-△4
№2-Т1-△4
№3-У2
№4-У5
№5-С4
по ГОСТ 5264-69
3. Технические требования по КМП3.2-00.00 000 ТУ

Изм.	Лист	№ докум.	Подп.	Дата	КМП3.2-02.01.000 СБ.		
Разраб.		Граудин		VI.74	Корпус сварочный чертеж	Лит. И	Масса 431.4	Масштаб 1:10
Проверил		Кузьмин				Лист	Листов 1
Рук. гр.		Чепурной		10.74		ГОССТРОЙ СССР СОЮЗМЕТАЛЛУРГСТРОЙНИИПРОЕКТ ЛЕНИНГРАДСКИЙ ПРОМСТРОЙПРОЕКТ	
Гл. сп. отд.		Абрамович					
Н. контр.		Молочков		10.74			
Утв.		Залетаев					

Серия 1494-23 Выпуск 3

Подпись и дата | Взамен инв. № | Инв. № дубл. | Подпись и дата

КМП3.2-02.01.001 ▽1 (▽)

КМП 3.2 - 02.01.001 - изображено
КМП 3.2 - 02.01.001-01 - зеркальное отражение

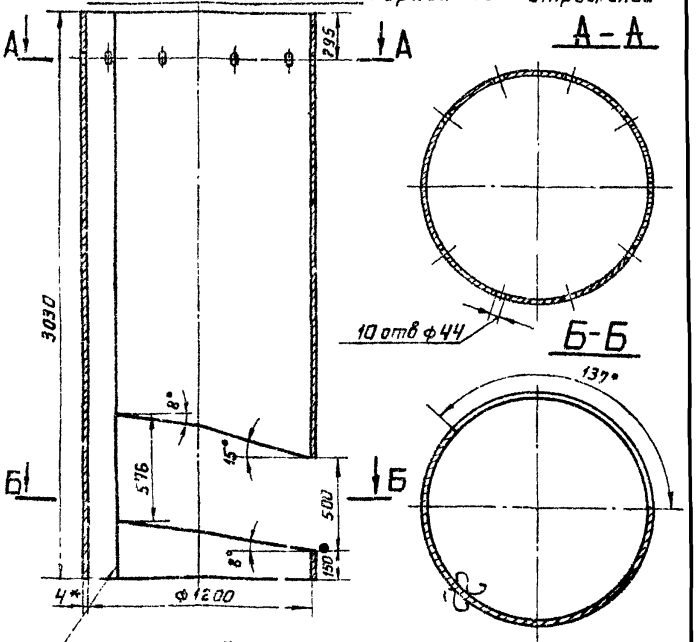

ГОСТ 5264-69 С2

1. * Размер для справок
2. Технические требования по КМП 3.2 - 00.00.000 ТУ.

Изм.	Лист	N докум.	Подп.	Дата
Разраб.		Граудин		VI.74
Провер.		Кузьмин		V.74
Рук. гр.		Чепурной		VI.74
Гл.спец.		Абрамович		"
Н.контр.		Малюков		VI.74
Утв.		Залетаев		"

КМП 3.2-02.01.001

Цилиндр

Лит	Масса	Масштаб
И	245.0	1:25

Лист | Листов 1

Лист 6 ГОСТ 5681-51 / Ст3 ГОСТ 14637-69

Госстрой СССР Союзметаллургстройниипроект Ленинградский Промстройпроект

КМП3.2-02.01.002 ▽1(▽) 25

КМП 3.2 - 02.01.002 - изображено
КМП 3.2 - 02.01.002-01 зеркальное отражение

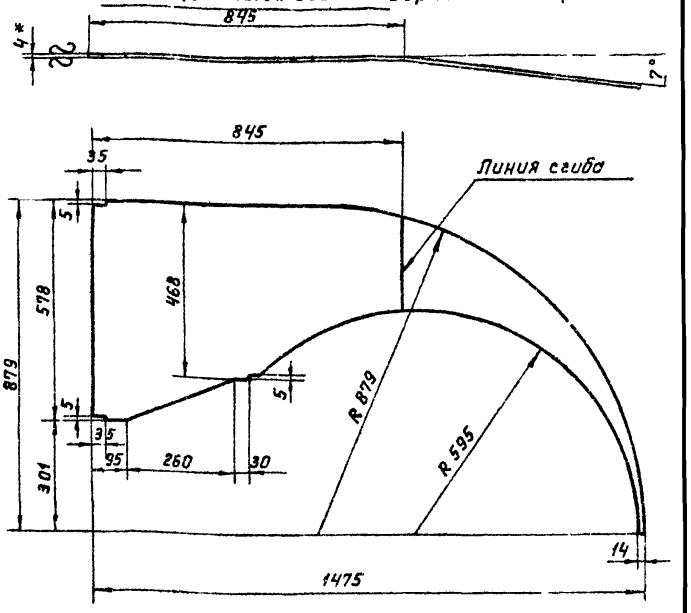

1. * Размер для справок.
2. Технические требования по КМП-3.2-00.00.000 ТУ.

Изм.	Лист	N докум.	Подп.	Дата
Разраб.		Граудин		4.74
Провер.		Кузьмин		5.74
Рук. гр.		Чепурной		5.74
Гл.спец.отд.		Абрамович		12-74
Н.контр.		Молочков		03-74
Утв.		Загетаев		4-74

КМП 3.2-02.01.002

Лист Верхний

Лит	Масса	Масшт.
И	15.7	1:10

Лист | Листов 1

Лист 4 ГОСТ 5681-57 / Ст3 ГОСТ 14637-69

Госстрой СССР Союзметаллургстройниипроект Ленинградский Промстройпроект

Копировал Решанова Формат А1

КМП3.2-02.01.002 ▽1(▽)

КМП 3.2 - 02.01.003 - изображено
КМП 3.2 - 02.01.003-01 - зеркальное отражение

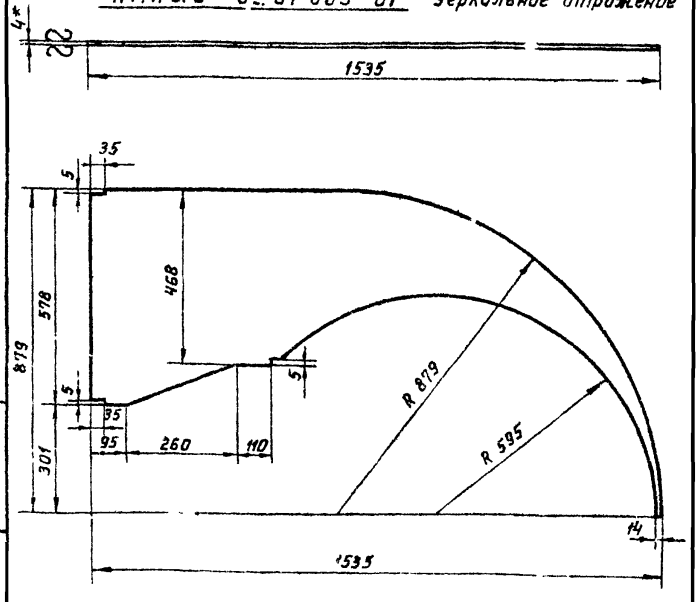

1. * Размер для справок.
2. Технические требования по КМП 3.2-00.00.000 ТУ.

Изм.	Лист	N докум.	Подп.	Дата
Разраб.		Граудин		VI.74
Провер.		Кузьмин		V.74
Рук. гр.		Чепурной		VI.74
Гл.спец.		Абрамович		"
Н.контр.		Малюков		VI.74
Утв.		Залетаев		"

КМП 3.2-02.01.003

Лист нижний

Лит	Масса	Масштаб
И	16,8	1:10

Лист | Листов 1

Лист 6 ГОСТ 5681-51 / Ст3 ГОСТ 14637-69

Госстрой СССР Союзметаллургстройниипроект Ленинградский Промстройпроект

КМП3.2-02.01.004 ▽1(▽)

КМП 3.2 - 02.01.004 - изображено
КМП 3.2 - 02.01.004-01 - зеркальное отражение

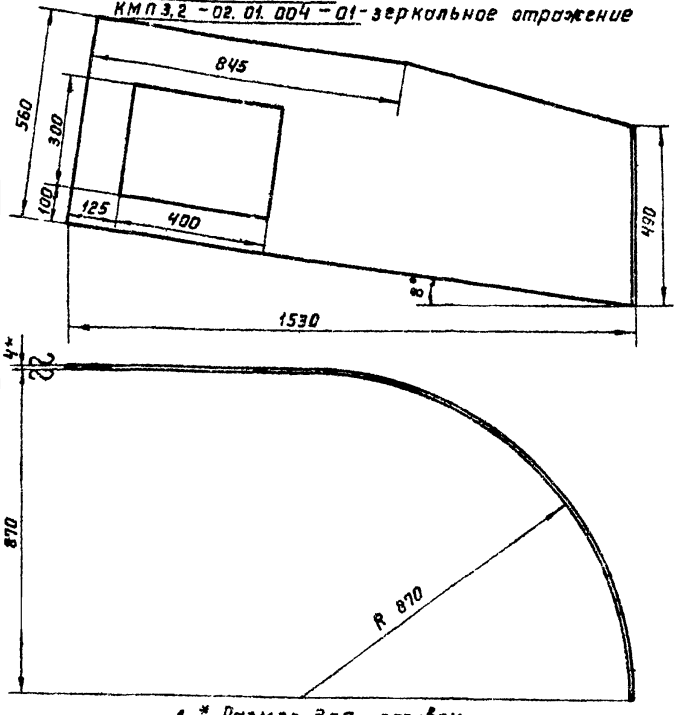

1. * Размер для справок.
2. Технические требования по КМП 3.2-00.00.000 ТУ.

Изм.	Лист	N докум.	Подп.	Дата
Разраб.		Граудин		VI.74
Провер.		Кузьмин		V.74
Рук. гр.		Чепурной		VI.74
Гл.спец.		Абрамович		"
Н.контр.		Малюков		VI.74
Утв.		Залетаев		"

КМП 3.2-02.01.004

Лист наружный

Лит	Масса	Масштаб
И	35,2	1:10

Лист | Листов 1

Лист 6 ГОСТ 5681-51 / Ст3 ГОСТ 14637-69

Госстрой СССР Союзметаллургстройниипроект Ленинградский Промстройпроект

КМП3,2-02.01.005

▽1 (▽)

КМП 3,2-02.01.005
КМП 3,2-02.01.005-01

изображено зеркальное отражение

Развертка.

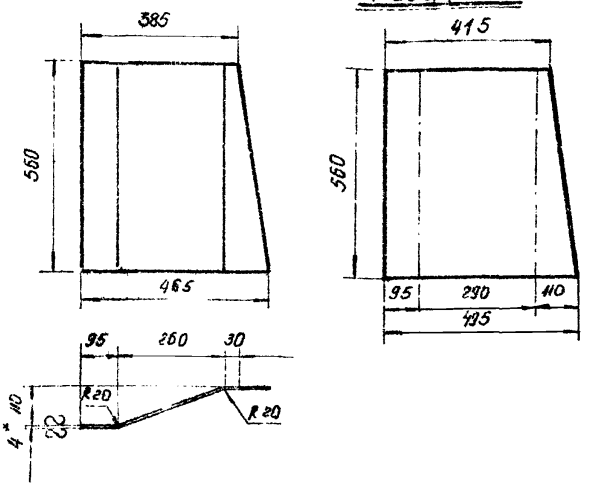

1.* Размер для справок.
2. Технические требования по КМП 3.2-00.00.00 ТУ.

Изм.	Лист	N докум.	Подп.	Дата	КМП3,2-02.01.005.		
Разраб.	Сраудин			11.74	Лист внутренний	Лит	Масса 8.4	Масштаб 1:10
Проверил	Кузьмин			8.74		И		
Рук. гр.	Чепурной			10.74		Лист	Листов 1
Гл. спец. отд.	Абрамович			"	Лист 4 ГОСТ 5681-57 / Ст3 ГОСТ 14637-69	ГОССТРОЙ СССР СОЮЗМЕТАЛЛУРГСТРОЙНИИПРОЕКТ ЛЕНИНГРАДСКИЙ ПРОМСТРОЙПРОЕКТ	
Н. контр.	Малочков			11.74			
Утв.	Залетаев			"			

Копировал Беркушкина. Формат А1

КМП3,2-02.01.006

▽ (▽) 26

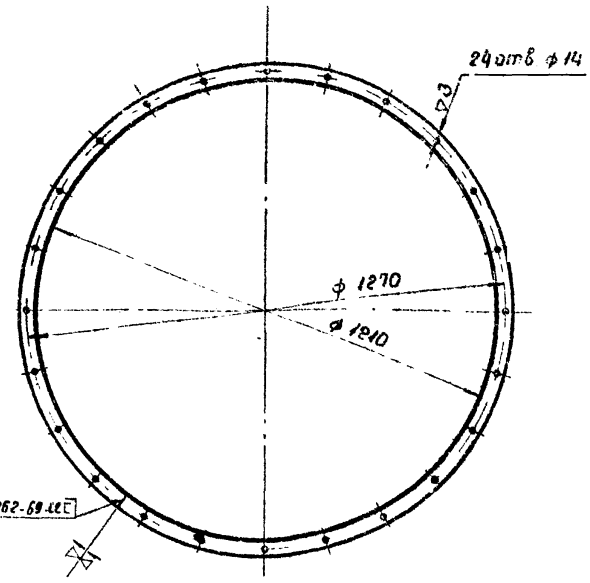

Технические требования по КМП 3,2-00.00.000 ТУ.

Изм.	Лист	N докум.	Подп.	Дата	КМП3,2-02.01.006.		
Разраб.	Сраудин			11.74	Фланец	Лит	Масса 14,6	Масштаб 1:10
Проверил	Кузьмин			8.74		И		
Рук. гр.	Чепурной			10.74		Лист	Листов
Гл. спец. отд.	Абрамович			"	Уголок 50×50×5 ГОСТ 8509-72 / Ст3 ГОСТ 535-58	ГОССТРОЙ СССР СОЮЗМЕТАЛЛУРГСТРОЙНИИПРОЕКТ ЛЕНИНГРАДСКИЙ ПРОМСТРОЙПРОЕКТ	
Н. контр.	Малочков			11.74			
Утв.	Залетаев			"			

Копировал Беркушкина. Формат А1

КМП3,2-02.01.007

▽ (▽)

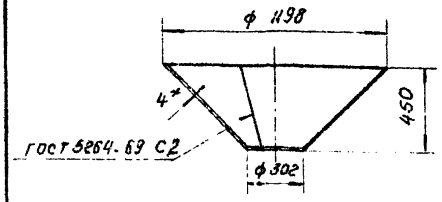

Развертка.

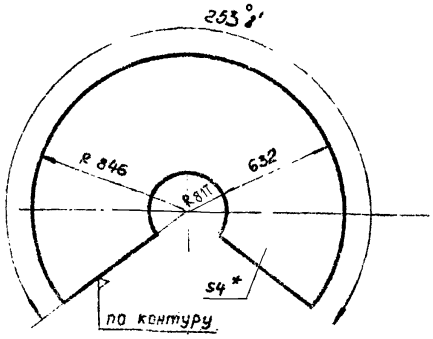

1.* Размер для справок
2. Технические требования по КМП 3,2-00.00.00

Изм.	Лист	N докум.	Подп.	Дата	КМП3,2-02.01007		
Разраб.	Сраудин			11.74	КОНУС	Лит	Масса	Масштаб
Проверил	Кузьмин			8.74		И		
Рук. гр.	Чепурной			10.74		Лист	Листов 1
Гл. спец. отд.	Абрамович			"	Лист 4 ГОСТ 5681-57 / Ст3 ГОСТ 14637-69	ГОССТРОЙ СССР СОЮЗМЕТАЛЛУРГСТРОЙНИИПРОЕКТ ЛЕНИНГРАДСКИЙ ПРОМСТРОЙПРОЕКТ	
Н. контр.	Малочков			11.74			
Утв.	Залетаев			"			

КМП3,2-02.01.008

▽ (▽)

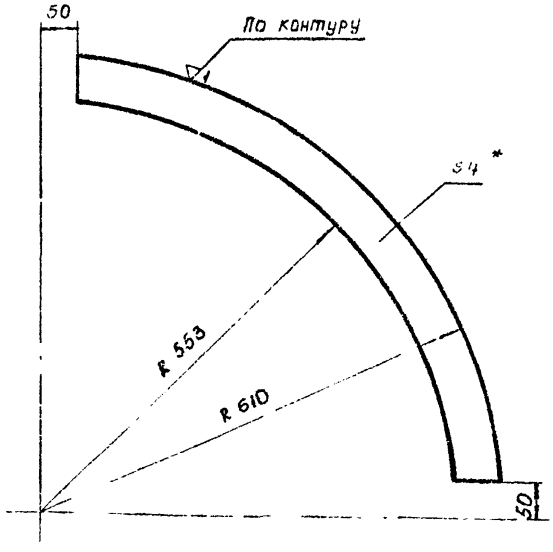

1.* Размер для справок.
2. Технические требования по КМП 3,2-00.00.000 ТУ.

Изм.	Лист	N докум.	Подп.	Дата	КМП3,2-02.01008.		
Разраб.	Сраудин			11.74	Лист	Лит	Масса	Масштаб 1:5
Проверил	Кузьмин			8.74		И		
Рук. гр.	Чепурной			10.74		Лист	Листов 1
Гл. спец. отд.	Абрамович			"	Лист 4 ГОСТ 5681-57 / Ст3 ГОСТ 14637-69	ГОССТРОЙ СССР СОЮЗМЕТАЛЛУРГСТРОЙНИИПРОЕКТ ЛЕНИНГРАДСКИЙ ПРОМСТРОЙПРОЕКТ	
Н. контр.	Малочков			11.74			
Утв.	Залетаев			"			

Серия 1494-23 Выпуск 3

КМП3,2-02.01.009

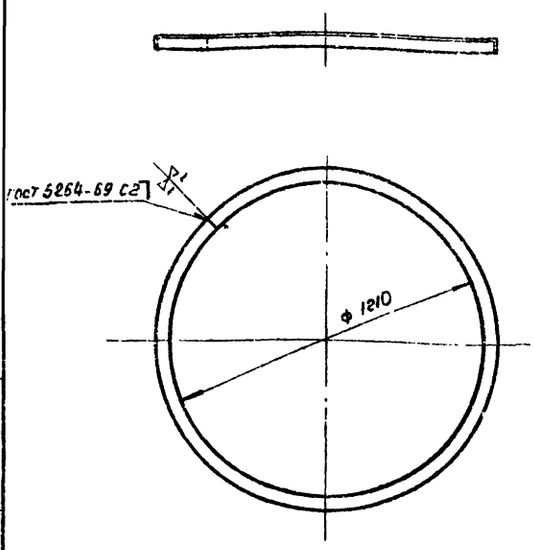

Технические требования по КМП 3,2-00.00.000 ТУ.

Изм.	Лист	№ докум.	Подп.	Дата
Разраб.		Граудин.		
Проверил.		Кузьмин.		
Рук. гр.		Чепурной		
Гл. сп. отд.		Абрамович		
Н. контр.		Молочков.		
Утв.		Залетаев		

КМП3,2-02.01.009

Кольцо

Лит.	Масса.	Масштаб.
И	21,5	1:15

Лист. Листов 1

Уголок Б-50×50×6 ГОСТ 8509-72 / Ст.3 ГОСТ 535-58

ГОССТРОЙ СССР СОЮЗМЕТАЛЛУРГСТРОЙНИИПРОЕКТ ЛЕНИНГРАДСКИЙ ПРОМСТРОЙПРОЕКТ

Копировал: Беркушкина. Формат 11.

Инв. № подл. | Подпись и дата | Взамен. инв. № | Инв. № дубл. | Подпись и дата

КМП3,2-02.01.010

27

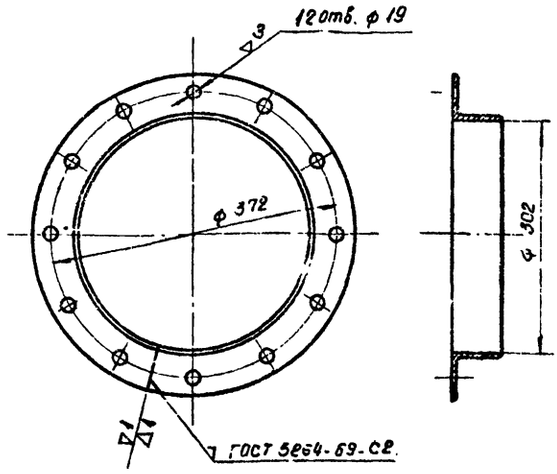

Технические требования по КМП 3,2-00.00 000 ТУ.

Изм.	Лист	№ докум.	Подп.	Дата
Разраб.		Граудин.		
Проверил.		Кузьмин.		
Рук. гр.		Чепурной		
Гл. сп. отд.		Абрамович.		
Н. контр.		Молочков.		
Утв.		Залетаев		

КМП3,2-02.01.010.

Фланец.

Лит.	Масса.	Масштаб
И	5,09	1:5

Лист. Листов 1

Уголок Б-63×63×5 ГОСТ 8509-72 / Ст.3 ГОСТ 535-58

ГОССТРОЙ СССР СОЮЗМЕТАЛЛУРГСТРОЙНИИПРОЕКТ ЛЕНИНГРАДСКИЙ ПРОМСТРОЙПРОЕКТ

Копировал Беркушкина. Формат 11

Инв. № подл. | Подпись и дата | Взамен. инв. № | Инв. № дубл. | Подпись и дата

КМП3,2-02.02.000СБ

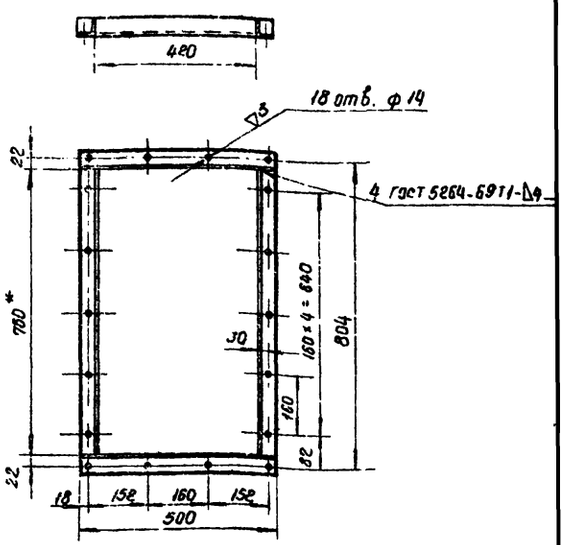

1. * Размер для справок
2. Технические требования по КМП 3,2-00.00.000 ТУ

Изм.	Лист	№ докум.	Подп.	Дата
Разраб.		Граудин		
Проверил.		Кузьмин		
Рук. гр.		Чепурной		
Гл. сп. отд.		Абрамович		
Н. контр.		Молочков		
Утв.		Залетаев		

КМП3,2-02.02.000.СБ

Лит.	Масса	Масштаб
И	6.0	1:10

Лист Листов 1

ГОССТРОЙ СССР СОЮЗМЕТАЛЛУРГСТРОЙНИИПРОЕКТ ЛЕНИНГРАДСКИЙ ПРОМСТРОЙПРОЕКТ

Инв. № подл. | Подпись и дата | Взамен. инв. № | Инв. № дубл. | Подпись и дата

КМП3,2-02.03.001

▽1(▽)

КМП 3,2-02 03 001 — изображено

КМП 3,2-02 03 001-01 — зеркальное отражение.

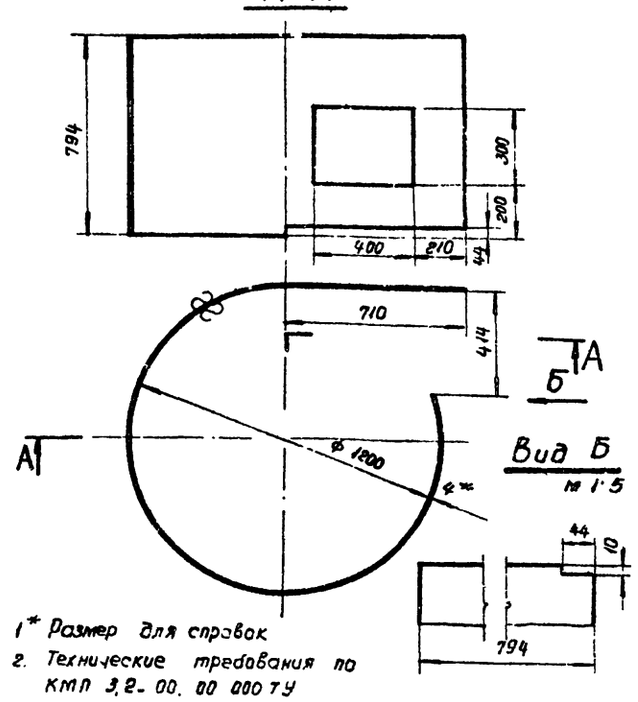

1* Размер для справок
2. Технические требования по КМП 3,2-00.00 000 ТУ

Изм.	Лист	№ докум.	Подп.	Дата
Разраб.		Граудин		
Проверил.		Кузьмин		
Рук. гр.		Чепурной		
Гл. сп. отд.		Абрамович		
Н. контр.		Молочков		
Утв.		Залетаев		

КМП 3,2-02.03.001

Лит.	Масса	Масштаб
И	94.3	1:15

Лист Листов 1

Лист 4 ГОСТ 5681-57 / Ст3 ГОСТ 14637-69

ГОССТРОЙ СССР СОЮЗМЕТАЛЛУРГСТРОЙНИИПРОЕКТ ЛЕНИНГРАДСКИЙ ПРОМСТРОЙПРОЕКТ

Инв. № подл. | Подпись и дата | Взамен. инв. № | Инв. № дубл. | Подпись и дата

КМП 3.2-02.03.000СБ

КМП 3.2-02.03.000СБ — изображено.
КМП 3.2-02.03.000-01СБ — зеркальное отражение

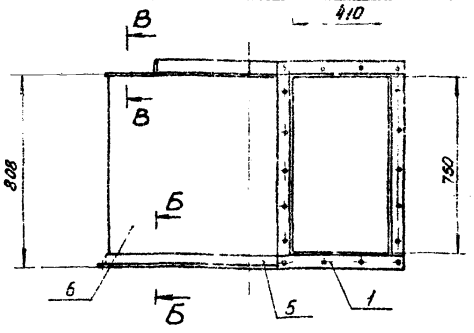

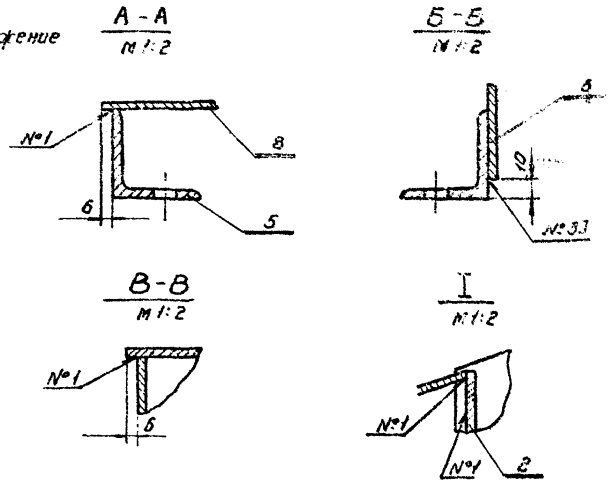

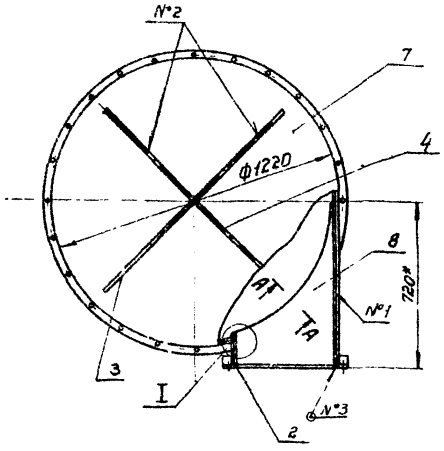

1. *Размер для справок.
2. Сварные швы: №1 - Т1 - Δ4
№2 - Т3 - Δ4
№3 - Н1 - Δ4
по ГОСТ 5264-69.
3. Остальные технические требования по КМП 3.2-00.00.000ТУ.

					КМП3,2-02.03.000.СБ			
Изм.	Лист	№ докум.	Подп.	Дата	Улитка Сборочный чертеж	Лит	Масса	Масш.
разраб.		Граудин		VI.74		И	163,9	1:15
проверил		Кузьмин		8.74		Лист	Листов 1	
рук. гр.		Чепурной		11.74		ГОССТРОЙ СССР СОЮЗМЕТАЛЛУРГСТРОЙНИИПРОЕКТ ЛЕНИНГРАДСКИЙ ПРОМСТРОЙПРОЕКТ		
Гл. сп. отд.		Абрамович		"				
Н. контр.		Молочков		11.74				
Утв.		Залетаев		"				

Копировал Вандер формат 12

Серия 1494-23 Выпуск 3

Инв. № подл. | Подпись и дата | Взамен инв. № | Инв. № дубл. | Подпись и дата

КМП3,2-02.03.000СБ

КМП 3.2-02.03.002 — изображено
КМП 3.2-02.03.002-01 зеркальное отражение

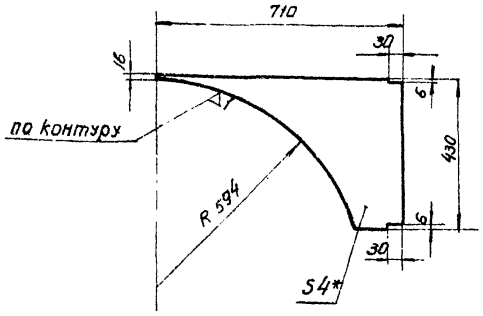

1. *Размер для справок.
2. Технические требования по КМП 3.2-00.00.000ТУ.

					КМП3,2-02.03.002			
Изм.	Лист	№ докум.	Подп.	Дата	Лист	Лит	Масса	Масштаб
разраб.		Граудин		VI.74		И	4.3	1:10
проверил		Кузьмин		8.74		Лист	Листов 1	
рук. гр.		Чепурной		11.74				
Гл. сп. отд.		Абрамович		"				
Н. контр.		Молочков		11.74				
Утв.		Залетаев		"				

Лист ЧГОСТ 5681-57 / СТ3 ГОСТ 14637-69

ГОССТРОЙ СССР СОЮЗМЕТАЛЛУРГСТРОЙНИИПРОЕКТ ЛЕНИНГРАДСКИЙ ПРОМСТРОЙПРОЕКТ

Инв. № подл. | Подпись и дата | Взамен инв. № | Инв. № дубл. | Подпись и дата

КМП3,2-02.03.003

КМП 3.2-02.03.003 — изображено
КМП 3.2-02.03.003-01 — зеркальное отражение

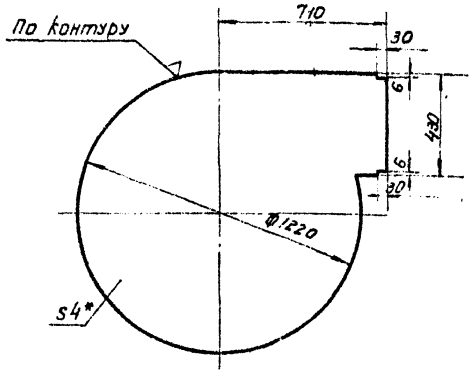

1. *Размер для справок
2. Технические требования по КМП 3.2-00.00.000ТУ.

					КМП3,2-02.03.003			
Изм.	Лист	№ докум.	Подп.	Дата	Лист	Лит	Масса	Масштаб
разраб.		Граудин		VI.74		И	41,0	1:15
проверил		Кузьмин		8.74		Лист	Листов 1	
рук. гр.		Чепурной		11.74				
Гл. сп. отд.		Абрамович		"				
Н. контр.		Молочков		11.74				
Утв.		Залетаев		"				

Лист ЧГОСТ 5681-57 / СТ3 ГОСТ 14637-69

ГОССТРОЙ СССР СОЮЗМЕТАЛЛУРГСТРОЙНИИПРОЕКТ ЛЕНИНГРАДСКИЙ ПРОМСТРОЙПРОЕКТ

КМП3,2-02.03.004

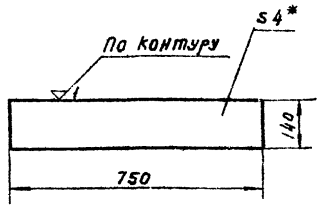

1 *Размер для справок
2. Технические требования по КМП 3,2-00 00 000 ТУ.

Изм.	Лист	№ докум.	Подп.	Дата	
Разраб.	Грауди			VI.74	КМП3,2-02.03.004.
Провер.	Кузьмин			8.74	Лист
Рук. гр.	Чепурной			10.74	
Гл. спец.	Абрамович			"	
Н. контр.	Молочков			VI.74	Лист 4 ГОСТ 5681-57 / Ст 3. ГОСТ 14637-69
Утв.	Залстаев			"	

Лит.	Масса	Масштаб
И	3.3	1:10
Лист	Листов 1	

ГОССТРОЙ СССР, Союзметаллургстройниипроект, Ленинградский, ПРОМСТРОЙПРОЕКТ

Копировал Папушина — Формат 11

КМП3,2-02.04.001

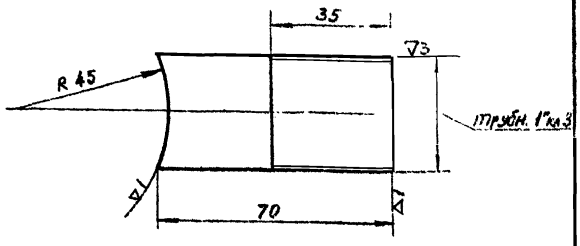

Технические требования по КМП 3,2-00.00.000 ТУ.

Изм.	Лист	№ докум.	Подп.	Дата	
Разраб.	Грауди			VI.74	КМП3,2-02.04.001.
Провер.	Кузьмин			8.74	Лист
Рук. гр.	Чепурной			10.74	
Гл. спец.	Абрамович			"	
Н. контр.	Молочков			VI.74	Патрубок
Утв.	Залстаев			"	Труба 2,5 ГОСТ 3262-62

Лит.	Масса	Масштаб
И	0,17	1:1
Лист	Листов 1	

ГОССТРОЙ СССР, Союзметаллургстройниипроект, Ленинградский, ПРОМСТРОЙПРОЕКТ

Копировал Папушина — Формат 11

КМП3,2-00.04.000СБ

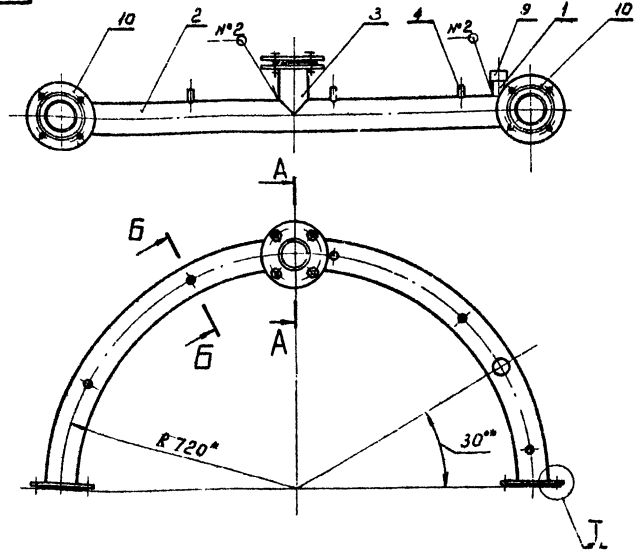

А-А
М 1:5

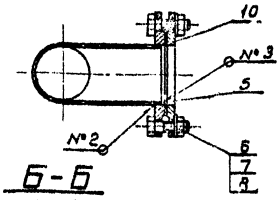

Б-Б
М 1:2,5

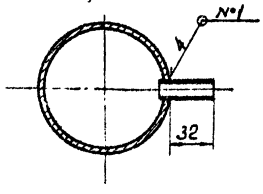

I
М 1:2,5

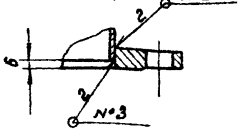

1. *Размеры для справок.
2. Сварные швы:
   №1 – Т1 – Δ2
   №2 – Т1 – Δ3
   №3 – Н1 – Δ3 по ГОСТ 5264-69
3. Остальные технические требования по КМП 3,2-00 00 000 ТУ.

Изм.	Лист	№ докум.	Подп.	Дата	
Разраб.	Грауди			VI.74	КМП3,2-02.04.000СБ.
Провер.	Кузьмин			8.74	Коллектор. Сборочный чертеж
Рук. гр.	Чепурной			10.74	
Гл. спец.	Абрамович			"	
Н. контр.	Молочков			VI.74	
Утв.	Залстаев			"	

Лит.	Масса	Масштаб
И	35,0	1:10
Лист	Листов 1	

ГОССТРОЙ СССР, Союзметаллургстройниипроект, Ленинградский, ПРОМСТРОЙПРОЕКТ

Копировал Папушина — Формат 12

Инв. № подл. | Подпись и дата | Взам. инв. № | Инв. № дубл. | Подпись и дата

Серия 1.494-23 Выпуск 3

А–А повернуто
М 1:2.5

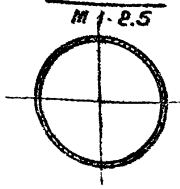

Б–Б повернуто
М 1:2.5

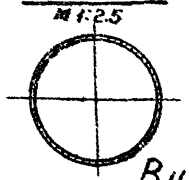

Вид В
М 1:2.5

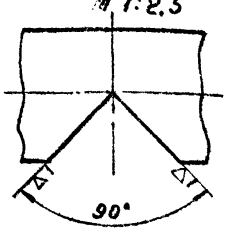

Технические требования по КМП 3.2-00.00.000ТУ.

Изм.	Лист	№ докум.	Подп.	Дата
Разраб.	Граудин			
Проверил	Кузьмин			
Рук. гр.	Челурной			
Гл. спец.	Абрамова			
Н. контр.	Молочков			
Утв.	Залетаев			

КМП3.2-02.04.002.

Труба

Лит.	Масса	Масштаб
И	17.6	1:5

Лист | Листов 1

Труба 80 ГОСТ 3262-62

ГОССТРОЙ СССР СОЮЗМЕТАЛЛУРГСТРОЙНИИПРОЕКТ ЛЕНИНГРАДСКИЙ ПРОМСТРОЙНИПРОЕКТ

Копировал Папушина Формат А2

Инв. № подл. | Подпись и дата | Взам. инв. № | Инв. № дубл. | Подпись и дата

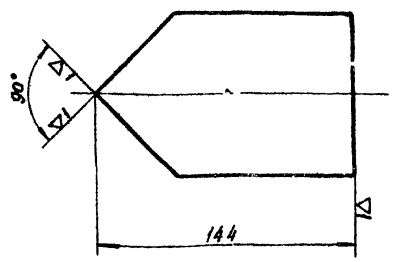

Технические требования по КМП 3.2-00.00.000ТУ.

Изм.	Лист	№ докум.	Подп.	Дата
Разраб.	Граудин			
Проверил	Кузьмин			
Рук. гр.	Челурной			
Гл. спец.	Абрамова			
Н. контр.	Молочков			
Утв.	Залетаев			

КМП3.2-02.04.003.

Патрубок

Лит.	Масса	Масштаб
И	0.86	1:2

Лист | Листов 1

Труба 80 ГОСТ 3262-62

ГОССТРОЙ СССР СОЮЗМЕТАЛЛУРГСТРОЙНИИПРОЕКТ ЛЕНИНГРАДСКИЙ ПРОМСТРОЙНИПРОЕКТ

Копировал Папушина Формат А4

Инв. № подл. | Подпись и дата | Взам. инв. № | Инв. № дубл. | Подпись и дата

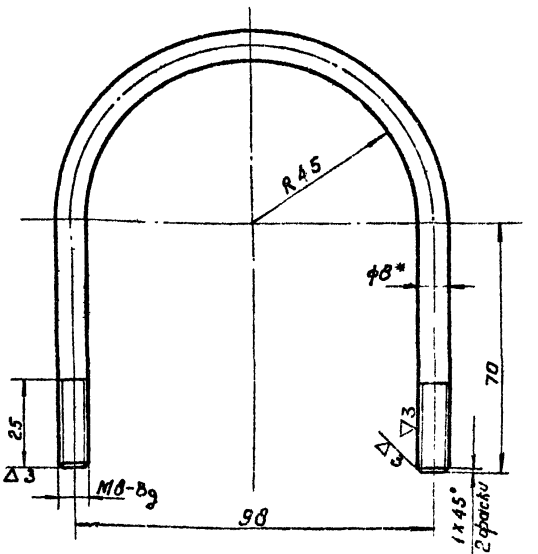

1 *Размер для справок.
2. Технические требования по КМП 3.2-00.00.000ТУ.

Изм.	Лист	№ докум.	Подп.	Дата
Разраб.	Граудин			
Проверил	Кузьмин			
Рук. гр.	Челурной			
Гл. спец.	Абрамова			
Н. контр.	Молочков			
Утв.	Залетаев			

КМП3.2-02.00.001.

Скоба

Лит.	Масса	Масштаб
И	0.36	1:1

Лист | Листов 1

Круг В ГОСТ 2590-71 / Ст 3 ГОСТ 535-58

ГОССТРОЙ СССР СОЮЗМЕТАЛЛУРГСТРОЙНИИПРОЕКТ ЛЕНИНГРАДСКИЙ ПРОМСТРОЙНИПРОЕКТ

Инв. № подл. | Подпись и дата | Взам. инв. № | Инв. № дубл. | Подпись и дата

КМП3,2-02.00.002

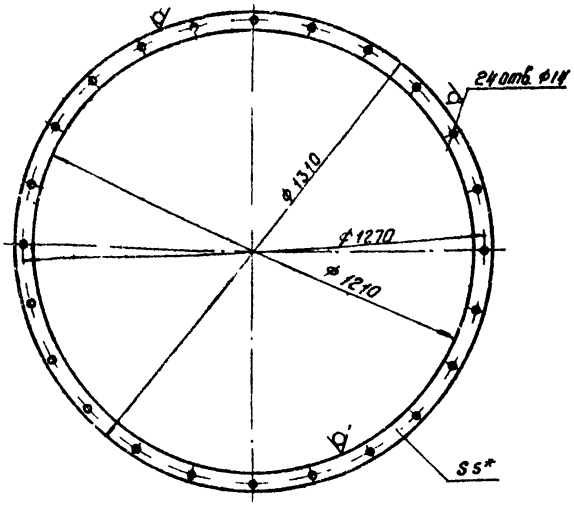

1. * Размер для справок.
2. Технические требования по КМП3,2-00.00.000 ТУ.

Изм.	Лист	№ докум.	Подп.	Дата
Разраб.		Граудин		VI.74
Проверил		Кузьмин		8.74
Рук. гр.		Чепурной		10.74
Гл. сп. отд.		Абрамович		"
Н. контр.		Молочков		10.74
Утв.		Залетаев		"

КМП3,2-02.00.002.

Прокладка

Лит	Масса	Масштаб
И	1,5	1:10

Лист | Листов 1

Резина рулонная 5Кщ-М ГОСТ 7338-65

ГОССТРОЙ СССР СОЮЗМЕТАЛЛУРГСТРОЙНИИПРОЕКТ ЛЕНИНГРАДСКИЙ ПРОМСТРОЙПРОЕКТ

Копировал ген | Формат 11

КМП3,2-02.00.003

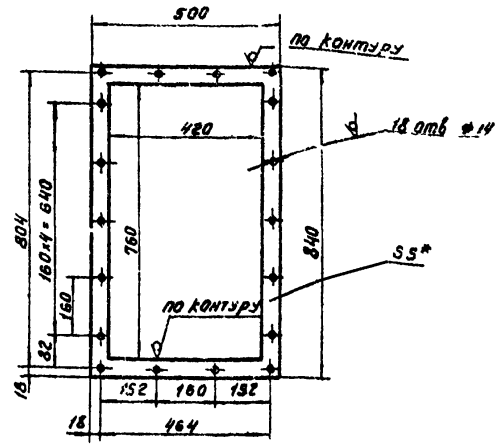

1. * Размер для справок.
2. Технические требования по КМП 3,2-00.00.000 ТУ.

Изм.	Лист	№ докум.	Подп.	Дата
Разраб.		Граудин		VI.74
Проверил		Кузьмин		8.74
Рук. гр.		Чепурной		10.74
Гл. сп. отд.		Абрамович		"
Н. контр.		Молочков		10.74
Утв.		Залетаев		"

КМП3,2-02.00.003

Прокладка

Лит.	Масса	Масштаб
И	0,75	1:10

Лист | Листов 1

Резина рулонная 5Кщ-М ГОСТ 7338-65

ГОССТРОЙ СССР СОЮЗМЕТАЛЛУРГСТРОЙНИИПРОЕКТ ЛЕНИНГРАДСКИЙ ПРОМСТРОЙПРОЕКТ

Копировал ген | Формат 11

КМП3,2-02.00.004

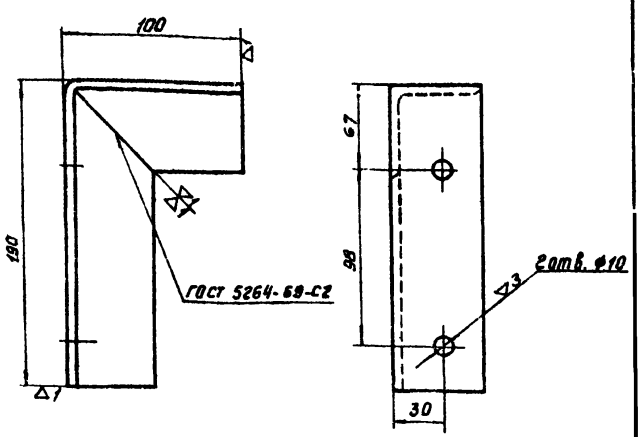

Технические требования по КМП 3,2-00.00.000 ТУ

Изм.	Лист	№ докум.	Подп.	Дата
Разраб.		Граудин		VI.74
Проверил		Кузьмин		8.74
Рук. гр.		Чепурной		10.74
Гл. сп. отд.		Абрамович		"
Н. контр.		Молочков		10.74
Утв.		Залетаев		"

КМП3,2-02.00.004

Кронштейн

Лит	Масса	Масштаб
И	1.0	1:2

Лист | Листов 1

Уголок Б-50×50×5 ГОСТ 8509-72 / Ст3 ГОСТ 535-58

ГОССТРОЙ СССР СОЮЗМЕТАЛЛУРГСТРОЙНИИПРОЕКТ ЛЕНИНГРАДСКИЙ ПРОМСТРОЙПРОЕКТ

КМП3,2-03.00.000СБ

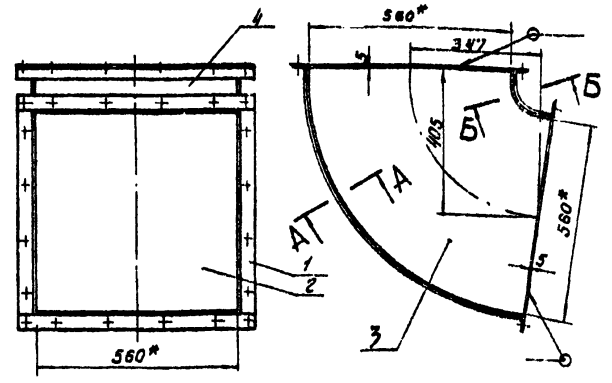

А–А повернуто М 1:1

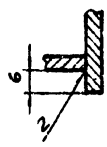

Б – Б повернуто М 1:1

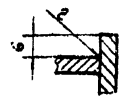

1. * Размеры для справок.
2. Сварные швы. Т1-Д4 по ГОСТ 5264-69.
3. Технические требования по КМП 3,2-00.00.000 ТУ.

Изм.	Лист	№ докум.	Подп.	Дата
Разраб.		Граудин		VI.74
Проверил		Кузьмин		8.74
Рук. гр.		Чепурной		10.74
Гл. сп. отд.		Абрамович		"
Н. контр.		Молочков		10.74
Утв.		Залетаев		"

КМП3,2-03.00.000СБ

Отвод

Сборочный чертеж

Лит	Масса	Масштаб
И	52,4	1:10

Лист | Листов 1

ГОССТРОЙ СССР СОЮЗМЕТАЛЛУРГСТРОЙНИИПРОЕКТ ЛЕНИНГРАДСКИЙ ПРОМСТРОЙПРОЕКТ

Инв. № подл. | Подпись и дата | Взамен инв. № | Инв. № дубл. | Подпись и дата

Серия 1494-23 Выпуск 3

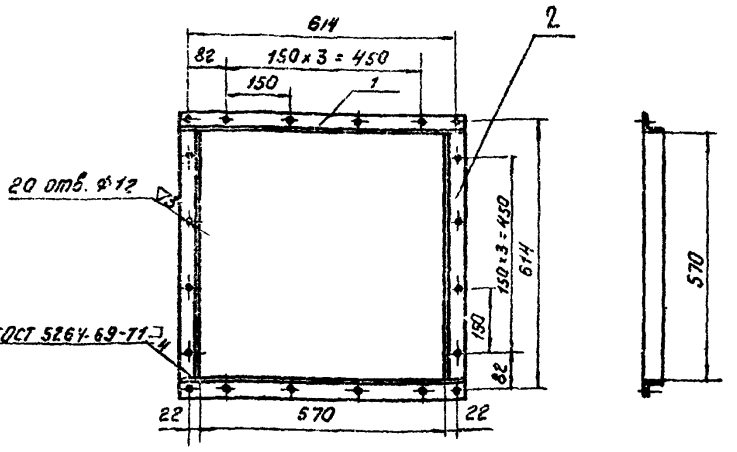

Технические требования по КМП3,2-00.00.000 ТУ

Изм.	Лист	№ докум.	Подп.	Дата
Разраб.		Грудин		VI.74
Проверил		Кузьмин		VI.74
Рук. гр.		Чепурной		VI.74
Гл. спец. отд		Абрамович		VI.74
Н. контр.		Молочков		VI.74
Утв.		Залетаев		VI.74

КМП3,2-03.01.000СБ

Фланец
Сборочный чертеж

Лит.	Масса	Масштаб
И	5,8	1:10

Лист | Листов 1

Госстрой СССР Союзметаллургстройниипроект Ленинградский Промстройпроект

Копировал ген | Формат А1

Инв. № подл. | Подпись и дата | Взам. инв. № | Инв. № дубл. | Подпись и дата

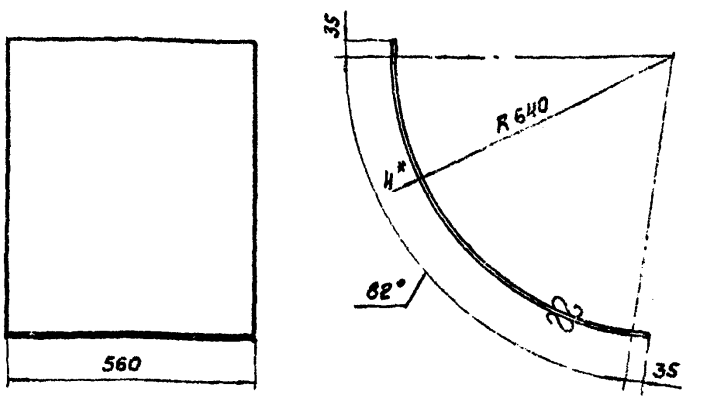

1.* Размер для справок.
2. Технические требования по КМП 3,2-00 00 000 ТУ.

Изм.	Лист	№ докум.	Подп.	Дата
Разраб.		Грудин		VI.74
Проверил		Кузьмин		VI.74
Рук. гр.		Чепурной		VI.74
Гл. спец. отд		Абрамович		VI.74
Н. контр.		Молочков		VI.74
Утв.		Залетаев		VI.74

КМП 3,2-03.00 001

Лист

Лит.	Масса	Масштаб
И	17,4	1:10

Лист | Листов 1

4 ГОСТ 5681-57
Лист Ст.3. ГОСТ 14637-69

Госстрой СССР Союзметаллургстройниипроект Ленинградский Промстройпроект

Копировал ген | Формат А1

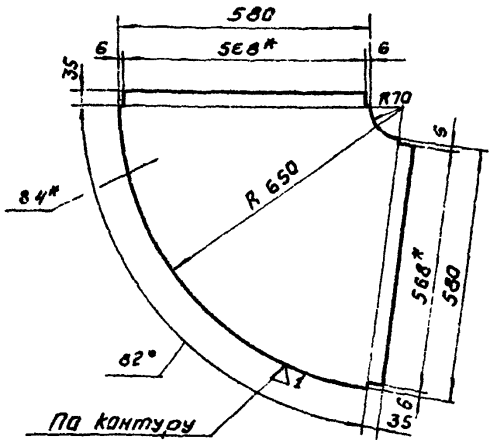

1.* Размеры для справок.
2. Технические требования по КМП 3,2-00.00.000 ТУ.

Изм.	Лист	№ докум.	Подп.	Дата
Разраб.		Грудин		VI.74
Проверил		Кузьмин		VI.74
Рук. гр.		Чепурной		VI.74
Гл. спец. отд		Абрамович		VI.74
Н. контр.		Молочков		VI.74
Утв.		Залетаев		VI.74

КМП3,2-03.00.002

Лист

Лит.	Масса	Масштаб
И	13,0	1:10

Лист | Листов 1

Лист 4 ГОСТ 5681-57 Ст 3. ГОСТ 14637-69

Госстрой СССР Союзметаллургстройниипроект Ленинградский Промстройпроект

Копировал ген | Формат А1

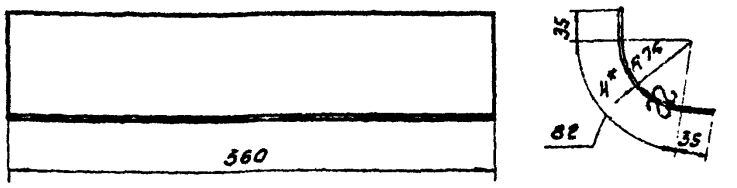

1.* Размер для справок.
2. Технические требования по КМП 3,2-00.00.000 ТУ.

Изм.	Лист	№ докум.	Подп.	Дата
Разраб.		Грудин		VI.74
Проверил		Кузьмин		VI.74
Рук. гр.		Чепурной		VI.74
Гл. спец. отд		Абрамович		VI.74
Н. контр.		Молочков		VI.74
Утв.		Залетаев		VI.74

КМП3,2-03.00.003.

Лист

Лит.	Масса	Масштаб
И	3.1	1:5

Лист | Листов 1

Лист ГОСТ 5681-57 Ст 3. ГОСТ 14637-69

Госстрой СССР Союзметаллургстройниипроект Ленинградский Промстройпроект

Копировал ген | Формат А1

КМП3,2-00.00.001

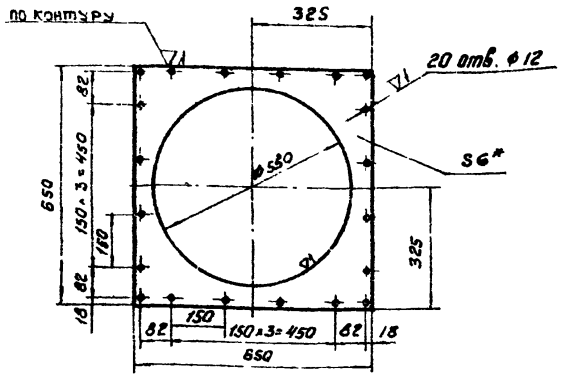

1.* Размер для справок.
2. Технические требования по КМП 3,2-00.00.000 ТУ.

Изм.	Лист	№ докум.	Подп.	Дата	КМП 3,2-00.00.001		
Разраб.		Граудин		VI.74	Лист соединительный	Лит. И	Масса 8,7	Масштаб 1:10
Проверил		Кузьмин		6.74		Лист	Листов 1
Рук. гр.		Челурной		10.74			
Гл. спец.		Абрамович		"	Лист 6 ГОСТ 5681-57 Ст3 ГОСТ 14637-69	Госстрой СССР Союзметаллургстройниипроект Ленинградский Промстройпроект	
Н. контр.		Малочков		10.74			
Утв.		Залетаев		"			

Копировал ген Формат А4

Инв. № подл. | Подпись и дата | Взам. инв. № | Инв. № дубл. | Подпись и дата

КМП3,2-00.00.002

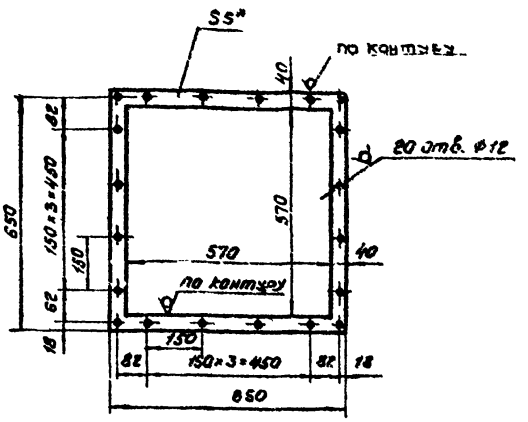

1.* Размер для справок.
2. Технические требования по КМП 3,2-00.00.000 ТУ.

Изм.	Лист	№ докум.	Подп.	Дата	КМП 3,2-00 00 002		
Разраб.		Граудин		VI.74	Прокладка	Лит. И	Масса 0,9	Масштаб 1:10
Проверил		Кузьмин		6.74		Лист	Листов 1
Рук. гр.		Челурной		10.74			
Гл. спец.		Абрамович		"	Резина рулонная 3 КЦ-М ГОСТ 7338-65	Госстрой СССР Союзметаллургстройниипроект Ленинградский Промстройпроект	
Н. контр.		Малочков		10.74			
Утв.		Залетаев		"			

Копировал ген Формат А4

КМП3,2-00.00.003

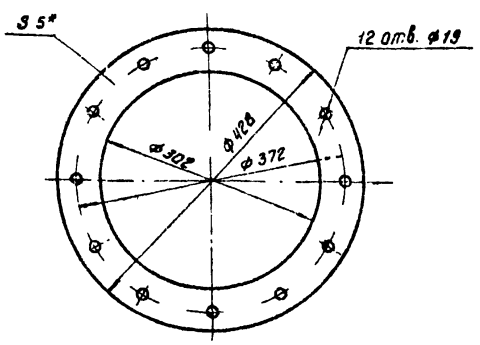

1.* Размер для справок.
2. Технические требования по КМП 3,2-00.00.000 ТУ.

Изм.	Лист	№ докум.	Подп.	Дата	КМП 3,2-00.00.003.		
Разраб.		Граудин		VI.74	Прокладка	Лит. И	Масса 0,5	Масштаб 1:5
Проверил		Кузьмин		6.74		Лист	Листов 1
Рук. гр.		Челурной		10.74			
Гл. спец.		Абрамович		"	Резина рулонная 2 КЦ-М ГОСТ 7338-65	Госстрой СССР Союзметаллургстройниипроект Ленинградский Промстройпроект	
Н. контр.		Малочков		10.74			
Утв.		Залетаев		"			

КМП3,2-02.04.004

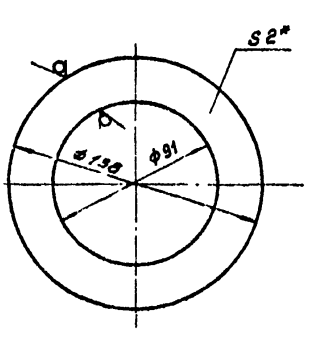

1.* Размер для справок.
2. Технические требования по КМП 3,2-00.00.000 ТУ.

Изм.	Лист	№ докум.	Подп.	Дата	КМП 3,2-02.04.004.		
Разраб.		Граудин		VI.74	Прокладка	Лит. И	Масса 0,03	Масштаб 1:2
Проверил		Кузьмин		6.74		Лист	Листов 1
Рук. гр.		Челурной		10.74			
Гл. спец.		Абрамович		"	Резина рулонная 2 КЦ-М ГОСТ 7338-65	Госстрой СССР Союзметаллургстройниипроект Ленинградский Промстройпроект	
Н. контр.		Малочков		10.74			
Утв.		Залетаев		"			

gost.e-ecolog.ru