ГОСУДАРСТВЕННЫЙ КОМИТЕТ СОВЕТА МИНИСТРОВ СССР ПО ДЕЛАМ СТРОИТЕЛЬСТВА
(ГОССТРОЙ СССР)

ТИПОВЫЕ ДЕТАЛИ ОТОПИТЕЛЬНО-ВЕНТИЛЯЦИОННЫХ УСТАНОВОК

СЕРИЯ 1.494-23

ПЫЛЕУЛОВИТЕЛЬ КОАГУЛЯЦИОННЫЙ МОКРЫЙ ТИП КМП

ВЫПУСК 2

КМП2.5-0000000.

РАБОЧИЕ ЧЕРТЕЖИ

Инв. № 13619-03

gost.e-ecolog.ru

В Н И М А Н И Е !

Просим замечания и предложения по техническому [illegible] и оформлению проекта направлять по адресу:

Тбилиси – [illegible] 19,
проспект А.Церетели № 115
Тбилисский филиал ЦИТП

Госстрой СССР
Тбилисский филиал ЦИТП
Типовой проект (серия)
№ 1-499-23 В2
Заказ № 1296
Цена 2 руб. 10 коп
Тираж 1 500
Дата [illegible] 1976 г.

ГОСУДАРСТВЕННЫЙ КОМИТЕТ СОВЕТА МИНИСТРОВ СССР ПО ДЕЛАМ СТРОИТЕЛЬСТВА
(ГОССТРОЙ СССР)

ТИПОВЫЕ ДЕТАЛИ ОТОПИТЕЛЬНО-ВЕНТИЛЯЦИОННЫХ УСТАНОВОК

СЕРИЯ 1.494-23

ПЫЛЕУЛОВИТЕЛЬ КОАГУЛЯЦИОННЫЙ МОКРЫЙ ТИП КМП

ВЫПУСК 2

КМП2.5-00.00.000

РАБОЧИЕ ЧЕРТЕЖИ

РАЗРАБОТАНЫ
ПРОЕКТНЫМ ИНСТИТУТОМ
ЛЕНПРОМСТРОЙПРОЕКТ
СОЮЗМЕТАЛЛУРГСТРОЙНИИПРОЕКТ
ГОССТРОЯ СССР

УТВЕРЖДЕНЫ
И ВВЕДЕНЫ В ДЕЙСТВИЕ
С 1 декабря 1975 г.
ПРИКАЗ N 66
ГЛАВПРОМСТРОЙПРОЕКТА
ГОССТРОЯ СССР
ОТ 17 ноября 1975 г.

№п/п	Наименование	Обозначение		Страница
1	2	3		4
1	Титульный лист			
2	Содержание альбома	КМП2,5-00.00.000ДСА		2
3	Технические условия	КМП2,5-00.00.000 ТУ		3
4	Перечень применяемых стандартов	КМП2,5-00.00.000 ДПС		4
5	Ведомость специф.	КМП2,5-00.00.000 ВС		
6	Ведомость покупных изделий	КМП2,5-00.00.000 ВП		5
7	Пылеуловитель коагуляционный мокрый тип КМП Специф.	КМП2,5-00.00.000	л.1	6
8	"	"	л.2	
9	Труба коагулятор. Специф.	КМП2,5-01.00.000	л.1	
10	"	"	л.2	
11	Патрубок входной. Специф.	КМП2,5-01.01.000		7
12	Устройство водопадающее Специф.	КМП2,5-01.02.000		
13	Труба. Специф.	КМП2,5-01.02.100		
14	Горловина с диффузором Специф.	КМП2,5-01.03.000		
15	Форсунка Специф	КМП2,5-01.04.000	л.1	8
16	"	"	л.2	
17	Труба водопадающая Специф.	КМП2,5-01.05.000		
18	Каплеуловитель. Специф.	КМП2,5-02.00.000	л.1	
19	"	"	л.2	9
20	Корпус. Специф.	КМП2,5-02.01.000	л.1	
21	"	"	л.2	
22	Фланец. Специф.	КМП2,5-02.02.000		
23	Улитка. Специф.	КМП2,5-02.03.000		10
24	Коллектор. Специф.	КМП2,5-02.04.000		
25	Отвод. Специф.	КМП2,5-03.00.000		
26	Фланец Специф.	КМП2,5-03.01.000		
27	Пылеуловитель коагуляционный мокрый тип КМП Сборочный чертеж	КМП2,5-00.00.000 СБ		11
28	Труба-коагулятор Сборочный чертеж	КМП2,5-01.00.000 СБ		12
29	Патрубок входной Сборочный чертеж	КМП2,5-01.01.000 СБ		
30	Патрубок	КМП2,5-01.01.001		13
31	Лист опорный	КМП2,5-01.01.002		
32	Косынка	КМП2,5-01.01.003		
33	Фланец	КМП2,5-01.01.004		
34	Прокладка	КМП2,5-01.01.005		14
35	Накладка	КМП2,5-01.01.006		
36	Устройство водопадающее Сборочный чертеж	КМП2,5-01.02.000 СБ		
37	Труба Сборочный чертеж	КМП2,5-01.02.100 СБ		15
38	Труба	КМП2,5-01.02.101		
39	Конфузор	КМП2,5-01.02.001		
40	Кольцо	КМП2,5-01.02.002		
41	Лист опарный	КМП2,5-01.02.003		16
42	Косынка	КМП2,5-01.02.004		
43	Кольцо	КМП2,5-01.02.005		
44	Фланец	КМП2,5-01.02.006		
46	Горловина с диффузором. Сборочный чертеж	КМП2,5-01.03.000 СБ		17
46	Кольцо	КМП2,5-01.03.001		
47	Горловина	КМП2,5-01.03.002		
48	Диффузор	КМП2,5-01.03.003		
49	Форсунка. Сборочный чертеж	КМП2,5-01.04.000 СБ		18
50	Труба.	КМП2,5-01.04.001		
51	Фланец	КМП2,5-01.04.002		
52	Уголок защитный	КМП2,5-01.04.003		19
53	Головка	КМП2,5-01.04.004		
54	Втулка	КМП2,5-01.04.005		
55	Конус	КМП2,5-01.04.006		
56	Крестовина	КМП2,5-01.04.007		20
57	Прокладка	КМП2,5-01.04.008		
58	Шпилька	КМП2,5-01.04.009		
59	Отражатель	КМП2,5-01.04.010		
60	Штифт	КМП2,5-01.04.011		21
61	Прокладка	КМП2,5-01.04.012		
62	Труба водопадающая Сборочный чертеж	КМП2,5-01.05.000 СБ		
63	Труба	КМП2,5-01.05.001		
64	Прокладка	КМП2,5-01.05.002		22
65	Прокладка	КМП2,5-01.00.001		
66	Прокладка	КМП2,5-01.00.002		

1	2	3	4
67	Кольцо	КМП2,5-01.00.003	
68	Каплеуловитель Сборочный чертеж	КМП2,5-02.00.000 СБ	23
69	Корпус Сборочный чертеж	КМП2,5-02.01.000 СБ	24
70	Цилиндр	КМП2,5-02.01.001	25
71	Лист верхний	КМП2,5-02.01.002	
72	Лист нижний	КМП2,5-02.01.003	
73	Лист наружный	КМП2,5-02.01.004	
74	Лист внутренний	КМП2,5-02.01.005	26
75	Фланец	КМП2,5-02.01.006	
76	Конус	КМП2,5-02.01.007	
77	Лист	КМП2,5-02.01.008	
78	Кольцо	КМП2,5-02.01.009	27
79	Фланец	КМП2,5-02.01.010	
80	Фланец Сборочный чертеж	КМП2,5-02.02.000 СБ	
81	Корпус	КМП2,5-02.03.001	
82	Улитка Сборочный чертеж	КМП2,5-02.03.000 СБ	28
83	Лист	КМП2,5-02.03.002	
84	Лист	КМП2,5-02.03.003	
85	Лист	КМП2,5-02.03.004	29
86	Патрубок	КМП2,5-02.04.001	
87	Коллектор Сборочный чертеж	КМП2,5-02.04.000 СБ	
88	Труба	КМП2,5-02.04.002	30
89	Патрубок	КМП2,5-02.04.003	
90	Скоба	КМП2,5-02.00.001	
91	Прокладка	КМП2,5-02.00.002	31
92	Прокладка	КМП2,5-02.00.003	
93	Кронштейн	КМП2,5-02.00.004	
94	Отвод Сборочный чертеж	КМП2,5-03.00.000 СБ	
95	Фланец Сборочный чертеж	КМП2,5-03.01.000 СБ	
96	Лист	КМП2,5-03.00.001	32
97	Лист	КМП2,5-03.00.002	
98	Лист	КМП2,5-03.00.003	
99	Лист соединительный	КМП2,5-00.00.001	
100	Прокладка	КМП2,5-00.00.002	33
101	Прокладка	КМП2,5-00.00.003	

Инв.№ подл. | Подпись и дата | Взам.инв.№ | Инв.№ дубл. | Подпись и дата

Инж. специал.	Ахапов			11.74
Гл. инж. проекта	Сальников			
Гл. энергет. инж.	Ефимкин			

Изм.	Лист	№ докум.	Подпись	Дата
Разраб.		Вершкова		11-74
Пров.		Чепурной		7.74
Гл.сп.отд.		Абзамович		11.74
Н.контр.		Молчиков		7.74
Утв.		Залетаев		10.74

Копировал Коленкина

КМП2,5-00.00.000ДСА

Пылеуловитель коагуляционный мокрый тип КМП

Содержание альбома

Лит	Лист	Листов
И		1

Госстрой СССР Союзметаллургпроект Ленинградский промстройпроект

Формат А2

Серия 1.494-23 Выпуск 2

Пылеуловитель коагуляционный мокрый тип КМП

Серия 1.494 - 23

Технические условия

Выпуск 2

КМП 2,5- 00.00.000 ТУ

Гл. инженер института Абрамов

Гл. инженер проекта Синицына

Гл. сантехник института Мамкин

Копировал Вандер формат 11

Серия 1.494-23. Выпуск 2

Все детали и сборочные единицы должны быть изготовлены, собраны и испытаны в полном соответствии с чертежами, стандартами, техническими условиями на изделия, указанными в рабочих чертежах, а так же настоящими техническими условиями.

2. Все отклонения от чертежей при изготовлении деталей и узлов, а так же изделия в целом, должны быть внесены в чертежи, поставляемые вместе с изделием (исполнительные чертежи).

3. В процессе изготовления оборудования подлежат обязательному контролю:
   а) качество и марки материалов;
   б) соответствие деталей, узлов и изделия в целом - рабочим чертежам и техническим условиям;
   в) качество механической обработки;
   г) качество сварки;
   д) качество пригонки и сборки узлов;
   е) внешний вид (отделка)
   ж) комплектность поставляемого изделия.

4. Сварка.

4.1 Свариваемые детали из листового, сортового и фасонного проката должны быть выправлены в соответствии с принятой технологией завода изготовителя

4.2. Разделку кромок под сварку производить по ГОСТ 5264-69. Шероховатость кромок должно соответствовать второму классу чистоты ГОСТ 2789-59

4.3 Места сварки должны быть предварительно очищены от ржавчины, масла, окалины и прочих загрязнений

Изм.	Лист	№ докум.	Подп.	Дата	КМП 2,5 - 00.00.000 ТУ			
Разраб.		Яковлева			Пылеуловитель коагуляционный мокрый тип КМП	Лит.	Лист	Листов
Провер.		Черунова					2	4
Исслед.		Абрамова			Технические условия	Госстройсеер Ленинградский промстройпроект		
Н. контр.		Молочков						
Утв.		Золотаев						

Инв. № подл. | Подпись и дата | Взамен инв. № | Инв. № дубл. | Подпись и дата

Копировал Вандер формат 11

4.4. Электродуговая ручная сварка должна производиться электродами типа Э42 ГОСТ 9467-60.

4.5 Дефекты, обнаруженные в сварных швах, как например: шлакрвые включения, пористости, непроваренные места, трещины, воронки, пережоги, раковины и другие, должны быть вырублены и проварены вновь. Заварка дефектных мест без вырубки не допускается.

4.6. По внешнему виду сварные швы должны удовлетворять следующим требованиям:
   а) иметь гладкую мелкочешуйчатую поверхность и плавный переход к основному металлу;
   б) Наплавленный металл должен быть плотным по всей длине шва, не иметь трещин, скоплений и цепочек поверхностных пор.

4.7 Прочность швов сварных соединений должна быть не ниже прочности материала свариваемых деталей.

4.8. Контроль качества сварных швов производится до огрунтовки и окраски деталей, узлов, изделия.

5. Механическая обработка.

5.1 Механическая обработка должна выполняться в соответствии с чертежами и настоящими „Техническими условиями".

5.2. Неуказанные предельные отклонения размеров должны быть выдержаны для:
   Отверстий — по А5
   Валов — по В5
   остальных — по СМ7

5.3. Неуказанные предельные отклонения угловых размеров по 5 степени точности ГОСТ 8908-58.

Изм.	Лист	№ докум.	Подпись	Дата	КМП 2,5-00.00.000 ТУ	Лист 3

Инв. № подл. | Подпись и дата | Взамен инв. № | Инв. № дубл. | Подпись и дата

Копировал Вандер формат 11

5.4. Шероховатость поверхностей деталей должно соответствовать указанным в чертеже классом чистоты.

5.5. Механически обработанные поверхности не должны иметь заусенец, задиров, забоин, выхватов и ожогов, следов дробления стружки. Острые кромки не допускаются.

5.6. Сверление отверстий под болты и шпильки должно быть выполнено перпендикулярно к опорным поверхностям.

6. После изготовления каждая деталь должна маркироваться с указанием № чертежа данной детали.

7. Окраска.

7.1 После изготовления и приемки контролером, изделие должно быть окрашено.

7.2. Применяемые грунтовки, краски и лаки выбираются исходя из условий эксплуатации.

7.3. Все детали перед окраской должны быть тщательно очищены от ржавчины, окалины, грязи, обезжирены и просушены.

7.4. Цвета окраски изделия в целом и его отдельных деталей и узлов должны отвечать требованиям охраны труда, техники безопасности и производственной санитарии.

7.5. Вопрос об окраске при наличии агрессивных сред решается в проекте установки каплеуловителя.

8 После изготовления и сборки коагуляционный каплеуловитель должен быть испытан на герметичность давлением воздуха 600 кг/м².

В течении часа падение давления не должно превышать 30 кг/м².

Изм.	Лист	№ докум.	Подпись	Дата	КМП 2,5-00.00.000 ТУ.	Лист 4

Серия 1494-23 Выпуск 2

N ГОСТ а	Наименование ГОСТ а.
103-57	Сталь прокатная полосовая
1255-67	Фланцы с соединительным выступом стальные плоские приварные.
1628-72	Прутки бронзовые
2590-71	Сталь горячекатаная круглая
2789-59	Шероховатость поверхности.
3262-62	Трубы стальные водогазопроводные
3680-57	Сталь прокатная тонколистовая.
5264-69	Швы сварных соединений. Ручная электродуговая сварка.
5681-57	Сталь прокатная толстолистовая.
5915-70	Гайки шестигранные/нормальной точности/.
7338-65	Резина листовая техническая
7798-70	Болты с шестигранной головкой (нормальной точности).
8509-72	Сталь прокатная угловая равнополочная.
8908-58	Нормальные углы и допуски на угловые размеры.
8966-59	Соединительные части из ковкого чугуна с цилиндрической резьбой для трубопроводов. Муфты прямые, короткие.
8962-62	Соединительные части из ковкого чугуна с цилиндрической резьбой для трубопроводов. Колпаки.
8963-59	Соединительные части из ковкого чугуна с цилиндрической резьбой для трубопроводов. Пробки.
8967-59	Соединительные части стальные с цилиндрической резьбой для трубопроводов. Ниппели.
9467-60	Электроды металлические для дуговой сварки конструкционных и теплоустойчивых сталей.
11371-68	Шайбы.

Изм.	Лист	№ докум.	Подп.	Дата
Разраб.		Яковлева		VI.74
Провер.		Чепурной		9.74
Гл. сп. отд.		Абрамович		10.74
Н. контр.		Молочков		2.74
Утв.		Залетаев		10.74

КМП2,5-00.00.000ДПГ

Коллеуловитель коагуляционный мокрый тип КМП

Перечень примененных ГОСТов

Лит.	Лист	Листов
И	1	2

ГОССТРОЙ СССР СОЮЗМЕТАЛЛУРГСТРОЙНИИПРОЕКТ ЛЕНИНГРАДСКИЙ ПРОМСТРОЙПРОЕКТ

Инв. № подл. | Подпись и дата | Взамен инв. № | Инв. № дубл. | Подпись и дата

Копировал Вандер. Формат 11

Изм.	Лист	№ докум.	Подпись	Дата

КМП2,5-00.00.000ДПГ

Лист 2

Копировал Вандер Формат 11

№ строки	обозначение	наименование.	куда входит обозначение	кол.	общее кол.	примечание.
1	КМП2.5-00.00.000	Пылеуловитель коагуляционный мокрый				
2		тип КМП.				
3						
4	КМП 2.5-01.00.000	Труба-коагулятор	КМП 2.5-00.00.000.	1	1	
5	КМП 2.5-01.01.000	Патрубок входной	КМП 2.5-01.00.000	1	1	
6	КМП 2.5-01.02.000	Устройство водоподающее	КМП 2.5-01.00.000	1	1	
7	КМП 2.5-01.02.100	Труба	КМП 2.5-01.02.000	2	2	
8	КМП 2.5-01.03.000	Горловина с диффузором	КМП 2.5-01.00.000	1	1	
9	КМП 2.5 01.04.000	Форсунка	КМП 2.5-01.00.000	1	1	
10	КМП 2.5-01.05.000	Труба водоподающая	КМП 2.5-01.00.000	1	1	
11	КМП 2.5-02.00.000	Коллеуловитель	КМП 2.5-00.00.000	1	1	
12	КМП 2.5-02.01.000	Корпус	КМП 2.5-02.00.000	1	1	
13	КМП 2.5-03.01.000	Фланец	КМП 2.5-02.01.000	1	1	
14	КМП 2.5-02.02.000	Фланец	КМП 2.5-02.00.000	1	2	
15	КМП 2.5-02.03.000	Улитка.	КМП 2.5-02.00.000	1	1	
16	КМП 2.5-02.04.000	Коллектор	КМП 2.5-02.00.000	2	2	
17	КМП 2.5-03.00.000	Отвод	КМП 2.5-00.00.000	1	1	
18	КМП 1-01.00.000	Лапа опорная	КМП 2.5-00.00.000	3	3	
19	КМП 1-02.00.000	Лапа опорная	КМП 2.5-00.00.000	4	4	
20	КМП 1-03.00.000 ВС	Гидрозатвор. Ведомость спецификации	КМП 2.5-00.00.000	1	1	
21	КМП 1-05.00.000	Форсунка. Спецификация.	КМП 2.5-02.00.000	8	8	
22	КМП 1-06.00.000 ВС.	Люк. Ведомость спецификаций.	КМП 2.5-02.00.000	2	2	
23	КМП 1-08.00.000 ВС	Люк. Ведомость спецификаций.	КМП 2.5-01.00.000	1	1	
24	КМП 1-09.00.000.	Клапан аварийный. Спецификация.	КМП 2.5-02.00.000	1	1	

Изм.	Лист	№ докум.	Подп.	Дата
Разраб.		Чиканова		2.74
Пров.		Чепурной		9.74
Рук. гр.		Абрамович		9.74
Н. контр.		Молочков		2.74
Утв.		Залетаев		10.74

КМП2.5-00.00.000.ВС

Пылеуловитель коагуляционный мокрый тип КМП

Ведомость спецификаций.

Литер	Лист	Листов
И		1

ГОССТРОЙ СССР СОЮЗМЕТАЛЛУРГСТРОЙНИИПРОЕКТ ЛЕНИНГРАДСКИЙ ПРОМСТРОЙПРОЕКТ

Инв. № подл. | Подпись и дата | Взамен инв. № | Инв. № дубл. | Подпись и дата

Копировал Вандер. Формат 12

Прил. 5

№ строки	Наименование	Обозначение документа на поставку	Поставщик	Куда входит (обозначение)	Количество: на изделие	в комплекты	на регулир.	всего	Примечание
1	Крепёжные изделия								
2	Болт М10х30.58	ГОСТ 7798-70		КМП2,5-00.00.000	24			24	
3				КМП2,5-01.01.000	8			8	
4				КМП2,5-02.00.000	42			42	
5								74	
6	М12×35,58			КМП2,5-01.00.000	18			18	
7									
8	М12×45,58			КМП2,5-01.00.000	8			8	
9				КМП2,5-01.05.000	4			4	
10								12	
11	М16×40 58			КМП2,5-00.00.000	12			12	
12	М16×60,58			КМП2,5-01.04.000	4			4	
13				КМП2,5-02.00.000	8			8	
14				КМП2,5-02.04.000	4			4	
15								16	
16	Гайка М6,5	ГОСТ 5915-70		КМП2,5-01.04.000	2			2	
17				КМП2,5-02.00.000	8			8	
18								10	
19	М10,5			КМП2,5-00.00.000	24			24	
20				КМП2,5-02.00.000	42			42	
21				КМП2,5-01.01.000	8			8	
22								74	
23	М12,5			КМП2,5-01.00.000	20			20	
24				КМП2,5-01.05.000	4			4	
25								24	
26	М16,5			КМП2,5-00.00.000	12			12	
27				КМП2,5-01.04.000	4			4	
28				КМП2,5-02.00.000	8			8	

Инв.№ подл. | Подпись и дата | Взам. инв.№ | Инв.№ дубл. | Подпись и дата

Изм.	Лист	№ докум.	Подп.	Дата
Разраб.		Чиканова		1.74
Провер.		Чепурной		8.74
Гл.спец.отд.		Абрамович		10.74
Н.контр.		Малочков		7.74
Утв.		Залетаев		10.74

КМП 2,5-00.00.000 ВП

Пылеуловитель коагуляционный мокрый тип КМП

Ведомость покупных изделий

Лит	Лист	Листов
И	1	2

ГОССТРОЙ СССР Союзметаллургстройпроект Ленинградский промстройпроект

Копировал Копенкина Формат 12

№ строки	Наименование	Обозначение документа на поставку	Поставщик	Куда входит (обозначение)	Количество: на изделие	в комплекты	на регулир.	всего	Примечание
1	Гайка М16,5	ГОСТ 5915-70		КМП 2,5-02.04.000	4			4	
2								28	
3	Шайба 6	ГОСТ 11371-68		КМП 2,5-01.04.000	2			2	
4				КМП 2,5-02.00.000	8			8	
5								10	
6	Шайба 10			КМП 2,5-00.00.000	24			24	
7				КМП 2,5-02.00.000	42			42	
8				КМП 2,5-01.01.000	8			8	
9								74	
10	Шайба 12			КМП 2,5-01.00.000	26			26	
11				КМП 2,5-01.05.000	4			4	
12								30	
13	Шайба 16			КМП 2,5-00.00.000	12			12	
14				КМП 2,5-01.04.000	4			4	
15				КМП 2,5-02.00.000	8			8	
16				КМП 2,5-02.04.000	4			4	
17								28	
18									
19	Колпак Ду 25	ГОСТ 8962-59		КМП 2,5-02.04.000	1			1	
20	Ду 50			КМП 2,5-01.01.000	1			1	
21	Муфта Ду 40	ГОСТ 8966-59		КМП 2,5-01.02.000	1			1	
22	Ниппель Ду 50	ГОСТ 8967-59		КМП 2,5-01.01.000	1			1	
23	Пробка Ду 40	ГОСТ 8963-59		КМП 2,5-01.02.000	1			1	
24									
25	Фланец Ду 25-10	ГОСТ 1255-67		КМП 2,5-01.02.100	1	2		2	
26				КМП 2,5-01.05.000	4			4	
27								6	
28	Ду 50 10			КМП 2,5-01.04.000	2			2	
29				КМП 2,5-02.04.000	4			4	
30								6	
31									

Изм.	Лист	№ докум.	Подп.	Дата

КМП 2,5 00.00.000 ВП

Лит 2

Копировал Копенкина Формат 12

Серия 1494-23 Выпуск 2

Формат	Зона	Поз.	Обозначение	Наименование	Кол.	Примечание
				Документация		
А2			КМП2,5-00.00.000 СБ	Сборочный чертеж		
А1			КМП2,5-00.00.000 ТУ	Технические условия		
А2			КМП2,5-00.00.000 ВС	Ведомость спецификаций		
А2			КМП2,5-00.00.000 ВП	Ведомость покупных изделий		
				Сборочные единицы		
А1		1	КМП2,5-01.00.000	Труба-коагулятор	1	
А1		2	КМП2,5-03.00.000	Отвод	1	
А1		3	КМП1-01.00.000	Лапа опорная	3	
А1		4	КМП1-02.00.000	Лапа опорная	4	
А1		5	КМП1-08.00.000	Гидрозатвор	1	
				Детали		
А1		7	КМП2,5-00.00.001	Лист соединительный	1	
А1		8	КМП2,5-00.00.002	Прокладка	2	
А1		9	КМП2,5-00.00.003	Прокладка	1	
				Стандартные изделия		
				Болты ГОСТ 7798-70		
		11		М10х30.58	24	
		12		М16х40.58	12	

Изм.	Лист	№ докум.	Подп.	Дата
Разраб.	Кузьмич			6.74
Проверил	Черепной			9.74
Гл. спец.	Абратович			10.74
Н. контр.	Малочков			2.74
Утв.	Залетаев			10.74

КМП2,5-00.00.000.

Пылеуловитель коагуляционный мокрый тип КМП

Лит.	Лист	Листов
И	1	2

ГОССТРОЙ СССР
СОЮЗМЕТАЛЛУРГСТРОЙМОНТАЖПРОЕКТ
ЛЕНМЧГРАДСКИЙ ПРОМСТРОЙПРОЕКТ

Копировал Копенкина Формат А1

Формат	Зона	Поз.	Обозначение	Наименование	Кол.	Примечание
				Гайки ГОСТ 5915-70		
		13		М10,5	24	
		14		М16,5	12	
				Шайбы ГОСТ 11371-68		
		15		Шайба 10	24	
		16		Шайба 16	12	
			Переменные данные	для исполнений		
				От КМП2,5-00.00.000		
				до КМП2,5-00.00.000-01		
				См. СБ		
				Сборочные единицы		
		18	От КМП2,5-02.00.000.	Каплеуловитель	1	
			до КМП2,5-02.00.000-01			

КМП2,5-00.00.000 Лист 2

Копировал Копенкина Формат А1

Формат	Зона	Поз.	Обозначение	Наименование	Кол.	Примечание
				Документация		
А2			КМП2,5-01.00.000 СБ	Сборочный чертеж		
				Сборочные единицы		
А1		1	КМП2,5-01.01.000	Патрубок входной	1	
А1		2	КМП2,5-01.02.000	Устройство водоподающее	1	
А1		3	КМП2,5-01.03.000	Горловина сдифф[illegible]	1	
А1		4	КМП2,5-01.04.000	Форсунка	1	
А1		5	КМП2,5-01.05.000	Труба водоподающая	1	
А1		7	КМП1-08.00.000	Люк	1	
				Детали		
А1		9	КМП2,5-01.00.001	Прокладка	1	
А1		10	КМП2,5-01.00.002	Прокладка	1	
А1		11	КМП2,5-01.00.003	Кольцо	1	
Б.Ч		12	КМП2,5-01.00.004	Кронштейн		
				Труба ГОСТ 3262-62		
				Ду 25. S = 150	1	0,35 кг
А1		13	КМП2,5-01.05.002	Прокладка	2	

Изм.	Лист	№ докум.	Подп.	Дата
Разраб.	Кузьмин			6.74
Проверил	Черепной			9.74
Гл. спец.	Абратович			10.74
Н. контр.	Малочков			2.74
Утв.	Залетаев			10.74

КМП2,5-01.00.000

Труба-коагулятор

Лит.	Лист	Листов
И	1	2

ГОССТРОЙ СССР
СОЮЗМЕТАЛЛУРГСТРОЙМОНТАЖПРОЕКТ
ЛЕНИНГРАДСКИЙ ПРОМСТРОЙПРОЕКТ

Копировал Копенкина Формат А1

Формат	Зона	Поз.	Обозначение	Наименование	Кол.	Примечание
				Стандартные изделия		
				Болты ГОСТ 7798-70		
		15		М12х35.58	16	
		16		М12х45.58	8	
				Гайка ГОСТ 5915-70		
		17		М12,5	20	
				Шайба ГОСТ 11371-68		
		18		Шайба 12	26	

КМП2,5-01.00.000 Лист 2

Копировал Копенкина Формат А1

Серия 1.494-23 Выпуск 2

Формат	Зона	Поз.	Обозначение	Наименование	Кол.	Примечание
				Документация		
12			КМП 2,5-01.01.000 СБ	Сборочный чертёж		
				Детали		
11		1	КМП2,5-01.01.001	Патрубок	1	
11		2	КМП2,5-01.01.002	Лист опорный	1	
11		3	КМП2,5-01.01.003	Косынка	4	
11		4	КМП2,5-01.01.004	Фланец	2	
11		5	КМП2,5-01.01.005	Прокладка	1	
11		6	КМП2,5-01.01.006	Накладка	1	
54		7	КМП2,5-01.01.007	Прокладка		
				Резина рулонная 2 кщ-м		
				ГОСТ 7338-65. ф 58	1	0,008 кг
				Стандартные изделия		
				Болт ГОСТ 7798-70		
		9		М10×35.58	3	
				Гайка ГОСТ 5915-70		
		10		М 10.5	8	
				Шайба ГОСТ 11371-68		
		11		Шайба 10	8	
				Колпак ГОСТ 8962-62		
		12		Ду 50	1	
				Ниппель ГОСТ 8967-59		
		13		Ду 50	1	

Инв. № подл. | Подпись и дата | Взам. инв. № | Инв. № дубл. | Подпись и дата

Изм.	Лист	№ докум.	Подп.	Дата
Разраб.		Кузьмин		6.74
Провер.		Чепурной		9.74
Гл. спец. отд.		Абрамович		9.74
Н. контр.		Молочков		7.74
Утв.		Залетаев		10.74

КМП 2,5-01.01.000

Патрубок входной

Лит.	Лист.	Листов
И		1

ГОССТРОЙ СССР СОЮЗМЕТАЛЛУРГСТРОЙНИИПРОЕКТ ЛЕНИНГРАДСКИЙ ПРОМСТРОЙНИПРОЕКТ

Копировал Решанова Формат 11

Формат	Зона	Поз.	Обозначение	Наименование	Кол.	Примечание
				Документация		
12			КМП 2,5-01 02.000 СБ	Сборочный чертеж		
				Сборочные единицы		
11		1	КМП2,5-01.02.100	труба	2	
				Детали		
11		2	КМП2,5-01.02.001	Конфузо	1	
11		3	КМП2,5-01.02.002	Кольцо	1	
11		4	КМП2,5-01.02.003	Лист опорный	1	
11		5	КМП2,5-01.02.004	Косынка	4	
11		6	КМП2,5-01.02.005	Кольцо	1	
11		7	КМП2,5-01.02.006	Фланец	1	
				Стандартные изделия		
				Муфта ГОСТ 8966-59		
		9		Ду 40	1	
				Пробка ГОСТ 8963-59		
		10		Ду 40	1	

Инв. № подл. | Подпись и дата | Взам. инв. № | Инв. № дубл. | Подпись и дата

Изм.	Лист	№ докум.	Подп.	Дата
Разраб.		Кузьмин		6.74
Провер.		Чепурной		9.74
Гл. спец. отд.		Абрамович		9.74
Н. контр.		Молочков		7.74
Утв.		Залетаев		10.74

КМП2.5-01.02.000

Устройство водоподающие

Лит.	Лист.	Листов
И		1

ГОССТРОЙ СССР СОЮЗМЕТАЛЛУРГСТРОЙНИИПРОЕКТ ЛЕНИНГРАДСКИЙ ПРОМСТРОЙНИПРОЕКТ

Копировал Решанова Формат 11

Формат	Зона	Поз.	Обозначение	Наименование	Кол.	Примечан.
				Документация		
11			КМП 2,5-01 02 100	Сборочный чертёж		
				Детали		
11		1	КМП2,5-01.02.101	труба	1	
				Стандартные изделия		
				Фланец ГОСТ 1255-67		
		2		Ду 25-10	1	

Инв. № подл. | Подпись и дата | Взам. инв. № | Инв. № дубл. | Подпись и дата

Изм.	Лист	№ докум.	Подп.	Дата
Разраб.		Кузьмин		6.74
Провер.		Чепурной		9.74
Гл. спец. отд.		Абрамович		9.74
Н. контр.		Молочков		7.74
Утв.		Залетаев		10.74

КМП2,5-01.02.100

труба

Лит.	Лист.	Листов
И		1

ГОССТРОЙ СССР СОЮЗМЕТАЛЛУРГСТРОЙНИИПРОЕКТ ЛЕНИНГРАДСКИЙ ПРОМСТРОЙНИПРОЕКТ

Копировал Решанова Формат 11

Формат	Зона	Поз.	Обозначение	Наименование	Кол.	Примечан.
				Документация		
11			КМП 2,5-01.03 000 СБ	Сборочный чертеж		
				Детали		
11		1	КМП 2,5-01.03.001	Кольцо	1	
11		2	КМП 2,5-01 03 002	Горловина	1	
11		3	КМП 2,5-01.03.003	Диффузор	1	

Инв. № подл. | Подпись и дата | Взам. инв. № | Инв. № дубл. | Подпись и дата

Изм.	Лист	№ докум.	Подп.	Дата
Разраб.		Кузьмин		6.74
Провер.		Чепурной		9.74
Гл. спец. отд.		Абрамович		9.74
Н. контр.		Молочков		7.74
Утв.		Залетаев		10.74

КМП2,5-01.03.000

Горловина с диффузором

Лит.	Лист.	Листов
И		1

ГОССТРОЙ СССР СОЮЗМЕТАЛЛУРГСТРОЙНИИПРОЕКТ ЛЕНИНГРАДСКИЙ ПРОМСТРОЙНИПРОЕКТ

Копировал Решанова Формат 11

Формат	Зона	Поз.	Обозначение	Наименование	Кол.	Примечан.
				Документация		
12			КМП2,5-01.04.000 СБ	Сборочный чертёж		
				Детали		
11		1	КМП2,5-01.04.001	Труба	1	
11		2	КМП2,5-01.04.002	Фланец	1	
11		3	КМП2,5-01.04.003	Уголок защитный	1	
11		4	КМП2,5-01.04.004	Головка	1	
11		5	КМП2,5-01.04.005	Втулка	1	
11		6	КМП2,5-01.04.006	Конус	1	
11		7	КМП2,5-01.04.007	Крестовина	1	
11		8	КМП2,5-01.04.008	Прокладка	1	
11		9	КМП2,5-01.04.009	Шпилька	1	
11		10	КМП2,5-01.04.010	Отражатель	1	
11		11	КМП2,5-01.04.011	Штифт	3	
11		12	КМП2,5-01.04.012	Прокладка	1	
				Стандартные изделия		
				Болт ГОСТ 7798-70		
		14		М16×60.58	4	
				Гайки ГОСТ 5915-70		
		15		М6.5	2	
		16		М16.5	4	

Инв.№ подл. | Подпись и дата | Взам. инв.№ | Инв.№ дубл. | Подпись и дата

Изм.	Лист	№ докум.	Подп.	Дата
Разраб.		Кузьмин		6.74
Провер.		Чепурной		9.74
Гл.спец.		Абрамович		10.74
Н.контр.		Молачков		7.74
Утв.		Залетаев		10.74

КМП 2,5-01.04.000

Форсунка

Лит.	Лист	Листов
Н	1	2

Госстрой СССР Союзметаллургстройниипроект Ленинградский Промстройпроект

Копировал Решнова Формат 11

Формат	Зона	Поз.	Обозначение	Наименование	Кол.	Примечание
				Шайбы ГОСТ 11371-68		
		17		Шайба 6	2	
		18		Шайба 16	4	
				Фланец ГОСТ 1255-67		
		19		Ду 50-10	2	

Инв.№ подл. | Подпись и дата | Взам. инв.№ | Инв.№ дубл. | Подпись и дата

КМП 2,5-01.04.000 Лист 2

Копировал Решнова Формат 11

Формат	Зона	Поз.	Обозначение	Наименование	Кол.	Примечание
				Документация		
11			КМП2,5-01.05.000 СБ	Сборочный чертёж		
				Детали		
11		1	КМП2,5-01.05.001	Труба	1	
11		2	КМП2,5-01.05.002	Прокладка	1	
64		3	КМП2,5-01.05.003	Патрубок		
				Труба ГОСТ 3262-62		
				Дн 25, С = 120	1	0,28 кг
				Стандартные изделия		
				Болт ГОСТ 7798-70		
		5		М12×45.58	4	
				Гайка ГОСТ 5915-70		
		6		М12.5	4	
				Шайба ГОСТ 11371-68		
		7		Шайба 12	4	
				Фланец ГОСТ 1255-67		
		8		Ду 25-10	4	

Инв.№ подл. | Подпись и дата | Взам. инв.№ | Инв.№ дубл. | Подпись и дата

Изм.	Лист	№ докум.	Подп.	Дата
Разраб.		Кузьмин		6.74
Провер.		Чепурной		9.74
Гл.спец.		Абрамович		10.74
Н.контр.		Молачков		7.74
Утв.		Залетаев		10.74

КМП 2,5-01.05.000

Труба водопадающая

Лит.	Лист	Листов
Н		1

Госстрой СССР Союзметаллургстройниипроект Ленинградский Промстройпроект

Копировал Решнова Формат 11

Формат	Зона	Поз.	Обозначение	Наименование	Кол.	Примечание
				Документация		
22			КМП2,5-02.00.000 СБ	Сборочный чертёж		
				Сборочные единицы		
11		1	КМП2,5-02.02.000	Фланец	1	
11		2	КМП2,5-02.04.000	Коллектор	2	
11		3	КМП1-05.00.000	Форсунка	8	
11		4	КМП1-06.00.000	Люк	2	
11		5	КМП1-09.00.000	Клапан аварийный	1	
				Детали		
11		8	КМП2,5-02.00.001	Скоба	4	
11		9	КМП2,5-02.00.002	Прокладка	1	
11		10	КМП2,5-02.00.003	Прокладка	1	
11		11	КМП2,5-02.00.004	Кронштейн	4	
11		12	КМП2,5-01.04.012	Прокладка	2	
				Стандартные изделия		
				Болты ГОСТ 7798-70		
		14		М10×30.58	42	
		15		М16×60.58	8	

Инв.№ подл. | Подпись и дата | Взам. инв.№ | Инв.№ дубл. | Подпись и дата

Изм.	Лист	№ докум.	Подп.	Дата
Разраб.		Кузьмин		6.74
Провер.		Чепурной		9.74
Гл.спец.		Абрамович		10.74
Н.контр.		Молачков		7.74
Утв.		Залетаев		10.74

КМП 2,5-02.00.000

Каплеуловитель

Лит.	Лист	Листов
Н	1	2

Госстрой СССР Союзметаллургстройниипроект Ленинградский Промстройпроект

Копировал Решнова Формат 11

Серия 1494-23 Выпуск 2

Формат	Зона	Поз.	Обозначение	Наименование	Кол.	Примечание
				Гайки ГОСТ 5915-70		
		16		М6.5	8	
		17		М10.5	42	
		18		М16.5	8	
				Шайбы ГОСТ 11371-68		
		19		Шайба 6	8	
		20		Шайба 10	42	
		21		Шайба 16	8	
				Переменные данные для исполнений		
				От КМП25-02.00.000		
				до КМП25-02.00.000-01		
				См. СБ		
				Сборочные единицы		
А1		23	От КМП25-02.01.000	Корпус	1	
			до КМП 25-02.01.000-01			
А1		24	От КМП 25-02.03.000	Улитка	1	
			до КМП 25-02.03.000-01			

Инв. № подл. | Подпись и дата | Взам. инв. № | Инв. № дубл. | Подпись и дата

Изм.	Лист	№ докум.	Подпись	Дата

КМП 25-02.00.000 — Лист 2

Копировал Папушина — Формат А1

Формат	Зона	Поз.	Обозначение	Наименование	Кол.	Примечание
				Документация		
			КМП 2,5-02.01.000СБ	Сборочный чертеж		
				Сборочные единицы		
А1		1	КМП 2,5-03.01.000	Фланец	1	
				Детали		
А1		2	КМП 2,5-02.01.006	Фланец	1	
А1		3	КМП 2,5-02.01.007	Конус	1	
А1		4	КМП 2,5-02.01.008	Лист	4	
А1		5	КМП 2,5-02.01.009	Кольцо	2	
А1		6	КМП 2,5-02.01.010	Фланец	1	
Б4		7	КМП 2,5-02.01.011	Ребро		
				Полоса 40х5 ГОСТ 103-57 с-450 Ст3 ГОСТ 14637-69	3	0,7 кг
				Переменные данные для исполнений		
				От КМП25-02.01.000		
				до КМП 25-02.01.000-01		
				См. СБ		

Инв. № подл. | Подпись и дата | Взам. инв. № | Инв. № дубл. | Подпись и дата

Изм.	Лист	№ докум.	Подпись	Дата
Разраб.		Кузьмин		6.74
Проверил		Челурной		9.74
Гл. спец. отд.		Абратов		10.74
Н. контр.		Молочков		10.74
Утв.		Залстасов		10.74

КМП 2,5-02.01.000

Корпус

Лит. | Лист 1 | Листов 2

ГОССТРОЙ СССР СОЮЗМЕТАЛЛУРГПРОМПРОЕКТ ЛЕНИНГРАДСКИЙ ПРОМСТРОЙПРОЕКТ

Копировал Папушина — Формат А1

Формат	Зона	Поз.	Обозначение	Наименование	Кол.	Примечание
				Детали		
А1		9	От КМП 2,5-02.01.001	Цилиндр	1	
			до КМП 25-02.01.001-01			
А1		10	От КМП 25-02.01.002	Лист верхний	1	
			до КМП 2,5-02.01.002-01			
А1		11	От КМП 25-02.01.003	Лист нижний	1	
			до КМП 2,5-02.01.003-01			
А1		12	От КМП 2,5-02.01.004	Лист наружный	1	
			до КМП 2,5-02.01.004-01			
А1		13	От КМП 25-02.01.005	Лист внутренний	1	
			до КМП 2,5-02.01.005-01			

Инв. № подл. | Подпись и дата | Взам. инв. № | Инв. № дубл. | Подпись и дата

Изм.	Лист	№ докум.	Подпись	Дата

КМП25-02.01.000 — Лист 2

Копировал Папушина — Формат А1

Формат	Зона	Поз.	Обозначение	Наименование	Кол.	Примечание
				Документация		
А1			КМП 2,5-02.02.000СБ	Сборочный чертеж		
				Детали		
Б4		1	КМП 2,5-02.02.001	Уголок		
				Уголок Б-32х32х4 ГОСТ 8509-72 с-440 Ст3 ГОСТ 535-58	2	0,9 кг
Б4		2	КМП 2,5-02.02.002	Уголок		
				Уголок Б-32х32х4 ГОСТ 8509-72 с-630 Ст3 ГОСТ 535-58	2	1,3 кг

Инв. № подл. | Подпись и дата | Взам. инв. № | Инв. № дубл. | Подпись и дата

Изм.	Лист	№ докум.	Подпись	Дата
Разраб.		Кузьмин		6.74
Проверил		Услурной		9.74
Гл. спец. отд.		Абратов		10.74
Н. контр.		Молочков		10.74
Утв.		Залстасов		10.74

КМП-2,5-02.02.000

Фланец

Лит. | Лист 1 | Листов 1

ГОССТРОЙ СССР СОЮЗМЕТАЛЛУРГПРОМПРОЕКТ ЛЕНИНГРАДСКИЙ ПРОМСТРОЙПРОЕКТ

Копировал Папушина — Формат А1

Серия 1.494-23 Выпуск 2

Формат	Зона	Поз.	Обозначение	Наименование	Кол.	Примечание
				Документация		
12			КМП2.5-02.03.000 СБ	Сборочный чертёж		
				Сборочные единицы		
11		1	КМП2.5-02.02.000	Фланец	1	
				Детали		
11		2	КМП2.5-02.03.004	Лист	1	
64		3	КМП2.5-02.03.005	Ребро		
				Полоса $\frac{40\times5\ ГОСТ\ 103-57}{Ст3\ ГОСТ\ 14637-69}$ $\ell=450$	2	0,7 кг
64		4	КМП2.5-02.03.006	Ребро		
				Полоса $\frac{40\times5\ ГОСТ\ 103-57}{Ст3\ ГОСТ\ 14637-69}$ $\ell=1000$	1	1,6 кг
11		5	КМП2.5-02.01.006	Фланец	1	
				Переменные данные для исполнений		
				От КМП2.5-02.03.000		
				до КМП2.5-02.03.000-01		
				См. СБ		
				Детали		
11		6	От КМП2.5-02.03.001	Корпус	1	
			до КМП2.5-02.03.001-01			
11		7	От КМП2.5-02.03.002	Лист	1	
			до КМП2.5-02.03.002-01			
11		8	От КМП2.5-02.03.003	Лист	1	
			до КМП2.5-02.03.003-01			

Инв. № подл. | Подпись и дата | Взам. инв. № | Инв. № дубл. | Подпись и дата

Изм.	Лист	№ докум.	Подп.	Дата
Разраб.	Кузьмин			6.74
Провер.	Чепурной			9.74
Гл.спец.отд.	Абрамович			10.74
Н.контр.	Молочков			7.74
Утв.	Залетаев			10.74

КМП2.5-02.03.000

Улитка

Лит.	Лист	Листов
И		1

ГОССТРОЙ СССР
ТСНИИМЕТАЛЛУРГСТРОЙМОНТАЖПРОЕКТ
ЛЕНИНГРАДСКИЙ ПРОМСТРОЙНИИПРОЕКТ

Копировал Решнова Формат А4

Формат	Зона	Поз.	Обозначение	Наименование	Кол.	Примечание
				Документация		
12			КМП2.5-02.04.000 СБ	Сборочный чертёж		
				Детали		
11		1	КМП2.5-02.04.001	Патрубок	1	
12		2	КМП2.5-02.04.002	Труба	1	
11		3	КМП2.5-02.04.003	Патрубок	1	
64		4	КМП2.5-02.04.004	Штуцер		
				Труба ГОСТ 3262-62		
				Ду8. $\ell=40$	4	0,03 кг
11		5	КМП2.5-01.04.012	Прокладка	1	
				Стандартные изделия		
				Болт ГОСТ 7798-70		
		6		М16×60.58	4	
				Гайка ГОСТ 5915-70		
		7		М16.5	4	
				Шайба ГОСТ 11371-68		
		8		Шайба 16	4	
				Колпак ГОСТ 8362-62		
		9		Ду25	1	
				Фланец ГОСТ 1255-67		
		10		Ду50-10	4	

Инв. № подл. | Подпись и дата | Взам. инв. № | Инв. № дубл. | Подпись и дата

Изм.	Лист	№ докум.	Подп.	Дата
Разраб.	Кузьмин			6.74
Провер.	Чепурной			9.74
Гл.спец.отд.	Абрамович			10.74
Н.контр.	Молочков			7.74
Утв.	Залетаев			10.74

КМП2.5-02.04.000

Коллектор

Лит.	Лист	Листов
И		1

ГОССТРОЙ СССР
СОЮЗМЕТАЛЛУРГСТРОЙМОНТАЖПРОЕКТ
ЛЕНИНГРАДСКИЙ ПРОМСТРОЙНИИПРОЕКТ

Копировал Решнова Формат А4

Формат	Зона	Поз.	Обозначение	Наименование	Кол.	Примечание
				Документация		
11			КМП2.5-03.00.000 СБ	Сборочный чертеж		
				Сборочные единицы		
11		1	КМП2.5-03.01.000	Фланец	2	
				Детали		
11		2	КМП2.5-03.00.001	Лист	1	
11		3	КМП2.5-03.00.002	Лист	2	
11		4	КМП2.5-03.00.003	Лист	1	

Инв. № подл. | Подпись и дата | Взам. инв. № | Инв. № дубл. | Подпись и дата

Изм.	Лист	№ докум.	Подп.	Дата
Разраб.	Кузьмин			6.74
Провер.	Чепурной			9.74
Гл.спец.отд.	Абрамович			10.74
Н.контр.	Молочков			7.74
Утв.	Залетаев			10.74

КМП2.5-03.00.000

Отвод

Лит.	Лист	Листов
И		1

ГОССТРОЙ СССР
СОЮЗМЕТАЛЛУРГСТРОЙМОНТАЖПРОЕКТ
ЛЕНИНГРАДСКИЙ ПРОМСТРОЙНИИПРОЕКТ

Копировал Решнова Формат А4

Формат	Зона	Поз.	Обозначение	Наименование	Кол.	Примечание
				Документация		
11			КМП2.5-03.01.000 СБ	Сборочный чертеж		
				Детали		
64		1	КМП2.5-03.01.001	Уголок		
				Уголок $\frac{Б\text{-}32\times32\times4\ ГОСТ\ 8509-72}{Ст3\ ГОСТ\ 535-58}$ $\ell=510$	2	1,0 кг
64		2	КМП2.5-03.01.002	Уголок		
				Уголок $\frac{Б\text{-}32\times32\times4\ ГОСТ\ 8509-72}{Ст3\ ГОСТ\ 535-58}$ $\ell=574$	2	1,1 кг

Инв. № подл. | Подпись и дата | Взам. инв. № | Инв. № дубл. | Подпись и дата

Изм.	Лист	№ докум.	Подп.	Дата
Разраб.	Кузьмин			6.74
Проверил	Чепурной			9.74
Гл.спец.отд.	Абрамович			10.74
Н.контр.	Молочков			7.74
Утв.	Залетаев			10.74

КМП2.5-03.01.000

Фланец

Лит.	Лист	Листов
И		1

ГОССТРОЙ СССР
СОЮЗМЕТАЛЛУРГСТРОЙМОНТАЖПРОЕКТ
ЛЕНИНГРАДСКИЙ ПРОМСТРОЙНИИПРОЕКТ

Копировал Решнова Формат А4

Серия 1.494-23 Выпуск 2

КМП 2,5-00,00,000 СБ – изображено

КМП 2,5-00,00,000-01 СБ – зеркальное отражение

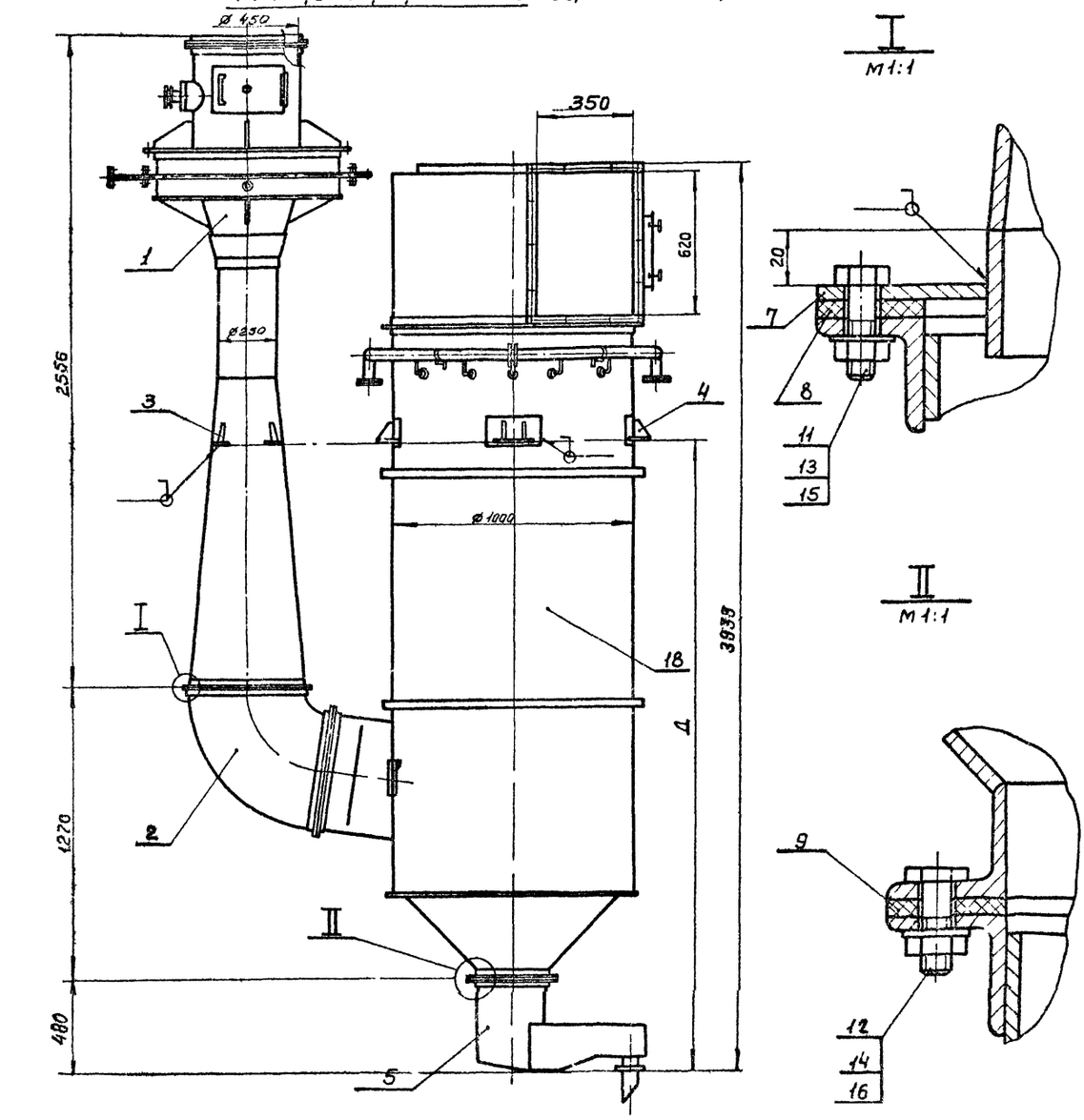

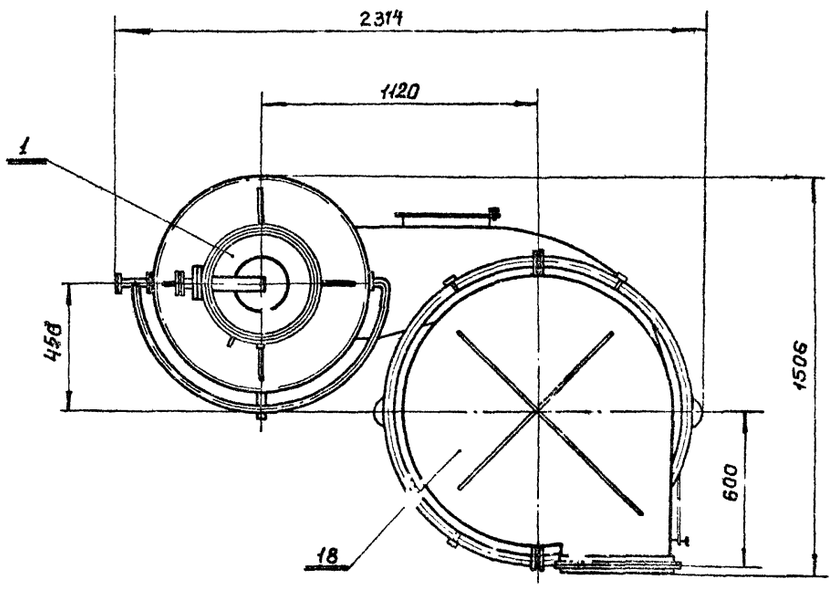

1. Размеры для справок.
2. Размер Д устанавливается при привязке проекта.
3. Сварные швы: Т1-Δ4 по ГОСТ 5264-69.
4. Остальные технические требования по КМП2,5-00,00,000ТУ

Гл. инж. института	Абрамов		11.74				
Гл. инж. проекта	Синицына		11.74				
Гл. энергетик инж-та	Мамкин		11.74				

Изм.	Лист	№ докум.	Подп.	Дата	КМП2.5-00.00.000.СБ		
Разраб.	Абрамов			6.74	Пылеуловитель коагуляционный мокрый тип КМП Сборочный чертеж	Лит.	Масса	Масштаб
Проверил	Кузьмин			6.74		И	1060	1:15
Рук. гр.	Чепурной			6.74		Лист	Листов 1
Гл. сп. отд.	Абрамович			6.74			
Н. контр.	Марочков			6.74			
Утв.	Залетаев			6.74			

Инв. № подл. | Подпись и дата | Взамен инв. № | Инв. № дубл. | Подпись и дата

Копировал Зайцева Формат 22

Серия 1.494-23 Выпуск 2

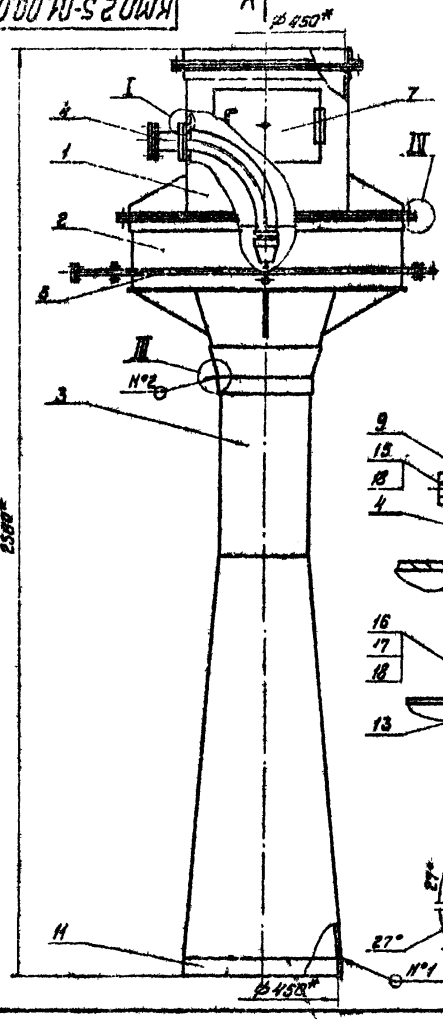

Вид А

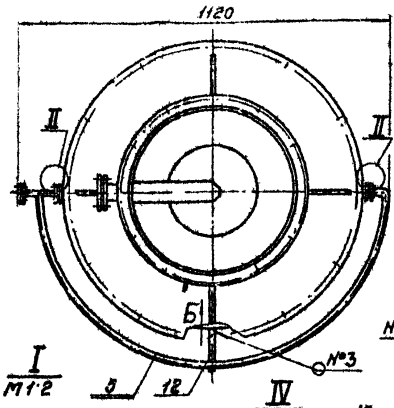

Вид Б
М1:5

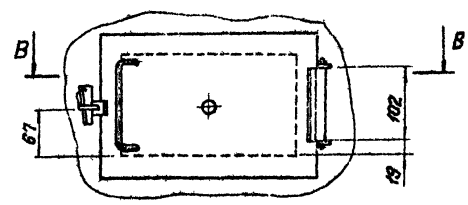

В-В
М1:5

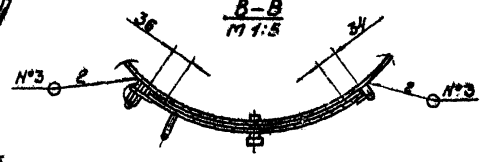

I
М1:2

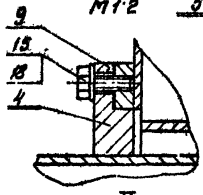

II
М1:2

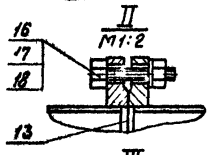

III
М1:1

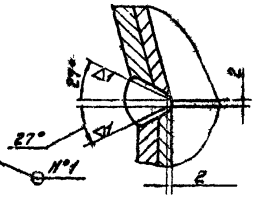

IV
М1:2

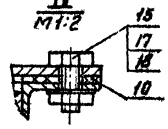

1* Размеры для справок

2. Сварные швы №1 – С2

№2 – С15

№3 – Т1 – △3 по ГОСТ 5264-69

3 Технические требования по КМП 2,5-00.00.000 ТУ.

				КМП 2.5-01.00.000 СБ			
Изм. Лист	№ докум.	Подп.	Дата	Труба-коагулятор	Лит	Масса	Масштаб
Разраб.	Вершкова		VI-74		И	189.5	1:10
Проверил	Кузьмин		6.74	Сварочный чертеж	Лист	Листов 1	
Рук. гр.	Челурной		10.74				
Гл. спец. отд.	Адамович		10.74		ГОССТРОЙ СССР СОЮЗМЕТАЛЛУРГСТРОЙПРОЕКТ ЛЕНИНГРАДСКИЙ ПРОМСТРОЙПРОЕКТ		
Н. контр.	Малочков		10.74				
Утв.	Залетаев		10.74				

Копировал ген Формат 12

Инв. № подл. | Подпись и дата | Взам. инв. № | Инв. № дубл. | Подпись и дата

КМП2,5-01.00.000СБ

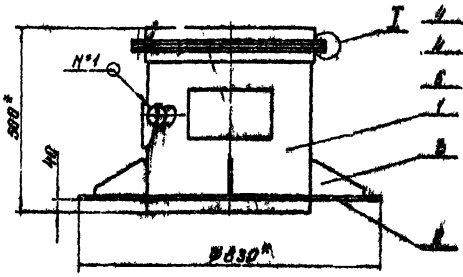

I
М1:2

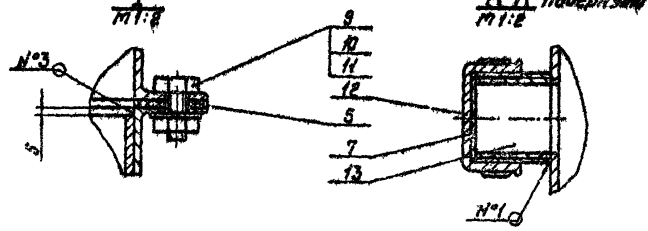

А-А повёрнуто
М1:2

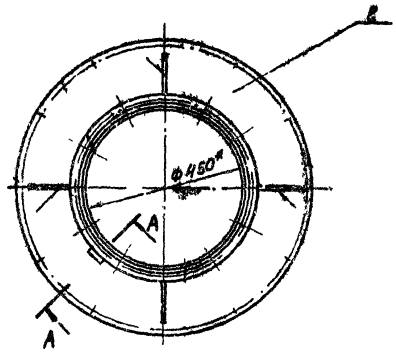

1* Размеры для справок.

2. Сварные швы:

№1 – Т1 – △4

№2 – Т3 – △4

№3 – Н1 – △4 по ГОСТ 5264-69

3. Технические требования по КМП2.5-00.00.000 ТУ.

				КМП2.5-01.01.000 СБ			
Изм. Лист	№ докум.	Подп.	Дата	Патрубок входной	Лит	Масса	Масштаб
Разраб.	Вершкова		VI-74		И	44,5	1 10
Проверил	Кузьмин		6.74	Сварочный чертеж	Лист	Листов 1	
Рук. гр.	Челурной		10.74				
Гл. спец. отд.	Адамович		10.74		ГОССТРОЙ СССР СОЮЗМЕТАЛЛУРГСТРОЙПРОЕКТ ЛЕНИНГРАДСКИЙ ПРОМСТРОЙПРОЕКТ		
Н. контр.	Малочков		10.74				
Утв.	Залетаев		10.74				

Копировал ген Формат 12

Инв. № подл. | Подпись и дата | Взам. инв. № | Инв. № дубл. | Подпись и дата

КМП2.5-01.01.001

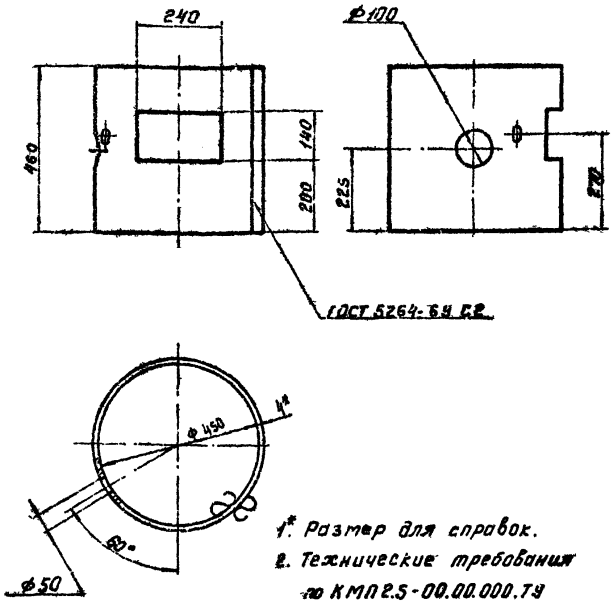

1* Размер для справок.
2. Технические требования по КМП2.5-00.00.000 ТУ.

Изм.	Лист	№ докум.	Подп.	Дата
Разраб.		Вершкова		3.74
Проверил		Кузьмин		3.74
Рук. гр.		Чепурной		8.74
Гл. спец.		Абрамович		10.74
Н. контр.		Малочков		8.74
Утв.		Залетаев		10.74

КМП2.5-01.01.001

Патрубок

Лит.	Масса	Масштаб
И	19,3	1:10
Лист	Листов 1	

Лист 4 ГОСТ 5681-57 Ст.3 ГОСТ 14637-69

ГОССТРОЙ СССР Союзметаллургстройниипроект ЛЕНИНГРАДСКИЙ ПРОМСТРОЙПРОЕКТ

Копировал Формат А4

Инв. № подл. | Подпись и дата | Взам. инв. № | Инв. № дубл. | Подпись и дата

КМП2.5-01.01.002

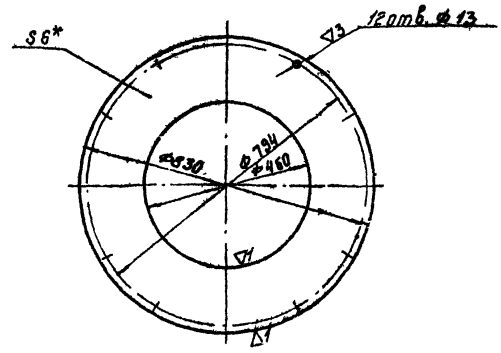

1* Размер для справок.
2. Технические требования по КМП2.5-00.00.000 ТУ.

Изм.	Лист	№ докум.	Подп.	Дата
Разраб.		Вершкова		3.74
Проверил		Кузьмин		3.74
Рук. гр.		Чепурной		8.74
Гл. спец.		Абрамович		10.74
Н. контр.		Малочков		8.74
Утв.		Залетаев		10.74

КМП2.5-01.01.002

Лист опорный

Лит.	Масса	Масштаб
И	17,5	1:10
Лист	Листов 1	

Лист 6 ГОСТ 5681-57 Ст.3 ГОСТ 14637-69

ГОССТРОЙ СССР Союзметаллургстройниипроект ЛЕНИНГРАДСКИЙ ПРОМСТРОЙПРОЕКТ

Копировал Формат А4

Инв. № подл. | Подпись и дата | Взам. инв. № | Инв. № дубл. | Подпись и дата

КМП2.5-01.01.003

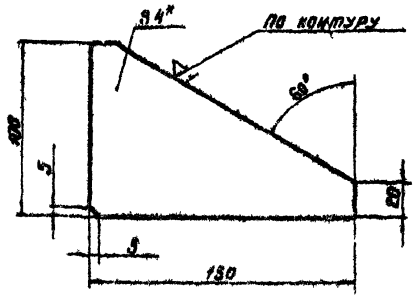

1* Размер для справок.
2. Технические требования по КМП2.5-00.00.000 ТУ.

Изм.	Лист	№ докум.	Подп.	Дата
Разраб.		Вершкова		3.74
Проверил		Кузьмин		3.74
Рук. гр.		Чепурной		8.74
Гл. спец.		Абрамович		10.74
Н. контр.		Малочков		8.74
Утв.		Залетаев		10.74

КМП2.5-01.01.003

Косынка

Лит.	Масса	Масштаб
И	0,25	1:2
Лист	Листов 1	

Лист 4 ГОСТ 5681-57 Ст.3 ГОСТ 14637-69

ГОССТРОЙ СССР Союзметаллургстройниипроект ЛЕНИНГРАДСКИЙ ПРОМСТРОЙПРОЕКТ

Копировал ген. Формат А4

Инв. № подл. | Подпись и дата | Взам. инв. № | Инв. № дубл. | Подпись и дата

КМП2.5-01.01.004

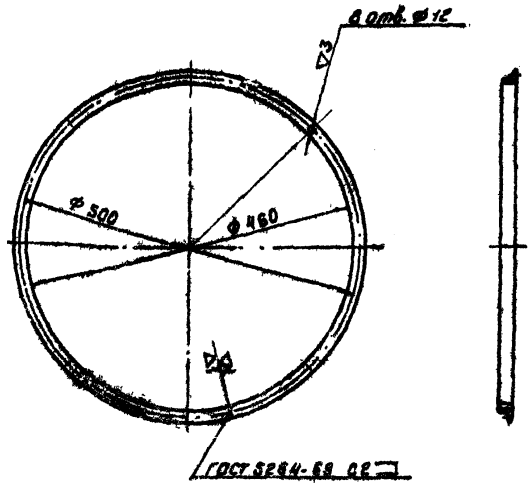

1. Технические требования по КМП2.5-00.00.000 ТУ.

Изм.	Лист	№ докум.	Подп.	Дата
Разраб.		Вершкова		3.74
Проверил		Кузьмин		3.74
Рук. гр.		Чепурной		8.74
Гл. спец.		Абрамович		10.74
Н. контр.		Малочков		8.74
Утв.		Залетаев		10.74

КМП2.5-01.01.004

Фланец

Лит.	Масса	Масштаб
И	3,4	1:5
Лист	Листов 1	

Уголок Б-36×36×4 ГОСТ 8509-72 Ст.3 ГОСТ 535-58

ГОССТРОЙ СССР Союзметаллургстройниипроект ЛЕНИНГРАДСКИЙ ПРОМСТРОЙПРОЕКТ

Копировал ген. Формат А4

Инв. № подл. | Подпись и дата | Взам. инв. № | Инв. № дубл. | Подпись и дата

Серия 1494-23 Выпуск 2

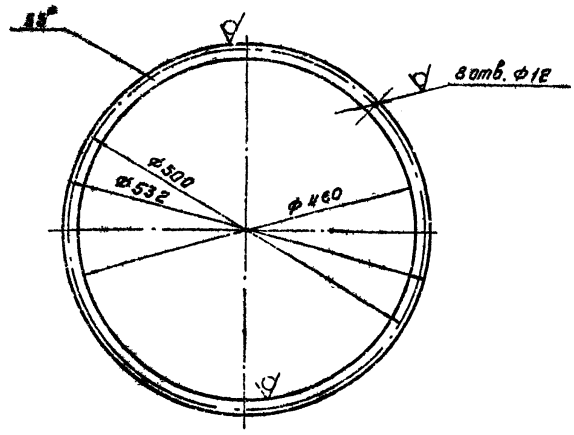

1* Размер для справок

2. Технические требования по КМП 2,5-00.00.000 ТУ.

Изм.	Лист	№ докум.	Подп.	Дата
Разраб.		Абрамова		6.74
Проверил		Кузьмин		6.74
Рук. гр.		Чепурной		6.74
Гл. спец. отд.		Абрамович		10.74
Н. контр.		Малочков		6.74
Утв.		Залетаев		10.74

КМП2.5-01.01.005

Прокладка

Лит.	Масса	Масштаб
И	0,5	1:5

Лист | Листов 1

Резина рулонная 5кщ-м ГОСТ 7338-65

ГОССТРОЙ СССР Союзметаллургстройниипроект ЛЕНИНГРАДСКИЙ ПРОМСТРОЙПРОЕКТ

Копировал Ген Формат 11

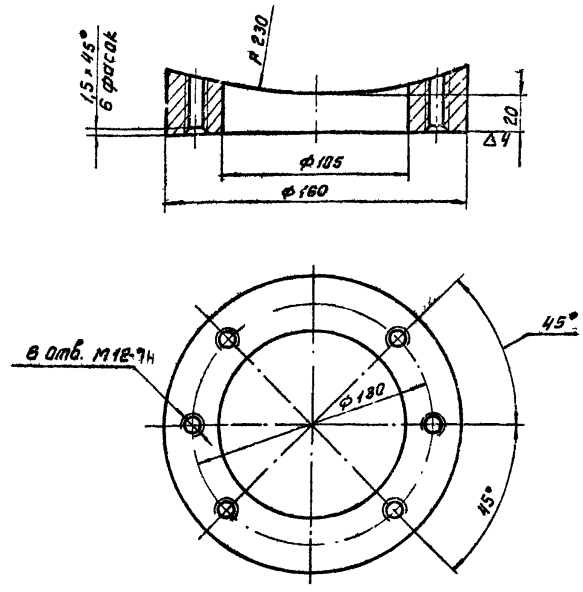

Технические требования по КМП 2,5-00.00.000 Т.У.

Изм.	Лист	№ докум.	Подп.	Дата
Разраб.		Абрамова		6.74
Проверил		Кузьмин		6.74
Рук. гр.		Чепурной		6.74
Гл. спец. отд.		Абрамович		10.74
Н. контр.		Малочков		6.74
Утв.		Залетаев		10.74

КМП2.5-01.01.006

Накладка

Лит.	Масса	Масштаб
И	0.24	1:2

Лист | Листов 1

Круг В ГОСТ 2590-71 Ст 3 ГОСТ 535-88

ГОССТРОЙ СССР Союзметаллургстройниипроект ЛЕНИНГРАДСКИЙ ПРОМСТРОЙПРОЕКТ

Копировал Ген Формат 11

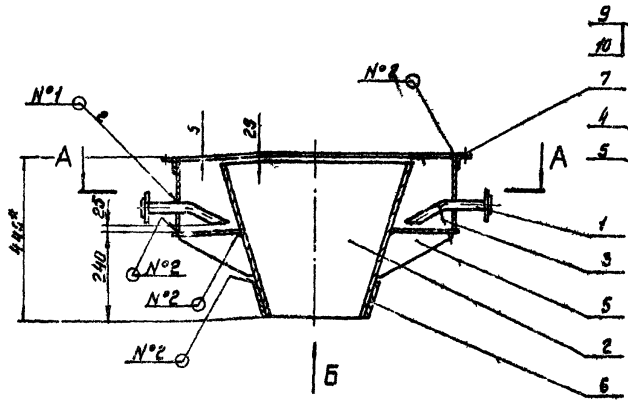

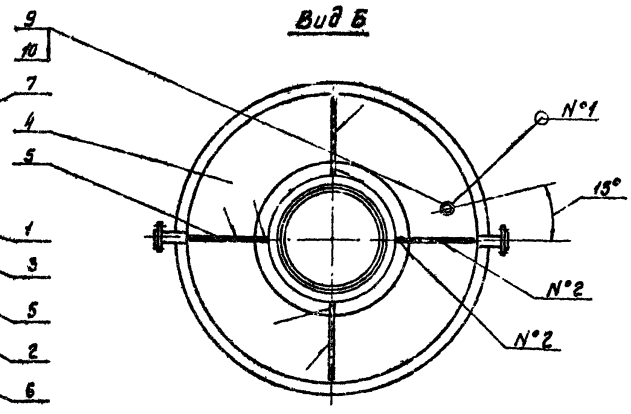

А-А

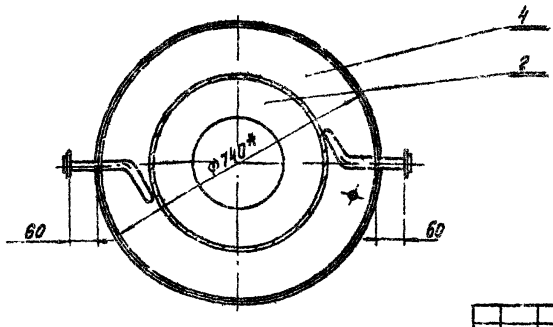

1*. Размеры для справок.

2. Сварные швы:

№1 - Т1 - Δ3

№2 - Т1 - Δ4 по ГОСТ 5264-69.

3. Технические требования по КМП 2,5 - 00.00.000 ТУ.

Изм.	Лист	№ докум.	Подп.	Дата
Разраб.		Абрамова		6.74
Проверил		Кузьмин		6.74
Рук. гр.		Чепурной		6.74
Гл. спец. отд.		Абрамович		10.74
Н. контр.		Малочков		6.74
Утв.		Залетаев		10.74

КМП2.5-01.02.000СБ

Устройство водоподающее

Сборочный чертеж

Лит.	Масса	Масштаб
И	56,5	1:10

Лист | Листов 1

ГОССТРОЙ СССР Союзметаллургстройниипроект ЛЕНИНГРАДСКИЙ ПРОМСТРОЙПРОЕКТ

Инв. № подл. | Подпись и дата | Взам. инв. № | Инв. № дубл. | Подпись и дата

КМП2.5-01.02.100СБ

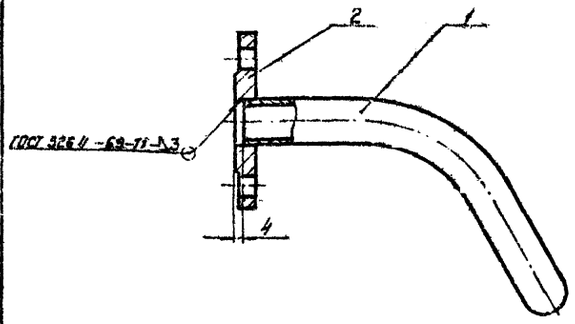

Технические требования
по КМП 2.5-00.00.000 ТУ.

Изм.	Лист	№ докум.	Подп.	Дата
Разраб.		Абрамова		3.74
Проверил		Кузьмин		3.74
Рук. гр.		Челурной		3.74
Гл. спец. отд.		Абрамович		3.74
Н. контр.		Молочков		3.74
Утв.		Залетаев		10.74

Труба
Сборочный чертеж

Лит.	Масса	Масштаб
И	1,6	1:2,5
Лист	Листов 1	

Госстрой СССР
(Союзметаллургстройниипроект)
Ленинградский
Промстройпроект

Копировал Ген
Формат А1

КМП2.5-01.02.101

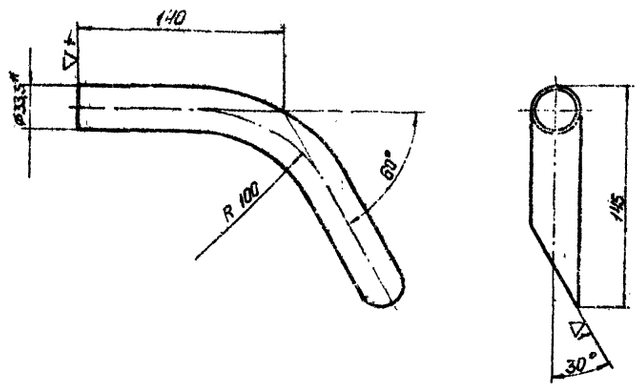

1. Размер для справок.
2. Технические требования
по КМП 2.5-00.00.000 ТУ.

Изм.	Лист	№ докум.	Подп.	Дата
Разраб.		Абрамова		3.74
Проверил		Кузьмин		3.74
Рук. гр.		Челурной		10.74
Гл. спец. отд.		Абрамович		10.74
Н. контр.		Молочков		3.74
Утв.		Залетаев		10.74

Труба
Труба Ø5
ГОСТ 3262-62

Лит.	Масса	Масштаб
И	0.7	1:2.5
Лист	Листов 1	

Госстрой СССР
(Союзметаллургстройниипроект)
Ленинградский
Промстройпроект

Копировал Ген
Формат А1

КМП2.5-01.02.001

▽1 (▽)

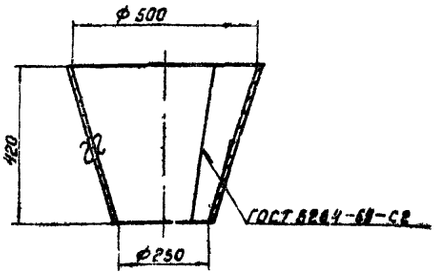

Развертка

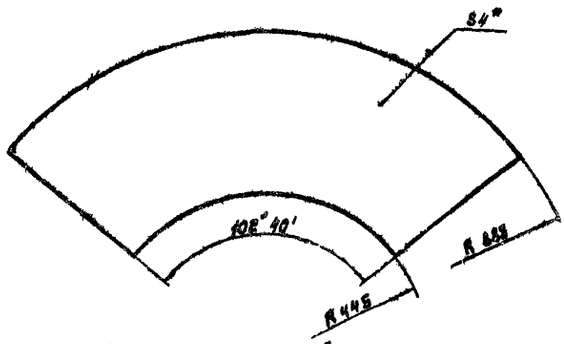

1. Размер для справок.
2. Технические требования
по КМП 2.5-00.00.000 ТУ.

Изм.	Лист	№ докум.	Подп.	Дата
Разраб.		Абрамова		3.74
Проверил		Кузьмин		3.74
Рук. гр.		Челурной		3.74
Гл. спец. отд.		Абрамович		10.74
Н. контр.		Молочков		3.74
Утв.		Залетаев		10.74

Конфузор

Лит.	Масса	Масштаб
11	16.6	1:10
Лист	Листов 1	

Лист 4 ГОСТ 5681-57
Ст 3 ГОСТ 14637-69

Госстрой СССР
(Союзметаллургстройниипроект)
Ленинградский
Промстройпроект

Копировал Ге
Формат А1

КМП2.5-01.02.002

▽1 (▽)

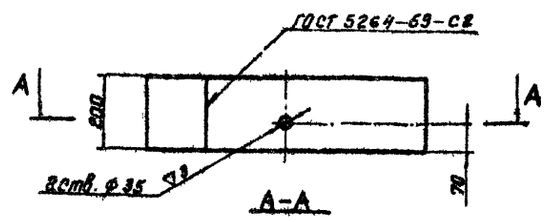

А-А

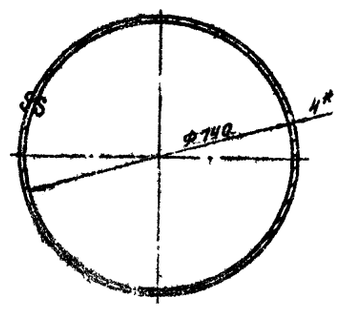

1* Размер для справок.
2. Технические требования
по КМП 2.5-00.00.000 ТУ.

Изм.	Лист	№ докум.	Подп.	Дата
Разраб.		Абрамова		3.74
Проверил		Кузьмин		3.74
Рук. гр.		Челурной		10.74
Гл. спец. отд.		Абрамович		10.74
Н. контр.		Молочков		3.74
Утв.		Залетаев		10.74

Кольцо

Лит.	Масса	Масштаб
И	14,5	1:10
Лист	Листов 1	

Лист 4 ГОСТ 5681-57
Ст.3 ГОСТ 14637-69

Госстрой СССР
(Союзметаллургстройниипроект)
Ленинградский
Промстройпроект

Копировал Ген
Формат А1

Серия 1.494-25 Выпуск 2

КМП2.5-01.02.003

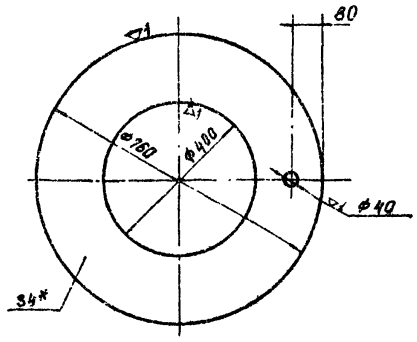

1*. Размер для справок

2. Технические требования по КМП2.5-00 00.000ТУ

Изм.	Лист	№ докум.	Подп.	Дата
Разраб.		Шарова		3.74
Проверил		Кузьмин		3.74
Рук. гр.		Чепурной		8.74
Гл. сп. отд.		Яйрамович		10.74
Н. контр.		Молочков		8.74
Утв.		Залетаев		10.74

КМП2.5-01.02.003

Лист опорный

Лит	Масса	Масштаб
И	10.6	1:10

Лист | Листов 1

Лист 4 ГОСТ 5681-57 / Ст 3 ГОСТ 14657-69

ГОССТРОЙ СССР СОЮЗМЕТАЛЛУРГСТРОЙНИИПРОЕКТ ЛЕНИНГРАДСКИЙ ПРОМСТРОЙПРОЕКТ

Копировал ген. Формат 11

КМП2.5-01.02.004

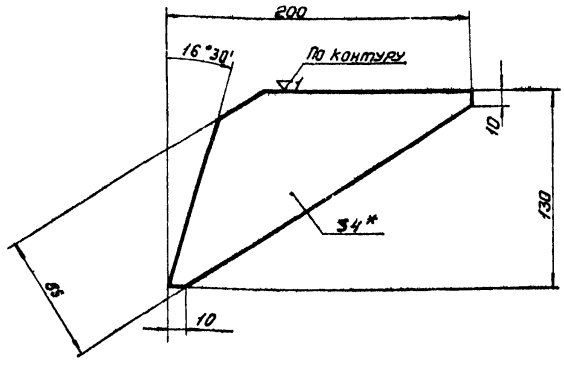

1*. Размер для справок.

2. Технические требования по КМП2.5-00 00.000ТУ

Изм.	Лист	№ докум.	Подп.	Дата
Разраб.		Шарова		3.74
Проверил		Кузьмин		3.74
Рук. гр.		Чепурной		8.74
Гл. сп. отд.		Яйрамович		10.74
Н. контр.		Молочков		8.74
Утв.		Залетаев		10.74

КМП2.5-01.02.004

Косынка

Лит	Масса	Масштаб
И	0,5	1:2,5

Лист | Листов 1

Лист 4 ГОСТ 5681-57 / Ст.3 ГОСТ 14657-69

ГОССТРОЙ СССР СОЮЗМЕТАЛЛУРГСТРОЙНИИПРОЕКТ ЛЕНИНГРАДСКИЙ ПРОМСТРОЙПРОЕКТ

Копировал ген. Формат 11

КМП2.5-01.02.005

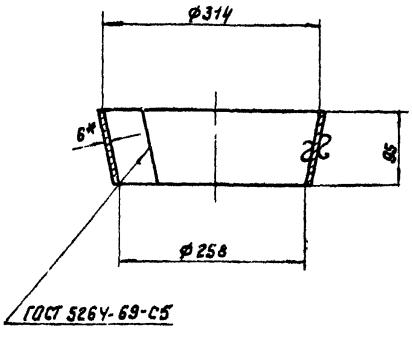

1*. Размер для справок

2. Технические требования по КМП2.5-0 000 000ТУ

Изм.	Лист	№ докум.	Подп.	Дата
Разраб.		Шарова		3.74
Проверил		Кузьмин		3.74
Рук. гр.		Чепурной		8.74
Гл. сп. отд.		Яйрамович		8.74
Н. контр.		Молочков		10.74
Утв.		Залетаев		10.74

КМП2.5-01.02.005

Кольцо

Лит	Масса	Масштаб
И	4.6	1:5

Лист | Листов 1

Лист 6 ГОСТ 5681-57 / Ст. 3 ГОСТ 14637-69

ГОССТРОЙ СССР СОЮЗМЕТАЛЛУРГСТРОЙНИИПРОЕКТ ЛЕНИНГРАДСКИЙ ПРОМСТРОЙПРОЕКТ

Копировал ген. Формат 11

КМП2.5-01.02.006

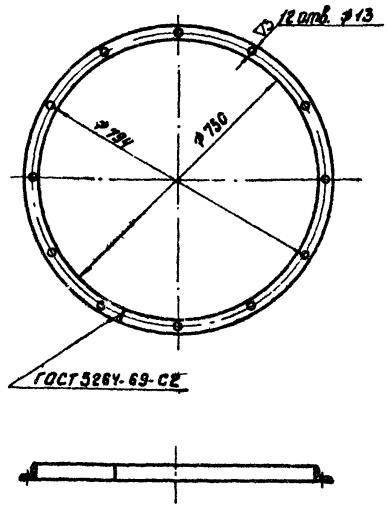

1. Технические требования по КМП2.5-00.00.000 Ту.

Изм.	Лист	№ докум.	Подп.	Дата
Разраб.		Шарова		3.74
Проверил		Кузьмин		3.74
Рук. гр.		Чепурной		8.74
Гл. сп. отд.		Яйрамович		10.74
Н. контр.		Молочков		8.74
Утв.		Залетаев		10.74

КМП2.5-01.02.006

Фланец

Лит	Масса	Масштаб
И	6.0	1:10

Лист | Листов 1

Уголок 5-40×40×4 ГОСТ 8509-72 / Ст 3 ГОСТ 535-58

ГОССТРОЙ СССР СОЮЗМЕТАЛЛУРГСТРОЙНИИПРОЕКТ ЛЕНИНГРАДСКИЙ ПРОМСТРОЙПРОЕКТ

Инв. № подл. | Подпись и дата | Взамен инв. № | Инв. № дубл. | Подпись и дата

КМП2.5-01.03.000СБ

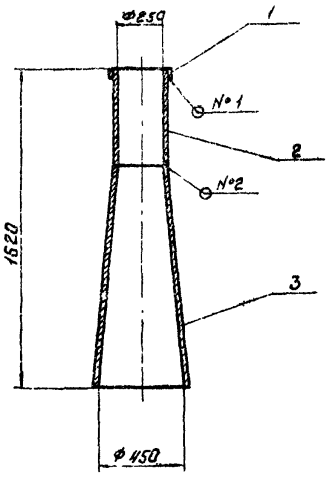

1* Размеры для справок.

2. Сварные швы: №1 - Т1 - Δ4
№2 - С2

3. Технические требования по КМП2.5-00.00.000 ТУ

Изм.	Лист	№ докум.	Подп.	Дата	КМП 2.5 - 01.03.000СБ	
Разраб.		Шарова		3.74	Горловина с диффузором сборочный чертеж	Лит. И; Масса 59.3; Масштаб 1:20
Проверил		Кузьмин		3.74		Лист; Листов 1
Рук.гр.		Чепурной		3.74		ГОССТРОЙ СССР СОЮЗМЕТАЛЛУРГСТРОЙНИИПРОЕКТ ЛЕНИНГРАДСКИЙ ПРОМСТРОЙПРОЕКТ
Гл.спец.		Абрамович		3.74		
Н.контр.		Молочков		3.74		
Утв.		Залетаев		10.74		

Копировал Ген Формат А4

Инв. № подл. | Подпись и дата | Взам. инв. № | Инв. № дубл. | Подпись и дата

КМП2.5-01.03.001

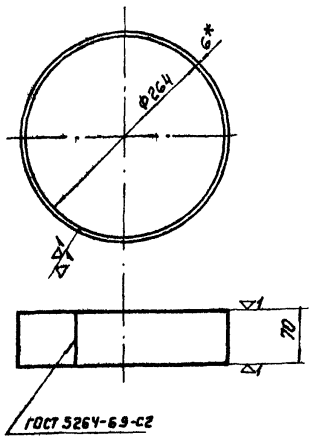

1* Размер для справок

2 Технические требования по КМП2.5-00.00.000 ТУ.

Изм.	Лист	№ докум.	Подп.	Дата	КМП 2.5 - 01.03.001	
Разраб.		Шарова		3.74	Кольцо	Лит. И; Масса 2.64; Масштаб 1:5
Проверил		Кузьмин		3.74		Лист; Листов 1
Рук.гр.		Чепурной		3.74		ГОССТРОЙ СССР СОЮЗМЕТАЛЛУРГСТРОЙНИИПРОЕКТ ЛЕНИНГРАДСКИЙ ПРОМСТРОЙПРОЕКТ
Гл.спец.		Абрамович		3.74		
Н.контр.		Молочков		3.74	Лист 6 ГОСТ 5681-57 Ст 3 ГОСТ 14637-69	
Утв.		Залетаев		10.74		

Копировал Ген Формат А4

Инв. № подл. | Подпись и дата | Взам. инв. № | Инв. № дубл. | Подпись и дата

КМП2.5-01.03.002

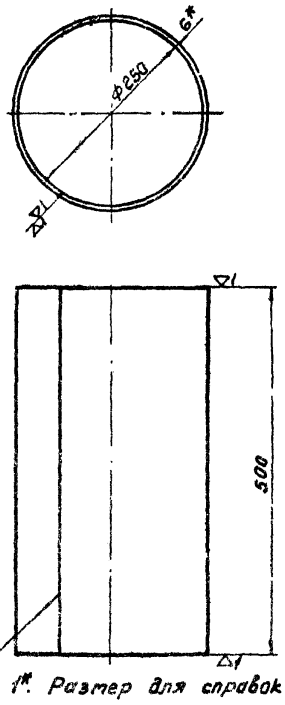

1* Размер для справок.

2. Технические требования по КМП2.5-00.00.000 ТУ

Изм.	Лист	№ докум.	Подп.	Дата	КМП 2.5 - 01.03.002	
Разраб.		Шарова		3.74	Горловина	Лит. И; Масса 18.3; Масштаб 1:5
Проверил		Кузьмин		3.74		Лист; Листов 1
Рук.гр.		Чепурной		3.74		ГОССТРОЙ СССР СОЮЗМЕТАЛЛУРГСТРОЙНИИПРОЕКТ ЛЕНИНГРАДСКИЙ ПРОМСТРОЙПРОЕКТ
Гл.спец.		Абрамович		10.74		
Н.контр.		Молочков		3.74	Лист 6 ГОСТ 5681-57 Ст 3 ГОСТ 14637-69	
Утв.		Залетаев		10.74		

Копировал Ген Формат А4

Инв. № подл. | Подпись и дата | Взам. инв. № | Инв. № дубл. | Подпись и дата

КМП2.5-01.03.003

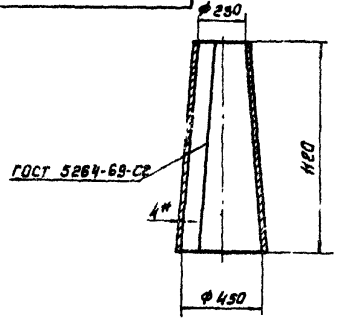

Развёртка

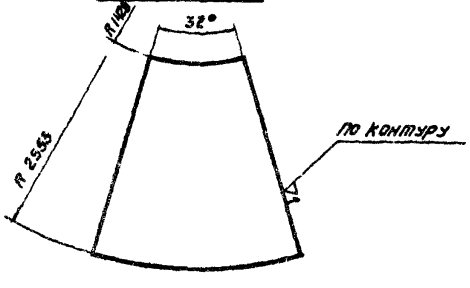

1*. Размер для справок

2 Технические требования по КМП2.5-00.00.000 ТУ

Изм.	Лист	№ докум.	Подп.	Дата	КМП2.5 - 01.003.003	
Разраб.		Шарова		3.74	Диффузор	Лит. И; Масса 38.3; Масштаб 1:20
Проверил		Кузьмин		3.74		Лист; Листов 1
Рук.гр.		Чепурной		3.74		ГОССТРОЙ СССР СОЮЗМЕТАЛЛУРГСТРОЙНИИПРОЕКТ ЛЕНИНГРАДСКИЙ ПРОМСТРОЙПРОЕКТ
Гл.спец.		Абрамович		10.74		
Н.контр.		Молочков		3.74	Лист 4 ГОСТ 5681-57 Ст 3 ГОСТ 14637-69	
Утв.		Залетаев		10.74		

Копировал Ген Формат А4

Инв. № подл. | Подпись и дата | Взам. инв. № | Инв. № дубл. | Подпись и дата

КМП2.5-01.04.000СБ

Серия 1494-23 Выпуск 2

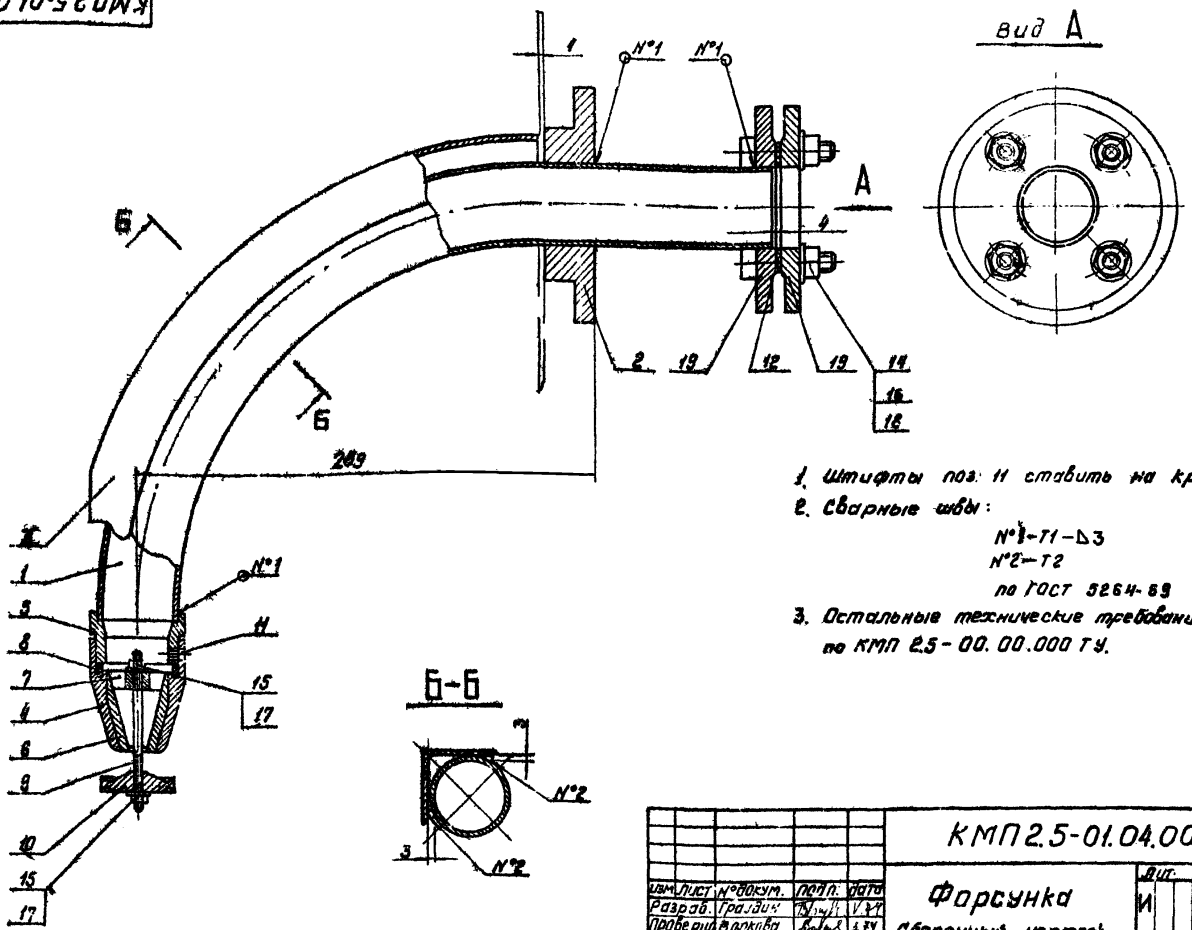

1. Штифты поз. 11 ставить на краске
2. Сварные швы:
   №1-Т1-Δ3
   №2-Т2
   по ГОСТ 5264-69
3. Остальные технические требования по КМП 2.5-00.00.000 ТУ.

Изм.	Лист	№докум.	Подп.	Дата	КМП2.5-01.04.000СБ	Лит.	Масса	Масштаб
Разраб.		Граудин		V.74	Форсунка	И	13.5	1:2,5
Проверил		Волкова		3.74	Сборочный чертеж	Лист	Листов 1	
Рук.гр.		Чепурной		8.74		ГОССТРОЙ СССР СОЮЗМЕТАЛЛУРГСТРОЙНИИПРОЕКТ ЛЕНИНГРАДСКИЙ ПРОМСТРОЙПРОЕКТ		
Гл.сп.отд.		Абрамович		10.74				
Н.контр.		Молочков		8.74				
Утв.		Залетаев		10.74				

Копировал ген. Формат 12

Инв. № подл. | Подпись и дата | Взамен инв. № | Инв. № дубл. | Подпись и дата

КМП2.5-01.04.001

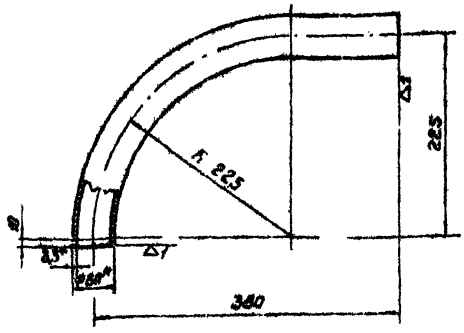

1.* Размер для справок
2. Технические требования по КМП 2.5-00.00.000 ТУ

Изм.	Лист	№докум.	Подп.	Дата	КМП2.5-01.04.001	Лит.	Масса	Масштаб
Разраб.		Граудин		V.74	Труба	И	2,9	1:5
Проверил		Волкова		3.74		Лист	Листов 1	
Рук.гр.		Чепурной		8.74	Труба 50 ГОСТ 3262-62	ГОССТРОЙ СССР СОЮЗМЕТАЛЛУРГСТРОЙНИИПРОЕКТ ЛЕНИНГРАДСКИЙ ПРОМСТРОЙПРОЕКТ		
Гл.сп.отд.		Абрамович		10.74				
Н.контр.		Молочков		8.74				
Утв.		Залетаев		10.74				

Копировал ген. Формат 11

Инв. № подл. | Подпись и дата | Взамен инв. № | Инв. № дубл. | Подпись и дата

КМП2.5-01.04-002

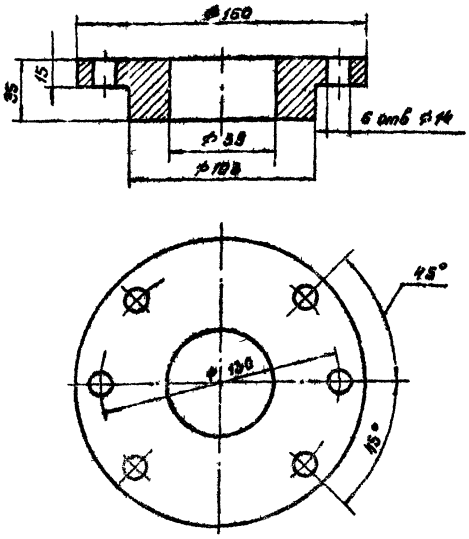

Технические требования по КМП 2.5-00.00.000 ТУ

Изм.	Лист	№докум.	Подп.	Дата	КМП2.5-01.04.002	Лит.	Масса	Масштаб
Разраб.		Граудин		V.74	Фланец	И	2.9	1:2
Проверил		Волкова		3.74		Лист	Листов 1	
Рук.гр.		Чепурной		8.74	Круг 170 ГОСТ 2590-71 / Ст.3 ГОСТ 535-58	ГОССТРОЙ СССР СОЮЗМЕТАЛЛУРГСТРОЙНИИПРОЕКТ ЛЕНИНГРАДСКИЙ ПРОМСТРОЙПРОЕКТ		
Гл.сп.отд.		Абрамович		10.74				
Н.контр.		Молочков		8.74				
Утв.		Залетаев		10.74				

Копировал ген. Формат 11

КМП2.5-01.04.003

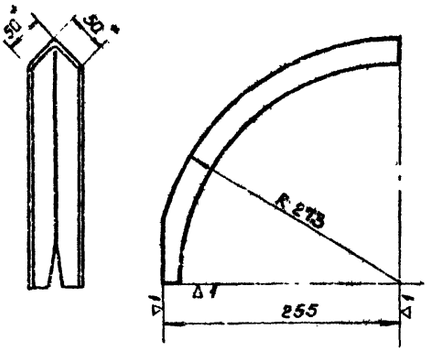

1* Размеры для справок.
2. Технические требования по КМП 2.5-00.00.000ТУ.

Изм.	Лист.	№ докум.	Подп.	Дата
Разраб.		Грауди.		6.74
Провери.		Волкова.		6.74
Рук. гр.		Чепурной		6.74
Гл.сп.отд		Абрамович		6.74
Н.контр.		Молочков.		6.74
Утв.		Залетаев		6.74

КМП2.5-01.04.003

Уголок защитный.

Лит.	Масса	Масштаб
И	1.5	1:5

Лист. Листов 1

Уголок Б-50×50×5 ГОСТ 8509-72 / Ст.3 ГОСТ 535-58

ГОССТРОЙ СССР Союзметаллургстроинпроект Ленинградский Промстройпроект

Копировал Беркушкина. Формат А1.

КМП2.5-01.04.004

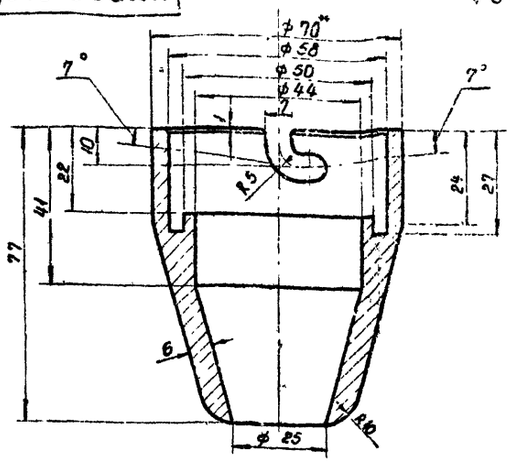

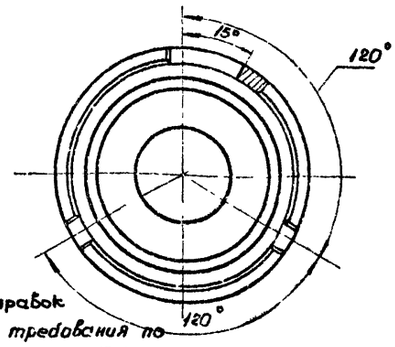

1.* Размеры для справок.
2. Технические требования по КМП 2.5-00.00 000 ТУ.

Изм.	Лист.	№ докум.	Подп.	Дата
Разраб.		Грауди.		6.74
Провери.		Волкова.		6.74
Рук. гр.		Чепурной		10.74
Гл.сп.отд		Абрамович		10.74
Н. контр.		Молочков		10.74
Утв.		Залетаев		10.74

КМП2.5-01.04.004

Головка.

Лит.	Масса.	Масштаб
И	0.7	1:1

Лист. Листов 1

Круг В70 ГОСТ 2590-71 / Ст.3 ГОСТ 535-58

ГОССТРОЙ СССР Союзметаллургстроинпроект Ленинградский Промстройпроект

Копировал Беркушкина. Формат А1.

КМП2.5-01.04.005

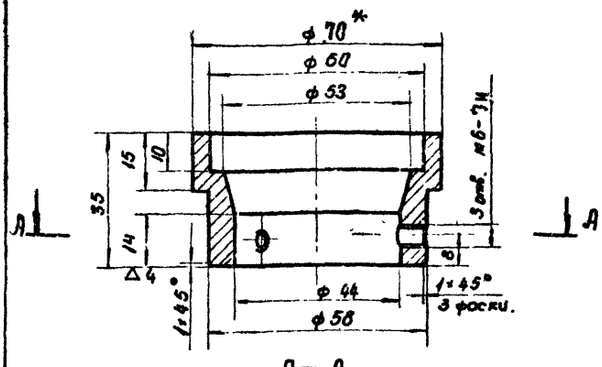

А – А

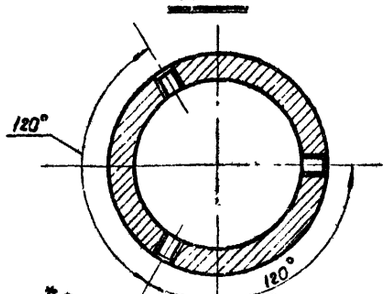

1* Размеры для справок.
2 Технические требования по КМП 2.5-00.00.000 ТУ

Изм.	Лист.	№ докум.	Подп.	Дата
Разраб.		Грауди.		6.74
Провери.		Волкова.		6.74
Рук. гр.		Чепурной		6.74
Гл.сп.отд		Абрамович		6.74
Н.контр.		Молочков.		6.74
Утв.		Залетаев.		10.74

КМП2.5-01.04.005

Втулка.

Лит.	Масса.	Масштаб
И	0.3	1:1

Лист. Листов 1

Круг. В70 ГОСТ 2590-71 / Ст.3 ГОСТ 535-58

ГОССТРОЙ СССР Союзметаллургстроинпроект Ленинградский Промстройпроект

КМП2.5-01.04.006

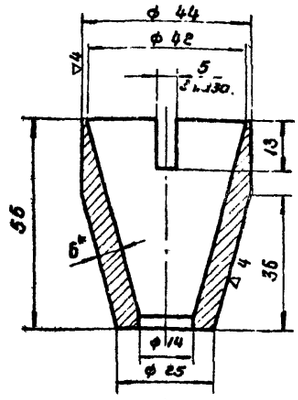

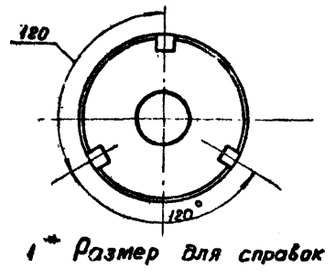

1* Размер для справок.
2. Технические требования по КМП 2.5-00.00.000 ТУ.

Изм.	Лист.	№ докум.	Подп.	Дата
Разраб.		Грауди.		6.74
Провери.		Волкова.		6.74
Рук. гр.		Чепурной		10.74
Гл.сп.отд		Абрамович		10.74
Н. контр.		Молочков		10.74
Утв.		Залетаев		10.74

КМП2.5-01.04.006

Конус

Лит.	Масса.	Масштаб
И	0.25	1:1

Лист. Листов 1

Пр. КН-пресс 50 ГОСТ 1628-72

ГОССТРОЙ СССР Союзметаллургстроинпроект Ленинградский Промстройпроект

Копировал Беркушкина. Формат А1.

КМП2.5-01.04.007

▽3 (▽)

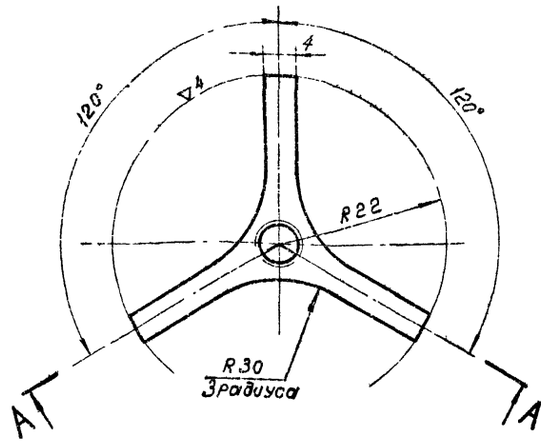

А–А

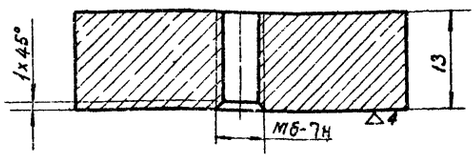

Технические требования по КМП 2,5-00.00.000ТУ

Изм.	Лист	№ докум.	Подп.	Дата	КМП2.5-01.04.007			
Разраб.		Граудин		6.74	Крестовина	Лит.	Масса	Масштаб
Проверил		Волкова		VI-74		И	0.03	2:1
Рук.гр.		Челурной		10.74		Лист	Листов 1	
Гл.спец.отд		Абрамович		10.74	Круг В 45 ГОСТ 2590-71 / Ст3 ГОСТ 535-58	ГОССТРОЙ СССР СОЮЗМЕТАЛЛУРГСТРОЙНИИПРОЕКТ ЛЕНИНГРАДСКИЙ ПРОМСТРОЙПРОЕКТ		
Н.контр.		Молочков		10.74				
Утв.		Залетаев		10.74				

Копировал Папушина Формат 11

КМП2.5-01.04.008

20

▽(▽)

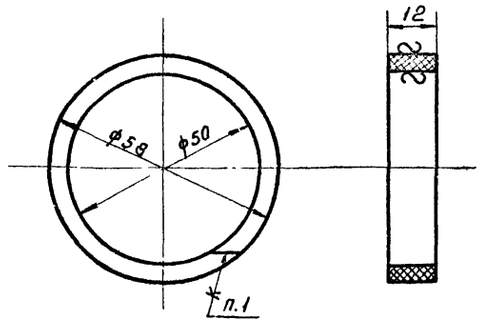

1. Клеить: клей № 88-Н ГОСТ 12172-66
2. Технические требования по КМП 2.5-00.00.000ТУ

Изм.	Лист	№ докум.	Подп.	Дата	КМП2.5-01.04.008			
Разраб.		Граудин		6.74	Прокладка	Лит.	Масса	Масштаб
Проверил		Волкова		VI-74		И	0.01	1:1
Рук.гр.		Челурной		10.74		Лист	Листов 1	
Гл.спец.отд		Абрамович		10.74	Резина губчатая лист 4 ТУ38-5-1206-68	ГОССТРОЙ СССР СОЮЗМЕТАЛЛУРГСТРОЙНИИПРОЕКТ ЛЕНИНГРАДСКИЙ ПРОМСТРОЙПРОЕКТ		
Н.контр.		Молочков		10.74				
Утв.		Залетаев		10.74				

Копировал Папушина Формат 11

КМП2.5-01.04.009

▽3 (▽)

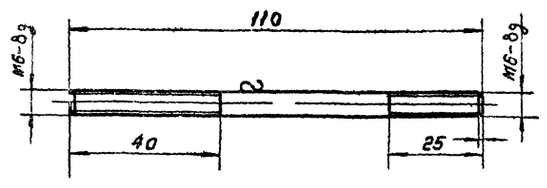

Технические требования по КМП 25-00 00 000 ТУ

Изм.	Лист	№ докум.	Подп.	Дата	КМП2.5-01.04.009			
Разраб.		Граудин		6.74	Шпилька	Лит.	Масса	Масштаб
Проверил		Волкова		VI-74		И	0.025	1:1
Рук.гр.		Челурной		10.74		Лист	Листов 1	
Гл.спец.отд		Абрамович		10.74	Круг В ГОСТ 2590-71 / Ст3 ГОСТ 535-58	ГОССТРОЙ СССР СОЮЗМЕТАЛЛУРГСТРОЙНИИПРОЕКТ ЛЕНИНГРАДСКИЙ ПРОМСТРОЙПРОЕКТ		
Н.контр.		Молочков		10.74				
Утв.		Залетаев		10.74				

Копировал Папушина Формат 11

КМП2.5-01.04.010

▽3(▽)

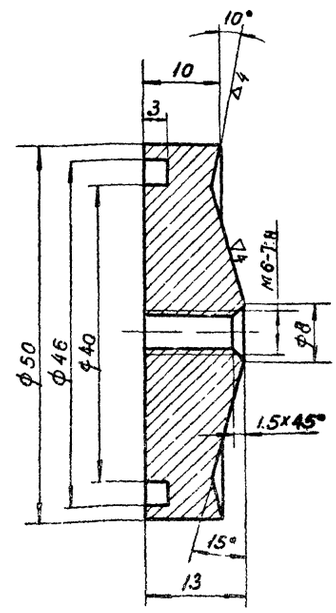

Технические требования по КМП 2.5-00. 00.000ТУ

Изм.	Лист	№ докум.	Подп.	Дата	КМП2.5-01.04. 010			
Разраб.		Граудин		6.74	Отражатель	Лит.	Масса	Масштаб
Проверил		Волкова		VI-74		И	0.1	2:1
Рук.гр.		Челурной		10.74		Лист	Листов 1	
Гл.спец.отд		Абрамович		10.74	Пр. КН-пресс 60 ГОСТ 1628-72	ГОССТРОЙ СССР СОЮЗМЕТАЛЛУРГСТРОЙНИИПРОЕКТ ЛЕНИНГРАДСКИЙ ПРОМСТРОЙПРОЕКТ		
Н.контр.		Молочков		10.74				
Утв.		Залетаев		10.74				

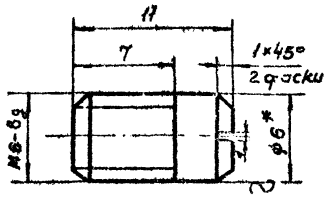

1. * Размер для справок
2. Технические требования по КМП 2.5-00.00.000ТУ

Изм.	Лист	№ докум.	Подп.	Дата
Разраб.		Грацдин		
Проверил		Волкова		
Рук. гр.		Челурной		
Гл. спец. отд.		Абрамович		
Н. контр.		Молочков		
Утв.		Залеткаев		

КМП2.5-01.04.011

Шифт

Лит.	Масса	Масштаб
И	0,005	4:1
Лист	Листов 1	

Калибр В6 ГОСТ 2590-71
Ст 3 ГОСТ 535-58

Госстрой СССР Союзметаллургстройпроект Ленинградский Промстройпроект

Копировал Зайцева Формат А4

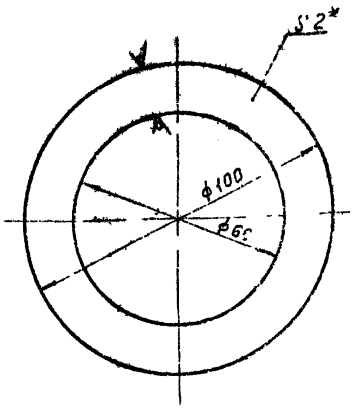

1. * Размер для справок
2. Технические требования по КМП 2.5-00.00.000ТУ.

Изм.	Лист	№ докум.	Подп.	Дата
Разраб.		Грацдин		
Проверил		Волкова		
Рук. гр.		Челурной		
Гл. спец. отд.		Абрамович		
Н. контр.		Молочков		
Утв.		Залеткаев		

КМП2.5-01.04.012

Прокладка

Лит.	Масса	Масштаб
И	0,009	1:1
Лист	Листов 1	

Резина рулонная 2 кщ-м ГОСТ 7338-65

Госстрой СССР Союзметаллургстройпроект Ленинградский Промстройпроект

Копировал Зайцева Формат А4

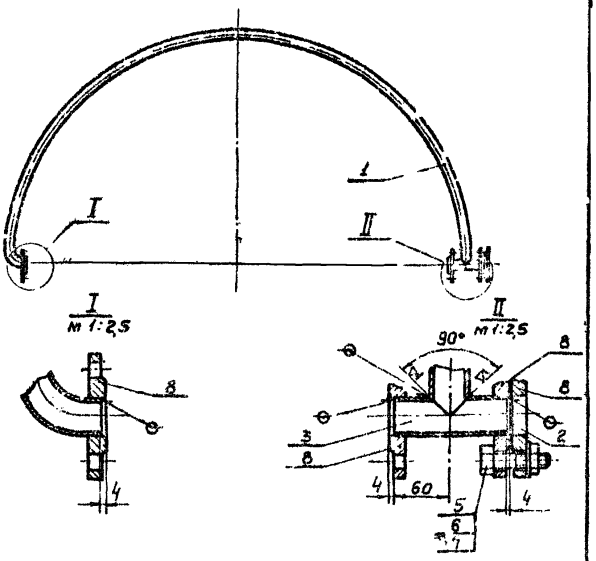

1. Сварные швы: Т1-△3 по ГОСТ 5264-69.
2. Остальные технические требования по КМП 2.5-00.00.000ТУ.

Изм.	Лист	№ докум.	Подп.	Дата
Разраб.		Грацдин		
Проверил		Волкова		
Рук. гр.		Челурной		
Гл. спец. отд.		Абрамович		
Н. контр.		Молочков		
Утв.		Залеткаев		

КМП2.5-01.05.000СБ

Труба водоподающая сварочный чертеж

Лит.	Масса	Масштаб
И	6,0	1:10
Лист	Листов 1	

Госстрой СССР Союзметаллургстройпроект Ленинградский Промстройпроект

Копировал Зайцева Формат А4

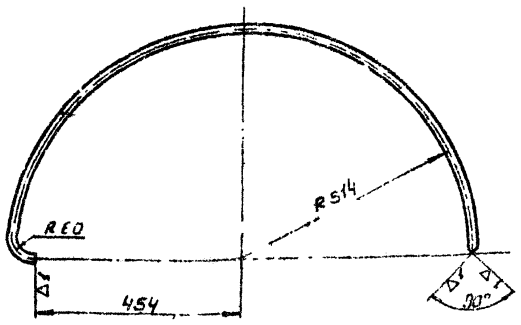

Технические требования по КМП 2,5-00.00.000ТУ.

Изм.	Лист	№ докум.	Подп.	Дата
Разраб.		Грацдин		
Проверил		Волкова		
Рук. гр.		Челурной		
Гл. спец. отд.		Абрамович		
Н. контр.		Молочков		
Утв.		Залеткаев		

КМП2.5-01.05.001

Труба

Лит.	Масса	Масштаб
И	3,9	1:10
Лист	Листов 1	

Труба Ду 25 ГОСТ 3262-62

Госстрой СССР Союзметаллургстройпроект Ленинградский Промстройпроект

Копировал Зайцева Формат А4

Серия 1494-23 Выпуск 2

КМП2.5-01.05.002

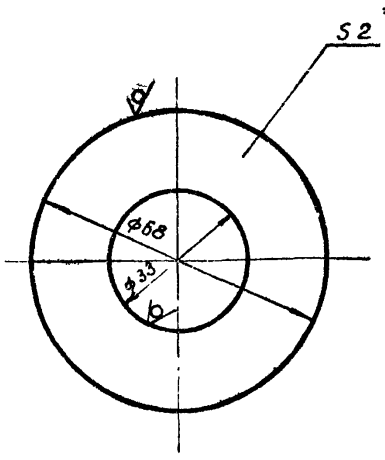

1* Размер для справок
2. Технические требования по КМП 2.5-00.00.000 ТУ.

					КМП2.5-01.05.002			
Изм.	Лист	№ докум.	Подп.	Дата				
Разраб.		Абрамова		6.74	Прокладка.	Лит.	Масса	Масштаб
Проверил		Кузьмин		6.74		И	0.009	1:1
Рук. гр.		Чепурной		10.74		Лист	Листов 1.	
Гл. сп. отд		Абрамович		10.74	Резина рулонная 2КШ-М ГОСТ 7338-65	ГОССТРОЙ СССР СОЮЗМЕТАЛЛУРГСТРОЙНИИПРОЕКТ ЛЕНИНГРАДСКИЙ ПРОМСТРОЙПРОЕКТ		
Н. контр.		Молочков		10.74				
Утв.		Залетаев		10.74				

Копировал Беркушкина формат А4

КМП2.5-01.00.001

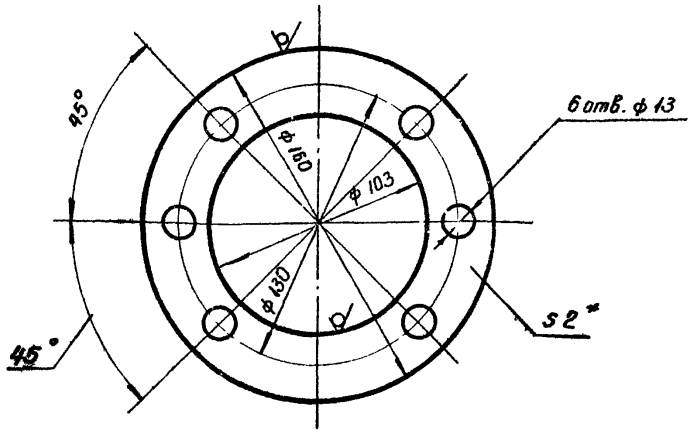

1* Размер для справок.
2. Технические требования по КМП 2.5-00.00.000 ТУ.

					КМП2.5-01.00.001			
Изм.	Лист	№ докум.	Подп.	Дата				
Разраб.		Абрамова		6.74	Прокладка.	Лит.	Масса	Масштаб
Проверил		Кузьмин		6.74		И	0.033	1:2
Рук. гр.		Чепурной		10.74		Лист	Листов 1	
Гл. сп. отд		Абрамович		10.74	Резина рулонная 2КШ-М ГОСТ 7338-65	ГОССТРОЙ СССР СОЮЗМЕТАЛЛУРГСТРОЙНИИПРОЕКТ ЛЕНИНГРАДСКИЙ ПРОМСТРОЙПРОЕКТ		
Н. контр.		Молочков		10.74				
Утв.		Залетаев		10.74				

Копировал: Беркушкина. формат А4

КМП2.5-01.00.002

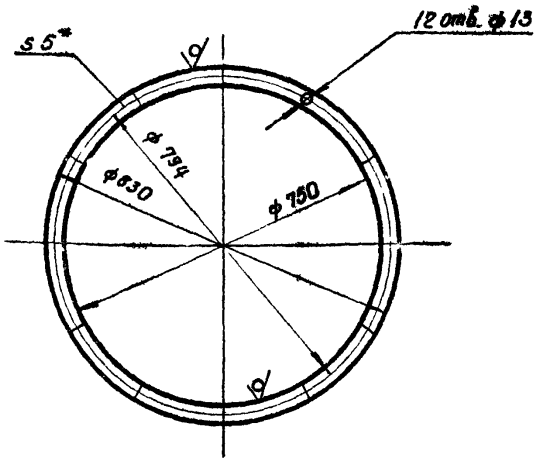

1* Размер для справок
2. Технические требования по КМП 2.5-00.00.000 ТУ.

					КМП2.5-01.00.002			
Изм.	Лист	№ докум.	Подп.	Дата				
Разраб.		Абрамова		6.74	Прокладка	Лит.	Масса	Масштаб
Проверил		Кузьмин		6.74		И	0.73	1:1
Рук. гр.		Чепурной		10.74		Лист	Листов: 1	
Гл. сп. отд		Абрамович		10.74	Резина рулонная 5КШ-М ГОСТ 7338-65	ГОССТРОЙ СССР СОЮЗМЕТАЛЛУРГСТРОЙНИИПРОЕКТ ЛЕНИНГРАДСКИЙ ПРОМСТРОЙПРОЕКТ		
Н. контр.		Молочков		10.74				
Утв.		Залетаев		10.74				

Копировал Беркушкина. формат А4

КМП2.5-01.00.003

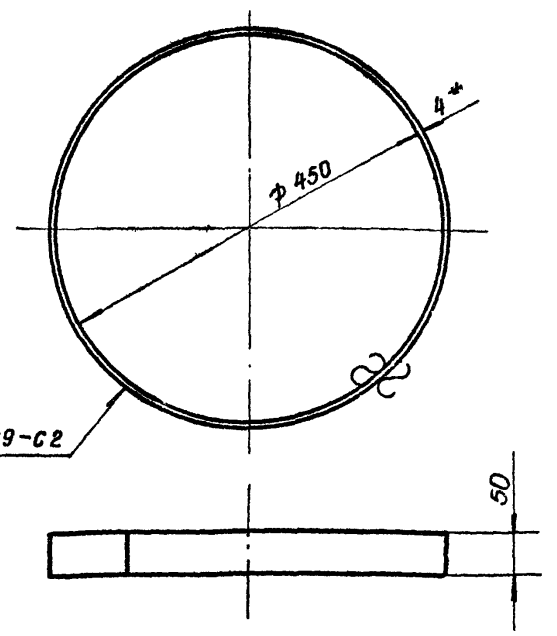

1* Размер для справок
2. Технические требования по КМП 2.5-00.00.000 ТУ.

					КМП2.5-01.00.003			
Изм.	Лист	№ докум.	Подп.	Дата				
Разраб.		Абрамова		6.74	Кольцо	Лит.	Масса	Масштаб
Проверил		Кузьмин		6.74		И	2.2	1:5
Рук. гр.		Чепурной		10.74		Лист	Листов 1	
Гл. сп. отд		Абрамович		10.74	Лист 4 ГОСТ 5681-57 Ст.3 ГОСТ 14637-69	ГОССТРОЙ СССР СОЮЗМЕТАЛЛУРГСТРОЙНИИПРОЕКТ ЛЕНИНГРАДСКИЙ ПРОМСТРОЙПРОЕКТ		
Н. контр.		Молочков		10.74				
Утв.		Залетаев		10.74				

КМП2.5-02.00.000СБ- изображено
КМП 2.5-02.00.000-01СБ-зеркальное отражение

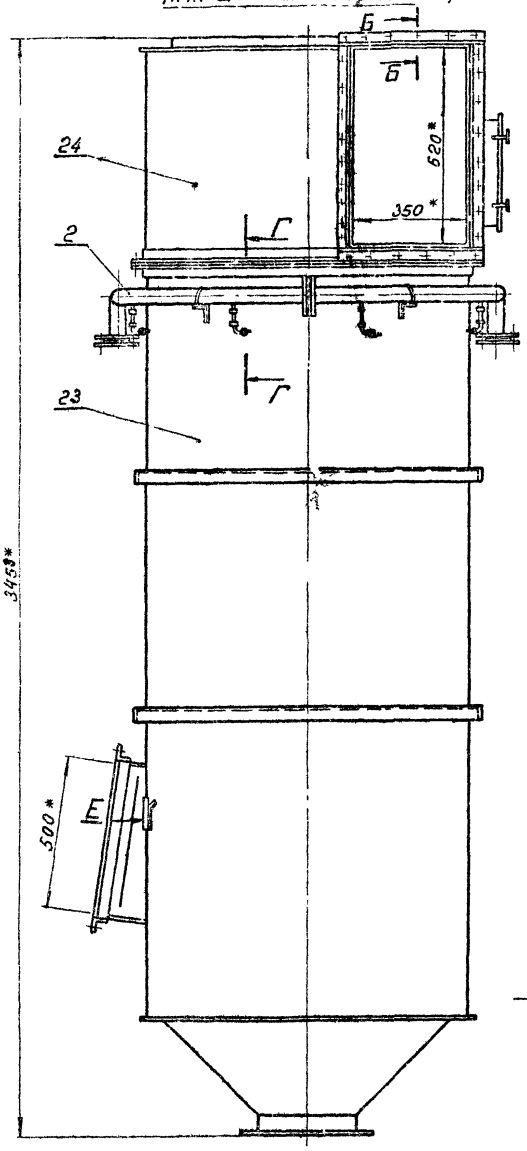

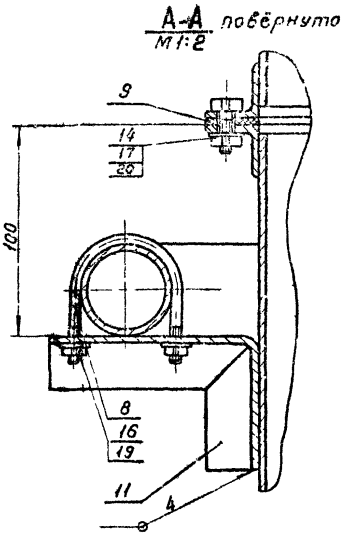

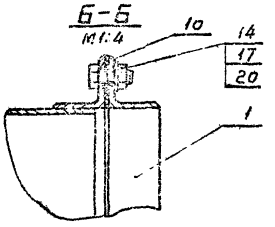

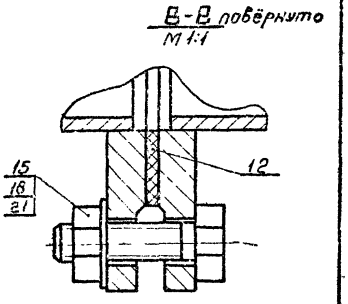

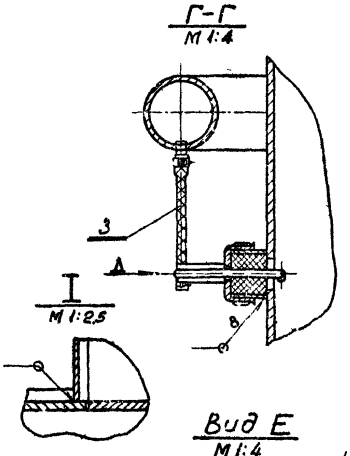

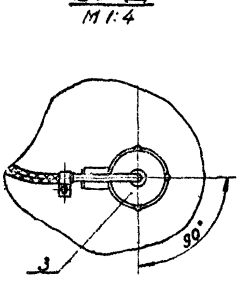

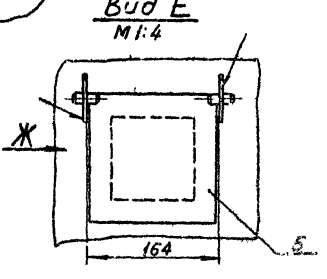



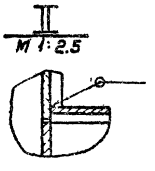

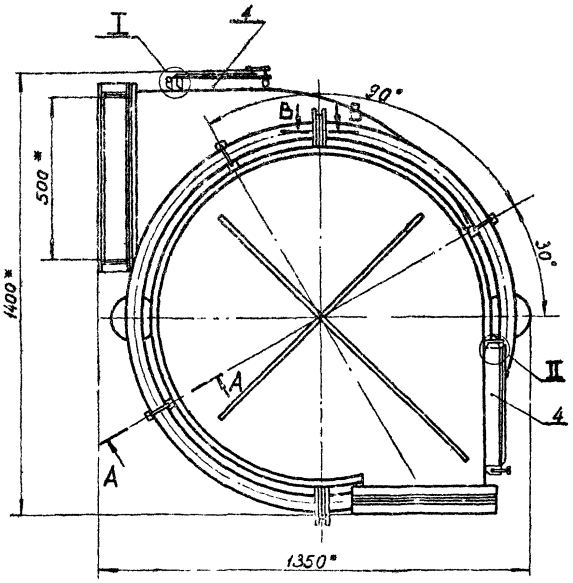

1. * Размеры для справок
2. Сварные швы - Т1 - Δ4 по ГОСТ 5264-69
3. Остальные технические требования по КМП2.5-00 00 000ТУ

				КМП2.5-02.00.000.СБ			
Изм.	Лист	№ докум.	Подп.	Дата	Каплеуловитель Сборочный чертеж	Лит	Масса	Масштаб
Разраб.		Абрамова				И	574.0	1:10
Провер.		Кузьмин				Лист	Листов 1
Рук. гр.		Чепурной				ГОСТРОЙ СССР ЛЕНИНГРАДСКИЙ ГРОМСТРОЙПРОЕКТ	
Гл. спец.		Абрамович		10.74			
Н. контр.		Молочков		10.74			
Утв.		Залетаев		10.74			

Серия 1.494-23 Выпуск 2

Инв. № подл. | Подпись и дата | Взамен инв. № | Инв. № дубл. | Подпись и дата

Ропировал Патушина

Формат 22

Серия 1494-25 Выпуск 2

КМП2.5-02.01.000СБ – изображено
КМП 2.5-02.01.000-01СБ – зеркальное отражение

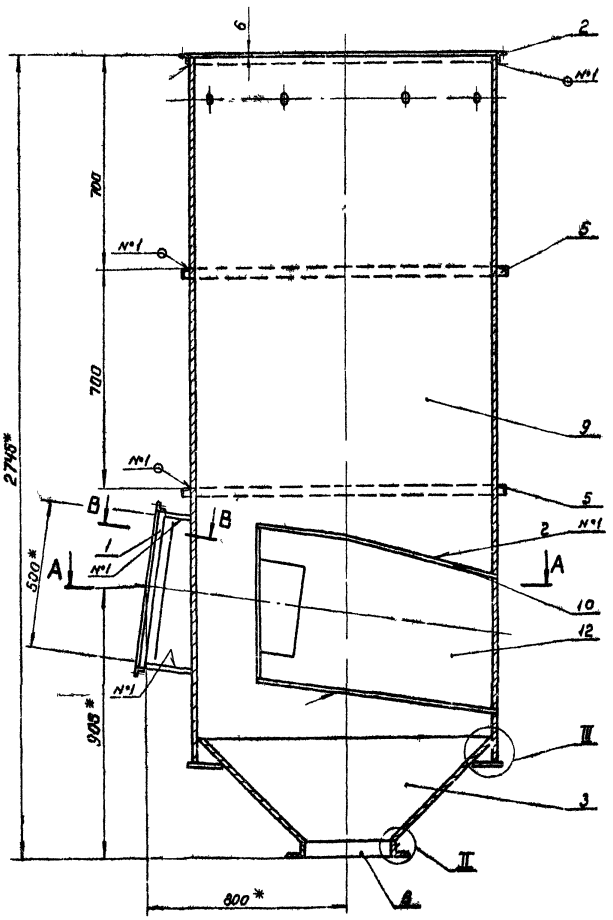

Б-Б
М1:1

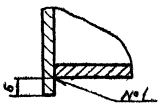

В-В повернуто
М1:1

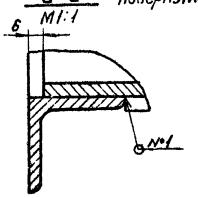

Г-Г
М1:1

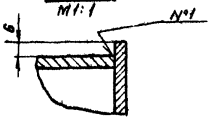

II
М1:2

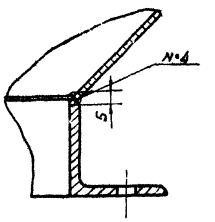

III
М1:1

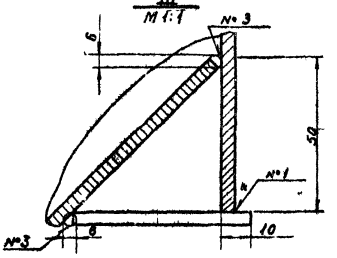

1* Размеры для справок.

2. Сварные швы:
№1 – Т1 – △4
№2 – Т3 – △4
№3 – У2
№4 – У5
№5 – С4
по ГОСТ 5264-69

3. Технические требования
по КМП 2.5-00.00.000ТУ

А-А

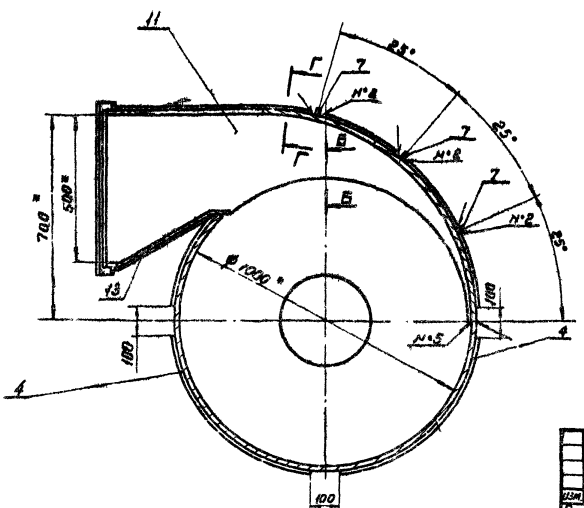

					КМП2.5-02.01.000.СБ			
Изм.	Лист	№ докум.	Подп.	Дата		Лит.	Масса	Масштаб
Разраб.		Ладанова		7.74	Корпус сборочный чертеж	И	355	1:10
Проверил		Волкова		7.74		Лист	Листов 1	
Рук. гр.		Черунова		10.74		Госстрой СССР Ордена Трудового Красного Знамени ЛЕНИНГРАДСКИЙ ПРОМСТРОЙПРОЕКТ		
Гл. спец.		Аратова		10.74				
Н. контр.		Молдулов		10.74				
Утв.		Задетаев		10.74				

Копировал Липницкая

Формат А2

Серия 1.494-23 Выпуск 2

КМП2.5-02.01.001

▽1 (▽)

КМП2.5-02.01.001 - изображено

КМП 2.5-02.01.001-01 - зеркальное отражение

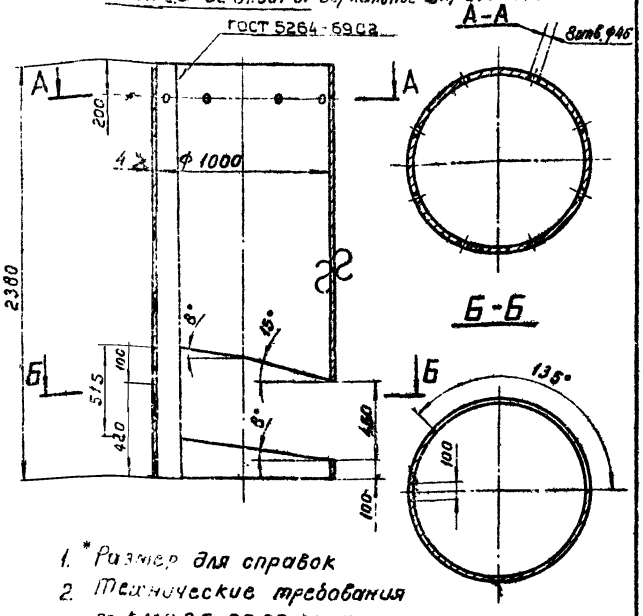

1. * Размер для справок
2. Технические требования по КМП 2.5-00.00.000ТУ.

Изм.	Лист	№ докум.	Подп.	Дата
Разраб.		Абрамова		6.74
Проверил		Кузьмин		6.74
Рук. гр.		Чепурной		6.74
Гл. спец. отд.		Абрамова		6.74
Н. контр.		Молочков		6.74
Утв.		Залетаев		6.74

КМП 2.5-02.01.001.

Цилиндр

Лит.	Масса	Масштаб
И	235.0	1:20

Лист | Листов 1

Лист 4 ГОСТ 5681-57
Ст 3 ГОСТ 14637-69

ГОССТРОЙ СССР
СОЮЗМЕТАЛЛУРГТЕПЛОМОНТАЖПРОЕКТ
ЛЕНИНГРАДСКИЙ ПРОМСТРОЙПРОЕКТ

Копировал Пакушина

Формат А1

КМП2.5-02.01.002

▽1(▽)

25

КМП2.5-02.01.002 - изображено

КМП2.5-02.01.002-01 - зеркальное отражение

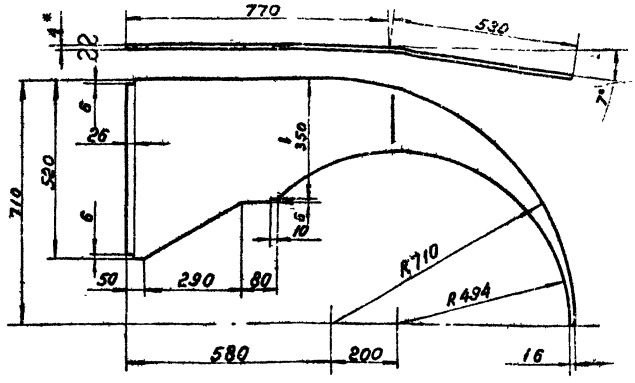

1. *Размер для справок.
2. Технические требования по КМП 2.5-00.00.000ТУ.

Изм.	Лист	№ докум.	Подп.	Дата
Разраб.		Абрамова		6.74
Проверил		Кузьмин		6.74
Рук. гр.		Чепурной		6.74
Гл. спец. отд.		Абрамова		6.74
Н. контр.		Молочков		6.74
Утв.		Залетаев		6.74

КМП 2.5-02.01.002.

Лист верхний

Лит.	Масса	Масштаб
И	10.5	1:10

Лист | Листов 1

Лист 4 ГОСТ 5681-57
Ст 3 ГОСТ 14637-69

ГОССТРОЙ СССР
СОЮЗМЕТАЛЛУРГТЕПЛОМОНТАЖПРОЕКТ
ЛЕНИНГРАДСКИЙ ПРОМСТРОЙПРОЕКТ

Копировал Пакушина

Формат А1

КМП2.5-02.01.003

▽1(▽)

КМП2.5-02.01.003 - изображено

КМП2.5-02.01.003-01 - зеркальное отражение

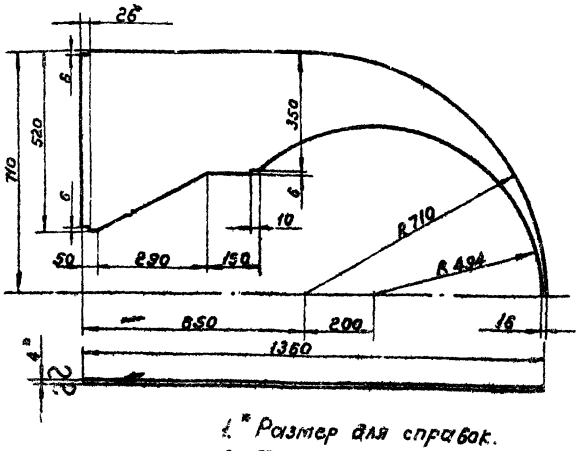

1. * Размер для справок.
2. Технические требования по КМП 2.5-00.00.000ТУ.

Изм.	Лист	№ докум.	Подп.	Дата
Разраб.		Абрамова		6.74
Проверил		Кузьмин		6.74
Рук. гр.		Чепурной		6.74
Гл. спец. отд.		Абрамова		6.74
Н. контр.		Молочков		6.74
Утв.		Залетаев		6.74

КМП 2.5-02.01.003.

Лист нижний

Лит.	Масса	Масштаб
И	11.5	1:10

Лист | Листов 1

Лист 4 ГОСТ 5681-57
Ст 3 ГОСТ 14637-69

ГОССТРОЙ СССР
СОЮЗМЕТАЛЛУРГТЕПЛОМОНТАЖПРОЕКТ
ЛЕНИНГРАДСКИЙ ПРОМСТРОЙПРОЕКТ

Копировал Пакушина

Формат А1

КМП2.5-02.01.004

▽1(▽)

КМП2.5-02.01.004 - изображено

КМП2.5-02.01.004-01 - зеркальное отражение

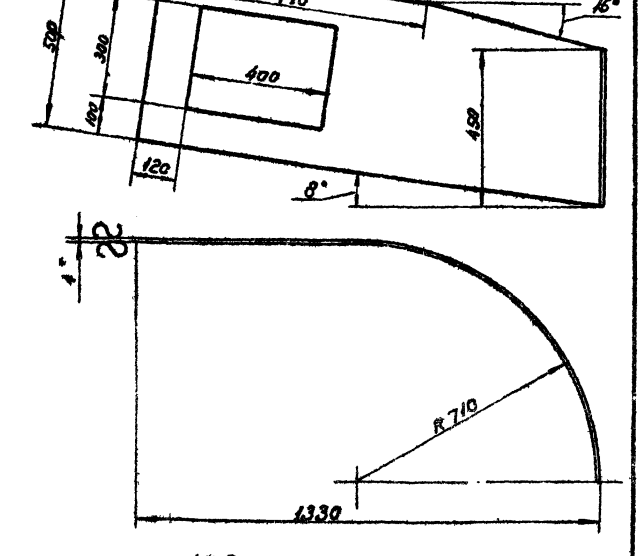

1. * Размер для справок.
2. Технические требования по КМП 2.5-00.00.000ТУ.

Изм.	Лист	№ докум.	Подп.	Дата
Разраб.		Абрамова		6.74
Проверил		Кузьмин		6.74
Рук. гр.		Чепурной		6.74
Гл. спец. отд.		Абрамова		6.74
Н. контр.		Молочков		6.74
Утв.		Залетаев		6.74

КМП 2.5-02.01.004

Лист наружный

Лит.	Масса	Масштаб
И	26.3	1:10

Лист | Листов 1

Лист 4 ГОСТ 5681-57
Ст 3 ГОСТ 14637-69

ГОССТРОЙ СССР
СОЮЗМЕТАЛЛУРГТЕПЛОМОНТАЖПРОЕКТ
ЛЕНИНГРАДСКИЙ ПРОМСТРОЙПРОЕКТ

Копировал Пакушина

Формат А1

Инв. № подл. | Подпись и дата | Взам. инв. № | Инв. № дубл. | Подпись и дата

КМП2.5-02.01.005

▽1(▽)

КМП 2,5-02,01,005 - изображено.
КМП 2,5-02,01,005-01 - зеркальное отражение

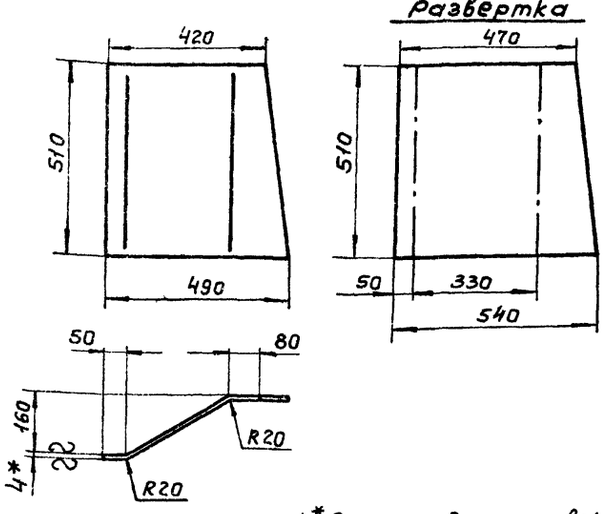

1.* Размер для справок.
2. Технические требования по КМП 2,5-00,00,000ТУ.

Изм.	Лист	№ докум.	Подп.	дата
Разраб.		Абрамова		6.74
Проверил		Кузьмин		6.74
Рук. гр.		Чепурной		10.74
Гл. сп. отд.		Абрамович		10.74
Н. контр.		Молочков		10.74
Утв.		Залетаев		10.74

КМП2.5-02.01.005

Лист внутренний

Лит.	Масса	Масшт.
И	7,9	1:10

Лист | Листов 1

Лист 4 ГОСТ 5681-57 / Ст 3 ГОСТ 14637-69

ГОССТРОЙ СССР СОЮЗМЕТАЛЛУРГСТРОЙНИЙПРОЕКТ ЛЕНИНГРАДСКИЙ ПРОМСТРОЙПРОЕКТ

Копировал Зайцева Формат 11

КМП2.5-02.01.006

∾ (▽)

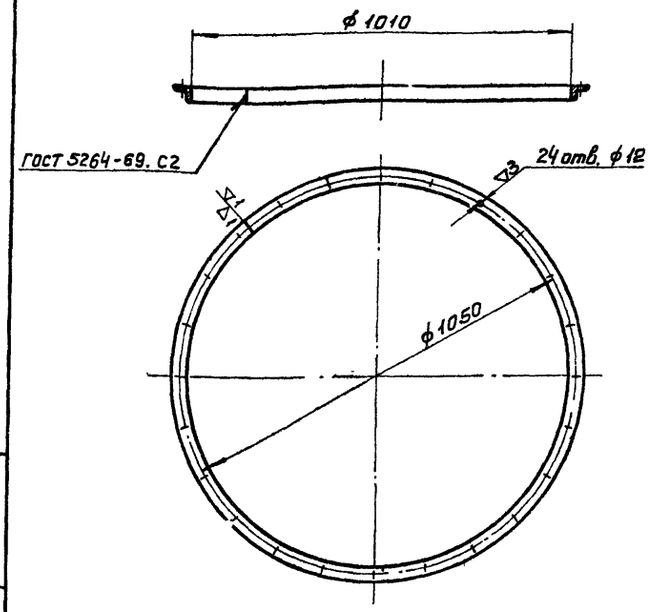

Технические требования по КМП 2,5-00,00,000ТУ.

Изм.	Лист	№ докум.	Подп.	дата
Разраб.		Абрамова		6.74
Проверил		Кузьмин		6.74
Рук. гр.		Чепурной		10.74
Гл. сп. отд.		Абрамович		10.74
Н. контр.		Молочков		10.74
Утв.		Залетаев		10.74

КМП2.5-02.01.006

Фланец

Лит.	Масса	Масшт.
И	7,1	1:10

Лист | Листов 1

Уголок Б-36×36×4 ГОСТ 8509-72 / Ст 3 ГОСТ 535-58

ГОССТРОЙ СССР СОЮЗМЕТАЛЛУРГСТРОЙНИЙПРОЕКТ ЛЕНИНГРАДСКИЙ ПРОМСТРОЙПРОЕКТ

Копировал Зайцева Формат 11

КМП2.5-02.01.007

▽1(▽)

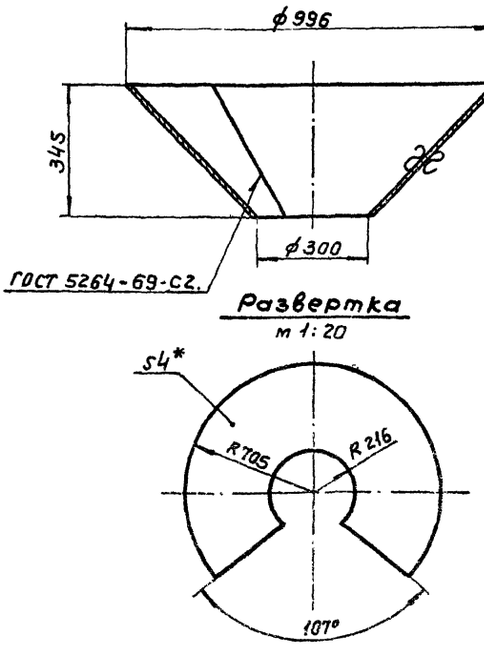

1.* Размер для справок
2. Технические требования по КМП 2,5-00,00,000ТУ.

Изм.	Лист	№ докум.	Подп.	дата
Разраб.		Абрамова		6.74
Проверил		Кузьмин		6.74
Рук. гр.		Чепурной		10.74
Гл. сп. отд.		Абрамович		10.74
Н. контр.		Молочков		10.74
Утв.		Залетаев		10.74

КМП2.5-02.01.007

Конус

Лит.	Масса	Масшт.
И	31,7	1:10

Лист | Листов 1

Лист 4 ГОСТ 5681-57 / Ст 3 ГОСТ 14637-69

ГОССТРОЙ СССР СОЮЗМЕТАЛЛУРГСТРОЙНИЙПРОЕКТ ЛЕНИНГРАДСКИЙ ПРОМСТРОЙПРОЕКТ

Копировал Зайцева Формат 11

КМП2.5-02.01.008

∾ (▽)

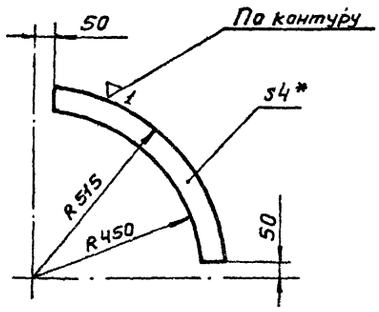

1.* Размер для справок.
2. Технические требования по КМП 2,5-00,00,000ТУ

Изм.	Лист	№ докум.	Подп.	дата
Разраб.		Абрамова		6.74
Проверил		Кузьмин		6.74
Рук. гр.		Чепурной		10.74
Гл. сп. отд.		Абрамович		10.74
Н. контр.		Молочков		10.74
Утв.		Залетаев		10.74

КМП2.5-02.01.008

Лист

Лит.	Масса	Масшт.
И	4,2	1:10

Лист | Листов 1

Лист 4 ГОСТ 5681-57 / Ст 3 ГОСТ 14637-69

ГОССТРОЙ СССР СОЮЗМЕТАЛЛУРГСТРОЙНИЙПРОЕКТ ЛЕНИНГРАДСКИЙ ПРОМСТРОЙПРОЕКТ

Копировал Зайцева Формат 11

Инв. № подл. | Подпись и дата | Взам. инв. № | Инв. № дубл. | Подпись и дата

КМП2.5-02.01.009

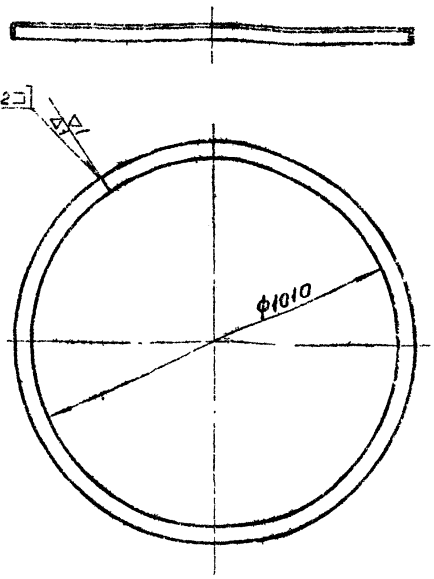

Технические требования по КМП 2.5-00.00.000ТУ

Изм.	Лист	№ докум.	Подп.	Дата	КМП2.5-02.01.009	
Разраб.		Абратова			Кольцо	Лит. И; Масса 6.4; Масштаб 1:10
Проверил		Кузьмин				Лист; Листов 1
Рук. гр.		Чепурной			Уголок ∟40×40×4 ГОСТ 8509-72 / Ст3 ГОСТ 535-58	ГОССТРОЙ СССР, Союзметаллургстройниипроект, Ленинградский Промстройпроект
Гл. спец.		Абрамов				
Н. контр.		Молочков				
Утв.		Залетаев				

Копировал Палушина Формат А4

КМП2.5-02.01.010

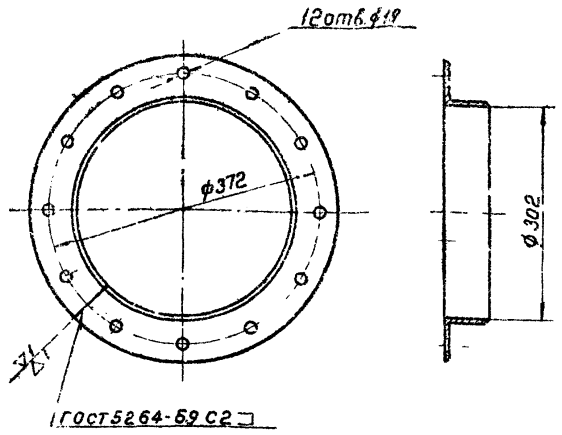

Технические требования по КМП 2.5-00.00.000ТУ

Изм.	Лист	№ докум.	Подп.	Дата	КМП2.5-02.01.010	
Разраб.		Абратова			Фланец	Лит. И; Масса 6.65; Масштаб 1:5
Проверил		Кузьмин				Лист; Листов 1
Рук. гр.		Чепурной			Уголок ∟63×63×5 ГОСТ 8509-72 / Ст3 ГОСТ 535-58	ГОССТРОЙ СССР, Союзметаллургстройниипроект, Ленинградский Промстройпроект
Гл. спец.		Абрамов				
Н. контр.		Молочков				
Утв.		Залетаев				

Копировал Палушина Формат А4

КМП2.5-02.02.000СБ

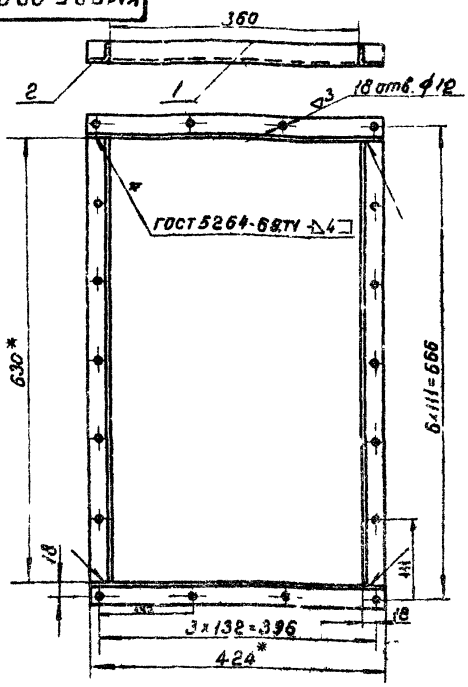

1. * Размеры для справок.
2. Технические требования по КМП 2.5-00.00.000ТУ

Изм.	Лист	№ докум.	Подп.	Дата	КМП2.5-02.02.000СБ	
Разраб.		Абратова			Фланец сборочный чертеж	Лит. И; Масса 4.4; Масштаб 1:5
Проверил		Кузьмин				Лист; Листов 1
Рук. гр.		Чепурной				ГОССТРОЙ СССР, Союзметаллургстройниипроект, Ленинградский Промстройпроект
Гл. спец.		Абрамов				
Н. контр.		Молочков				
Утв.		Залетаев				

Копировал Палушина Формат А4

КМП2.5-02.03.001

КМП2.5-02.03.001 - изображено
КМП2.5-02.03.001-01 - зеркальное отражение

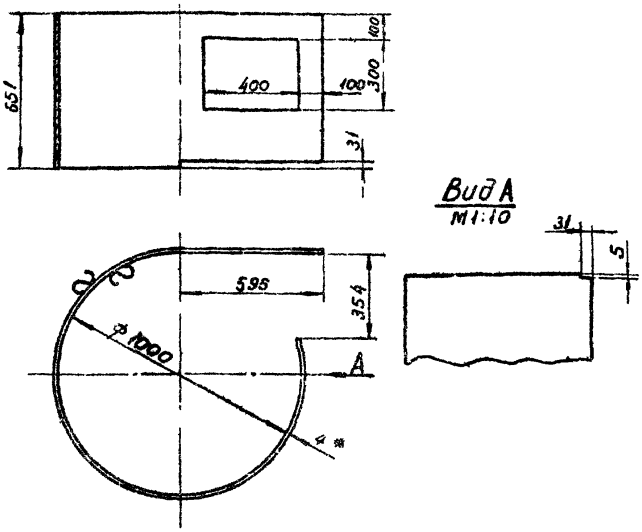

1. * Размер для справок
2. Технические требования по КМП 2.5-00.00.000.ТУ

Изм.	Лист	№ докум.	Подп.	Дата	КМП2.5-02.03.001	
Разраб.		Абратова			Корпус	Лит. И; Масса 59.0; Масштаб 1:15
Проверил		Кузьмин				Лист; Листов 1
Рук. гр.		Чепурной			4 ГОСТ 5681-57 / Ст3 ГОСТ 14637-69	ГОССТРОЙ СССР, Союзметаллургстройниипроект, Ленинградский Промстройпроект
Гл. спец.		Нерушевич				
Н. контр.		Молочков				
Утв.		Залетаев				

Копировал Палушина Формат А4

Серия 1.494-23 Выпуск 2

КМП2.5-02.03.000СБ изображено

КМП2.5-02.03.000-01СБ - зеркальное отражение

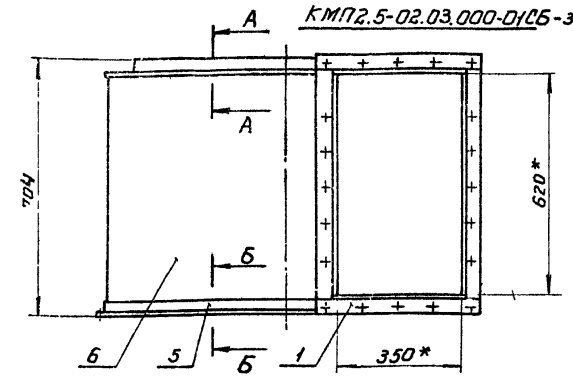

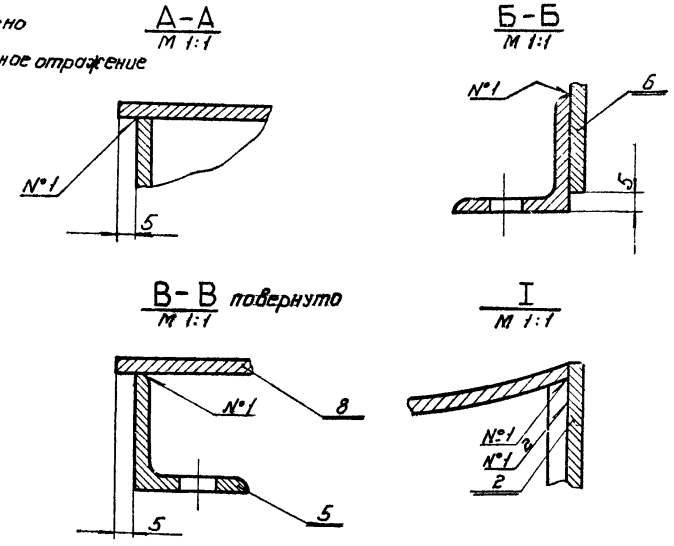

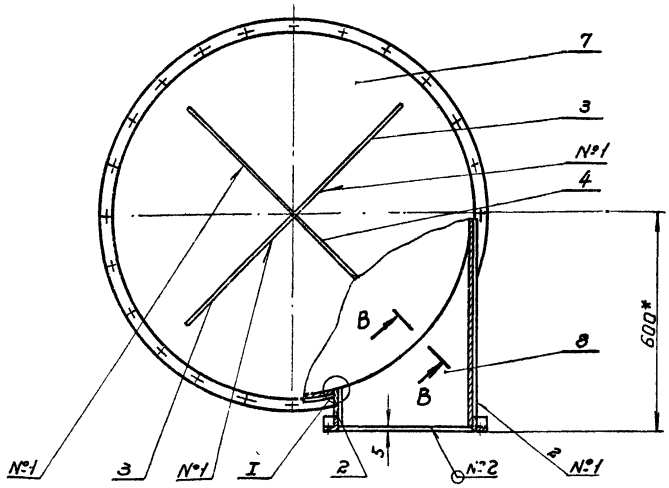

1.* Размеры для справок.
2. Сварные швы:
№1-Т1-Δ4
№2-Н1 по ГОСТ 5264-69
3. Технические требования по КМП2.5-00.00.000ТУ.

				КМП2.5-02.03.000.СБ			
Изм.	Лист	№ докум.	Подп.	Дата	Улитка	Лит.	Масса	Масштаб
разраб.	Яковлева			VI.74		И	111.0	1:10
проверил	Волкова			VII.74	Сборочный чертеж	Лист	Листов 1	
рук. гр.	Чепурной			10.74				
гл. сп. отд.	Абрамович			10.74				
Н. контр.	Молочков			10.74				
Утв.	Залетаев			10.74				

Госстрой СССР
Союзметаллургстройпроект
Ленинградский
Промстройпроект

Копировал Вандер Формат 12

Инв. № подл. | Подпись и дата | Взамен инв. № | Инв. № дубл. | Подпись и дата

КМП2.5-02.03.002 - изображено

КМП2.5-02.03.002-01 - зеркальное отражение

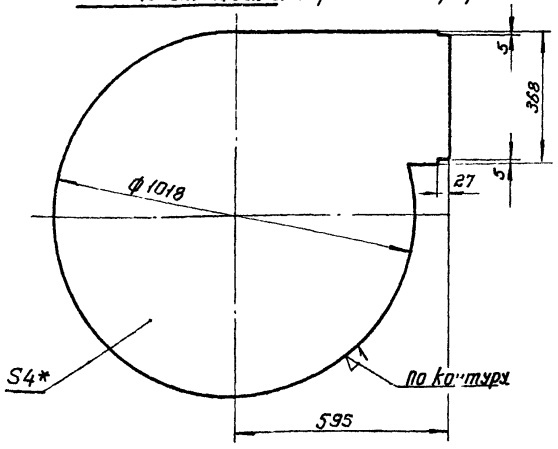

1* Размер для справок.
2. Технические требования по КМП2.5-00.00.000ТУ.

				КМП2.5-02.03.002.			
Изм.	Лист	№ докум.	Подп.	Дата	Лист	Лит.	Масса	Масштаб
разраб.	Яковлева			VI.74		И	31.5	1:10
проверил	Волкова			VII.74		Лист	Листов 1	
рук. гр.	Чепурной			10.74				
гл. сп. отд.	Абрамович			10.74				
Н. контр.	Молочков			10.74				
Утв.	Залетаев			10.74				

Лист 4 ГОСТ 5681-57 Ст.3 ГОСТ 14637-69

Госстрой СССР
Союзметаллургстройпроект
Ленинградский
Промстройпроект

Копировал Вандер Формат 11

Инв. № подл. | Подпись и дата | Взамен инв. № | Инв. № дубл. | Подпись и дата

КМП2.5-02.03.003 - изображено

КМП2.5-02.03.003-01 - зеркальное отражение

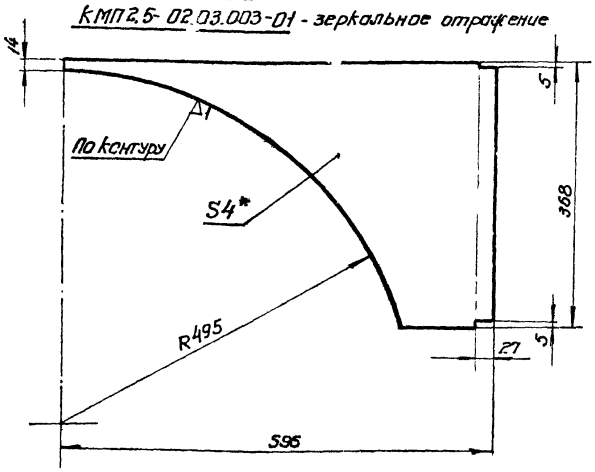

1.* Размер для справок.
2. Технические требования по КМП2.5-00.00.000ТУ.

				КМП2.5-02.03.003.			
Изм.	Лист	№ докум.	Подп.	Дата	Лист	Лит.	Масса	Масштаб
разраб.	Яковлева			VI.74		И	3.5	1:5
проверил	Волкова			VII.74		Лист	Листов 1	
рук. гр.	Чепурной			10.74				
гл. сп. отд.	Абрамович			10.74				
Н. контр.	Молочков			10.74				
Утв.	Залетаев			10.74				

Лист 4 ГОСТ 5681-57 Ст.3 ГОСТ 14637-69

Госстрой СССР
Союзметаллургстройпроект
Ленинградский
Промстройпроект

Копировал Вандер Формат 11

Инв. № подл. | Подпись и дата | Взамен инв. № | Инв. № дубл. | Подпись и дата

Серия 1494-23 Выпуск 2

КМП2.5-02.03.004

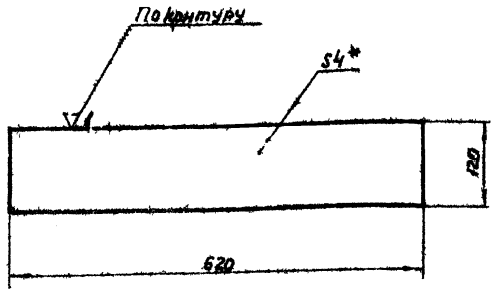

1.* Размер для справок.
2. Технические требования по КМП 2,5-00,00,000 ТУ

Изм.	Лист	№ докум.	Подп.	Дата
Разраб.	Абрамова			6.74
Проверил	Кузьмин			6.74
Рук. гр.	Чепурной			10.74
Гл. сп. отд.	Абрамович			10.74
Н. контр.	Молочков			10.74
Утв.	Залетаев			10.74

КМП2.5-02.03.004

Лист

Лит.	Масса	Масштаб
И	2,4	1:5

Лист | Листов 1

Лист 4 ГОСТ 5681-57 / Ст 3 ГОСТ 14637-69

ГОССТРОЙ СССР СОЮЗМЕТАЛЛУРГСТРОЙНИЙПРОЕКТ ЛЕНИНГРАДСКИЙ ПРОМСТРОЙПРОЕКТ

Копировал Зайцева Формат 11

Инв. № подл. | Подпись и дата | Взамен инв. № | Инв. № дубл. | Подпис. и дата

КМП2.5-02.04.001

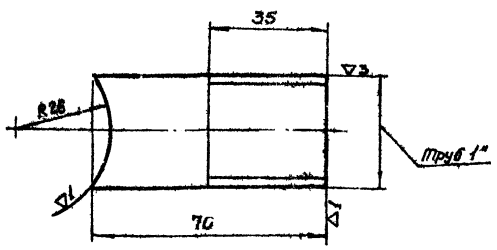

Технические требования по КМП 2,5-00,00,000 ТУ.

Изм.	Лист	№ докум.	Подп.	Дата
Разраб.	Абрамова			6.74
Проверил	Кузьмин			6.74
Рук. гр.	Чепурной			10.74
Гл. сп. отд.	Абрамович			10.74
Н. контр.	Молочков			10.74
Утв.	Залетаев			10.74

КМП2.5-02.04.001

Патрубок

Лит.	Масса	Масштаб
И	0,16	1:1

Лист | Листов 1

Труба 25 ГОСТ 3262-62

ГОССТРОЙ СССР СОЮЗМЕТАЛЛУРГСТРОЙНИЙПРОЕКТ ЛЕНИНГРАДСКИЙ ПРОМСТРОЙПРОЕКТ

Копировал Зайцева Формат 11

Инв. № подл. | Подпись и дата | Взамен инв. № | Инв. № дубл. | Подпис. и дата

КМП2.5-02.04.000.СБ

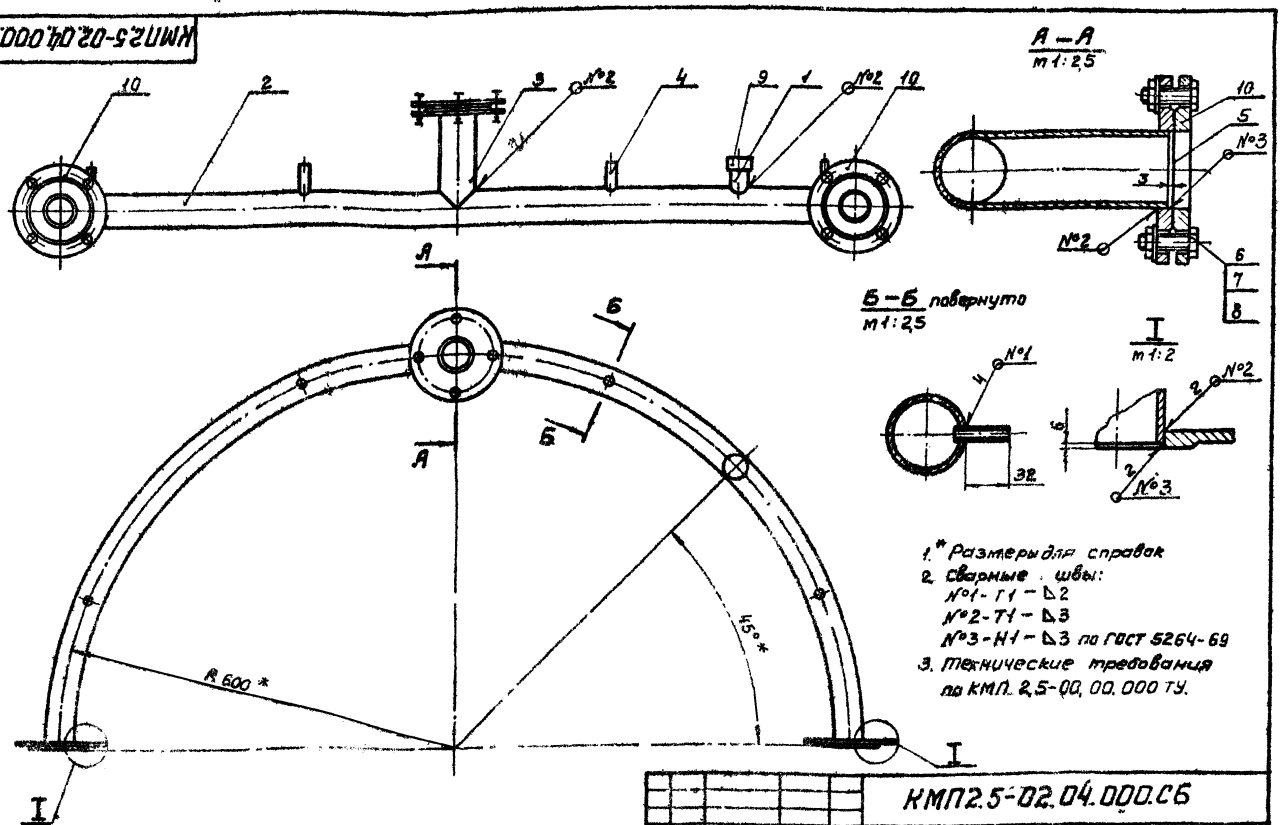

1.* Размеры для справок
2. Сварные швы:
№1-Т1 – ◺2
№2-Т1 – ◺3
№3-Н1 – ◺3 по ГОСТ 5264-69
3. Технические требования по КМП 2,5-00,00,000 ТУ.

Изм.	Лист	№ докум.	Подп.	Дата
Разраб.	Абрамова			6.74
Проверил	Кузьмин			6.74
Рук. гр.	Чепурной			10.74
Гл. сп. отд.	Абрамович			10.74
Н. контр.	Молочков			10.74
Утв.	Залетаев			10.74

КМП2.5-02.04.000.СБ

Коллектор* Сборочный чертеж

Лит.	Масса	Масштаб
И	14,7	1:5

Лист | Листов 1

ГОССТРОЙ СССР СОЮЗМЕТАЛЛУРГСТРОЙНИЙПРОЕКТ ЛЕНИНГРАДСКИЙ ПРОМСТРОЙПРОЕКТ

Копировал Зайцева Формат 12

А – А повернута
м 1:2

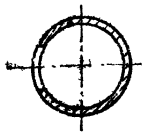

Б – Б повернута
м 1:2

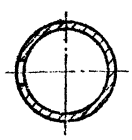

Вид В
м 1:2

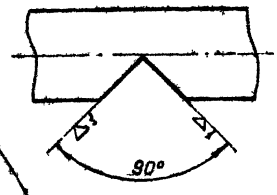

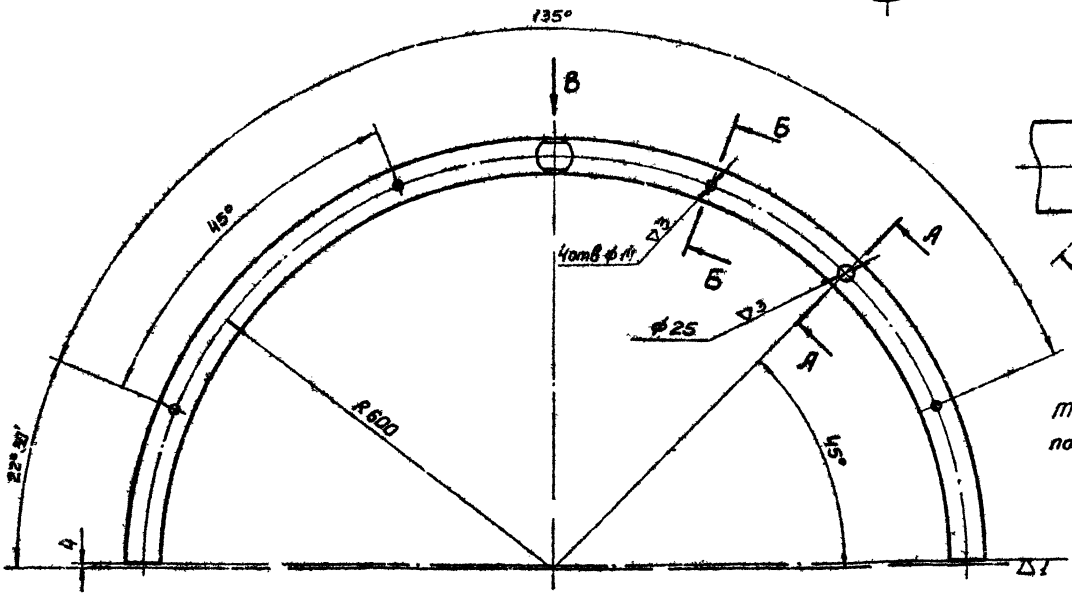

Технические требования
по КМП 2,5-00,00,000 ТУ

					КМП2.5-02.04.002			
Изм.	Лист	№ докум.	Подп.	Дата		Лит.	Масса	Масштаб
Разраб.		Абратова		6.74	Труба	И	9,1	1:5
Проверил		Кузьмин		6.74		Лист	Листов 1	
Рук. гр.		Челурной		10.74				
Гл. спец. отд.		Абратовиу		10.74	Труба 50 ГОСТ 3262-62.	Госстрой СССР Союзметаллургстроймонтаж Ленинградский промстройпроект		
Н. контр.		Малочков		10.74				
Утв.		Залетаев		10.74				

Копировал Зайцева Формат А2

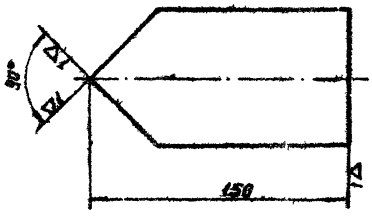

Технические требования
по КМП 2,5-00,00,000 ТУ.

					КМП2.5-02.04.003			
Изм.	Лист	№ докум.	Подп.	Дата		Лит.	Масса	Масштаб
Разраб.		Абратова		6.74	Патрубок	И	0,68	1:2
Проверил		Кузьмин		6.74		Лист	Листов 1	
Рук. гр.		Челурной		10.74				
Гл. спец. отд.		Абратовиу		10.74	Труба 50 ГОСТ 3262-62	Госстрой СССР Союзметаллургстроймонтаж Ленинградский промстройпроект		
Н. контр.		Малочков		10.74				
Утв.		Залетаев		10.74				

Копировал Зайцева Формат А1

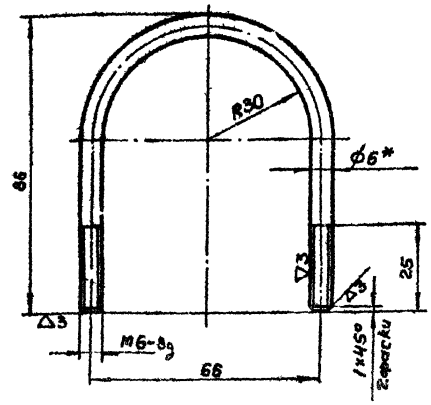

1.* Размер для справок.
2. Технические требования
по КМП 2,5-00,00,000 ТУ

					КМП2.5-02.00.001			
Изм.	Лист	№ докум.	Подп.	Дата		Лит.	Масса	Масштаб
Разраб.		Абратова		6.74	Скоба	И	0,044	1:1
Проверил		Кузьмин		6.74		Лист	Листов 1	
Рук. гр.		Челурной		10.74				
Гл. спец. отд.		Абратовиу		10.74	Круг В6 ГОСТ 2590-71 Ст 3 ГОСТ 535-58	Госстрой СССР Союзметаллургстроймонтаж Ленинградский промстройпроект		
Н. контр.		Малочков		10.74				
Утв.		Залетаев		10.74				

Копировал Зайцева Формат А1

Инв. № подл. | Подпись и дата | Взам. инв. № | Инв. № дубл. | Подпись и дата

КМП2,5-02.00.002

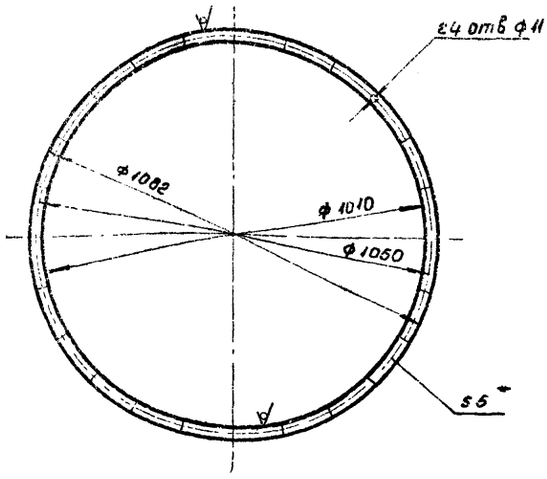

1* Размер для справок
2. Технические требования по КМП 2,5-00.00.000 ТУ.

Изм.	Лист	N докум.	Подп.	Дата
Разраб.		Яковлева		VI.74
Проверил		Волкова		VI.74
Рук. гр.		Чепурной		10.74
Гл. сп. отд.		Абрамович		10.74
Н. контр.		Молочков		10.74
Утв.		Залетаев		10.74

КМП2,5-02.00.002

Прокладка.

Лит.	масса	масштаб
И	0,9	1:5

Лист | листов 1

Резина рулонная 5кщ-м. ГОСТ 7338-65

ГОСТРОЙ СССР СОЮЗМЕТАЛЛУРГСТРОЙНИИПРОЕКТ ЛЕНИНГРАДСКИЙ ПРОМСТРОЙПРОЕКТ

Копировал. Беркушкина. формат 11

КМП2,5-02.00.003

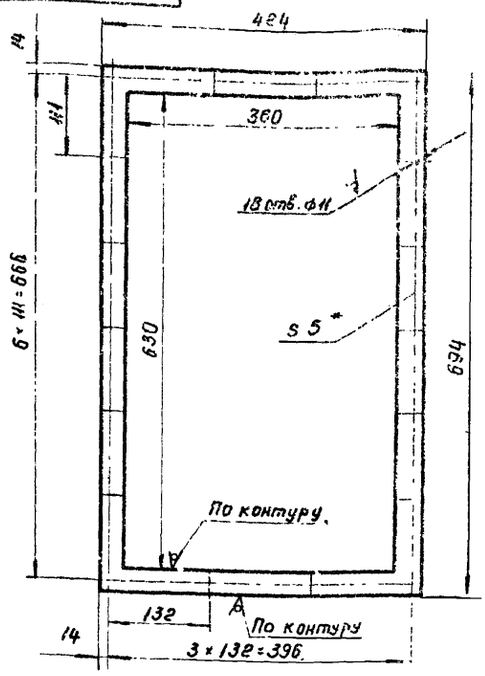

1* Размер для справок
2. Технические требования по КМП 2,5-00.00.000 ТУ.

Изм.	Лист	N докум.	Подп.	Дата
Разраб.		Яковлева		VI.74
Проверил		Волкова		VI.74
Рук. гр.		Чепурной		10.74
Гл. сп. отд.		Абрамович		10.74
Н. контр.		Молочков		10.74
Утв.		Залетаев		10.74

КМП2,5-02.00.003

Прокладка.

Лит.	масса	масштаб
И	0,5	1:5

Лист | листов 1

Резина рулонная 5кщ-м ГОСТ 7338-65

ГОСТРОЙ СССР СОЮЗМЕТАЛЛУРГСТРОЙНИИПРОЕКТ ЛЕНИНГРАДСКИЙ ПРОМСТРОЙПРОЕКТ

Копировал. Беркушкина. формат 11

КМП2,5-02.00.004

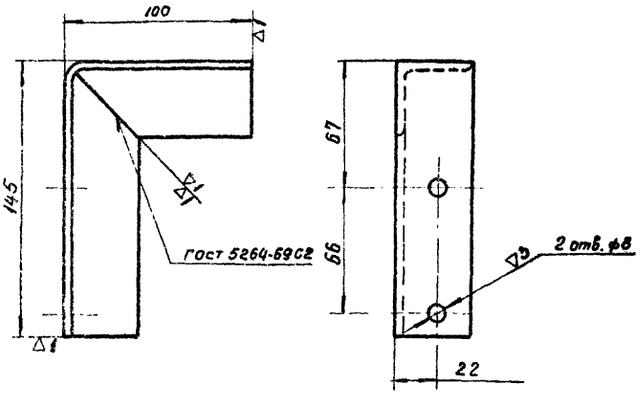

Технические требования по КМП 2,5-00.00.000 ТУ

КМП2,5-02.00.004

Лит.	масса	масштаб
И	0,56	1:2

Кронштейн.

КМП2,5-03.00.000СБ

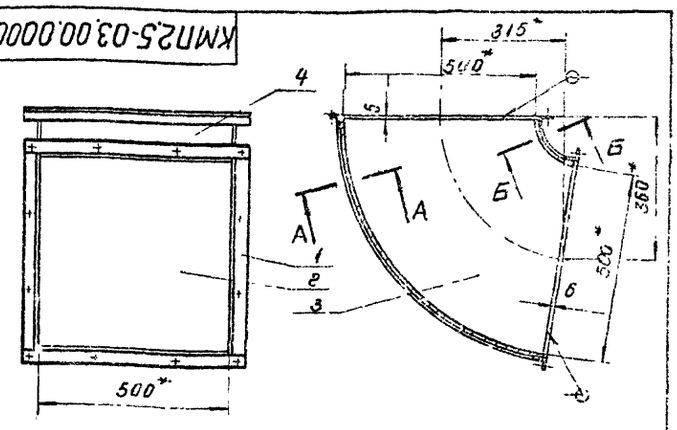

А-А повёрнуто М 1:1

Б-Б повёрнуто М. 1:1

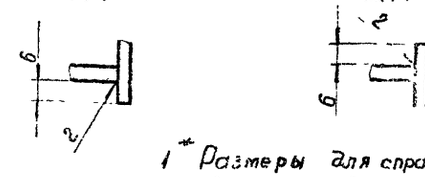

1* Размеры для справок
2. Сварные швы: Т1-Δ4 по ГОСТ 5264-69.
3. Технические требования по КМП2,5-00.00.000 ТУ

КМП2,5-03.00.000СБ

Отвод

Сборочный чертеж.

Серия 1.494-23 Выпуск 2

КМП2.5-03.00.000СБ

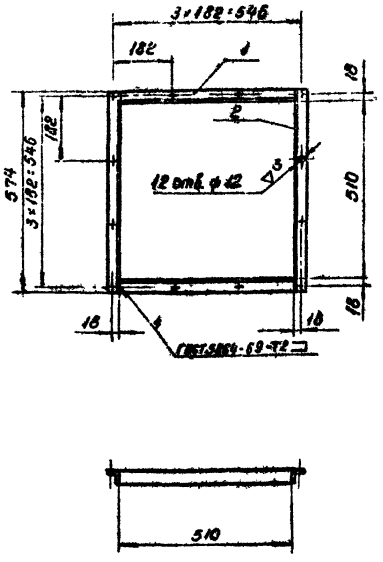

Технические требования по КМП 2.5-00.00.000ТУ

Изм	Лист	N докум.	Подп.	Дата
Разраб.		Абрамова		6.74
Проверил		Кузьмин		6.74
Рук. гр.		Чепурной		10.74
Гл. сп. отд.		Абрамович		10.74
Н. контр.		Молочков		10.74
Утв.		Залетаев		10.74

КМП2.5-03.01.000.СБ

Фланец
Сборочный чертеж.

Лит	Масса	Масштаб
И	4.2	1:10

Лист | Листов 1

ГОССТРОЙ СССР
СОЮЗМЕТАЛЛУРГСТРОЙНИИПРОЕКТ
ЛЕНИНГРАДСКИЙ
ПРОМСТРОЙПРОЕКТ

Копировал Беркушкина — формат 11

КМП2.5-03.00.001

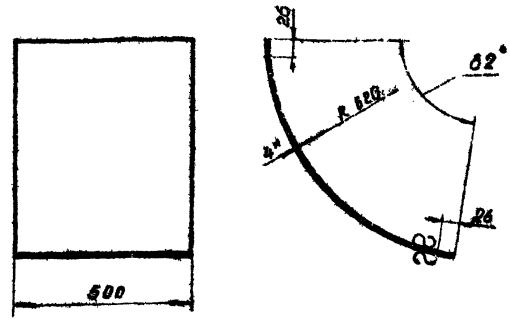

1* Размер для справок
2. Технические требования по КМП 2.5-00.00.000ТУ.

Изм	Лист	N докум.	Подп.	Дата
Разраб.		Абрамова		6.74
Проверил		Кузьмин		6.74
Рук. гр.		Чепурной		10.74
Гл. сп. отд.		Абрамович		10.74
Н. контр.		Молочков		10.74
Утв.		Залетаев		10.74

КМП2.5-03.00.001

Лист.

Лит	Масса	Масштаб
И	15.2	1:10

Лист | Листов 1

Лист. 4 ГОСТ 5681-57 / Ст.3 ГОСТ 14637-69

ГОССТРОЙ СССР
СОЮЗМЕТАЛЛУРГСТРОЙНИИПРОЕКТ
ЛЕНИНГРАДСКИЙ
ПРОМСТРОЙПРОЕКТ

Копировал Беркушкина — формат 11

КМП2.5-03.00.002

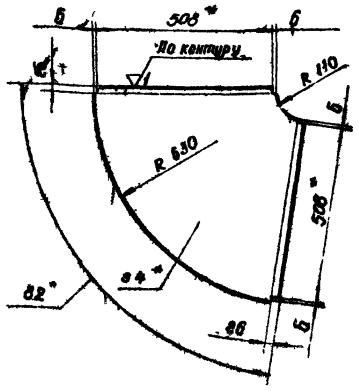

1* Размеры для справок.
2. Технические требования по КМП 2.5-00.00.000ТУ.

Изм	Лист	N докум.	Подп.	Дата
Разраб.		Абрамова		6.74
Проверил		Кузьмин		6.74
Рук. гр.		Чепурной		10.74
Гл. сп. отд.		Абрамович		10.74
Н. контр.		Молочков		10.74
Утв.		Залетаев		10.74

КМП2.5-03.00.002

Лист

Лит	Масса	Масштаб
И	6.5	1:10

Лист | Листов 1

Лист 4 ГОСТ 5681-57 / Ст.3 ГОСТ 14637-69

ГОССТРОЙ СССР
СОЮЗМЕТАЛЛУРГСТРОЙНИИПРОЕКТ
ЛЕНИНГРАДСКИЙ
ПРОМСТРОЙПРОЕКТ

Копировал Беркушкина — формат 11

КМП2.5-03.00.003

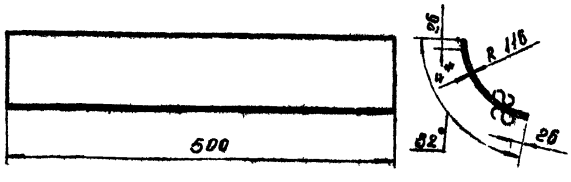

1* Размер для справок
2. Технические требования по КМП 2.5-00.00.000ТУ.

Изм	Лист	N докум.	Подп.	Дата
Разраб.		Абрамова		6.74
Проверил		Кузьмин		6.74
Рук. гр.		Чепурной		10.74
Гл. сп. отд.		Абрамович		10.74
Н. контр.		Молочков		10.74
Утв.		Залетаев		10.74

КМП2.5-03.00.003

Лист

Лит	Масса	Масштаб
И	2.5	1:5

Лист | Листов 1

Лист 4 ГОСТ 5681-57 / Ст.3 ГОСТ 14637-69

ГОССТРОЙ СССР
СОЮЗМЕТАЛЛУРГСТРОЙНИИПРОЕКТ
ЛЕНИНГРАДСКИЙ
ПРОМСТРОЙПРОЕКТ

Копировал Беркушкина — формат 11

КМП2.5-00.00.001

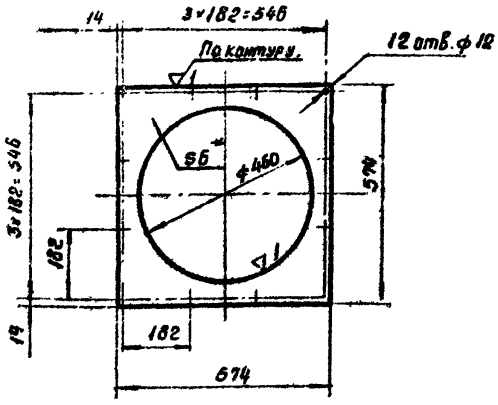

1* Размер для справок
2. Технические требования по КМП 2.5-00.00.000 ТУ.

				КМП2.5-00.00.001		
Гл.инж.		Н°док.	Подп.	Дата	Лист соединительный	Лит. И; Масса 7.4; Масштаб 1:10
Разраб.		Абратова		6.74		
Проверил.		Кузьмин.		6.74		Лист. Листов 1
Рук. гр.		Чепурной		10.74		
Гл.спец.отд.		Абрамович		10.74		Госстрой СССР Гл.инженерно-металлургический институт Ленинградский Промстройпроект
Н. контр.		Молочков.		10.74	Лист 6 ГОСТ 5681-67 Ст.3 ГОСТ 14637-69	
Утв.		Залетаев		10.74		

Копировал Беркушкина. Формат 11

КМП2.5-00.00.002

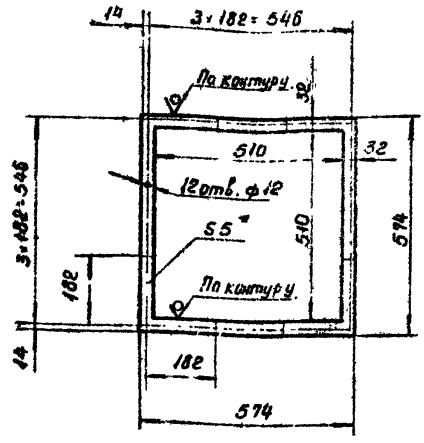

1* Размер для справок.
2. Технические требования по КМП 2.5-00.00.000 ТУ.

				КМП2.5-00.00.002.		
Гл.инж.		Н°док.	Подп.	Дата	Прокладка.	Лит. И; Масса 0.95; Масштаб 1:10
Разраб.		Абратова		6.74		
Проверил.		Кузьмин.		6.74		Лист. Листов 1
Рук. гр.		Чепурной		10.74	Резина рулонная 5КШ-м ГОСТ 7338-65	
Гл.спец.отд.		Абрамович		10.74		Госстрой СССР Гл.инженерно-металлургический институт Ленинградский Промстройпроект
Н. контр.		Молочков.		10.74		
Утв.		Залетаев		10.74		

Копировал Беркушкина. Формат 11

КМП2.5-00.00.003

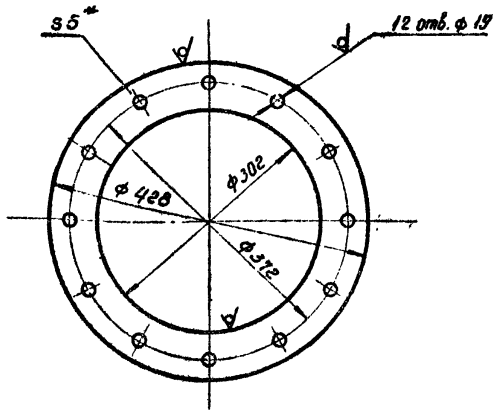

1* Размер для справок
2. Технические требования по КМП 2.5-00.00.000 ТУ.

				КМП2.5-00.00.003.		
Гл.инж.		Н°док.	Подп.	Дата	Прокладка.	Лит. И; Масса 0.4; Масштаб 1:5
Разраб.		Абратова		6.74		
Проверил.		Кузьмин.		6.74		Лист. Листов 1
Рук. гр.		Чепурной		10.74	Резина рулонная 5КШ-м ГОСТ 7338-65	
Гл.спец.отд.		Абрамович		10.74		Госстрой СССР Гл.инженерно-металлургический институт Ленинградский Промстройпроект
Н. контр.		Молочков.		10.74		
Утв.		Залетаев		10.74		

Копировал Беркушкина. Формат 11

gost.e-ecolog.ru