ГОСУДАРСТВЕННЫЙ КОМИТЕТ СОВЕТА МИНИСТРОВ СССР ПО ДЕЛАМ СТРОИТЕЛЬСТВА
(ГОССТРОЙ СССР)

ТИПОВЫЕ ДЕТАЛИ ОТОПИТЕЛЬНО-ВЕНТИЛЯЦИОННЫХ УСТАНОВОК

СЕРИЯ 1.494-23

ПЫЛЕУЛОВИТЕЛЬ КОАГУЛЯЦИОННЫЙ МОКРЫЙ ТИП КМП

ВЫПУСК 1

КМП1 - 0000000

РАБОЧИЕ ЧЕРТЕЖИ
ДЕТАЛЕЙ ОБЩЕГО ПРИМЕНЕНИЯ

Инв. 13619-02
Цена: 2-94

gost.e-ecolog.ru

Госстрой СССР
Токмасский [illegible] ЦИТП
Типовой проект (серия)
№ 1-49.4.23.01
Заказ № 15.9.5.
Цена 2 руб. 94 коп.
Тираж 500
Дата 12 I 1976 г.

ГОСУДАРСТВЕННЫЙ КОМИТЕТ СОВЕТА МИНИСТРОВ СССР ПО ДЕЛАМ СТРОИТЕЛЬСТВА
(ГОССТРОЙ СССР)

ТИПОВЫЕ ДЕТАЛИ ОТОПИТЕЛЬНО-ВЕНТИЛЯЦИОННЫХ УСТАНОВОК

СЕРИЯ 1.494-23

ПЫЛЕУЛОВИТЕЛЬ КОАГУЛЯЦИОННЫЙ МОКРЫЙ ТИП КМП

ВЫПУСК 1

КМП 1 - 00.00.000.

РАБОЧИЕ ЧЕРТЕЖИ
ДЕТАЛЕЙ ОБЩЕГО ПРИМЕНЕНИЯ

РАЗРАБОТАНЫ
ПРОЕКТНЫМ ИНСТИТУТОМ
ЛЕНПРОМСТРОЙПРОЕКТ
СОЮЗМЕТАЛЛУРГСТРОЙНИИПРОЕКТ
ГОССТРОЯ СССР

УТВЕРЖДЕНЫ
И ВВЕДЕНЫ В ДЕЙСТВИЕ
С 1 декабря 1975 г.
ПРИКАЗ N 66
ГЛАВПРОМСТРОЙПРОЕКТА
ГОССТРОЯ СССР
ОТ 17 ноября 1975 г.

Гл. инженер проекта Синицына Е.Н.
Гл. инженер института Абрамов Н.И.
Гл. сантехник института Манкин П.П.

Серия 1.494-23 Выпуск 1

№п/п	Наименование	Обозначение	страница
1	2	3	4
1	Титульный лист		
2	Содержание альбома	КМП1-00.00.000 ДСА	2, 3
3			
4	Технические условия	КМП1-00.00.000 ТУ	3, 4
5	Ведомость спецификаций	КМП1-03.00.000 ВС	4
6	" "	КМП1-04.00.000 ВС	5
7	" "	КМП1-06.00.000 ВС	
8	" "	КМП1-07.00.000 ВС	6
9	" "	КМП1-10.00.000 ВС	
10	Спецификации	КМП1-01.00.000	7
11	"	КМП1-02.00.000	
12	"	КМП1-03.00.000 л1	
13	"	" л2	
14	"	КМП1-03.01.000	8
15	"	КМП1-03.02.000	
16	"	КМП1-03.03.000	
17	"	КМП1-03.04.000	
18	"	КМП1-03.05.000	9
19	"	КМП1-04.00.000 л1	
20	"	" л2	
21	"	КМП1-04.01.000	
22	"	КМП1-04.02.000	10
23	"	КМП1-04.03.000	
24	"	КМП1-04.04.000	
25	"	КМП1-05.00.000	
26	"	КМП1-06.00.000	11
27	"	КМП1-06.01.000	
28	"	КМП1-06.02.000	
29	"	КМП1-07.00.000 л1	
30	"	" л2	12
31	"	КМП1-07.01.000	
32	"	КМП1-07.02.000 л1	
33	"	" л2	
34	"	КМП1-08.00.000 л1	13
35	"	" л2	
36	"	КМП1-09.00.000	
37	"	КМП1-10.00.000 л1	
38	"	" л2	14
39	"	" л3	
40	"	" л4	
41	"	КМП1-10.01.000	
42	Лапа опорная Сборочный чертеж	КМП1-01.00.000 СБ	15
43	Косынка	КМП1-01.00.001	
44	Накладка	КМП1-01.00.002	
45	Лапа опорная. Сборочный чертеж.	КМП1-02.00.000 СБ	16
46	Косынка	КМП1-02.00.001	
47	Накладка	КМП1-02.00.002	
48	Лист	КМП1-02.00.003	
49	Гидрозатвор. Сборочный чертеж.	КМП1-03.00.000 СБ	17
50	Лист верхний. Сборочный чертеж.	КМП1-03.01.000 СБ	
51	Петля	КМП1-03.01.001	
52	Лист	КМП1-03.01.002	18
53	Крышка Сборочный чертеж	КМП1-03.02.000 СБ	
54	Накладка	КМП1-03.02.001	
55	Полоса	КМП1-03.02.002	
56	Полоса	КМП1-03.02.003	19
57	Ручка	КМП1-03.02.004	
58	Петля	КМП1-03.02.005	
59	Лист	КМП1-03.02.006	
60	Лист боковой Сборочный чертеж	КМП1-03.03.000 СБ	20

1	2	3	4
61	Проушина	КМП1-03.03.001	20
62	Лист боковой	КМП1-03.03.002	
63	Лист боковой. Сборочный чертеж.	КМП1-03.04.000 СБ	
64	Барашек. Сборочный чертеж.	КМП1-03.05.000 СБ	21
65	Размах	КМП1-03.05.001	
66	Трубка	КМП1-03.00.001	
67	Фланец	КМП1-03.00.002	
68	Патрубок	КМП1-03.00.003	22
69	Лист	КМП1-03.00.004	
70	Патрубок	КМП1-03.00.005	
71	Патрубок	КМП1-03.00.006	
72	Дно	КМП1-03.00.007	23
73	Прокладка	КМП1-03.00.008	
74	Ось	КМП1-03.00.009	
75	Ось	КМП1-03.00.010	
76	Гидрозатвор Сборочный чертеж.	КМП1-04.00.000 СБ	24
77	Лист верхний. Сборочный чертеж.	КМП1-04.01.000 СБ	
78	Петля	КМП1-04.01.001	
79	Лист	КМП1-04.01.002	25
80	Крышка. Сборочный чертеж.	КМП1-04.02.000 СБ	
81	Полоса	КМП1-04.02.001	
82	Полоса	КМП1-04.02.002	
83	Лист	КМП1-04.02.003	26
84	Лист боковой. Сборочный чертеж.	КМП1-04.03.000 СБ	
85	Лист	КМП1-04.03.001	
86	Лист боковой Сборочный чертеж	КМП1-04.04.000 СБ	
87	Патрубок	КМП1-04.00.001	27
88	Лист	КМП1-04.00.002	
89	Патрубок	КМП1-04.00.003	
90	Патрубок	КМП1-04.00.004	
91	Трубка	КМП1-04.00.005	28
92	Фланец	КМП1-04.00.006	
93	Дно	КМП1-04.00.007	
94	Ось	КМП1-04.00.008	
95	Форсунка. Сборочный чертеж.	КМП1-05.00.000 СБ	29
96	Колпак	КМП1-05.00.001	
97	Хомут	КМП1-05.00.002	
98	Вкладыш	КМП1-05.00.003	30
99	Ограничитель	КМП1-05.00.004	
100	Трубка	КМП1-05.00.005	
101	Люк. Сборочный чертеж.	КМП1-06.00.000 СБ	31
102	Корпус. Сборочный чертеж.	КМП1-06.01.000 СБ	
103	Лист	КМП1-06.01.001	32
104	Лист	КМП1-06.01.002	
105	Проушина	КМП1-06.01.003	
106	Лист	КМП1-06.02.001	
107	Крышка. Сборочный чертеж	КМП1-06.02.000 СБ	33
108	Лист	КМП1-06.02.002	34
109	Лист	КМП1-06.02.003	
110	Прокладка	КМП1-06.02.004	
111	Трубки	КМП1-06.02.005	
112	Ребро	КМП1-06.02.006	35
113	Петля	КМП1-06.02.007	
114	Полоса	КМП1-06.02.008	
115	Полоса	КМП1-06.02.009	
116	Полоса	КМП1-06.02.010	36
117	Полоса	КМП1-06.02.011	
118	Прокладка	КМП1-06.02.012	
119	Ось	КМП1-06.00.001	
120	Люк. Сборочный чертеж	КМП1-07.00.000 СБ	37
121	Корпус. Сборочный чертеж	КМП1-07.01.000 СБ	
122	Крышка. Сборочный чертеж	КМП1-07.02.000 СБ	38

Изм.	Лист	№ докум.	Подпись	Дата
Разраб.		Чиканова		
Провер.		Чепурной		
Гл.спец.		Абрамович		
Н.контр.		Молочков		
Утв.		Залетаев		

КМП1-00.00.000 ДСА

Пылеуловитель коагуляционный мокрый тип КМП. Детали общего применения. Содержание альбома.

Лит.	Лист	Листов
И	1	2

Госстрой СССР Союзгазпромпроект Ленинградский промстройпроект.

Копировал Решанова

Гл. инж. института Абрамов
Гл. инж. проекта Синицына
Гл. энергетик инж. Мамкин 11.74

Инв. № подл. | Подпись и дата | Взам. инв. № | Инв. № дубл. | Подпись и дата

Серия 1.494-23 Выпуск 1.

1	2	3	4
123	Лист	КМП1-07.01.001	39
124	Лист	КМП1-07.02.001	
125	Лист	КМП1-07.02.002	
126	Трубка	КМП1-07.02.003	
127	Люк. Сборочный чертеж	КМП1-08.00.000 СБ	40
128	Клин	КМП1-08.00.001	
129	Скоба	КМП1-08.00.002	
130	Трубка	КМП1-08.00.003	41
131	Петля	КМП1-08.00.004	
132	Кронштейн	КМП1-08.00.005	
133	Ось	КМП1-08.00.006	
134	Лист	КМП1-08.00.007	42
135	Лист	КМП1-08.00.008	
136	Прокладка	КМП1-08.00.009	
137	Полоса	КМП1-08.00.010	
138	Клапан аварийный. Сборочный чертеж	КМП1-09.00.000 СБ.	43
139	Лист	КМП1-09.00.001	
140	Ушко	КМП1-09.00.002	
141	Ось	КМП1-09.00.003	
142	Фильтр. Сборочный чертеж	КМП1-10.00.000 СБ	44
143	Сетка фильтра. Сборочный чертеж	КМП1-10.01.000 СБ	45
144	Кольцо	КМП1-10.01.001	
145	Сетка	КМП1-10.01.002	
146	Корпус	КМП1-10.00.001	
147	Труба дырчатая	КМП1-10.00.002	46
148	Кольцо	КМП1-10.00.003	
149	Патрубок	КМП1-10.00.004	
150	Патрубок	КМП1-10.00.005	
151	Заглушка	КМП1-10.00.006	47
152	Прокладка	КМП1-10.00.007	
153	Прокладка	КМП1-10.00.008	

Инв. № подл. | Подпись и дата | Взамен инв. № | Инв. № дубл. | Подпись и дата

Изм.	Лист	№ докум.	Подпись	Дата	КМП1-10.00.000ДСА	Лист 2

Копировал Решанова формат 11

Пылеуловитель коагуляционный мокрый тип КМП

серия 1.494-23

Технические условия

Выпуск 1

КМП1-03.00.000ТУ

Гл. инженер института Абрамов

Гл. инженер проекта Синицына

Гл. сантехник института Мамкин

Копировал Решанова формат 11

1. Все детали и сборочные единицы должны быть изготовлены собраны и испытаны в полном соответствии с чертежами, стандартами, техническими условиями на изделия, указанными в рабочих чертежах, а так же настоящими техническими условиями.
2. Все отклонения от чертежей при изготовлении деталей и узлов, а так же изделия в целом, должны быть внесены в чертежи, поставляемые вместе с изделием (исполнительные чертежи).
3. В процессе изготовления оборудования подлежат обязательному контролю:
   а) качество и марки материалов;
   б) соответствие деталей, узлов и изделия в целом - рабочим чертежам и техническим условиям;
   в) качество механической обработки;
   г) качество сварки;
   д) качество пригонки и сборки узлов;
   е) внешний вид (отделка)
   ж) комплектность поставляемого изделия.

4. Сварка

4.1 Свариваемые детали из листового, сортового и фасонного проката должны быть выправлены в соответствии с принятой технологией завода изготовителя.

4.2. Разделку кромок под сварку производить по ГОСТ-5264-69. Шероховатость кромок должно соответствовать второму классу чистоты ГОСТ 2789-59.

Изм.	Лист	№ докум.	Подп.	Дата	КМП1-03.00.000ТУ	Лист 1	Лист 2	Листов 3
Разраб.		Яковлева			Пылеуловитель коагуляционный мокрый тип КМП Гидрозатвор Технические условия			
Проверил		Чепурной		8.74				
Гл. ст. отд.		Абрамов		08.74				
Н. контр.		Малоусов		К-74				
Утв.		Залетаев		Х-74				

Инв. № подл. | Подпись и дата | Взамен инв. № | Инв. № дубл. | Подпись и дата

Копировал Решанова формат 11

4.3. Места сварки должны быть предварительно очищены от ржавчины, масла, окалины и прочих загрязнений.

4.4. Электродуговая ручная сварка должна производиться электродами типа Э42 ГОСТ 9467-60

4.5. Дефекты, обнаруженные в сварных швах, как например: шлаковые включения, пористости, непроваренные места, трещины, воронки, пережоги, раковины и другие, должны быть вырублены и проварены вновь. Заварка дефектных мест без вырубки не допускается.

4.6. По внешнему виду сварные швы должны удовлетворять следующим требованиям:
   а) иметь гладкую мелкочешуйчатую поверхность и плавный переход к основному металлу;
   б) Наплавленный металл должен быть плотным по всей длине шва, не иметь трещин, скоплений и цепочек поверхностных пор.

4.7. Прочность швов сварных соединений должна быть не ниже прочности материала свариваемых деталей.

4.8. Контроль качества сварных швов производится до огрунтовки и окриски деталей, узлов, изделия.

5. Механическая обработка.

5.1. Механическая обработка должна выполняться в соответствии с чертежами и настоящими техническими условиями.

Инв. № подл. | Подпись и дата | Взамен инв. № | Инв. № дубл. | Подпись и дата

Изм.	Лист	№ докум.	Подпись	Дата	КМП1-03.00.000ТУ	Лист 3

Копировал Решанова формат 11

5.2. Неуказанные предельные отклонения размеров должны быть выдержаны для:
отверстий — по А5
валов — по В5
остальных — по СМ7

5.3. Неуказанные предельные отклонения угловых размеров по 5 степени точности ГОСТ 8908-58.

5.4. Шероховатость поверхностей деталей должна соответствовать указанным в чертеже классам чистоты.

5.5. Механически обработанные поверхности не должны иметь заусенец, задиров, забоин, выхватов и ожогов, следов дробления стружки. Острые кромки не допускаются.

5.6. Сверление отверстий под болты и шпильки должно быть выполнено перпендикулярно к опорным поверхностям.

6. После изготовления каждая деталь должна маркироваться, с указанием N чертежа данной детали.

7. Окраска.

7.1. После изготовления и приемки контролером, изделие должно быть окрашено

7.2. Применяемые грунтовки, краски и лаки выбираются исходя из условий эксплуатации

7.3. Все детали перед окраской должны быть тщательно очищены от ржавчины, окалины, грязи, обезжирены и просушены.

7.4. Цвета окраски изделия в целом и его отдельных деталей и узлов должны отвечать требованиям охраны труда, техники безопасности и производственной санитарии.

7.5. Вопрос об окраске при наличии агрессивных сред решается в проекте установки каплеуловителя.

Серия 1.494-23. Выпуск 1.

изм.	лист	№ докум.	подпись	дата	КМП1-03.00.000.ТУ	лист 4

копировал Решанова формат 11

изм.	лист	№ докум.	подпись	дата	КМП1-03.00.000ТУ	лист 5

копировал Решанова формат 11

№ строки	Обозначение	Наименование	Куда входит: обозначение	Кол.	Общее кол.	Примечание
1	КМП1-03.00.000	Гидрозатвор				
2						
3	КМП1-03.01.000	Лист верхний	КМП1-03.00.000	1	1	
4	КМП1-03.02.000	Крышка	КМП1-03.00.000	1	1	
5	КМП-03.03.000	Лист боковой	КМП1-03.00.000	1	1	
6	КМП-03.04.000	Лист боковой	КМП1-03.00.000	1	1	
7	КМП-03.05.000	Барашек	КМП1-03.00.000	2	2	
8						
9						
10						
11						
12						
13						
14						
15						
16						
17						
18						
19						
20						
21						
22						
23						
24						

изм.	лист	№ докум.	подпись	дата	КМП1-03.00.000.ВС			
Разраб.		Чиканова		9.74	Гидрозатвор	лит.	лист	листов
Провер.		Чепурной		9.74	Ведомость спецификаций	Н		1
Гл.спец.		Абрамович		10.74		РОССТРОЙ СССР КОНСТРУКТ ЛЕНИНГРАДСКИЙ ПРОМ ПРОЕКТ		
Н.контр.		Молочков		9.74				
Утв.		Залет		10.74				

копировал Решанова

Серия 1.494-23. Выпуск 1

№ строки	Обозначение	Наименование	Куда входит: Обозначение	Куда входит: кол.	общее кол.	Примечание
1	КМП1-04.00.000	Гидрозатвор				
2						
3	КМП1-04.01.000	Лист верхний	КМП1-04.00.000	1	1	
4	КМП1-04.02.000	Крышка	КМП1-04.00.000	1	1	
5	КМП1-04.03.000	Лист боковой	КМП1-04.00.000	1	1	
6	КМП1-04.04.000	Лист боковой	КМП1-04.00.000	1	1	
7	КМП1-03.05.000	Барашек	КМП1-04.00.000	2	2	
8						
9						
10						
11						
12						
13						
14						
15						
16						
17						
18						
19						
20						
21						
22						
23						
24						

Инв.№ подл. | подпись и дата | Взам.инв.№ | Инв.№ дубл. | подпись и дата

Изм.	Лист	№ докум.	Подпись	Дата
Разраб.		Чиканова		V-74
Провер.		Чепурной		9.74
Гл.спец.отд.		Абрамович		10.74
Н.контр.		Молочков		9.74
Утв.		Залетаев		10.74

КМП1-04.00.000 ВС

Гидрозатвор

Ведомость спецификаций

Литер	Лист	Листов
		1

Госстрой СССР Союзметаллургстройпроект Ленинградский Промстройпроект

Копировал: Рещонова

Формат А2

№ строки	Обозначение	Наименование	Куда входит: Обозначение	Куда входит: кол.	общее кол.	Примечание
1	КМП1-06.00.000	Люк				
2						
3	КМП1-06.01.000	Корпус	КМП1-06.00.000	1	1	
4	КМП1-06.02.000	Крышка	КМП1-06.00.000	1	1	
5	КМП1-03.05.000	Барашек	КМП1-06.00.000	2	2	
6						
7						
8						
9						
10						
11						
12						
13						
14						
15						
16						
17						
18						
19						
20						
21						
22						
23						
24						

Инв.№ подл. | подпись и дата | Взам.инв.№ | Инв.№ дубл. | подпись и дата

Изм.	Лист	№ докум.	Подпись	Дата
Разраб.		Чиканова		V-74
Провер.		Чепурной		9.74
Гл.спец.отд.		Абрамович		10.74
Н.контр.		Молочков		9.74
Утв.		Залетаев		10.74

КМП1-06.00.000 ВС

Люк

Ведомость спецификаций

Литер	Лист	Листов
		1

Госстрой СССР Союзметаллургстройпроект Ленинградский Промстройпроект

Серия 1.494-23 Выпуск 1.

№ строки	Обозначение	Наименование	Куда входит: Обозначение	кол.	общее кол.	Примечание
1	КМП1-07.00.000	Люк				
2						
3	КМП1-07.01.000	Корпус	КМП1-07.00.000	1	1	
4	КМП1-07.02.000	Крышка	КМП1-07.00.000	1	1	
5	КМП1-03.05.000	Барашек	КМП1-07.00.000	2	2	
6						
7						
8						
9						
10						
11						
12						
13						
14						
15						
16						
17						
18						
19						
20						
21						
22						
23						
24						

Инв.№ подл. | Подпись и дата | Взам.инв.№ | Инв.№ дубл. | Подпись и дата

Изм.	Лист	№ докум.	Подпись	Дата
Разраб.		Чиканова		VII-74
Провер.		Чепурной		8.74
Гл.сп.отд.		Абрамович		8.74
Н.контр.		Молочков		8.74
Утв.		Залетаев		10.74

КМП1-07.00.000 ВС

Люк

Ведомость спецификаций

Литер	Лист	Листов
И		1

ГОССТРОЙ СССР
СОЮЗМЕТАЛЛУРГСТРОЙНИИПРОЕКТ
ЛЕНИНГРАДСКИЙ ПРОМСТРОЙПРОЕКТ

Копировал Рышнова Формат А2

№ строки	Обозначение	Наименование	Куда входит: Обозначение	кол.	общее кол.	Примечание
1	КМП 1-10.00.000	Фильтр				
2						
3	КМП 1-10.01.000	Сетка фильтра	КМП1-10.00.000	1	1	
4						
5						
6						
7						
8						
9						
10						
11						
12						
13						
14						
15						
16						
17						
18						
19						
20						
21						
22						
23						
24						

Инв.№ подл. | Подпись и дата | Взам.инв.№ | Инв.№ дубл. | Подпись и дата

Изм.	Лист	№ докум.	Подп.	Дата
Разраб.		Чиканова		VII-74
Провер.		Чепурной		8.74
Гл.сп.отд.		Абрамович		8.74
Н.контр.		Молочков		8.74
Утв.		Залетаев		10.74

КМП1-10.00.000 ВС

Фильтр

Ведомость спецификаций

Литер	Лист	Листов
И		1

ГОССТРОЙ СССР
СОЮЗМЕТАЛЛУРГСТРОЙНИИПРОЕКТ
ЛЕНИНГРАДСКИЙ ПРОМСТРОЙПРОЕКТ

Серия 1.494-23. Выпуск 1

Формат	Зона	Поз.	Обозначение	Наименование	Кол.	Примечание
				Документация		
11			КМП1-01.00.000СБ	Сборочный чертеж		
11			КМП1-03.00.000ТУ	Технические условия		
				Детали		
11		1	КМП1-01.00.001	Косынка	1	
11		2	КМП1-01.00.002	Лист	1	

Изм.	Лист	№ докум.	Подп.	Дата	КМП1-01.00.000			
Разраб.		Кузьмин		11.74	Лапа опорная	Лит.	Лист	Листов
Провер.		Чепурной		10.74		И		1
Гл.сп.отд.		Абрамова		10.74		Госстрой СССР Союзметаллургстройниипроект Ленинградский Промстройпроект		
Н.контр.		Молочков		X-74				
Утв.		Залетаев		X-74				

Копировал Копенкина Формат А4

Формат	Зона	Поз.	Обозначение	Наименование	Кол.	Примечание
				Документация		
11			КМП1-02.00.000СБ	Сборочный чертеж		
11			КМП1-03.00.000ТУ	Технические условия		
				Детали		
11		1	КМП1-02.00.001	Косынка	2	
			Переменные данные для исполнений			
				От КМП1-02.00.000 до КМП1-02.00.000-06 см. СБ.		
				Детали		
11		2	От КМП1-02.00.002 до КМП1-02.00.002-06	Накладка	1	
11		3	От КМП1-02.00.003 до КМП1-02.00.003-06	Лист	1	

Изм.	Лист	№ докум.	Подп.	Дата	КМП1-02.00.000.			
Разраб.		Кузьмин		11.74	Лапа опорная	Лит.	Лист	Листов
Проверил		Чепурной		10.74		И		1
Гл.сп.отд		Абрамова		10.74		Госстрой СССР Союзметаллургстройниипроект Ленинградский Промстройпроект		
Н.Контр.		Молочков		X-74				
Утв.		Залетаев		X-74				

Копировал Копенкина Формат А4

Формат	Зона	Поз.	Обозначение	Наименование	Кол.	Примечание
				Документация		
12			КМП1-03.00.000СБ	Сборочный чертеж		
11			КМП1-03.00.000ТУ	Технические условия		
12			КМП1-03.00.000ВС	Ведомость спецификаций		
				Сборочные единицы		
11		1	КМП1-03.01.000	Лист верхний	1	
11		2	КМП1-03.02.000	Крышка	1	
11		3	КМП1-03.03.000	Лист боковой	1	
11		4	КМП1-03.04.000	Лист боковой	1	
11		5	КМП1-03.05.000	Барашек	2	
				Детали		
11		8	КМП1-03.00.001	Трубка	1	
11		9	КМП1-03.00.002	Фланец	1	
11		10	КМП1-03.00.003	Патрубок	1	
11		11	КМП1-03.00.004	Лист	1	
11		12	КМП1-03.00.005	Патрубок	1	
11		13	КМП1-03.00.006	Патрубок	1	
11		14	КМП1-03.00.007	Дно	1	
11		15	КМП1-03.00.008	Прокладка	1	
		16	КМП1-03.00.009	Ось	1	
		17	КМП1-03.00.010	Ось	2	

Изм.	Лист	№ докум.	Подп.	Дата	КМП1-03.00.000			
Разраб.		Кузьмин			Гидрозатвор	Лит.	Лист	Листов
Проверил		Чепурной		10.74		И	1	2
Гл.сп.отд.		Абрамова		10.74		Госстрой СССР Союзметаллургстройниипроект Ленинградский Промстройпроект		
Н.контр.		Молочков		X-74				
Утв.		Залетаев		X-74				

Формат	Зона	Поз.	Обозначение	Наименование	Кол.	Примечание
				Стандартные изделия		
				Болт ГОСТ 7798-70		
		20		М16×60.58	8	
				Болт откидной ГОСТ 30337-73		
		21		М12×75.58	2	
				Гайка ГОСТ 8915-70		
		22		М16,5	8	
				Шайбы ГОСТ 11371-68		
		23		Шайба 9	2	
		24		Шайба 12	4	
		25		Шайба 16	8	
				Шплинт ГОСТ 397-66		
		26		4×20	6	
				Фланец ГОСТ 1255-67		
		27		ДУ 150×10	2	

КМП1-03.00.000

Инв.№ подл. | Подпись и дата | Взам. инв.№ | Инв.№ дубл. | Подпись и дата

Серия 1.494 23 Выпуск 1

Формат	Зона	Поз.	Обозначение	Наименование	Кол.	Примечание
				Документация		
Н			КМП1-03.01.000 СБ	Сборочный чертеж		
				Детали		
Н		1	КМП1-03.01.001	Петля	2	
Н		2	КМП1-03.01.002	Лист	1	

Подпись и дата | Инв. № дубл. | Взам. инв. № | Подпись и дата | Инв. № подл.

Изм.	Лист	№ докум.	Подп.	Дата
Разраб.		Кузьмин		15.74
Провер.		Чепурной		15.74
Гл. сп. отд.		Абрамович		16.74
Н. контр.		Молочков		16.74
Утв.		Залетаев		16.74

КМП1-03.01.000

Лист верхний

Лит.	Лист	Листов
Н		1

ГОССТРОЙ СССР СОЮЗМЕТАЛЛУРГСТРОЙПРОЕКТ ЛЕНИНГРАДСКИЙ ПРОМСТРОЙПРОЕКТ

Копировал Копенкина Формат 11

Формат	Зона	Поз.	Обозначение	Наименование	Кол.	Примечание
				Документация		
Н			КМП1-03.02.000 СБ	Сборочный чертёж		
				Детали		
Н		1	КМП1-03.02.001	Накладка	2	
Н		2	КМП1-03.02.002	Полоса	2	
Н		3	КМП1-03.02.003	Полоса	1	
Н		4	КМП1-03.02.004	Ручка	1	
Н		5	КМП1-03.02.005	Петля	1	
Н		6	КМП1-03.02.006	Лист	1	

Подпись и дата | Инв. № дубл. | Взам. инв. № | Подпись и дата | Инв. № подл.

Изм.	Лист	№ докум.	Подп.	Дата
Разраб.		Кузьмин		15.74
Провер.		Чепурной		15.74
Гл. сп. отд.		Абрамович		16.74
Н. контр.		Молочков		16.74
Утв.		Залетаев		16.74

КМП1-03.02.000

Крышка

Лит.	Лист	Листов
Н		1

ГОССТРОЙ СССР СОЮЗМЕТАЛЛУРГСТРОЙПРОЕКТ ЛЕНИНГРАДСКИЙ ПРОМСТРОЙПРОЕКТ

Копировал Копенкина Формат 11

Формат	Зона	Поз.	Обозначение	Наименование	Кол.	Примечание
				Документация		
Н			КМП1-03.03.000 СБ	Сборочный чертёж		
				Детали		
Н		1	КМП1-03.03.001	Проушина	2	
Н		2	КМП1-03.03.002	Лист	1	

Подпись и дата | Инв. № дубл. | Взам. инв. № | Подпись и дата | Инв. № подл.

Изм.	Лист	№ докум.	Подп.	Дата
Разраб.		Кузьмин		15.74
Провер.		Чепурной		15.74
Гл. сп. отд.		Абрамович		16.74
Н. контр.		Молочков		16.74
Утв.		Залетаев		16.74

КМП1-03.03.000

Лист боковой

Лит.	Лист	Листов
Ц		1

ГОССТРОЙ СССР СОЮЗМЕТАЛЛУРГСТРОЙПРОЕКТ ЛЕНИНГРАДСКИЙ ПРОМСТРОЙПРОЕКТ

Формат	Зона	Поз.	Обозначение	Наименование	Кол.	Примечание
				Документация		
Н			КМП1-03.04.000 СБ.	Сборочный чертёж		
				Детали		
Н		1	КМП1-03.03.001	Проушина	2	
Н		2	КМП1-03.03.002	Лист	1	

Подпись и дата | Инв. № дубл. | Взам. инв. № | Подпись и дата | Инв. № подл.

Изм.	Лист	№ докум.	Подп.	Дата
Разраб.		Кузьмин		15.74
Провер.		Чепурной		15.74
Гл. сп. отд.		Абрамович		16.74
Н. контр.		Молочков		16.74
Утв.		Залетаев		16.74

КМП1-03.04.000

Лист боковой

Лит.	Лист	Листов
Ц		1

ГОССТРОЙ СССР СОЮЗМЕТАЛЛУРГСТРОЙПРОЕКТ ЛЕНИНГРАДСКИЙ ПРОМСТРОЙПРОЕКТ

Серия 1.494-23 Выпуск 1

Формат	Зона	Поз.	Обозначение	Наименование	Кол.	Примечание
				Документация		
11			КМП1-03.05.000 СБ	Сборочный чертеж		
				Детали		
11		1	КМП1-03.05.001.	Размах	2	
				Стандартные изделия		
		2		Гайка ГОСТ 5915-70		
				М12,5	1	

КМП1-03.05.000

Изм.	Лист	№ докум.	Подп.	Дата
Разраб.		Кузьмин		19.74
Проверил		Чепурной		19.74
Гл.сп.отд.		Абрамович		19.74
Н.контр.		Молочков		X-74
Утв.		Залетаев		X-74

Барашек

Лит.	Лист	Листов
И		1

ГОССТРОЙ СССР СОЮЗМЕТАЛЛУРГСТРОЙНИИПРОЕКТ ЛЕНИНГРАДСКИЙ ПРОМСТРОЙПРОЕКТ

Копировал Копенкина Формат А4

Формат	Зона	Поз.	Обозначение	Наименование	Кол.	Примечание
				Документация		
12			КМП1-04.00.000 СБ	Сборочный чертеж		
11			КМП1-03.00.000 ТУ	технические условия		
12			КМП1-04.00.000 ВС	Ведомость спецификаций		
				Сборочные единицы		
11		1	КМП1-04.01.000	лист верхний	1	
11		2	КМП1-04.02.000	Крышка	1	
11		3	КМП1-04.03.000	Лист боковой	1	
11		4	КМП1-04.04.000	Лист боковой	1	
11		5	КМП1-03.05.000	Барашек	2	
				Детали		
11		8	КМП1-04.00.001	Патрубок	1	
11		9	КМП1-04.00.002	Лист	1	
11		10	КМП1-04.00.003	Патрубок	1	
11		11	КМП1-04.00.004	Патрубок	1	
11		12	КМП1-04.00.005	Трубка	1	
11		13	КМП1-04.00.006	Фланец	1	
11		14	КМП1-04.00.007	Дно	1	
11		15	КМП1-04.00.008	Ось	1	
11		16	КМП1-03.00.008	Прокладка	1	
11		17	КМП1-03.00.010	Ось	2	

КМП1-04.00.000

Изм.	Лист	№ докум.	Подп.	Дата
Разраб.		Кузьмин		
Проверил		Чепурной		19.74
Гл.сп.отд.		Абрамович		19.74
Н.контр.		Молочков		X-74
Утв.		Залетаев		X-74

Гидрозатвор

Лит.	Лист	Листов
И	1	2

ГОССТРОЙ СССР СОЮЗМЕТАЛЛУРГСТРОЙНИИПРОЕКТ ЛЕНИНГРАДСКИЙ ПРОМСТРОЙПРОЕКТ

Копировал Копенкина Формат А4

Формат	Зона	Поз.	Обозначение	Наименование	Кол.	Примечание
				Стандартные изделия		
				Болт ГОСТ 7798-70		
		20		М16х60.58	8	
				Болт откидной ГОСТ 30319-13		
		21		М12х75. 58	2	
				Гайка ГОСТ 8915-70		
		22		М 16,5	8	
				Шайбы ГОСТ 11371-68		
		23		шайба 9	2	
		24		шайба 12	4	
		25		шайба 16	8	
				Штлинт ГОСТ 397-66		
		26		4х20	6	
				Фланец ГОСТ 1255-[illegible]		
		27		Ду 150х10	2	

КМП1-04.00.000

Лист

Изм.	Лист	№ докум.	Подп.	Дата

Формат	Зона	Поз.	Обозначение	Наименование		Примечание
				Документация		
11			КМП1-04.01.000 СБ	Сборочный чертеж		
				Детали		
11		1	КМП1-04.01.001	Петля	2	
11		2	КМП1-04.01.002	Лист	1	

КМП1-04.01.000

Изм.	Лист	№ докум.	Подп.	Дата
Разраб.		Кузьмин		
Проверил		Чепурной		
Гл.сп.отд.		Абрамович		
Н.контр.		Молочков		
Утв.		Залетаев		

Лист верхний

Лит.	Лист	Листов
И		

ГОССТРОЙ СССР СОЮЗМЕТАЛЛУРГСТРОЙНИИПРОЕКТ ЛЕНИНГРАДСКИЙ ПРОМСТРОЙПРОЕКТ

Серия 1.494-23 Выпуск 1

Формат	Зона	Поз.	Обозначение	Наименование	Кол.	Примечание
				Документация		
11			КМП1-04.02.000 СБ	Сборочный чертёж		
				Детали		
11		1	КМП1-04.02.001	Полоса	1	
11		2	КМП1-04.02.002	Полоса	2	
11		3	КМП1-04.02.003	Лист	1	
11		4	КМП1-03.02.001	Накладка	2	
11		5	КМП1-03.02.004	Ручка	1	
11		6	КМП1-03.02.005	Петля	1	

Инв. № подл. | Подпись и дата | Взам. инв. № | Инв. № дубл. | Подпись и дата

Изм.	Лист	№ докум.	Подп.	Дата
Разраб.		Кузьмин		1.74
Проверил		Чепурной		10.74
Гл. сп. отд.		Абрамович		10.74
Н. контр.		Молочков		X-74
Утв.		Залетаев		X-74

КМП1-04.02.000

Крышка

Лит.	Лист	Листов
И		1

Госстрой СССР (Союзметаллургстройниипроект) Ленинградский Промстройпроект

Копировал Коленкина формат 11

Формат	Зона	Поз.	Обозначение	Наименование	Кол.	Примечание
				Документация		
11			КМП1-04.03.000 СБ	Сборочный чертеж		
				Детали		
11		1	КМП1-03.03.001	Проушина	2	
11		2	КМП1-04.03.001	Лист	1	

Инв. № подл. | Подпись и дата | Взам. инв. № | Инв. № дубл. | Подпись и дата

Изм.	Лист	№ докум.	Подп.	Дата
Разраб.		Кузьмин		1.74
Проверил		Чепурной		10.74
Гл. сп. отд.		Абрамович		10.74
Н. контр.		Молочков		X-74
Утв.		Залетаев		X-74

КМП1-04.03.000

Лист боковой

Лит.	Лист	Листов
И		1

Госстрой СССР (Союзметаллургстройниипроект) Ленинградский Промстройпроект

Копировал Коленкина формат 11

Формат	Зона	Поз.	Обозначение	Наименование	Кол.	Примечание
				Документация		
11			КМП1-04.04.000	Сборочный чертёж		
				Детали		
11		1	КМП1-03.03.001	Проушина	2	
11		2	КМП1-04.03.001	Лист	1	

Инв. № подл. | Подпись и дата | Взам. инв. № | Инв. № дубл. | Подпись и дата

Изм.	Лист	№ докум.	Подп.	Дата
Разраб.		Кузьмин		1.74
Проверил		Чепурной		10.74
Гл. сп. отд.		Абрамович		10.74
Н. контр.		Молочков		X-74
Утв.		Залетаев		X-74

КМП1-04.04.000.

Лист боковой

Лит.	Лист	Листов
И		1

Госстрой СССР (Союзметаллургстройниипроект) Ленинградский Промстройпроект

Копировал Коленкина формат 11

Формат	Зона	Поз.	Обозначение	Наименование	Кол.	Примечание
				Документация		
12			КМП1-05.00.000 СБ	Сборочный чертёж		
11			КМП1-03.00.000 ТУ	Технические условия		
				Детали		
11		1	КМП1-05.00.001	Колпак	1	
11		2	КМП1-05.00.002	Хомут	2	
11		3	КМП1-05.00.003	Вкладыш	2	
11		4	КМП1-05.00.004	Ограничитель	1	
11		5	КМП1-05.00.005	Трубка	1	
64		6	КМП1-05.00.006	Трубка		
				Трубка тип I средней твердо.		
				стн 8х3 ГОСТ 5496-67 ℓ=300	1	0,1 кг
				Стандартные изделия		
				Болт ГОСТ 7798-70		
		8		М6х30.58	2	
				Гайка ГОСТ 5915-70		
		9		М6,5	2	
				Шайба ГОСТ 11371-68		
		10		Шайба 6	2	
				Ниппель ГОСТ 8967-59		
		11		ДУ 50	1	

Инв. № подл. | Подпись и дата | Взам. инв. № | Инв. № дубл. | Подпись и дата

Изм.	Лист	№ докум.	Подп.	Дата
Разраб.		Кузьмин		1.74
Проверил		Чепурной		10.74
Гл. сп. отд.		Абрамович		10.74
Н. контр.		Молочков		X-74
Утв.		Залетаев		X-74

КМП1-05.00.000

Форсунка

Лит.	Лист	Листов
И		1

Госстрой СССР (Союзметаллургстройниипроект) Ленинградский Промстройпроект

Копировал Коленкина формат 11

Серия 1.494-29 Выпуск 1

Формат	Зона	Поз.	Обозначение	Наименование	Кол.	Примечан.
				Документация		
12			КМП1-06.00.000СБ	Сборочный чертёж		
11			КМП1-03.00.000ТУ	Технические условия		
12			КМП1-06.00.000ВС	Ведомость спецификаций		
				Сборочные единицы		
11		1	КМП1-06.01.000	Корпус	1	
11		2	КМП1-06.02.000	Крышка	1	
11		3	КМП1-03.05.000	Барашек	2	
				Детали		
11		5	КМП1-06.00.001	Ось	1	
11		6	КМП1-03.00.009	Ось	2	
				Стандартные изделия		
				Болт откидной ГОСТ 3033-73		
		8		М12×76. 5в	2	
				Шайбы ГОСТ 11371-68		
		9		Шайба 12	4	
		10		Шайба 18	2	
				Шплинт ГОСТ 397-66		
		11		4×20	4	
		12		5×30	2	

Инв. № подл. | Подпись и дата | Взам. инв. № | Инв. № дубл. | Подпись и дата

Изм.	Лист	№ докум.	Подп.	Дата
Разраб.	Кузьмин			1.74
Проверил	Чепурной			10.74
Гл. сп. отд.	Абрамович			10.74
Н. контр.	Молочков			X-74
Утв.	Залетаев			X-74

КМП1-06.00.000

Люк

Лит.	Лист	Листов
И		1

Госстрой СССР
Союзметаллургстройниипроект
Ленинградский промстройпроект

Копировал Копенкина Формат А4

Формат	Зона	Поз.	Обозначение	Наименование	Кол.	Примечание
				Документация		
12			КМП1-06.01.000СБ	Сборочный чертёж		
				Детали		
11		1	КМП1-06.01.001	Лист	2	
11		2	КМП1-06.01.002	Лист	2	
11		3	КМП1-06.01.003	Проушина	4	
11		4	КМП1-03.03.001	Проушина	4	

Инв. № подл. | Подпись и дата | Взам. инв. № | Инв. № дубл. | Подпись и дата

Изм.	Лист	№ докум.	Подп.	Дата
Разраб.	Кузьмин			1.74
Проверил	Чепурной			10.74
Гл. сп. отд.	Абрамович			10.74
Н. контр.	Молочков			X-74
Утв.	Залетаев			X-74

КМП1-06.01.000

Корпус

Лит.	Лист	Листов
И		1

Госстрой СССР
Союзметаллургстройниипроект
Ленинградский промстройпроект

Копировал Копенкина Формат А4

Формат	Зона	Поз.	Обозначение	Наименование	Кол.	Примечан.
				Документация		
22			КМП1-06.02.000СБ	Сборочный чертеж		
				Детали		
11		1	КМП1-06.02.001	Лист	1	
11		2	КМП1-06.02.002	Лист	1	
11		3	КМП1-06.02.003	Лист	2	
11		4	КМП1-06.02.004	Прокладка	2	
11		5	КМП1-06.02.005	Трубка	1	
11		6	КМП1-06.02.006	Ребро	2	
11		7	КМП1-06.02.007	Петля	2	
11		8	КМП1-06.02.008	Полоса	2	
11		9	КМП1-06.02.009	Полоса	2	
11		10	КМП1-06.02.010	Полоса	2	
11		11	КМП1-06.02.011	Полоса	2	
11		12	КМП1-06.02.012	Прокладка	1	
11		13	КМП1-03.02.001	Накладка	2	
				Стандартные изделия		
				Колпак ГОСТ 8962-59		
		15		ДУ15	1	

Инв. № подл. | Подпись и дата | Взам. инв. № | Инв. № дубл. | Подпись и дата

Изм.	Лист	№ докум.	Подп.	Дата
Разраб.	Кузьмин			1.74
Проверил	Чепурной			10.74
Гл. сп. отд.	Абрамович			10.74
Н. контр.	Молочков			X-74
Утв.	Залетаев			X-74

КМП1-06.02.000

Крышка

Лит.	Лист	Листов
	1	1

Госстрой СССР
Союзметаллургстройниипроект
Ленинградский промстройпроект

Копировал Копенкина Формат А4

Формат	Зона	Поз.	Обозначение	Наименование		Примечан.
				Документация		
12			КМП1-07.00.000СБ	Сборочный чертёж		
11			КМП1-03.00.000ТУ	Технические условия		
12			КМП1-07.00.000ВС	Ведомость спецификаций		
				Сборочные единицы		
11		1	КМП1-03.05.000	Барашек	2	
				Детали		
11		3	КМП1-03.00.009	Ось	2	
11		4	КМП1-06.00.001	Ось	1	
				Стандартные изделия		
				Болт откидной ГОСТ 3033-73		
		6		М12×75. 5в	2	
				Шайбы ГОСТ 11371-68		
		7		Шайба 12	4	
		8		Шайба 18	2	
				Шплинты ГОСТ 397-66		
		9		4×20	4	
		10		5×30	2	
				Переменные данные для исполнений		
				От КМП1-07.00.000		
				до КМП1-07.00.000-04		
				СП СБ		

Инв. № подл. | Подпись и дата | Взам. инв. № | Инв. № дубл. | Подпись и дата

Изм.	Лист	№ докум.	Подп.	Дата
Разраб.	Кузьмин			1.74
Проверил	Чепурной			10.74
Гл. сп. отд.	Абрамович			10.74
Н. контр.	Молочков			X-74
Утв.	Залетаев			X-74

КМП1-07.00.000

Люк

Лит.	Лист	Листов
И	1	2

Госстрой СССР
Союзметаллургстройниипроект
Ленинградский промстройпроект

Копировал Копенкина Формат А4

Серия 1.494-23 Выпуск 1.

Формат	Зона	Поз.	Обозначение	Наименование	Кол.	Примечание
				Сборочные единицы		
11		12	От КМП1-07.01.000 До КМП1-07.01.000-04	Корпус	1	
11		13	От КМП1-07.02.000 До КМП1-07.02.000-04	Крышка	1	

Инв. № подл. | Подпись и дата | Взам. инв. № | Инв. № дубл. | Подпись и дата

КМП1-07.00.000

Изм. Лист № докум. Подпись Дата

Лист 2

Формат	Зона	Поз.	Обозначение	Наименование	Кол.	Прим.
				Документация		
12			КМП1-07.01.000 СБ	Сборочный чертёж		
				Детали		
А		1	КМП1-03.03.001	Проушина	4	
А		2	КМП1-06.01.002	Лист	2	
А		3	КМП1-06.01.003	Проушина	4	
				Переменные данные для исполнений		
				От КМП1-07.01.000 До КМП1-07.01.000-04 См. СБ.		
				Детали		
А		5	От КМП1-07.01.001 До КМП1-07.01.001-04	Лист	2	

Инв. № подл. | Подпись и дата | Взам. инв. № | Инв. № дубл. | Подпись и дата

КМП1-07.01.000

Изм.	Лист	№ докум.	Подп.	Дата
Разраб.		Кузьмин		15.11
Провер.		Чепурной		15.11
Гл. спец.		Абрамович		16.11
Н. контр.		Молочков		16.11
Утв.		Залетаев		1.11.77

Корпус

Лит.	Лист	Листов
Ц		1

Госстрой СССР Союзметаллургстроинипроект Ленинградский промстройпроект

Копировал Копенкина Формат А4

Формат	Зона	Поз.	Обозначение	Наименование	Кол.	Примечание
				Документация		
22			КМП1-07.02.000 СБ.	Сборочный чертеж		
				Детали		
А		1	КМП1-03.02.001	Накладка	2	
А		2	КМП1-06.02.001	Лист	1	
А		3	КМП1-06.02.004	Прокладка	1	
А		4	КМП1-06.02.006	Ребро	2	
А		5	КМП1-06.02.007	Петля	2	
А		6	КМП1-06.02.008	Полоса	2	
А		7	КМП1-06.02.009	Полоса	2	
А		8	КМП1-06.02.010	Полоса	2	
А		9	КМП1-06.02.011	Полоса	2	
А		10	КМП1-06.02.012	Прокладка	1	
				Стандартные изделия		
				Колпак ГОСТ 8962-59		
		19		Ду 15	1	

Инв. № подл. | Подпись и дата | Взам. инв. № | Инв. № дубл. | Подпись и дата

КМП1-07.02.000

Изм.	Лист	№ докум.	Подп.	Дата
Разраб.		Кузьмин		15.11
Провер.		Чепурной		15.11
Гл. спец.		Абрамович		16.11
Н. контр.		Молочков		16.11
Утв.		Залетаев		1.11.77

Крышка

Лит.	Лист	Листов
Ц	1	2

Госстрой СССР Союзметаллургстроинипроект Ленинградский промстройпроект

Копировал Копенкина Формат А4

Форм.	Зона	Поз.	Обозначение	Наименование	Кол.	Примечание
				Переменные данные для исполнений		
				От КМП1-07.02.000 До КМП1-07.02.000-04 См. СБ.		
				Детали		
		14	От КМП1-07.02.001 До КМП1-07.02.001-04	Лист	2	
		15	От КМП1-07.02.002 До КМП1-07.02.002-04	Лист	1	
		16	От КМП1-07.02.003 До КМП1-07.02.003-01	Трубка	1	

Инв. № подл. | Подпись и дата | Взам. инв. № | Инв. № дубл. | Подпись и дата

КМП1-07.02.000

Изм. Лист № докум. Подпись Дата

Лист 2

Копировал Копенкина Формат А4

Серия 1.494-23 Выпуск 1

Формат	Зона	Поз.	Обозначение	Наименование	Кол.	Примечание
				Документация		
11			КМП1-08.00.000СБ	Сборочный чертеж		
11			КМП1-03.00.000ТУ	Технические условия		
				Детали		
11		1	КМП1-08.00.001	Клин	1	
11		2	КМП1-08.00.002	Скоба	2	
11		3	КМП1-08.00.003	Трубка	1	
11		4	КМП1-08.00.004	Петля	1	
11		5	КМП1-08.00.005	Кронштейн	2	
11		6	КМП1-08.00.006	Ось	1	
11		7	КМП1-03.02.004	Ручка	1	
11		8	КМП1-06.02.012	Прокладка	1	
				Стандартные изделия		
				Колпак ГОСТ 8962-59		
		11		Ду 15	1	
				Шплинт ГОСТ 397-66		
		12		1,6×12	2	
				Шайба ГОСТ 11371-68		
		13		Шайба 5	2	

КМП1-08.00.000

Изм.	Лист	№ докум.	Подп.	Дата
Разраб.		Кузьмин		12.74
Проверил		Чепурной		12.74
Гл.спец.		Абратович		12.74
Н.контр.		Молочков		X-74
ГИП		Залетаев		X-74

Люк

Лит.	Лист	Листов
И	1	2

Госстрой СССР
Союзметаллургстройниипроект
Ленинградский
Промстройпроект

Копировал Формат А1

Формат	Зона	Поз.	Обозначение	Наименование	Кол.	Примечание
				Переменные данные для исполнений		
				от КМП1-08.00.000		
				до КМП1-08.00.000-02		
				см. СБ.		
				Детали		
11		15	от КМП1-08.00.007	Лист	1	
			до КМП1-08.00.007-02			
11		16	от КМП1-08.00.008	Лист	1	
			до КМП1-08.00.008-02			
11		17	от КМП1-08.00.009	Прокладка	1	
			до КМП1-08.00.009-02			
11		18	от КМП1-08.00.010	Полоса	2	
			до КМП1-08.00.010-02			

КМП1-08.00.000

Лист 2

Копировал Копейкина Формат А1

Формат	Зона	Поз.	Обозначение	Наименование	Кол.	Примечание
				Документация		
11			КМП1-09.00.000СБ	Сборочный чертеж		
11			КМП1-03.00.000ТУ	Технические условия		
				Детали		
11		1	КМП1-09.00.002	Ушко	2	
11		2	КМП1-09.00.003	Ось	2	
6.11		3	КМП1-09.00.004	Прокладка		
				Резина губчатая 5		
				ТУ 38-5-1206-68		
				160×160	1	0,12 кг
				Переменные данные для исполнений		
				от КМП1-09.00.000		
				до КМП1-09.00.000-06		
				см. СБ		
				Детали		
4		4	От КМП1-09.00.001	Лист	1	
			до КМП1-09.00.001-06			

КМП1-09.00.00.

Изм.	Лист	№ докум.	Подп.	Дата
Разраб.		Кузьмин		12.74
Проверил		Чепурной		12.74
Гл.спец.		Абратович		12.74
Н.контр.		Молочков		X-74
ГИП		Залетаев		X-74

Клапан аварийный

Лит.	Лист	Листов
И	1	1

Госстрой СССР
Союзметаллургстройниипроект
Ленинградский
Промстройпроект

Формат	Зона	Поз.	Обозначение	Наименование	Кол.	Примечание
				Документация		
22			КМП1-10.00.000СБ	Сборочный чертеж		
11			КМП1-03.00.000ТУ	Технические условия		
12			КМП1-10.00.000ВС	Ведомость спецификаций		
				Детали		
11		1	КМП1-03.02.004	Ручка	1	
				Переменные данные для исполнений		
				от КМП1-10.00.000		
				до КМП1-10.00.000-02		
				см СБ.		
				Сборочные единицы		
11		2	От КМП1-10.01.000	Сетка фильтра	1	
			до КМП1-10.01.000-02			

КМП1-10.00.000

Изм.	Лист	№ докум.	Подп.	Дата
Разраб.		Кузьмин		12.74
Проверил		Чепурной		12.74
Гл.спец.		Абратович		12.74
Н.контр.		Молочков		X-74
ГИП		Залетаев		X-74

Фильтр

Лит.	Лист	Листов
И	1	1

Госстрой СССР
Союзметаллургстройниипроект
Ленинградский
Промстройпроект

Инв.№ подл. | Подпись и дата | Взам. инв.№ | Инв.№ дубл. | Подпись и дата

Серия 1.494-23 Выпуск 1.

Формат	Зона	Поз.	Обозначение	Наименование	Кол.	Примечан.
				Детали		
11		4	От КМП1-10.00.001	Корпус	1	
			до КМП1-10.00.001-02			
11		5	От КМП1-10.00.002	Труба дырчатая	1	
			до КМП1-10.00.002-02			
11		6	От КМП1-10.00.003	Кольцо	1	
			до КМП1-10.00.003-02			
11		7	От КМП1-10.00.004	Патрубок	1	
			до КМП1-10.00.004-02			
11		8	От КМП1-10.00.005	Патрубок	1	
			до КМП1-10.00.005-02			
11		9	От КМП1-10.00.006	Заглушка	1	
			до КМП1-10.00.006-02			
11		10	От КМП-10.00.007	Прокладка	1	
			до КМП1-10.00.007-02			
11		11	От КМП1-10.00.008	Прокладка	2	
			до КМП1-10.00.008-02			
				КМП1-10.00.000		
				СМ. СБ		
				Стандартные изделия		
				Болты ГОСТ 7798-70		
		14		М16х55.58	4	
		15		М 20х75.58	8	

Инв. № подл. | Подпись и дата | Взам. инв. № | Инв. № дубл. | Подпись и дата

Изм.	Лист	№ докум.	Подпись	Дата	КМП1-10.00.000	Лист 1

Копировал Копенкина формат А4

Формат	Зона	Поз.	Обозначение	Наименование	Кол.	Примечание
						14
				Гайки ГОСТ 8915-70		
		16		М16.5	4	
		17		М 20.5	8	
				Шайбы ГОСТ 11371-68		
		18		Шайба 16	4	
		19		Шайба 20	8	
				Фланцы ГОСТ 1255-67		
		20		Ду 50х10	4	
		21		Ду 150х10	1	
				КМП1-00.00.000-01		
				СМ. СБ.		
				Стандартные изделия		
				Болты ГОСТ 7798-70		
		14		М 16х60.58	4	
		15		М 20х75.58	8	
				Гайки ГОСТ 8915-70		
		16		М 16.5	4	
		17		М 20.5	8	
				Шайбы ГОСТ 11371-68		
		18		Шайба 16	4	
		19		Шайба 20	6	
				Фланцы ГОСТ 1255-67		
		20		Ду 80х10	4	
		21		Ду 200х10	1	

Инв. № подл. | Подпись и дата | Взам. инв. № | Инв. № дубл. | Подпись и дата

Изм.	Лист	№ докум.	Подпись	Дата	КМП1-10.00.000	Лист 3

Копировал Копенкина формат А4

Формат	Зона	Поз.	Обозначение	Наименование	Кол.	Примечан.
				КМП1-10.00.000-02		
				СМ. СБ		
				Стандартные изделия		
				Болт ГОСТ 7798-70		
		15		М 20х75.58	30	
				Гайка ГОСТ 8915-70		
		17		М 20.5	30	
				Шайба ГОСТ 11371-68		
		19		Шайба 20	30	
				Фланец ГОСТ 1255-67		
		20		Ду 150х10	4	
		21		Ду 250х10	1	

Инв. № подл. | Подпись и дата | Взам. инв. № | Инв. № дубл. | Подпись и дата

Изм.	Лист	№ докум.	Подпись	Дата	КМП1-10.00.000	Лист 4

Копировал Копенкина формат А4

Формат	Зона	Поз.	Обозначение	Наименование	Кол.	Примечан.
				Документация		
11			КМП1-10.01.000СБ	Сборочный чертеж		
				Переменные данные для исполнений		
				От КМП1-10.00.000		
				до КМП1-10.00.000-02		
				СМ. СБ		
				Детали		
11		1	От КМП1-10.00.001	Кольцо	2	
			до КМП1-10.00.001-02			
11		2	От КМП1-10.00.002	Сетка	1	
			до КМП1-10.00.002-02			

Инв. № подл. | Подпись и дата | Взам. инв. № | Инв. № дубл. | Подпись и дата

Изм.	Лист	№ докум.	Подп.	Дата	КМП1-10.01.000		
Разраб.		Кузьмин		7.24	Сетка фильтра	Лит. Ш	Лист 1	Листов 1
Проверил		Четуркой		7.24				
Гл.спец.		Абрамович		7.24		Госстрой СССР Ленинградский Промстройпроект		
Н.контр.		Молочков		7.24				
Утв.		Залетова		7.24				

Копировал Копенкина формат А4

КМП1-01.00.000

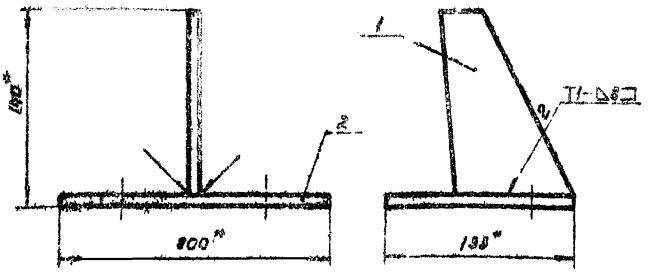

1.* Размеры для справок
2. Сварные швы по ГОСТ 5964-69
Технические требования.
3. по КМП1-09.00.000ТУ.

				КМП1-01.00.000.СБ			
изм.	лист	№ докум.	подп.	дата	Лапа опорная Сборочный чертеж.	ЛИТ. И	МАССА 2,77	МАСШТАБ 1:2,5
разраб.		Абрамова					
проверил		Волкова					
рук. гр.		Чепурной				Лит.	Листов 1.
гл. сп. отд.		Абрамович				ГОССТРОЙ СССР СОЮЗМЕТАЛЛУРГСТРОЙНИИПРОЕКТ ЛЕНИНГРАДСКИЙ ПРОМСТРОЙПРОЕКТ	
н. контр.		Молочков					
утв.		Залетаев					

Копировал Беркушкина. Формат 11

КМП1-01.00.001

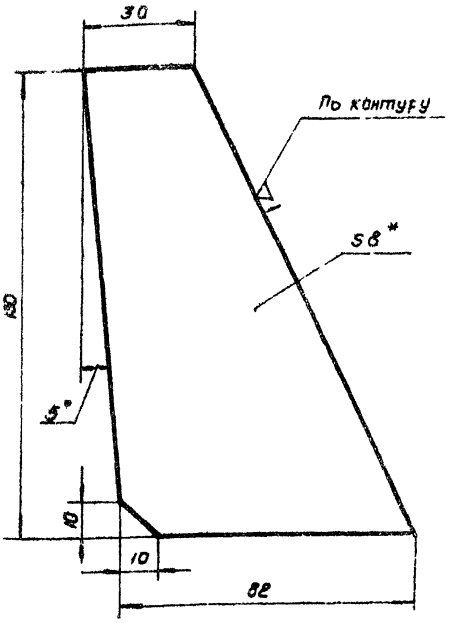

1.* Размер для справок
2. Технические требования по КМП1-09.00.000ТУ.

				КМП1-01.00.001			
изм.	лист	№ докум.	подп.	дата	Косынка	ЛИТ.	МАССА 0,45	МАСШТАБ 1:1
разраб.		Абрамова					
проверил		Волкова					
рук. гр.		Чепурной				Лист	Листов 1
гл. сп. отд.		Абрамович				ГОССТРОЙ СССР СОЮЗМЕТАЛЛУРГСТРОЙНИИПРОЕКТ ЛЕНИНГРАДСКИЙ ПРОМСТРОЙПРОЕКТ	
н. контр.		Молочков					
утв.		Залетаев					

Лист 8 ГОСТ 5681-57 / Ст.3 ГОСТ 14637-69

Копировал Беркушкина. Формат 11

КМП1-01.00.002

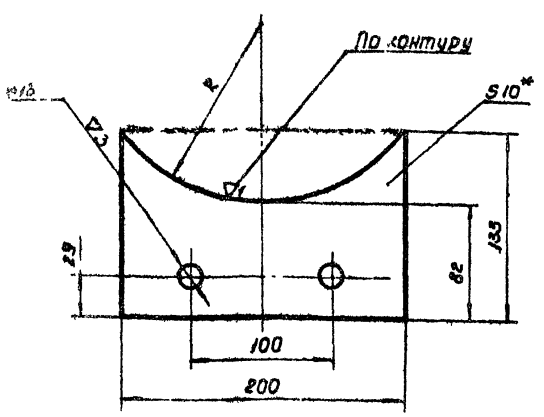

1.* Размер для справок
2. Радиус R определяется при монтаже.
3. Технические требования по КМП1 — 03.00.000.ТУ.

				КМП1-01.00.002			
изм.	лист	№ докум.	подп.	дата	Лист	ЛИТ И	МАССА 2,32	МАСШТАБ 1:25
разраб.		Абрамова					
проверил		Волкова					
рук. гр.		Чепурной				Лист	Листов 1
гл. сп. отд.		Абрамович				ГОССТРОЙ СССР СОЮЗМЕТАЛЛУРГСТРОЙНИИПРОЕКТ ЛЕНИНГРАДСКИЙ ПРОМСТРОЙПРОЕКТ	
н. контр.		Молочков					
утв.		Залетаев					

Лист 10 ГОСТ 5681-57 / Ст.3 ГОСТ 14637-69

КМП1-02.00.002

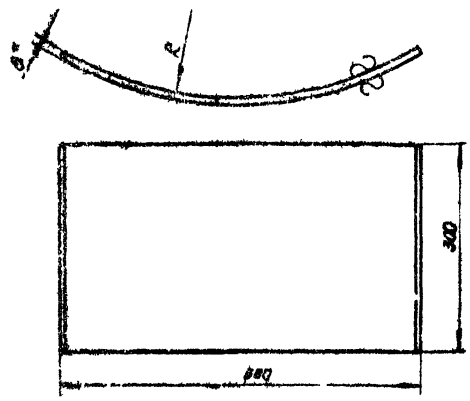

Обозначение	R мм	Масса кг	Обозначение	R мм	Масса кг
КМП1-02.00.002	504	10.17	КМП1-02.00.002-04	1156	9.48
-01	604	10.04	-05	1358	9.42
-02	758	9.45	-06	1508	8.79
-03	956	8.67			

1* Размер для справок
2. Технические требования по КМП1-00.00.000ТУ.

Изм.	Лист	№ докум.	Подп.	Дата
Разраб.		Чиканова		
Проверил		Волкова		
Рук. гр.		Четурной		
Гл. сп. о.д.		Абрамович		
Н. контр.		Молочков		
Утв.		Залетаев		

КМП1-02.00.002.

Накладка.

Лит.	Масса	Масштаб
И	СМ.ТАБЛ.	—

Лист | Листов 1

Лист 8 ГОСТ 5681-57 / Ст.3 ГОСТ 14637-69

ГОССТРОЙ СССР ЛЕНИНГРАДСКИЙ ПРОМСТРОЙПРОЕКТ

Копировал. Беркушкина. Формат И

КМП1-02.00.001

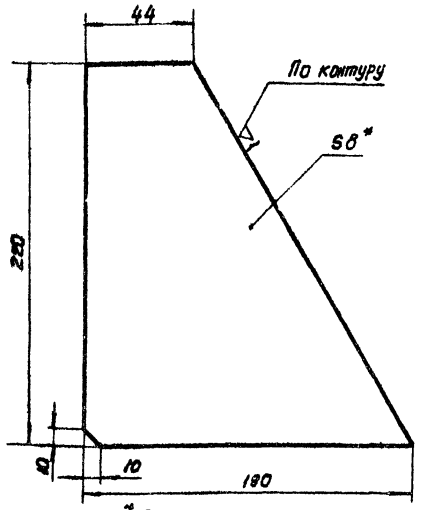

1* Размер для справок
2. Технические требования по КМП1-03.00.000ТУ

Изм.	Лист	№ докум.	Подп.	Дата
Разраб.		Чиканова		
Проверил		Волкова		
Рук. гр.		Четурной		
Гл. сп. о.д.		Абрамович		
Н. контр.		Молочков		
Утв.		Залетаев		

КМП1-02.00.001

Косынка.

Лит.	Масса	Масштаб
И	1,72	1:2

Лист | Листов 1

Лист 8 ГОСТ 5681-57 / Ст.3 ГОСТ 14637-69

ГОССТРОЙ СССР ЛЕНИНГРАДСКИЙ ПРОМСТРОЙПРОЕКТ

Копировал. Беркушкина. Формат И

КМП1-02.00.003

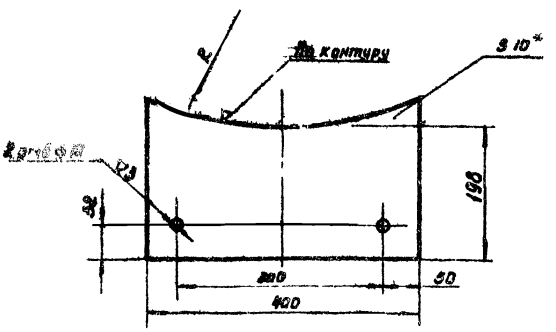

Обозначение.	R	Масса кг	Обозначение.	R	Масса кг
КМП1-02.00.003	512	6.95	КМП1-02.00.003-04	1164	6.43
-01	612	6.88	-05	1366	6.32
-02	764	6.70	-06	1516	6.21
-03	964	6.55			

1* Размер для справок
2. Технические требования по КМП1-03.00.000ТУ.

Изм.	Лист	№ докум.	Подп.	Дата
Разраб.		Чиканов		
Проверил		Волкова		
Рук. гр.		Четурной		
Гл. сп. о.д.		Абрамович		
Н. контр.		Молочков		
Утв.		Залетаев		

КМП1-02.00.003

Лист

Лит.	Масса	Масштаб
V	СМ.ТАБЛ.	—

Лист | Листов 1

Лист 10 ГОСТ 5681-57 / Ст.3 ГОСТ 14637-69

ГОССТРОЙ СССР ЛЕНИНГРАДСКИЙ ПРОМСТРОЙПРОЕКТ

Копировал. Беркушкина. Формат И

КМП1-02.00.000СБ

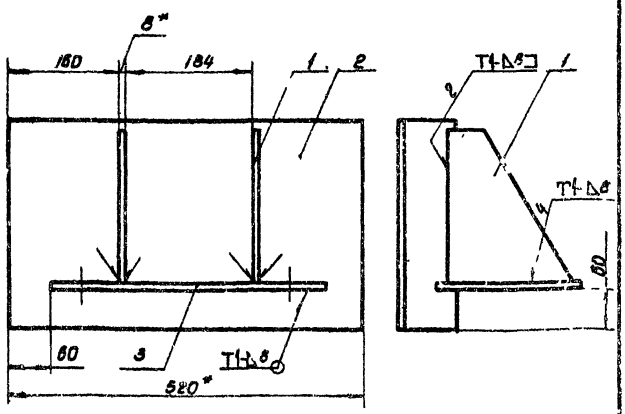

Обозначение	Масса кг	Обозначение.	Масса кг
КМП1-02.00.000	18.84	КМП1-02.00.000-04	17.63
-01	18.64	-05	17.46
-02	18.27	-06	16.72
-03	17.94		

1* Размер для справок
2. Технические требования по КМП1-03.00.000ТУ.

Изм.	Лист	№ докум.	Подп.	Дата
Разраб.		Чиканова		
Проверил		Волкова		
Рук. гр.		Четурной		
Гл. сп. о.д.		Абрамович		
Н. контр.		Молочков		
Утв.		Залетаев		

КМП1-02.00.000.СБ

Лапа опорная Сборочный чертеж.

Лит.	Масса	Масштаб
И	СМ.ТАБЛ.	—

Лист | Листов 1

ГОССТРОЙ СССР ЛЕНИНГРАДСКИЙ ПРОМСТРОЙПРОЕКТ

Копировал. Беркушкина. Формат И

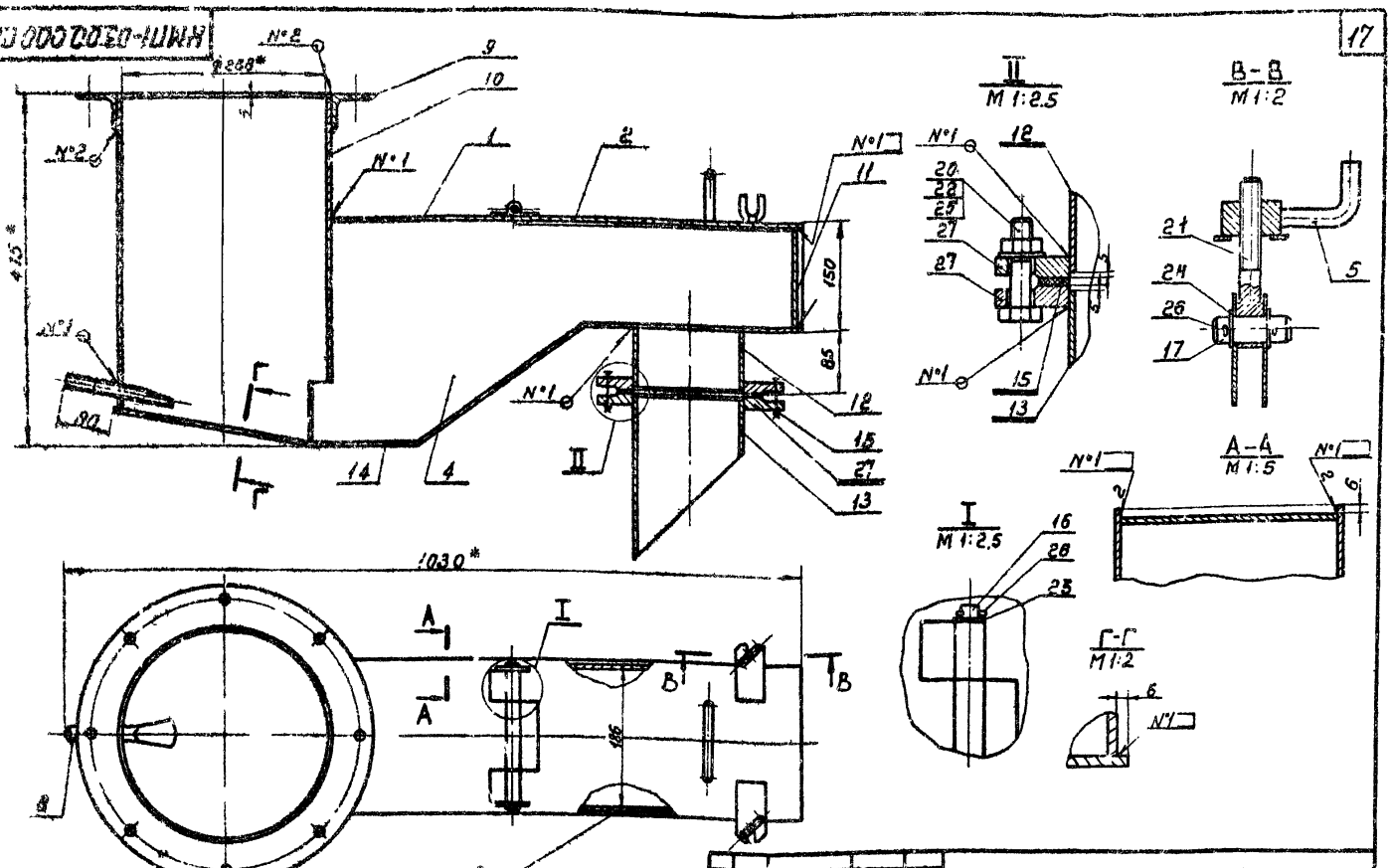

1. *Размеры для справок
2. Сварные швы: №1-Т1-⊿5
   №2-Н1-⊿5 по ГОСТ 5264-69
3. Остальные технические требования по КМП1-03.00.000ТУ.

Изм.	Лист	№ докум.	Подп.	Дата
Разраб.		Чиканова		V-74
Проверил		Волкова		VI-74
Рук. гр.		Чепурной		X-74
Гл. сп. отд.		Абрамович		10.74
Н. контр.		Молочков		8.74
Утв.		Залетаев		1.11.74

КМП1-03.00.000.СБ

Гидрозатвор сборочный чертеж

Лит.	Масса	Масштаб
И	65,5	1:5

Лист | Листов 1

ГОССТРОЙ СССР
ГОСУДАРСТВЕННЫЙ КОМИТЕТ ПРОМЫШЛЕННОСТИ ЛЕНИНГРАДСКИЙ ПРОМСТРОЙПРОЕКТ

Копировал Папушина | формат 12

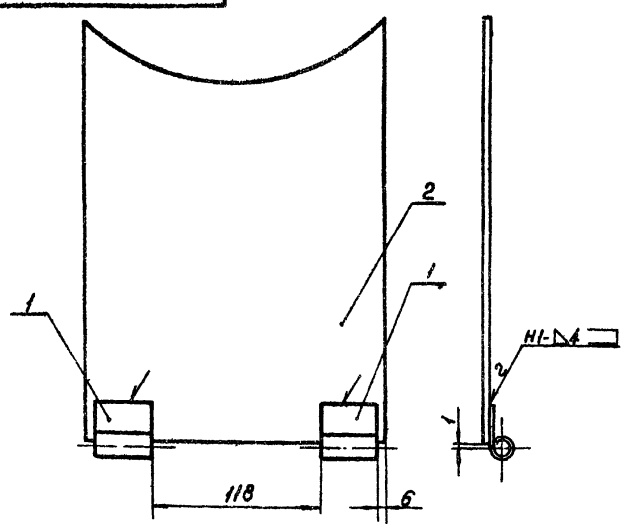

1. Сварные швы по ГОСТ 5264-69
2. Технические требования по КМП1-03.00.000ТУ.

Изм.	Лист	№ докум.	Подп.	Дата
Разраб.		Чиканова		V-74
Проверил		Волкова		VI-74
Рук. гр.		Чепурной		X-74
Гл. сп. отд.		Абрамович		10.74
Н. контр.		Молочков		8.74
Утв.		Залетаев		1.11.74

КМП1-03.01.000.СБ.

Лист верхний сборочный чертеж

Лит.	Масса	Масштаб
И	2,8	1:2,5

Лист | Листов 1

ГОССТРОЙ СССР
ГОСУДАРСТВЕННЫЙ КОМИТЕТ ПРОМЫШЛЕННОСТИ ЛЕНИНГРАДСКИЙ ПРОМСТРОЙПРОЕКТ

Копировал Папушина | формат 11

▽1(▽)

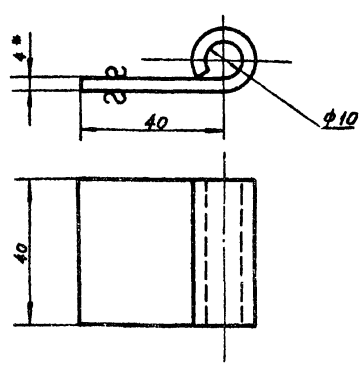

1. *Размер для справок
2. Технические требования по КМП1-03.00.000ТУ.

Изм.	Лист	№ докум.	Подп.	Дата
Разраб.		Чиканова		V-74
Проверил		Волкова		VI-74
Рук. гр.		Чепурной		X-74
Гл. сп. отд.		Абрамович		10.74
Н. контр.		Молочков		8.74
Утв.		Залетаев		1.11.74

КМП1-03.01.001

Петля

Лит.	Масса	Масштаб
И	0,1	1:1

Лист | Листов 1

Лист 4 ГОСТ 5681-57 / Ст3 ГОСТ 14637-69

ГОССТРОЙ СССР
ГОСУДАРСТВЕННЫЙ КОМИТЕТ ПРОМЫШЛЕННОСТИ ЛЕНИНГРАДСКИЙ ПРОМСТРОЙПРОЕКТ

Копировал Папушина | форм 11

Серия 1.494-23 Выпуск 1.

КМП1-03.01.002

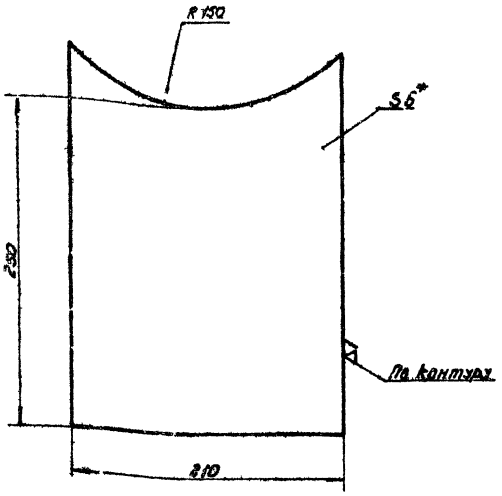

1.* Размер для справок.
2. Технические требования по КМП1-03.00.000 ТУ.

Изм.	Лист	N докум.	Подп.	Дата
Разраб.		Чиканова		V-74
Проверил		Волкова		VI-74
Рук. гр.		Челурной		X-74
Гл. ст. отд.		Абрамович		10.74
Н. контр.		Молочков		8.74
Утв.		Залетаев		1.11.74

КМП1-03.01.002

Лист

Лит.	Масса	Масштаб
И	2,6	1:2,5

Лист | Листов 1

Лист 6 ГОСТ 5681-57 Ст3 ГОСТ 14637-69

ГОССТРОЙ СССР СОЮЗМЕТАЛЛУРГСТРОЙНИИПРОЕКТ ЛЕНИНГРАДСКИЙ ПРОМСТРОЙПРОЕКТ

Копировал Вандер Формат 11

КМП1-03.02.000.СБ

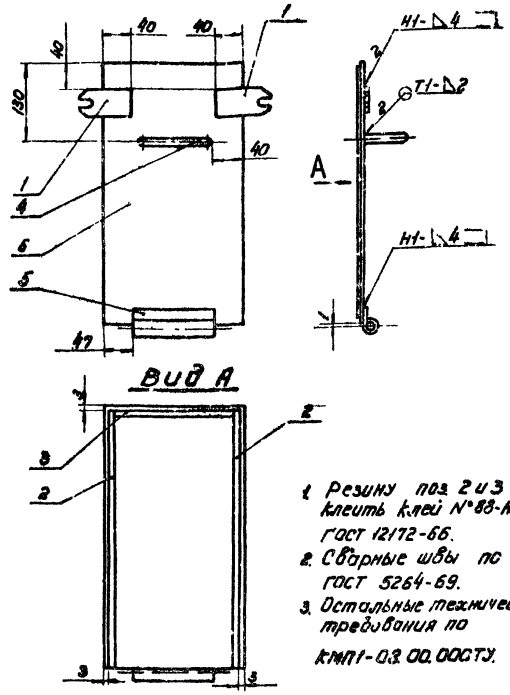

1. Резину поз. 2 и 3 клеить клей N°88-Н ГОСТ 12172-66.
2. Сварные швы по ГОСТ 5264-69.
3. Остальные технические требования по КМП1-03.00.000 ТУ.

Изм.	Лист	N докум.	Подп.	Дата
Разраб.		Чиканова		V-74
Проверил		Волкова		VI-74
Рук. гр.		Челурной		X-74
Гл. ст. отд.		Абрамович		10.74
Н. контр.		Молочков		8.74
Утв.		Залетаев		1.11.74

КМП1-03.02.000.СБ

Крышка сборочный чертеж

Лит.	Масса	Масштаб
И	4,69	1:5

Лист | Листов 1

ГОССТРОЙ СССР СОЮЗМЕТАЛЛУРГСТРОЙНИИПРОЕКТ ЛЕНИНГРАДСКИЙ ПРОМСТРОЙПРОЕКТ

Копировал Вандер Формат 11

КМП1-03.02.001

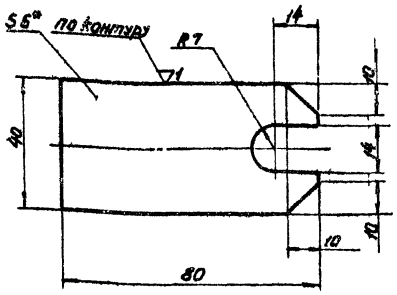

1.* Размер для справок
2. Технические требования по КМП1-03.00.000 ТУ.

Изм.	Лист	N докум.	Подп.	Дата
Разраб.		Чиканова		V-74
Проверил		Волкова		VI-74
Рук. гр.		Челурной		X-74
Гл. ст. отд.		Абрамович		10.74
Н. контр.		Молочков		8.74
Утв.		Залетаев		1.11.74

КМП1-03.02.001

Накладка

Лит.	Масса	Масштаб
И	0,11	1:1

Лист | Листов 1

Лист 6 ГОСТ 5681-57 Ст3 ГОСТ 14637-69

ГОССТРОЙ СССР СОЮЗМЕТАЛЛУРГСТРОЙНИИПРОЕКТ ЛЕНИНГРАДСКИЙ ПРОМСТРОЙПРОЕКТ

Копировал Вандер Формат 11

КМП1-03.02.002

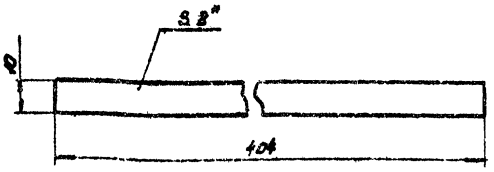

1.* Размер для справок
2. Технические требования по КМП1-03.00.000 ТУ.

Изм.	Лист	N докум.	Подп.	Дата
Разраб.		Чиканова		V-74
Проверил		Волкова		VI-74
Рук. гр.		Челурной		X-74
Гл. ст. отд.		Абрамович		10.74
Н. контр.		Молочков		8.74
Утв.		Залетаев		1.11.74

КМП1-03.02.002

Полоса

Лит.	Масса	Масштаб
И	0,012	1:1

Лист | Листов 1

Резина-рулонная 2 кщ-М ГОСТ 7338-65

ГОССТРОЙ СССР СОЮЗМЕТАЛЛУРГСТРОЙНИИПРОЕКТ ЛЕНИНГРАДСКИЙ ПРОМСТРОЙПРОЕКТ

Копировал Вандер Формат 11

Серия 1.494-23. Выпуск 1

КМП1-03.02.003

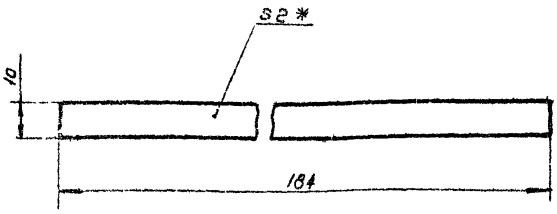

1. *Размер для справок
2. Технические требования по КМП1-03.00.000ТУ

Изм.	Лист	№ докум.	Подп.	Дата
Разраб.	Чиканова			V-74
Проверил	Волкова			11-74
Рук. гр.	Чарурной			X-74
Гл. сп. отд.	Абрамович			10.74
Н. контр.	Молочков			2.74
Утв.	Залетов			1.11.74

КМП1-03.02.003

Полоса

Лит.	Масса	Масштаб
И	0,005	1:1

Лист | Листов 1

Резина-рулонная 2кщ-м ГОСТ 7338-65

ГОССТРОЙ СССР СОЮЗМЕТАЛЛУРГСТРОЙНИИПРОЕКТ ЛЕНИНГРАДСКИЙ ПРОМСТРОЙПРОЕКТ

Копировал Папушина Формат 11

КМП1-03.02.004

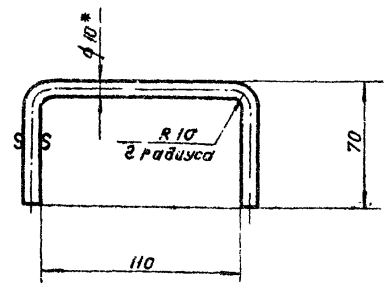

1. *Размер для справок.
2. Технические требования по КМП1-03.00.000ТУ

Изм.	Лист	№ докум.	Подп.	Дата
Разраб.	Чиканова			V-74
Проверил	Волкова			11-74
Рук. гр.	Чарурной			X-74
Гл. сп. отд.	Абрамович			10.74
Н. контр.	Молочков			2.74
Утв.	Залетов			1.11.74

КМП1-03.02.004

Ручка

Лит.	Масса	Масштаб
И	0,15	1:2

Лист | Листов 1

Круг В10 ГОСТ 2590-71 / Ст3 ГОСТ 535-58

ГОССТРОЙ СССР СОЮЗМЕТАЛЛУРГСТРОЙНИИПРОЕКТ ЛЕНИНГРАДСКИЙ ПРОМСТРОЙПРОЕКТ

Копировал Папушина Формат 11

КМП1-03.02.005

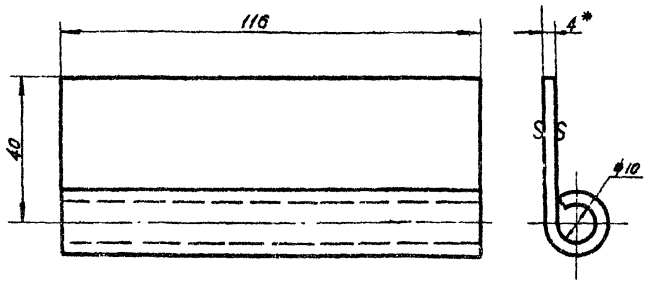

1. *Размер для справок
2. Технические требования по КМП1-03.00.000ТУ

Изм.	Лист	№ докум.	Подп.	Дата
Разраб.	Чиканова			V-74
Проверил	Волкова			11-74
Рук. гр.	Чарурной			X-74
Гл. сп. отд.	Абрамович			10.74
Н. контр.	Молочков			2.74
Утв.	Залетов			1.11.74

КМП1-03.02.005

Петля

Лит.	Масса	Масштаб
И	0,15	1:2

Лист | Листов 1

Лист Б ГОСТ 5681-57 / Ст3 ГОСТ 14637-69

ГОССТРОЙ СССР СОЮЗМЕТАЛЛУРГСТРОЙНИИПРОЕКТ ЛЕНИНГРАДСКИЙ ПРОМСТРОЙПРОЕКТ

КМП1-03.02.006

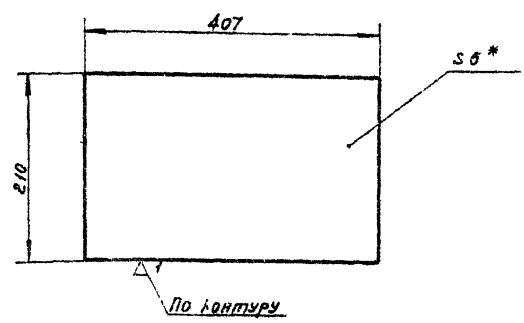

1. *Размер для справок.
2. Технические требования по КМП1-03.00.000ТУ

Изм.	Лист	№ докум.	Подп.	Дата
Разраб.	Чиканова			V-74
Проверил	Волкова			11-74
Рук. гр.	Чарурной			X-74
Гл. сп. отд.	Абрамович			10.74
Н. контр.	Молочков			2.74
Утв.	Залетов			1.11.74

КМП1-03.02.006

Лист

Лит.	Масса	Масштаб
И	0,15	1:2

Лист | Листов 1

Лист Б ГОСТ 5681-57 / Ст3 ГОСТ 14637-69

ГОССТРОЙ СССР СОЮЗМЕТАЛЛУРГСТРОЙНИИПРОЕКТ ЛЕНИНГРАДСКИЙ ПРОМСТРОЙПРОЕКТ

Серия 1.494-23 Выпуск 1.

КМП1-03.03.000.СБ

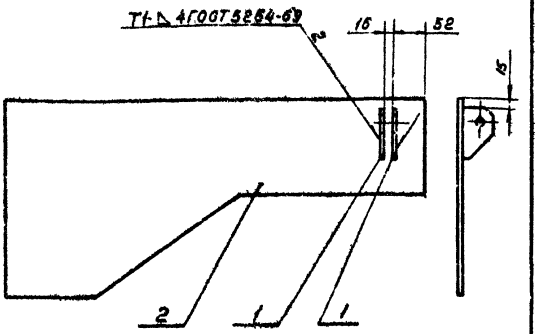

Технические требования по КМП1-03.00.000ТУ

Изм.	Лист	№ докум.	Подп.	Дата
Разраб.	Чиканова			
Провер.	Волкова			
Рук. гр.	Чепурной			
Гл. спец.	Абрамович			
Н. контр.	Молочков			
Утв.	Залетаев			

КМП1-03.03.000.СБ

Лист боковой сборочный чертёж

Лит.	Масса	Масштаб
И	4,15	1:5

Лист Листов 1

ГОСТРОЙ СССР СОЮЗМЕТАЛЛУРГСТРОЙНИПРОЕКТ ЛЕНИНГРАДСКИЙ ПРОМСТРОЙПРОЕКТ

Копировал Папушина Формат 11

КМП1-03.03.001

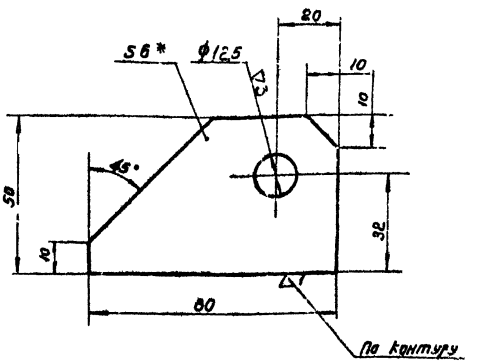

1. *Размер для справок
2. Технические требования по КМП1-03.00.000ТУ.

КМП1-03.03.001

Проушина

Лит.	Масса	Масштаб
И	0,15	1:1

Лист Листов 1

Лист 6 ГОСТ 5681-57 / СтЗ ГОСТ 14637-69

Копировал Папушина Формат 11

КМП1-03.03.002

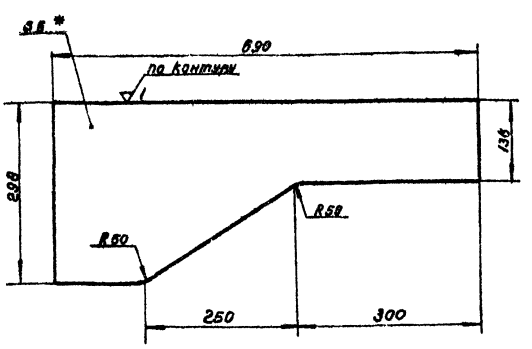

1. *Размер для справок
2. Технические требования по КМП1-03.00.000ТУ.

КМП1-03.03.002

Лист боковой

Лит.	Масса	Масштаб
И	3,85	1:5

Лист Листов 1

Лист 5 ГОСТ 5681-57 / СтЗ ГОСТ 14637-69

ГОСТРОЙ СССР СОЮЗМЕТАЛЛУРГСТРОЙНИПРОЕКТ ЛЕНИНГРАДСКИЙ ПРОМСТРОЙПРОЕКТ

КМП1-03.04.000.СБ

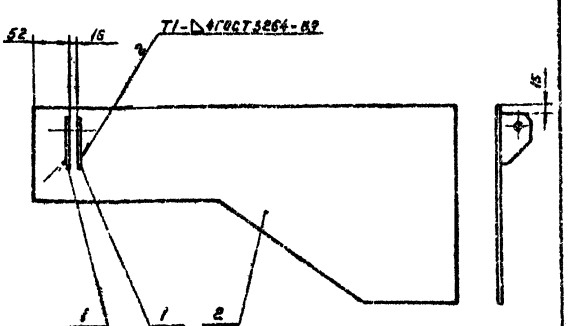

Технические требования по КМП1-03.00.000ТУ

КМП1-03.04.000.СБ

Лист боковой сборочный чертёж

Лит.	Масса	Масштаб
И	4,15	1:5

Копировал Папушина Формат 11

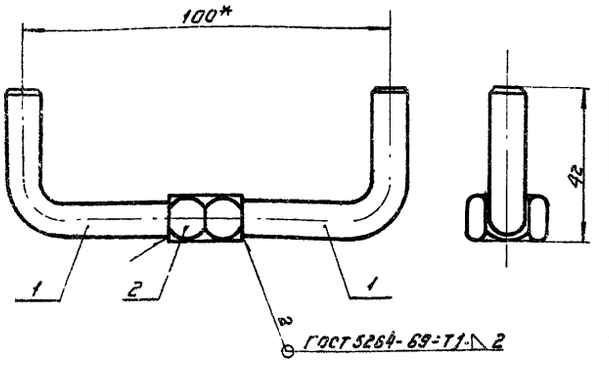

1. * Размер для справок.
2. Технические требования по КМП1-03.00.000ТУ.

Изм.	Лист	№ докум.	Подп.	Дата
Разраб.		Чиканова		V-74
Проверил		Волкова		VI-74
Рук. гр.		Чепурной		X-74
Гл. спец. отд.		Абрамович		10.74
Н. контр.		Молчков		3.74
Утв.		Залетаев		11.74

КМП1-03.05.000СБ

Барашек
Сборочный чертеж

Лит.	Масса	Масштаб
И	0.12	1:1
Лист	Листов 1	

ГОССТРОЙ СССР
СОЮЗМЕТАЛЛУРГСТРОЙНИИПРОЕКТ
ЛЕНИНГРАДСКИЙ ПРОМСТРОЙПРОЕКТ

Копировал Формат 11

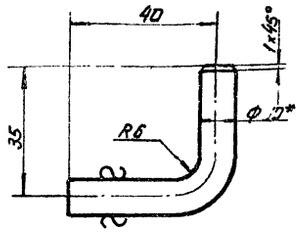

1. * Размер для справок.
2. Технические требования по КМП1-03.00.000ТУ.

Изм.	Лист	№ докум.	Подп.	Дата
Разраб.		Чиканова		V-74
Проверил		Волкова		VI-74
Рук. гр.		Чепурной		X-74
Гл. спец. отд.		Абрамович		10.74
Н. контр.		Молчков		3.74
Утв.		Залетаев		11.74

КМП1-03.05.001

Размах

Лит.	Масса	Масштаб
И	0.05	1:1
Лист	Листов 1	

Круг В10 ГОСТ 2590-71
Ст3 ГОСТ 535-58

ГОССТРОЙ СССР
СОЮЗМЕТАЛЛУРГСТРОЙНИИПРОЕКТ
ЛЕНИНГРАДСКИЙ ПРОМСТРОЙПРОЕКТ

Копировал Вандер Формат 11

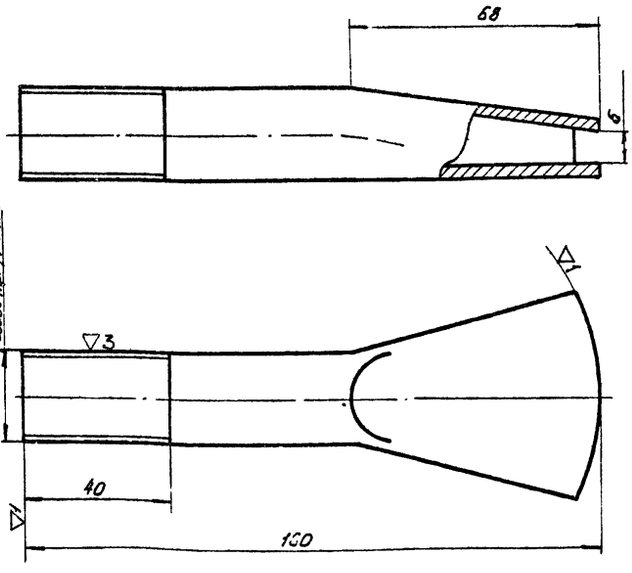

1. Технические требования по КМП1-03.00.000ТУ.

Изм.	Лист	№ докум.	Подп.	Дата
Разраб.		Чиканова		V-74
Проверил		Волкова		VI-74
Рук. гр.		Чепурной		X-74
Гл. спец. отд.		Абрамович		10.74
Н. контр.		Молчков		3.74
Утв.		Залетаев		11.74

КМП1-03.00.001

Трубка

Лит.	Масса	Масштаб
И	0.26	1:1
Лист	Листов 1	

Труба 20 ГОСТ 3262-62

ГОССТРОЙ СССР
СОЮЗМЕТАЛЛУРГСТРОЙНИИПРОЕКТ
ЛЕНИНГРАДСКИЙ ПРОМСТРОЙПРОЕКТ

Копировал Вандер Формат 11

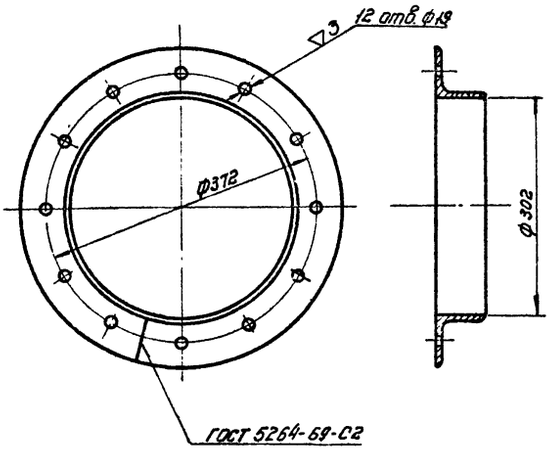

1. Технические требования по КМП1-03.00.000ТУ.

Изм.	Лист	№ докум.	Подп.	Дата
Разраб.		Чиканова		V-74
Проверил		Волкова		VI-74
Рук. гр.		Чепурной		X-74
Гл. спец. отд.		Абрамович		10.74
Н. контр.		Молчков		3.74
Утв.		Залетаев		11.74

КМП1-03.00.002

Фланец

Лит.	Масса	Масштаб
И	5.7	1:5
Лист	Листов 1	

Б-63×6×5 ГОСТ 8509-72
Ст3 ГОСТ 535-58

ГОССТРОЙ СССР
СОЮЗМЕТАЛЛУРГСТРОЙНИИПРОЕКТ
ЛЕНИНГРАДСКИЙ ПРОМСТРОЙПРОЕКТ

Копировал Вандер Формат 11

Инв. № подл. | Подпись и дата | Взам. инв. № | Инв. № дубл. | Подпись и дата

Серия 1.494-23 Выпуск 1.

КМП1-03.00.003

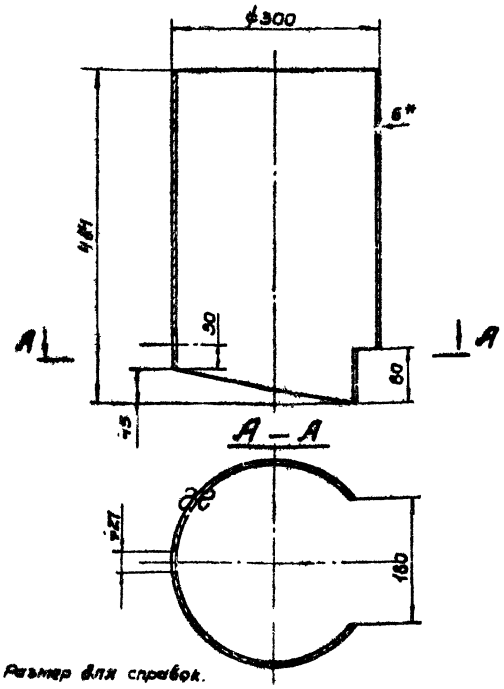

1.* Размер для справок.
2. Технические требования по КМП1-03.00.000ТУ.

Изм.	Лист	№ докум.	Подп.	Дата
Разраб.		Чиканова		
Провер.		Волкова		
Рук. гр.		Чепурной		
Гл. сп. отд.		Абрамович		
Н. контр.		Молочков		
Утверд.		Золотаев		

КМП1-03.00.003

Патрубок

Лит.	Масса	Масштаб
И	20,6	1:5

Лист | Листов 1

Лист 6 ГОСТ 5681-57 / Ст 3 ГОСТ 14637-69

ГОССТРОЙ СССР СОЮЗМЕТАЛЛУРГСТРОЙНИПРОЕКТ ЛЕНИНГРАДСКИЙ ПРОМСТРОЙПРОЕКТ

Копировал Зайцева Формат 11

КМП1-03.00.004

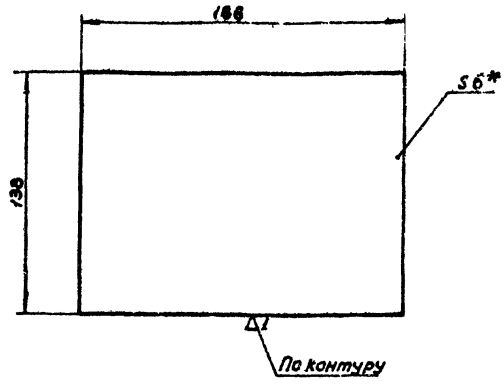

1.* Размер для справок.
2. Технические требования по КМП1-03.00.000ТУ.

Изм.	Лист	№ докум.	Подп.	Дата
Разраб.		Чиканова		
Провер.		Волкова		
Рук. гр.		Чепурной		
Гл. сп. отд.		Абрамович		
Н. контр.		Молочков		
Утверд.		Золотаев		

КМП1-03.00.004

Лист

Лит.	Масса	Масштаб
И	1,4	1:2

Лист | Листов 1

Лист 6 ГОСТ 5681-57 / Ст 3 ГОСТ 14637-69

ГОССТРОЙ СССР СОЮЗМЕТАЛЛУРГСТРОЙНИПРОЕКТ ЛЕНИНГРАДСКИЙ ПРОМСТРОЙПРОЕКТ

Копировал Зайцева Формат 11

КМП1-03.00.005

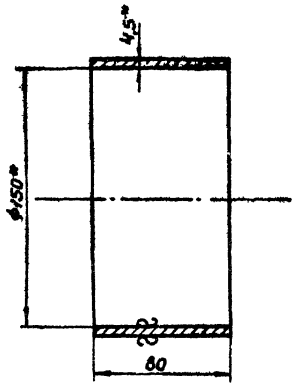

1.* Размеры для справок
2. Технические требования по КМП1-03.00.000ТУ

Изм.	Лист	№ докум.	Подп.	Дата
Разраб.		Чиканова		
Провер.		Волкова		
Рук. гр.		Чепурной		
Гл. сп. отд.		Абрамович		
Н. контр.		Молочков		
Утверд.		Золотаев		

КМП1-03.00.005

Патрубок

Лит.	Масса	Масштаб
И	1,4	1:2

Лист | Листов 1

Труба 150 ГОСТ 3262-62

ГОССТРОЙ СССР СОЮЗМЕТАЛЛУРГСТРОЙНИПРОЕКТ ЛЕНИНГРАДСКИЙ ПРОМСТРОЙПРОЕКТ

Копировал Зайцева Формат 11

КМП1-03.00.006

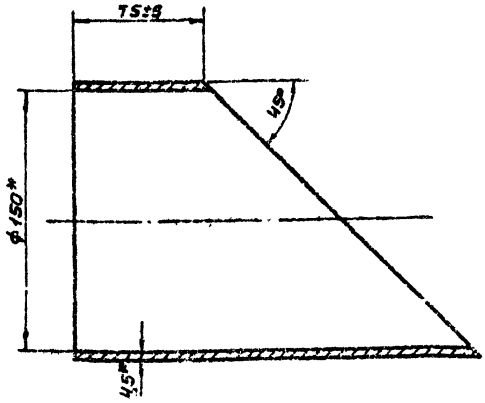

1.* Размеры для справок.
2. Технические требования по КМП1-03.00.000ТУ.

Изм.	Лист	№ докум.	Подп.	Дата
Разраб.		Чиканова		
Провер.		Волкова		
Рук. гр.		Чепурной		
Гл. сп. отд.		Абрамович		
Н. контр.		Молочков		
Утверд.		Золотаев		

КМП1-03.00.006

Патрубок

Лит.	Масса	Масштаб
И	2,8	1:2

Лист | Листов 1

Труба 150 ГОСТ 3262-62.

ГОССТРОЙ СССР СОЮЗМЕТАЛЛУРГСТРОЙНИПРОЕКТ ЛЕНИНГРАДСКИЙ ПРОМСТРОЙПРОЕКТ

Копировал Зайцева Формат 11

Серия 1.494-23. Выпуск 1.

КМП1-03.00.007

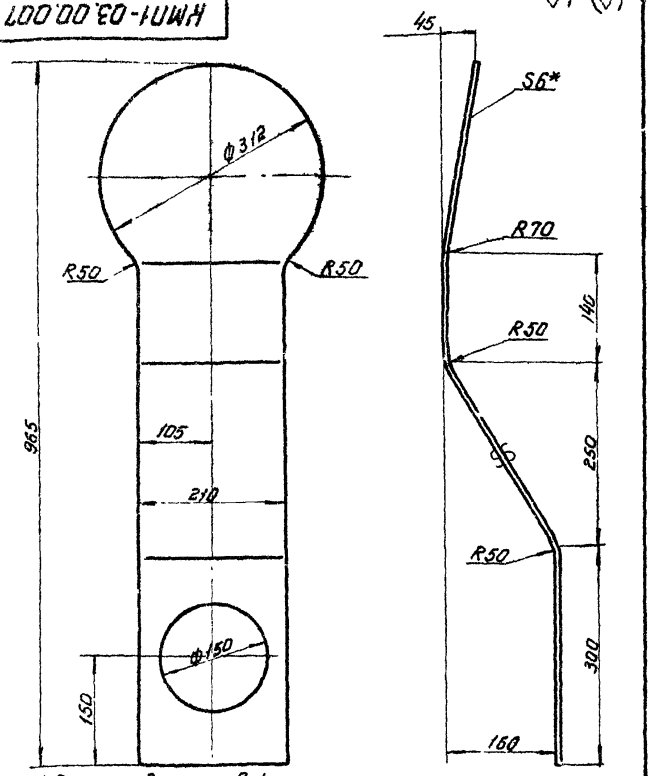

1.* Размер для справок.
2. Технические требования по КМП1-03.00.000ТУ

Изм.	Лист	№ докум.	Подп.	Дата	КМП1-03.00.007.		
Разраб.		Чиканова		V-74	ДНО	Лит. И	Масса 9,0	Масштаб 1:5
Проверил		Волкова		VI-74		Лист	Листов 1
Рук. гр.		Челурной		X-74		ГОССТРОЙ СССР СОЮЗМЕТАЛЛУРГСТРОЙНИЙПРОЕКТ ЛЕНИНГРАДСКИЙ ПРОМСТРОЙПРОЕКТ	
Гл. сп. отд.		Абрамович		10.74	Лист Б ГОСТ 5681-57 СТ3 ГОСТ 14637-69		
Н. контр.		Молочков		8.74			
Утв.		Залетаев		1.11.74			

Копировал Вандер Формат 11

КМП1-03.00.008

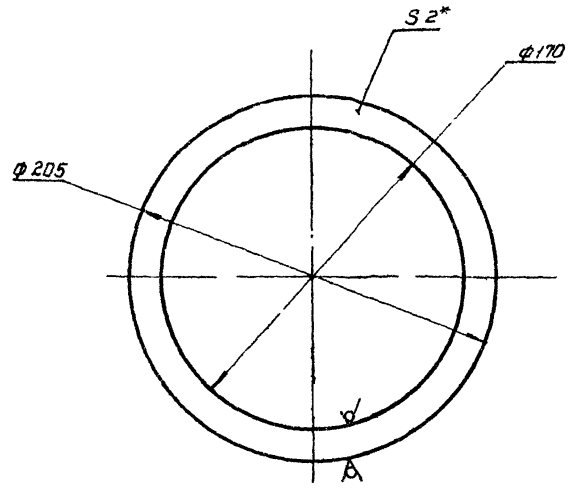

1.* Размер для справок.
2. Технические требования по КМП1-03.00.000ТУ.

Изм.	Лист	№ докум.	Подп.	Дата	КМП1-03.00.008		
Разраб.		Чиканова		V-74	Прокладка	Лит. И	Масса 0.04	Масштаб 1:2
Проверил		Волкова		VI-74		Лист	Листов 1
Рук. гр.		Челурной		X-74		ГОССТРОЙ СССР СОЮЗМЕТАЛЛУРГСТРОЙНИЙПРОЕКТ ЛЕНИНГРАДСКИЙ ПРОМСТРОЙПРОЕКТ	
Гл. сп. отд.		Абрамович		10.74	Резина-рулонная 2кщ-м ГОСТ 7338-65		
Н. контр.		Молочков		8.74			
Утв.		Залетаев		1.11.74			

Копировал Вандер Формат 11

КМП1-03.00.009

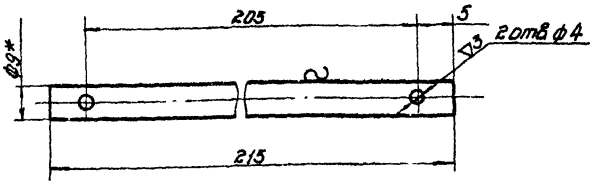

1.* Размер для справок.
2. Технические требования по КМП1-03.00.000.ТУ.

Изм.	Лист	№ докум.	Подп.	Дата	КМП1-03.00.009.		
Разраб.		Чиканова		V-74	Ось	Лит. И	Масса 0.1	Масштаб 1:1
Проверил		Волкова		VI-74		Лист	Листов 1
Рук. гр.		Челурной		X-74		ГОССТРОЙ СССР СОЮЗМЕТАЛЛУРГСТРОЙНИЙПРОЕКТ ЛЕНИНГРАДСКИЙ ПРОМСТРОЙПРОЕКТ	
Гл. сп. отд.		Абрамович		10.74	Круг В9 ГОСТ 2590-71 СТ3 ГОСТ 535-58		
Н. контр.		Молочков		8.74			
Утв.		Залетаев		1.11.74			

Копировал Вандер Формат 11

КМП1-03.00.010

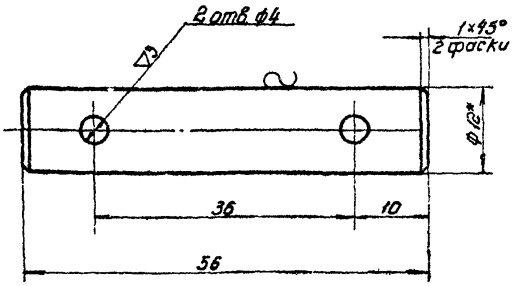

1.* Размер для справок.
2. Технические требования по КМП1-03.00.000.ТУ.

Изм.	Лист	№ докум.	Подп.	Дата	КМП1-03.00.010		
Разраб.		Чиканова		V-74	Ось	Лит. И	Масса 0.05	Масштаб 2:1
Проверил		Волкова		VI-74		Лист	Листов 1
Рук. гр.		Челурной		X-74		ГОССТРОЙ СССР СОЮЗМЕТАЛЛУРГСТРОЙНИЙПРОЕКТ ЛЕНИНГРАДСКИЙ ПРОМСТРОЙПРОЕКТ	
Гл. сп. отд.		Абрамович		10.74	Круг В12 ГОСТ 2590-71 СТ3 ГОСТ 535-58		
Н. контр.		Молочков		8.74			
Утв.		Залетаев		1.11.74			

Инв. № подл. | Подпись и дата | Взамен инв. № | Инв. № дубл. | Подпись и дата

Серия 1.494-23 Выпуск 1

Вид Е

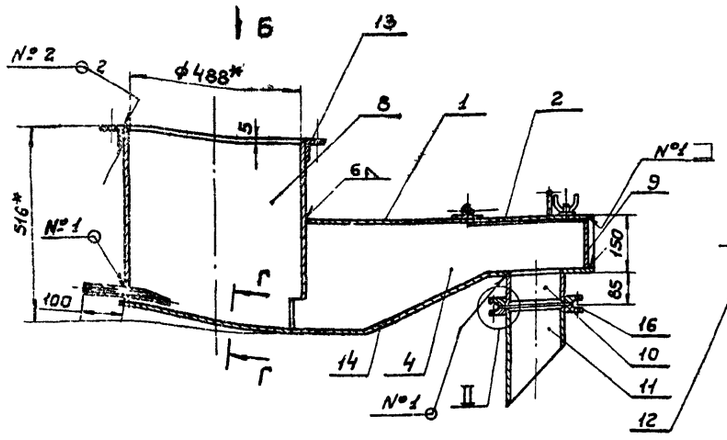

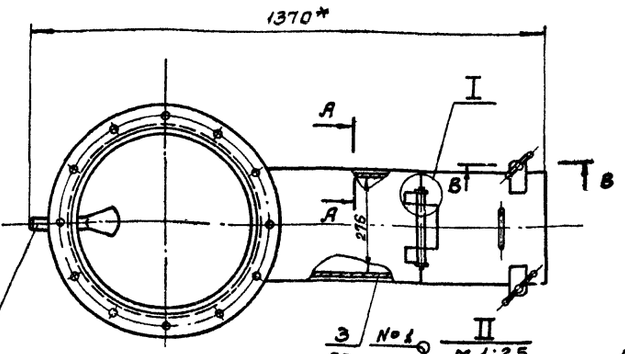

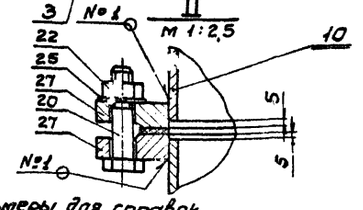

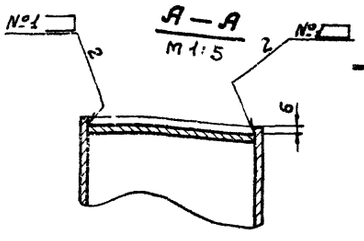

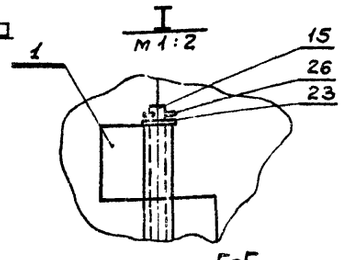

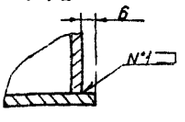

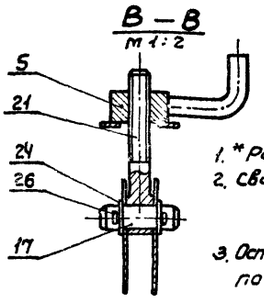

1. * Размеры для справок
2. Сварные швы А-Т1-▷5
   №2-Н1-▷5
   по ГОСТ 5264-69
3. Остальные технические требования по КМП 1-03.00.000.ТУ.

Изм.	Лист	№ докум.	Подп.	Дата
Разраб.		Чиканова		V-74
Проверил		Волкова		V-74
Рук. гр.		Чепурн.		X-74
Гл.сп.отд		Абрамов		10.74
Н.контр.		Молочков		8.74
Утв.		Залетаев		V.11.74

КМП1-04.00.000.СБ

Гидрозатвор сборочный чертеж.

Лит.	Масса	Масштаб
И	103,5	1:10

Лист | Листов 1

ГОССТРОЙ СССР Союзметаллургстройниипроект ЛЕНИНГРАДСКИЙ ПРОМСТРОЙПРОЕКТ

Копировал Зайцева Формат 12

Инв. № подл. | Подпись и дата | Взам. инв. № | Инв. № дубл. | Подпись и дата

КМП1-04.01.000.СБ

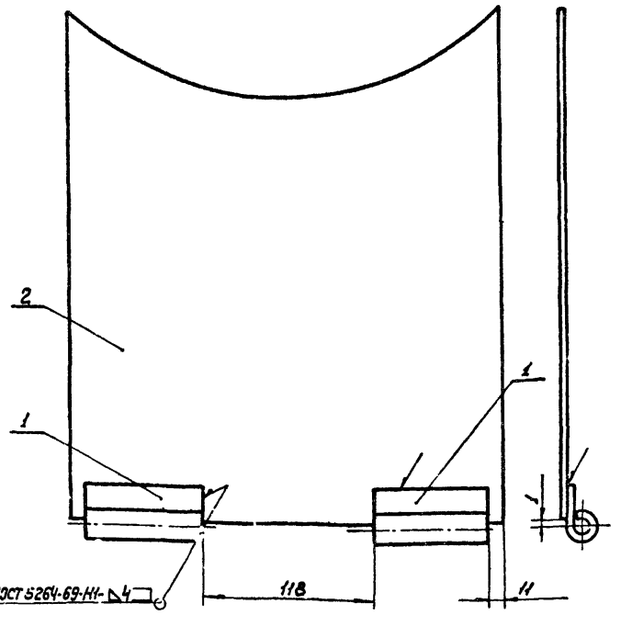

1. Технические требования по КМП1-03.00.000 ТУ.

Изм.	Лист	№ докум.	Подп.	Дата
Разраб.		Чиканова		V-74
Провер.		Волкова		V-74
Рук. гр.		Чепурной		X-74
Гл.сп.отд		Абрамович		10.74
Н.контр.		Молочков		8.74
Утверд.		Залетаев		V.11.74

КМП1-04.01.000.СБ

Лист верхний. Сборочный чертеж.

Лит.	Масса	Масштаб
И	4,82	1:2,5

Лист | Листов 1

ГОССТРОЙ СССР Ленинградский Промстройпроект

Копировал Зайцева Формат 11

Инв. № подл. | Подпись и дата | Взам. инв. № | Инв. № дубл. | Подпись и дата

КМП1-04.01.001

▽1 (▽)

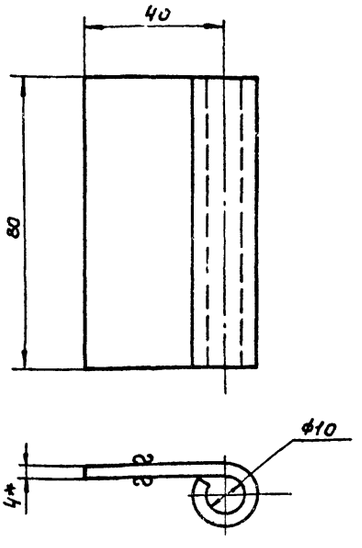

1. * Размер для справок.
2. Технические требования по КМП1-03.00.000.ТУ.

Изм.	Лист	№ докум.	Подп.	Дата
Разраб.		Чиканова		V-74
Провер.		Волкова		V-74
Рук. гр.		Чепурной		X-74
Гл.сп.отд		Абрамович		10.74
Н.контр.		Молочков		8.74
Утверд.		Залетаев		V.11.74

КМП1-04.01.001

Петля

Лит.	Масса	Масштаб
И	0,16	1:1

Лист | Листов 1

Лист 4 ГОСТ 5681-57 Ст 3 ГОСТ 14637-69

ГОССТРОЙ СССР Союзметаллургстройниипроект ЛЕНИНГРАДСКИЙ ПРОМСТРОЙПРОЕКТ

Копировал Зайцева Формат 11

Серия 1.494-23 Выпуск 1.

КМП1-04.01.002.

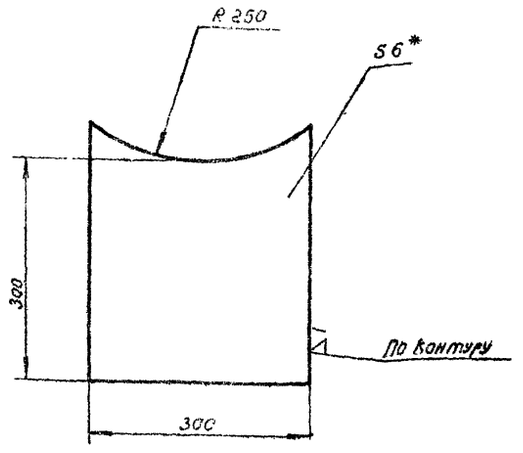

1. *Размер для справок
2. Технические требования по КМП1-03.00.000ТУ

Изм.	Лист	№ докум.	Подп.	Дата
Разраб.		Чиканова		
Проверил		Волкова		
Рук.гр.		Чепурной		
Гл.сп.отд.		Абрамович		
Н.контр.		Молочков		
Утв.		Залетаев		

КМП1-04.01.002.

Лист

Лит.	Масса	Масштаб
И	4.5	1:5

Лист | Листов 1

Лист 6 ГОСТ 5681-57 / СТ3 ГОСТ 14637-69

ГОССТРОЙ СССР СОЮЗМЕТАЛЛУРГСТРОЙНИИПРОЕКТ ЛЕНИНГРАДСКИЙ ПРОМСТРОЙПРОЕКТ

Копировал Папушина Формат 11

Инв. № подл. | Подпись и дата | Взамен инв. № | Инв. № дубл. | Подпись и дата

КМП1-04.02.000СБ

25

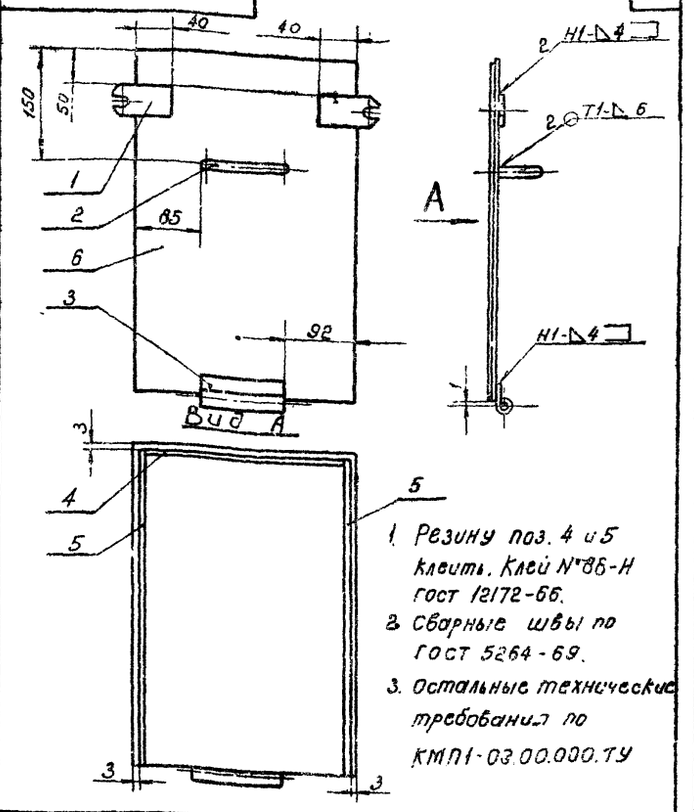

1. Резину поз. 4 и 5 клеить. Клей №88-Н ГОСТ 12172-66.
2. Сварные швы по ГОСТ 5264-69.
3. Остальные технические требования по КМП1-03.00.000.ТУ

Изм.	Лист	№ докум.	Подп.	Дата
Разраб.		Чиканова		
Проверил		Волкова		
Рук.гр.		Чепурной		
Гл.сп.отд.		Абрамович		
Н.контр.		Молочков		
Утв.		Залетаев		

КМП1-04.02.000.СБ.

Крышка

Сборочный чертёж

Лит.	Масса	Масштаб
И	7.16	1:5

Лист | Листов 1

ГОССТРОЙ СССР СОЮЗМЕТАЛЛУРГСТРОЙНИИПРОЕКТ ЛЕНИНГРАДСКИЙ ПРОМСТРОЙПРОЕКТ

Копировал Папушина Формат 11

Инв. № подл. | Подпись и дата | Взамен инв. № | Инв. № дубл. | Подпись и дата

КМП1-04.02.001

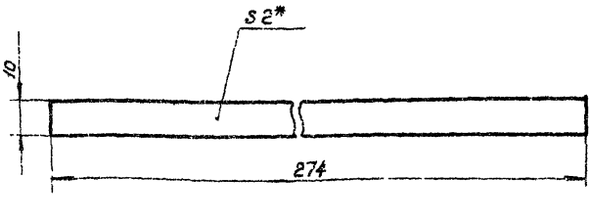

1. *Размер для справок.
2. Технические требования по КМП1-03.00.000.ТУ.

Изм.	Лист	№ докум.	Подп.	Дата
Разраб.		Чиканова		
Проверил		Волкова		
Рук.гр.		Чепурной		
Гл.сп.отд.		Абрамович		
Н.контр.		Молочков		
Утв.		Залетаев		

КМП1-04.02.001.

Полоса

Лит.	Масса	Масштаб
И	0,01	1:1

Лист | Листов 1

Резина-рулонная 2Кщ-М ГОСТ 7338-65

ГОССТРОЙ СССР СОЮЗМЕТАЛЛУРГСТРОЙНИИПРОЕКТ ЛЕНИНГРАДСКИЙ ПРОМСТРОЙПРОЕКТ

Инв. № подл. | Подпись и дата | Взамен инв. № | Инв. № дубл. | Подпись и дата

КМП1-04.02.002

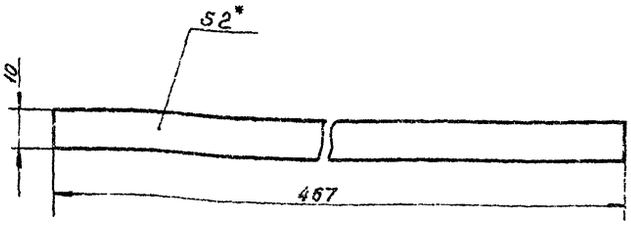

1. *Размер для справок.
2. Технические требования по КМП1-03.00.000.ТУ

Изм.	Лист	№ докум.	Подп.	Дата
Разраб.		Чиканова		
Проверил		Волкова		
Рук.гр.		Чепурной		
Гл.сп.отд.		Абрамович		
Н.контр.		Молочков		
Утв.		Залетаев		

КМП1-04.02.002.

Полоса

Лит.	Масса	Масштаб
И	0,02	1:1

Лист | Листов 1

Резина рулонная 2Кщ-М ГОСТ 7338-65

ГОССТРОЙ СССР СОЮЗМЕТАЛЛУРГСТРОЙНИИПРОЕКТ ЛЕНИНГРАДСКИЙ ПРОМСТРОЙПРОЕКТ

Инв. № подл. | Подпись и дата | Взамен инв. № | Инв. № дубл. | Подпись и дата

КМП1-04.02.003

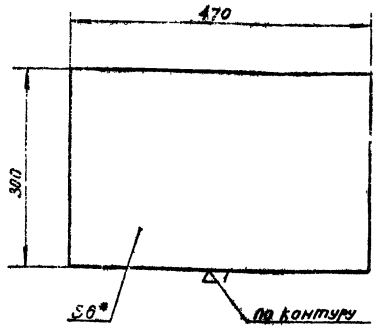

1. *Размер для справок
2. Технические требования по КМП1-03.00.000ТУ

КМП1-04.02.003

Изм.	Лист	№ докум.	Подп.	Дата
Разраб.		Чуканова		VI-74
Проверил		Вилкова		VI-74
Рук. гр.		Челурной		X-74
Гл. спец.		Абратова		10.74
Н. контр.		Малочкова		12.74
Утв.		Залетаев		11.74

Лист

Лит.	Масса	Масштаб
И	5.6	1:5

Лист 1 Листов 1

Лист 6 ГОСТ 5681-57
Ст3 ГОСТ 14637-69

ГОССТРОЙ СССР
СОЮЗМЕТАЛЛУРГСТРОЙПРОЕКТ
ЛЕНИНГРАДСКИЙ ПРОМСТРОЙПРОЕКТ

Копировал Папушина Формат А1

КМП1-04.03.000СБ

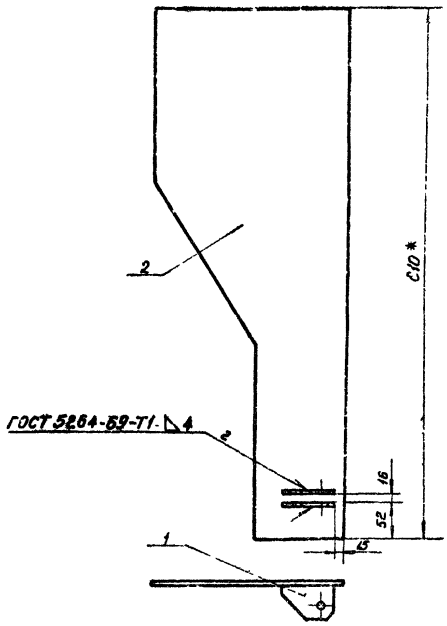

1. *Размер для справок.
2. Технические требования по КМП1-03.00.000.ТУ

КМП1-04.03.000СБ

Изм.	Лист	№ докум.	Подп.	Дата
Разраб.		Чуканова		VI-74
Проверил		Вилкова		VI-74
Рук. гр.		Челурной		X-74
Гл. спец.		Абратова		10.74
Н. контр.		Малочкова		12.74
Утв.		Залетаев		11.74

Лист боковой сборочный чертеж

Лит.	Масса	Масштаб
И	6,30	1:5

Лист 1 Листов 1

ГОССТРОЙ СССР
СОЮЗМЕТАЛЛУРГСТРОЙПРОЕКТ
ЛЕНИНГРАДСКИЙ ПРОМСТРОЙПРОЕКТ

Копировал Папушина Формат А1

КМП1-04.03.001

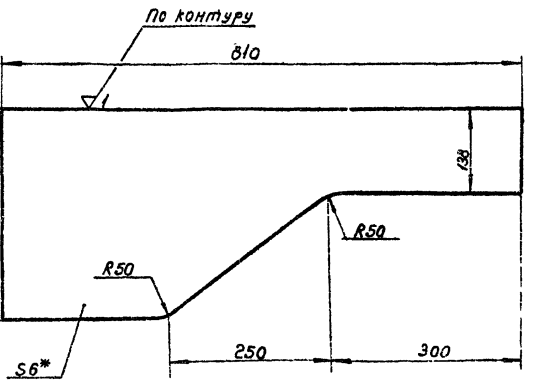

1. *Размер для справок
2. Технические требования по КМП1-03.00.000ТУ

КМП1-04.03.001

Изм.	Лист	№ докум.	Подп.	Дата
Разраб.		Чуканова		VI-74
Проверил		Вилкова		VI-74
Рук. гр.		Челурной		X-74
Гл. спец.		Абратова		10.74
Н. контр.		Малочкова		12.74
Утв.		Залетаев		11.74

Лист

Лит.	Масса	Масштаб
И	6.0	1:5

Лист 1 Листов 1

Лист 6 ГОСТ 5681-57
Ст3 ГОСТ 14637-69

ГОССТРОЙ СССР
СОЮЗМЕТАЛЛУРГСТРОЙПРОЕКТ
ЛЕНИНГРАДСКИЙ ПРОМСТРОЙПРОЕКТ

Копировал Папушина Формат А1

КМП1-04.04.000СБ

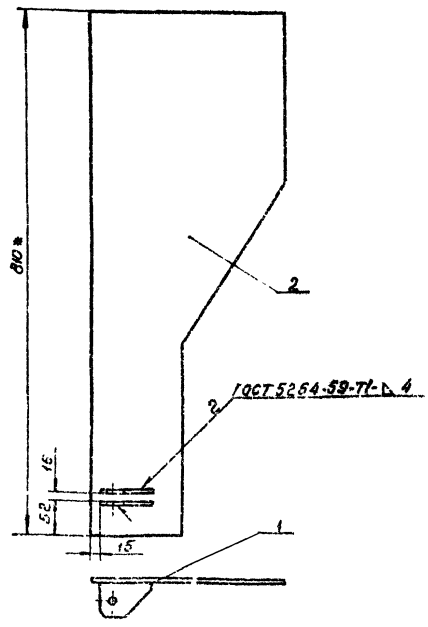

1. *Размер для справок
2. Технические требования по КМП1-03.00.000 ТУ

КМП1-04.04.000СБ

Изм.	Лист	№ докум.	Подп.	Дата
Разраб.				
Проверил				
Рук. гр.				
Гл. спец.				
Н. контр.				
Утв.				

Лист боковой сборочный чертеж

Лит.	Масса	Масштаб
И	6.3	1:5

Лист 1 Листов 1

ГОССТРОЙ СССР
СОЮЗМЕТАЛЛУРГСТРОЙПРОЕКТ
ЛЕНИНГРАДСКИЙ ПРОМСТРОЙПРОЕКТ

Копировал Папушина Формат А1

Серия 1.494-23 Выпуск 1

КМП1-04.00.001

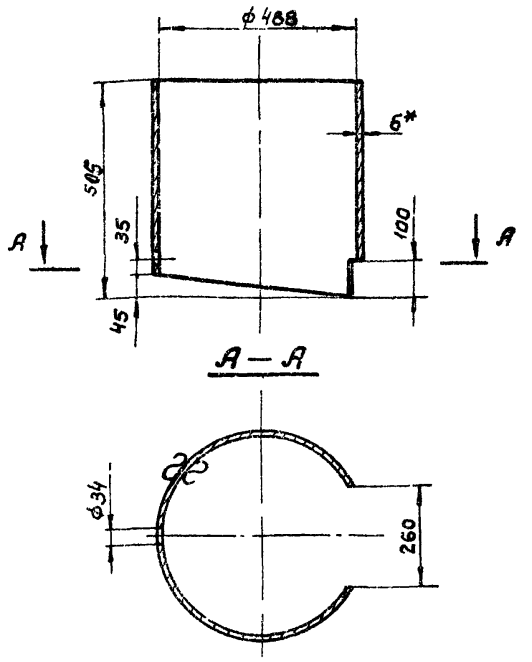

1. *Размер для справок.
2. Технические требования по КМП1-03.00.000ТУ

Изм.	Лист	№ докум.	Подп.	Дата
Разраб.		Чиканова		V-74
Проверил		Волкова		VI-74
Рук. гр.		Чепурной		X-74
Гл. спец. отд.		Абрамович		X-74
Н. контр.		Молочков		X.74
Утверд.		Залетаев		I.1174

КМП1-04.00.001

Патрубок

Лит.	Масса	Масштаб
И	33,7	1:2
Лист	Листов 1	

Лист 6 ГОСТ 5681-57
Ст.3 ГОСТ 14637-69

Госстрой СССР
Союзметаллургстройниипроект
Ленинградский
Промстройпроект

Копировал Зайцева Формат А1

КМП1-04.00.002

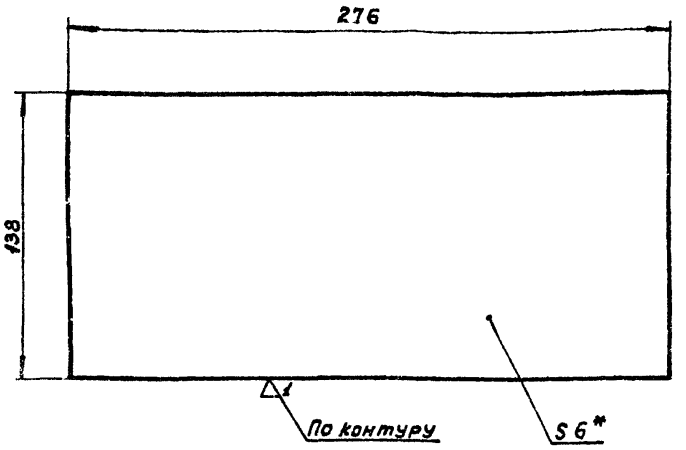

1. *Размер для справок.
2. Технические требования по КМП1-03.00.000ТУ

Изм.	Лист	№ докум.	Подп.	Дата
Разраб.		Чиканова		V-74
Проверил		Волкова		VI-74
Рук. гр.		Чепурной		X-74
Гл. спец. отд.		Абрамович		X-74
Н. контр.		Молочков		X.74
Утверд.		Залетаев		I.1174

КМП1-04.00.002

Лист

Лит.	Масса	Масштаб
И	1,9	1:2
Лист	Листов 1	

Лист 6 ГОСТ 5681-57
Ст.3 ГОСТ 14637-69

Госстрой СССР
Союзметаллургстройниипроект
Ленинградский
Промстройпроект

Копировал Зайцева Формат А1

КМП1-04.00.003

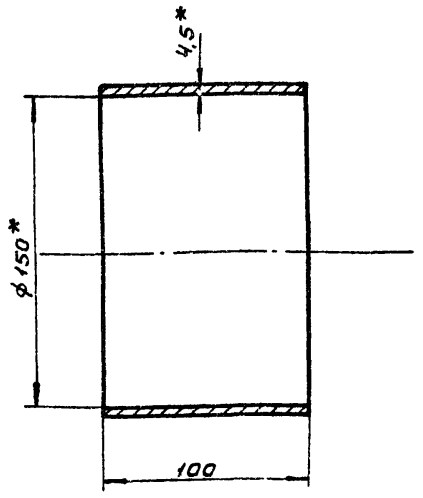

1. *Размеры для справок.
2. Технические требования по КМП1-03.00.000ТУ

Изм.	Лист	№ докум.	Подп.	Дата
Разраб.		Чиканова		V-74
Проверил		Волкова		VI-74
Рук. гр.		Чепурной		X-74
Гл. спец. отд.		Абрамович		X-74
Н. контр.		Молочков		X.74
Утверд.		Залетаев		I.1174

КМП1-04.00.003

Патрубок

Лит.	Масса	Масштаб
И	1,8	1:2
Лист	Листов 1	

Труба 150 ГОСТ 326 2-62

Госстрой СССР
Союзметаллургстройниипроект
Ленинградский
Промстройпроект

КМП1-04.00.004

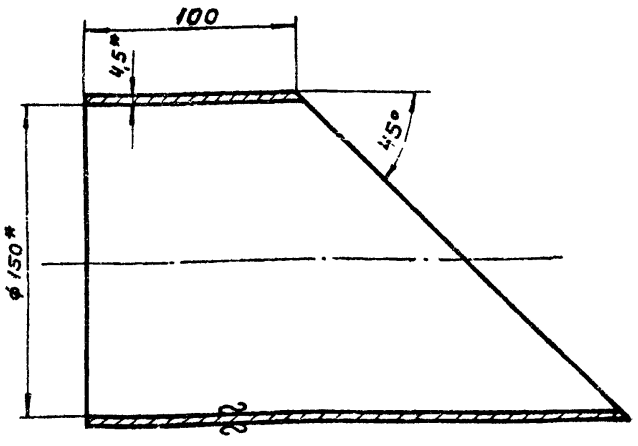

1. *Размеры для справок.
2. Технические требования по КМП1-03.00.000ТУ.

Изм.	Лист	№ докум.	Подп.	Дата
Разраб.		Чиканова		V-74
Проверил		Волкова		VI-74
Рук. гр.		Чепурной		X-74
Гл. спец. отд.		Абрамович		X-74
Н. контр.		Молочков		X.74
Утверд.		Залетаев		I.1174

КМП1-04.00.004

Патрубок

Лит.	Масса	Масштаб
И	3,2	1:2
Лист	Листов 1	

Труба 150 ГОСТ 326 2-62

Госстрой СССР
Союзметаллургстройниипроект
Ленинградский
Промстройпроект

КМП1-04.00.005

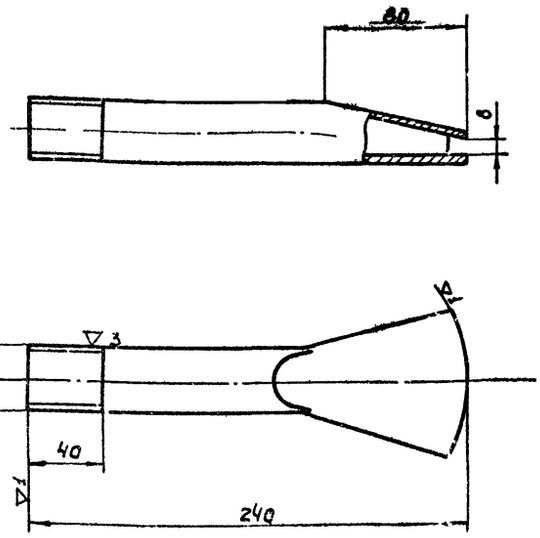

1. Технические требования по КМП1-03.00.000.ТУ.

Изм.	Лист	№ докум.	Подп.	Дата
Разраб.		Чиканова		
Провер.		Волкова		
Рук. гр.		Чепурной		
Н.контр.		Молочков		
Утверд.		Залетаев		

КМП1-04-00.005

Трубка

Лит.	Масса	Масштаб
И	0,58	1:2
Лист	Листов 1	

Труба 25 ГОСТ 3262-62

Госстрой СССР Союзметаллургстройниипроект Ленинградский Промстройпроект

Копировал Зайцева Формат А4

КМП1-04.00.006

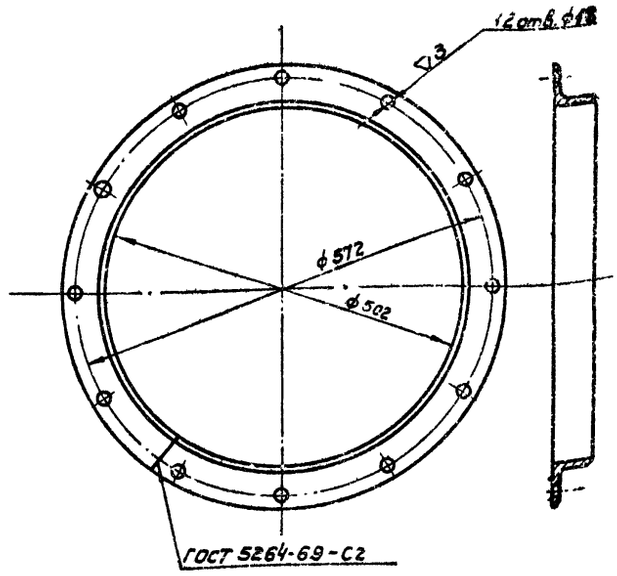

1. Технические требования по КМП1-03.00.000.ТУ

Изм.	Лист	№ докум.	Подп.	Дата
Разраб.		Чиканова		
Провер.		Волкова		
Рук. гр.		Чепурной		
Н.контр.		Молочков		
Утверд.		Залетаев		

КМП1-04.00.006

Фланец

Лит.	Масса	Масштаб
И	8,6	1:5
Лист	Листов 1	

Уголок 6×63×63×5 ГОСТ 8509-72 / Ст. 3 ГОСТ 535-58

Госстрой СССР Союзметаллургстройниипроект Ленинградский Промстройпроект

Копировал Зайцева Формат А4

КМП1-04.00.007

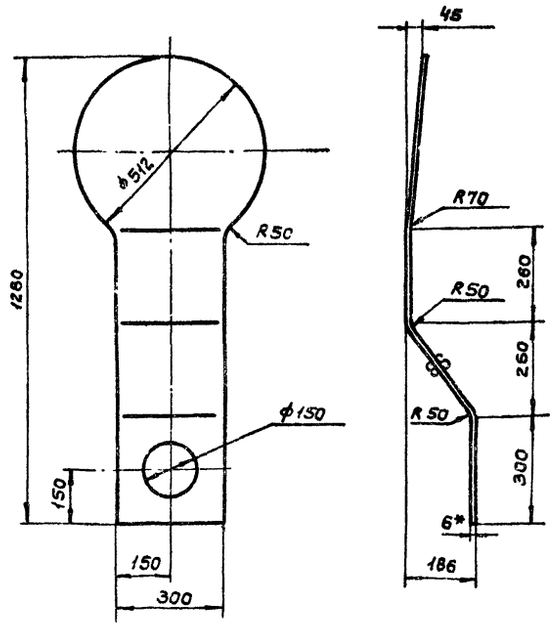

1. *Размер для справок.
2. Технические требования по КМП1-03.00.000.ТУ.

Изм.	Лист	№ докум.	Подп.	Дата
Разраб.		Чиканова		
Провер.		Волкова		
Рук. гр.		Чепурной		
Н.контр.		Молочков		
Утверд.		Залетаев		

КМП1-04.00.007

Дно

Лит.	Масса	Масштаб
И	21,5	1:10
Лист	Листов 1	

Лист 6 ГОСТ 5681-57 / Ст. 3 ГОСТ 14637-69

Госстрой СССР Союзметаллургстройниипроект Ленинградский Промстройпроект

Копировал Зайцева Формат А4

КМП1-04.00.008

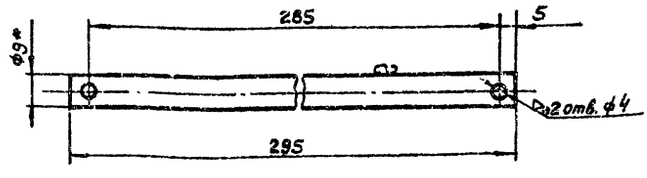

1. *Размер для справок.
2. Технические требования по КМП1-03.00.000.ТУ.

Изм.	Лист	№ докум.	Подп.	Дата
Разраб.		Чиканова		
Провер.		Волкова		
Рук. гр.		Чепурной		
Н.контр.		Молочков		
Утверд.		Залетаев		

КМП1-04.00.008.

Ось

Лит.	Масса	Масштаб
И	0,15	1:1
Лист	Листов 1	

Круг ф9 ГОСТ 2590-71 / Ст. 3 ГОСТ 535-58

Госстрой СССР Союзметаллургстройниипроект Ленинградский Промстройпроект

Копировал Зайцева Формат А4

Серия 1.494-23 Выпуск 1

КМП1-05.00.001

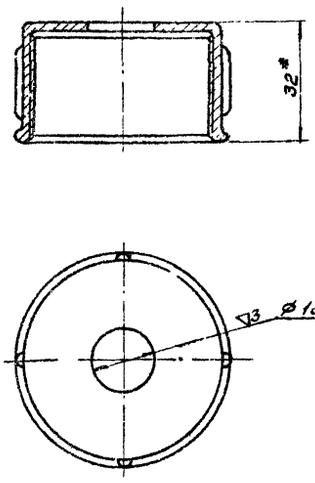

1.* Размер для справок.
2. Технические требования по КМП1-03.00.000.ТУ

Изм.	Лист	№ докум.	Подп.	Дата
Разраб.		Чиканова		
Проверил		Волкова		
Рук. гр.		Чепурной		
Гл. сп. отд.		Абрамович		
Н. контр.		Молочков		
Утв.		Залетаев		

КМП1-05.00.001

Колпак

Лит	Масса	Масштаб
И	0.46	1:1

Лист | Листов 1

Колпак 50 ГОСТ 8962-59

ГОССТРОЙ СССР ГОСУДАРСТВЕННЫЙ ИНСТИТУТ ЛЕНИНГРАДСКИЙ ПРОМСТРОЙПРОЕКТ

Копировал Ген. Формат 11

КМП1-05.00.002

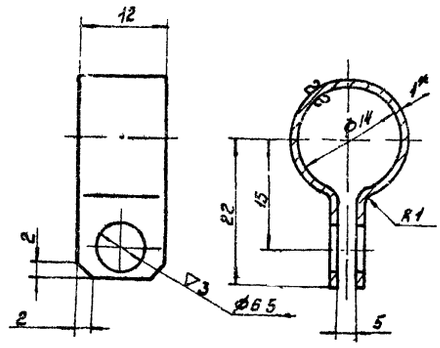

1.* Размер для справок.
2. Технические требования по КМП1-03.00.000.ТУ.

Изм.	Лист	№ докум.	Подп.	Дата
Разраб.		Чиканова		
Проверил		Волкова		
Рук. гр.		Чепурной		
Гл. сп. отд.		Абрамович		
Н. контр.		Молочков		
Утв.		Залетаев		

КМП1-05.00.002.

Хомут

Лит.	Масса	Масштаб
И	0.005	2:1

Лист | Листов 1

Лист 81 ГОСТ 3680-57
Ст. 3 ГОСТ 18523-70

ГОССТРОЙ СССР ГОСУДАРСТВЕННЫЙ ИНСТИТУТ ЛЕНИНГРАДСКИЙ ПРОМСТРОЙПРОЕКТ

Копировал Ген. Формат 11

КМП1-05.00.000.СБ

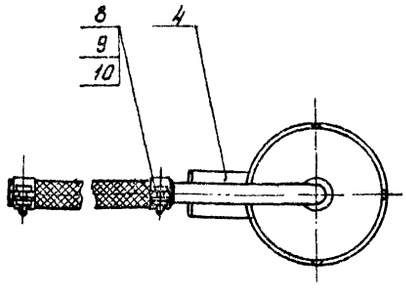

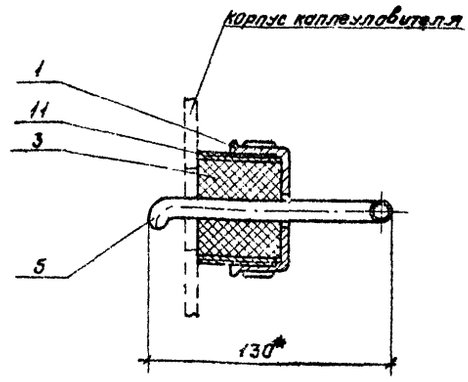

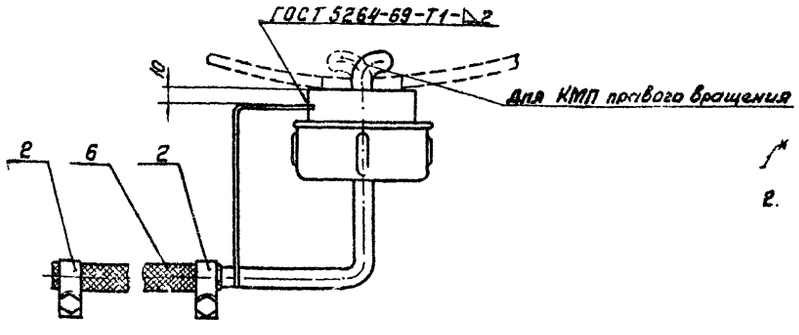

1.* Размер для справок
2. Технические требования по КМП1-03.00.000ТУ

Изм.	Лист	№ докум.	Подп.	Дата
Разраб.		Чиканова		
Проверил		Волкова		
Рук. гр.		Чепурной		
Гл. сп. отд.		Абрамович		
Н. контр.		Молочков		
Утв.		Залетаев		

КМП1-05.00.000.СБ

Форсунка
Сборочный чертеж

Лит	Масса	Масштаб
И	1,02	1:2

Лист | Листов 1

ГОССТРОЙ СССР ГОСУДАРСТВЕННЫЙ ИНСТИТУТ ЛЕНИНГРАДСКИЙ ПРОМСТРОЙПРОЕКТ

Копировал Ген. Формат 11

Серия 1.494-23 Выпуск 1

КМП1-05.00.003

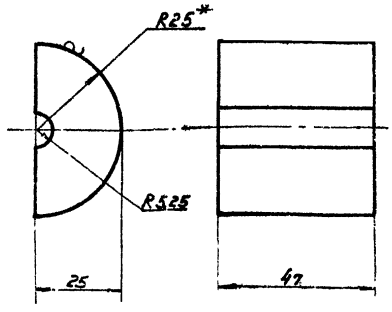

1.* Размер для справок.
2. Технические требования по КМП1-03.00.000.ТУ.

				КМП1-05.00.003			
изм.	лист	№ докум.	подп.	дата	Вкладыш	Лит.	Масса	Масштаб
разраб.		Чиканова		7.74		И	0,085	1:1
проверил		Волкова		11.74		Лист	Листов 1
рук. гр.		Чепурной		X-74	шнур резиновый 50I средней твердости ГОСТ 6467-65	ГОССТРОЙ СССР СОЮЗМЕТАЛЛУРГСТРОЙНИЙ ПРОЕКТ ЛЕНИНГРАДСКИЙ ПРОМСТРОЙПРОЕКТ		
гл. спец.		Абрамович		10.74				
н. контр.		Молочков		3.74				
утв.		Залетаев		11.74				

Копировал Вандер Формат 11

КМП1-05.00.004

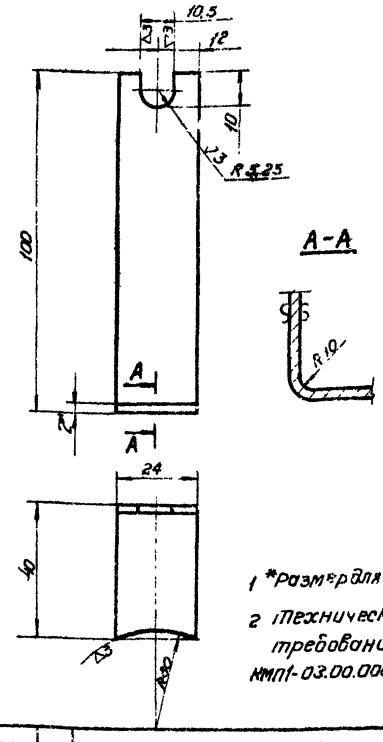

1 *Размер для справок.
2 Технические требования по КМП1-03.00.000ТУ

				КМП1-05.00.004			
изм.	лист	№ докум.	подп.	дата	Ограничитель	Лит.	Масса	Масштаб
разраб.		Чиканова		7.74		И	0.08	М 1:1
проверил		Волкова		11.74		Лист	Листов 1
рук. гр.		Чепурной		X-74		ГОССТРОЙ СССР СОЮЗМЕТАЛЛУРГСТРОЙНИЙ ПРОЕКТ ЛЕНИНГРАДСКИЙ ПРОМСТРОЙПРОЕКТ		
гл. спец.		Абрамович		10.74				
н. контр.		Молочков		3.74				
утв.		Залетаев		11.74				

Лист В2 ГОСТ 3680-57
Ст3 ГОСТ 16523-70

Копировал Вандер Формат 11

КМП1-05.00.005

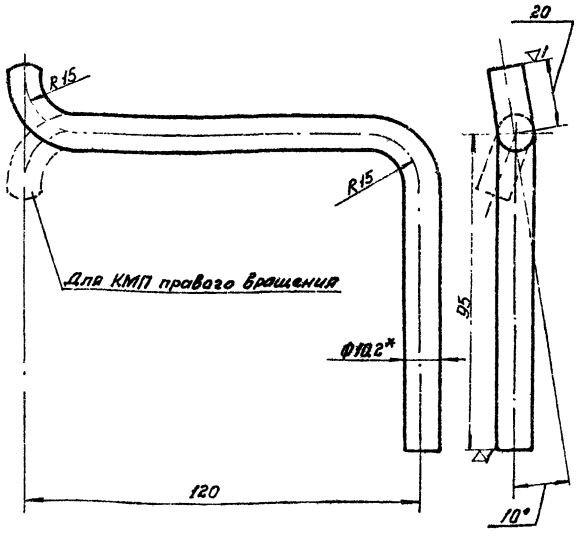

1* Размер для справок.
2. Технические требования по КМП1-03.00.000.ТУ.

				КМП1-05.00.005			
изм.	лист	№ докум.	подп.	дата	Трубка	Лит.	Масса	Масштаб
разраб.		Чиканова		7.74		И	0.15	1:1
проверил		Волкова		11.74		Лист	Листов 1
рук. гр.		Чепурной		X-74	Труба 6 ГОСТ 3262-62	ГОССТРОЙ СССР СОЮЗМЕТАЛЛУРГСТРОЙНИЙ ПРОЕКТ ЛЕНИНГРАДСКИЙ ПРОМСТРОЙПРОЕКТ		
гл. спец.		Абрамович		10.74				
н. контр.		Молочков		3.74				
утв.		Залетаев		11.74				

Копировал Вандер Формат 11

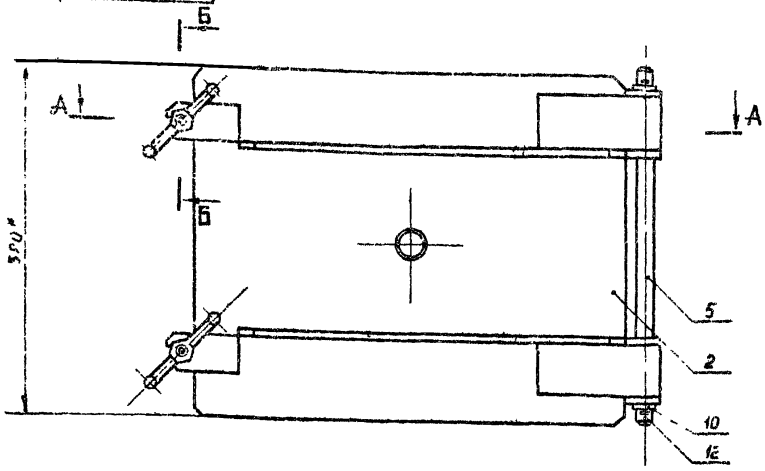

Б–Б
м 1:2

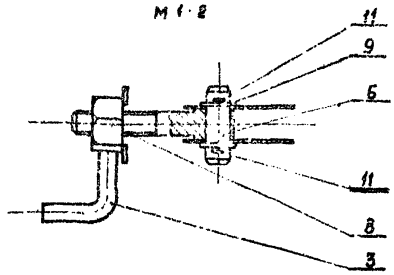

А–А

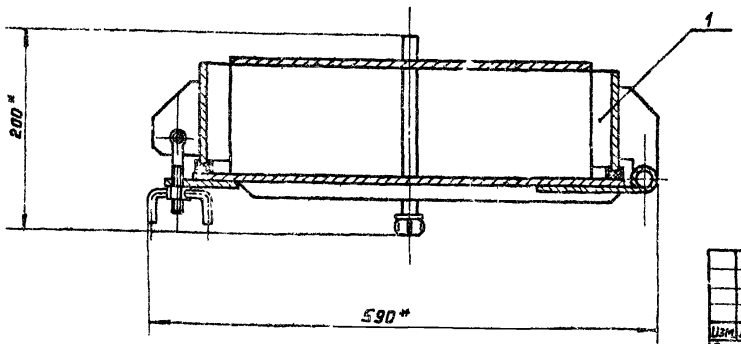

1. *Размер для справок.
2. Технические требования по КМП1-03.00.000 ТУ

Изм.	Лист	№ докум.	Подп.	Дата
Разраб.		Маньшина		V-74
Проверил		Волкова		VI-74
Рук. гр.		Чепурной		X-74
Гл. спец. отд.		Абромавич		10.74
Н. контр.		Молочков		2.74
Утв.		Залетаев		11.74

КМП1-06.00.000 СБ

Люк
Сборочный чертеж

Лит.	Масса	Масштаб
И	29.0	1:4

Лист 1 Листов 1

ГОССТРОЙ СССР
СОЮЗМЕТАЛЛУРГСТРОЙНИИПРОЕКТ
ЛЕНИНГРАДСКИЙ ПРОМСТРОЙНИИПРОЕКТ

Копировал Решникова Формат 12

КМП1-06.01.000 СБ

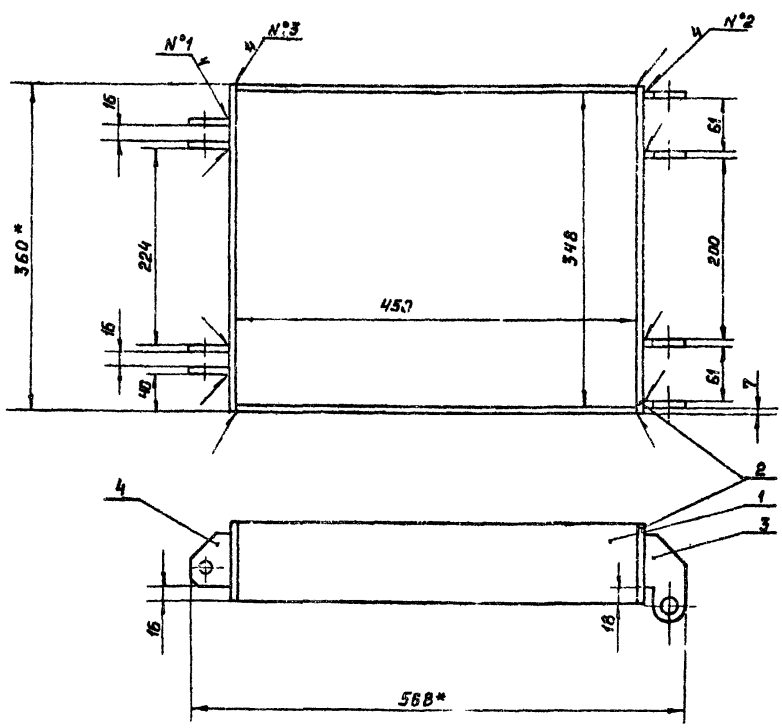

1.* Размер для справок
2. Сварные швы
№1-Т1-Δ6
№2-Т3-Δ6
№3-93
по ГОСТ 5264-69
3. Остальные технические требования по КМП1-03.00.000 ТУ

Изм.	Лист	№ докум.	Подп.	Дата
Разраб.		Маньшина		V-74
Проверил		Волкова		VI-74
Рук. гр.		Чепурной		X-74
Гл. спец. отд.		Абромавич		10.74
Н. контр.		Молочков		2.74
Утв.		Залетаев		11.74

КМП1-06.01.000 СБ

Корпус
Сборочный чертеж

Лит.	Масса	Масштаб
И	8.3	1:4

Лист 1 Листов 1

ГОССТРОЙ СССР
СОЮЗМЕТАЛЛУРГСТРОЙНИИПРОЕКТ
ЛЕНИНГРАДСКИЙ ПРОМСТРОЙНИИПРОЕКТ

КМП1-06.01.001

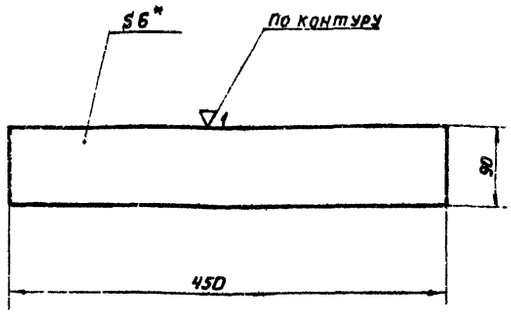

1. *Размер для справок.
2. Технические требования по КМП 1-03.00.000 ТУ.

Изм.	Лист	№ докум.	Подп.	Дата
Разраб.		Чиканова		V-74
Проверил		Волкова		VI-74
Рук. гр.		Чепурной		X-74
Гл. спец. отд.		Абрамович		XI-74
Н. контр.		Малочков		I.75
Утв.		Золотарев		I.75

КМП1-06.01.001

Лист

Лит.	Масса	Масштаб
И	2.1	1:4

Лист | Листов 1

Госстрой СССР Союзметаллургстройниипроект Ленинградский Промстройпроект

Лист 6 ГОСТ 5681-57 Ст3 ГОСТ 14637-69

Копировал Решанова Формат 11

КМП1-06.01.002

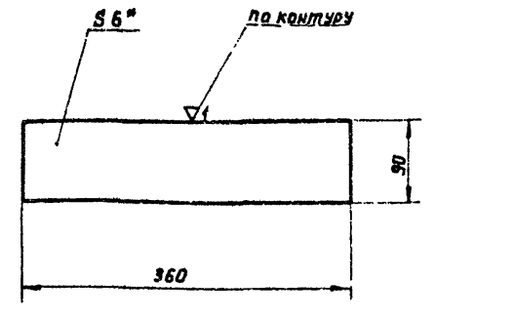

1. *Размер для справок.
2. Технические требования по КМП 1-03.00.000 ТУ.

Изм.	Лист	№ докум.	Подп.	Дата
Разраб.		Чиканова		V-74
Проверил		Волкова		VI-74
Рук. гр.		Чепурной		X-74
Гл. спец. отд.		Абрамович		XI-74
Н. контр.		Малочков		I.75
Утв.		Золотарев		I.75

КМП1-06.01.002

Лист

Лит.	Масса	Масштаб
И	1,35	1:4

Лист | Листов 1

Госстрой СССР Союзметаллургстройниипроект Ленинградский Промстройпроект

Лист 6 ГОСТ 5681-57 Ст3 ГОСТ 14637-69

Копировал Решанова Формат 11

КМП1-06.01.003

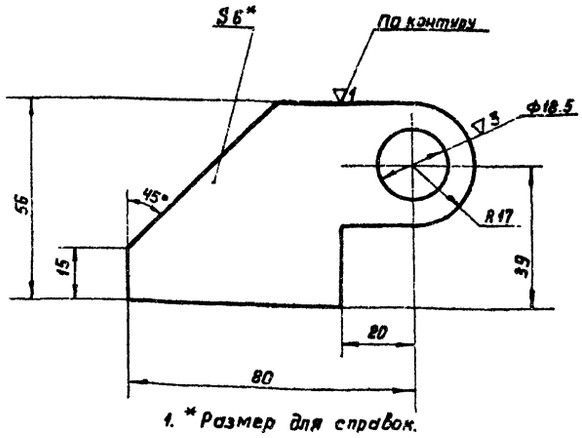

1. *Размер для справок.
2. Технические требования по КМП1-03.00.000 ТУ.

Изм.	Лист	№ докум.	Подп.	Дата
Разраб.		Чиканова		V-74
Проверил		Волкова		VI-74
Рук. гр.		Чепурной		X-74
Гл. спец. отд.		Абрамович		XI-74
Н. контр.		Малочков		I.75
Утв.		Золотарев		I.75

КМП1-06.01.003

Проушина

Лит.	Масса	Масштаб
И	0.2	1:1

Лист | Листов 1

Госстрой СССР Союзметаллургстройниипроект Ленинградский Промстройпроект

Лист 6 ГОСТ 5681-57 Ст3 ГОСТ 14637-69

Копировал Решанова Формат 11

КМП1-06.02.001

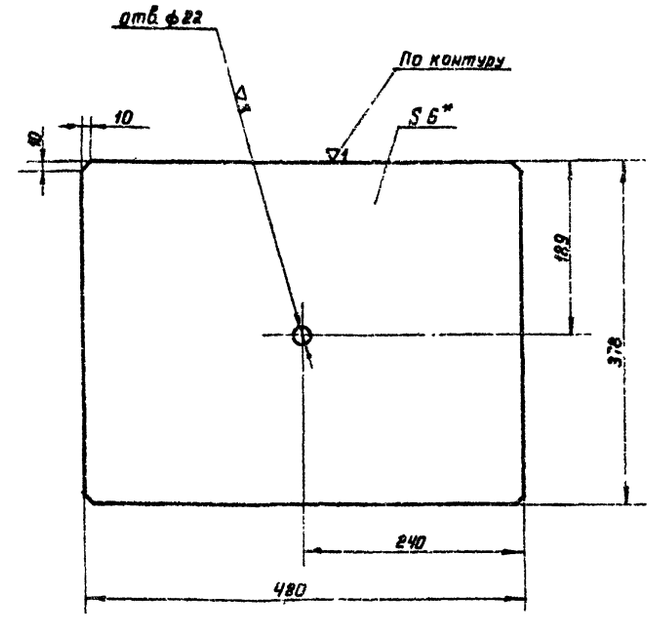

1. *Размер для справок.
2. Технические требования по КМП1-03.00.000 ТУ.

Изм.	Лист	№ докум.	Подп.	Дата
Разраб.		Чиканова		V-74
Проверил		Волкова		VI-74
Рук. гр.		Чепурной		X-74
Гл. спец. отд.		Абрамович		XI-74
Н. контр.		Малочков		I.75
Утв.		Золотарев		I.75

КМП1-06.02.001

Лист

Лит.	Масса	Масштаб
И	8.1	1:4

Лист | Листов 1

Госстрой СССР Союзметаллургстройниипроект Ленинградский Промстройпроект

Лист 6 ГОСТ 5681-57 Ст3 ГОСТ 14637-69

Копировал Решанова Формат 11

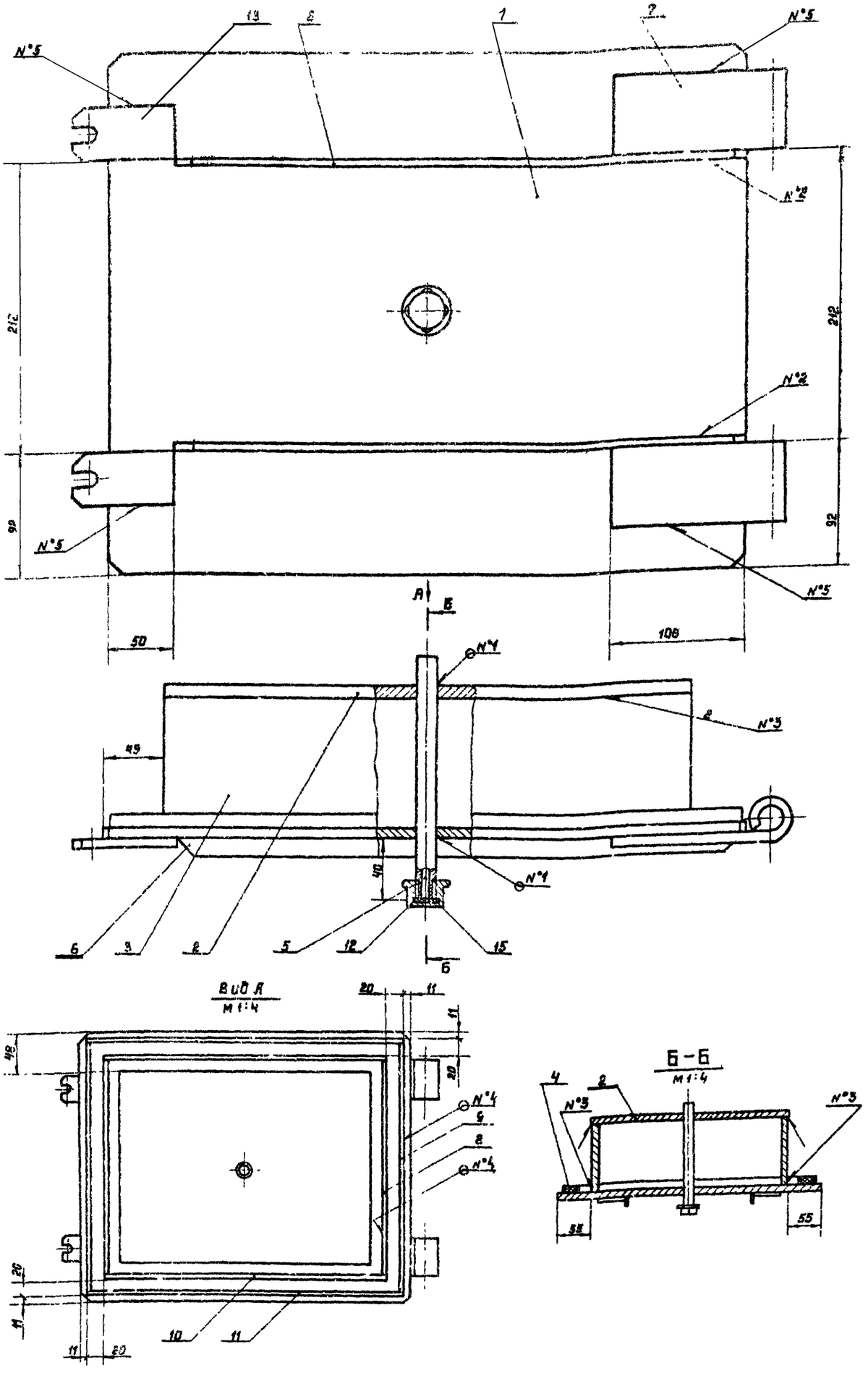

1.* Размер для справок.
2. Прокладки поз 4 и поз. 12 ставить на клей N°88-Н ГОСТ 12172-66
3. Сварные швы: N°1-Т1-△5
N°2-Т1-△6
N°3-Т1-△6 ⊐
N°4-Т2-△1-20Z30
N°5-Н1-△6 ⊐ по ГОСТ 5264-69
4. Остальные технические требования по КМП1-03.00.000ТУ

Изм.	Лист	N докум.	Подп.	Дата
Разраб.	Чиканова		
Проверил	Волкова		
Рук. гр.	Чепурной		
Тел. отд.	Абрамович		
Н. контр.	Молочков		
Утв.	Галетаев		

КМП1-06.02.000.СБ

Крышка

Сборочный чертеж.

Лит.	Масса	Масштаб
И	19,94	1:2

Лист | Листов 1

ГОССТРОЙ СССР
ОБЪЕДИНЕННЫЙ ГОСУДАРСТВЕННЫЙ ПРОЕКТ
ЛЕНИНГРАДСКИЙ
ПРОМСТРОЙПРОЕКТ

Серия 1.494-23 Выпуск 1

КМП1-06.02.002

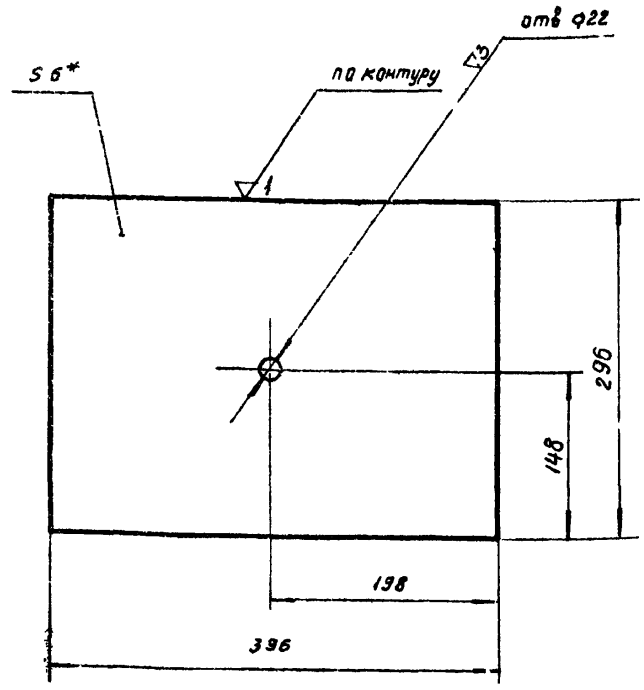

1* Размер для справок
2. Технические требования по КМП1-03.00.000ТУ

Изм.	Лист	N докум.	Подп.	Дата
Разраб.		Чиканова		V-74
Проверил		Волкова		VI-74
Рук.гр.		Чепурной		X-74
Гл.спец.отд.		Абрамович		X-74
Н.контр.		Молочков		X.74
Утв.		Залетаев		I.II.74

КМП1-06.02.002

Лит.	Масса	Масштаб
	52	1:4

Лист

Лист 6 ГОСТ 5681-57
Ст 3 ГОСТ 14637-69

Лист Листов 1

ГОССТРОЙ СССР
СОЮЗМЕТАЛЛУРГСТРОЙНИИПРОЕКТ
ЛЕНИНГРАДСКИЙ ПРОМСТРОЙПРОЕКТ

Копировал Беркушкина Формат А1

КМП1-06.02.003

34

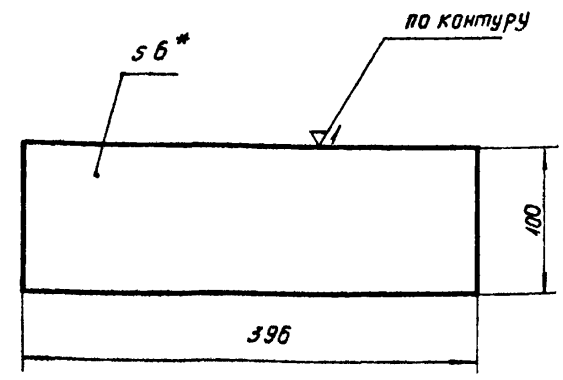

1* Размер для справок
2. Технические требования по КМП1-03.00.000ТУ

Изм.	Лист	N докум.	Подп.	Дата
Разраб.		Чиканова		V-74
Проверил		Волкова		VI-74
Рук.гр.		Чепурной		X-74
Гл.спец.отд.		Абрамович		X-74
Н.контр.		Молочков		X.74
Утв.		Залетаев		I.II.74

КМП1-06.02.003

Лит.	Масса	Масштаб
VI	1.9	1:4

Лист

Лист Листов 1

ГОССТРОЙ СССР
СОЮЗМЕТАЛЛУРГСТРОЙНИИПРОЕКТ
ЛЕНИНГРАДСКИЙ ПРОМСТРОЙПРОЕКТ

Копировал Беркушкина Формат А1

КМП1-06.02.004

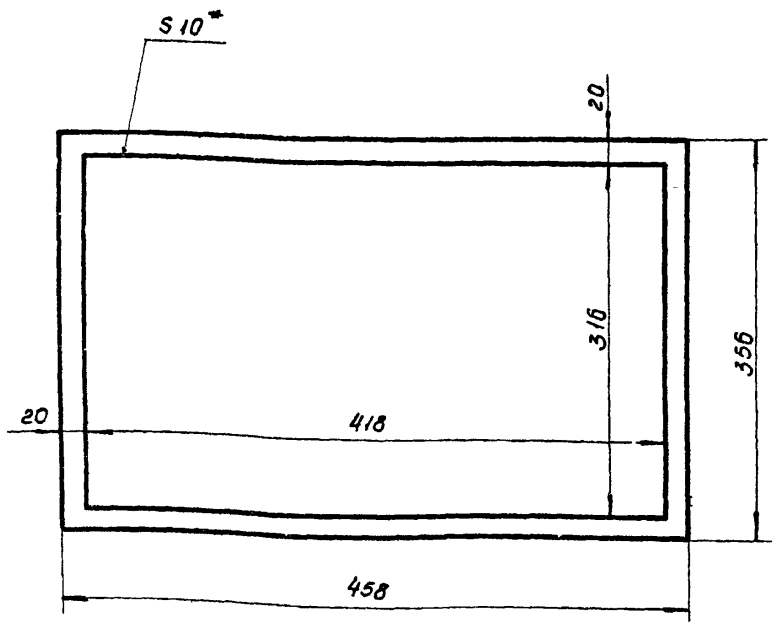

1* Размер для справок
2 Технические требования по КМП1-03.00.000ТУ

Изм.	Лист	N докум.	Подп.	Дата
Разраб.		Чиканова		V-74
Проверил		Волкова		VI-74
Рук.гр.		Чепурной		X-74
Гл.спец.отд.		Абрамович		X-74
Н.контр.		Молочков		X.74
Утв.		Залетаев		I.II.74

КМП1-06.02.004

Лит.	Масса	Масштаб
И	0.22	1:4

Прокладка

Лист Листов 1

Резина субчатая 10
ТУ38-5-1206-88

ГОССТРОЙ СССР
СОЮЗМЕТАЛЛУРГСТРОЙНИИПРОЕКТ
ЛЕНИНГРАДСКИЙ ПРОМСТРОЙПРОЕКТ

Копировал Беркушкина Формат А1

КМП1-06.02.005

▽1 (▽)

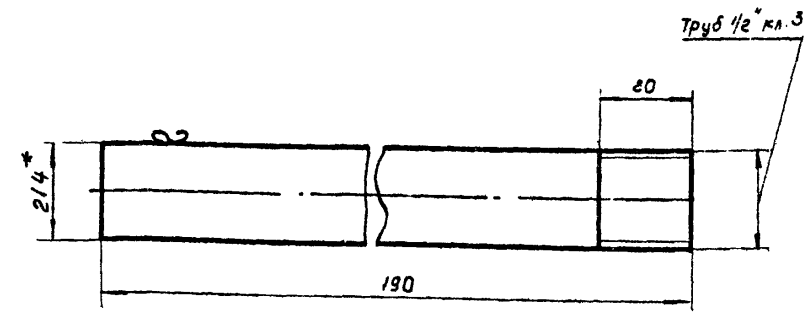

1.* Размер для справок
2. Технические требования по КМП1-03.00.000 ТУ.

Изм.	Лист	N докум.	Подп.	Дата
Разраб.		Чиканова		V-74
Провер.		Волкова		VI-74
Рук.гр.		Чепурной		X-74
Гл.спец.отд.		Абрамович		X-74
Н.контр.		Молочков		X.74
Утв.		Залетаев		I.II.74

КМП1-06.02.005

Лит.	Масса	Масштаб
И	0.2	1:1

Трубка

Лист Листов 1

Труба 15
ГОСТ 3262-62

ГОССТРОЙ СССР
СОЮЗМЕТАЛЛУРГСТРОЙНИИПРОЕКТ
ЛЕНИНГРАДСКИЙ ПРОМСТРОЙПРОЕКТ

Копировал Беркушкина Формат А1

Инв.№ подл. | Подпись и дата | Взамен инв.№ | Инв.№ дубл. | Подпись и дата

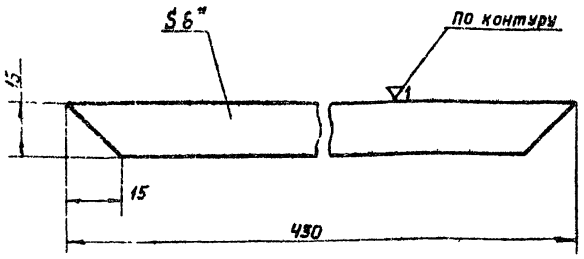

1. * Размер для справок.
2. Технические требования по КМП1-03.00.000 ТУ

Изм.	Лист	№ докум.	Подп.	Дата	КМП1-06.02.006	
Разраб.		Чиканова		V.74	Ребра	Лит. И; Масса 0,5; Масштаб 1:1
Проверил		Волкова		VI.74		Лист; Листов 1
Рук. гр.		Четурной		X.74		
Гл. спец.		Абрамович		II.75		
Н. контр.		Малочков		6.76	Лист 6 ГОСТ 5681-57 Ст 3 ГОСТ 14637-69	Госстрой СССР Союзметаллургстроинпроект Ленинградский Промстройпроект
Утв.		Залетаев		I.II.74		

Копировал Решнова Формат 11

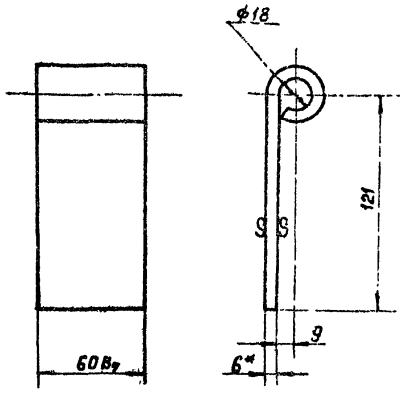

1. * Размер для справок.
2. Технические требования по КМП1-03.00.000 ТУ

Изм.	Лист	№ докум.	Подп.	Дата	КМП1-06.02.007	
Разраб.		Чиканова		V.74	Петля	Лит. И; Масса 0,4; Масштаб 1:2
Проверил		Волкова		VI.74		Лист; Листов 1
Рук. гр.		Четурной		X.74		
Гл. спец.		Абрамович		II.75		
Н. контр.		Малочков		6.76	Лист 6 ГОСТ 5681-57 Ст 3 ГОСТ 14637-69	Госстрой СССР Союзметаллургстроинпроект Ленинградский Промстройпроект
Утв.		Залетаев		I.II.74		

Копировал Решнова Формат 11

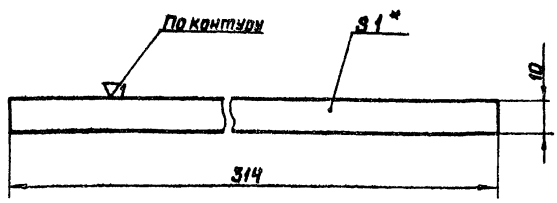

1. * Размер для справок.
2. Технические требования по КМП1-03.00.000 ТУ

Изм.	Лист	№ докум.	Подп.	Дата	КМП1-06.02.008	
Разраб.		Чиканова		V.74	Полоса	Лит. И; Масса 0,03; Масштаб 1:1
Проверил		Волкова		VI.74		Лист; Листов 1
Рук. гр.		Четурной		X.74		
Гл. спец.		Абрамович		II.75		
Н. контр.		Малочков		6.76	Лист В ГОСТ 3680-57 Ст 3 ГОСТ 16523-70	Госстрой СССР Союзметаллургстроинпроект Ленинградский Промстройпроект
Утв.		Залетаев		I.II.74		

Копировал Решнова Формат 11

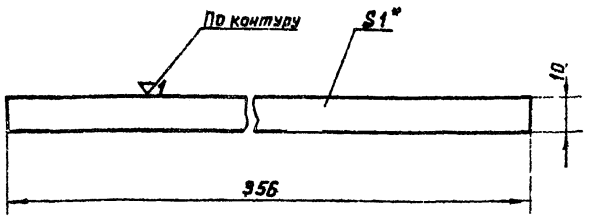

1. * Размер для справок.
2. Технические требования по КМП1-03.00.000 ТУ

Изм.	Лист	№ докум.	Подп.	Дата	КМП1-06.02.009	
Разраб.		Чиканова		V.74	Полоса	Лит. И; Масса 0,04; Масштаб 1:1
Проверил		Волкова		VI.74		Лист; Листов 1
Рук. гр.		Четурной		X.74		
Гл. спец.		Абрамович		II.75		
Н. контр.		Малочков		6.76	Лист В ГОСТ 3680-57 Ст 3 ГОСТ 16523-70	Госстрой СССР Союзметаллургстроинпроект Ленинградский Промстройпроект
Утв.		Залетаев		I.II.74		

Копировал Решнова Формат 11

Серия 1.420-23 Выпуск 1

Инв. № подл. | Подпись и дата | Взамен инв. № | Инв. № дубл. | Подпись и дата

Серия 1.494-23 Выпуск 1

КМП1-06.02.010

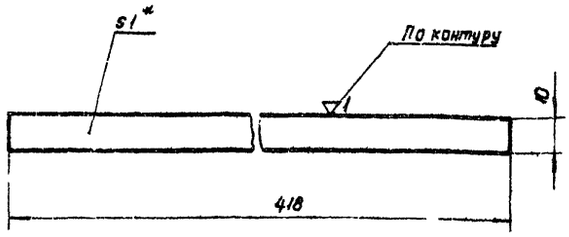

1* Размер для справок
2. Технические требования по КМП1-03.00.000 ТУ.

Изм.	Лист	№ докум.	Подп.	Дата
Разраб.		Чиканова		
Проверил		Волкова		
Рук. гр.		Чепурной		
Гл. сп. отд.		Абрамович		
Н. контр.		Молочков		
Утв.		Залетаев		

КМП1-06.02.010

Полоса

Лит.	Масса	Масштаб
И	0.032	1:1

Лист | Листов: 1

Лист: В 10 ГОСТ 3680-57 / Ст.3 ГОСТ 16523-70

ГОССТРОЙ СССР СОЮЗМЕТАЛЛУРГСТРОЙНИИПРОЕКТ ЛЕНИНГРАДСКИЙ ПРОМСТРОЙПРОЕКТ

Копировал. Беркушкина. Формат 11.

Инв. № подл. | Подпись и дата | Взамен инв. № | Инв. № дубл. | Подпись и дата

КМП1-06.02.011

36

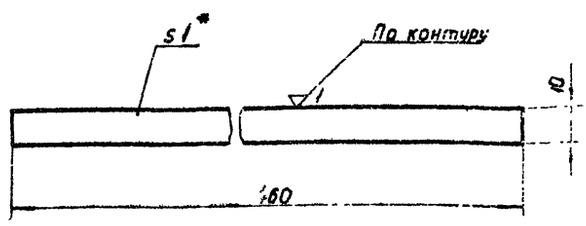

1* Размер для справок
2. Технические требования по КМП1-03.00.000 ТУ.

Изм.	Лист	№ докум.	Подп.	Дата
Разраб.		Чиканова		
Проверил		Волкова		
Рук. гр.		Чепурной		
Гл. сп. отд.		Абрамович		
Н. контр.		Молочков		
Утв.		Залетаев		

КМП1-06.02.011

Полоса

Лит.	Масса	Масштаб
И	0.036	1:1

Лист | Листов: 1

Лист: В 10 ГОСТ 3680-57 / Ст.3 ГОСТ 16523-70

ГОССТРОЙ СССР СОЮЗМЕТАЛЛУРГСТРОЙНИИПРОЕКТ ЛЕНИНГРАДСКИЙ ПРОМСТРОЙПРОЕКТ

Копировал. Беркушкина. Формат 11.

Инв. № подл. | Подпись и дата | Взамен инв. № | Инв. № дубл. | Подпись и дата

КМП1-06.02.012

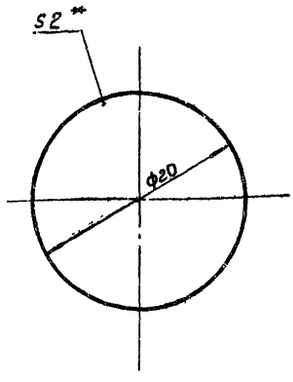

1* Размер для справок
2. Технические требования по КМП1-03.00.000 ТУ.

Изм.	Лист	№ докум.	Подп.	Дата
Разраб.		Чиканов		
Проверил		Волкова		
Рук. гр.		Чепурной		
Гл. сп. отд.		Абрамович		
Н. контр.		Молочков		
Утв.		Залетаев		

КМП1-06.02.012

Прокладка

Лит.	Масса	Масштаб
И	0.008	4:1

Лист | Листов: 1

Паронит ПОН-2 ГОСТ 481-71.

ГОССТРОЙ СССР СОЮЗМЕТАЛЛУРГСТРОЙНИИПРОЕКТ ЛЕНИНГРАДСКИЙ ПРОМСТРОЙПРОЕКТ

Инв. № подл. | Подпись и дата | Взамен инв. № | Инв. № дубл. | Подпись и дата

КМП1-06.00.001

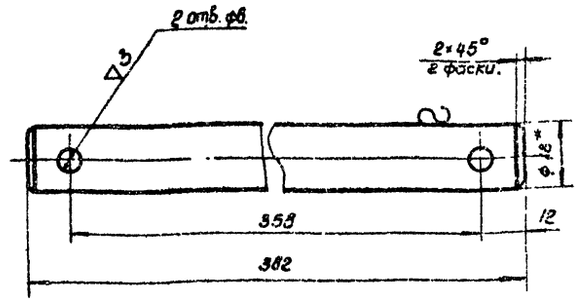

1* Размер для справок
2. Технические требования по КМП1-03.00.000 ТУ.

Изм.	Лист	№ докум.	Подп.	Дата
Разраб.		Чиканов		
Проверил		Волкова		
Рук. гр.		Чепурной		
Гл. сп. отд.		Абрамович		
Н. контр.		Молочков		
Утв.		Залетаев		

КМП1-06.00.001

Ось

Лит.	Масса	Масштаб
И	0.76	1:1

Лист | Листов: 1

Круг В18 ГОСТ 2590-71 / Ст.3 ГОСТ 535-58

ГОССТРОЙ СССР СОЮЗМЕТАЛЛУРГСТРОЙНИИПРОЕКТ ЛЕНИНГРАДСКИЙ ПРОМСТРОЙПРОЕКТ

Инв. № подл. | Подпись и дата | Взамен инв. № | Инв. № дубл. | Подпись и дата

Серия 1.435.1-23 Выпуск

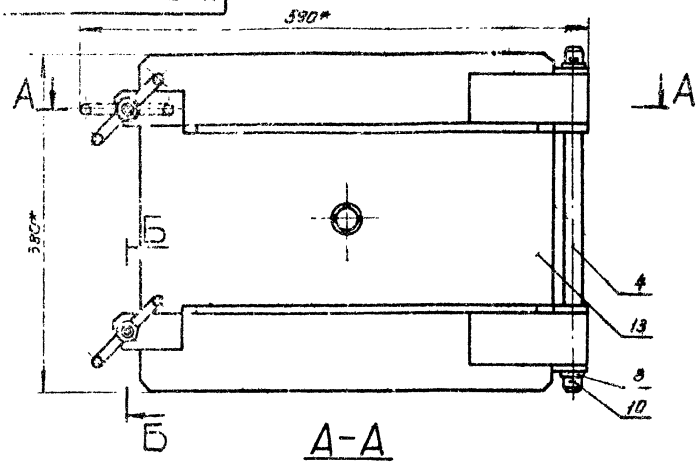

А-А

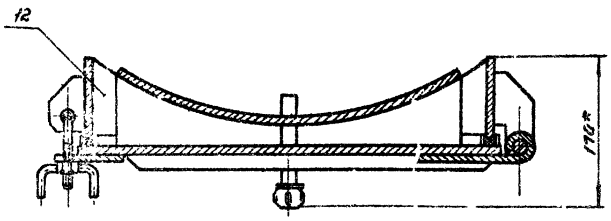

Б-Б

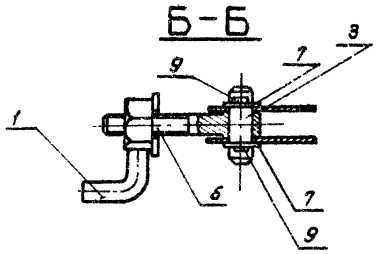

обозначение	масса кг	обозначение	масса кг
КМП1-07.00.000	25.98	-03	26.61
-01	25.71	-04	26.70
-02	25.81		

1.* Размеры для справок.
2. Технические требования по КМП1-03.00.000ТУ.

				КМП1-07.00.000 СБ	
Изм.	Лист	№ докум.	Подп.	Дата	
Разраб.		Яковлева		V.74	
Провер.		Калкова		VI.74	
Рук. гр.		Ушлыкин		V.74	
Гл. спец.		Ораховац		10.74	
Н. контр.		Малочков		7.74	
Утв.		Залетов		10.74	

Люк
Сборочный чертеж

Лит.	Масса	Масштаб
И		1:10
Лист	Листов 1	

Госстрой СССР
С.-Петербургский металлургический институт
ЛЕНИНГРАДСКИЙ ПРОМСТРОЙПРОЕКТ

Копировал Волгер Формат А3

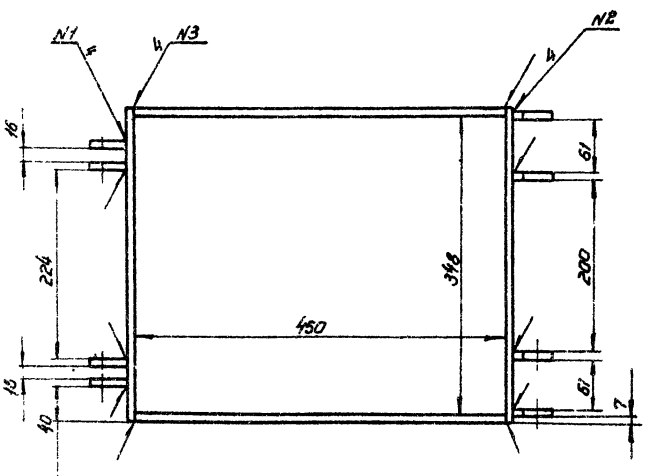

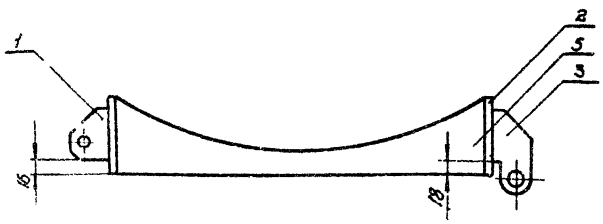

обозначение	масса кг	обозначение	масса кг
КМП1-07.01.000	6.26	-03	6.75
-01	6.46	-04	7.06
-02	6.56		

1. Сварные швы:
№ 1-Т1 — △6
№ 2-Т3 — △6
№ 3-У3
по ГОСТ 5264-69
2. Технические требования по КМП1-03.00.000ТУ

				КМП1-07.01.000 СБ	
Изм.	Лист	№ докум.	Подп.	Дата	
Разраб.		Яковлева		V.74	
Провер.		Калкова		VI.74	
Рук. гр.		Ушлыкин		V.74	
Гл. спец.		Ораховац		10.74	
Н. контр.		Малочков		7.74	
Утв.		Залетов		10.74	

Корпус
Сборочный чертеж

Лит.	Масса	Масштаб
И		1:10
Лист	Листов 1	

Госстрой СССР
С.-Петербургский металлургический институт
ЛЕНИНГРАДСКИЙ ПРОМСТРОЙПРОЕКТ

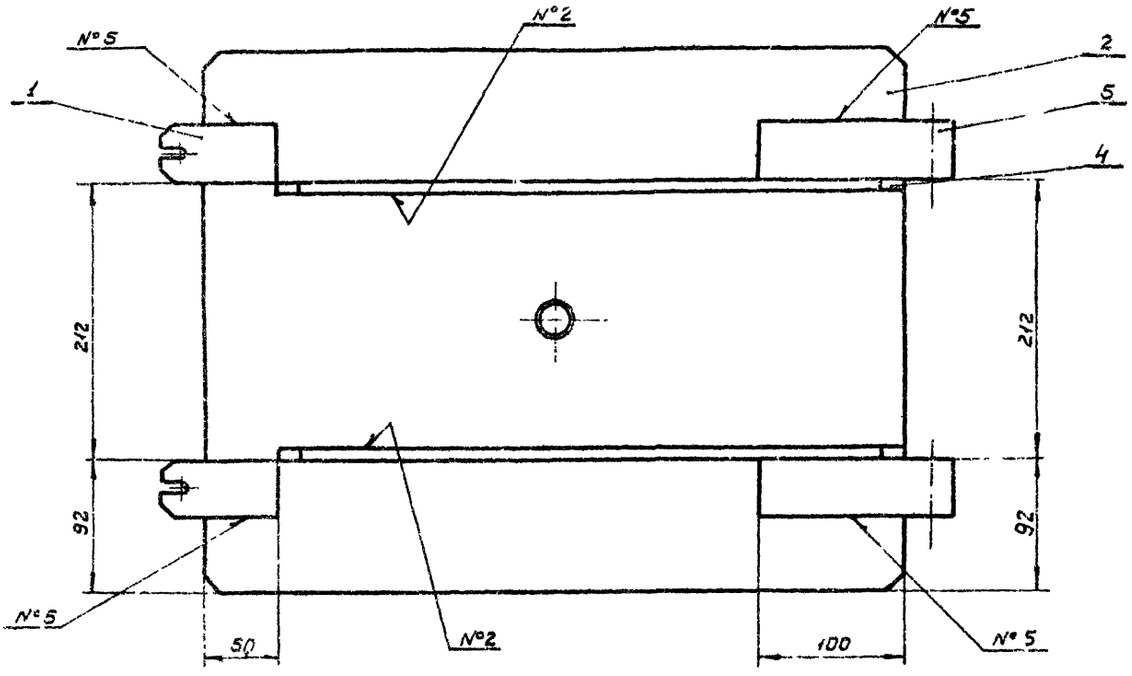

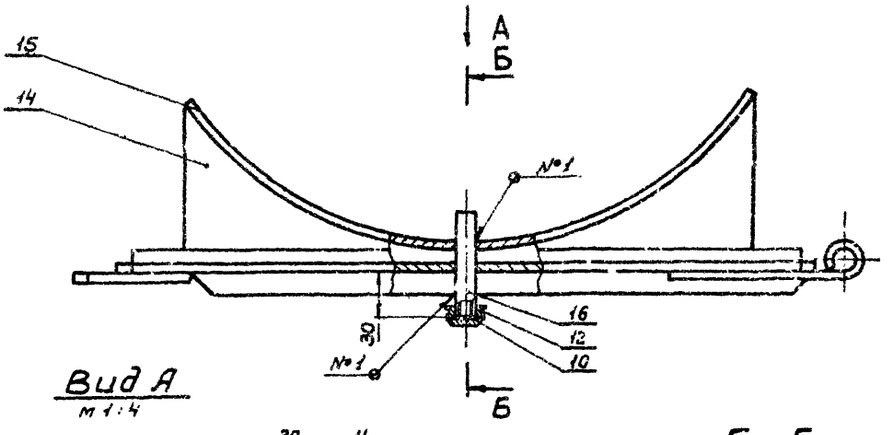

Вид А
м 1:4

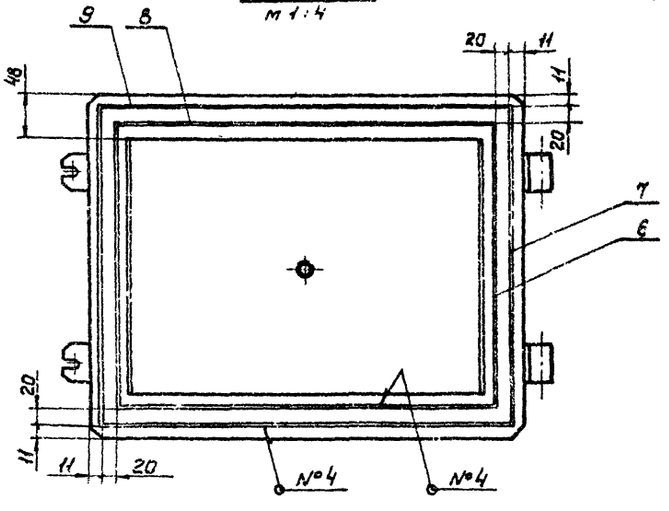

Б – Б
м 1:4

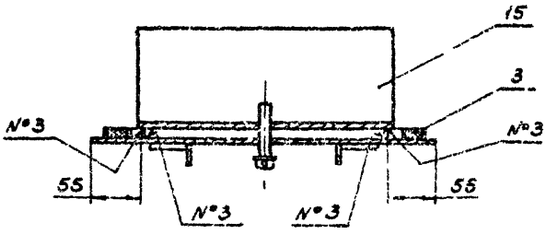

1. Прокладки поз. 3 и поз. 10 ставить на клей № 88-Н ГОСТ 12172-66.
2. Сварные швы:
   - №1-Т1-△3
   - №2-Т1-△6
   - №3-Т1-△6 □
   - №4-Т2-△1-20Z30
   - №5-Н1-△6 □
   - по ГОСТ 5264-69
3. Остальные технические требования по КМП1-03.00.000 ТУ.

Обозначение	Масса кг	Обозначение	Масса кг
КМП1-07.02.000	18,02	-03	18,36
-01	18,15	-04	18,54
-02	18,21		

Изм.	Лист	№ докум.	Подп.	Дата	КМП1-07.02.000СБ
Разраб.	Чиканова				Крышка
Проверил	Валкова				Сборочный чертеж.
Рук. гр.	Чепурной				
Н. контр.	Малочков				
Утв.	Залетов				

Лит.	Масса	Масштаб
И		—
Лист	Листов 1	

РОССТРОЙ СССР
СОЮЗМЕТАЛЛУРГСТРОЙПРОЕКТ
ЛЕНИНГРАДСКИЙ ПРОМСТРОЙПРОЕКТ

Копировал Зайцева Формат А2

Серия 1.494-23. Выпуск 1.

Инв. № подл. | Подпись и дата | Взам. инв. № | Инв. № дубл. | Подпись и дата

Серия 1 494-23 Выпуск 1

КМП1-07.01.001

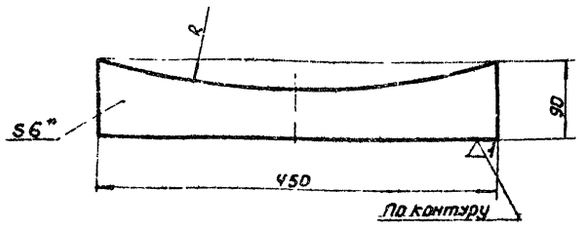

Обозначение	R	Масса кг	Обозначение	R	Масса кг
КМП1-07.01.001	456	1,08	-03	706	1,33
-01	566	1,18	-04	906	1,48
-02	631	1,23			

1. *Размер для справок.
2. Технические требования по КМП1-03.00.000ТУ.

Изм.	Лист	№ докум.	Подп.	Дата
Разраб.	Кузьмин			16.5.74
Провер.	Волкова			VI-74
Рук. гр.	Чепурной			X-74
Гл. сп. отд.	Абрамович			10.74
Н. контр.	Молочков			8.74
Утв.	Залетаев			11.74

КМП1-07.01.001

Лист

Лист 6 ГОСТ 5681-57 Ст 3 ГОСТ 14637-69

Лит.	Масса	Масштаб
Ц	Ст. табл.	—

Лист | Листов 1

ГОССТРОЙ СССР Союзметаллургстройниипроект ЛЕНИНГРАДСКИЙ ПРОМСТРОЙПРОЕКТ

Копировал Копенкина формат 11

КМП1-07.02.001

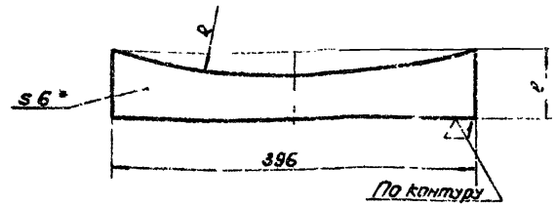

Обозначение	R	l	Масса кг	Обозначение	R	l	Масса кг
КМП1-07.02.001	456	79	0,96	-03	706	84	1,16
-01	564	81	1,04	-04	906	87	1,28
-02	631	82	1,08				

1. *Размер для справок.
2. Технические требования по КМП1-03.00.000ТУ.

Изм.	Лист	№ докум.	Подп.	Дата
Разраб.	Кузьмин			16.5.74
Проверил.	Волкова			VI-74
Рук. гр.	Чепурной			X-74
Гл. сп. отд.	Абрамович			10.74
Н. контр.	Молочков			8.74
Утв.	Залетаев			11.74

КМП1-07.02.001

Лист

Лист 6 ГОСТ 5681-57 Ст 3 ГОСТ 14637-69

Лит.	Масса	Масштаб
Ц	см. табл.	—

Лист | Листов 1

ГОССТРОЙ СССР Союзметаллургстройниипроект ЛЕНИНГРАДСКИЙ ПРОМСТРОЙПРОЕКТ

Копировал формат 11

КМП1-07.02.002

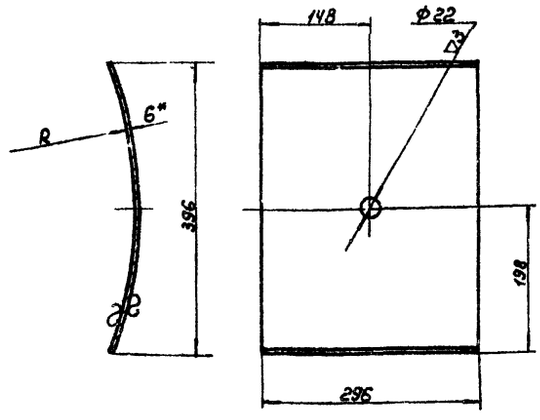

Обозначение	R	Масса кг	Обозначение	R	Масса кг
КМП1-07.02.002	450	5,75	-03	700	5,68
-01	560	5,72	-04	900	5,62
-02	625	5,70			

1. *Размеры для справок.
2. Технические требования по КМП1-03.00.000ТУ.

Изм.	Лист	№ докум.	Подп.	Дата
Разраб.	Кузьмин			16.5.74
Провер.	Волкова			VI-74
Рук. гр.	Чепурной			X-74
Гл. сп. отд.	Абрамович			10.74
Н. контр.	Молочков			8.74
Утв.	Залетаев			11.74

КМП1-07.02.002

Лист

Лист 6 ГОСТ 5681-57 Ст 3 ГОСТ 14637-69

Лит.	Масса	Масштаб
Ц	см. табл.	—

Лист | Листов 1

ГОССТРОЙ СССР Союзметаллургстройниипроект ЛЕНИНГРАДСКИЙ ПРОМСТРОЙПРОЕКТ

КМП1-07.02.003

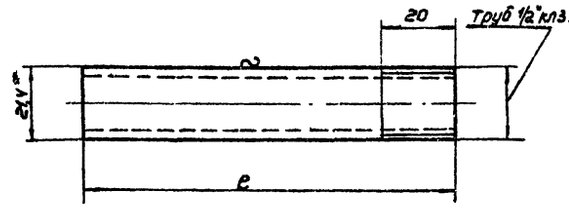

Обозначение	l	Масса кг	Обозначение	l	Масса кг
КМП1-07.02.003	110	0,129	-03	135	0,134
-01	120	0,131	-04	160	0,137
-02	125	0,132			

1. *Размер для справок
2. Технические требования по КМП1-03.00.000ТУ.

Изм.	Лист	№ докум.	Подп.	Дата
Разраб.	Кузьмин			16.5.74
Провер.	Волкова			VI-74
Рук. гр.	Чепурной			X-74
Гл. сп. отд.	Абрамович			10.74
Н. контр.	Молочков			8.74
Утв.	Залетаев			11.74

КМП1-07.02.003

Трубка

Труба 15 ГОСТ 3262-62

Лит.	Масса	Масштаб
Ц	см. табл.	—

Лист | Листов 1

ГОССТРОЙ СССР Союзметаллургстройниипроект ЛЕНИНГРАДСКИЙ ПРОМСТРОЙПРОЕКТ

Серия 1.494-23 Выпуск 1

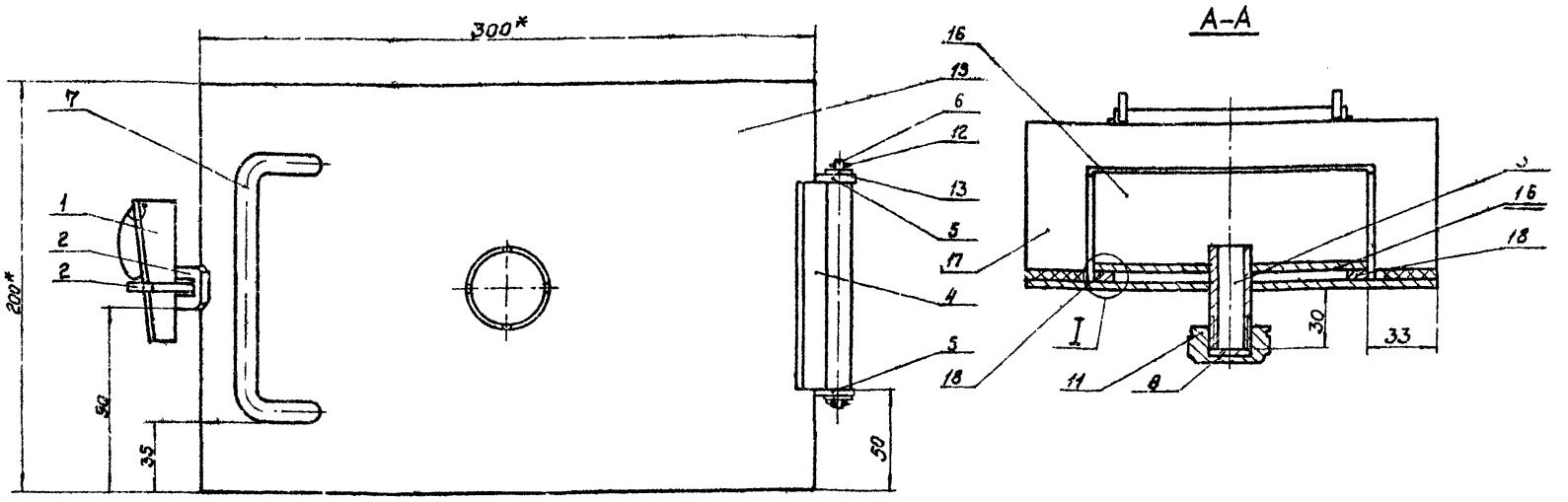

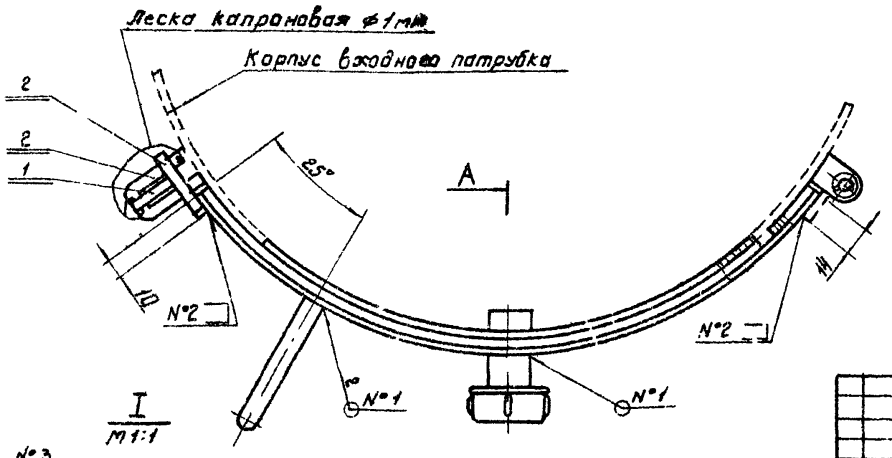

Обозначение	масса кг
КМП1-08.00.000	4.45
-01	4.75
-02	5.06

1* Размеры для справок.
2. Сварные швы:
№1 - Т - Δ 2
№2 - Т1 - Δ 4
№3 - У2 по ГОСТ 5264-69.
3. Прокладки поз. 3 и поз. 17 клеить.

Клей № 88-Н ГОСТ-12172-66.
4. Остальные технические требования по КМП1-03.00.000 ТУ

Изм.	Лист	№ докум.	Подп.	Дата
Разраб.	Кузьмин			5.74
Проверил	Волкова			6.74
Рук. гр.	Чепурной			X-74
Гл.сп.отд.	Абрамович			10.74
Н. контр.	Молочков			5.74
Утв.	Залетаев			11.74

КМП1-08.00.000СБ

ЛЮК
Сборочный чертеж

Лит.	Масса	Масштаб
И	см. табл.	—

Лист | Листов 1

ГОССТРОЙ СССР
СОЮЗМЕТАЛЛУРГСТРОЙНИЙПРОЕКТ
ЛЕНИНГРАДСКИЙ
ПРОМСТРОЙПРОЕКТ

Копировал Ген Формат 12

Инв. № подл. | Подпись и дата | Взамен инв. № | Инв. № дубл. | Подпись и дата

КМП1-08.00.001

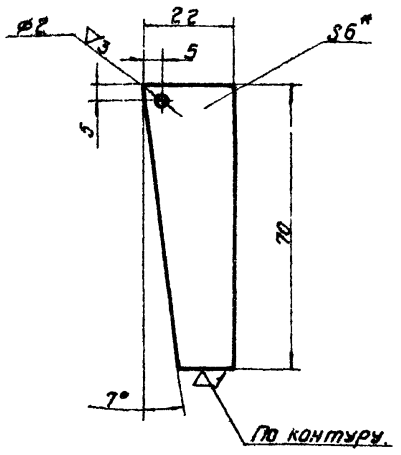

1.* Размер для справок
2. Технические требования по КМП1-03.00.000 ТУ.

Изм.	Лист	№ докум.	Подп.	Дата
Разраб.	Кузьмин			5.74
Проверил	Волкова			6.74
Рук. гр.	Чепурной			X-74
Гл.сп.отд.	Абрамович			10.74
Н. контр.	Молочков			5.74
Утв.	Залетаев			11.74

КМП1-08.00.001

Клин

Лит.	Масса	Масштаб
И	0.056	1:1

Лист | Листов 1

Лист 6 ГОСТ 5681-57 / Ст 3 ГОСТ 14637-69

ГОССТРОЙ СССР
СОЮЗМЕТАЛЛУРГСТРОЙНИЙПРОЕКТ
ЛЕНИНГРАДСКИЙ
ПРОМСТРОЙПРОЕКТ

Копировал Ген Формат 11

Инв. № подл. | Подпись и дата | Взамен инв. № | Инв. № дубл. | Подпись и дата

КМП1-08.00.002

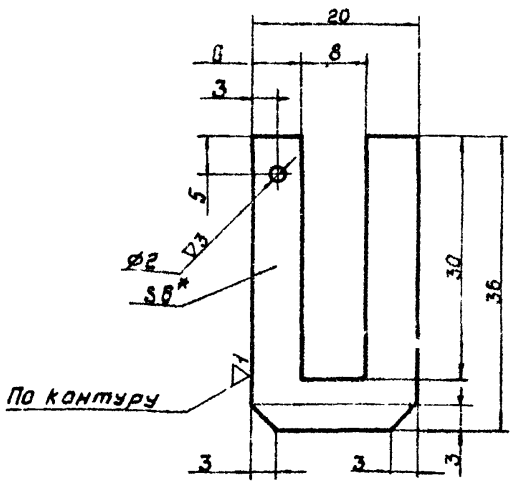

1.* Размер для справок
2. Технические требования по КМП1-03.00.000 ТУ.

Изм.	Лист	№ докум.	Подп.	Дата
Разраб.	Кузьмин			5.74
Проверил	Волкова			6.74
Рук. гр.	Чепурной			X-74
Гл.сп.отд.	Абрамович			10.74
Н. контр.	Молочков			5.74
Утв.	Залетаев			11.74

КМП1-08.00.002

Скоба

Лит.	Масса	Масштаб
И	0.022	2:1

Лист | Листов 1

Лист 6 ГОСТ 5681-57 / Ст.3 ГОСТ 14637-69

ГОССТРОЙ СССР
СОЮЗМЕТАЛЛУРГСТРОЙНИЙПРОЕКТ
ЛЕНИНГРАДСКИЙ
ПРОМСТРОЙПРОЕКТ

Серия 1.494-23 Выпуск 1.

КМП1-08.00.003

▽1 (▽)

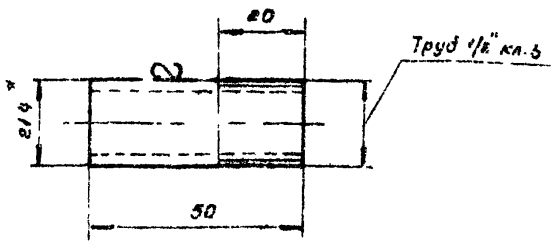

1* Размер для справок.
2. Технические требования по КМП1-03.00.000ТУ.

					КМП1-08.00.003			
изм.	лист	№ докум.	Подп.	Дата	Трубка.	Лит. И	Масса 0.064	Масштаб 1:1
Разраб.		Кузьмин		5.74				
Проверил		Волкова		6.74		Лист	Листов 1	
Рук. гр.		Чепурной		К-74	Труба 15 ГОСТ 3262-62	ГОССТРОЙ СССР ЛЕНИНГРАДСКИЙ ПРОМСТРОЙПРОЕКТ		
Гл. ст. отд.		Абрамович		10.74				
Н. контр.		Молочков		8.74				
Утв.		Эрлетаев		11.74				

Копировал Беркушкина. Формат 11

КМП1-08.00.004

▽1 (▽)

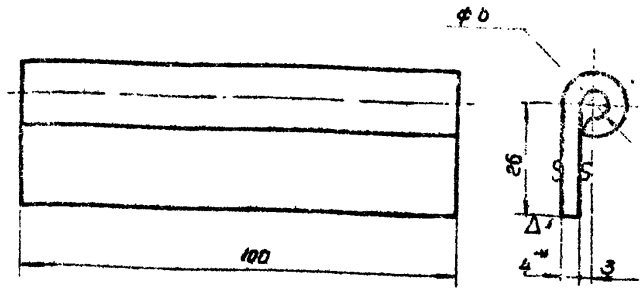

1* Размер для справок
2. Технические требования по КМП1-03.00.000ТУ.

					КМП1-08.00.004			
изм.	лист	№ докум.	Подп.	Дата	Петля	Лит. И	Масса 0,18	Масштаб 1:1
Разраб.		Кузьмин		5.74				
Проверил		Волкова		6.74		Лист	Листов 1	
Рук. гр.		Чепурной		К-74	Лист 4 ГОСТ 5681-57 / Ст.3 ГОСТ 14637-69	ГОССТРОЙ СССР ЛЕНИНГРАДСКИЙ ПРОМСТРОЙПРОЕКТ		
Гл. ст. отд.		Абрамович		10.74				
Н. контр.		Молочков		8.74				
Утв.		Эрлетаев		11.74				

Копировал Беркушкина. Формат 11

КМП1-08.00.005

∽ (▽)

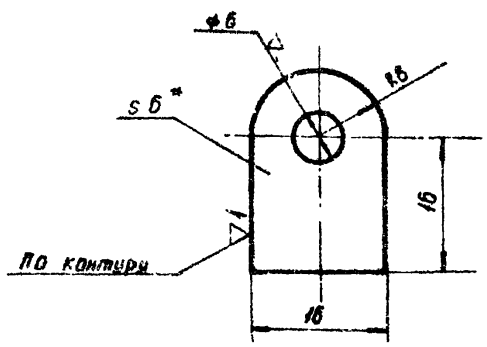

1* Размер для справок.
2. Технические требования по КМП1-03.00.000ТУ.

					КМП1-08.00.005			
изм.	лист	№ докум.	Подп.	Дата	Кронштейн	Лит. И	Масса 0.018	Масштаб 2:1
Разраб.		Кузьмин		5.74				
Проверил		Волкова		6.74		Лист	Листов 1	
Рук. гр.		Чепурной		К-74	Лист 6 ГОСТ 5681-57 / Ст 3 ГОСТ 14637-69	ГОССТРОЙ СССР ЛЕНИНГРАДСКИЙ ПРОМСТРОЙПРОЕКТ		
Гл. ст. отд.		Абрамович		10.74				
Н. контр.		Молочков		8.74				
Утв.		Эрлетаев		11.74				

КМП1-08.00.006

▽1 (▽)

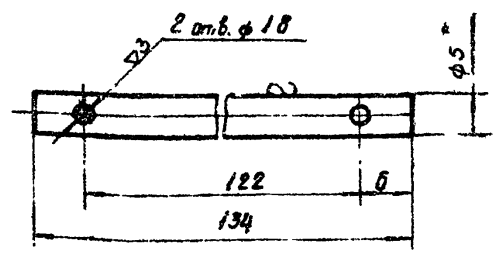

1* Размер для справок.
2. Технические требования по КМП1-03.00.000ТУ

					КМП1-08.00.006			
изм.	лист	№ докум.	Подп.	Дата	Ось	Лит. И	Масса 0,08	Масштаб 2:1
Разраб.		Кузьмин		5.74				
Проверил		Волкова		6.74		Лист	Листов 1	
Рук. гр.		Чепурной		К-74	Круг А9 ГОСТ 2590-71 / Ст. 3 ГОСТ 535-58	ГОССТРОЙ СССР ЛЕНИНГРАДСКИЙ ПРОМСТРОЙПРОЕКТ		
Гл. ст. отд.		Абрамович		10.74				
Н. контр.		Молочков		8.74				
Утв.		Эрлетаев		11.74				

КМП1-08.00.007

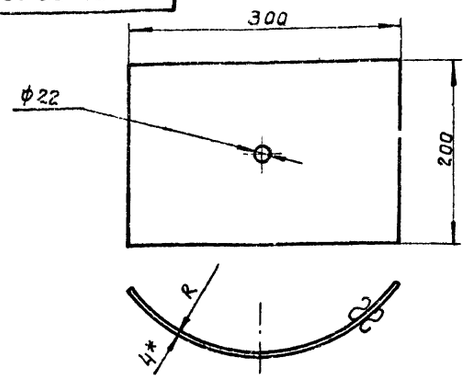

Обозначение	R	Масса кг.
КМП1-08.00.008	233	2,36
-01	288	2,54
-02	358	2,72

1.* Размер для справок.
2. Технические требования по КМП1-03.00.000ТУ.

Изм.	Лист	№ докум.	Подп.	Дата
Разраб.		Кузьмин		5.74
Провер.		Волкова		6.74
Рук. гр.		Чепурной		6.74
Гл. сп. отд.		Абрамович		10.74
Н. контр.		Молочков		7.74
Утв.		Залетаев		11.74

КМП1-08.00.007

Лист

Лит.	Масса	Масштаб
И	см. табл.	--
Лист	Листов 1	

Лист 4 ГОСТ 5681-57 / Ст.3 ГОСТ 14637-69

ГОССТРОЙ СССР СОЮЗМЕТАЛЛУРГСТРОЙНИИПРОЕКТ ЛЕНИНГРАДСКИЙ ПРОМСТРОЙПРОЕКТ

Копировал Зайцева Формат 11

Инв. № подл. | Подпись и дата | Взам. инв. № | Инв. № дубл. | Подпись и дата

КМП1-08.00.008

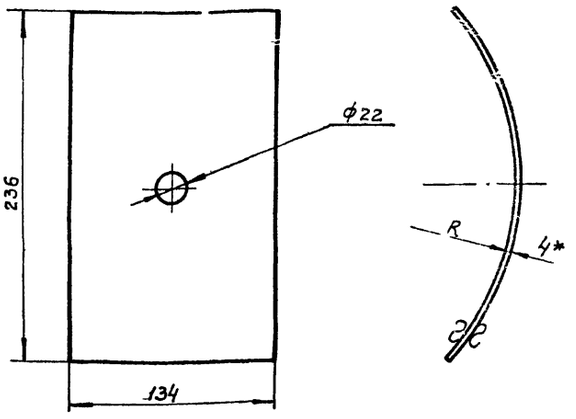

Обозначение	R	Масса кг.
КМП1-08.00.009	225	1,16
-01	280	1,26
-02	350	1,36

1.* Размер для справок.
2. Технические требования по КМП1-03.00.000ТУ.

Изм.	Лист	№ докум.	Подп.	Дата
Разраб.		Кузьмин		5.74
Провер.		Волкова		6.74
Рук. гр.		Чепурной		6.74
Гл. сп. отд.		Абрамович		10.74
Н. контр.		Молочков		7.74
Утв.		Залетаев		11.74

КМП1-08.00.008

Лист

Лит.	Масса	Масштаб
И	см. табл.	--
Лист	Листов 1	

Лист 4 ГОСТ 5681-57 / Ст.3 ГОСТ 14637-69

ГОССТРОЙ СССР СОЮЗМЕТАЛЛУРГСТРОЙНИИПРОЕКТ ЛЕНИНГРАДСКИЙ ПРОМСТРОЙПРОЕКТ

Копировал Зайцева Формат 11

Инв. № подл. | Подпись и дата | Взам. инв. № | Инв. № дубл. | Подпись и дата

КМП1-08.00.009

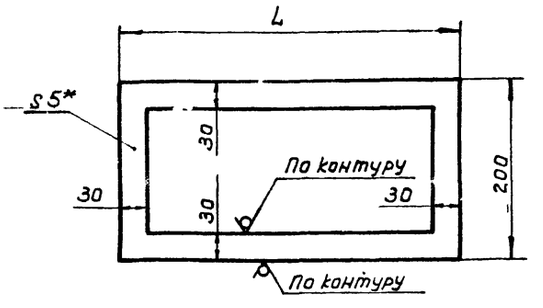

Обозначение	L	Масса кг.
КМП1-08.00.010	383	0,236
-01	413	0,248
-02	443	0,260

1.* Размер для справок.
2. Технические требования по КМП1-03.00.000ТУ.

Изм.	Лист	№ докум.	Подп.	Дата
Разраб.		Кузьмин		5.74
Провер.		Волкова		6.74
Рук. гр.		Чепурной		6.74
Гл. сп. отд.		Абрамович		10.74
Н. контр.		Молочков		7.74
Утв.		Залетаев		11.74

КМП1-08.00.009

Прокладка

Лит.	Масса	Масштаб
И	см. табл.	—
Лист	Листов 1	

Резина губчатая 5 ТУ38-5-1226-68

ГОССТРОЙ СССР СОЮЗМЕТАЛЛУРГСТРОЙНИИПРОЕКТ ЛЕНИНГРАДСКИЙ ПРОМСТРОЙПРОЕКТ

Копировал Зайцева Формат 11

Инв. № подл. | Подпись и дата | Взам. инв. № | Инв. № дубл. | Подпись и дата

КМП1-08.00.010

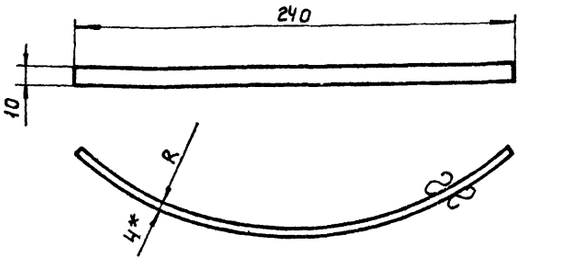

Обозначение	R	Масса кг.
КМП1-08.00.011	229	0,092
-01	284	0,100
-02	354	0,108

1.* Размер для справок.
2. Технические требования по КМП1-03.00.000ТУ.

Изм.	Лист	№ докум.	Подп.	Дата
Разраб.		Кузьмин		5.74
Провер.		Волкова		6.74
Рук. гр.		Чепурной		6.74
Гл. сп. отд.		Абрамович		10.74
Н. контр.		Молочков		7.74
Утв.		Залетаев		11.74

КМП1-08.00.010

Полоса

Лит.	Масса	Масштаб
И	см. табл.	—
Лист	Листов 1	

Лист 4 ГОСТ 5681-57 / Ст.3 ГОСТ 14637-69

ГОССТРОЙ СССР СОЮЗМЕТАЛЛУРГСТРОЙНИИПРОЕКТ ЛЕНИНГРАДСКИЙ ПРОМСТРОЙПРОЕКТ

Копировал Зайцева Формат 11

Инв. № подл. | Подпись и дата | Взам. инв. № | Инв. № дубл. | Подпись и дата

КМП1-09.00.000С6

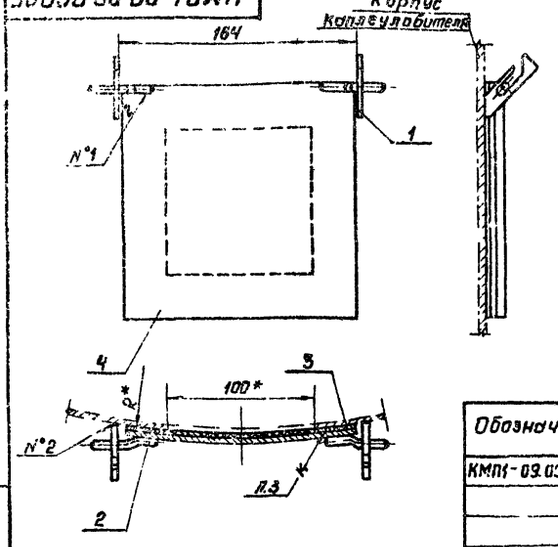

Обозначение	R*мм
КМП1-09.00.000	510
-01	610
-02	760
-03	960
-04	1160
-05	1360
-06	1510

1.* Размеры для справок.
2. Сварные швы: N°1-71-Δ4. ГОСТ 5264-69
N°2 - сварка ручная, электродуговая
3. Поз. 3 клеить: клей N°88-Н ГОСТ 12172-66
4. Остальные технические требования по КМП1-03.00.000 ТУ

Изм.	Лист	N° докум.	Подп.	Дата
Разраб.		Чиканова		V-74
Проверил		Волкова		VI-74
Рук. гр.		Чепурной		9.74
Гл. сп. отд.		Абрамович		10.74
Н. контр.		Молочков		9.74
Утв.		Залетаев		1.11.74

КМП1-09.00.000.С6

Клапан аварийный. Сборочный чертеж.

Лит.	Масса	Масштаб
И	1.0	—

Лист | Листов 1

ГОССТРОЙ СССР
СОЮЗИ ЕГАЛЛУ: ГСТРОЙНИКПРОЕКТ
ЛЕНИНГРАДСКИЙ ПРОМСТРОЙПРОЕКТ

Копировал Решанова — Формат 11

КМП1-09.00.001

▽1(▽) 43

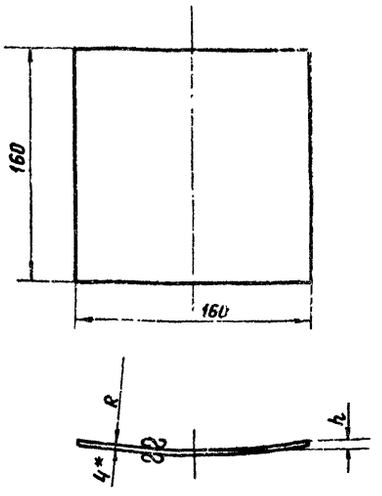

Обозначение	Размеры (мм) R	h
КМП1-09.00.001	510	6
-01	610	5
-02	760	4
-03	960	3
-04	1160	3
-05	1360	2
-06	1510	2

1.* Размер для справок.
2. Технические требования по КМП1-03.00.000 ТУ.

Изм.	Лист	N° докум.	Подп.	Дата
Разраб.		Чиканова		V-74
Проверил		Волкова		VI-74
Рук. гр.		Чепурний		9.74
Гл. сп. отд.		Абрамович		10.74
Н. контр.		Молочков		9.74
Утв.		Залетаев		1.11.74

КМП1-09.00.001

Лист

Лит.	Масса	Масштаб
И	0.8	—

Лист | Листов 1

Лист 4 ГОСТ 5681-57 / Ст3 ГОСТ 14637-69

ГОССТРОЙ СССР
СОЮЗИ ЕГАЛЛУ: ГСТРОЙНИКПРОЕКТ
ЛЕНИНГРАДСКИЙ ПРОМСТРОЙПРОЕКТ

Копировал Решанова — Формат 11

КМП1-09.00.002

▽1(▽)

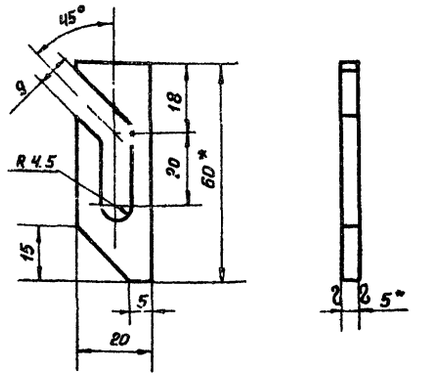

1.* Размеры для справок.
2. Технические требования по КМП1-03.00.000 ТУ.

Изм.	Лист	N° докум.	Подп.	Дата
Разраб.		Чиканова		V-74
Проверил		Волкова		VI-74
Рук. гр.		Чепурний		9.74
Гл. сп. отд.		Абрамович		10.74
Н. контр.		Молочков		9.74
Утв.		Залетаев		1.11.74

КМП1-09.00.002

Ушко

Лит.	Масса	Масштаб
И	0.035	1:1

Лист | Листов 1

Полоса 5х60 ГОСТ 103-57 / Ст3 ГОСТ 14637-69

ГОССТРОЙ СССР
СОЮЗИ ЕГАЛЛУ: ГСТРОЙНИКПРОЕКТ
ЛЕНИНГРАДСКИЙ ПРОМСТРОЙПРОЕКТ

КМП1-09.00.003

▽1(▽)

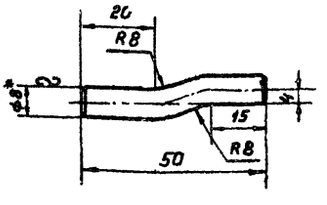

1.* Размер для справок.
2. Технические требования по КМП1-03.00.000 ТУ

Изм.	Лист	N° докум.	Подп.	Дата
Разраб.		Чиканова		V-74
Проверил		Волкова		VI-74
Рук. гр.		Чепурний		9.74
Гл. сп. отд.		Абрамович		10.74
Н. контр.		Молочков		9.74
Утв.		Залетаев		1.11.74

КМП1-09.00.003

Ось

Лит.	Масса	Масштаб
И	0.02	1:1

Лист | Листов 1

Круг В 8 ГОСТ 2590-71 / Ст3 ГОСТ 535-58

ГОССТРОЙ СССР
СОЮЗИ ЕГАЛЛУ: ГСТРОЙНИКПРОЕКТ
ЛЕНИНГРАДСКИЙ ПРОМСТРОЙПРОЕКТ

КМП1-10.00.000СБ

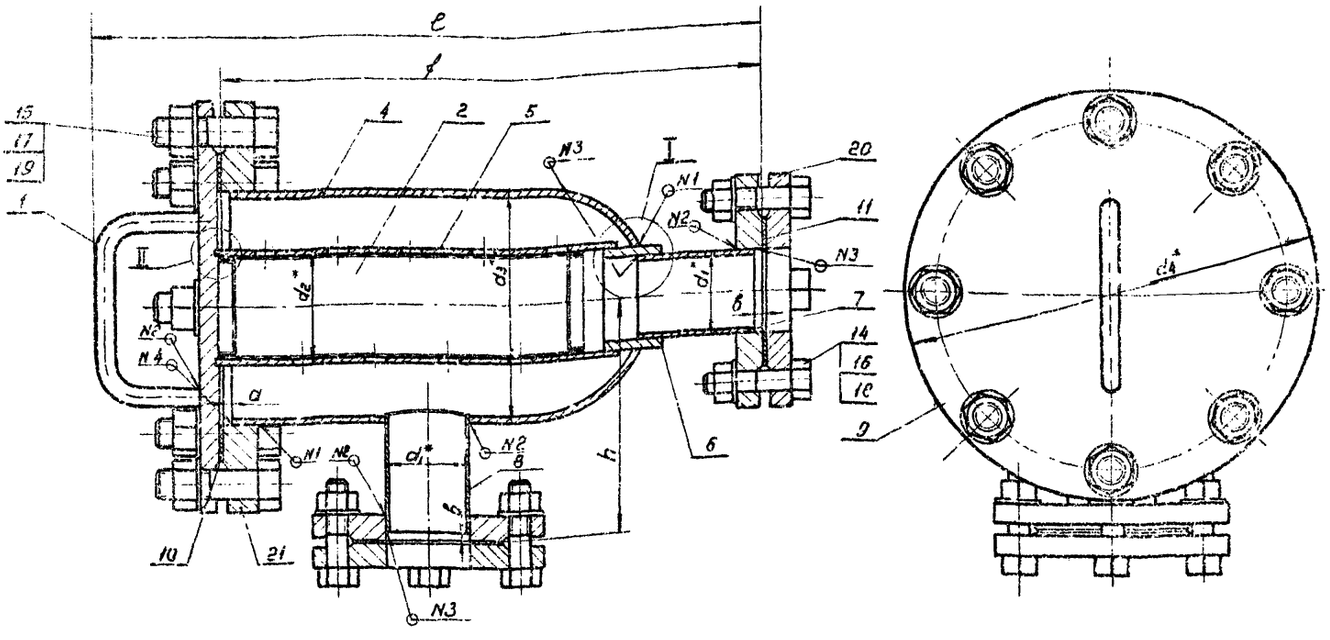

I
М 1:1

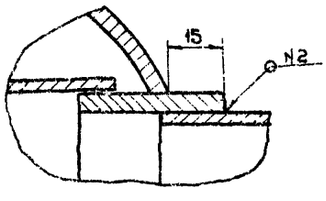

II
М 1:1

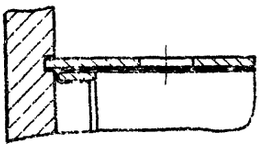

1. *Размеры для справок.
2. Сварные швы:
N1 – Т1 – ◺4
N2 – Т1 – ◺3
N3 – Н1 – ◺3
N4 – Н1 – ◺4
по ГОСТ 5264-69
3. Остальные технические требования по КМП1-03.00.000.ТУ.

Обозначение	Ду фильтра	Размеры, мм									Масса, кг
		d1	d2	d3	d4	h	f	e	a	в	
КМП1-10.00.000	50	57×3	76×3	159×4,5	280	160	370	457	6	5	32.0
-01	80	89×3,5	108×4	219×6	335	210	510	597	8	6	51.4
-02	150	159×4,5	180×5	273×7	390	250	700	789	9	6	100.2

Изм.	Лист	№ докум.	Подп.	Дата
Разраб.		Чиканова		
Проверил		Волкова		6.74
Рук. гр.		Чепурной		8-74
Гл. спец.		Абрамович		
Н. контр.		Молочков		
Утв.		Залетаев		

КМП1-10.00.000СБ

Фильтр
Сборочный чертеж

Лит.	Масса	Масштаб
И	ст. табл.	—

Лист | Листов 1

ГОССТРОЙ СССР
СОЮЗМЕТАЛЛУРГЕНЕРГОНИКИПРОЕКТ
ЛЕНИНГРАДСКИЙ
ПРОМСТРОЙПРОЕКТ

Копировал Папушина

Формат 22

Серия 1.494-23 Выпуск 1

КМП1-10.00.001

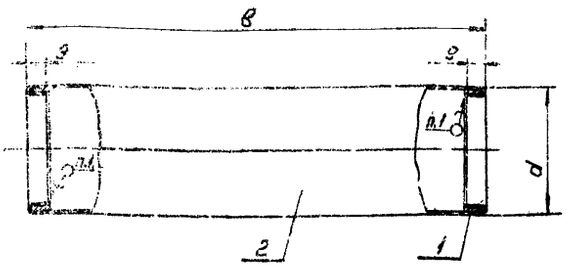

Обозначение	Ду фильтра	Размеры, мм		Масса, кг
		d	e	
КМП1-10.01.000	50	69	260	0,2
-01	80	99	375	0.4
-02	150	169	540	0.9

1. Паять: припой ПОС40
2. Остальные технические требования по КМП1-03.00.000ТУ.

Изм	Лист	№ докум.	Подп.	Дата
Разраб		Чиканова		
Проверил		Волкова		
Рук.гр.		Чепурной		
Гл.сп.отд.		Абрамович		
Н.контр.		Молочков		
Утв.		Золотаев		

КМП1-10.01.000СБ

Сетка фильтра сборочный чертеж

Лит.	Масса	Масштаб
И	см. таблицу	—

Лист | Листов 1

ГОССТРОЙ СССР ГОСУДАРСТВЕННЫЙ ИНСТИТУТ ЛЕНИНГРАДСКИЙ ПРОМСТРОЙПРОЕКТ

Копировал Папушина Формат 11

КМП1-10.00.001

▽1(▽)

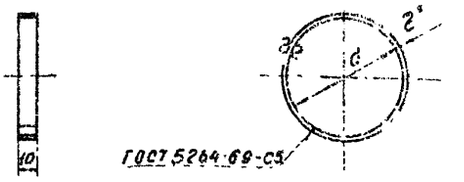

Обозначение	Ду фильтра	d мм	Масса, кг
КМП1-10.01.001	50	64	0.03
-01	80	94	0.046
-02	150	150	0.073

1. *Размер для справок.
2. Технические требования по КМП1-03.00.000ТУ.

Изм	Лист	№ докум.	Подп.	Дата
Разраб		Чиканова		
Проверил		Волкова		
Рук.гр.		Чепурной		
Гл.сп.отд.		Абрамович		
Н.контр.		Молочков		
Утв.		Золотаев		

КМП1-10.01.001

Кольцо

Лист 3 ГОСТ 3680-57 Ст 3 ГОСТ 16523-70

Лит.	Масса	Масштаб
И	см. таблицу	—

Лист | Листов 1

ГОССТРОЙ СССР ГОСУДАРСТВЕННЫЙ ИНСТИТУТ ЛЕНИНГРАДСКИЙ ПРОМСТРОЙПРОЕКТ

Копировал Папушина Формат 11

КМП1-10.01.002

▽1(▽)

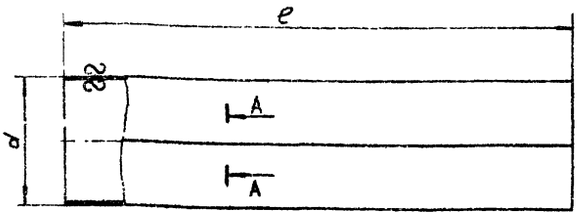

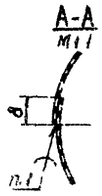

Обозначение	Ду фильтра	Размеры, мм			Масса, кг
		d	e	Заготовка	
КМП1-10.01.002	50	69	280	225×280	0.194
-01	80	99	395	320×395	0.3
-02	150	169	560	550×560	0.75

1. Паять: припой пос.40.
2. Технические требования по КМП1-03.00.000ТУ.

Изм	Лист	№ докум.	Подп.	Дата
Разраб		Чиканова		
Проверил		Волкова		
Рук.гр.		Чепурной		
Гл.сп.отд.		Абрамович		
Н.контр.		Молочков		
Утв.		Золотаев		

КМП1-10.01.002

Сетка

Сетка N2-0,5 ГОСТ 12184-55

Лит.	Масса	Масштаб
И	см. таблицу	—

Лист | Листов 1

ГОССТРОЙ СССР ГОСУДАРСТВЕННЫЙ ИНСТИТУТ ЛЕНИНГРАДСКИЙ ПРОМСТРОЙПРОЕКТ

КМП1-10.00.001

▽1(▽)

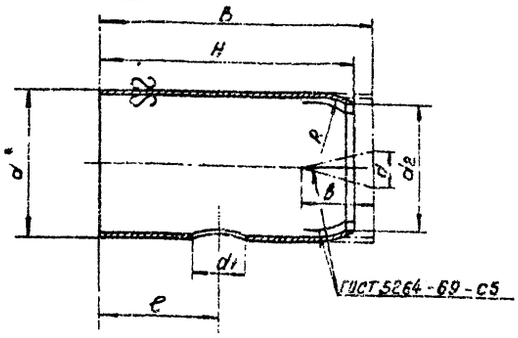

Обозначение	Ду фильтра	Размеры, мм									Масса, кг
		d	d1	d2	R	e	H	B	в	d3	
КМП1-10.00.001	50	159×4,5	58	70	75	134	280	300	60	47	4,8
-01	80	219×6	90	101	103,9	195	395	415	105	63	12.5
-02	150	273×7	160	170	130	291	560	570	55	62	26,2

1. *Размер для справок.
2. Для изготовления корпуса в заготовке длиною В прорезают 6 прорезей шириной d и глубиной в. Затем этот конец трубы обжимают до размера d2.
3. Остальные технические требования по КМП1-03.00.000ТУ.

Изм	Лист	№ докум.	Подп.	Дата
Разраб		Чиканова		
Проверил		Волкова		
Рук.гр.		Чепурной		
Гл.сп.отд.		Абрамович		
Н.контр.		Молочков		
Утв.		Золотаев		

КМП1-10.00.001

Корпус

Труба ГОСТ 3762-62

Лит.	Масса	Масштаб
И	см. таблицу	—

Лист | Листов 1

ГОССТРОЙ СССР ГОСУДАРСТВЕННЫЙ ИНСТИТУТ ЛЕНИНГРАДСКИЙ ПРОМСТРОЙПРОЕКТ

Инв. № подл. | Подпись и дата | Взамен инв. № | Инв. № дубл. | Подпись и дата

КМП1-10.00.002

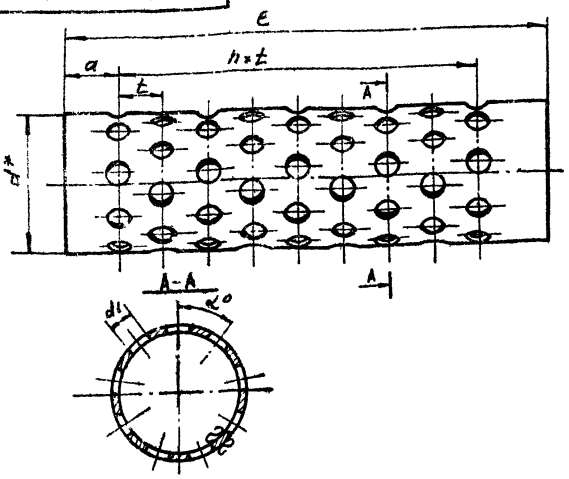

Обозначение	Ду фильтра	Размеры, мм d	a	t	h×t	e	d1	n	α°	Общее количество отв.	Масса, кг
КМП1-10.00.002	50	76×3	33	25	200	276	15	8	40°	81	1,1
-01	80	108×4	33	40	320	393	25	6	45°	72	2,9
-02	150	180×5	35	35	490	560	25	14	22°30'	240	7,4

1.* Размер для справок.
2. Отверстия диаметром d1 расположить на трубе в шахматном порядке.
3. Технические требования по КМП1-03.00.000ТУ.

Изм.	Лист	№ докум.	Подп.	Дата
Разраб.		Чиканова		
Проверил		Волкова		
Рук. гр.		Чепурной		
Гл. сп. отд.		Абрамович		
Н. контр.		Молочков		
Утв.		Залетаев		

КМП1-10.00.002

Труба дырчатая

Труба ГОСТ 3262-62

Лит.	Масса	Масштаб
И	см. табл.	—

Лист | Листов 1

Госстрой СССР, Союзгипростальконструкция, ЛЕНИНГРАДСКИЙ ПРОМСТРОЙПРОЕКТ

Копировал Зайцева Формат А1

КМП1-10.00.003

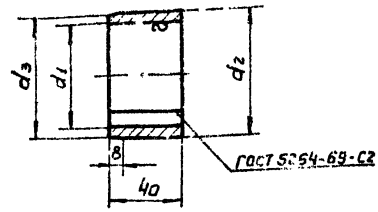

Обозначение	Ду фильтра	Размеры, мм d1	d2	d3	Масса, кг
КМП1-10.00.003	50	58	69	68	0,3
-01	80	90	99	98	0,36
-02	150	160	169	168	1,05

Технические требования по КМП1-03.00.000ТУ.

Изм.	Лист	№ докум.	Подп.	Дата
Разраб.		Чиканова		
Проверил		Волкова		
Рук. гр.		Чепурной		
Гл. сп. отд.		Абрамович		
Н. контр.		Молочков		
Утв.		Залетаев		

КМП1-10.00.003

Кольцо

Лит.	Масса	Масштаб
И	см. таблицу	—

Лист | Листов 1

Лист 6 ГОСТ 5681-57, ст. 3 ГОСТ 14637-69.

Госстрой СССР, Союзгипростальконструкция, ЛЕНИНГРАДСКИЙ ПРОМСТРОЙПРОЕКТ

Копировал Зайцева Формат А1

КМП1-10.00.004

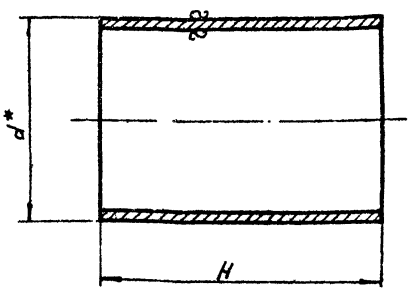

Обозначение	Ду фильтра	Размеры, мм d	H	Масса, кг
КМП1-10.00.004	50	57×3	80	0,32
-01	80	89×3,5	100	0,74
-02	150	159×4,5	120	2,06

1.* Размер для справок.
2. Технические требования по КМП1-03.00.000ТУ.

Изм.	Лист	№ докум.	Подп.	Дата
Разраб.		Чиканова		
Проверил		Волкова		
Рук. гр.		Чепурной		
Гл. сп. отд.		Абрамович		
Н. контр.		Молочков		
Утв.		Залетаев		

КМП1-10.00.004

Патрубок

Труба ГОСТ 3262-62

Лит.	Масса	Масштаб
И	см. таблицу	—

Лист | Листов 1

Госстрой СССР, Союзгипростальконструкция, ЛЕНИНГРАДСКИЙ ПРОМСТРОЙПРОЕКТ

Копировал Зайцева Формат А1

КМП1-10.00.005

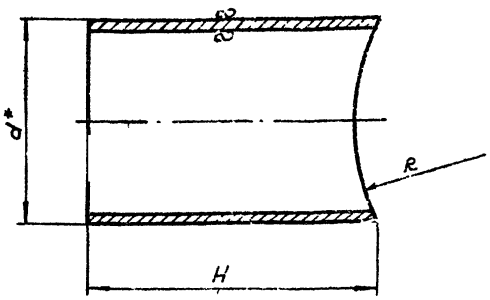

Обозначение	Ду фильтра	Размеры, мм d	H	R	Масса кг
КМП1-10.00.005	50	57×3	80	75	0,32
-01	80	89×3,5	100	103,5	0,74
-02	150	159×4,5	150	130	2,06

1.* Размер для справок.
2. Технические требования по КМП1-03.00.000ТУ.

Изм.	Лист	№ докум.	Подп.	Дата
Разраб.		Чиканова		
Провер.		Волкова		
Рук. гр.		Чепурной		
Гл. сп. отд.		Абрамович		
Н. контр.		Молочков		
Утв.		Залетаев		

КМП1-10.00.005

Патрубок

Труба ГОСТ 3262-62

Лит.	Масса	Масштаб
И	см. таблицу	—

Лист | Листов 1

Госстрой СССР, Союзгипростальконструкция, ЛЕНИНГРАДСКИЙ ПРОМСТРОЙПРОЕКТ

Копировал Зайцева Формат А1

Серия 1.494.23 Выпуск 1

КМП1-10.00.006

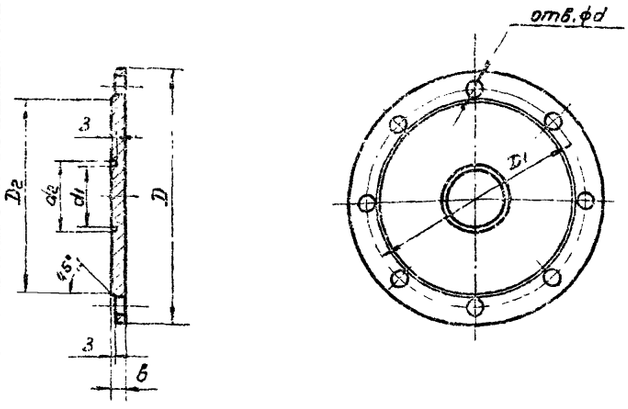

Обозначение	Dy фильтра	Размеры, мм D	D1	D2	d	d1	d2	в	n	Масса, кг
КМП1-10.00.006	50	280	240	212	23	69	77	14	8	5.83
-01	80	335	295	268	23	99	109	14	8	8.62
-02	150	390	350	320	23	149	160	16	12	13.72

Технические требования по КМП1-03.00.000ТУ

Изм.	Лист	№ докум.	Подп.	Дата
Разраб.		Чиканова		
Проверил		Волков		
Рук. гр.		Чепурной		
Гл. сп. отд.		Абрамов		
Н. контр.		Молочков		
Утв.		Залетаев		

КМП1-10.00.006

Заглушка

Заглушка Гост 12836-67

Лит. И | Масса ст. табл. | Масштаб —

Лист | Листов

ГОССТРОЙ СССР СОЮЗ МЕТАЛЛУРГСТРОЙНИИПРОЕКТ ЛЕНИНГРАДСКИЙ ПРОМСТРОЙПРОЕКТ

Копировал Папушина Формат 11

КМП1-10.00.007

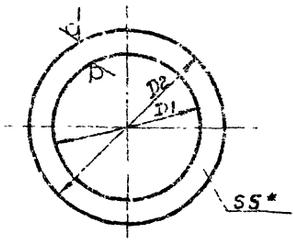

Обозначение	Dy фильтра	Размеры, мм D1	D2	Масса, кг
КМП1-10.00.007	50	159	212	0.047
-01	80	220	268	0.059
-02	150	270	320	0.071

1. * Размер для справок
2. Технические требования по КМП1-03.00.000.ТУ

Изм.	Лист	№ докум.	Подп.	Дата
Разраб.		Чиканова		
Проверил		Волков		
Рук. гр.		Чепурной		
Гл. сп. отд.		Абрамов		
Н. контр.		Молочков		
Утв.		Залетаев		

КМП1-10.00.007

Прокладка

Резина рулонная 5КЩ-м ГОСТ 28-65

Лит. И | Масса ст. табл. | Масштаб —

Лист | Листов

ГОССТРОЙ СССР СОЮЗ МЕТАЛЛУРГСТРОЙНИИПРОЕКТ ЛЕНИНГРАДСКИЙ ПРОМСТРОЙПРОЕКТ

Копировал Папушина Формат 11

КМП1-10.00.008

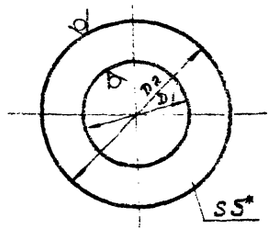

Обозначение	Dy фильтра	Размеры, мм D1	D2	Масса, кг
КМП1-10.00.008	50	57	102	0.017
-01	80	89	136	0.026
-02	150	159	212	0.047

1. * Размер для справок
2. Технические требования по КМП1-03.00.000.ТУ.

Изм.	Лист	№ докум.	Подп.	Дата
Разраб.		Чиканова		
Проверил		Волков		
Рук. гр.		Чепурной		
Гл. сп. отд.		Абрамов		
Н. контр.		Молочков		
Утв.		Залетаев		

КМП1-10.00.008

Прокладка

Резина рулонная

Лит. И | Масса ст. табл. | Масштаб —

Лист | Листов

ГОССТРОЙ СССР СОЮЗ МЕТАЛЛУРГСТРОЙНИИПРОЕКТ ЛЕНИНГРАДСКИЙ ПРОМСТРОЙПРОЕКТ

gost.e-ecolog.ru