ТИПОВЫЕ КОНСТРУКЦИИ, ИЗДЕЛИЯ И УЗЛЫ ЗДАНИЙ И СООРУЖЕНИЙ

СЕРИЯ 1.465.5-12

ПЛИТЫ С ДЕРЕВЯННЫМ КАРКАСОМ ДЛЯ ПОКРЫТИЙ ОДНОЭТАЖНЫХ ПРОМЫШЛЕННЫХ ЗДАНИЙ

ВЫПУСК 2

ПЛИТЫ ДЛИНОЙ 6 М С ДОЩАТЫМИ ОБШИВКАМИ ДЛЯ ПОКРЫТИЙ С РУЛОННОЙ КРОВЛЕЙ И НАРУЖНЫМ ОТВОДОМ ВОДЫ

УКАЗАНИЯ ПО ПРИМЕНЕНИЮ И РАБОЧИЕ ЧЕРТЕЖИ

19717
ЦЕНА 1-52

gost.e-ecolog.ru

ЦЕНТРАЛЬНЫЙ ИНСТИТУТ ТИПОВОГО ПРОЕКТИРОВАНИЯ
ГОССТРОЯ СССР

Москва, А-445, Смольная ул., 22

Сдано в печать VII 1984 года

Заказ № 10168 Тираж 3130 экз.

ТИПОВЫЕ КОНСТРУКЦИИ, ИЗДЕЛИЯ И УЗЛЫ ЗДАНИЙ И СООРУЖЕНИЙ

СЕРИЯ 1.465.5-12

ПЛИТЫ С ДЕРЕВЯННЫМ КАРКАСОМ ДЛЯ ПОКРЫТИЙ ОДНОЭТАЖНЫХ ПРОМЫШЛЕННЫХ ЗДАНИЙ

ВЫПУСК 2

ПЛИТЫ ДЛИНОЙ 6 М С ДОЩАТЫМИ ОБШИВКАМИ ДЛЯ ПОКРЫТИЙ С РУЛОННОЙ КРОВЛЕЙ И НАРУЖНЫМ ОТВОДОМ ВОДЫ

УКАЗАНИЯ ПО ПРИМЕНЕНИЮ И РАБОЧИЕ ЧЕРТЕЖИ

РАЗРАБОТАНЫ
ЦНИИПРОМЗДАНИЙ

Гл. инженер института — В.В. Гранев
Нач. отдела типизации деревянных конструкций — В.И. Матвеев
Главный специалист — Г.В. Изотова

ЦНИИСК им. КУЧЕРЕНКО

Зам. директора — А.М. Чистяков
Зав. лабораторией огнестойкости легких ограждающих конструкций — И.Г. Романенков

Утверждены
и введены в действие с 01.01.1985 г.
Госстроем СССР, протокол
от 31.05.1984 г. N ВА-35

Обозначение	Наименование	Стр.
1.465.5-12.2-000 ПЗ	Пояснительная записка	2
1.465.5-12.2-000 РМ	Ведомость расхода материалов	16
1.465.5-12.2-000 ТО	Техническое описание	18
1.465.5-12.2-100	Плита ПД60.15; ПДТ60.15	23
1.465.5-12.2-200	Плита ПД60.15-1; ПД60.15-2	26
1.465.5-12.2-300	Плита ПД60.10; ПДТ60.10	29
1.465.5-12.2-400	Плита ПДК60.5	31
1.465.5-12.2-010	Ребро продольное Р1-1÷Р1-4	33
1.465.5-12.2-020	Ребро продольное Р2-1÷Р2-4	33
1.465.5-12.2-030	Обшивки Д1-1÷Д1-10; Д2-1÷Д2-16	34
1.465.5-12.2-040	Доска К1-1; К1-2	35
1.465.5-12.2-050	Доска К2-1, К2-2	35
1.465.5-12.2-060	Ребро продольное Р3-1÷Р3-4	36
1.465.5-12.2-070	Деревянная консоль ДК1-1÷ДК1-3	37

Инв. № подл.	Подпись и дата	Взам. инв. №

1.465.5-12.2-000 ПЗ

Нач.отд.	Матвеев		Содержание	Стадия	Лист	Листов
Гл.спец.	Изотова			П		1
Ст.инж.	Власов			ЦНИИПРОМЗДАНИЙ		
Инж.	Фетисова					

1. Общая часть

1.1. Выпуск содержит рабочие чертежи плит покрытия длиной 6 м с деревянным каркасом и дощатыми обшивками и указания по их применению.

1.2. Плиты предназначены для покрытий одноэтажных производственных отапливаемых зданий с деревянными стропильными конструкциями, устанавливаемыми с шагом 6 м, с кровлей, выполняемой из рулонных материалов при уклоне от 2,5 до 10%.

1.3. Номенклатура изделий содержит плиты рядовые и торцовые, плиты с отверстиями для пропуска инженерных коммуникаций, доборные плиты, а также карнизные плиты.

1.4. Плиты рассчитаны на применение в следующих условиях эксплуатации:

снеговые нагрузки – I÷V районы по весу снегового покрова;

ветровые нагрузки – I÷III районы по скоростному напору ветра;

Инв. № подл.	Подпись и дата	Взам. инв. №

1.465.5-12.2-000 ПЗ

Нач.отд.	Матвеев		Пояснительная записка	Стадия	Лист	Листов
Гл.спец.	Изотова			П	1	7
Ст.инж.	Власов			ЦНИИПРОМЗДАНИЙ		
Инж.	Фетисова					

расчетная зимняя температура наружного воздуха - не ниже минус 55 °С;

температурно-влажностный режим внутри помещений - $\varphi \leq 75\%$ и $t_{вн} = 16 \div 22$ °С;

степень агрессивности среды - неагрессивная, слабо-, средне- и сильноагрессивная (с защитой по СНиП II-28-73*);

кровля - рулонная, в соответствии со СНиП II-26-76 „Кровли" с гравийной защитой 20 мм,

сейсмичность района строительства - до 6 баллов включительно;

огнестойкость конструкции - плиты относятся к категории сгораемых конструкций с пределом огнестойкости 0,5 часа.

1.5. Требуемая толщина утеплителя подбирается по таблице 1 настоящего выпуска в зависимости от расчетной температуры наружного воздуха в районе строительства и температурно-влажностных условий эксплуатации помещения

1.6. Основным типом плит являются плиты номинальным размером 1,5х6,0 м Плиты шириной 1,0 м являются доборными и могут устанавливаться на участках покрытия с повышенными нагрузками либо в местах устройства проемов в покрытии

1.7. Плиты с отверстиями предназначены для пропуска инженерных коммуникаций с наружным диаметром шахты (трубы) 402 мм и 720 мм В случае необходимости отверстия в плитах допускается устраивать в местах, отличающихся от указанных на чертеже 1.465.5-12.2-200 СБ, но не ближе 1000 мм от торца плиты.
В конкретном проекте на измененные плиты должны быть приведены рабочие чертежи, а к их маркам добавлена строчная буква русского алфавита.

1.8. Передача нагрузок от коммуникаций допускается только на продольные ребра плиты.

1.9. Карнизные плиты устанавливаются на опорные столики, разрабатываемые в конкретном проекте. Подвески каких-либо монтажных приспособлений к карнизным плитам не допускается.

1.10. Плиты могут использоваться в качестве распорок в покрытии с деревянными несущими конструкциями. Максимальная величина расчетной горизонтальной нагрузки, передаваемой на плиту, не должна превышать 200 кгс. Узлы крепления плит к несущим конструкциям приведены на докум. 000 ПЗ л. 12.

1.11. Расчетный предел огнестойкости плит покрытия определен в соответствии со стандартом СЭВ 1000-78 "Противопожарные нормы строительного проектирования. Метод испытания строительных конструкций" и СНиП II-2-80 "Противопожарные нормы проектирования зданий и сооружений". Он составляет 0,5 часа, что отвечает требованиям к ограждающим конструкциям покрытия одноэтажных производственных зданий II степени огнестойкости (СНиП II-2-80 п. 27) с применением древесины.

1.12. Конструкция плит отвечает требованиям СНиП II-25-80 "Деревянные конструкции" (п. 6.44) по организации вентилируемых продухов в ограждающих конструкциях отапливаемых зданий. В данном случае вентиляцию продухов следует осуществлять вдоль здания. При этом необходимо учитывать требования СНиП II-2-80 (п. 3.14) по ограничению размеров площадей вентилируемого пространства в покрытии из условия пожарной безопасности здания.

2. Условные обозначения.

2.1. В соответствии с ГОСТ 23009-78 принята следующая структура обозначения марок плит:

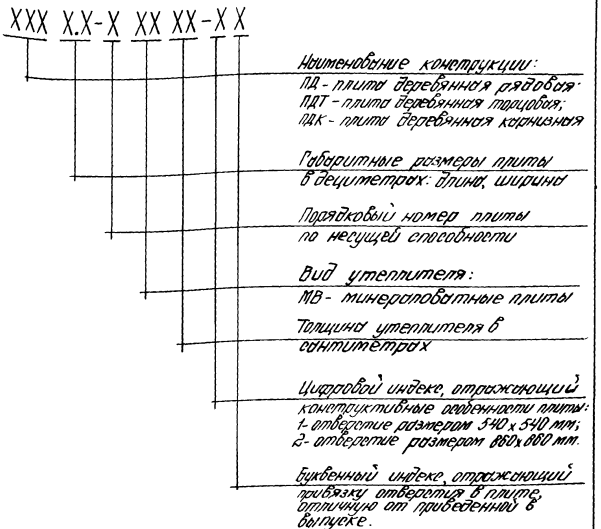

Пример условного обозначения:

ПД 60.15-2 МВ 16-1

плита деревянная рядовая, длиной 60 дм, шириной 15 дм, под расчетную нагрузку 350 кгс/м², с утеплителем из минераловатных плит толщиной 16 см, с отверстием размером 540 x 540 мм.

3. Расчет плит.

3.1. Плиты разработаны в соответствии со СНиП II-25-80 "Деревянные конструкции".

3.2. Плиты рассчитаны на равномерно-распределенную нагрузку:

$$q = q_1 + q_2 + q_3 \quad кгс/м^2 \quad , где$$

q_1 - постоянная нагрузка от собственного веса плиты, веса утеплителя и кровли с гравийной защитой $\gamma_0 = 1800$ кгс/м^3;

q_2 - снеговая нагрузка;

q_3 - эквивалентная равномерно-распределенная нагрузка на плиту от инженерных коммуникаций

Нагрузка q кгс/м^2, действующая на плиту не должна превышать величину нагрузки, указанной в номенклатуре плит для данной марки.

4. Монтаж плит

4.1. Монтаж плит производить согласно СНиП III-19-75 "Деревянные конструкции" и СНиП III-4-80 "Техника безопасности в строительстве".

4.2. Для подъема плит рекомендуется использовать специальные траверсы, обеспечивающие безопасное ведение работ и равномерную передачу нагрузки от собственного веса плиты на ее ребра. Для этого в продольных ребрах плит предусмотрены монтажные отверстия ф 30 мм.

4.3. Фактическая длина опирания плит на несущие конструкции покрытия должна быть не менее 55 мм.

4.4. Плиты крепить к несущим деревянным конструкциям на гвоздях К5х120 ГОСТ 4028-63*, устанавливаемых в предварительно рассверленные в опорных досках плиты отверстия ф 4 мм. Узлы крепления плит приведены на докум. ООО ПЗ л. 12.

4.5. Металлические косынки карнизных столиков рекомендуется крепить к стропильным конструкциям до их монтажа. Деревянные консоли карнизного столика рекомендуется устанавливать на месте после монтажа стеновых панелей. Пример решения карнизного узла смотреть на докум. ООО ПЗ л. 15, 16.

4.6. Заделку стыков плит покрытия и карнизных плит рекомендуется производить в соответствии с узлами, приведенными на докум. ООО ПЗ л. 13, 14, 17 с обязательным выполнением защитных мероприятий для крепежных деталей, предусмотренных в каждом узле.

4.7. При заделке поперечных стыков плит, уплотняющими материалами необходимо следить за тем, чтобы вентиляционные каналы в плитах после выполнения этих работ остались открытыми на высоту не менее 50 мм от верхних обшивок плит (см. узел 4 на докум. ООО ПЗ л. 13).

Инв. № подл. | Подпись и дата | Взам. инв. №

Требуемая толщина утеплителя для вентилируемого покрытия отапливаемых зданий

Таблица 1

Толщина утеплителя S, мм (минимальная расчетная)	Сопротивление теплопередаче R_0, $м^2 ч °C/ккал$	Характеристика тепловой инерции (D)	Расчетная зимняя температура наружного воздуха	$t°_в C$															
				Относительная влажность воздуха помещений $\varphi_в$ %															
				60				65				70				75			
				Расчетная температура воздуха в помещении $t°_в C$															
				16	18	20	22	16	18	20	22	16	18	20	22	16	18	20	22
60	1,35	1,2	Абсолютная минимальная температура	-25	-24	-23	-21	-19	-18	-16	-15	-13	-12	-10	-8	-8	-6	-4	-2
80	1,68	1,4		-36	-34	-33	-32	-28	-26	-25	-24	-20	-19	-17	-16	-14	-12	-10	-8
100	2,02	1,6	Средняя температура наиболее холодных суток	-46	-45	-44	-43	-37	-35	-34	-33	-28	-27	-25	-24	-20	-18	-16	-15
120	2,35	1,9		-56	-56	-55	-54	-46	-44	-45	-42	-35	-34	-33	-31	-25	-24	-22	-21
140	2,68	2,1					-55	-55	-53	-52	-51	-42	-42	-40	-39	-31	-30	-28	-27
160	3,02	2,3									-55	-50	-49	-48	-47	-37	-36	-35	-33

1. Расчет проведен согласно указаниям СНиП II-3-79* „Строительная теплотехника. Нормы проектирования"
2. В качестве утеплителя приняты минераловатные плиты на синтетическом связующем (ГОСТ 9573-82) с объемным весом 100÷125 кгс/м³ и расчетным коэффициентом теплопроводности $\lambda = 0{,}06$ ккал/м ч °C.
3. Требуемое сопротивление теплопередаче ($R_0^{тр}$) плит определено с учетом коэффициента 1,5 согласно письма Госстроя СССР от 25.08.80 № 89-Д.
4. Толщины утеплителя определены из условия невыпадения конденсата на внутренней поверхности плит в местах теплопроводных включений (ребер каркаса плиты).
5. При определении сопротивления теплопередаче (Ro) и характеристики тепловой инерции (D) вентилируемого покрытия в расчете учитывались только нижняя защитная обшивка плиты и утеплитель.
6. В конкретном проекте толщины утеплителя, указанные в таблице, должны быть уточнены по $R_0^{тр}$, определяемого в соответствии с СНиП II-3-79*.

Инв. № подл. | Подп. и дата | Взам. инв. №

Номенклатура плит

Таблица 2

Эскиз	Марка	Обозначение	Равномерно распределенная нагрузка кгс/м² при категории перегрузки n = 1	Равномерно распределенная нагрузка кгс/м² при категории перегрузки n > 1	H, мм	Масса, кг
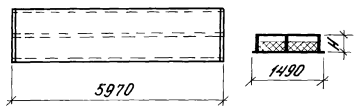	ПДБО.15-1МВ16	1.465.5-12.2-100	180	280	305	500
	ПДБО.15-2МВ16	-01	250	350	335	514
	ПДБО.15-3МВ16	-02	370	450	375	540
	ПДБО.15-4МВ16	-03	500	560	405	554
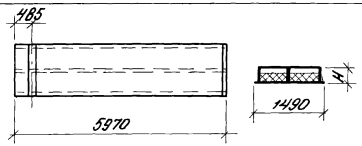	ПДТБО.15-1МВ16	-04	180	280	305	496
	ПДТБО.15-2МВ16	-05	250	350	335	510
	ПДТБО.15-3МВ16	-06	370	450	375	536
	ПДТБО.15-4МВ16	-07	500	560	405	550
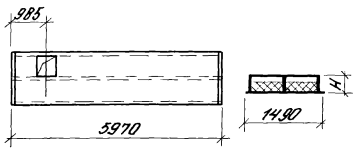	ПДБО.15-1МВ16-1	1.465.5-12.2-200	180	280	305	496
	ПДБО.15-2МВ16-1	-01	250	350	335	510
	ПДБО.15-3МВ16-1	-02	370	450	375	536
	ПДБО.15-4МВ16-1	-03	500	560	405	550
	ПДБО.15-1МВ16-2	-04	180	260	305	482
	ПДБО.15-2МВ16-2	-05	250	350	335	497
	ПДБО.15-3МВ16-2	-06	370	450	375	522
	ПДБО.15-4МВ16-2	-07	500	560	405	537

Продолжение табл. 2

Эскиз	Марка	Обозначение	Равномерно распределенная нагрузка кгс/м² при коэффициенте перегрузки n = 1	n > 1	H, мм	Масса, кг
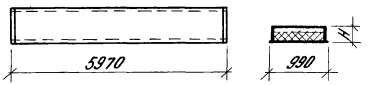	ПД 60.10 -1МВ16	1.465.5-12.2-300	250	370	310	345
	ПД 60.10 -2МВ16	-01	350	480	340	355
	ПД60.10 -3МВ16	-02	520	630	380	370
	ПД 60.10 -4МВ16	-03	700	800	410	380
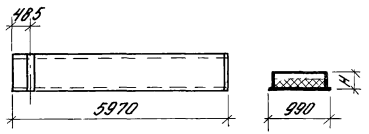	ПДТ60.10 -1МВ16	-04	250	370	310	343
	ПДТ60.10 -2МВ16	-05	350	480	340	353
	ПДТ60.10 -3МВ16	-06	520	630	380	370
	ПДТ60.10 -4МВ16	-07	700	800	410	380
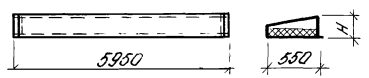	ПДК60.5 -1МВ16	1.465.5-12.2-400	190	250	270	194
	ПДК60.5 -2МВ16	-01	250	370	320	208
	ПДК60.5 -3МВ16	-02	520	630	370	228
	ДК 1-1	1.465.5-12.2-500	190	250	50	7,2
	ДК1-2	-01	250	370	60	7,6
	ДК1-3	-02	520	630	70	8,0

Марки и массы плит даны для утеплителя из минераловатных плит γ_0 = 125 кгс/м³ толщиной 160 мм.

Инв.№ подл. | Подпись и дата | Взам.инв.№

Схема расположения плит покрытия (пример)

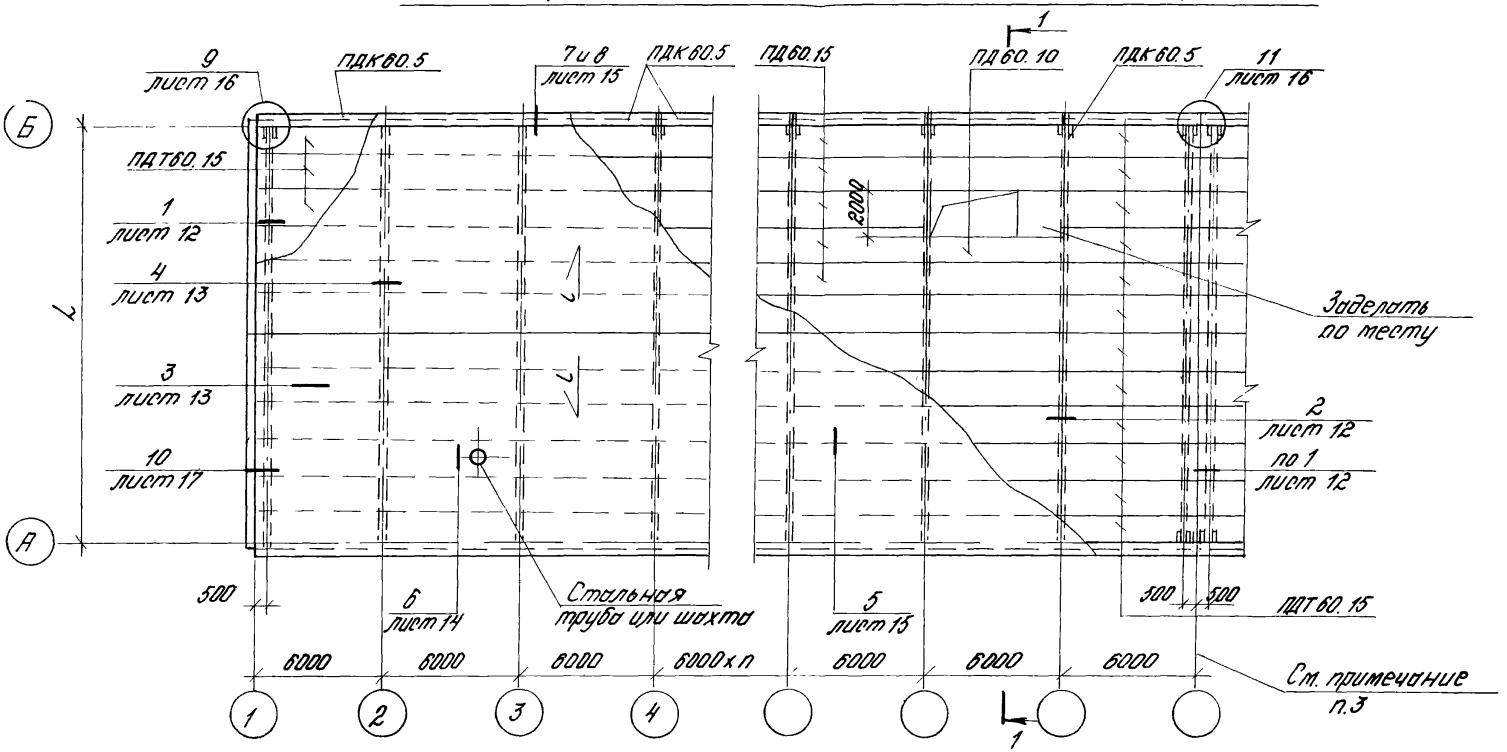

1-1

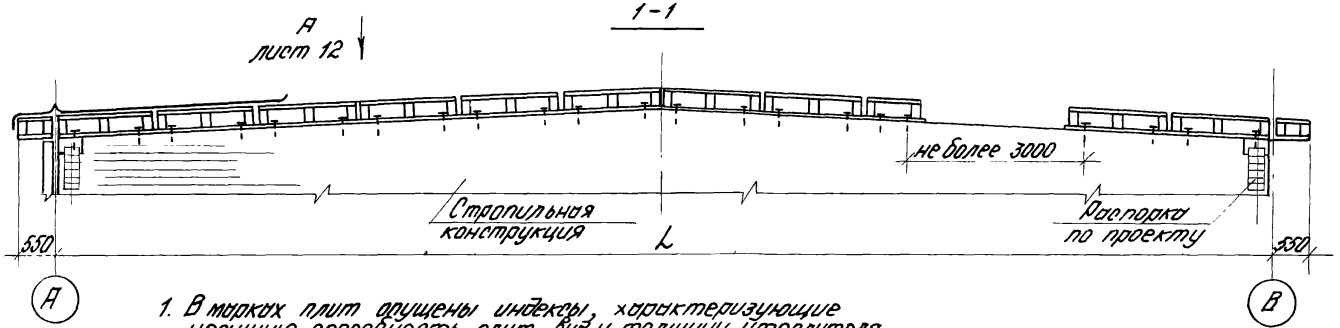

1. В марках плит опущены индексы, характеризующие несущую способность плит, вид и толщину утеплителя.
2. На разрезе 1-1 утеплитель в плитах условно не показан.
3. Длина блока принимается по конкретному проекту.

1.465.5-12.2-000 ПЗ	Лист 11

Инв. № подл. | Подпись и дата | Взам. инв. №

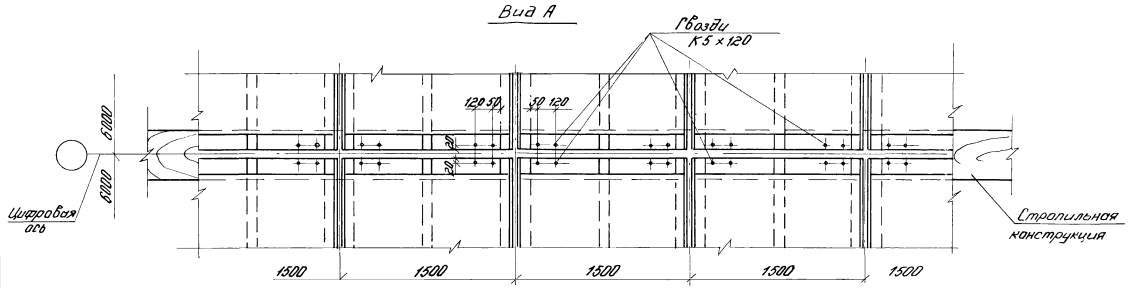

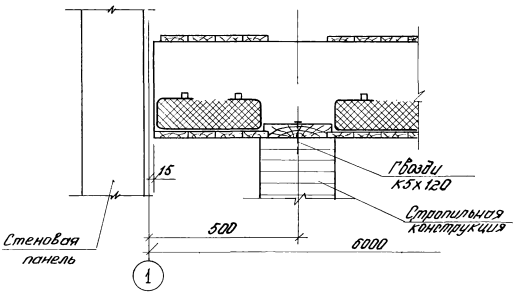

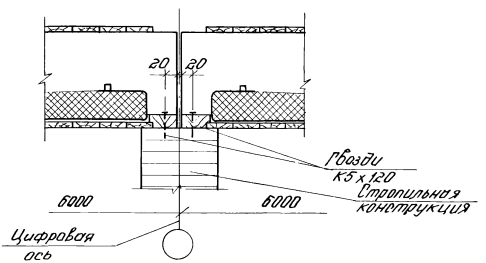

Инв. № подл. | Подпись и дата | Взам. инв. №

3

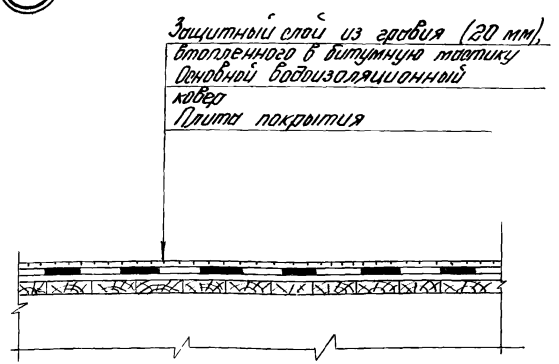

4

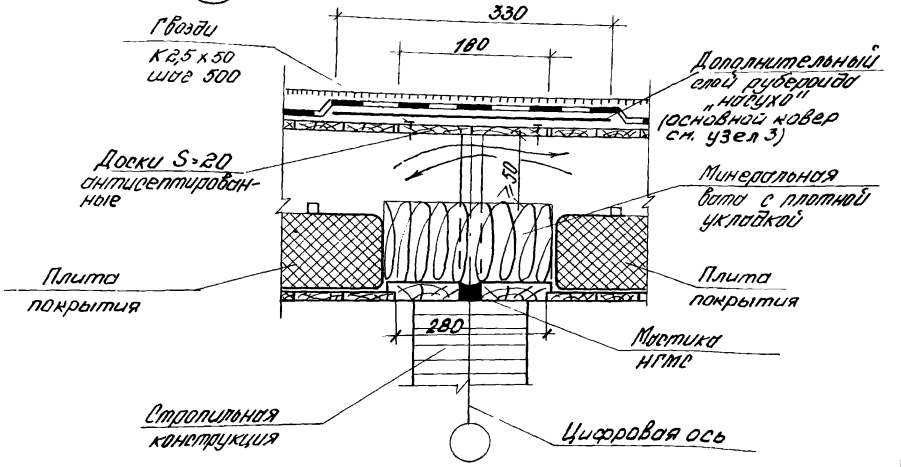

5

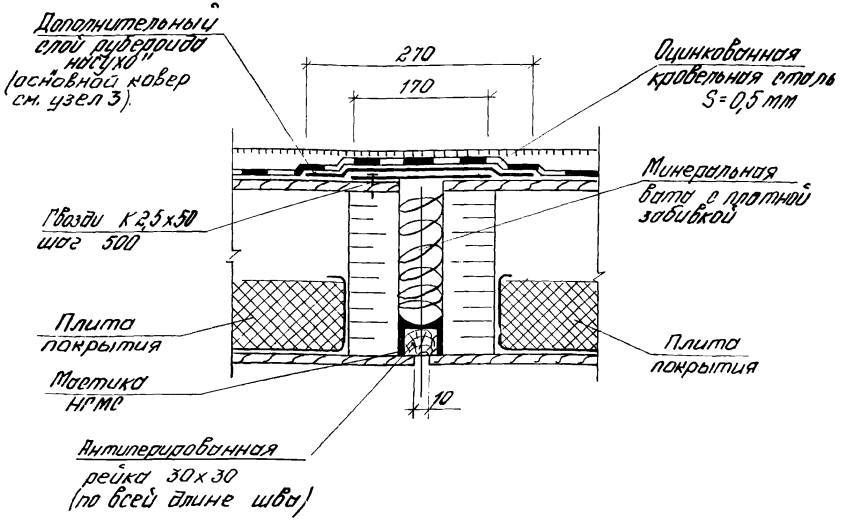

Инв. № подл. | Подпись и дата | Взам. инв. №

6

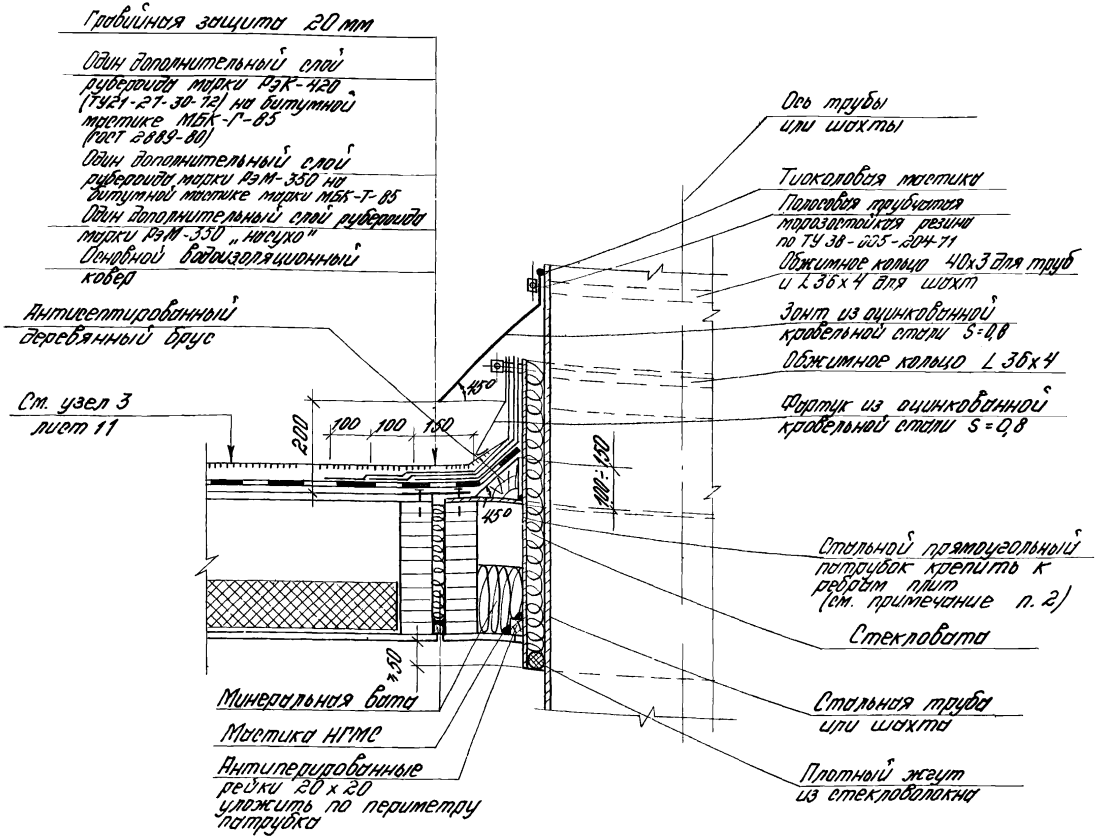

1. Обжимные кольца для круглых труб изготовливаются из двух половин, для прямоугольных шахт из четырех четвертей.
2. Размеры патрубка и его крепление дается в конкретном проекте.

1.465.5-12.2-.000 ПЗ	Лист 14

Инв.№ подл. | Подпись и дата | Взам. инв.№

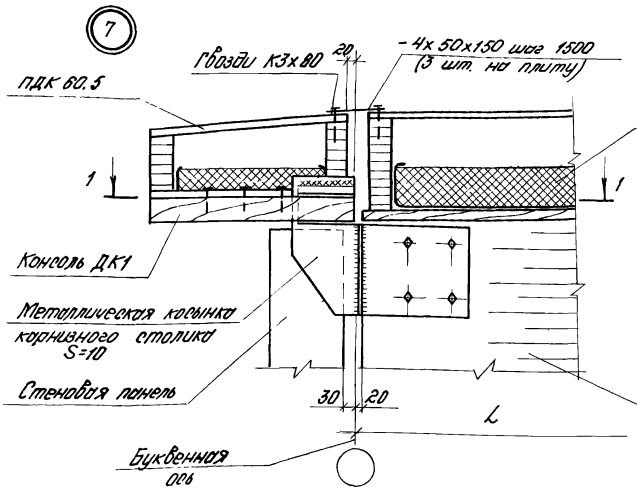
7
ПДК 60.5
Гвозди К3х80
20
- 4х 50х150 шаг 1500
(3 шт. на плиту)
Плита покрытия
1
1
Консоль ДК1
Металлическая косынка карнизного столика S=10
Стеновая панель
30
20
L
Буквенная ось
Стропильная конструкция

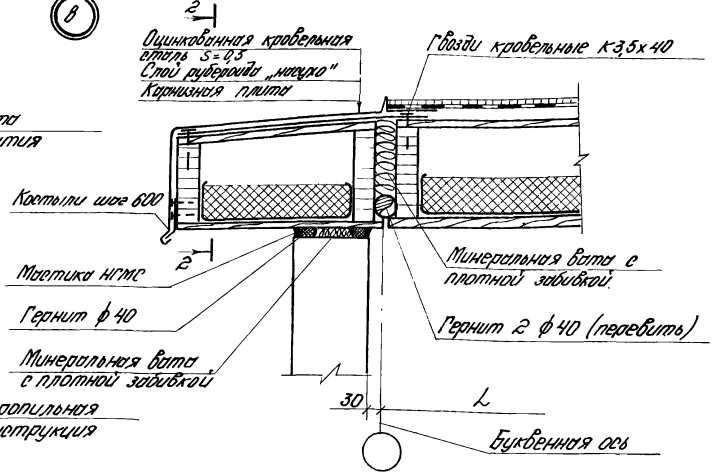
8
2
2
Оцинкованная кровельная сталь S=0,5
Слой рубероида „мягко"
Карнизная плита
Гвозди кровельные К3,5х40
Костыли шаг 600
Мастика НГМС
Гернит ф 40
Минеральная вата с плотной забивкой
Минеральная вата с плотной забивкой
Гернит 2 ф 40 (перевить)
30
L
Буквенная ось

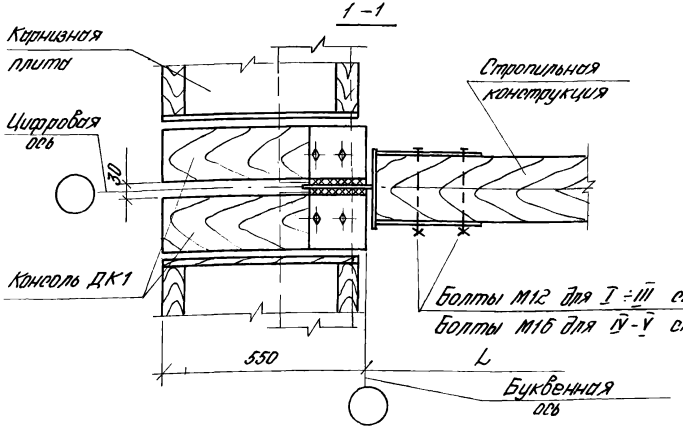
1-1
Карнизная плита
Стропильная конструкция
Цифровая ось
20
Консоль ДК1
Болты М12 для I÷III снегового района
Болты М16 для IV-V снегового района
550
L
Буквенная ось

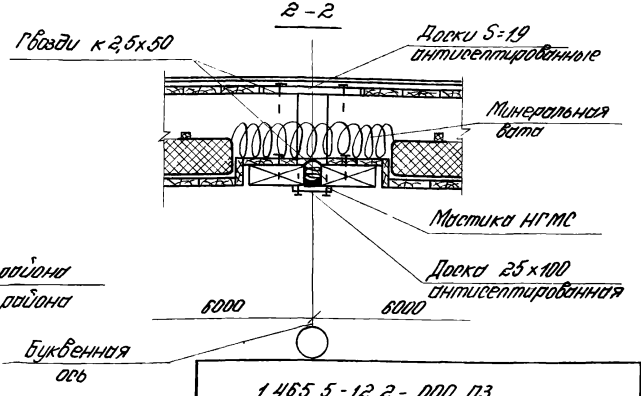
2-2
Гвозди К2,5х50
Доски S=19 антисептированные
Минеральная вата
Мастика НГМС
Доска 25х100 антисептированная
6000
6000
Буквенная ось

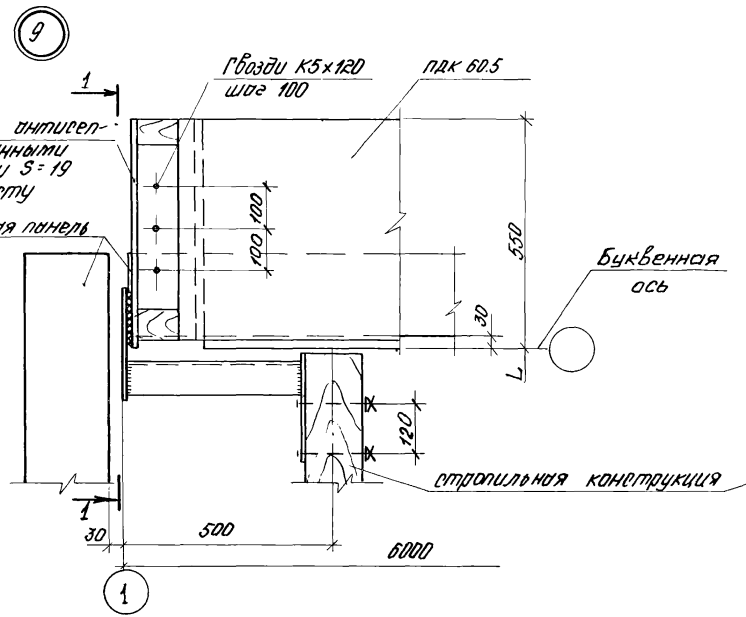

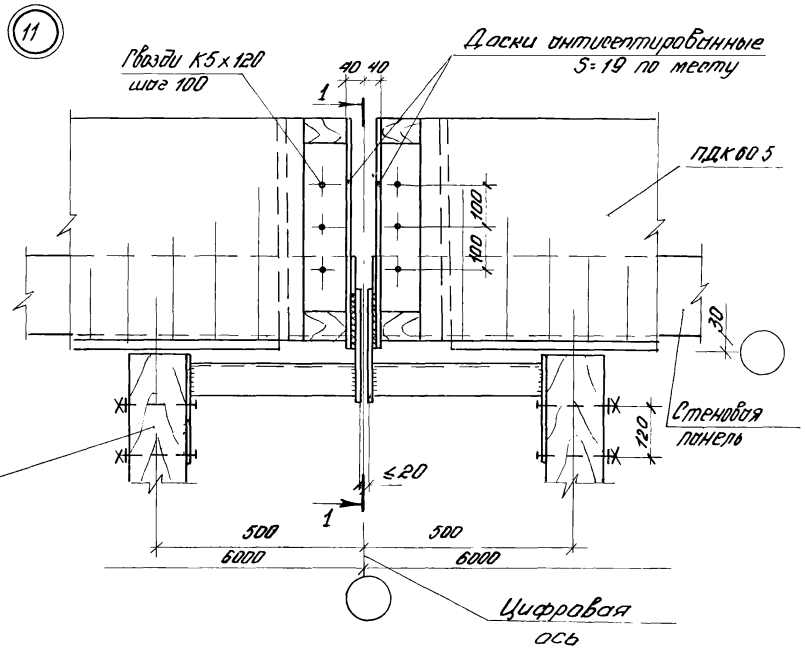

1 – 1

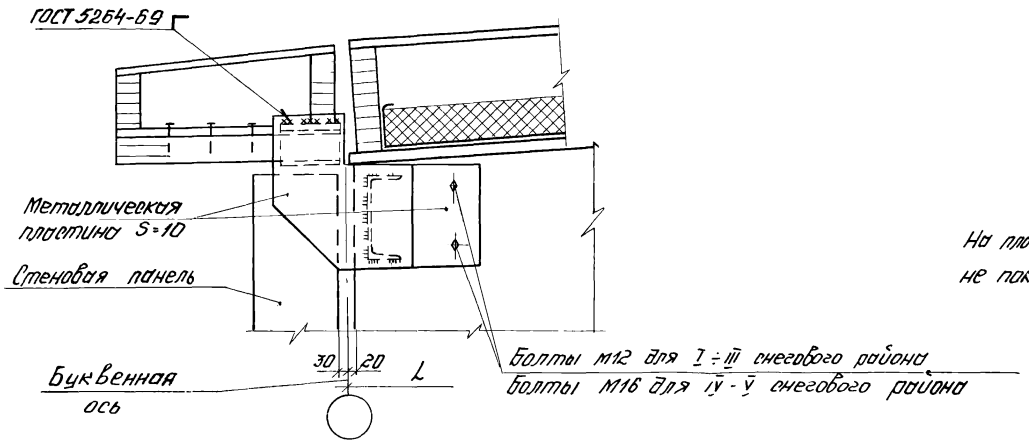

На плане узлов 9 и 11 плиты покрытия условно не показаны

1.465.5-12.2-000 ПЗ	Лист 16

Инв. № подл. | Подпись и дата | Взам. инв. №

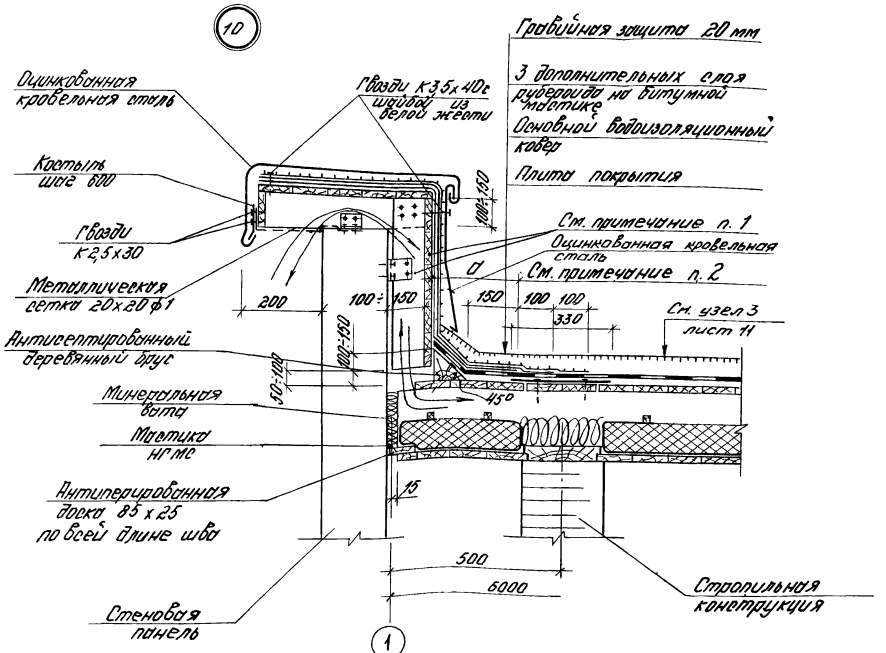

1. Обрамление парапета выполнить по чертежам конкретного проекта из антисептированных досок толщиной не менее 32 мм.
2. На участке „а" первый дополнительный слой рубероида уложить „насухо"

Номер строки	Наименование материала и единица измерения	Код материала	Код ед. изм.	Количество на марку ПДО 0.15-1МВ16	ПДО 0.15-2МВ16	ПДО 0.15-3МВ16	ПДО 0.15-4МВ16	ПДТ 0.15-1МВ16	ПДТ 0.15-2МВ16	ПДТ 0.15-3МВ16	ПДТ 0.15-4МВ16	ПДВ 0.15-1МВ16-1	ПДВ 0.15-2МВ16-1	ПДВ 0.15-3МВ16-1	ПДВ 0.15-4МВ16-1	ПДВ 0.15-1МВ16-2	ПДВ 0.15-2МВ16-2	ПДВ 0.15-3МВ16-2	ПДВ 0.15-4МВ16-2
1.	Лесоматериалы хвойных пород																		
	ГОСТ 8486-66, $м^3$	531811	113	0,677	0,707	0,758	0,788	0,678	0,708	0,759	0,789	0,662	0,692	0,743	0,773	0,636	0,666	0,717	0,747
2.	Гвозди ГОСТ 4028-63*, кг	127100	166	3,52	3,52	3,52	3,52	3,42	3,42	3,42	3,42	3,42	3,42	3,42	3,42	3,42	3,42	3,42	3,42
3.	Плиты минераловатные																		
	ГОСТ 9573-82, $м^3$	576224	113	1,25	1,25	1,25	1,25	1,23	1,23	1,23	1,23	1,20	1,20	1,20	1,20	1,10	1,10	1,10	1,10
4.	Пленка полиэтиленовая																		
	ГОСТ 10354-73, $м^2$	224519	055	10,0	10,0	10,0	10,0	11,0	11,0	11,0	11,0	9,5	9,5	9,5	9,5	9,0	9,0	9,0	9,0
5.	Рубероид ТУ21-27-30-72, $м^2$	577402	055	9,5	9,5	9,5	9,5	9,5	9,5	9,5	9,5	9,5	9,5	9,5	9,5	9,5	9,5	9,5	9,5

В ведомости расхода материалов и в спецификациях сборочных чертежей плит объем утеплителя указан при его толщине 160 мм.

Нач. отд.	Матвеев		1.465.5-12.2-000 РМ
Гл. спец.	Исатова		Ведомость расхода материалов
Гл. инж.	Власов		Стадия: Р; Лист: 1; Листов: 2
Инж.	Фетисова		УНИИПРОМЗДАНИЙ

Инв. № подл. | Подпись и дата | Взам. инв. №

Номер строки	Наименование материалов и единица измерения	Код материал	Код ед. изм.	Количество на марку ПДВ0.10-1МВ16	ПДВ0.10-2МВ16	ПДВ0.10-3МВ16	ПДВ0.10-4МВ16	ПДТ0.10-1МВ16	ПДТ0.10-2МВ16	ПДТ0.10-3МВ16	ПДТ0.10-4МВ16	ПДК0.5-1МВ16	ПДК0.5-2МВ16	ПДК0.5-3МВ16
	Пиломатериалы хвойных пород													
	ГОСТ 8486-66 $м^3$	531811	113	0,512	0,602	0,653	0,683	0,573	0,603	0,654	0,684	0,300	0,330	0,370
2.	Гвозди ГОСТ 4028-63* кг	127100	166	2,1	2,1	2,1	2,1	2,0	2,0	2,0	2,0	2,2	2,2	2,2
3.	Плиты минераловатные													
	ГОСТ 9573-82, $м^3$	576224	113	0,82	0,82	0,82	0,82	0,80	0,80	0,80	0,80	0,40	0,40	0,40
4.	Пленка полиэтиленовая													
	ГОСТ 10354-73, $м^2$	224519	055	6,7	6,7	6,7	6,7	7,5	7,5	7,5	7,5	3,7	3,7	3,7
5.	Рубероид ТУ21-27-30-72 $м^2$	577402	055	6,5	6,5	6,5	6,5	6,5	6,5	6,5	6,5			

Инв. № подл. | Подпись и дата | Взам. инв. №

1.465.5-12.2-000 РМ

Лист 2

1. Общая часть

1.1. Плиты должны изготавливаться в специализированных цехах деревообрабатывающих предприятий.

1.2. Плиты должны поставляться заказчику полной заводской готовности, комплектно с крепежными изделиями, актами на выполненную защитную обработку и паспортом на конструкцию.

1.3. В основных надписях на чертежах выпуска в марках плит опущены индексы, характеризующие несущую способность плиты, вид и толщину утеплителя.

2. Конструкция плит и характеристика материалов

2.1. Конструкция плит состоит из несущих продольных ребер из клееной древесины, объединенных в коробчатое сечение верхней и нижней дощатыми обшивками. Утеплитель располагается внутри плиты.

2.2. Для деревянных элементов плит необходимо использовать пиломатериалы хвойных пород (сосна, ель) по ГОСТ 8486-66.

Дощатые обшивки допускается изготавливать из пиломатериалов твердых лиственных пород. В этом случае требуемые толщины обшивок определяются при расчетных характеристиках принятой породы древесины (таблица 4 СНиП II-25-80).

Во всех случаях толщина нижней обшивки должна быть не менее 25 мм.

2.3. Клееные ребра каркаса плит и дощатые клееные обшивки должны отвечать требованиям ГОСТ 20850-75.

2.4. Для изготовления клееных деревянных элементов плит необходимо использовать клеи группы I и II (таблица 1 „Руководство по изготовлению и контролю качества деревянных клееных конструкций" (М. Стройиздат, 1982), обладающих повышенной водостойкостью и долговечностью.

2.5. Утеплитель принят из полужестких минераловатных плит на синтетическом связующем с объемным весом 100÷125 кгс/м³ по ГОСТ 9573-82.

Инв.№ подл. | Подпись и дата | Взам.инв.№

		1.465.5-12.2-000ТО	
Нач.отд.	Матвеев		
Гл.спец.	Исатова		
Ст.инж.	Власов		
Инж.	Петрикова		
Техническое описание		Стадия: Р; Лист: 1; Листов: 10	
		ЦНИИПРОМЗДАНИЙ	

Инв.№ подл. | Подпись и дата | Взам.инв.№

2.6. В качестве пароизоляции рекомендуется применять полиэтиленовую пленку толщиной 0,15 ÷ 0,10 мм (ГОСТ 10354-73).

2.7. Антисептирование и защита от агрессивного воздействия среды должны приниматься по указаниям конкретного проекта здания в зависимости от условий эксплуатации и требований СНиП-II-28-73* "Защита строительных конструкций от коррозии." При этом необходимо учитывать следующие мероприятия по повышению огнестойкости данной конструкции, рекомендуемые ЦНИИСК им. Кучеренко:

а) доски нижней обшивки плиты подвергаются глубокой пропитке раствором мс 1:1 в соответствии с инструкцией ВНИИПО МВД СССР следующего состава (на сухое вещество):

диаммоний фосфат	- 7,5%
сульфат аммония	- 7,5%
фтористый натрий	- 2,0%
вода	- 83%;

б) при отсутствии технических возможностей проведения глубокой пропитки состава мс 1:1 допускается наружную поверхность нижней обшивки окрашивать огнезащитными составами

ОФП-9 (ГОСТ 23790-79) либо ВПД (ГОСТ 25130-82), создающими стойкий огнезащитный эффект. Допускается составы наносить в построечных условиях механизированным способом.

3. Указания по изготовлению.

3.1. Плиты должны изготовляться с соблюдением требований ГОСТ 20850-75 "Конструкции деревянные клееные несущие. Общие технические требования", СНиП III-19-75 „Деревянные конструкции" и "Руководства по изготовлению и контролю качества деревянных клееных конструкций" (М. Стройиздат, 1982г)

3.2. Щиты для обшивок плит изготовлять из досок шириной не менее 100 мм. Соединение досок по кромкам возможно по типу К3 или К6 в соответствии с ГОСТ 9330-76* "Детали деревянные. Основные соединения." При обработке досок огнезащитным раствором мс 1:1 соединение производить только по типу К3.

3.3. Влажность пиломатериалов при изготовлении клееных ребер и щитов перед склеиванием должны быть в пределах 10±2%.

3.4. Поверхности ребер и внутренние поверхности обшивок плиты должны обрабатываться антисептиками

Инв.№ подл. | Подпись и дата | Взам.инв.№

в соответствии со СНиП III-19-75.

В случае применения состава №1:1 для повышения огнестойкости нижней обшивки антисептировные ребер и верхней обшивки рекомендуется провести этим же раствором путем его поверхностного нанесения.

3.5. Соединение обшивок с продольными ребрами плит рекомендуется осуществлять на гвоздях:

- каждая доска нижней обшивки к ребру плиты крепится не менее, чем 2 гвоздями;
- каждая доска верхней обшивки крепится к крайнему ребру - 2 гвоздями, а к среднему - не менее, чем 3 гвоздями.

3.6. Поскольку плиты могут служить элементами жесткости покрытия здания, необходимо при сборке плиты обеспечить качественное соединение опорных досок марок К1 и К2 с продольными ребрами гвоздями К4х100 ГОСТ 4028-63* (см. докум. 100СБ л.2 и 200СБ л.2).

3.7. Утеплитель должен укладываться сплошным равномерным по толщине слоем, с плотным примыканием отдельных плит утеплителя между собой и к элементам каркаса. Стыки плит утеплителя по высоте должны располагаться вразбежку.

Инв.№ подл. | Подпись и дата | Взам.инв.№

3.8. Пленочная пароизоляция должна укладываться на нижнюю обшивку сплошным непрерывным слоем, с заведением его краев в продольном направлении плиты на высоту утеплителя, в торцах плит утеплитель должен быть обернут пленкой, как показано на чертежах 100СБ л.2 и 200СБ л.2.

3.9. Все крепежные изделия (гвозди, шурупы) должны быть оцинкованы слоем не менее 40 мкм.

3.10. Допустимые отклонения в геометрических размерах плит:

по длине ±10 мм;

по ширине ±3 мм;

по высоте ±3 мм;

разность диагоналей - не более 10 мм, отклонение от плоскости на всю длину плиты - не более 5 мм.

3.11. Допустимые отклонения толщины утеплителя не должны превышать -5 мм + 10 мм.

4. Методы контроля и испытаний.

4.1. Контроль качества изготовления, оценку несущей способности и приемку плит проводить в соответствии с требованиями ГОСТ 20850-75;

Инв.№ подл. | Подпись и дата | Взам.инв.№

СНиП III-19-75 и "Руководства по изготовлению и контролю качества деревянных клееных конструкций".

4.2. Размер партии плит устанавливается в количестве до 50 штук на период освоения и не более 200 штук после начала серийного выпуска

4.3. Для контрольных механических испытаний из предъявленной к приемке партии отбираются две плиты до нанесения на них защитного покрытия.

4.4. Контрольные испытания плит проводить равномерно-распределенной нагрузкой на стенде в соответствии с приведенной ниже схемой.

4.5. За величину контрольной нагрузки принимать нагрузку, равную удвоенной величине расчетной нагрузки, указанной в марке плиты.

4.6. Нагрузку в процессе испытания прикладывать ступенями равными 0,1 от величины контрольной нагрузки. После каждой ступени нагружения конструкция выдерживается в течение 3 мин., а под контрольной нагрузкой – 10 мин.

Схема испытания

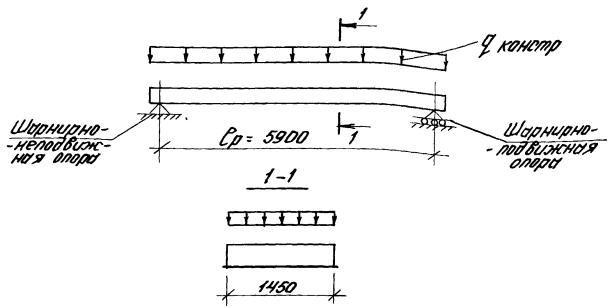

5. Маркировка, хранение и транспортирование

5.1. Маркировку, хранение и транспортирование плит производить с соблюдением требований ГОСТ 20850-75; СНиП III-19-75 и СНиП III-4-80.

5.2. Каждой плите, принятой ОТК предприятия-изготовителя, на боковой поверхности крайнего ребра плиты на расстоянии 300 мм от торца нанести несмываемой краской товарный знак предприятия и его наименование.

Инв. № подл. | Подпись и дата | Взам. инв. №

дату изготовления, марку конструкции, номер приемщика.

5.3. Плиты рекомендуется транспортировать в горизонтальном положении, закрепляя их от возможных смещений. Не допускается сбрасывание плит, установка их на ребро, наклон более чем на 45°, резкие толчки при погрузке и выгрузке.

5.4. При перевозке и хранении плиты должны быть защищены от увлажнения.

С этой целью рекомендуется в заводских условиях на верхнюю обшивку плиты наклеивать на битумной мастике первый слой рулонного ковра, как показано на чертежах данного выпуска.

Допускается по согласованию с потребителем вместо наклейки рубероида упаковывать плиты в гидроизоляционный материал.

Инв.№ подл. | Подпись и дата | Взам.инв.№

5.5. Хранение плит допускается только в рабочем положении на прокладках на горизонтальных площадках в штабелях. Высота штабеля не должна превышать 2 м.

Инв.№ подл. | Подпись и дата | Взам.инв.№

Инв. № подл.	Подпись и дата	Взам. инв. №

Формат	Зона	Поз.	Обозначение	Наименование	Кол. на исполн. 1.465.5-12.2-100	01	02	03	04	05	06	07		Примечание
				Документация										
А3			1.465.5-12.2-100 СБ	Сборочный чертеж	X	X	X	X	X	X	X	X		
А4			1.465.5-12.2-000 ТО	Техническое описание	X	X	X	X	X	X	X	X		
				Детали										
А4		1	1.465.5-12.2-010	Ребро продольное Р1-1	3									
			-01	Ребро продольное Р1-2		3								
			-02	Ребро продольное Р1-3			3							
			-03	Ребро продольное Р1-4				3						
А4			1.465.5-12.2-020	Ребро продольное Р2-1					3					
			-01	Ребро продольное Р2-2						3				
			-02	Ребро продольное Р2-3							3			
			-03	Ребро продольное Р2-4								3		
А3		2	1.465.5-12.2-030	Обшивка Д1-1	1	1	1	1						
			-01	Обшивка Д1-2					1	1	1	1		

Нач. отд.	Матвеев		
Гл. спец.	Изотова		
Ст. инж.	Власов		
Инж.	Фетисова		

1.465.5-12.2-100

Плита ПД 60.15, ПДТ 60.15

Стадия	Лист	Листов
Р	1	2

УНИИПРОМЗДАНИЙ

Инв. № подл.	Подпись и дата	Взам. инв. №

Формат	Зона	Поз.	Обозначение	Наименование	Кол. на исполн. 1.465.5-12.2-100	01	02	03	04	05	06	07		Примечание
А3		3	1.465.5-12.2-030-02	Обшивка Д1-3					1	1	1	1		
		5	-12	Обшивка Д2-1	1	1	1	1						
			-13	Обшивка Д2-2					1	1	1	1		
		6	-14	Обшивка Д2-3					1	1	1	1		
А4		8	1.465.5-12.2-040	Доска К1-1	2	2	2	2	1	1	1	1		
А4		9	1.465.5-12.2-050	Доска К2-1					1	1	1	1		
				Брусок 3 сорта ГОСТ 8486-66 сосна, ель Ф=10±2%										
Б4		10	1.465.5-12.2-001	25х25 L=635	4	4	4	4	8	8	8	8		
				Стандартные изделия										
		15		Гвозди К4х100 ГОСТ 4028-63*	12	12	12	12	12	12	12	12		
		16		Гвозди К3х80 ГОСТ 4028-63*	3,4	3,4	3,4	3,4	3,3	3,3	3,3	3,3		кг
				Материалы										
		18		Плиты минераловатные ГОСТ 9573-82	1,25	1,25	1,25	1,25	1,23	1,23	1,23	1,23		$м^3$
		19		Пленка полиэтиленовая S-0,15 ГОСТ 10354-73	10,0	10,0	10,0	10,0	11,0	11,0	11,0	11,0		$м^2$
		20		Рубероид РэМ-350 ТУ 21-27-30-72	9,5	9,5	9,5	9,5	9,5	9,5	9,5	9,5		$м^2$

1.465.5-12.2-100

Лист 2

Обозначение	Марка	Рис.	H, мм	Объем изделия, м³	Масса плиты, кг
1.465.5-12.2-100	ПД 60.15-1МВ16	1	305	0,678	500
-01	ПД 60.15-2МВ16		335	0,708	514
-02	ПД 60.15-3МВ16		375	0,758	540
-03	ПД 60.15-4МВ16		405	0,788	554
-04	ПДТ 60.15-1МВ16	2	305	0,677	496
-05	ПДТ 60.15-2МВ16		335	0,707	510
-06	ПДТ 60.15-3МВ16		375	0,757	536
-07	ПДТ 60.15-4МВ16		405	0,787	550

Рис. 1

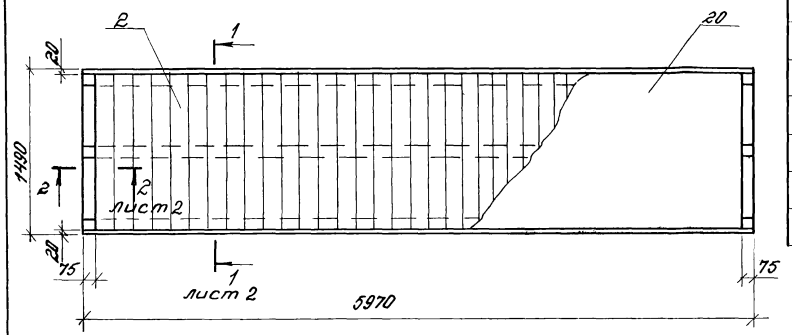

Рис. 2
(остальное см. рис. 1)

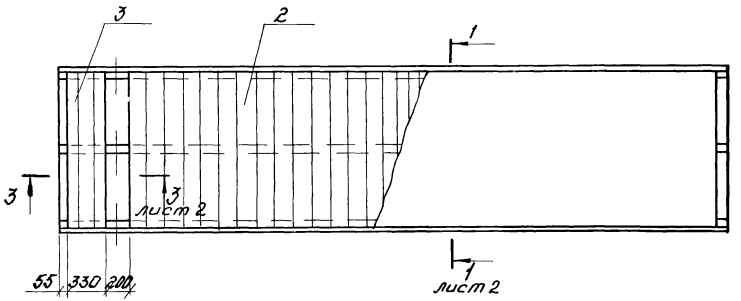

Нач. отд.	Матвеев		
Гл. спец.	Изатов		
Ст. инж.	Власов		
Инж.	Фетисов		

1.465.5-12.2-100СБ

Плита ПД 60.15; ПДТ 60.15 Сборочный чертеж

Стадия	Масса	Масштаб
Р	См. табл.	
Лист 1	Листов 2	

УНИИПРОМЗДАНИЙ

Инв. № подл. | Подпись и дата | Взам. инв. №

1 – 1

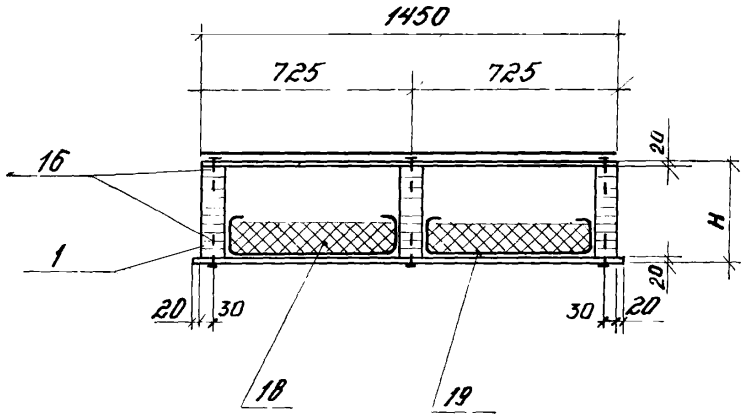
1450
725
725
20
16
1
H
20
30
30
20
20
18
19

3 – 3

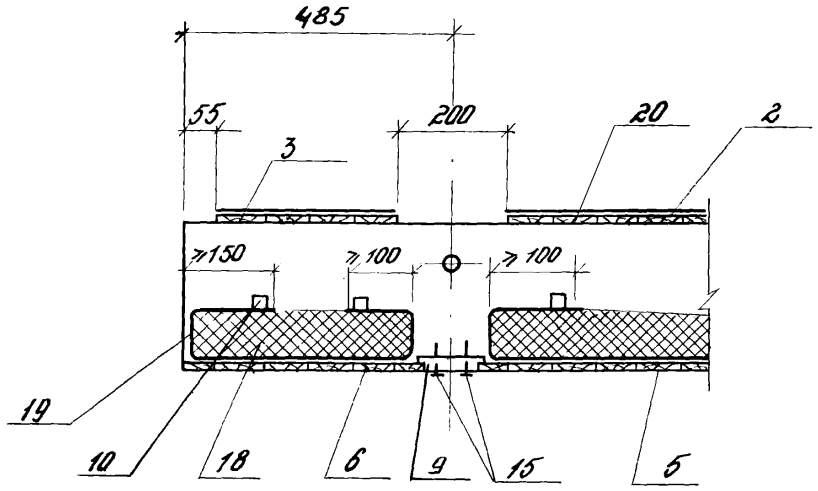
485
55
200
20
2
3
≥150
≥100
≥100
19
10
18
6
9
15
6

2 – 2

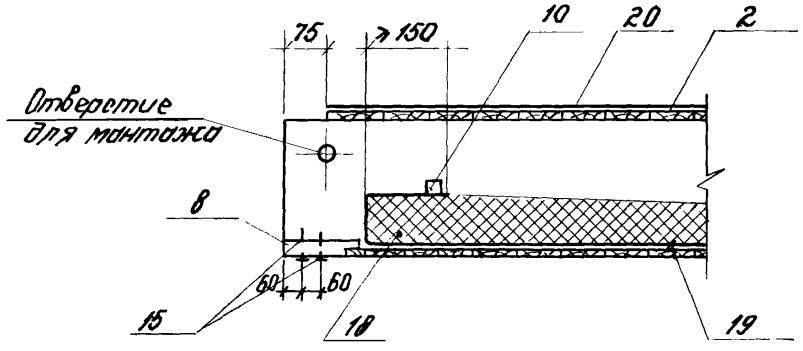
75
≥150
10
20
2
Отверстие для монтажа
8
60
60
15
18
19

Инв. № подл.	Подпись и дата	Взам. инв. №

Формат	Зона	Поз	Обозначение	Наименование	Кол. на исполн. 1.465.5-12.2-200	01	02	03	04	05	06	07		Примечание
				Документация										
А3			1.465.5-12.2-200 СБ	Сборочный чертеж										
А4			1.465.5-12.2-000 ТО	Техническое описание										
				Детали										
А4		1	1.465.5-12.2-010	Ребро продольное Р1-1	3				3					
			-01	Ребро продольное Р1-2		3				3				
			-02	Ребро продольное Р1-3			3				3			
			-03	Ребро продольное Р1-4				3				3		
А3		2	1.465.5-12.2-030 -05	Обшивка Д1-6	1	1	1	1						
			-08	Обшивка Д1-9					1	1	1	1		
		3	-03	Обшивка Д1-4	1	1	1	1						
			-06	Обшивка Д1-7					1	1	1	1		
		4	-04	Обшивка Д-5	1	1	1	1						
			-07	Обшивка Д-8					1	1	1	1		

Нач. отд.	Матвеев		
Гл. спец.	Изотова		
Ст. инж.	Власов		
Инж.	Фетисова		

1.465.5-12.2-200

Плита ПД60.15-1; ПД60.15-2

Стадия	Лист	Листов
Р	1	2

ЦНИИПРОМЗДАНИЙ

Инв. № подл.	Подпись и дата	Взам. инв. №

Формат	Зона	Поз.	Обозначение	Наименование	Кол. на исполнение 1.465.5-12.2-200	01	02	03	04	05	06	07		Примечание
А3		5	1.465.5-12.2-030 -17	Обшивка Д2-6	1	1	1	1						
			-20	Обшивка Д2-9					1	1	1	1		
		6	-15	Обшивка Д2-4	1	1	1	1						
			-18	Обшивка Д2-7					1	1	1	1		
		7	-16	Обшивка Д2-5	1	1	1	1						
			-19	Обшивка Д2-8					1	1	1	1		
А4		8	1.465.5-12.2-040	Доска К1-1	2	2	2	2	2	2	2	2		
				Древесина 3 сорта ГОСТ 8486-66 сосна, ель $\varphi=10^{\pm}2\%$										
Б4		9	1.465.5-12.2-003	25 x 25 L = 635	4	4	4	4	4	4	4	4		
		10	-01	25 x 120 L = 850	1	1	1	1	1	1	1	1		
				Стандартные изделия										
		12		Гвозди К4×100 ГОСТ 4028-63*	12	12	12	12	12	12	12	12		
		13		Гвозди К3×80 ГОСТ 4028-63*	3,3	3,3	3,3	3,3	3,3	3,3	3,3	3,3		кг
				Материалы										
		14		Плиты минераловатные ГОСТ 9573-82	1,20	1,20	1,20	1,20	1,10	1,10	1,10	1,10		$м^3$
		15		Пленка полиэтиленовая S=0,15 ГОСТ 10354-73	9,5	9,5	9,5	9,5	9,5	9,5	9,5	9,5		$м^2$
		16		Рубероид РЭМ 350 ТУ 21-27-30-72	9,5	9,5	9,5	9,5	9,5	9,5	9,5	9,5		$м^2$

1.465.5-12.2-200 Лист 2

19717 27

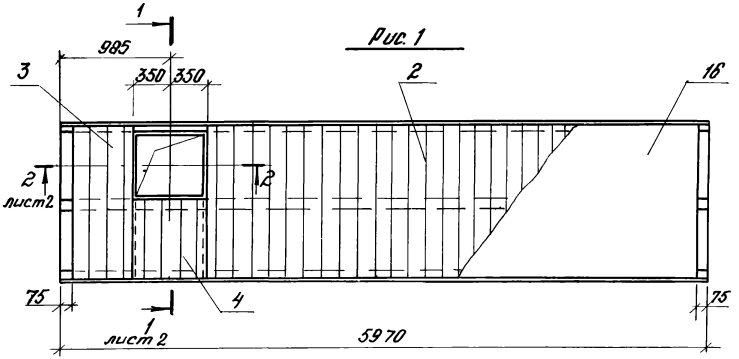

Рис. 1

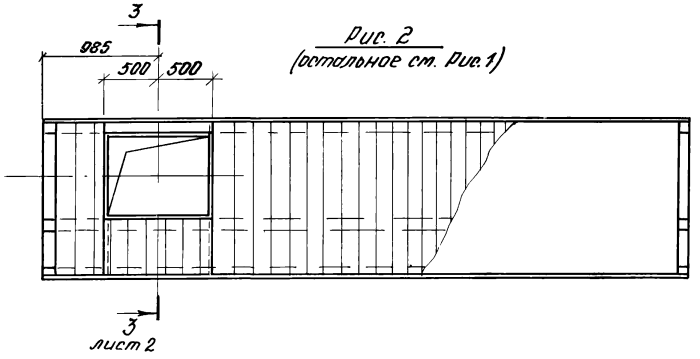

Рис. 2
(остальное см. рис. 1)

Обозначение	Марка	Рис	H, мм	Объем бетона, м³	Масса плиты, кг
1.465.5-12.2-200	ПД60.15-1МВ16-1	1	305	0,66	496
-01	ПД60.15-2МВ16-1		335	0,69	510
-02	ПД60.15-3МВ16-1		375	0,74	536
-03	ПД60.15-4МВ16-1		405	0,77	550
-04	ПД60.15-1МВ16-2	2	305	0,635	482
-05	ПД60.15-2МВ16-2		335	0,685	497
-06	ПД60.15-3МВ16-2		375	0,715	522
-07	ПД60.15-4МВ16-2		405	0,745	537

Нач.отд.	Матвеев		
Гл.спец.	Изотова		
Ст.инж.	Власов		
Инж.	Четверова		

1.465.5-12.2-200СБ

Плита ПД60.15-1; ПД60.15-2 Сборочный чертеж

Стадия	Масса	Масштаб
Р	См. табл.	
Лист 1	Листов 2	

ЦНИИПРОМЗДАНИЙ

1-1

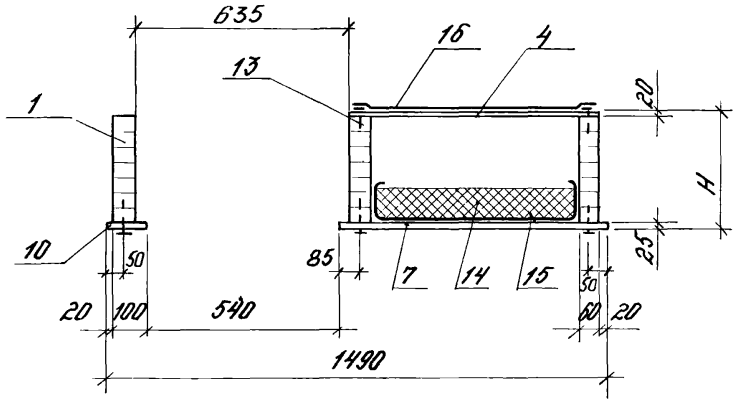

2-2

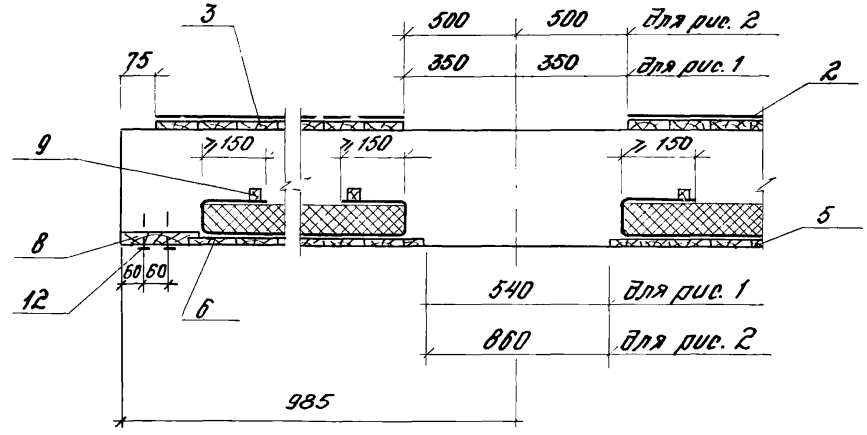

3-3

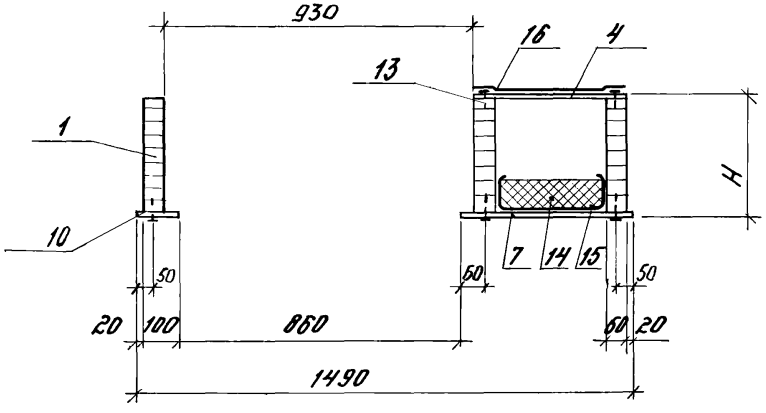

Инв.№ подл. | Подпись и дата | Взам. инв.№

Формат	Зона	Поз.	Обозначение	Наименование	Кол. на испол. 1.465.5-12.2-300								Примечание
						01	02	03	04	05	06	07	
				Документация									
А3			1.465.5-12.2-300 СБ	Сборочный чертеж									
А4			1.465.5-12.2-000 ТО	Техническое описание									
				Детали									
А4		1	1.465-12.2-010	Ребро продольное Р1-1	2								
			-01	Ребро продольное Р1-2		2							
			-02	Ребро продольное Р1-3			2						
			-03	Ребро продольное Р1-4				2					
А4		1	1.465.5-12.2-020	Ребро продольное Р2-1					2				
			-01	Ребро продольное Р2-2						2			
			-02	Ребро продольное Р2-3							2		
			-03	Ребро продольное Р2-4								2	
А3		2	1.465.5-12.2-030-22	Обшивка Д2-11	1	1	1	1					
			-23	Обшивка Д2-12					1	1	1	1	

Нач.отд.	Потвеев		1.465.5-12.2-300
Гл.спец.	Иотова		
Ст.инж.	Власов		Плита ПД 60.10; ПДТ 60.10
Инж.	Фетисова		Стадия: Р; Лист: 1; Листов: 2
			ЦНИИПРОМЗДАНИЙ

Инв.№ подл. | Подпись и дата | Взам.инв.№

Формат	Зона	Поз.	Обозначение	Наименование	Кол. на испол. 1.465.5-12.2-300								Примечание
						01	02	03	04	05	06	07	
А3		3	1.465.5-12.2-030-24	Обшивка Д2-13					1	1	1	1	
		5	-25	Обшивка Д2-14	1	1	1	1					
			-26	Обшивка Д2-15					1	1	1	1	
		6	-27	Обшивка Д2-16					1	1	1	1	
А4		8	1.465.5-12.2-040-01	Доска К1-2	2	2	2	2	1	1	1	1	
А4		9	1.465.5-12.2-050-01	Доска К2-2					1	1	1	1	
				Брусок 3 сорта ГОСТ 8486-66 сосна, ель V=10÷20%									
Б4		10	1.465.5-12.2-004	25х25 L=830	2	2	2	2	4	4	4	4	
				Стандартные изделия									
		15		Гвозди К4х100 ГОСТ 4028-63*	8	8	8	8	8	8	8	8	
		16		Гвозди К3х80 ГОСТ 4028-63*	2,0	2,0	2,0	2,0	2,0	2,0	2,0	2,0	кг
				Материалы									
		18		Плиты минераловатные									
				ГОСТ 9573-82	0,82	0,82	0,82	0,82	0,80	0,80	0,80	0,80	$м^3$
		19		Пленка полиэтиленовая									
				δ=0,15 ГОСТ 10354-73	6,7	6,7	6,7	6,7	6,7	6,7	6,7	6,7	$м^2$
		20		Рубероид РЭМ-350									
				ТУ21-27-30-72	6,5	6,5	6,5	6,5	6,5	6,5	6,5	6,5	$м^2$

Рис. 1

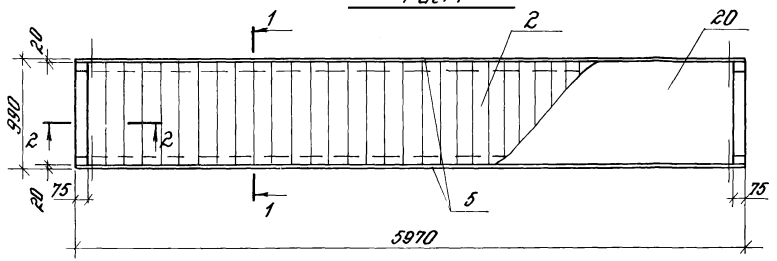

Обозначение	Марка	Рис.	H, мм	Объем древесины, м³	Масса плиты, кг
1.465.5-12.2 300	ПДБ0.10-1МВ16	1	310	0,48	345
-01	ПДБ0.10-2МВ16		340	0,50	355
-02	ПДБ0.10-3МВ16		380	0,533	370
-03	ПДБ0.10-4МВ16		410	0,553	380
-04	ПДТБ0.10-1МВ16	2	310	0,48	345
-05	ПДТБ0.10-2МВ16		340	0,50	355
-06	ПДТБ0.10-3МВ16		380	0,536	370
-07	ПДТБ0.10-4МВ16		410	0,556	380

Рис. 2
(Остальное см. рис. 1)

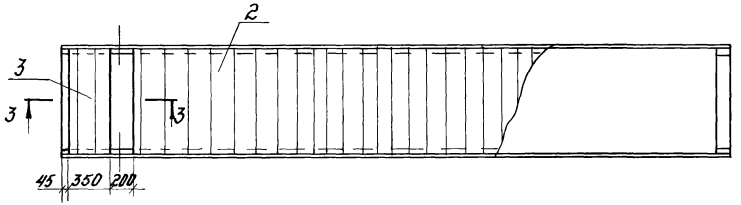

1-1

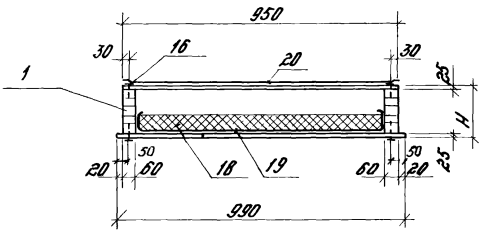

Разрезы 2-2 и 3-3 даны на чертеже 1.465.5-12.2100СБ лист 2.

				1.465.5-12.2-300СБ	
				Плита ПДБ0.15; ПДТ 60.15 Сборочный чертеж	Стадия: Р; Масса: См. табл.; Масштаб: —
					Лист; Листов 1
Нач.отд.	Матвеев				ЦНИИПРОМЗДАНИЙ
Гл.спец.	Изотова				
Ст.инж.	Власов				
Инж.	Фетисова				

Инв.№ подл. | Подпись и дата | Взам.инв.№

Формат	Зона	Поз.	Обозначение	Наименование	Кол. на исполн. 1.465.5-12.2-400	01	02							Примечание
				Документация										
А3			1.465.5-12.2-400 СБ	Сборочный чертеж	X	X	X							
А4				Техническое описание	X	X	X							
				Детали										
А4		1	1.465.5-12.2-060	Ребро продольное Р3-1	1									
			-02	Ребро продольное Р3-3		1								
			-04	Ребро продольное Р3-5			1							
		2	-01	Ребро продольное Р3-2	1									
			-03	Ребро продольное Р3-4		1								
			-05	Ребро продольное Р3-6			1							
А4		3	1.465.5-12.2-070-09	Обшивка ДК-10	1	1	1							
		4	-10	Обшивка Д1-11	1	1	1							

Нач. отд.	Матвеев		1.465.5-12.2-400	
Гл. спец.	Изотова		Плита ПДК 60.5	Стадия: Р; Лист: 1; Листов: 2
Ст. инж.	Власов			ЦНИИПРОМЗДАНИЙ
Инж.	Фетисова			

Инв. № подл.	Подпись и дата	Взам. инв. №

Формат	Зона	Поз.	Обозначение	Наименование	Кол. на исполн. 1.465.5-12.2-400	01	02							Примечание
				Древесина 3 сорта ГОСТ 8486-66 сосна, ель $\varphi = 18^{\circ}2\%$										
Б4		5	1.465.5-12.2-005	160×20 L = 550	2	2	2							
Б4		6	-01	25×25 L = 410	2	2	2							
Б4		7	-02	70×20 L = 530	2									
			-03	80×20 L = 530		2								
			-04	90×20 L = 530			2							
				Стандартные изделия										
		9		Гвозди К3×80 ГОСТ 4028-63*	2,0	2,0	2,0							кг
				Материалы										
		10		Плиты минераловатные										
				ГОСТ 9573-82	0,40	0,40	0,40							$м^3$
		11		Пленка полиэтиленовая	3,3	3,3	3,3							
				S=0,15 ГОСТ 10354-73										$м^2$

19717 32

1.465.5-12.2-400 Лист 2

Обозначения	Марка	d, мм	H, мм	h, мм	Объем бетона, м³	Масса плиты, кг
1.465.5-12.2-400	ПДК 60.5-1МВ16	50	280	240	0,30	194
-01	ПДК 60.5-2МВ16	60	320	280	0,33	208
-02	ПДК 60.5-3МВ16	70	370	320	0,37	228

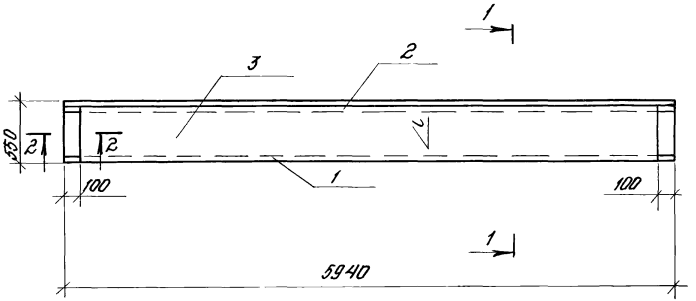

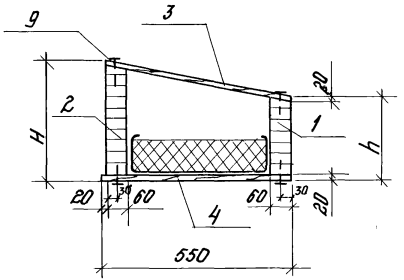

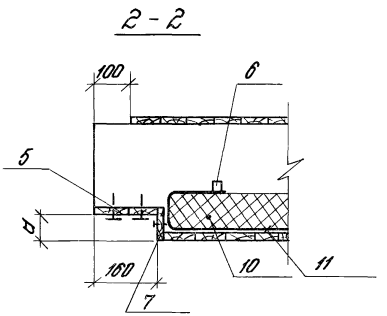

Нач.отд.	Матвеев		
Гл.спец.	Изотова		
Отд.инж.	Власов		
Инж.	Фрумкина		

1.465.5-12.2-400СБ

Плита. ПДК 60.15 Сборочный чертеж

Стадия	Масса	Масштаб
Р	См. табл.	—
Лист	Листов 1	

ЦНИИПРОМЗДАНИЙ

Инв.№ подл. | Подпись и дата | Взам. инв.№

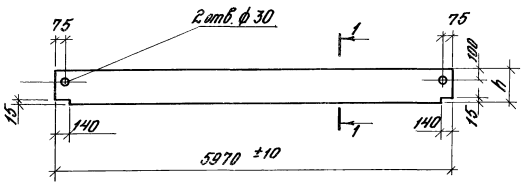

Обозначение	Марка	h, мм	Объем древесины, м³	Масса, кг
1.465.5-12.2-010	Р1-1	260	0,093	47
-01	Р1-2	290	0,103	52
-02	Р1-3	330	0,120	59
-03	Р1-4	370	0,130	66

Нач. отд.	Мутвеев		1.465.5-12.2-010		
Гл. спец.	Уатова		Ребро продольное Р1-1 ÷ Р1-4	Стадия: Р	Масса: См. табл.	Масштаб: —
Ст. инж.	Влогов			Лист	Листов 1
Инж.	Фетисова		Древесина клееная II кат. (сосна, ель) ГОСТ 20850-75	ЦНИИПРОМЗДАНИЙ	

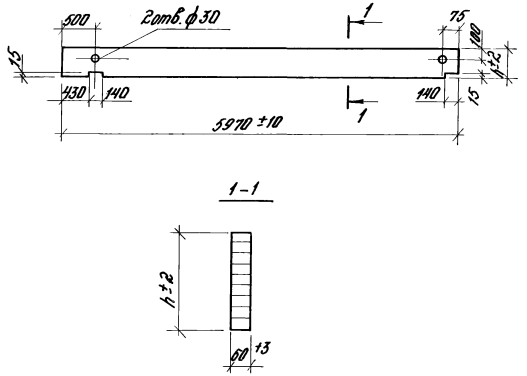

Обозначение	Марка	h, мм	Объем древесины, м³	Масса, кг
1.465.5-12.2-020	Р2-1	260	0,093	47
-01	Р2-2	290	0,103	52
-02	Р2-3	330	0,12	59
-03	Р2-4	370	0,13	66

Нач. отд.	Мутвеев		1.465.5-12.2-020		
Гл. спец.	Уатова		Ребро продольное Р2-1 ÷ Р2-4	Стадия: Р	Масса: См. табл.	Масштаб: —
Ст. инж.	Влогов			Лист	Листов 1
Инж.	Фетисова		Древесина клееная II кат. (сосна, ель) ГОСТ 20850-75	ЦНИИПРОМЗДАНИЙ	

Инв. № подл. | Подпись и дата | Взам. инв. №

Обозначение	Марка	L, мм	B, мм	S, мм	Объем древесины, м³	Масса, кг
1.465.5-12.2-030	Д1-1	5820	1450	20	0,17	85
-01	Д1-2	5310	1450		0,15	77
-02	Д1-3	330	1450		0,01	5
-03	Д1-4	560	1450		0,02	10
-04	Д1-5	700	750		0,01	5,0
-05	Д1-6	4560	1450		0,13	66
-06	Д1-7	410	1450		0,01	5
-07	Д1-8	1000	460		0,01	5
-08	Д1-9	4410	1450		0,13	65
-09	Д1-10	5740	530		0,06	30
-10	Д1-11	5580	550		0,07	35
-12	Д2-1	5720	1490	25	0,21	107
-13	Д2-2	5310	1490		0,20	101
-14	Д2-3	430	1490		0,02	10
-15	Д2-4	590	1490		0,02	10
-16	Д2-5	540	770		0,01	5
-17	Д2-6	4590	1490		0,17	84
-18	Д2-7	430	1490		0,01	5
-19	Д2-8	860	480		0,01	5
-20	Д2-9	4430	1490		0,16	81
-22	Д2-11	5820	950		0,14	70
-23	Д2-12	5310	950		0,13	63
-24	Д2-13	330	950		0,01	5
-25	Д2-14	5720	990		0,14	70
-26	Д2-15	5310	990		0,13	65
-27	Д2-16	430	990		0,01	5

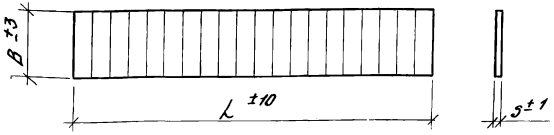

1. Указания по изготовлению даны в „Техническом описании" п. 3.2.
2. Для изготовления щитов с соединением досок по кромкам по типу К3 применить древесину 3 сорта (сосна, ель) ГОСТ 8486-66.

Инв.№ подл.	Подпись и дата	Взам.инв.№	

Нач.отд.	Митвеев	
Гл.спец.	Цветова	
Ст.инж.	Власов	
Инж.	Фетисова	

1.465.5-12.2-030

Обшивка
Д1-1 ÷ Д1÷10;
Д2-1 ÷ Д2÷16

Древесина клееная III кат. (сосна, ель) ГОСТ 20850-75,

Стадия	Масса	Масштаб
Р	См. табл.	
Лист	Листов 1	

ЦНИИПРОМЗДАНИЙ

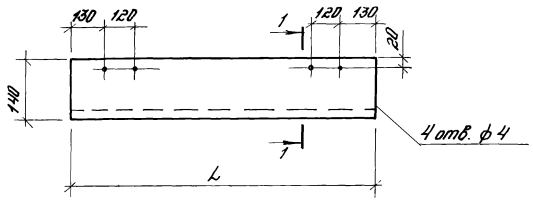

1-1

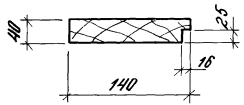

Обозначение	Марка	L, мм	Объем древесины, м³	Масса, кг
1.465.5-12.2-040	К1-1	1490	0,008	4
-01	К1-2	990	0,006	3

Инв. № подл. | Подпись и дата | Взам. инв. №

Нач. отд.	Матвеев		
Гл. спец.	Исатова		
Ст. инж.	Власов		
Инж.	Фетисова		

1.465.5-12.2-040

Доска К1-1 и К1-2

Стадия	Масса	Масштаб
Р	См. табл.	—
Лист	Листов 1	

Древесина 3 сорта (сосна, ель) ГОСТ 8486-66

ЦНИИПРОМЗДАНИЙ

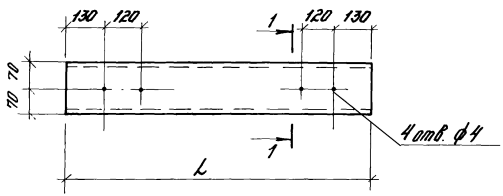

1-1

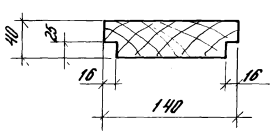

Обозначение	Марка	L, мм	Объем древесины, м³	Масса, кг
1.465.5-12.2-050	К2-1	1490	0,008	4
-01	К2-2	990	0,006	3

Инв. № подл. | Подпись и дата | Взам. инв. №

Нач. отд.	Матвеев		
Гл. спец.	Исатова		
Ст. инж.	Власов		
Инж.	Фетисова		

1.465.5-12.2-050

Доска К2-1 и К2-2

Стадия	Масса	Масштаб
Р	См. табл.	—
Лист	Листов 1	

Древесина 3 сорта (сосна, ель) ГОСТ 8486-66

ЦНИИПРОМЗДАНИЙ

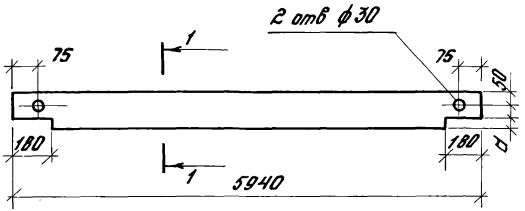

1 – 1

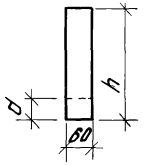

Обозначение	Марка	h, мм	d, мм	Объем древесины, м³	Масса, кг
1.465.5-12.2-060	Р3-1	200	50	0,07	32
-01	Р3-2	240	50	0,08	42
-02	Р3-3	240	60	0,08	42
-03	Р3-4	280	60	0,10	50
-04	Р3-5	280	70	0,10	50
-05	Р3-6	330	70	0,12	59

Инв.№ подл. | Подпись и дата | Взам.инв.№

		1.465.5-12.2-060	
Нач.отд.	Матвеев	Ребро продольное Р3-1 ÷ Р3-6	Стадия: Р; Масса: См. табл.; Масштаб: —
Гл.спец.	Изотова		Лист; Листов 1
Ст.инж.	Власов	Древесина клееная II кат. (сосна, ель) ГОСТ 20850-75	ЦНИИПРОМЗДАНИЙ
Инж.	Фрумкина		

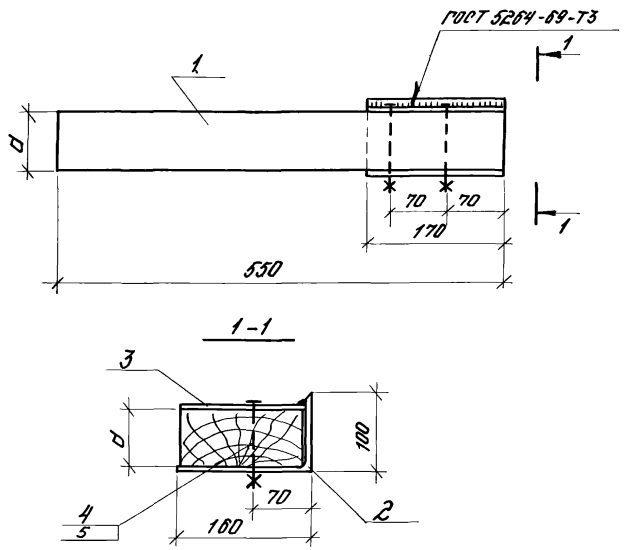

Деревянный элемент поз. 1 антисептировать

Обозначение	Марка	d, мм	Масса, кг
1.465.5-12.2-500	ДК1-1	50	7,2
-01	ДК1-2	60	7,6
-02	ДК1-3	70	8,0

1.465.5-12.2-500 СБ

Консоль деревянная ДК1-1 ÷ ДК1-3
Сборочный чертеж

Стадия	Масса	Масштаб
Р	См. табл.	—

Лист | Листов 1

ЦНИИПРОМЗДАНИЙ

Нач. отд.	Матвеев	
Гл. спец.	Изотова	
Ст. инж.	Власов	
Инж.	Фетисова	

Инв. № подл. | Подпись и дата | Взам. инв. №

Формат	Зона	Поз.	Обозначение	Наименование	Кол. на исполн. 1.465.5-12.2-500 01	02	Примечание
				Документация			
А4			1.465.5-12.2-500 СБ	Сборочный чертеж			
				Детали			
				Брус 2 сорта ГОСТ 8486-66 сосна, ель φ ±10±2%			
Б4	1		1.465.5-12.2-080	150x50 L = 550	1		
			-01	150x60 L = 550		1	
			-02	150x70 L = 550			1
А4	2		1.465.5-12.2-510	Элемент Д1	1	1	1
А4	3		1.465.5-12.2-520	Элемент Д2	1	1	1
				Стандартные изделия			
	4			Болты М16x85 ГОСТ 7798-70	2	2	2
				Гайка М16 ГОСТ 5915-70	2	2	2

1.465.5-12.2-500

Консоль деревянная ДК1-1 ÷ ДК1-3

Стадия	Лист	Листов
Р		1

ЦНИИПРОМЗДАНИЙ

Инв. № подл. | Подпись и дата | Взам. инв. №

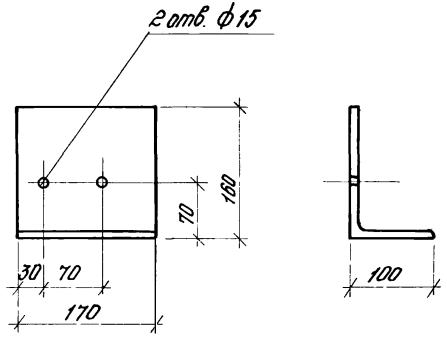

Инв.№ подл.	Подпись и дата	Взам. инв.№	

Нач. отд.	Матвеев		
Гл. спец.	Изотова		
Ст. инж.	Власов		
Инж.	Фетисова		

1.465.5-12.2-510

Элемент Д1

Стадия	Масса	Масштаб
Р	3,5	—
Лист	Листов 1	

Уголок 160×100×10 ГОСТ 8510-72 / В Ст3 кп ГОСТ 535-79

ЦНИИПРОМЗДАНИЙ

gost.e-ecolog.ru

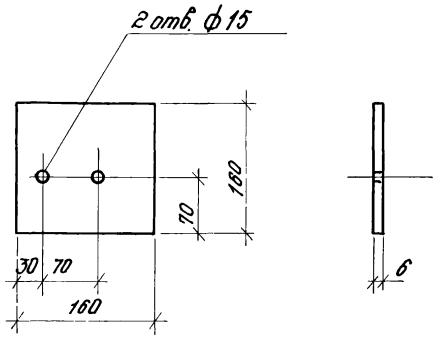

Инв.№ подл.	Подпись и дата	Взам. инв.№	

Нач. отд.	Матвеев		
Гл. спец.	Изотова		
Ст. инж.	Власов		
Инж.	Фетисова		

1.465.5-12.2-520

Элемент Д2

Стадия	Масса	Масштаб
Р	1,2	—
Лист	Листов 1	

Полоса 6×160×160 ГОСТ 103-76 / В Ст3кп ГОСТ 535-79

ЦНИИПРОМЗДАНИЙ