ТИПОВЫЕ КОНСТРУКЦИИ, ИЗДЕЛИЯ И УЗЛЫ ЗДАНИЙ И СООРУЖЕНИЙ

СЕРИЯ 1.431.9-29 с

ПЕРЕГОРОДКИ ПАНЕЛЬНЫЕ МНОГОЭТАЖНЫХ ЗДАНИЙ ПРОМЫШЛЕННЫХ ПРЕДПРИЯТИЙ ДЛЯ РАЙОНОВ СЕЙСМИЧНОСТЬЮ 7, 8 и 9 БАЛЛОВ

ВЫПУСК 2

ИЗДЕЛИЯ СТАЛЬНЫЕ

ИЗДЕЛИЯ СОЕДИНИТЕЛЬНЫЕ

РАБОЧИЕ ЧЕРТЕЖИ

23149-03
ЦЕНА 1-52

gost.e-ecolog.ru

ЦЕНТРАЛЬНЫЙ ИНСТИТУТ ТИПОВОГО ПРОЕКТИРОВАНИЯ
ГОССТРОЯ СССР

Москва. А-445. Смольная ул., 22

Сдано в печать XI 1988 года

Заказ № 12603 Тираж 2250 экз.

ТИПОВЫЕ КОНСТРУКЦИИ, ИЗДЕЛИЯ И УЗЛЫ ЗДАНИЙ И СООРУЖЕНИЙ

СЕРИЯ 1.431.9-29с

ПЕРЕГОРОДКИ ПАНЕЛЬНЫЕ МНОГОЭТАЖНЫХ ЗДАНИЙ ПРОМЫШЛЕННЫХ ПРЕДПРИЯТИЙ ДЛЯ РАЙОНОВ СЕЙСМИЧНОСТЬЮ 7, 8 и 9 БАЛЛОВ

ВЫПУСК 2

ИЗДЕЛИЯ СТАЛЬНЫЕ
ИЗДЕЛИЯ СОЕДИНИТЕЛЬНЫЕ
РАБОЧИЕ ЧЕРТЕЖИ

РАЗРАБОТАНЫ ИНСТИТУТАМИ

ЦНИИПРОМЗДАНИЙ

ЗАМ. ДИРЕКТОРА ИНСТИТУТА С. М. ГЛИКИН

ГЛАВНЫЙ АРХИТЕКТОР ПРОЕКТА Н. С. ЕРМОЛИН

УЗГИПРОТЯЖПРОМ

ГЛАВНЫЙ ИНЖЕНЕР ИНСТИТУТА В. В. АЛЕКСАНДРОВ

ХАРЬКОВСКИЙ ПРОМСТРОЙНИИПРОЕКТ

ГЛАВНЫЙ ИНЖЕНЕР ИНСТИТУТА Н. Ф. ДОВГИЙ

ГЛАВНЫЙ ИНЖЕНЕР ПРОЕКТА А. М. МОНИН

Одобрена ГУП Госстроя СССР, письмо от 07.01.88 № 6/6-31, введена в действие Харьковским Промстройниипроектом, приказ от 11.03.88 № 42

© ЦИТП Госстроя СССР, 1988

Обозначение	Наименование	Стр.
1.431.9-29с.2-00.ОТО	Техническое описание	4
.2-01.0	Колонны фахверка (КФ1... КФ36)	6
.2-01.0СБ	Колонны фахверка (КФ1... КФ36)	
	Сборочный чертеж	11
.2-02.0	Изделие соединительное (МС1, МС2, МС4	
	МС13, МС21, МС26, МС28, МС40).	13
.2-03.0	Изделие соединительное (МС3, МС24, МС39)	14
.2-03.0СБ	Изделие соединительное (МС3, МС24, МС39).	
	Сборочный чертеж	15
.2-04.0	Изделие соединительное (МС5, МС7, МС15,	
	МС16, МС32, МС25, МС50, МС51)	16
.2-05.0	Изделие соединительное МС6	17
.2-06.0	Изделие соединительное МС8	18
.2-07.0	Изделие соединительное (МС9, МС10)	19
.2-08.0	Изделие соединительное (МС11, МС18)	20
.2-09.0	Изделие соединительное (МС12, МС29)	21
.2-10.0	Изделие соединительное МС14	22
.2-11.0	Изделие соединительное МС17	23
.2-12.0	Изделие соединительное МС19	24
.2-13.0	Изделие соединительное (МС20, МС30)	25
.2-14.0	Изделие соединительное МС22	26
.2-15.0	Изделие соединительное МС23	27

Нач. отд.	Бродский		1 431.9-29с.2-00.0
Н. контр.	Чумакова		
Гл. спец.	Коротецкий		
Рук. гр.	Чумакова		Содержание
Ст. инж.	Малуша		
Ст. техн.	Литвиненко		

Стадия	Лист	Листов
Р	1	2

Харьковский промстройниипроект

Обозначение	Наименование	Стр.
1.431.9-29с.2-16.0	Изделие соединительное МС27	28
.2-17.0	Изделие соединительное МС31	29
.2-18.0	Изделие соединительное (МС33, МС34)	30
.2-19.0	Изделие соединительное (МС35, МС36, МС43)	31
.2-20.0	Изделие соединительное МС37	32
.2-21.0	Изделие соединительное (МС38, МС41)	33
.2-22.0	Изделие соединительное МС42	34
.2-23.0	Изделие закладное (М1, М2)	35
.2-24.0	Изделие соединительное МС44	36
.2-25.0	Изделие соединительное (МС45... МС47)	37
.2-26.0	Изделие соединительное (МС48, МС49)	38

Инв. № подл. | Подпись и дата | Взам. инв. №

1. Общая часть.

1.1. Данный выпуск серии 1.431.9-29с содержит рабочие чертежи стальных колонн фахверка и соединительных изделий к узлам перегородок.

Состав серии и материалы для проектирования приведены в выпуске 0 настоящей серии.

1.2. Марки сталей для изделий настоящего выпуска следует уточнить в конкретном проекте в соответствии с условиями монтажа и эксплуатации здания и действующими нормативными документами.

2. Технические требования.

2.1. Для соединения элементов сварных конструкций применять полуавтоматическую сварку плавящимся электродом в среде углекислого газа по ГОСТ 8050-85.

Сварочные материалы принимать по таблице 55 СНиП II-23-81.

Режим и порядок сварки определяется технологическим процессом, разработанным заводом-изготовителем.

2.2. Изготовление стальных конструкций производить в соответствии с требованиями СНиП III-18-75 „Металлические конструкции. Правила производства и приемки работ."

Нач. отд.	Бродский		1.431.9-29с.2-00.ТО
Н. контр.	Чумакова		
Гл. спец.	Коротецкий		
Рук. гр.	Чумакова		Техническое описание
Ст. инж.	Клауша		

Стадия	Лист	Листов
Р	1	2

Харьковский Промстройниипроект

Инв. № подл. | Подпись и дата | Взам. инв. №

2.3. Антикоррозионная защита стальных колонн фахверка и соединительных изделий должна назначаться в конкретном проекте в соответствии с указаниями п. 3.4. пояснительной записки выпуска 0 настоящей серии.

3. Указания по обозначению документов.

3.1. Структура обозначения документов данного выпуска:

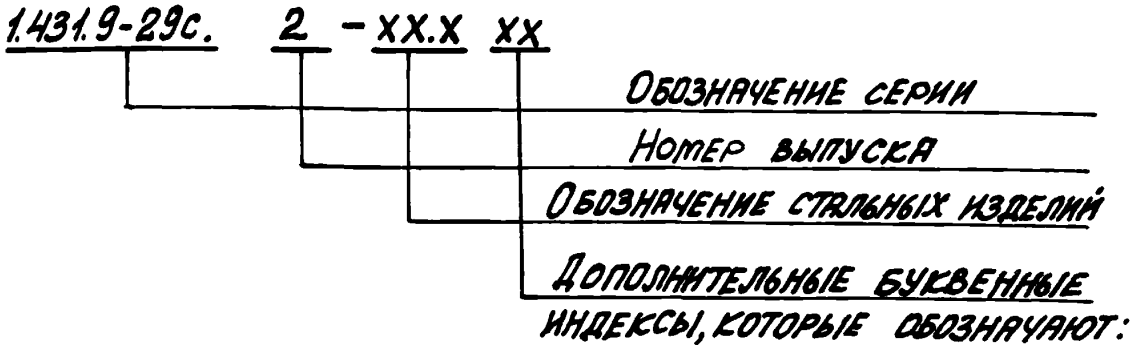

ТО - техническое описание; СБ - сборочный чертеж изделий, включенных в групповую спецификацию, помещенную на листе, обозначенном тем же номером без индекса СБ.

Инв. № подл. | Подпись и дата | Взам. инв. №

Формат	Зона	Поз.	Обозначение	Наименование	Кол. на исполнение 1.431.9-29с.2-01.0-										Примеч.
					-	01	02	03	04	05	06	07	08	09	
				Документация											
А4			1.431.9-29с.2-00.0 ТО	Техническое описание											
А4			.2-01.0 СБ	Сборочный чертеж											
				Сборочные единицы											
А4		1	1.431.9-29с.2-13.0	Изделие соединительное МС20	1	1	1	1	1	1	1	1	1	1	1,22кг
				Детали											
				Профиль 100×100×4 ТУ36-2287-80 ВСт3кп2 ГОСТ 380-71*											
Б4		2	1.431.9-29с.2-01.1	ℓ=2645	1										32,27кг
			-01	ℓ=2745		1									33,49кг
			-02	ℓ=2845			1								34,71кг
			-03	ℓ=3225				1							39,34кг
			-04	ℓ=3345					1						40,81кг

Нач. отд.	Бродский	
Н. контр.	Чумакова	
Гл. спец.	Коротецкий	
Рук. гр.	Чумакова	
Ст. инж.	Малчуш	
Ст. инж.	Гуровну	
Ст. техн.	Литвиненко	

1.431.9-29с.2-01.0

Колонны фахверка (КФ1... КФ36).

Стадия	Лист	Листов
Р	1	5

Харьковский Промстройниипроект

Формат А4

23149-03 7

6

Инв. N подл.	Подпись и дата	Взам. инв. №

Формат	Зона	Поз.	Обозначение	Наименование	Кол. на исполн. 1.431.9-29с.2-01-										Примечание
					-	01	02	03	04	05	06	07	08	09	
Б4		2	1.431.9-29с.2-01.1-05	ℓ=3395						1					41,42кг
			-06	ℓ=3425							1				41,79кг
			-07	ℓ=3595								1			43,86кг
			-08	ℓ=3825									1		46,67кг
			-09	ℓ=3845										1	46,91кг
Б4		3	1.431.9-29с.2-01.2	Полоса 90х16 ГОСТ 103-76* ℓ=330 Вст3кп2 ГОСТ 380-71*	1	1	1	1	1	1	1	1	1	1	3,73кг

Формат	Зона	Поз.	Обозначение	Наименование	Кол. на испол. 1.431.9-29с .2-01.0										Примеч.
					10	11	12	13	14	15	16	17	18	19	
				Документация											
А4			1.431.9-29с .2-00.0ТО	Техническое описание											
А4			.2-01.0 СБ	Сборочный чертеж											
				Сборочные единицы											
А4		1	1.431.9-29с .2-13.0	Изделие соединительное МС20	1	1	1	1	1	1	1	1	1	1	1,22кг
				Детали											
				Профиль 100×100×4 ТУ36-2287-80 Ст3 кп2 ГОСТ 380-71*											
А4		2	1.431.9-29с .2-01.1-10	ℓ=3895	1										47,52кг
			-11	ℓ=3995		1									48,74кг
			-12	ℓ=4045			1								49,35кг
			-13	ℓ=4195				1							51,18кг
			-14	ℓ=4425					1						53,99кг
			-15	ℓ=4495						1					54,84кг
			-16	ℓ=4545							1				55,45кг
			-17	ℓ=4595								1			56,06кг
			-18	ℓ=4645									1		56,67кг
			-19	ℓ=4795										1	58,50кг
А4		3	1.431.9-29с .2-01.2	Полоса 90×16 ГОСТ 103-76* ℓ=330 Ст3 кп2 ГОСТ 380-71*	1	1	1	1	1	1	1	1	1	1	3,73кг

Инв. № подл. | Подпись и дата | Взам. инв. №

Формат	Зона	Поз.	Обозначение	Наименование	Кол. на испол. 1.431.9-29с.2-01.0- 20	21	22	23	24	25	26	27	28	29	Примеч.
				Документация											
А4			1.431.9-29с.2-00.0ТО	Техническое описание											
А4			.2-01.0СБ	Сборочный чертеж											
				Сборочные единицы											
А4		1	1.431.9-29с.2-13.0-01	Изделие соединительное МС30	1	1	1	1	1	1	1	1	1	1	1,86 кг
				Детали											
				Профиль 120×160×5 ТУ36-2287-80 / Вст3кп2 ГОСТ 380-71*											
Б4		2	1.431.9-29с.2-01.3-00	ℓ=5025	1										107,03 кг
			-01	ℓ=5045		1									107,46 кг
			-02	ℓ=5195			1								110,65 кг
			-03	ℓ=5245				1							111,72 кг
			-04	ℓ=5395					1						114,91 кг
			-05	ℓ=5625						1					119,81 кг
			-06	ℓ=5695							1				121,30 кг
			-07	ℓ=5745								1			122,36 кг
			-08	ℓ=5775									1		123,00 кг
			-09	ℓ=5795										1	123,43 кг
Б4		3	1.431.9-29с.2-01.4	Полоса 150×16 ГОСТ 103-76* / Вст3кп2 ГОСТ 380-71* ℓ=330	1	1	1	1	1	1	1	1	1	1	6,22 кг

23149-03 10

Формат	Зона	Поз.	Обозначение	Наименование	Колич. на испол. 1.431.9-29с.2-01.0- 30	31	32	33	34	35					Примеч.
				Документация											
А4			1.431.9-29с.2-00.0 ТО	Техническое описание											
А4			.2-01.0 СБ	Сборочный чертеж											
				Сборочные единицы											
А4		1	1.431.9-29с.2-13.0	Изделие соединительное МС20						1					1,22 кг
			-01	Изделие соединительное МС30	1	1	1	1	1						1,86 кг
				Детали											
				Профиль 120х160х5 ТУ36-2287-80 / Вст3кп2 ГОСТ 380-71*											
Б4		2	1.431.9-29с.2-01.3-10	С=5845	1										124,50 кг
			-11	С=6245		1									133,02 кг
			-12	С=6895			1								146,86 кг
			-13	С=6945				1							147,93 кг
			-14	С=6995					1						149,00 кг
Б4		2	1.431.9-29с.2-01.1-20	Профиль 100х100х4 ТУ36-2287-80 / Вст3кп2 ГОСТ 380-71* С=2995						1					36,54 кг
Б4		3	1.431.9-29с.2-01.2	Полоса 90х16 ГОСТ 103-76* / Вст3кп2 ГОСТ 535-79* С=330						1					3,73 кг
Б4		3	1.431.9-29с.2-01.4	Полоса 150х16 ГОСТ 103-76* / Вст3кп2 ГОСТ 380-71* С=330	1	1	1	1	1						6,22 кг

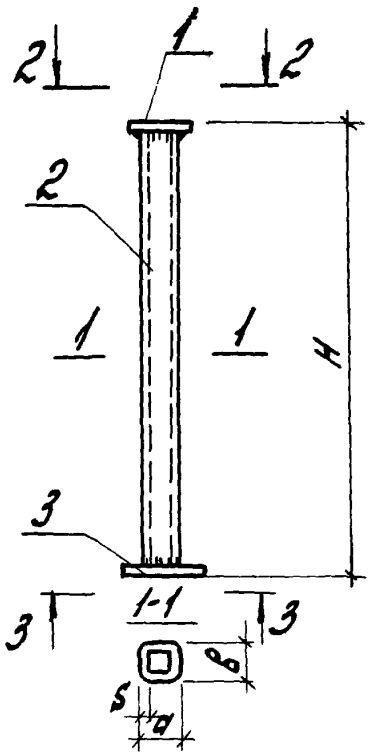

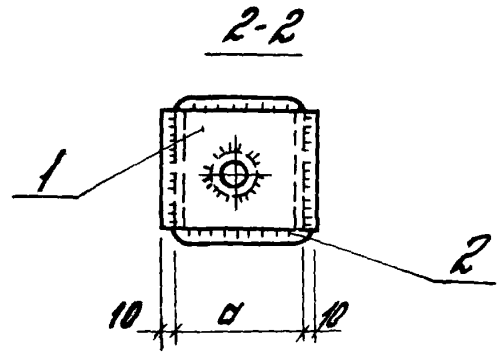

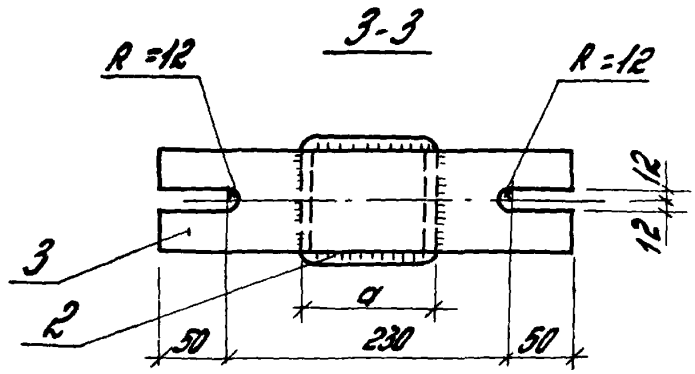

Обозначение	Марка	Размеры, мм				Масса, кг
		H	a	b	S	
1.431.9-29с.2-01.0	КФ1	2670	100	100	4	37,22
-01	КФ2	2770				38,44
-02	КФ3	2870				39,66
-03	КФ4	3250				44,29
-04	КФ5	3370				45,76
-05	КФ6	3420				46,37
-06	КФ7	3470				46,74

Продолжение таблицы исполнений см. лист 2

Инв.№подл. | Подпись и дата | Взам.инв.№

Нач.отд.	Бродский		
Н.контр.	Чумакова		
Гл.спец.	Коротецкий		
Рук.гр.	Чумакова		
Ст.инж.	Малуша		
Ст.инж.	Гуровин		

1.431.9-29с.2-01.0СБ

Колонны фахверка (КФ1... КФ36). Сборочный чертеж

Стадия	Масса	Масштаб
Р	см. табл.	
Лист 1	Листов 2	

Харьковский промстройниипроект

Обозначение	Марка	Размеры, мм				Масса, кг
		H	a	b	s	
1.431.9-29с.2-01.0-07	КФ8	3620	100	100	4	48,81
-08	КФ9	3850				51,62
-09	КФ10	3870				51,86
-10	КФ11	3920				52,47
-11	КФ12	4020				53,69
-12	КФ13	4070				54,30
-13	КФ14	4220				56,13
-14	КФ15	4450				58,94
-15	КФ16	4520				59,79
-16	КФ17	4570				60,40
-17	КФ18	4620				61,01
-18	КФ19	4670				61,62
-19	КФ20	4820				63,45
-20	КФ21	5050	120	160	5	115,11
-21	КФ22	5070				115,54
-22	КФ23	5220				118,73
-23	КФ24	5270				119,80
-24	КФ25	5420				122,99
-25	КФ26	5650				127,89
-26	КФ27	5720				129,38
-27	КФ28	5770				130,44
-28	КФ29	5800				131,08
-29	КФ30	5820				131,51
-30	КФ31	5870				132,58
-31	КФ32	6270				141,10
-32	КФ33	6920				154,94
-33	КФ34	6970				156,01
-34	КФ35	7020				157,08
-35	КФ36	3020	100	100	4	41,49

Рис.1

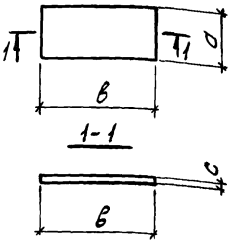

Рис.2

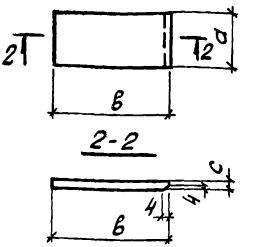

Обозначение	Марка	Рис.	Размеры, мм			Масса, кг
			а	в	с	
1.431.9-29с.2-02.0	МС1	1	70	140	6	0,46
-01	МС2		40	150	6	0,28
-02	МС4		90	140	6	0,59
-03	МС13	2	40	60	6	0,11
-04	МС21	1	60	70	6	0,20
-05	МС26	1	60	90	6	0,25
-06	МС28	2	60	90	6	0,25
-07	МС40	1	40	220	6	0,41

Взам. инв. №

Подпись и дата

Инв. № подл.

Нач. отд.	Бродский		
Н. контр.	Чумакова		
Гл. спец.	Коротецкий		
Рук. гр.	Чумакова		
Ст. инж.	Малуша		
Инженер	Фомичев		

1.431.9-29с.2-02.0

Изделие соединительное (МС1, МС2, МС4, МС13, МС21, МС26, МС28, МС40).

Стадия	Масса	Масштаб
Р	см. табл.	—
Лист	Листов 1	

Полоса ГОСТ 103-76* Вст3кп2 ГОСТ 380-71*

Харьковский Промстройниипроект

Формат	Зона	Поз.	Обозначение	Наименование	Кол.	Примеч.
				Документация		
А4			1.431.9-29с.2-03.0СБ	Сборочный чертеж		
А4			.2-00.0 ТО	Техническое описание		
				Детали		
Б4		1	1.431.9-29с.2-03.1	Полоса 110х6 ГОСТ 103-76* ℓ=240	1	1,24 кг
				Переменные данные для исполнений:		
				1.431.9-29с.2-03.0		МС3
				Детали		
Б4		2	1.431.9-29с.2-03.2	Полоса 145х6 ГОСТ 19903-74 ℓ=240	1	1,64 кг
Б4		3	.2-03.3	Полоса 50х6 ГОСТ 103-76* ℓ=145	4	0,34 кг
				1.431.9-29с.2-03.0-01		МС24
				Детали		
Б4		2	1.431.9-29с.2-03.4	Полоса 150х6 ГОСТ 103-76* ℓ=240	1	1,70 кг
Б4		3	.2-03.3-01	Полоса 50х6 ГОСТ 103-76* ℓ=150	4	0,35 кг
				1.431.9-29с.2-03.0-02		МС39
				Детали		
Б4			1.431.9-29с.2-03.5	Полоса 190х6 ГОСТ 103-76* ℓ=240	1	2,15 кг
Б4			.2-03.3-02	Полоса 50х6 ГОСТ 103-76* ℓ=190	4	0,45 кг

Взам. инв. №

Подпись и дата

Инв. № подл.

Нач. отд.	Бродский	
Н. контр.	Чумакова	
Гл. спец.	Коротецкий	
Рук. гр.	Чумакова	
Ст. инж.	Малуша	
Ст. техн.	Литвиненко	

1.431.9-29с.2-03.0

Изделие соединительное (МС3, МС24, МС39)

Стадия	Лист	Листов
Р		1

Харьковский Промстройниипроект

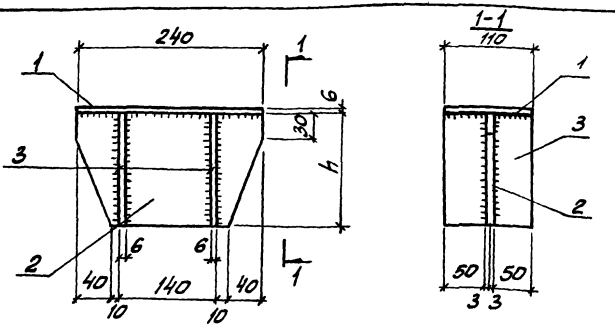

Обозначение	Марка	h, мм	Масса, кг
1.431.9-29с.2-03.0	МС3	145	4,24
-01	МС24	150	4,34
-02	МС39	190	5,19

Инв. № подл. | Подпись и дата | Взам. инв. №

			1.431.9-29с.2-03.0СБ
Нач. отд.	Бродский		Изделие соединительное (МС3, МС24, МС39). Сборочный чертеж
Н. контр.	Чумакова		
Гл. спец.	Коротецкий		
Рук. гр.	Чумакова		
Ст. инж.	Малуша		
Техник	Литвиненко		

Стадия	Масса	Масштаб
Р	ст. табл.	
Лист	Листов 1	

ВСт3кп2 ГОСТ 380-71 *

Харьковский Промстройниипроект

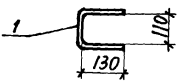

Формат	Зона	Поз.	Обозначение	Наименование	Кол.	Примеч.
				Детали		
				1.431.9-29с.2-04.0		МС5
		1		Ф16А-I ГОСТ 5781-82* с=400	1	0,63 кг
				1.431.9-29с.2-04.0-01		МС7
БЧ				Уголок 75×6 ГОСТ 8509-86 / ВСт3кп2 ГОСТ 380-71* с=30	1	0,21 кг
				1.431.9-29с.2-04.0-02		МС15
БЧ				Уголок 50×5 ГОСТ 8509-86 / ВСт3кп2 ГОСТ 380-71* с=150	1	0,57 кг
				1.431.9-29с.2-04.0-03		МС16
БЧ				Уголок 50×5 ГОСТ 8509-86 / ВСт3кп2 ГОСТ 380-71* с=210	1	0,79 кг
				1.431.9-29с.2-04.0-04		МС32
БЧ				Уголок 50×5 ГОСТ 8509-86 / ВСт3кп2 ГОСТ 380-71* с=170	1	0,64 кг
				1.431.9-29с.2-04.0-05		МС25
БЧ				Швеллер [12 ГОСТ 8240-72* / ВСт3кп2 ГОСТ 380-71* с=240	1	2,5 кг
				1.431.9-29с.2-04.0-06		МС50
БЧ				Ф16А-I ГОСТ 5781-82* с=70	1	0,11 кг
				1.431.9-29с.2-04.0-07		МС51
БЧ				Уголок 50×5 ГОСТ 8509-86 / ВСт3кп2 ГОСТ 380-71* с=100	1	0,38 кг

Инв. № подл. | Подпись и дата | Взам. инв. №

Нач. отд.	Бродский		
Н. контр.	Чумакова		
Гл. спец.	Коротецкий		
Рук. гр.	Чумакова		
Ст. инж.	Малуша		
Ст. техн.	Литвиненко		

1.431.9-29с.2-04.0

Изделие соединительное (МС5, МС7, МС15, МС16, МС32, МС25, МС50, МС51)

Стадия	Масса	Масштаб
Р	см. табл.	—
Лист	Листов 1	

ХАРЬКОВСКИЙ ПРОМСТРОЙНИИПРОЕКТ

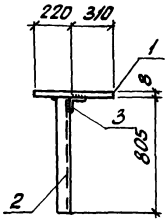

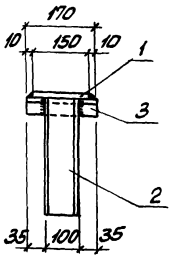

Формат	Зона	Поз.	Обозначение	Наименование	Кол.	Примеч.
				ДОКУМЕНТАЦИЯ		
А4			1.431.9-29с.2-00.ОТО	Техническое описание		
				ДЕТАЛИ		
Б4		1	1.431.9-29с.2-05.1	Полоса 150×8 ГОСТ 103-76* ℓ=540	1	5,09 кг
Б4		2	.2-05.2	Швеллер С10 ГОСТ 8240-72* ℓ=805	1	6,91 кг
Б4		3	.2-05.3	Уголок 50×5 ГОСТ 8509-86* ℓ=170	1	0,64 кг

			1.431.9-29с.2-05.0	
Нач. отд.	Бродский			
Н. контр.	Чупахова		Изделие соединительное МС6	Стадия: Р; Масса: 12,64; Масштаб: –
Гл. спец.	Коротец			
Рук. гр.	Чумакова			Лист; Листов 1
Ст. инж.	Малуша			
Инж.	Козуб		ВСт3кп2 ГОСТ 380-71*	Харьковский Промстройниипроект

Инв. № подл. | Подпись и дата | Взам. инв. №

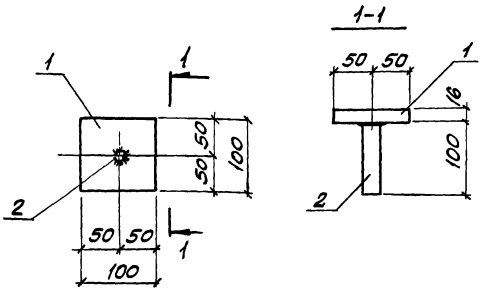

Формат	Зона	Поз.	Обозначение	Наименование	Кол.	Примеч.
				Документация		
А4			1.431.9-29с.2-00.ОТО	Техническое описание		
				Детали		
Б4		1	1.431.9-29с.2-06.1	Полоса $\frac{100\times16\ ГОСТ\ 103\text{-}76^{*}}{Вст3кп2\ ГОСТ\ 380\text{-}71^{*}}$ ℓ=100	1	1,26 кг
Б4		2	1.431.9-29с.2-06.2	ф25 А-I ГОСТ 5781-82* ℓ=100	1	0,39 кг

Инв. № подл. | Подпись и дата | Взам. инв. №

		1.431.9-29с.2-06.0	
Нач. отд.	Бродский		
Н. контр.	Чумакова	Изделие соединительное МС8	
Гл. спец.	Коротецкий		
Рук. гр.	Чумакова		
Ст. инж.	Малуша		
Инженер	Фомичев		

Стадия	Масса	Масштаб
Р	1,65кг	1:50
Лист	Листов 1	

Харьковский Промстройниипроект

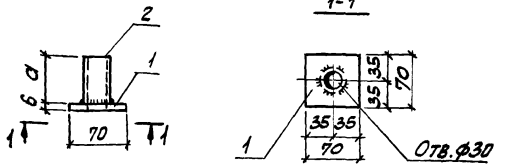

Обозначение	Марка	a, мм	Масса, кг
1.431.9-29с.2-07.0	МС9	35	0,30
-01	МС10	65	0,35

Формат	Зона	Поз.	Обозначение	Наименование	Кол.	Примеч.
				Документация		
А4			1.431.9-29с.2-00.070	Техническое описание		
				Детали		
Б4		1	1.431.9-29с.2-07.1	Полоса 70х6 ГОСТ 103-76* / Ст3сп2 ГОСТ 380-71*	1	0,23кг
				Переменные данные для исполнений:		
				Детали		
				1.431.9-29с.2-07.0		МС9
Б4		2	1.431.9-29с.2-07.2	Труба 33х2,5 ГОСТ 10704-76* / Ст3 ГОСТ 1050-74 l=35	1	0,07кг
				1.431.9-29с.2-07.0-01		МС10
Б4		2	1.431.9-29с.2-07.2-01	Труба 33х2,5 ГОСТ 10704-76* / Ст3 ГОСТ 1050-74 l=65	1	0,12кг

Нач. отд.	Бродский	
Н. контр.	Чумакова	
Гл. спец.	Коротецкий	
Рук. гр.	Чумакова	
Ст. инж.	Мадуша	
Техник	Литвиненко	

1.431.9-29с.2-07.0

Изделие соединительное (МС9, МС10)

Стадия	Масса	Масштаб
Р	см. табл.	—
Лист	Листов 1	

Харьковский Промстройниипроект

Инв. № подл. | Подпись и дата | Взам. инв. №

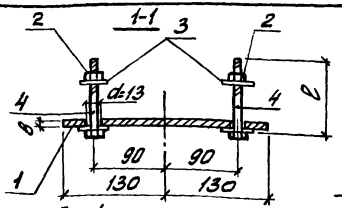

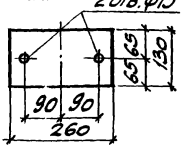

Обозначение	Марка	ℓ, мм	Масса, кг
1.431.9-29с.2-08.0	МС11	90	2,37
-01	МС18	260	2,68

Формат	Зона	Поз	Обозначение	Наименование	Кол.	Примеч.
				Детали		
Б4		1	1.431.9-29с.2-08.1	Полоса 130×8 ГОСТ 103-76* / Вст3кп2 ГОСТ 380-71 * ℓ=260	1	2,12 кг
				Стандартные изделия		
Б4		2		Гайка М12,5 ГОСТ 5915-70*	2	
Б4		3		Шайба 12.01 ГОСТ 11371-78*	4	
			Переменные данные для исполнений			
				1.431.9-29с.2-08.0		МС11
				Стандартные изделия		
Б4		4		Болт М12×90.58 ГОСТ 7798-70*	2	
				1.431.9-29с.2-08.0-01		МС18
				Стандартные изделия		
Б4		4		Болт М12×260.58 ГОСТ 7798-70*	2	

Инв. № подл. | Подпись и дата | Взам. инв. №

Нач. отд.	Бродский		
Н. контр.	Чумакова		
Гл. спец.	Коротецкий		
Рук. гр.	Чумакова		
Ст. инж.	Малуша		
Ст. техн.	Литвинень		

1.431.9-29с.2-08.0

Изделие соединительное (МС11, МС18)

Стадия	Масса	Масштаб
Р	см. табл.	
Лист	Листов 1	

Харьковский Промстройниипроект

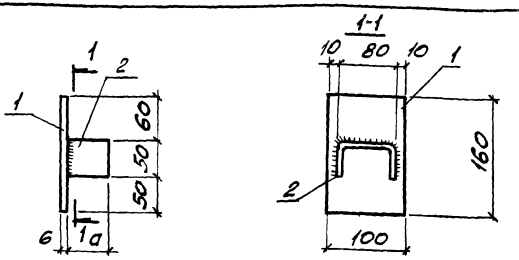

Обозначение	Марка	а, мм	Масса, кг
1.431.9-29с.2-09.0	МС12	50	1,01
-01	МС29	80	1,16

Формат	Зона	Поз.	Обозначение	Наименование	Кол.	Примеч.
				Документация		
А4			1.431.9-29с.2-00.070	Техническое описание		
				Детали		
Б4		1	1.431.9-29с.2-09.1	Полоса 100х6 ГОСТ 103-76* / Вст3кп2 ГОСТ 380-71* / С-160	1	0,75 кг
				Переменные данные для исполнений:		
				1.431.9-29с.2-09.0		МС12
Б4		2	1.431.9-29с.2-09.2	Швеллер 100х50х3 ГОСТ 8278-83 / Вст3кп2 ГОСТ 380-71* / С-50	1	
				1.431.9-29с.2-09.0-01		МС29
Б4		2	1.431.9-29с.2-09.3	Швеллер 100х50х3 ГОСТ 8278-83 / Вст3кп2 ГОСТ 380-71* / С-80	1	

Инв. № подл. | Подпись и дата | Взам. инв. №

Нач. отд.	Бродский	
Н. контр.	Чумакова	
Гл. спец.	Коротецкий	
Рук. гр.	Чумакова	
Ст. инж.	Мялуша	
Ст. техн.	Литвиненко	

1.431.9-29с.2-09.0

Изделие соединительное (МС12, МС29)

Стадия	Масса	Масштаб
Р	см. табл.	-
Лист	Листов 1	

ХАРЬКОВСКИЙ ПРОМСТРОЙНИИПРОЕКТ

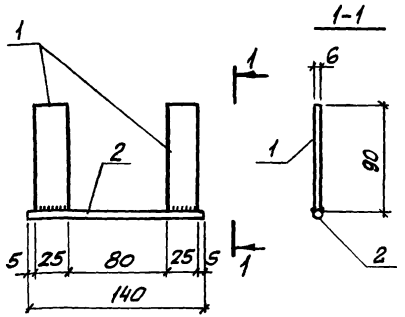

Формат	Зона	Поз.	Обозначение	Наименование	Кол.	Примеч.
				Документация		
А4			1.431.9-29с.2-00.0ТО	Техническое описание		
				Детали		
Б4		1	1.431.9-29с.2-10.1	Полоса 25х6 ГОСТ 103-76* / Ст3кп2 ГОСТ 380-71* ℓ=90	2	0,11кг
Б4		2	1.431.9-29с.2-10.2	ф16А-I ГОСТ 5781-82* ℓ=140	1	0,22кг

		1.431.9-29с.2-10.0
Нач.отд.	Бродский	
Н.контр.	Чумакова	
Гл.спец.	Коротецкий	
Рук.гр.	Чумакова	
Ст.инж.	Малуша	
Инжен.	Фомичев	
		Изделие соединительное МС14

Стадия	Масса	Масштаб
Р	0,44кг	–
Лист	Листов 1	

Харьковский Промстройниипроект

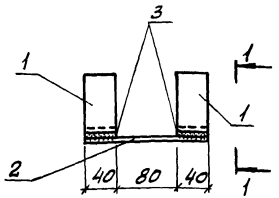

Формат	Зона	Поз.	Обозначение	Наименование	Кол.	Примеч.
				Документация		
А4			1.431.9-29с.2-00.ОТО	Техническое описание		
				Детали		
Б4		1	1.431.9-29с.2-11.1	Уголок 100х63х7 ГОСТ 8510-86 / Ст3кп2 ГОСТ 380-71* В-40	2	0,35кг
Б4		2	1.431.9-29с.2-11.2	ф16А-I ГОСТ 5781-82* ℓ=160	1	0,25кг
Б4		3	.2-11.3	ф10А-I ГОСТ 5781-82* ℓ=40	2	0,02кг

Инв.№ подл. | Подпись и дата | Взам. инв.№

Нач. отд.	Бродский		
Н. контр.	Чумакова		
Гл. спец.	Коротецкий		
Рук. гр.	Чумакова		
Ст. инж.	Малуша		
Инженер.	Фоминчев		

1.431.9-29с.2-11.0

Изделие соединительное МС17

Стадия	Масса	Масштаб
Р	0,99т	–
Лист	Листов 1	

Харьковский Промстройниипроект

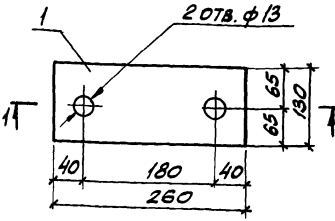

1-1

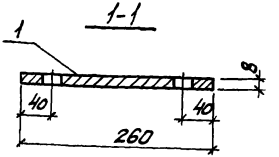

Формат	Зона	Поз.	Обозначение	Наименование	Кол.	Примеч.
				Детали		
БЧ		1	1.431.9-29с.2-12.0	Полоса $\frac{130\times8\ \text{ГОСТ}\ 103\text{-}76^{*}}{\text{ВСТ3кп2 ГОСТ}\ 380\text{-}71}$ $l=260$	1	2,12 кг

				1.431.9-29с.2-12.0			
Нач. отд.	Бродский			Изделие соединительное МС 19	Стадия	Масса	Масштаб
Н. контр.	Чумакова				Р	2,12 кг	–
Гл. спец.	Коротецкий				Лист	Листов 1	
Рук. гр.	Чумакова				Харьковский промстройниипроект		
Ст. инж.	Малуша						
Инжен.	Козуб						

Инв. № подл. | Подпись и дата | Взам. инв. №

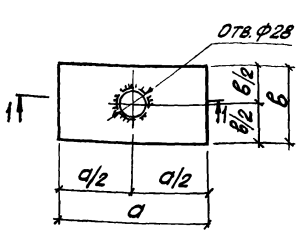

Обозначение	Марка	Размеры, мм		Масса, кг
		а	в	
1.431.9-29с.2-13.0	МС20	90	120	1,22
-01	МС30	140	150	1,86

Формат	Зона	Поз.	Обозначение	Наименование	Кол.	Примеч.
				Документация		
А4			1.431.9-29с.2-00.0ТО	Техническое описание		
				Детали		
Б4		1	1.431.9-29с.2-13.1	Полоса 70х6 ГОСТ 103-76* ВСт3кп2 ГОСТ 380-71* ℓ=70	1	0,23 кг
Б4		2	1.431.9-29с.2-13.2	Труба Ф40 ГОСТ 3262-75* ℓ=80	1	0,31 кг
				Переменные данные для исполнений:		
				1.431.9-29с.2-13.0		МС20
Б4		3	1.431.9-29с.2-13.3	Полоса 90х8 ГОСТ 103-76* ВСт3кп2 ГОСТ 380-71* ℓ=120	1	0,68 кг
				1.431.9-29с.2-13.0-01		МС30
Б4		3	1.431.9-29с.2-13.4	Полоса 140х8 ГОСТ 103-76* ВСт3кп2 ГОСТ 380-71* ℓ=150	1	1,32 кг

Инв.№ подл. | Подп. и дата | Взам.инв.№

Нач.отд.	Бродский	
Н.контр.	Чумакова	
Гл.спец.	Коротецкий	
Рук.гр.	Чумакова	
Ст.инж.	Малуша	
Ст.техн.	Литвиненко	

1.431.9-29с.2-13.0

Изделие соединительное (МС20, МС30).

Стадия	Масса	Масштаб
Р	см. табл.	
Лист	Листов 1	

ХАРЬКОВСКИЙ ПРОМСТРОЙНИИПРОЕКТ

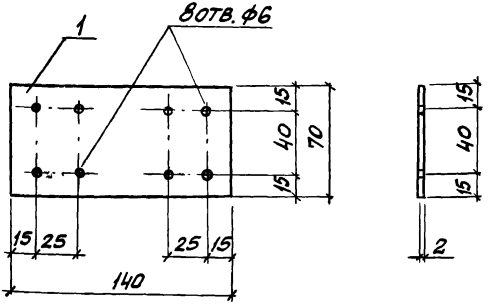

Формат	Зона	Поз.	Обозначение	Наименование	Кол.	Примеч.
				ДЕТАЛИ		
Б4		1	1.431.9-29с.2-14.0	Полоса $\frac{70\times2\ ГОСТ\ 19903-74^{*}}{ВСт3кп2\ ГОСТ\ 380-71^{**}}$ ℓ=140	1	0,16 кг

Нач. отд.	Бродский		
Н. контр.	Чумакова		
Гл. спец.	Коротецкий		
Рук. гр.	Чумакова		
Ст. инж.	Малуша		
Инж.	Фомичев		

1.431.9-29с.2-14.0

Изделие соединительное МС22

Стадия	Масса	Масштаб
Р	0,16 кг	—
Лист	Листов 1	

Харьковский Промстройниипроект

Инв. № подл. | Подпись и дата | Взам. инв. №

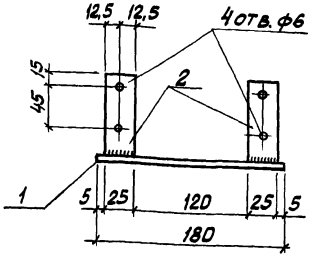

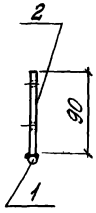

Формат	Зона	Поз.	Обозначение	Наименование	Кол.	Примеч.
				Документация		
А4			1.431.9-29с.2-00.ОТО	Техническое описание		
				Детали		
Б4		1	1.431.9-29с.2-15.1	ф16А-I ГОСТ5781-82* ℓ=180	1	0,28 кг
Б4		2	.2-15.2	Полоса 25х6 ГОСТ103-76* ВСт3кп2 ГОСТ380-71* ℓ=90	2	0,11 кг

Инв. № подл. | Подпись и дата | Взам. инв. №

Нач. отд.	Бродский		
Н. контр.	Чумакова		
Гл. спец.	Коротецкий		
Рук. гр.	Чумакова		
Ст. инж.	Малуша		
Инженер.	Фомичев		

1.431.9-29с.2-15.0

Изделие соединительное МС23

Стадия	Масса	Масштаб
Р	0,50 кг	-
Лист	Листов 1	

Харьковский Промстройниипроект

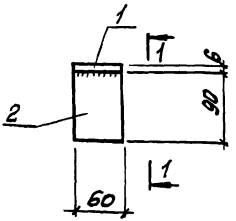

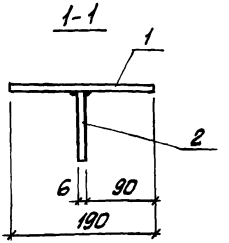

Формат	Зона	Поз.	Обозначение	Наименование	Кол.	Примеч.
				Документация		
А4			1.431.9-29с.2-00.ОТО	Техническое описание		
				Детали		
Б4		1	1.431.9-29с.2-16.1	Полоса 60×6 ГОСТ 103-76* ℓ=190	1	0,54 кг
Б4		2	.2-16.1-01	Полоса 60×6 ГОСТ 103-76* ℓ=90	1	0,25 кг

			1.431.9-29с.2-16.0	
Нач. отд.	Бродский		Изделие соединительное МС27	Стадия: Р; Масса: 0,79 кг; Масштаб: —
Н. контр.	Чумакова			Лист; Листов 1
Гл. спец.	Хоротецкий			
Рук. гр.	Чумакова			
Ст. инж.	Малуша			
Техник	Литвиненко		ВСт3кп2 ГОСТ 380-71*	Харьковский Промстройниипроект

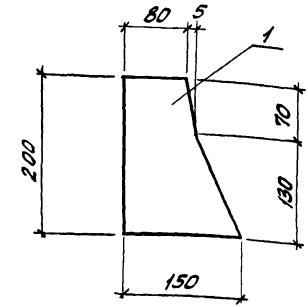

Формат	Зона	Поз.	Обозначение	Наименование	Кол.	Примеч.
				ДЕТАЛИ		
Б4		1	1.431.9-29с.2-17.0	Полоса 150х6 ГОСТ 103-76* l=200	1	1,41 кг

Нач. отд.	Бродский		
Н. контр.	Чумакова		
Гл. спец.	Коротецкий		
Рук. гр.	Чумакова		
Ст. инж.	Малуша		
Ст. техн.	Литвиненко		

1.431.9-29с.2-17.0

Изделие соединительное МС 31

Стадия	Масса	Масштаб
Р	1,41 кг	1:50
Лист	Листов 1	

Вст3кп2 ГОСТ 380-71*

Харьковский Промстройниипроект

Инв. № подл. | Подпись и дата | Взам. инв. №

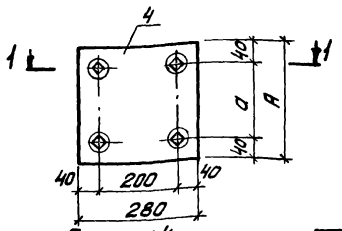

Позиция 4

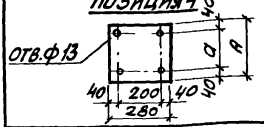

Обозначение	Марка	Размеры, мм A	Размеры, мм a	Масса, кг
1.431.9-29с.2-18.0	МС33	280	200	6,02
-01	МС34	310	230	6,61

Формат	Зона	Поз.	Обозначение	Наименование	Кол.	Примеч.
				Стандартные изделия		
Б4		1		Болт М12х260.58 ГОСТ 7798-70*	4	
Б4		2		Гайка М12,5 ГОСТ 5912-70*	4	
Б4		3		Шайба 12,01 ГОСТ 11371-78	8	
			Переменные данные для исполнений:			
				1.431.9-29с.2-18.0		МС33
				Детали		
Б4		4	1.431.9-29с.2-18.1	Полоса 280х8 ГОСТ 19903-74 / Ст3кп2 ГОСТ 380-71 * ℓ=280	1	4,92 кг
				1.431.9-29с.2-18.0-01		МС34
				Детали		
Б4		4	1.431.9-29с.2-18.1-01	Полоса 280х8 ГОСТ 19903-74 / Ст3кп2 ГОСТ 380-71 * ℓ=310	1	5,45 кг

Нач. отд.	Бродский	
Н. контр.	Чумакова	
Гл. спец.	Коротецкий	
Рук. гр.	Чумакова	
Ст. инж.	Маляуша	
Ст. техн.	Литвиненко	

1.431.9-29с.2-18.0

Изделие соединительное (МС33, МС34).

Стадия	Масса	Масштаб
Р	см. табл.	–
Лист	Листов 1	

ХАРЬКОВСКИЙ ПРОМСТРОЙНИИПРОЕКТ

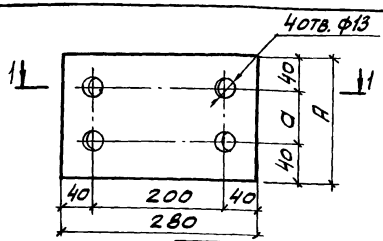

Обозначение	Марка	A, мм	a, мм	Масса, кг
1.431.9-29с.2-19.0	МС35	280	200	4,93
-01	МС36	310	230	5,46
-02	МС43	430	350	7,57

Формат	Зона	Поз.	Обозначение	Наименование	Кол.	Примеч.
				1.431.9-29с.2-19.0		МС35
				Детали		
Б4				Полоса 280×8 ГОСТ 19903-74 ℓ=280	1	
				1.431.9-29с.2-19.0-01		МС36
				Детали		
Б4				Полоса 280×8 ГОСТ 19903-74 ℓ=310	1	
				1.431.9-29с.2-19.0-02		МС43
				Детали		
Б4				Полоса 280×8 ГОСТ 19903-74 ℓ=430	1	

Инв.№ подл. | Подпись и дата | Взам. инв.№

Нач.отд.	Бродский		
Н.контр.	Чумакова		
Гл.спец.	Коротецкий		
Рук.гр.	Чумакова		
Ст.инж.	Малуша		
Техник	Литвиненко		

1.431.9-29с.2-19.0

Изделие соединительное (МС35, МС36, МС43).

Стадия	Масса	Масштаб
Р	см. табл.	
Лист	Листов 1	

ВСт3кп2 ГОСТ 380-71*

Харьковский Промстройниипроект

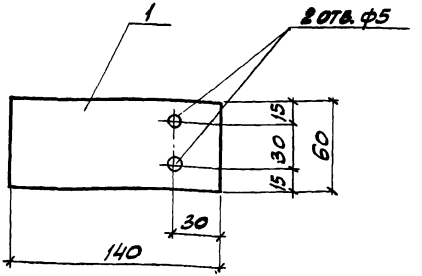

Формат	Зона	Поз.	Обозначение	Наименование	Кол.	Примеч.
				Детали		
Б4		1	1.431.9-29с.2-20.0	Полоса 60×4 ГОСТ 103-76* ℓ=140	1	0,26кг

Нач. отд.	Бродский		1.431.9-29с.2-20.0
Н. контр.	Чумакова		Изделие соединительное МС37
Гл. спец.	Коротецкий		
Рук. гр.	Чумакова		
Ст. инж.	Малуша		
Ст. техн.	Литвиненко		Вст3кп2 ГОСТ 380-71*

Стадия	Масса	Масштаб
Р	0,26кг	
Лист	Листов 1	

Харьковский Промстройниипроект

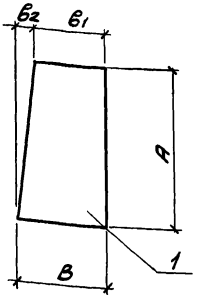

Обозначение	Марка	Размеры, мм				Масса, кг
		А	В	в1	в2	
1.431.9-29с.2-21.0	МС38	60	100	95	5	0,28
-01	МС41	200	110	90	20	1,04

Формат	Зона	Поз.	Обозначение	Наименование	Кол.	Примеч.
				1.431.9-29с.2-21.0		МС38
				Детали		
Б4		1		Полоса 60х6 ГОСТ 103-76* ℓ=100	1	
				1.431.9-29с.2-21.0-01		МС41
				Детали		
Б4		1		Полоса 110х6 ГОСТ 103-76* ℓ=200	1	

Инв. № подл. | Подпись и дата | Взам. инв. №

Нач. отд.	Бродский		
Н. контр.	Чумакова		
Гл. спец.	Коротецкая		
Рук. гр.	Чумакова		
Ст. инж.	Малуша		
Ст. техн.	Литвиненко		

1.431.9-29с.2-21.0

Изделие соединительное (МС38, МС41).

Стадия	Масса	Масштаб
Р	см. табл.	—
Лист	Листов 1	

Вст3кп2 ГОСТ 380-71*

Харьковский Промстройниипроект

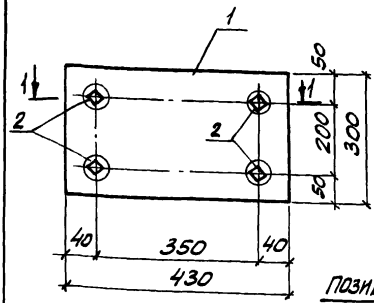

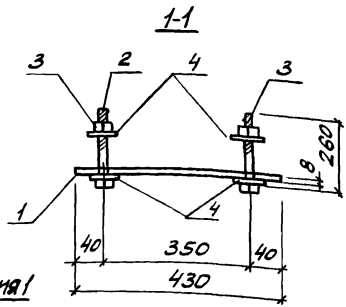

ПОЗИЦИЯ 1

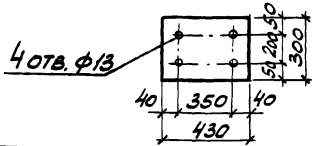

Формат	Зона	Поз.	Обозначение	Наименование	Кол.	Примеч.
				Детали		
БЧ		1	1.431.9-29с.2-22.1	Полоса 300х8 ГОСТ 19903-74 / Вст3кп2 ГОСТ 380-71*	2-430 / 1	8,10 кг
				Стандартные изделия		
БЧ		2		Болт М12х260.58 ГОСТ 7798-70*	4	0,25 кг
БЧ		3		Гайка М12,5 ГОСТ 5915-70*	4	0,01 кг
БЧ		4		Шайба 12.01 ГОСТ 11371-78	8	0,01 кг

Взам. инв. №

Подпись и дата

Инв. № подл.

Нач. отд.	Бродский		
Н. контр.	Чумакова		
Гл. спец.	Коротецкий		
Рук. гр.	Чумакова		
Ст. инж.	Малуша		
Техник	Литвиненко		

1.431.9-29с.2-22.0

Изделие соединительное МС42

Стадия	Масса	Масштаб
Р	9,22кг	
Лист	Листов 1	

Харьковский Промстройниипроект

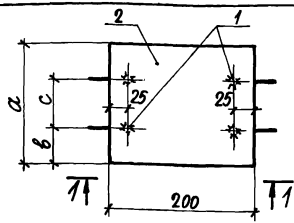

Обозначение	Марка	a, мм	в, мм	c, мм	Масса, кг
1.431.9-29с.2-23.0	М1	170	50	70	1,8
-01	М2	100	25	50	1,14

Формат	Зона	Поз.	Обозначение	Наименование	Кол.	Примеч.
				Документация		
А4			1.431.9-29с.2-00.0 ТО	Техническое описание		
				Детали		
Б4		1	1.431.9-29с.2-23.1	ФВАIII ГОСТ 5781-82* ℓ=130	4	0,05 кг
			Переменные данные для исполнений:			
				Детали		
				1.431.9-29с.2-23.0		М1
Б4		2	1.431.9-29.с.2-23.2	Полоса 170×6 ГОСТ 103-76* Вст3кп2 ГОСТ 380-71* ℓ=200	1	1,6 кг
				1.431.9-29с.2-23.0-01		М2
Б4		2	1.431.9-29с.2-23.4	Полоса 100×6 ГОСТ 103-76* Вст3кп2 ГОСТ 380-71* ℓ=200	1	0,94

Инв.№ подл. | Подпись и дата | Взам. инв.№

.2-23.0

Нач. отд.	Бродский		
Н. контр.	Чумакова		
Гл. спец.	Коротецкий		
Рук. гр.	Чумакова		
Ст. инж.	Малуша		
Ст. техн.	Литвиненко		

Изделие закладное (М1, М2)

Стадия	Масса	Масштаб
Р	См. табл.	
Лист	Листов 1	

Харьковский промстройниипроект

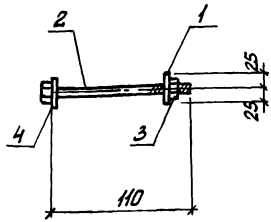

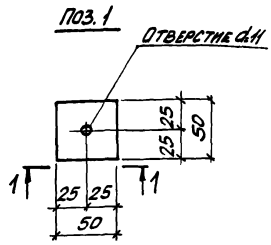

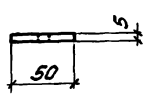

Формат	Зона	Поз.	Обозначение	Наименование	Кол.	Примеч.
				ДЕТАЛИ		
Б4		1	1.431.9-29с.2-24.1	Полоса 50×5 ГОСТ 103-76* ВСт3кп2 ГОСТ 380-71* С-50	1	0,10 кг
				СТАНДАРТНЫЕ ИЗДЕЛИЯ		
Б4		2		Болт М10×110.58 ГОСТ 7798-70*	1	
Б4		3		Гайка М10.5 ГОСТ 5915-70*	1	
Б4		4		Шайба 10.01 ГОСТ 11371-78	1	

Инв. № подл. | Подпись и дата | Взам. инв. №

Нач. отд.	Бродский		1.431.9-29с.2-24.0
Н. контр.	Чумакова		Изделие соединительное МС 44
Гл. спец.	Корпецкий		
Рук. гр.	Чумакова		
Ст. инж.	Малуша		
Ст. техн	Литвиненко		

Стадия	Масса	Масштаб
Р	0,2 кг	–
Лист	Листов 1	

Харьковский Промстройниипроект

Рис.1

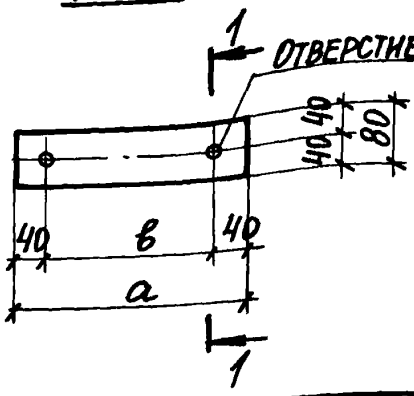

Рис.2

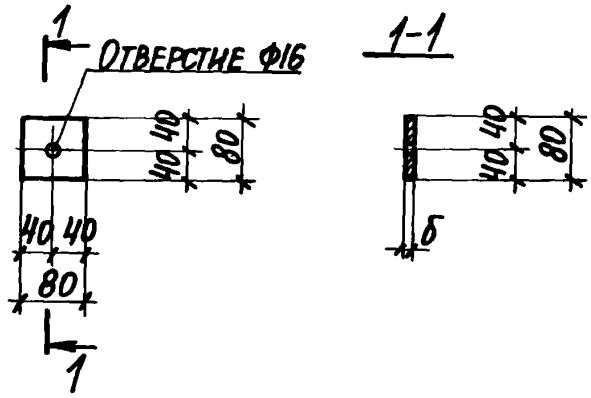

Обозначение	Марка	Рис.	Размеры, мм			Масса, кг
			а	в	б	
1.431.9-29с.2-25.0	МС45	1	360	280	8	1,8
-01	МС46	2	—	—	6	0,3
-02	МС47	1	180	100	6	0,68

Формат	Зона	Поз.	Обозначение	Наименование	Кол.	Примеч.
				1.431.9-29.с.2-25.0		МС45
				Детали		
БЧ				Полоса 80×8 ГОСТ 103-76* ℓ=360		
				1.431.9-29с.2-25.0-01		МС46
				Детали		
БЧ				Полоса 80×6 ГОСТ 103-76* ℓ=80		
				1.431.9-29с.2-25.0-02		МС47
				Детали		
БЧ				Полоса 80×6 ГОСТ 103-76* ℓ=180		

Взам. инв. № | Подпись и дата | Инв. № подл.

Нач. отд.	Бродский	
Н. контр.	Чумакова	
Гл. конст.	Коротецкий	
Рук. гр.	Чумакова	
Ст. инж.	Малуша	
Ст. техн.	Литвиненко	

1.431.9-29.с.2-25.0

Изделие соединительное (МС45 ÷ МС47)

Стадия	Масса	Масштаб
Р	См. табл.	—
Лист	Листов 1	

ВСт3кп2 ГОСТ 380-71*

Харьковский Промстройниипроект

Рис.1

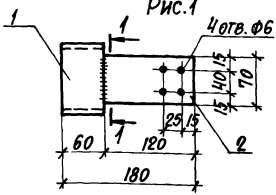

Рис. 2

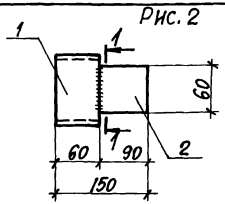

1-1

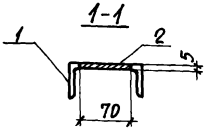

Обозначение	Марка	Рис.	Масса, кг
1.431.9-29с.2-26.0	МС48	1	0,85
-01	МС49	2	0,73

Формат	Зона	Поз.	Обозначение	Наименование	Кол.	Примеч.
				Документация		
А4			1.431.9-29с.2-00.0ТО	Техническое описание		
				Детали		
Б4		1	1.431.9-29.с.2-26.1	Швеллер С10 ГОСТ 8240-72* / Вст3кп2 ГОСТ 380-71* ℓ=60	1	0,52кг
				Переменные данные для исполнений:		
				1.431.9-29с.2-26.0		МС48
Б4		2	1.431.9-29.с.2-26.2	Полоса 70×5 ГОСТ 103-76* / Вст3кп2 ГОСТ 380-71* ℓ=120	1	0,33кг
				1.431.9-29с.2-26.0-01		МС49
Б4		2	1.431.9-29.с.2-26.3	Полоса 60×5 ГОСТ 103-76* / Вст3кп2 ГОСТ 380-71* ℓ=90	1	0,21кг

Нач.отд.	Бородкин	
Гл.спец.	Коротецкий	
Рук.гр.	Чумакова	
Ст.инж.	Малуша	
Инжен.	Козуб	

1.431.9-29с.2-26.0

Изделие соединительное (МС48, МС49)

Стадия	Масса	Масштаб
Р	см. табл.	
Лист	Листов 1	

ХАРЬКОВСКИЙ ПРОМСТРОЙНИИПРОЕКТ

gost.e-ecolog.ru