ТИПОВЫЕ КОНСТРУКЦИИ, ИЗДЕЛИЯ И УЗЛЫ ЗДАНИЙ И СООРУЖЕНИЙ

СЕРИЯ 1.431.9-27с

ПЕРЕГОРОДКИ ПАНЕЛЬНЫЕ ОДНОЭТАЖНЫХ ЗДАНИЙ ПРОМЫШЛЕННЫХ ПРЕДПРИЯТИЙ ДЛЯ РАЙОНОВ СЕЙСМИЧНОСТЬЮ 7, 8 и 9 БАЛЛОВ

ВЫПУСК 6

ИЗДЕЛИЯ АРМАТУРНЫЕ И ЗАКЛАДНЫЕ К ЖЕЛЕЗОБЕТОННЫМ КОЛОННАМ
ИЗДЕЛИЯ СОЕДИНИТЕЛЬНЫЕ
РАБОЧИЕ ЧЕРТЕЖИ

21725-07
ЦЕНА 1-71

gost.e-ecolog.ru

ЦЕНТРАЛЬНЫЙ ИНСТИТУТ ТИПОВОГО ПРОЕКТИРОВАНИЯ
ГОССТРОЯ СССР

Москва, А-445, Смольная ул., 22

Сдано в печать 1 1987 года

Заказ № 15558 Тираж 3480 экз.

ТИПОВЫЕ КОНСТРУКЦИИ, ИЗДЕЛИЯ И УЗЛЫ ЗДАНИЙ И СООРУЖЕНИЙ

СЕРИЯ 1.431.9-27с

ПЕРЕГОРОДКИ ПАНЕЛЬНЫЕ ОДНОЭТАЖНЫХ ЗДАНИЙ ПРОМЫШЛЕННЫХ ПРЕДПРИЯТИЙ ДЛЯ РАЙОНОВ СЕЙСМИЧНОСТЬЮ 7, 8 и 9 БАЛЛОВ

ВЫПУСК 6

ИЗДЕЛИЯ АРМАТУРНЫЕ И ЗАКЛАДНЫЕ К ЖЕЛЕЗОБЕТОННЫМ КОЛОННАМ ИЗДЕЛИЯ СОЕДИНИТЕЛЬНЫЕ РАБОЧИЕ ЧЕРТЕЖИ

РАЗРАБОТАНЫ ИНСТИТУТАМИ

ЦНИИПРОМЗДАНИЙ

ЗАМ. ДИРЕКТОРА ИНСТИТУТА С.М. ГЛИКИН

ГЛАВНЫЙ АРХИТЕКТОР ПРОЕКТА Н.С. ЕРМОПИН

УЗГИПРОТЯЖПРОМ

ГЛАВНЫЙ ИНЖЕНЕР ИНСТИТУТА Б.В. АЛЕКСАНДРОВ

ХАРЬКОВСКИЙ ПРОМСТРОЙНИИПРОЕКТ

ГЛАВНЫЙ ИНЖЕНЕР ИНСТИТУТА Н.Ф. ДОВГИЙ

ГЛАВНЫЙ ИНЖЕНЕР ПРОЕКТА А.М. МОНИН

Утверждены Госстроем СССР протокол от 11.10.86 № АЧ-64

Обозначение	Наименование	Стр.
1.431.9-27с.6-0.00.0 ТО	Техническое описание	6
1.431.9-27с.6-1.00.0	Каркас пространственный (КП1... КП12; КП15; КП18; КП19; КП23; КП27; КП28; КП32; КП36; КП37; КП41; КП45; КП46; КП51; КП52; КП53; КП56; КП59)	9
1.431.9-27с.6-1.00.0 СБ	Каркас пространственный (КП1... КП12; КП15; КП18; КП19; КП23; КП27; КП28; КП32; КП36; КП37; КП41; КП45; КП46; КП51... КП53; КП56; КП59). Сборочный чертеж	13
1.431.9-27с.6-2.00.0	Каркас пространственный (КП13; КП14; КП16; КП17; КП20... КП22; КП24... КП26; КП29... КП31; КП33... КП35; КП38... КП40; КП42... КП44; КП47... КП50; КП54; КП55; КП57; КП58)	15
1.431.9-27с.6-2.00.0 СБ	Каркас пространственный (КП13; КП14; КП16; КП17; КП20... КП22; КП24... КП26; КП29... КП31; КП33... КП35; КП38... КП40; КП42... КП44; КП47... КП50; КП54; КП55; КП57, КП58) Сборочный чертёж	20

Нач. отд.	Бродский		1.431.9-27с.6-0.00.0
Н. контр.	Чупакова		
Гл. констр.	Коротецкий		
Рук. гр.	Чупакова		
Инженер	Гурович		Содержание
Техник	Литвиненко		

Стадия	Лист	Листов
Р	1	3

ХАРЬКОВСКИЙ ПРОМСТРОЙНИИПРОЕКТ

Обозначение	Наименование	Отр.
1.431.9-27с.6-0.01.0	Каркас плоский (Кр1... Кр3; Кр10... Кр12; Кр15; Кр16; Кр20; Кр21; Кр23... Кр29; Кр31... Кр33; Кр35... Кр37)	22
1.431.9-27с.6-0.01.0 СБ	Каркас плоский (Кр1... Кр3; Кр10... Кр12; Кр15; Кр16; Кр20; Кр21; Кр23... Кр29; Кр31... Кр33; Кр35... Кр37). Сборочный чертёж	24
1.431.9-27с.6-0.02.0	Каркас плоский (Кр14; Кр17; Кр19; Кр22; Кр30; Кр34)	26
1.431.9-27с.6-0.02.0 СБ	Каркас плоский (Кр14; Кр17; Кр19; Кр22; Кр30; Кр34) Сборочный чертёж	28
1.431.9-27с.6-0.03.0	Каркас плоский (Кр4... Кр9; Кр13; Кр18)	29
1.431.9-27с.6-0.03.0 СБ	Каркас плоский (Кр4... Кр9; Кр13; Кр18). Сборочный чертёж	31
1.431.9-27с.6-0.04.0	Каркас плоский (Кр38... Кр56)	32
1.431.9-27с.6-0.04.0 СБ	Каркас плоский (Кр38... Кр56). Сборочный чертёж	35
1.431.9-27с.6-0.05.0	Каркас плоский (Кр57; Кр58; Кр64... Кр68; Кр79; Кр80)	37
1.431.9-27с.6-0.05.0 СБ	Каркас плоский (Кр57; Кр58; Кр64... Кр68; Кр79; Кр80). Сборочный чертёж	39
1.431.9-27с.6-0.06.0	Каркас плоский (Кр59... Кр63; Кр69... Кр78)	41
1.431.9-27с.6-0.06.0 СБ	Каркас плоский (Кр59... Кр63; Кр69... Кр78). Сборочный чертёж	44

Инв. № подл. | Подпись и дата | Взам. инв. №

Обозначение	Наименование	Стр.
1.431.9-27с.6-0.07.0	Каркас плоский (Кр81... Кр84)	46
1.431.9-27с.6-0.07.0СБ	Каркас плоский (Кр81... Кр84). Сборочный чертеж	47
1.431.9-27с.6-0.08.0	Сетка (С1... С5)	48
1.431.9-27с.6-0.08.0СБ	Сетка (С1... С5). Сборочный чертеж	49
1.431.9-27с.6-0.00.1	Стержень арматурный	50
1.431.9-27с.6-0.00.2	Пример объединения плоских каркасов в пространственные	54
1.431.9-27с.6-0.09.0	Изделие соединительное. (МС1; МС2)	56
1.431.9-27с.6-0.10.0	Изделие соединительное (МС3; МС4)	57
1.431.9-27с.6-0.11.0	Изделие соединительное МС5	58
1.431.9-27с.6-0.11.0СБ	Изделие соединительное МС5. Сборочный чертеж	60
1.431.9-27с.6-0.12.0	Изделие соединительное МС6	61
1.431.9-27с.6-0.13.0	Изделие соединительное (МС7, МС8)	62
1.431.9-27с.6-0.14.0	Изделие соединительное МС9	63
1.431.9-27с.6-0.15.0	Изделие соединительное (МС10... МС12; МС14)	64
1.431.9-27с.6-0.16.0	Изделие соединительное МС13	65

Взам. инв. №

Подпись и дата

Инв. № подл.

21725 07 5 Формат А4

Обозначение	Наименование	Стр.
1.431.9-27с.6-0.17.0	Стальной элемент „Т" (Т19... Т23)	66
1.431.9-27с.6-0.17.0СБ	Стальной элемент „Т" (Т19... Т23). Сборочный чертеж	67
1.431.9-27с.6-0.18.0	Стальной элемент „Т" (Т24; Т25)	68
1.431.9-27с.6-0.18.0 СБ	Стальной элемент „Т" (Т24; Т25). Сборочный чертеж	69
1.431.9-27с.6-0.19.0	Изделие соединительное МС15	70
1.431.9-27с.6-0.20.0	Изделие соединительное МС16	71
1.431.9-27с.6-0.21.0	Изделие соединительное МС17	72
1.431.9-27с.6-0.22.0	Изделие соединительное (МС18... МС21)	73
1.431.9-27с.6-0.23.0	Изделие соединительное МС22	74
1.431.9-27с.6-0.24.0	Изделие соединительное (МС26; МС28; МС29; МС31)	75
1.431.9-27с.6-0.25.0	Изделие соединительное (МС32; МС33; МС36)	77
1.431.9-27с.6-0.26.0	Изделие соединительное МС24	78
1.431.9-27с.6-0.26.0 СБ	Изделие соединительное МС24. Сборочный чертеж	79
1.431.9-27с.6-0.27.0	Изделие соединительное МС25	80
1.431.9-27с.6-0.27.0 СБ	Изделие соединительное МС25. Сборочный чертеж	81
1.431.9-27с.6-0.28.0	Изделие соединительное МС37	82
1.431.9-27с.6-0.29.0	Изделие соединительное МС38	83
1.431.9-27с.6-0.30.0	Изделие соединительное МС39	84
1.431.9-27с.6-0.30.0 СБ	Изделие соединительное МС39. Сборочный чертеж	85
1.431.9-27с.6-0.31.0	Изделие соединительное (МС27; МС30)	86
1.431.9-27с.6-0.32.0	Изделие соединительное (МС34; МС35.)	88

Взам. инв. №

Подпись и дата

Инв. № подл.

1. Общая часть

1.1. Данный выпуск серии 1.431.9-27с содержит рабочие чертежи арматурных и закладных изделий к железобетонным колоннам и соединительных изделий.

Состав серии, материалы для проектирования и указания по расчету колонн приведены в выпуске 0 настоящей серии.

1.2. Неоговоренные марки арматурных сталей и сталей для закладных и соединительных изделий следует назначать в конкретном проекте в соответствии с условиями монтажа и эксплуатации здания и действующими нормативными документами.

1.3. Длины анкеров закладных деталей, привариваемых втавр, на чертежах и в спецификациях даны номинальными, т.е. без учета добавления на оплавление и осадку анкера при сварке.

Припуск в длине заготовки анкера может приниматься равным диаметру анкера при приварке с одной стороны и двум диаметрам при приварке с двух сторон.

2. Технические требования

2.1. Изготовление арматурных, закладных и соединительных изделий производить в соответствии с требованиями ГОСТ 10922-75 „Арматурные изделия и закладные детали сварные для железобетонных конструкций. Технические требования и методы испытаний," ГОСТ 19292-73 „Соединения сварные элементов закладных деталей сборных железобетонных конструкций, контактная и автоматическая сварка плавлением.

Основные типы и конструктивные элементы," СН 393-78 „Инструкции по

Нач.отд.	Бродский		1.431.9-27с.6-0.00.0 ТО		
Н.контр.	Чумакова				
Гл.констр.	Коротецкий				
Рук.гр.	Чумакова			Стадия	Лист	Листов
				Р	1	3
Инженер	Проценко		Техническое описание	ХАРЬКОВСКИЙ ПРОМСТРОЙНИИПРОЕКТ	
Инженер	Фомичев				

Инв.№ подл. | Подпись и дата | Взам.инв.№

Формат А4

сварке соединений арматуры и закладных деталей железобетонных конструкций."

2.2. Плоские арматурные каркасы и сетки следует изготовлять с помощью контактной точечной сварки. Сварку каркасов производить во всех точках пересечения стержней; в сетках С1...С5 сварке подлежат все узлы пересечения двух крайних стержней по периметру.

2.3. Объединение плоских каркасов в пространственные предусмотрено путем приварки соединительных поперечных стержней к продольным стержням плоских каркасов. При этом ось соединительного поперечного стержня должна отстоять на расстоянии 25-30мм от оси поперечного стержня плоского каркаса. При отсутствии сварочных клещей допускается объединять плоские каркасы с помощью шпилек, располагая их с тем же шагом, что и поперечные стержни. В этом случае для обеспечения возможности транспортирования пространственных каркасов к месту формования в них должны быть предусмотрены связи, обеспечивающие их неизменяемость (см. док. - 0.00.2).

2.4. Антикоррозионная защита закладных изделий должна приниматься в конкретном проекте по аналогии с антикоррозионной защитой, принятой для закладных изделий основных колонн здания.

2.5. Высоту всех сварных швов, неоговоренных на чертежах соединительных изделий принимать равной меньшей из толщин свариваемых элементов.

Сварку производить по всей длине соприкосновения деталей изделия в соответствии с чертежами.

3. Указания по обозначению документов.

3.1. Структура обозначения документов данного выпуска:

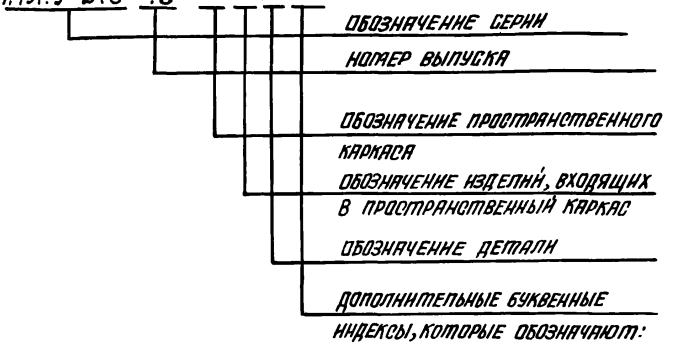

ТО - техническое описание; СБ - сборочный чертеж изделий, включенных в групповую спецификацию, помещенную на листе, обозначенном тем же номером без индекса СБ.

Пример обозначения листа:

лист 1.431.9-27с.6-2.00.0 содержит спецификацию пространственных каркасов, с порядковым номером 2.

3.2. Каждой марке изделия или детали соответствует обозначение, характеризующее название серии, выпуск, номер сборочного чертежа и номер его исполнения.

Например, пространственному каркасу КП 47 соответствует обозначение 1.431.9-27с.6-2.00.0-22; плоскому каркасу КР30 соответствует обозначение 1.431.9-27с.6-0 02 0-04.

Инв. № подл. | Подпись и дата | Взам. инв. №

Формат	Зона	Поз.	Обозначение	Наименование	Кол.	Примеч.
				Документация		
А4			1.431.9-27с.6-0.00.0ТО	Техническое описание		
А4			1.431.9-27с.6-1.00.0 СБ	Сборочный чертёж		

Формат	Зона	Для исполнения с порядковым номером *)	Обозначение	Кол.	Примеч.
			Перетекные данные		
			Сборочные единицы		
		Поз 1 Каркас	плоский		
		Кр1... Кр 13; Кр15; Кр16; Кр18; Кр20; Кр21; Кр23...Кр28; Кр31...Кр33; Кр35; Кр37.			
А4		-00	1.431.9-27с.6-0.01.0	2	Кр1
		-01	-01	2	Кр2
		-02	-02	2	Кр3
А4		-03	1.431.9-27с.6-0.03.0	2	Кр4
		-04	-01	2	Кр5
		-05	-02	2	Кр6
		-06	-03	2	Кр7
		-07	-04	2	Кр8
		-08	-05	2	Кр9

*) Основное исполнение, не имеющее порядкового номера, обозначено „00"

Взам. инв.№ | Подпись и дата | Инв.№ подл.

Нач.отд.	Бродский		1.431.9-27с .6-1.00.0
Н.контр.	Чупакова		
Гл.констр.	Кортецкий		
Рук.гр.	Чупакова		Каркас пространственный (КП1... КП12; КП15; КП18; КП19; КП23; КП27; КП28; КП32; КП36; КП37; КП41; КП45; КП46; КП51; КП52; КП53; КП56; КП59)
Инженер	Гуровец		Стадия: Р; Лист: 1; Листов: 4
Техник	Литвиненко		ХАРЬКОВСКИЙ ПРОМСТРОЙНИИПРОЕКТ

Формат	Зона	Для исполнения в порядковый номер	Обозначение	Кол.	Примеч.
А4		-09	1.431.9-27с.6-0.01.0 -03	2	Кр 10
		-10	-04	2	Кр 11
		-11	-05	2	Кр 12
А4		-12	1.431.9-27с.6-0.03.0 -06	2	Кр 13
А4		-13	1.431.9-27с.6-0.01.0 -06	2	Кр 15
		-14	-07	2	Кр 16
А4		-15	1.431.9-27с.6-0.03.0 -07	2	Кр 18
А4		-16	1.431.9-27с.6-0.01.0 -08	2	Кр 20
		-17	-09	2	Кр 21
		-18	-10	2	Кр 23
		-19	-11	2	Кр 24
		-20	-12	2	Кр 25
		-21	-13	2	Кр 26
		-22	-14	2	Кр 27
		-23	-15	2	Кр 28
		-24	-17	2	Кр 31
		-25	-18	2	Кр 32
		-26	-19	2	Кр 33
		-27	-20	2	Кр 35
		-28	-22	2	Кр 37
		Поз. 2. Каркас	плоский Кр 81; Кр 84		
А4		-27	1.431.9-27с.6-0.07.0	1	Кр 81
		-28	-03	1	Кр 84
		Поз 3. Сетка	С1... С5		
А4		-00; -01... 08	1.431.9-27с.6-0.08.0	3	С1
		-09... -14	-01	3	С2

Инв. № подл. | Подпись и дата | Взам. инв. №

Формат	Зона	Для исполнения с порядковым номером	Обозначение	Кол.	Примеч.
А4		-15... - 17	1.431.9-27с.6-0.08.0-02	3	С3
		-18... - 26	- 03	3	С4
		-27; -28	- 04	3	С5
		Детали			
		Поз. 4 Стержень арматурный			
А4		-00	1.431.9-27с.6-0.00.1-102	40	
		-01	- 102	48	
		-02	- 102	56	
		-03	- 102	60	
		-04	- 102	64	
		-05	- 102	72	
		-06	- 102	76	
		-07	- 102	80	
		-08	- 102	88	
		-09	- 103	70	
		-10	- 103	74	
		-11	- 103	80	
		-12	- 103	108	
		-13	- 103	86	
		-14	- 103	92	
		-15	- 103	96	
		-16	- 103	100	
		-17	- 103	106	
		-18	- 098	88	
		-19; -23; -24;	- 098	92	
		-20	- 098	98	
		-21; -22; -26	- 098	100	
		-25	- 098	96	

Инв.№ подл. | Подпись и дата | Взам. инв.№

Формат	Зона	Для исполнения с порядковым номером	Обозначение	Кол.	Примеч.
А4		-27	1.431.9-27с.6-0.00.1 -097	100	
		-28	-097	104	
		Поз. 5. Стержень арматурный			
А4		-00...-02;-04;-05;-07...-11;-13;-14	1.431.9-27с.6-0.00.1 -102	8	
		-03;-06;-12	-102	10	
		-15...-17;-19;-27	-103	12	
		-20;-21;-23;-25;-26;-28	-103	14	
		-18	-103	8	
		-22	-103	10	
		-24	-103	12	

Инв. № подл. | Подпись и дата | Взам. инв. №

Рис. 1

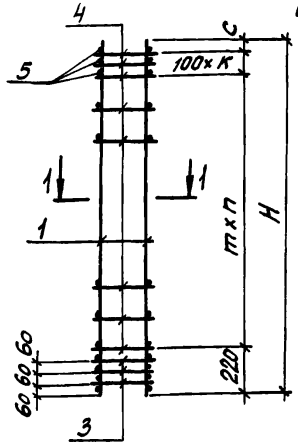

Рис. 2

Остальное смотрите рис. 1

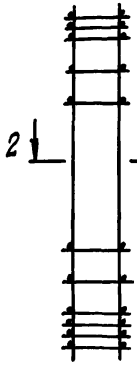

Рис. 3

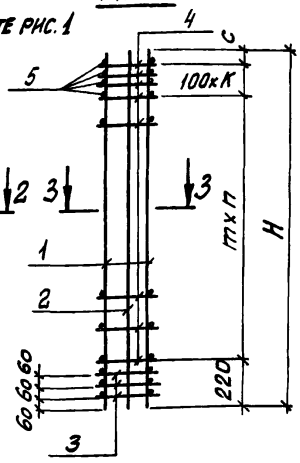

1-1

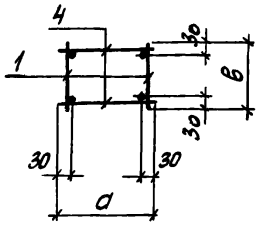

2-2

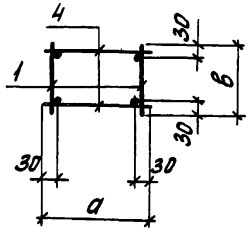

3-3

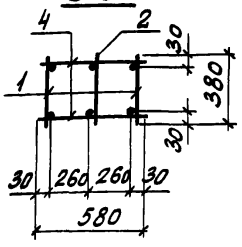

Таблицу исполнений смотрите на листе 2

Инв. № подл.	Подпись и дата	Взам. инв. №	

			1.431.9-27с.6-1.00.0 СБ
Нач. отд.	Бродский		Каркас пространственный (КП1...КП12; КП15; КП18; КП19; КП23; КП27; КП28; КП32; КП36; КП37; КП41; КП45; КП46; КП51...КП53; КП56; КП59). Сборочный чертеж
Н. контр.	Чумакова		
Гл. констр.	Коротецкий		
Рук. гр.	Чумакова		
Инженер	Гурович		
Техник	Литвиненко		

Стадия	Масса	Масштаб
Р	См. табл.	—
Лист 1	Листов 2	

ХАРЬКОВСКИЙ ПРОМСТРОЙНИИПРОЕКТ

Обозначение	Марка	Рис	Размеры, мм					п	К	Масса, кг
			H	a	B	c	m			
1.431.9-27с.6-1.00.0	КП 1	1	2980	280	280	60	150	16	3	15,6
– 01	КП 2		3580					20		18,2
– 02	КП 3		4180					24		20,7
– 03	КП 4	2	4430					25	4	29,6
– 04	КП 5		4780					28	3	31,5
– 05	КП 6		5380					32		35,8
– 06	КП 7		5630					33	4	37,0
– 07	КП 8		5980					36	3	39,2
– 08	КП 9		6580					40		42,6
– 09	КП 10	1	6830	380	280	110	200	31		41,9
– 10	КП 11		7180			60		33		47,2
– 11	КП 12		7780					36		47,4
– 12	КП 15	2	8030				150	49	4	54,5
– 13	КП 18	1	8380				200	39	3	62,9
– 14	КП 19		8980					42		67,2
– 15	КП 23	2	9230			110		42	5	76,5
– 16	КП 27	1	9580			60		44		74,9
– 17	КП 28		10180					47		80,0
– 18	КП 32		10430	480	380		250	39	4	99,4
– 19	КП 36		10780					40	5	102,1
– 20	КП 37		11380					42	6	106,3
– 21	КП 41		11630					43		110,3
– 22	КП 45		11980			110		45	4	113,2
– 23	КП 46		12580			60	300	39	6	140,2
– 24	КП 51		12830			110		40	5	143,0
– 25	КП 52		13180			60		41	6	146,9
– 26	КП 53		13780					43		152,6
– 27	КП 56	3	14030	—	—	110		44	5	224,5
– 28	КП 59		14380			60		45	6	227,3

Взам. инв. №

Подпись и дата

Инв. № подл.

Формат	Зона	Поз.	Обозначение	Наименование	Кол.	Примеч.
				Документация		
А4			1.431.9-27с. 6-0.00.0 ТО	Техническое описание		
А4			1.431.9-27с. 6-2.00.0 СБ	Сборочный чертеж		

Формат	Зона	Для исполнения с порядковым номером*)	Обозначение	Кол.	Примеч.
			Переменные данные		
			Сборочные единицы		
		Поз. 1	Каркас плоский Кр 12; Кр 14; Кр 17; Кр 19; Кр 22; Кр 23; Кр 25; Кр 26; Кр 29; Кр 30; Кр 34; Кр 36; Кр 38 ... Кр 45		
А4		-00; -01	1.431.9-27с.6-0.01.0 -05	1	Кр 12
А4		-02 ; -03	1.431.9-27с. 6-0.02.0	1	Кр 14
		-04...-06	-01	1	Кр 17
		-07...-09	-02	1	Кр 19
А4		-10...-12	1.431.9-27с. 6-0.02.0-03	1	Кр 22
А4		-13...-15	1.431.9-27с. 6-0.01.0-10	1	Кр 23
		-16...-18	-12	1	Кр 25
		-19...-21	-13	1	Кр 26
		-22; -23	-16	1	Кр 29

*) Основное исполнение, не имеющее порядкового номера, обозначено „00"

Взам. инв. №

Подпись и дата

Инв. № подл.

Нач. отд.	Бродский		1.431.9-27с . 6-2.00.0
Н. контр.	Чумакова		
Гл. констр.	Коротецкий		
Рук. гр.	Чумакова		Каркас пространственный (КП13; КП14; КП16; КП17; КП20...КП22; КП24...КП26; КП29...КП31; КП33...КП35; КП38...КП40; КП42...КП44; КП47...КП50; КП54; КП55; КП57; КП58)
Инженер	Гурович		
Техник	Литвиненко	Литв.	

Стадия	Лист	Листов
Р	1	5

ХАРЬКОВСКИЙ ПРОМСТРОЙНИИПРОЕКТ

Формат	Зона	Для исполнения с порядковым номером	Обозначение	Кол.	Примеч.
А4		-24; -25	1.431 9-27с.6-0.02.0 -04	1	Кр30
		-26; 27	1.431.9-27с.6-0.02.0-05	1	Кр34
		-28; 29	1.431.9-27с.6-0.01.0-21	1	Кр36
		Поз. 2 Каркас плоский			
		Кр38...	Кр56		
А4		-00; -02	1.431.9-27с.6-0.04.0	1	Кр38
		-01; -03; -05	-01	1	Кр39
		-04	-02	1	Кр40
		-06	-03	1	Кр41
		-07	-05	1	Кр43
		-08	-04	1	Кр42
		-09	-06	1	Кр44
		-10	-07	1	Кр45
		-11	-06	1	Кр44
		-12	-08	1	Кр46
		-13	-10	1	Кр48
		-14	-09	1	Кр47
		-15; 17; 18; 20; 21	-11	1	Кр49
		-16; -19	-12	1	Кр50
		-22; -24	-14	1	Кр52
		-23; -25	-13	1	Кр51
		-26	-16	1	Кр54
		-27	-15	1	Кр53
		-28	-18	1	Кр56
		-29	-17	1	Кр55

Инв.№ подл. | Подпись и дата | Взам. инв.№

Формат	Зона	Для исполнения с порядковым номером	Обозначение	Кол.	Примеч.
		Поз. 3. Каркас	плоский Кр 57... Кр 80		
А4		-00	1.431.9-27с .6-0.05.0 -01	1	Кр 58
		-01	-00	1	Кр 57
А4		-02	1.431.9-27с .6-0.06.0-01	1	Кр 60
		-03	-00	1	Кр 59
		-04	-03	1	Кр 62
		-05	-04	1	Кр 63
		-06	-02	1	Кр 61
		-07	-08	1	Кр 72
		-08	-10	1	Кр 74
		-09	-06	1	Кр 70
		-10	-07	1	Кр 71
		-11	-09	1	Кр 73
		-12	-05	1	Кр 69
А4		-13	1.431.9-27с .6-0.05.0 -06	1	Кр 66-1
		-14	-10	1	Кр 68-1
		-15	-02	1	Кр 64
		-16	-03	1	Кр 65
		-17; -18	-07	1	Кр 67
		-19	-05	1	Кр 66
		-20; -21	-09	1	Кр 68
		-22	-04	1	Кр 65-1
		-23	-08	1	Кр 67-1
А4		-24	1.431.9-27с .6-0.06.0 -12	1	Кр 76
		-25	-14	1	Кр 78
		-26	-11	1	Кр 75
		-27	-13	1	Кр 77
А4		-28	1.431.9-27с .6-0.05.0-11	1	Кр 79
		-29	-12	1	Кр 80

Инв.№ подл. | Подпись и дата | Взам. инв.№

Формат	Зона	Для исполнения с порядковым номером	Обозначение	Кол.	Примеч.
		Поз. 4. Каркас	плоский Кр 82; Кр 83		
А4		-28	1.431.9-27с.6-0.07.0 -01	1	Кр 82
		-29	-02	1	Кр 83
		Поз. 5. Сетка	С2...С5		
А4		-00...-06	1.431.9-27с.6-0.08.0-01	3	С2
		-07...-12	-02	3	С3
		-13...-27	-03	3	С4
		-28; -29	-04	3	С5
		Детали			
		Поз. 6. Стержень	арматурный		
А4		-00; -02;	1.431.9-27с.6-0.00.1-103	48	
		-01; -03; -05; -08	-103	54	
		-04; -07.	-103	60	
		-06; -09; 11	-103	66	
		-12	-103	78	
		-22; -24	-098	78	
		-10	-103	72	
		-13	-098	60	
		-14; -15	-098	54	
		-17; -18; -20; -21	-098	64	
		-16; -19	-098	68	
		-23; -25	-098	74	
		-26; -27	-098	88	
		-28	-099	74	
		-29	-099	70	

Инв. № подл. | Подпись и дата | Взам. инв. №

Формат	Зона	Для исполнения с порядковым номером	Обозначение	Кол.	Примеч.
		Поз. 7. Стержень арматурный			
А4		-00; -04; -17; -18; -25.	1.431.9-27с.6-0.00.1-100	38	
		-01; -06; -22; -26; -27	-100	32	
		-02; -07;	-100	40	
		-03; -09, -24	-100	34	
		-05;	-100	44	
		-08	-100	46	
		-21	-100	40	
		-10	-102	38	
		-11	-102	44	
		-12	-102	32	
		-13	-103	34	
		-14; -20	-103	40	
		-15	-103	30	
		-16	-103	34	
		-19	-103	36	
		-23	-100	36	
		-28	-101	28	
		-29	-101	32	
		Поз. 8 Стержень арматурный			
А4		-00...-06	1.431.9-27с.6-0.00.1-102	12	
		-10...21	103	14	
		-07.:09; -22..-29	-103	12	

Инв.№ подл. | Подпись и дата | Взам. инв.№

Рис. 1

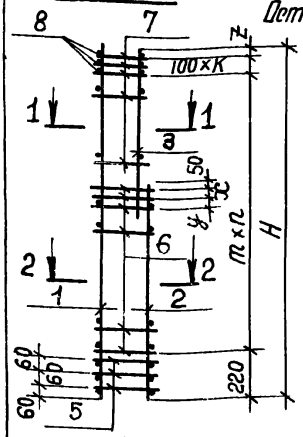

Рис. 2

Остальное смотрите рис. 1

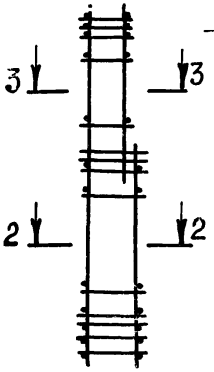

Рис. 3

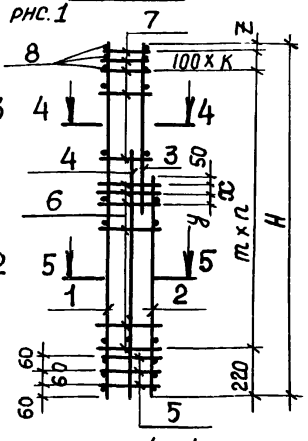

1-1

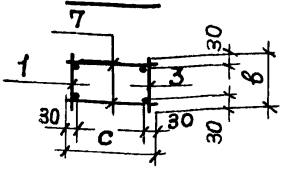

3-3

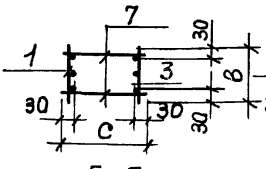

4-4

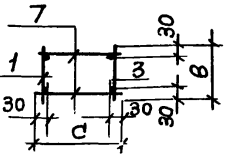

2-2

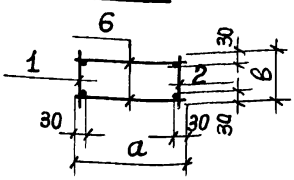

5-5

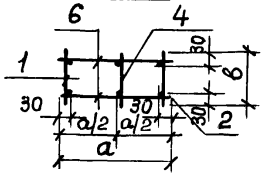

Таблицу исполнений смотрите на листе 2

Инв. № подл. | Подпись и дата | Взам. инв. №

Нач. отд.	Бродский		
Н. контр.	Чумакова		
Гл. констр.	Поротецкий		
Рук. гр.	Чумакова		
Инженер	Гуровну		
Техник	Литвиненко		

1.431.9-27с.6-2.00.0 СБ

Каркас продольный (КП13; КП14; КП16; КП17; КП20... КП22; КП24... КП26; КП29... КП31; КП33... КП35; КП38... КП40; КП42... КП44; КП47... КП50; КП54; КП55; КП57; КП58).

Сборочный чертёж

Стадия	Масса	Масштаб
Р	Ст. табл.	–
Лист 1	Листов 2	

ХАРЬКОВСКИЙ ПРОМСТРОЙНИИПРОЕКТ

21725-07 21 Формат А4

Обозначение	Марка	Рис	Размеры, мм H	a	в	c	m	x	y	z	n	к	Масса, кг
1.431.9-27с.6-2.00.0	КП 13	1	7780					60	–	60	35		49,9
-01	КП 14							80	80				50,0
-02	КП 16	2	8030		280			60	–	110	36		58,2
-03	КП 17							80	80				58,3
-04	КП 20		8380					130	130	60	41	5	66,5
-05	КП 21					330		80	80				67,1
-06	КП 22												65,9
-07	КП 24		9230	380			200	50	60	110	42		83,6
-08	КП 25												84,1
-09	КП 26												83,6
-10	КП 29		10180			280				60	46		90,0
-11	КП 30												90,4
-12	КП 31												89,8
-13	КП 33				380			60	–	110	38		104,6
-14	КП 34	1	10430			380		80	80				104,5
-15	КП 35							150	160				104,7
-16	КП 38		11380	480		390		100	110	60	42	6	112,8
-17	КП 39							150	160				112,7
-18	КП 40												112,7
-19	КП 42		11630			380		100	110		43		115,3
-20	КП 43						250	150	160				115,2
-21	КП 44												114,9
-22	КП 47		12580							110	47		123,4
-23	КП 48							50	60				123,3
-24	КП 49	2	12830			330		150	160		48	5	139,8
-25	КП 50							50	60				134,2
-26	КП 54		13780					80	80	60	52		141,4
-27	КП 55							130	130				142,0
-28	КП 57	3	14030	580		430	300	150	160	110	43		184,1
-29	КП 58							50	60				182,6

Инв.№ подл. | Подпись и дата | Взам. инв.№

Формат	Зона	Поз.	Обозначение	Наименование	Кол.	Примеч.
				Документация		
А4			1.431.9-27с .6-0.00.0 ТО	Техническое описание		
А4			1.431.9-27с.6-0.01.0 СБ	Сборочный чертёж		

Формат	Зона	Для исполнения с порядковым номером *)	Обозначение	Кол.	Примеч.
			Переменные данные		
			Детали		
			Поз 1 Стержень арматурный		
А4		-00	1.431.9-27с.6-0.00.1	2	
		-01	– 003	2	
		-02	– 008	2	
		-03	– 038	2	
		-04	– 039	2	
		-05	– 040	2	
		-06	– 055	2	
		-07	– 056	2	
		-08	– 058	2	
		-09	– 059	2	
		-10	– 077	2	

*) Основное исполнение, не имеющее порядкового номера, обозначено „00".

Взам. инв. №

Подпись и дата

Инв. № подл.

Нач. отд.	Бардецкий	
Н. контр.	Чупакова	
Гл. констр.	Коротецкий	
Рук. гр.	Чупакова	
Инженер	Гурович	
Техник	Литвиненко	

1.431.9-27с.6-0.01.0

Каркас плоский (Кр1... Кр3; Кр10... Кр12; Кр15; Кр16; Кр20; Кр21; Кр23... Кр29; Кр31... Кр33; Кр35... Кр37)

Стадия	Лист	Листов
Р	1	2

ХАРЬКОВСКИЙ ПРОМСТРОЙНИИПРОЕКТ

Формат	Зона	Для исполнения с порядковым номером	Обозначение	Кол.	Примеч.
А4		-11	1.431.9-27с.6-0.00.1-079	2	
		-12	-080	2	
		-13	-081	2	
		-14	-082	2	
		-15	-088	2	
		-16	-062	2	
		-17	-089	2	
		-18	-090	2	
		-19	-084	2	
		-20	-092	2	
		-21	-085	2	
		-22	-093	2	
		Поз. 2 Стержень арматурный			
А4		-00	1.431.9-27с.6-0.00.1-102	20	
		-01	-102	24	
		-02	-102	28	
		-03	-102	34	
		-04	-102	36	
		-05	-102	39	
		-06	-102	42	
		-07	-102	45	
		-08; -14	-103	48	
		-09; -16	-103	51	
		-10	-103	42	
		-11	-103	44	
		-12	-103	46	
		-13; -19; -21	-103	47	
		-15; -17	-103	43	
		-18	-103	45	
		-20	-095	47	
		-22	-095	49	

Взам. инв. №

Подпись и дата

Инв. № подл.

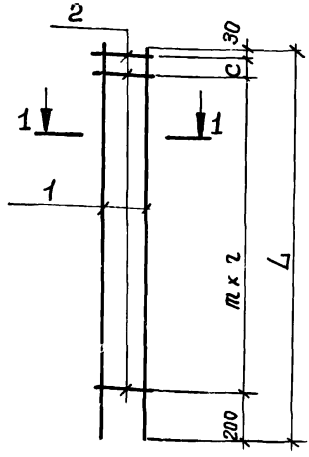

1-1

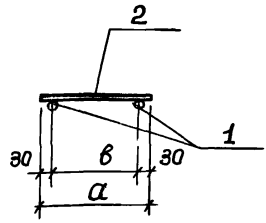

Обозначение	Марка	Размеры, мм					n	Масса, кг
		L	a	в	c	m		
1.431.9-27с.6-0.01.0	Кр 1	2980	280	220	50	150	18	5,9
-01	Кр 2	3580					22	7,1
-02	Кр 3	4180					26	8,2
-03	Кр 10	6830			-	200	33	17,6
-04	Кр 11	7180			150		34	18,8
-05	Кр 12	7780					37	20,0
-06	Кр 15	8380					40	27,7

Продолжение таблицы смотрите на листе 2.

Взам. инв. №

Подпись и дата

Инв. № подл.

Нач. отд.	Бродский	
Н. контр.	Чупакова	
Гл. констр.	Коротецкий	
Рук. гр.	Чупакова	
Инженер	Гуровнч	
Техник	Литвиненко	

1.431.9-27с.6-0.01.0 СБ

Каркас плоский (Кр1... Кр3; Кр10... Кр12; Кр15; Кр16; Кр20; Кр21; Кр23... Кр29; Кр31... Кр33; Кр35... Кр37).
Сборочный чертёж

Стадия	Масса	Масштаб
Р	ст. табл.	-
Лист 1	Листов 2	

ХАРЬКОВСКИЙ ПРОМСТРОЙНИИПРОЕКТ

Обозначение	Марка	Размеры, мм					n	Масса, кг
		L	a	в	c	m		
1.431.9-27с.6-0.01.0-07	Кр 16	8980	280	220	150	200	43	29,7
-08	Кр 20	9580	380	320			46	32,7
-09	Кр 21	10180					49	34,8
-10	Кр 23	10430			200	250	40	44,0
-11	Кр 24	10780			50		42	45,4
-12	Кр 25	11380			150		44	48,0
-13	Кр 26	11630					45	49,0
-14	Кр 27	11980			–		47	50,0
-15	Кр 28	12580			50	300	41	64,4
-16	Кр 29	12580			100	250	49	53,0
-17	Кр 31	12830			–	300	42	65,6
-18	Кр 32	13180			150		43	67,5
-19	Кр 33	13780			50		45	70,4
-20	Кр 35	14030			–		46	87,5
-21	Кр 36	14030						71,8
-22	Кр 37	14380			50		47	89,9

Инв.№ подл. | Подпись и дата | Взам. инв.№

Формат	Зона	Поз.	Обозначение	Наименование	Кол.	Примеч.
				Документация		
А4			1.431.9-27с.6-0.00. ОТО	Техническое описание		
А4			1.431.9-27с.6-0.02.0 СБ	Сборочный чертёж		

Формат	Зона	Для исполнения с порядковым номером *)	Обозначение	Кол.	Примеч.
		Перечень данных			
		Детали			
		Поз. 1. Стержень арматурный			
А4		-00	1.431.9-27с.6-0.00.1-041	2	
		-01	-042	2	
		-02	-057	2	
		-03	-059	2	
		-04	-063	2	
		-05	-064	2	
		Поз. 2 Стержень	арматурный		
А4		-00	1.431.9-27с.6-0.00.1-005	1	
		-01	-030	1	
		-02; -04	-013	1	
		-03; -05	-009	1	

*) Основное исполнение, не имеющее порядкового номера, обозначено „00".

Инв.№ подл. | Подпись и дата | Взам.инв.№

Нач.отд.	Бродский	
Н.контр.	Чупакова	
Гл.констр.	Коротецкий	
Рук.гр.	Чупакова	
Инженер	Гуровну	
Техник	Литвиненко	

1.431.9-27с.6-0.02.0

Каркас плоский (Кр14; Кр17; Кр19; Кр22; Кр30; Кр34)

Стадия	Лист	Листов
Р	1	2

ХАРЬКОВСКИЙ ПРОМСТРОЙНИИПРОЕКТ

Формат	Зона	Для исполнения с порядковым номером	Обозначение	Кол.	Примеч.
		Поз. 3. Стержень арматурный			
А4		- 00	1.431.9-27с.6-0.00.1- 102	40	
		- 01	- 102	45	
		- 02	- 103	46	
		- 03	- 103	51	
		- 04	- 103	52	
		- 05	- 103	56	

Инв. № подл. | Подпись и дата | Взам. инв. №

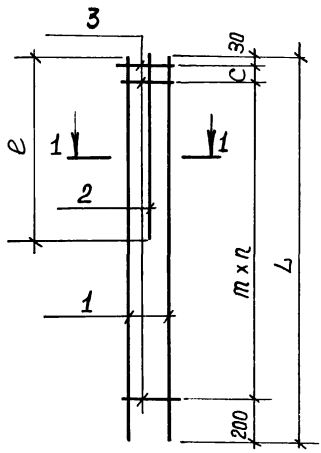

1-1

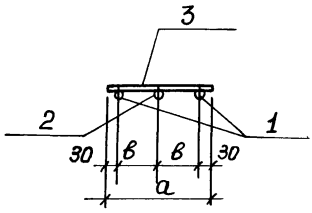

Обозначение	Марка	Размеры, мм						n	Масса, кг
		L	e	a	в	c	m		
1.431.9-27с.6-0.02.0	Кр 14	8030	3940	280	110	—	200	39	24,1
-01	Кр 17	8980	4340			150		43	28,5
-02	Кр 19	9230	4540	380	160	—	200	45	35,3
-03	Кр 22	10180	4290			150		49	38,3
-04	Кр 30	12830	4540			100	250	50	57,8
-05	Кр 34	13780	4290			50		54	61,5

Взам. инв. №

Подпись и дата

Инв. № подл.

Нач. отд.	Бродский		
Н. контр.	Чупакова		
Гл. спец.	Коротецкий		
Рук. гр.	Чупакова		
Инженер	Гурович		
Техник	Литвиненко		

1.431.9-27с .6-0.02.0СБ

Каркас плоский (Кр 14; Кр 17; Кр 19; Кр 22; Кр 30; Кр 34). Сборочный чертёж

Стадия	Лист	Листов
Р	Ст табл	—
	Лист	Листов 1

ХАРЬКОВСКИЙ ПРОМСТРОЙНИИПРОЕКТ

Формат	Зона	Поз.	Обозначение	Наименование	Кол.	Примеч.
				Документация		
А4			1.431.9-27с .6-0.00.0 ТО	Техническое описание		
А4			1.431.9-27с.6-0.03.0 СБ	Сборочный чертёж		

Формат	Зона	Для исполнения с порядковым номером *)	Обозначение	Кол.	Примеч.
			Переменные данные		
			Детали		
		Поз 1 Стержень	арматурный		
А4		- 00	1.431.9-27с.6-0.00 1-012	3	
		- 01	- 016	3	
		- 02	- 020	3	
		- 03	- 021	3	
		- 04	- 022	3	
		- 05	- 023	3	
		- 06	- 024	3	
		- 07	- 043	3	
		Поз. 2 Стержень	арматурный		
А4		- 00	1.431.9-27с.6-0.00.1-102	29	
		- 01	- 102	31	

*) Основное исполнение, не имеющее порядкового номера, обозначено „00".

Инв. № подл. | Подпись и дата | Взам. инв. №

Нач. отд.	Бродский		1.431.9-27с .6-0.03.0
Н. контр.	Чуткова		
Гл. констр.	Коротецкий		
Рук. гр.	Чуткова		
Инженер	Гурович		Каркас плоский (Кр 4 ... Кр 9; Кр 13; Кр 18)
Техник	Литвиненко		

Стадия	Лист	Листов
Р	1	2

ХАРЬКОВСКИЙ ПРОМСТРОЙНИИПРОЕКТ

Формат	Зона	Для исполнения с порядковым номером	Обозначение	Кол.	Примеч.
А4		-02	1.431.9-27с.6-0.00.1-102	36	
		-03	-102	37	
		-04	-102	40	
		-05	-102	44	
		-06	-102	53	
		-07	-103	46	

Инв. № подл. | Подпись и дата | Взам. инв. №

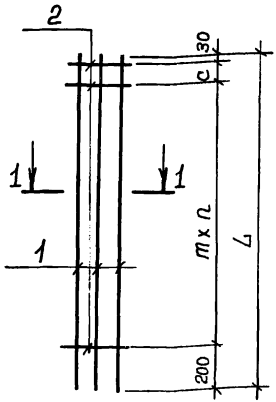

1 - 1

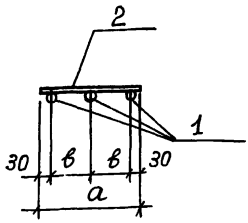

Обозначение	Марка	Размеры, мм					n	Масса, кг
		L	а	в	с	т		
1.431.9-27с .6-0.03.0	Кр 4	4430	280	110	–	150	28	12,6
-01	Кр 5	4780					30	13,5
-02	Кр 6	5380			50		34	15,5
-03	Кр 7	5630			–		36	16,1
-04	Кр 8	5980			50		38	17,1
-05	Кр 9	6580					42	18,7
-06	Кр 13	8030			–		52	22,9
-07	Кр 18	9230	380	160	–	200	45	35,8

Взам. инв. №

Подпись и дата

Инв. № подл.

Нач. отд.	Бродский		
Н. контр.	Чуткова		
Гл. констр.	Коротецкий		
Рук. гр.	Чуткова		
Инженер	Гурович		
Техник	Литвиненко		

1.431.9 - 27 с .6-0.03.0 СБ

Каркас плоский (Кр 4... Кр 9; Кр 13; Кр 18). Сборочный чертёж

Стадия	Масса	Масштаб
Р	Ст. табл	–
Лист	Листов 1	

ХАРЬКОВСКИЙ ПРОМСТРОЙНИИПРОЕКТ

Формат	Зона	Поз.	Обозначение	Наименование	Кол.	Примеч.
				Документация		
А4			1.431.9-27с .6-0.00. ОТО	Техническое описание		
А4			1.431.9-27с .6-0.04.0 СБ	Сборочный чертёж		

Формат	Зона	Для исполнения с порядковым номером *)	Обозначение	Кол.	Примеч.
		Переменные	данные		
		Детали			
		Поз. 1. Стержень	арматурный		
А4		-00	1.431.9-27с.6-0.00.1-032	2	
		-01	-034	2	
		-02	-036	2	
		-03	-037	2	
		-04	-053	2	
		-05	-052	2	
		-06	-060	2	
		-07	-054	2	
		-08	-061	2	

*) Основное исполнение, не имеющее порядкового номера, обозначено „00".

Нач.отд.	Бродский		1.431-9-27с .6-0.04.0
Н.контр.	Чумакова		
Гл.констр.	Коротецкий		
Рук.гр.	Чумакова		
Инженер	Гурович		Каркас плоский (Кр38... Кр56)
Техник	Литвиненко		

Стадия	Лист	Листов
Р	1	3

ХАРЬКОВСКИЙ ПРОМСТРОЙНИИПРОЕКТ

Формат	Зона	Для исполнения с порядковым номером	Обозначение	Кол.	Примеч.
А4		-09	1.431.9-27с.6-0.00.1- 070	2	
		-10	- 071	2	
		-11	- 072	2	
		-12	- 073	2	
		-13	- 074	2	
		-14	- 075	2	
		-15	- 076	2	
		-16	- 078	2	
		-17	- 091	2	
		-18	- 083	2	
		Поз. 2 Стержень	арматурный		
А4		-00	1.431.9-27с.6-0.00.1-102	23	
		-01	- 102	26	
		-02	- 102	29	
		-03	- 102	32	
		-04; -09	- 103	26	
		-05	- 103	29	
		-06	- 103	32	
		-07	- 103	35	
		-08; -14	- 103	38	

Взам. инв. №

Подпись и дата

Инв. № подл.

Формат	Зона	Для исполнения с порядковым номером	Обозначение	Кол.	Примеч.
А4		-10	1.431.9-27с.6-0.00.1-103	28	
		-11	- 103	31	
		-12	- 103	33	
		-13	- 103	36	
		-15	- 103	40	
		-16	- 103	43	
		-17	- 103	34	
		-18	- 103	36	
		Поз 3	Шайба		
А4		-00; -01... 03	1.030.9-27.-2-0.00.3-23	2	
		-04... -08	-24	2	
		-09... -16	-25	2	
		-17... -18	-26	2	

21725-01 35 ФОР ОТ 24

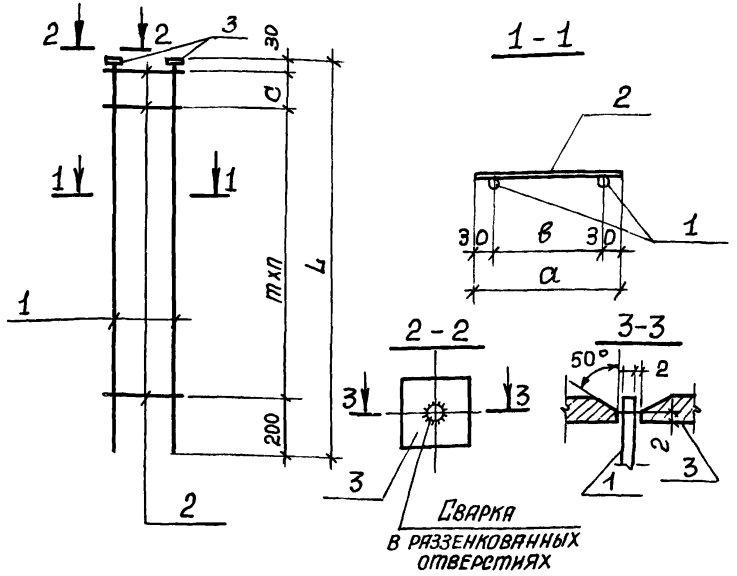

Обозначение	Марка	Размеры, мм					n	Масса, кг
		L	a	в	c	m		
1.431.9-27с.6-0.04.0	Кр 38	4580	280	220	150	200	21	12,3
– 01	Кр 39	5180					24	14,0
– 02	Кр 40	5780					27	15,5

Продолжение таблицы исполнений ст. лист 2.

Инв.№ подл.	Подпись и дата	Взам. инв.№	

1.431.9-27с.6-0.04.0 СБ

Нач. отд.	Бродский	
Н. контр.	Чумакова	
Гл. констр.	Коротецкий	
Рук. гр.	Чумакова	
Инженер	Гурович	
Техник	Литвиненко	

Каркас плоский (Кр 38... Кр 56). Сборочный чертёж

Стадия	Масса	Масштаб
Р	Ст. табл.	–
Лист 1	Листов 2	

ХАРЬКОВСКИЙ ПРОМСТРОЙНИИПРОЕКТ

Обозначение	Марка	Размеры, мм					n	Масса, кг
		L	a	B	c	m		
1.431.9-27с.6-0.04.0-03	Кр 41	6380	280	220	150	200	30	17,0
-04	Кр 42	5180	380	320			24	18,3
-05	Кр 43	5780					27	20,3
-06	Кр 44	6380					30	22,4
-07	Кр 45	6980					33	24,4
-08	Кр 46	7580					36	26,5
-09	Кр 47	6380			—	250	24	28,4
-10	Кр 48	6980					27	30,9
-11	Кр 49	7580			100		29	33,4
-12	Кр 50	8180			200		31	35,8
-13	Кр 51	8780			50		34	38,4
-14	Кр 52	9380			150		36	41,0
-15	Кр 53	9980			—		39	43,5
-16	Кр 54	10580			100		41	46,0
-17	Кр 55	9980			150	300	32	52,7
-18	Кр 56	10580					34	55,5

Взам. инв. №

Подпись и дата

Инв. № подл.

Формат	Зона	Поз.	Обозначение	Наименование	Кол.	Примеч.
				Документация		
А4			1.431.9-27с.6-0.00.0ТО	Техническое описание		
А4			1.431.9-27с.6-0.05.0СБ	Сборочный чертеж		

Формат	Зона	Для исполнения с порядковым номером *)	Обозначение	Кол.	Примеч.
			Переменные данные		
			Детали		
		Поз. 1 Стержень	арматурный		
А4		-00	1.431.9-27с.6-0.00.1-033	2	
		-01	-044	2	
		-02	-065	2	
		-03; -04	-066	2	
		-05; 06	-067	2	
		-07; 08	-068	2	
		-09; -10	-069	2	
		-11	-086	2	
		-12	-087	2	
		Поз. 2 Стержень	арматурный		
А4		-00	1.431.9-27с-6-0.00.1-102	17	

*) Основное исполнение, не имеющее порядкового номера, обозначено „00".

Инв. № подл. | Подпись и дата | Взам. инв. №

Нач. отд.	Бродский		1.431.9-27с.6-0.05.0
Н. контр.	Чумакова		
Гл. констр.	Бороденкий		
Рук. гр.	Чумакова		
Инженер	Гурович		Каркас плоский (Кр57; Кр58; Кр64... Кр68; Кр79; Кр80)
Техник	Литвиненко		

Стадия	Лист	Листов
Р	1	2

ХАРЬКОВСКИЙ ПРОМСТРОЙНИИПРОЕКТ

Формат	Зона	Для исполнения с порядковым номером	Обозначение	Кол.	Примеч.
А4		-01	1.431.9-27с.6-0.00.1-102	20	
		-02; -07	-103	19	
		-03; -04	-103	17	
		-05; -06; -11	-103	18	
		-08; -09; -12	-103	20	
		-10	-103	21	

Инв.№ подл. | Подпись и дата | Взам. инв.№

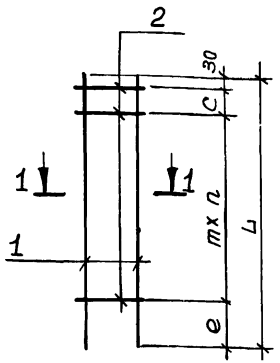

1 - 1

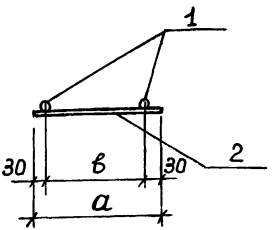

Обозначение	Марка	Размеры, мм						n	Масса, кг
		L	a	в	c	e	m		
1.431.9-27с.6-0.05.0	Кр 57	3300	280	220	–	70	200	16	8,5
-01	Кр 58	3900			100	170		18	10,0
-02	Кр 64	3800	380	320		270		17	16,0

Продолжение таблицы исполнений см. лист 2

Взам. инв. №

Подпись и дата

Инв. № подл.

1.431.9-27с.6-0.05.0 СБ

Нач. отд.	Бродский	
Н. контр.	Чуткакова	
Гл. конст.	Коротецкий	
Рук. гр.	Чуткакова	
Инженер	Гурович	
Техник	Литвиненко	

Каркас плоский (Кр57; Кр58; Кр64... ...Кр68; Кр79; Кр80). Сборочный чертёж

Стадия	Масса	Масштаб
Р	см. табл.	–
Лист 1	Листов 2	

ХАРЬКОВСКИЙ ПРОМСТРОЙНИИПРОЕКТ

Обозначение	Марка	Размеры, мм						n	Масса, кг
		L	a	в	c	e	m		
1.431.9-27с.6-0.05-03	Кр 65	4150	380	320	50	320	250	15	17,5
-04	Кр65-1				100	270		15	17,5
-05	Кр 66	4400			50	320		16	18,6
-06	Кр66-1				200	170		16	18,6
-07	Кр67	4750			-	220		18	20,0
-08	Кр67-1				50	170		18	20,0
-09	Кр 68	5000			-	220		19	21,1
-10	Кр 68-1				150	70		19	21,1
-11	Кр 79	4450			200	220		16	22,9
-12	Кр 80	5050			100	420		18	25,9

Инв. № подл. | Подпись и дата | Взам. инв. №

Формат	Зона	Поз.	Обозначение	Наименование	Кол.	Примеч.
				Документация		
А4			1.431.9-27с.6-0.00.0 ТО	Техническое описание		
А4			1.431.9-27с.6-0.06.0 СБ	Сборочный чертёж		

Формат	Зона	Для исполнения с порядковым номером *)	Обозначение	Кол.	Примеч.
			Переменные данные		
			Детали		
		Поз. 1 Стержень	арматурный		
А4		-00	1.431.9-27с.6-0.00.1-035	2	
		-01	-029	2	
		-02	-033	2	
		-03	-044	2	
		-04	-031	2	
		-05	-045	2	
		-06	-046	2	
		-07	-047	2	
		-08	-048	2	
		-09	-050	2	
		-10	-051	2	
		-11	-066	2	

*) Основное исполнение не имеющее порядкового номера, обозначено „00".

Инв. № подл. | Подпись и дата | Взам. инв. №

Нач.отд.	Бродский		1.431.9-27с.6-0.06.0
Н.контр.	Чутякова		
Гл.конст.	Коротецкий		
Рук.гр.	Чутякова		Каркас плоский (Кр59... Кр63; Кр69... Кр78)
Инженер	Гурович		Стадия: Р; Лист: 1; Листов: 3
Техник	Литвиненко		ХАРЬКОВСКИЙ ПРОМСТРОЙНИИПРОЕКТ

Формат	Зона	Для исполнения с порядковым номером	Обозначение	Кол.	Примеч.
А4		-12	1.431.9-27с.6-0.00.1-067	2	
		-13	-068	2	
		-14	-069	2	
			Поз. 2. Стержень арматурный		
А4		-00	1.431.9-27с.6-0.00.1-002	1	
		-01; -11	-007	1	
		-02	-033	1	
		-03	-044	1	
		-04	-031	1	
		-05	-001	1	
		-06	-004	1	
		-07	-006	1	
		-08	-010	1	
		-09	-014	1	
		-10	-017	1	
		-12	-011	1	
		-13	-015	1	
		-14	-018	1	
			Поз 3 Стержень арматурный		
А4		-00	1.431.9-27с.6-0.00.1-102	18	
		-01	-102	22	
		-02	-102	17	
		-03	-102	20	
		-04	-102	23	
		-05; -12	-103	18	
		-06	-103	19	

Инв.№ подл. | Подпись и дата | Взам. инв.№

Формат	Зона	Для исполнения с порядковым номером	Обозначение	Кол.	Примеч.
А4		-07; -14	1.431.9-27 с.6-0.00.1-103	21	
		-08	-103	22	
		-09	-103	24	
		-10	-103	25	
		-11	-103	12	
		-13	-103	19	

Инв.№ подл. | Подпись и дата | Взам. инв.№

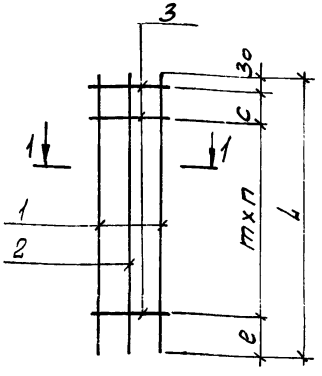

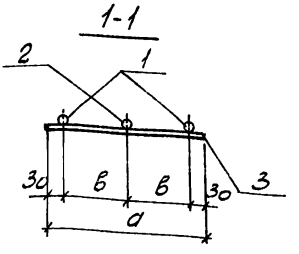

Обозначение	Марка	Размеры, мм						n	Масса, кг
		l	a	в	c	e	m		
1.431.9-27с Б-0.06.0	КР59	3550	280	110	100	220	200	16	12,4
-01	КР60	4150			50	70		20	14,3
-02	КР61	3300				220		15	12,5

Инв. № подл. | Подпись и дата | Взам. инв. №

Нач. отд.	Бродский		
Н. контр.	Чумакова		
Гл. спец.	Коротецкий		
Рук. гр.	Чумакова		
Инженер	Гурович		
Техник	Литвиненко		

1.431.9-27с.Б-0.06.0 СБ

Каркас плоский (КР59... КР63; КР69... КР78). Сварочный чертеж

Стадия	Масса	Масштаб
Р	см. табл.	—
Лист	Листов 1	

ХАРЬКОВСКИЙ ПРОМСТРОЙНИИПРОЕКТ

Обозначение	Марка	Размеры, мм						n	Масса, кг
		L	d	B	c	e	m		
1.431.9-27с.6-0.06.0-03	Кр 62	3900	280	110	–	70	200	19	14,7
-04	Кр 63	4500			100	170		21	16,9
-05	Кр 69	3450	380	160	150	70		16	15,1
-06	Кр 70	3700			–			18	15,9
-07	Кр 71	4050			150			19	17,5
-08	Кр 72	4300			–			21	18,6
-09	Кр 73	4650			150			22	20,0
-10	Кр 74	4900			–			24	21,1
-11	Кр 75	4150			–	370	250	15	21,1
-12	Кр 76	4400			200	170		16	22,5
-13	Кр 77	4750				270		17	24,1
-14	Кр 78	5000			150	70		19	25,5

Инв.№ подл. | Подпись и дата | Взам. инв.№

Формат	Зона	Поз	Обозначение	Наименование	Кол.	Примеч.
				Документация		
А4			1.431.9-27с.6-0.00. ОТО	Техническое описание		
А4			1.431.9-27с.6-0.07.0 СБ	Сборочный чертёж		

Формат	Зона	Для исполнения с порядковым номером *)	Обозначение	Кол.	Примеч.
			Перетенные данные		
			Детали		
			Поз. 1. Стержень арматурный		
А4		-00	1.431.9-27с.6-0.00.1-025	2	
		-01	-026	2	
		-02	-028	2	
		-03	-027	2	
			Поз 2. Стержень арматурный		
А4		-00	1.431.9-27с.6-0.00.1-103	47	
		-01	-103	36	
		-02	-103	34	
		-03	-103	48	

*) Основное исполнение, не имеющее порядкового номера, обозначено „00"

Взам. инв. №

Подпись и дата

Инв. № подл.

Нач. отд.	Бродский		1.431.9-27с.6-0.07.0
Н. контр.	Чуткова		
Гл. конст.	Коротецкий		
Рук. гр.	Чуткова		Каркас плоский (Кр 81... Кр 84)
Инженер	Гурович		
Техник	Литвиненко		

Стадия	Лист	Листов
Р	1	2

ХАРЬКОВСКИЙ ПРОМСТРОЙНИИПРОЕКТ

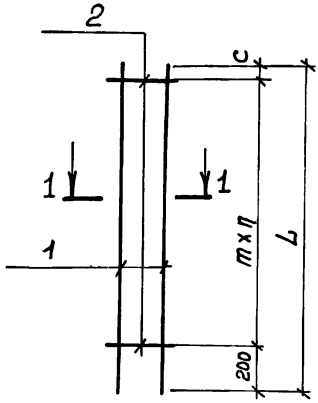

1-1

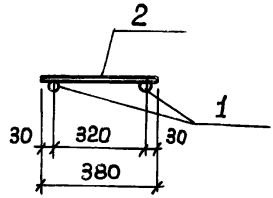

Обозначение	Марка	Размеры, мм			n	Масса, кг
		L	c	m		
1.431.9-27с.6-0.07.0	Кр 81	14030	30	300	46	27,4
-01	Кр 82	10830	130		35	21,1
-02	Кр 83	10230			33	19,9
-03	Кр 84	14380	80		47	28,0

Инв. № подл. | Подпись и дата | Взам. инв. №

Нач.отд.	Бродский	
Н.контр.	Чуткова	
Гл.констр.	Коротецкин	
Рук.гр.	Чуткова	
Инженер	Гурович	
Техник	Литвиненко	

1.431.9-27с. 6-0.07.0 СБ

Каркас плоский (Кр81... Кр84). Сборочный чертёж

Стадия	Масса	Масштаб
Р	См. табл.	—
Лист	Листов 1	

ХАРЬКОВСКИЙ ПРОМСТРОЙНИИПРОЕКТ

Формат	Зона	Поз.	Обозначение	Наименование	Кол.	Примеч.
				Документация		
А4			1.431.9-27с.6-0.00.0 ТО	Техническое описание		
А4			1.431.9-27с.6-0.08.0 СБ	Сборочный чертёж		

Формат	Зона	Для исполнения с порядковым номером *)	Обозначение	Кол.	Примеч.
			Перетекные данные		
			Детали		
		Поз. 1 Стержень арматурный			
А4		-00	1.431.9-27с.6-0.00.1-094	6	
		-01	-095	6	
		-02	-095	8	
		-03	-096	8	
		-04	-097	8	
		Поз. 2. Стержень	арматурный		
А4		-00	1.431.9-27с.6-0.00.1-094	6	
		-01	-094	8	
		-02	-095	8	
		-03	-095	10	
		-04	-095	12	

*) Основное исполнение, не имеющее порядкового номера, обозначено „00"

Инв. № подл. | Подпись и дата | Взам. инв. №

Нач. отд.	Бродский		1.431.9-27с.6-0.08.0
Н. контр.	Чутакова		
Гл. конст.	Коротецкий		
Рук. гр.	Чутакова		Сетка (С1... С5)
Инженер	Проценко		Стадия: Р; Лист: —; Листов: 1
Техник	Литвиненко		Харьковский Промстройниипроект

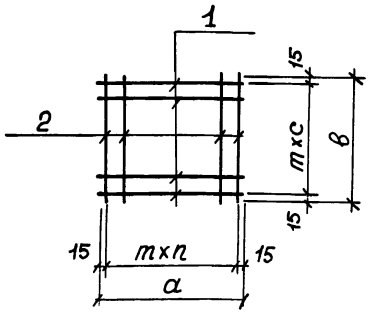

Обозначение	Марка	Размеры, мм			n	c	Масса, кг
		а	в	т			
1.431.9-27с.6-0.08.0	С1	280	280	50	5	5	0,8
-01	С2	380			7		1,0
-02	С3		380			7	1,4
-03	С4	480			9		1,6
-04	С5	580			11		2,0

Взам. инв. №

Подпись и дата

Инв. № подл.

Нач. отд.	Бродский		
Н. контр.	Чупакова		
Гл. констр.	Коротецкий		
Рук. гр.	Чупакова		
Инженер	Процекко		
Инженер	Лапкун		

1.431.9-27с.6-0.08.0 СБ

Сетка (С1... С5). Сборочный чертёж

Стадия	Масса	Масштаб
Р	Ст. табл.	–
Лист	Листов 1	

ХАРЬКОВСКИЙ ПРОМСТРОЙНИИПРОЕКТ

Формат А4

Обозначение	Ф, мм и класс стали	Длина, мм	Масса, кг	Примечание
1.431.9-27с.6-0.00.1		2980	2,6	
-001		3450	3,1	
-002		3550	3,2	
-003		3580	3,2	
-004		3700	3,3	
-005		3940	3,5	
-006		4050	3,6	
-007		4150	3,7	
-008		4180	3,7	
-009		4290	3,8	
-010	12 A III	4300	3,8	ГОСТ 5781-82*
-011		4400	3,9	
-012		4430	3,9	
-013		4540	4,0	
-014		4650	4,1	
-015		4750	4,2	
-016		4780	4,2	
-017		4900	4,4	
-018		5000	4,4	
-020		5380	4,8	
-021		5630	5,0	
-022		5980	5,3	
-023		6580	5,8	

Инв. № подл. | Подпись и дата | Взам. инв. №

1.431.9-27с.6-0.00.1

Нач. отд.	Бродский		
Н. контр.	Чуракова		
Гл. спец.	Коротецкий		
Рук. гр.	Чуракова		
Инженер	Гурович		
Техник	Литвиненко		

Стержень арматурный

Стадия	Масса	Масштаб
Р	Ст. табл.	-
Лист 1	Листов 4	

Харьковский промстройниипроект

Обозначение	Ф, мм и класс стали	Длина, мм	Масса, кг	Примечание
1.431.9-27с.6-0.001-024	12 A III	8030	7,1	ГОСТ 5781-82*
-025		14030	12,5	
-026		10830	9,6	
-027		14380	12,8	
-028		10230	9,1	
-029	14 A III	4150	5,0	
-030		4340	5,3	
-031		4500	5,4	
-032		4580	5,5	
-033		3300	4,0	
-034		5180	6,3	
-035		3550	4,3	
-036		5780	7,0	
-037		6380	7,7	
-038		6830	8,3	
-039		7180	8,7	
-040		7780	9,4	
-041		8030	9,7	
-042		8980	10,9	
-043		9230	11,2	
-044		3900	4,7	
-045	16 A III	3450	5,5	
-046		3700	5,8	
-047		4050	6,4	
-048		4300	6,8	
-049		4580	7,2	
-050		4650	7,3	
-051		4900	7,7	

Инв. № подл. | Подпись и дата | Взам. инв. №

Обозначение	Ф, мм и класс стали	Длина, мм	Масса, кг	Примечание
1.431.9-27с.6 - 0.001 -052	16А III	5780	9,1	ГОСТ 5781-82*
-053		5180	8,2	
-054		6980	11,0	
-055		8380	13,2	
-056		8980	14,2	
-057		9230	14,6	
-058		9580	15,1	
-059		10180	16,1	
-060		6380	10,1	
-061		7580	12,0	
-062	18А III	12580	25,2	
-063		12830	25,7	
-064		13780	27,6	
-065		3800	7,6	
-066		4150	8,3	
-067		4400	8,8	
-068		4750	9,5	
-069		5000	10,0	
-070		6380	12,8	
-071		6980	14,0	
-072		7580	15,2	
-073		8180	16,4	
-074		8780	17,6	
-075		9380	18,8	
-076		9980	20,0	
-077		10430	20,9	
-078		10580	21,2	
-079		10780	21,6	

Инв.№ подл. | Подпись и дата | Взам.инв.№

Формат А4

Обозначение	Ф, мм и класс стали	Длина, мм	Масса, мм	Примечание
1.431.9-27с.6-0.00.1-080	18 А III	11380	22,8	ГОСТ 5781-82*
-081		11630	23,3	
-082		11980	24,0	
-083	20 А III	10580	26,1	
-084		13780	34,0	
-085		14030	34,7	
-086		4450	11,0	
-087		5050	12,5	
-088		12580	31,1	
-089		12830	31,7	
-090		13180	32,6	
-091		9980	24,7	
-092	22 А III	14030	41,8	
-093		14380	42,9	
-094	6 А I	280	0,06	
-095		380	0,08	
-096		480	0,10	
-097		580	0,13	
-098	5 Вр-I	480	0,07	ГОСТ 6727-80
-099		580	0,08	
-100		330	0,04	
-101		430	0,06	
-102		280	0,04	
-103		380	0,05	

Инв. № подл. | Подпись и дата | Взам. инв. №

Примеры образования пространственного арматурного каркаса при помощи сварочных клещей для контактной точечной сварки

а) Приварка поперечных соединительных стержней к продольным стержням плоских каркасов

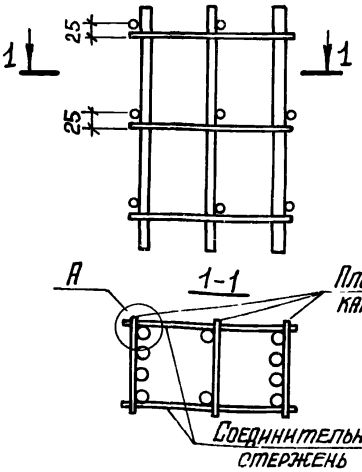

б) Приварка поперечных соединительных стержней к поперечным стержням плоских каркасов

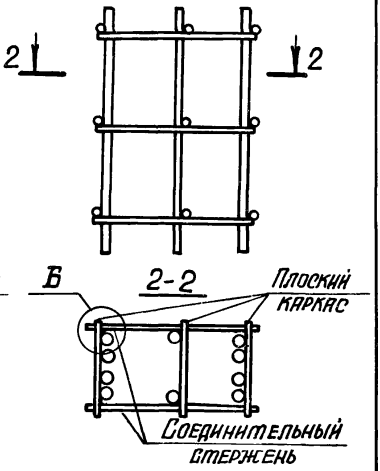

Инв. № подл.	Подпись и дата	Взам. инв. №	

Нач. отд.	Бродский		
Н. контр.	Чумакова		
Гл. констр.	Коратецкий		
Рук. гр.	Чумакова		
Инженер	Процепко		

1.431.9-27с.6-0.00.2

Пример объединения плоских каркасов в пространственные

Стадия	Лист	Листов
Р	1	2

ХАРЬКОВСКИЙ ПРОМСТРОЙНИИПРОЕКТ

Пример образования пространственного арматурного каркаса при помощи шпилек

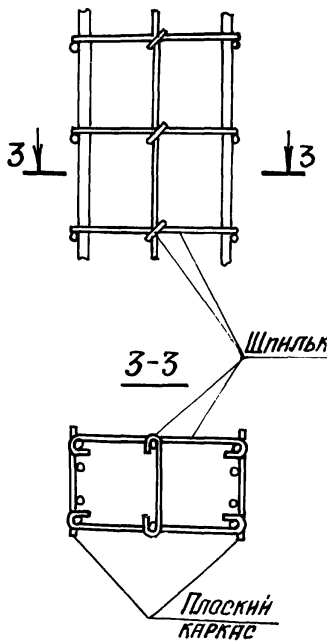

Пример обеспечения жесткости пространственного арматурного каркаса при помощи связевых диагональных стержней

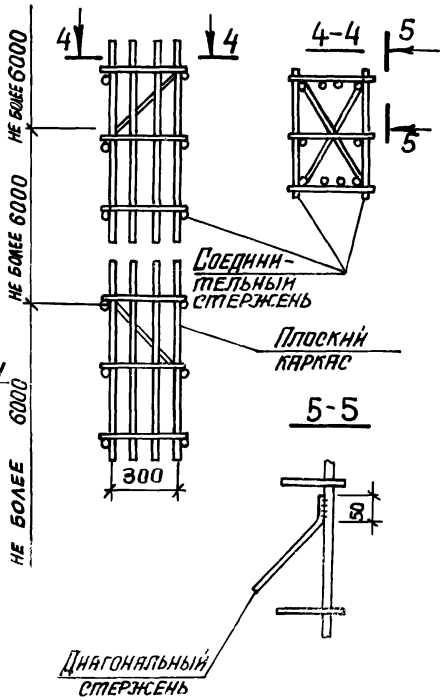

Рис. 1

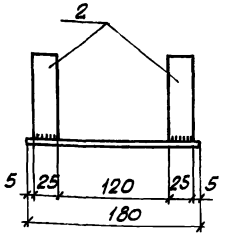

Рис. 2

(остальное см. рис. 1)

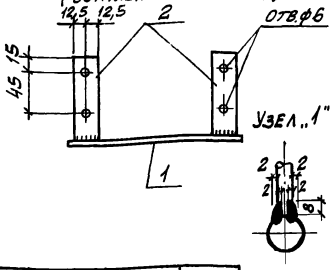

Обозначение	Марка	Рис.	Масса, кг
1.431.9-27с.6-0.09.0	МС1	1	0,5
1.431.9-27с.6-0.09.0-01	МС2	2	0,5

Формат	Зона	Поз.	Обозначение	Наименование	Кол.	Примеч.
				1.431.9-27с.6-0.09.0		МС1
				Детали		
БЧ		1	1.431.9-27с.6-0.09.1	Ф16 А I ГОСТ 5781-82* ℓ = 180	1	0,3 кг
БЧ		2	-0.09.2	Полоса -25×6 ГОСТ 103-76* ℓ = 90	2	0,1 кг
				1.431.9-27с.6-0.09.0-01		МС2
				Детали		
БЧ		1	1.431.9-27с.6-0.09.1	Ф16 А I ГОСТ 5781-82* ℓ = 180	1	0,3 кг
БЧ		2	-0.09.3	Полоса -25×6 ГОСТ 103-76* ℓ = 90	2	0,1 кг

Инв.№ подл. | Подпись и дата | Взам.инв.№

Нач. отд.	Бродский		1.431.9-27с.6-0.09.0
Н.контр.	Чумакова		Изделие соединительное (МС1; МС2)
Гл.спец.	Коротецкий		Стадия: Р; Масса: см. табл.; Масштаб: —
Рук.гр.	Чумакова		Лист; Листов 1
Инженер	Фомичев		Харьковский Промстройниидипроект

Рис.1

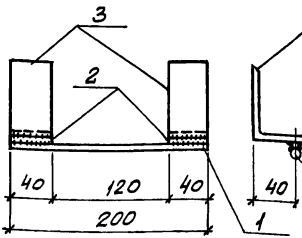

Рис.2
(остальное см. рис.1)

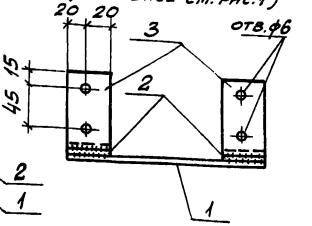

Обозначение	Марка	Рис.	Масса, кг
1.431.9-27с.6-0.10.0	МС3	1	0,8
-0.10.0-01	МС4	2	0,8

Формат	Зона	Поз.	Обозначение	Наименование	Кол.	Примеч.
				1.431.9-27с.6-0.10.0		МС3
				Детали		
Б4		1	1.431.9-27с.6-0.10.1	ф16АI ГОСТ 5781-82* ℓ=200	1	0,3 кг
Б4		2	-0.10.2	ф12АI ГОСТ 5781-82* ℓ= 40	2	0,04 кг
Б4		3	-0.10.3	L75х5 ГОСТ 8510-72* ℓ=40	2	0,2 кг
				1.431.9-27с.6-0.10.0-01		МС4
				Детали		
Б4		1	1.431.9-27с.6-0.10.1	ф16АI ГОСТ 5781-82* ℓ=200	1	0,3 кг
Б4		2	-0.10.2	ф12АI ГОСТ 5781-82* ℓ= 40	2	0,04 кг
Б4		3	-0.10.4	L75х5 ГОСТ 8510-72* ℓ=40	2	0,2 кг

Взам. инв. №

Подпись и дата

Инв. № подл.

Нач. отд.	Бродский	
Н. контр.	Чумакова	
Гл. спец.	Коротецкий	
Рук. гр.	Чумакова	
Инженер	Фомичев	

1.431.9-27с.6-0.10.0

Изделие соединительное (МС3; МС4)

Стадия	Масса	Масштаб
Р	см. табл.	
Лист	Листов 1	

Харьковский Промстройниипроект

Формат	Зона	Поз.	Обозначение	Наименование	Кол.	Примеч
				Документация		
А4			1.431.9-27с.6-0.00.0 ТО	Техническое описание		
А4			1.431.9-27с.6-0.11.0 СБ	Сборочный чертеж		
				Детали		
Б4		1	1.431 9-27с.6-0.11.1	Полоса-100х12 ГОСТ 103-76* ℓ=100	2	0,6 кг
			Переменные данные для исполнений:			
				1.431.9-27с.6-0.11.0		МС5-1
				Детали		
Б4		2	1.431.9-27с.6-0.11.2	Полоса-140х16 ГОСТ 103-76* ℓ=300	1	5,3 кг
Б4		3	-0.11.3	" -250х12 ГОСТ 103-76* ℓ=140	1	2,9 кг
				1.431.9-27с.6-0.11.0-01		МС5-2
				Детали		
Б4		2	1.431.9-27с.6-0.11.4	Полоса-190х16 ГОСТ 103-76* ℓ=300	1	7,2 кг
Б4		3	-0.11.3-01	" -250х12 ГОСТ 103-76* ℓ=190	1	3,6 кг
				1.431.9-27с.6-0.11.0-02		МС5-3
				Детали		
Б4		2	1.431.9-27с.6-0.11.5	Полоса-240х16 ГОСТ 103-76* ℓ=300	1	9,0 кг
Б4		3	-0.11.3-02	" -250х12 ГОСТ 103-76* ℓ=240	1	4,5 кг

Инв.№ подл. | Подп. и дата | Взам. инв.№

Нач. отд.	Бровский	
Н. контр.	Чумакова	
Гл. спец.	Коротецкий	
Рук. гр.	Чумакова	
Инженер.	Фомичев	

1.431.9-27с.6-0.11.0

Изделие соединительное МС5

Стадия	Лист	Листов
Р	1	2

Харьковский Промстройниипроект

Формат	Зона	Поз.	Обозначение	Наименование	Кол.	Примеч.
				1.431.9-27с.6-0.11.0-03		МС5-4
				ДЕТАЛИ		
БЧ		2	1.431.9-27с.6-0.11.2-01	Полоса-140х16 ГОСТ 103-76* ℓ=400	1	7,0 кг
БЧ		3	-0.11.3	" -250х12 ГОСТ 103-76* ℓ=140	1	2,9 кг
				1.431.9-27с.6-0.11.0-04		МС5-5
				ДЕТАЛИ		
БЧ		2	1.431.9-27с.6-0.11.4-01	Полоса-190х16 ГОСТ 103-76* ℓ=400	1	9,5 кг
БЧ		3	-0.11.3-01	" -250х12 ГОСТ 103-76* ℓ=190	1	3,6 кг
				1.431.9-27с.6-0.11.0-05		МС5-6
				ДЕТАЛИ		
БЧ		2	1.431.9-27с.6-0.11.5-01	Полоса-240х16 ГОСТ 103-76* ℓ=400	1	12,0 кг
БЧ		3	-0.11.3-02	" -250х12 ГОСТ 103-76* ℓ=240	1	4,5 кг

Инв. № подл. | Подпись и дата | Взам. инв. №

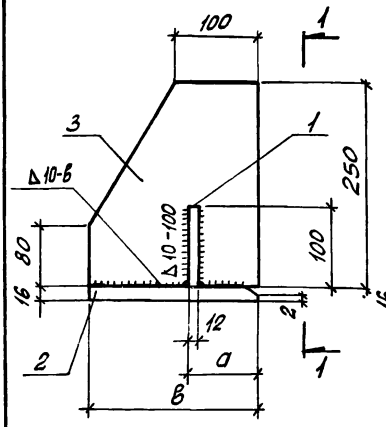

Обозначение	Марка	Размеры, мм			Масса, кг
		a	в	c	
1.431.9-27с.6-0.11.0	МС5-1	40	140	300	9,4
-01	МС5-2	90	190		12,0
-02	МС5-3	140	240		14,7
-03	МС5-4	40	140	400	11,2
-04	МС5-5	90	190		14,4
-05	МС5-6	140	240		17,7

Взам. инв. №

Подпись и дата

Инв. № подл.

Нач. отд.	Бродский		
Н. контр.	Чумакова		
Гл. спец.	Коротецкий		
Рук. гр.	Чумакова		
Инжен.	Фомичев		

1.431.9-27с.6-0.11.0 СБ

Изделие соединительное МС5
Сборочный чертеж

Стадия	Масса	Масштаб
Р	см. табл.	—
Лист	Листов 1	

ХАРЬКОВСКИЙ ПРОМСТРОЙНИИПРОЕКТ

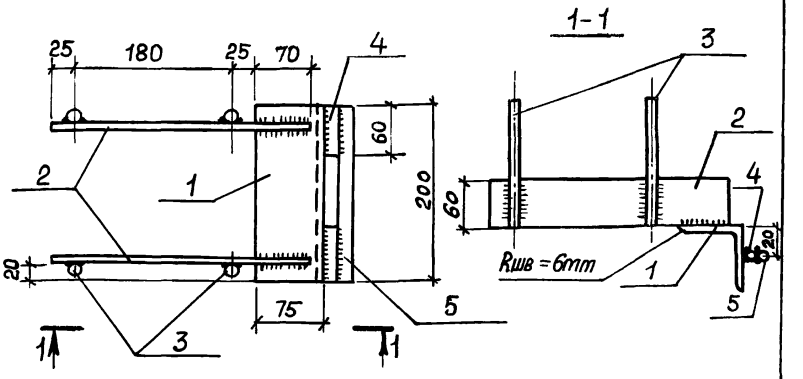

Формат	Зона	Поз.	Обозначение	Наименование	Кол.	Примеч.
				Детали		
БЧ		1	1.431.9-27с.6-0.12.1	Уголок 75 х 5 ГОСТ 8509-72* ℓ=200	1	1,2 кг
БЧ		2	-0.12.2	Полоса -60 х 6 ГОСТ 103-76* ℓ=300	2	0,8 кг
БЧ		3	-0.12.3	Стержень арматурн. ф16 AI ГОСТ 5781-82* ℓ=300	4	0,5 кг
БЧ		4	-0.12.4	Стержень арматурн. ф10 AI ГОСТ 5781-82* ℓ=60	2	0,1 кг
БЧ		5	-0.12.3-01	Стержень арматурн. ф16 AI ГОСТ 5781-82* ℓ=200	1	0,3 кг

Инв. № подл. | Подпись и дата | Взам. инв. №

Нач. отд.	Бродский		1.431.9-27с.6-0.12.0
Н. контр.	Чупакова		Изделие соединительное МС6
Т. спец.	Коротецкий		Стадия: Р; Масса: 5,3; Масштаб: 1:5
Рук. гр.	Чупакова		Лист; Листов 1
Инженер	Гурович		ХАРЬКОВСКИЙ ПРОМСТРОЙНИИПРОЕКТ

Рис.1

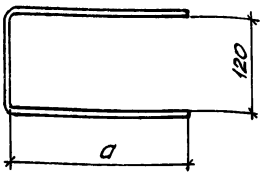

Рис.2

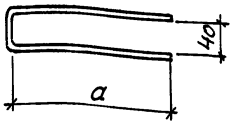

Обозначение	Марка	Рис.	ф, мм, класс	l, мм	a, мм	Масса, кг
1.431.9-27с.6-0.13.0	МС7-1	1	Ф16 AI	580	230	0,9
-01	МС7-2			680	280	1,1
-02	МС7-3			780	330	1,2
-03	МС7-4			420	150	0,7
-04	МС8-1	2		500	230	0,8
-05	МС8-2			600	280	1,0
-06	МС8-3			700	330	1,1

Взам. инв. №

Подпись и дата

Инв. № подл.

Нач. отд.	Бродский		
Н. контр.	Чумакова		
Гл. спец.	Коротецкий		
Рук. гр.	Чумакова		
Техник	Литвиненко		

1.431.9-27с. 6-0.13.0

Изделие соединительное (МС7, МС8)

Стадия	Масса	Масштаб
Р	см. табл.	–
Лист	Листов 1	

ГОСТ 5781-82*

Харьковский Промстройниипроект

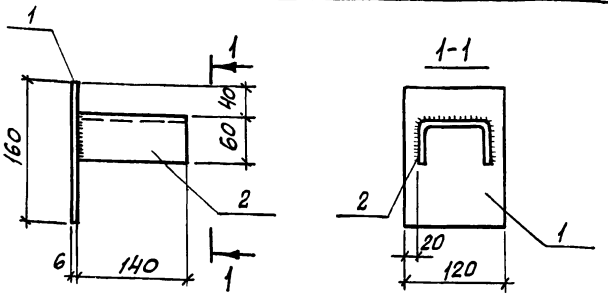

Формат	Зона	Поз.	Обозначение	Наименование	Кол.	Примеч.
				ДЕТАЛИ		
БЧ		1	1.431.9-27с.6-0.14.1	Полоса -120х6 ГОСТ 103-76* ℓ=160	1	0,9 кг
БЧ		2	-0.14.2	Швеллер гнутый 80х60х4 ГОСТ 8278-83 ℓ=140	1	0,8 кг

Инв. № подл. | Подпись и дата | Взам. инв. №

			1.431.9-27с.6-0.14.0
Нач. отд.	Бродский		Изделие соединительное МС9
Н. контр.	Чумакова		
Гл. спец.	Коротецкий		
Рук. гр.	Чумакова		
Инжен.	Гурович		

Стадия	Масса	Масштаб
Р	1,7	1:5
Лист	Листов 1	

Харьковский промстройниипроект

Рис.1

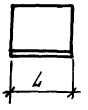

Рис.2

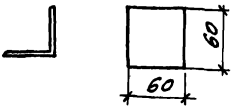

Рис.3

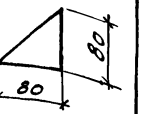

Обозначение	Рис.	Марка	Материал	L, мм	Масса, кг
1.431.9-27с.6-0.15.0	1	МС10	Уголок 75х6 ГОСТ 8509-72*	40	0,3
-01	2	МС11	Полоса -60х6 ГОСТ 103-76*	60	0,2
-02	1	МС12	Уголок 75х6 ГОСТ 8509-72*	60	0,4
-03	3	МС14	Полоса -80х6 ГОСТ 103-76*	80	0,3

Взам. инв. №

Подпись и дата

Инв. № подл.

Нач. отд.	Бродский		
Н. контр.	Чумакова		
Гл. спец.	Коротецкий		
Рук. гр.	Чумакова		
Техник	Литвиненко		

1.431.9-27с.6-0.15.0

Изделие соединительное (МС10... МС12, МС14)

Стадия	Масса	Масштаб
Р	см. табл.	—
Лист	Листов 1	

ХАРЬКОВСКИЙ ПРОМСТРОЙНИИПРОЕКТ

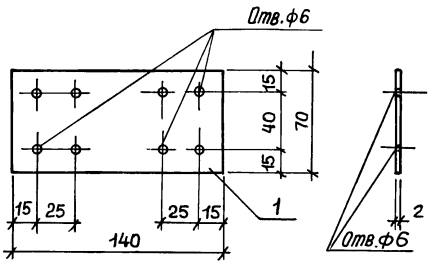

Формат	Зона	Поз.	Обозначение	Наименование	Кол.	Приме-чч.
				Детали		
А4		1	1.431.9-27с.6-0.16.1	Полоса-70х2 ГОСТ 19903-74 В ПО	1	0,2 кг

Инв.№ подл. | Подпись и дата | Взам. инв.№

Нач.отд.	Бродский		1.431.9-27с.6-0.16.0
Н.контр.	Чуткова		Изделие соединительное МС13
Гл.спец.	Коротецкий		
Рук.гр.	Чуткова		
Инженер	Томичев		

Стадия	Масса	Масштаб
Р	0,2	
Лист	Листов 1	

ХАРЬКОВСКИЙ ПРОМСТРОЙНИИПРОЕКТ

Инв. № подл.	Подпись и дата	Взам. инв. №

Формат	Зона	Поз.	Обозначение	Наименование	Кол на исполнение 1.431.9-27с.6-0.17.0 –	01	02	03	04						Примечание
				Документация											
А4			1.431.9-27с.6-0.00.0 ТО	Техническое описание											
А4			1.431.9-27с.6-0.17.0 СБ	Сборочный чертёж											
				Детали											
Б4		1	1.431.9-27с.6-0.17.1	ГН С 250×100×5 ГОСТ 8278-83 ℓ=3588	2										72,5 кг
Б4			-0.17.2	ГН С 250×100×5 ГОСТ 8278-83 ℓ=1788		2									30,5 кг
Б4			-0.17.3	Профиль □140×7 ГОСТ 25577-83 ℓ=3998			1								82,0 кг
Б4			-0.17.3-01	" ℓ=1288				1							35,3 кг
Б4			-0.17.4	Профиль □ 230×100×5 ГОСТ 25577-83 ℓ=3648					1						85,2 кг
Б4		2	1.431.9-27с.6-0.17.5	Полоса-210×6 ГОСТ 103-76* ℓ=260	2	2									1,3 кг
Б4			-0.17.6	Полоса-150×6 ГОСТ 103-76* ℓ=150			2	2							0,55кг
Б4			-0.17.7	Полоса-110×6 ГОСТ 103-76* ℓ=240					2						0,65кг

Нач. отд.	Светличный	
Н. контр.	Капитульский	
Гл. спец.	Капитульский	
Рук. гр.	Корсунский	
Ст. инж.	Ярцева	
Инженер	Фельдман	

1.431.9-27с.6-0.17.0

Стальной элемент „Т" (Т19 ...Т23)

Стадия	Лист	Листов
Р		1

ХАРЬКОВСКИЙ ПРОМСТРОЙНИИПРОЕКТ

Формат А4

2725-07 67

Рис.1 Рис.2 Рис.3

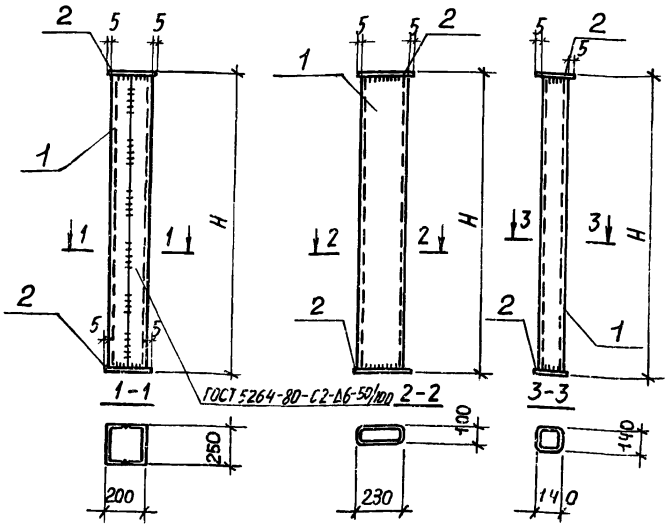

Обозначение	Марка	Рис.	H, мм	Масса, кг
1.431.9-27с .6-0.17.0	Т19	1	3600	147,6
-01	Т20		1800	63,6
-02	Т21	3	3010	83,1
-03	Т22		1300	36,4
-04	Т23	2	3660	86,5

Нач.отд.	Светличный		
Н.контр.	Капитульский		
Гл.спец.	Капитульский		
Рук.гр.	Корочинский		
Ст.инж.	Ярцева		
Инженер	Фельдман		

1.431.9-27с .6-0.17.0 СБ

Стальной элемент „Т" (Т19...Т23). Сборочный чертёж

Стадия	Масса	Масштаб
Р	Ст. табл.	
Лист	Листов 1	

Сталь марки Вст3кп2

ХАРЬКОВСКИЙ ПРОМСТРОЙНИИПРОЕКТ

Инв.№ подл. | Подпись и дата | Взам.инв.№

Инв. № подл.	Подпись и дата	Взам. инв. №

Формат	Зона	Поз.	Обозначение	Наименование		Кол. на исполнение 1.431.9-27с .6-0.18.0 —	01	Примечание
				Документация				
А4			1.431.9-27с.6-0.00.0 ТО	Техническое описание				
А4			1.431.9-27с.6-0.18.0 СБ	Сборочный чертеж				
				Детали				
Б4		1	1.431.9-27с.6-0.18.1	Полоса - 300х10 ГОСТ 82-70*	ℓ=4400	1		103,6 кг
			-01		ℓ=3200		1	75,4 кг
Б4		2	1.431.9-27с.6-0.18.2	Полоса - 150х20 ГОСТ 103-76*	ℓ=4400	1		103,6 кг
			-01		ℓ=3200		1	75,4 кг
Б4		3	1.431.9-27с.6-0.18.3	Полоса - 220х10 ГОСТ 82-70*	ℓ=4400	1		76,0 кг
			-01		ℓ=3200		1	55,3 кг
Б4		4	1.431.9-27с.6-0.18.4	Полоса - 270х20 ГОСТ 82-70*	ℓ=300	1	1	12,7 кг
Б4		5	1.431.9-27с.6-0.18.5	Полоса - 145х8 ГОСТ 103-76*	ℓ=220	2	2	2,1 кг

Нач. отд.	Светличный	
Н. контр.	Калитульский	
Гл. спец.	Калитульский	
Рук. гр.	Корсунский	
Ст. инж.	Ярцева	
Инженер	Фельдман	

1.431.9-27с.6-0.18.0

Стальной элемент „Т" (Т24; Т25)

Стадия	Лист	Листов
Р		1

ХАРЬКОВСКИЙ ПРОМСТРОЙНИИПРОЕКТ

Формат А4

21725-07 69

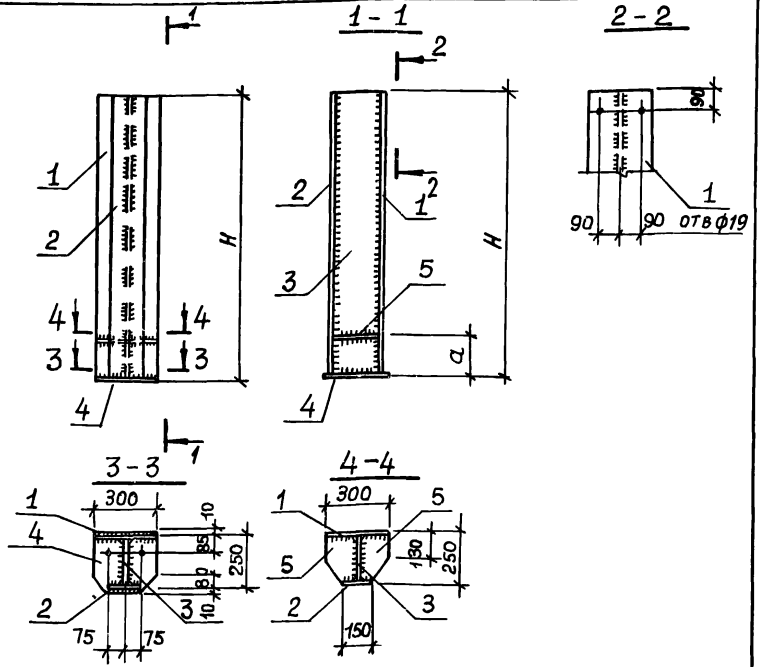

Обозначение	Марка	Размеры, мм		Масса, кг
		H	a	
1.431.9-27с.6-0.18.0	Т24	4420	1700	300,1
-01	Т25	3220	1100	223,0

Инв.№ подл. | Подпись и дата | Взам.инв.№

Нач. отр.	Светличный		
Н.контр.	Капитульский		
Гл.спец.	Капитульский		
Рук.гр.	Корсунский		
Ст.инж.	Ярцева		
Инженер	Фельдман		

1.431.9-27с.6-0.18.0 СБ

Стальной элемент „Т" (Т24; Т25). Сборочный чертёж

Стадия	Масса	Масштаб
Р	Ст. табл.	
Лист	Листов 1	

Сталь марки ВСт3кп2

ХАРЬКОВСКИЙ ПРОМСТРОЙНИИПРОЕКТ

24725-07 ТО

Формат А4

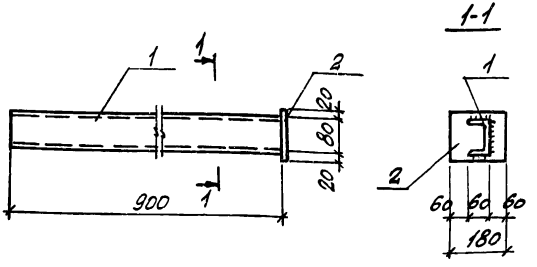

Формат	Зона	Поз.	Обозначение	Наименование	Кол.	Примеч.
				Детали		
БЧ		1	1.431.9-27с.6-0.19.1	Полоса-120х6 ГОСТ 103-76* В/В1	1	1,1 кг
БЧ		2	-0 19.2	Швеллер [8 ГОСТ 8278-83 ℓ=900	1	0,8 кг

Взам. инв. №

Подпись и дата

Инв. № подл.

			1.431.9-27с.6-0.19.0
Нач. отд.	Бродский		Изделие соединительное МС 15
Н. контр.	Чумакова		
Гл. спец.	Коротецкий		
Рук. гр.	Чумакова		
Инженер	Фомичев		

Стадия	Масса	Масштаб
Р	1,9	–
Лист	Листов 1	

ХАРЬКОВСКИЙ ПРОМСТРОЙНИИПРОЕКТ

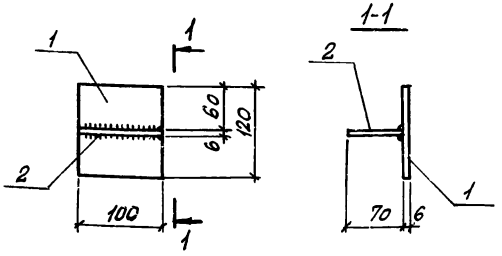

Формат	Зона	Поз.	Обозначение	Наименование	Кол.	Примеч.
				ДЕТАЛИ		
Б4		1	1.431.9-27с.6-0.20.1	Полоса-100х6 ГОСТ 103-76* ℓ=120	1	0,6 кг
Б4		2	-0.20.2	" -70х6 ГОСТ 103-76* ℓ=100	1	0,3 кг

Взам. инв. №

Подпись и дата

Инв. № подл.

Нач. отд.	Бродский		
Н. контр.	Чумакова		
Гл. спец.	Коротецкий		
Рук. гр.	Чумакова		
Техник	Литвиненко		

1.431.9-27с.6-0.20.0

Изделие соединительное МС 16

Стадия	Масса	Масштаб
Р	0,9	
Лист		Листов 1

ХАРЬКОВСКИЙ ПРОМСТРОЙНИИПРОЕКТ

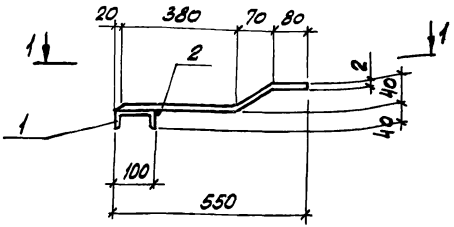

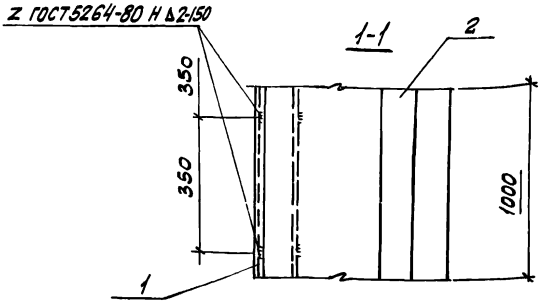

Формат	Зона	Поз.	Обозначение	Наименование	Кол.	Примеч.
				ДЕТАЛИ		
БЧ		1	1.431.9-27с.6-0.21.1	Гн С 100х40х3 ГОСТ 8278-83	1	8,7 кг
БЧ		2	-0.21.2	Полоса ОЦ 2х540 ГОСТ 14918-80	1	10,8 кг

Инв.№ подл. | Подпись и дата | Взам. инв.№

Нач.отд.	Бродский		
Н.контр.	Чумакова		
Гл.спец.	Коротецкий		
Рук.гр.	Чумакова		
Ст.инж.	Проценко		
Техник	Литвиненко		

1.431.9-27с.6-0.21.0

Изделие соединительное МС17 (на п.м.)

Стадия	Масса	Масштаб
Р	19,5	1:10
Лист	Листов 1	

ХАРЬКОВСКИЙ ПРОМСТРОЙНИИПРОЕКТ

Рис. 1

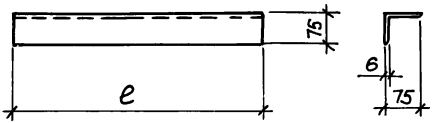

Отв. ф21

Рис. 2

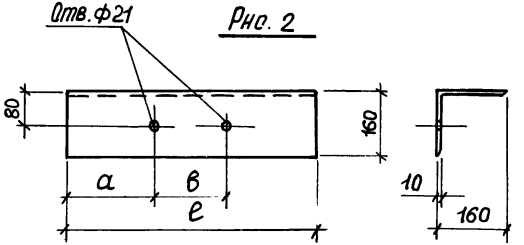

Обозначение	Марка	Рис.	Размеры, мм			Масса, кг
			а	в	е	
1.431.9-27с.6-0.22.0	МС18-1	1	—	—	460	3,2
-01	МС18-2		—	—	560	3,9
-02	МС18-3		—	—	660	4,5
-03	МС19	2	330	120	780	19,4
-04	МС20		420	120	960	23,7
-05	МС21		400	100	900	22,2

Инв. № подл. | Подпись и дата | Взам. инв. №

Нач. отр.	Бродский		
Н. контр.	Чумакова		
Гл. спец.	Коротецкий		
Рук. гр.	Чумакова		
Инженер	Фотничёв		

1.431.9-27с.6-0 22.0

Изделие соединительное (МС18...МС21)

Стадия	Масса	Масштаб
Р	см. табл.	
Лист	Листов 1	

ГОСТ 8509-72*

ХАРЬКОВСКИЙ ПРОМСТРОЙНИИПРОЕКТ

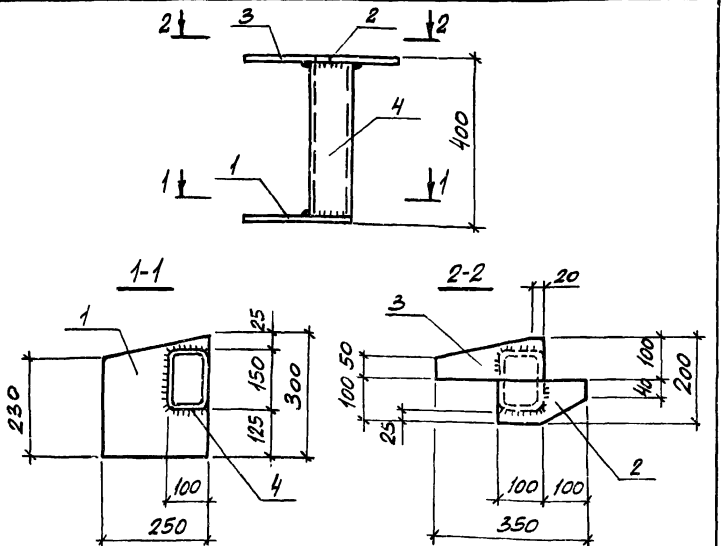

Формат	Зона	Поз.	Обозначение	Наименование	Кол.	Примеч.
				Детали		
БЧ		1	1.431.9-27с.6-0.23.1	Полоса Б-10х250 ГОСТ 82-70* ℓ=300	1	5,2 кг
БЧ		2	-0.23.2	" Б-10х100 ГОСТ 103-76* ℓ=200	1	1,4 кг
БЧ		3	-0.23.3	" Б-10х100 ГОСТ 103-76* ℓ=250	1	1,5 кг
БЧ		4	-0.23.4	Труба 150х100х7 ГОСТ 8645-68 ℓ=380	1	9,9 кг

Инв.№ подл. | Подпись и дата | Взам. инв.№

			1.431.9-27с.6-0.23.0	
Нач.отд.	Бродский		Изделие соединительное МС 22	Стадия: Р; Масса: 18,0; Масштаб: -
Н.контр.	Чумакова			Лист; Листов 1
Гл.спец.	Коротецкий			Харьковский Промстройниипроект
Рук.гр.	Чумакова			
Ст.инж.	Проценко			
Техник	Литвиненко			

Рис. 1

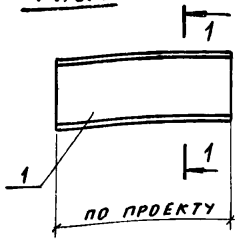

1-1

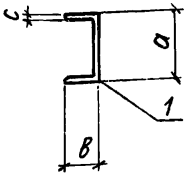

Рис. 4

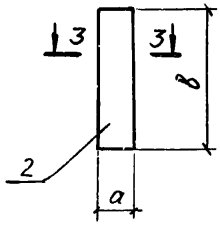

Рис. 2

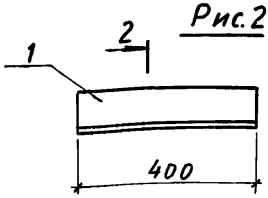

2-2

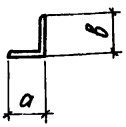

3 - 3

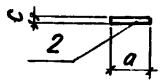

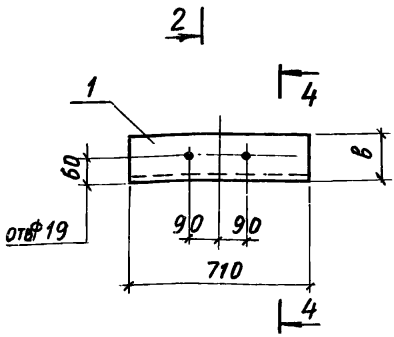

4-4

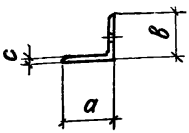

Нач. отд.	Светличный	
Н. контр.	Капитульский	
Гл. спец.	Капитульский	
Рук. гр.	Корсунский	
Ст. инж.	Ярцева	
Инженер	Фельдман	

1.431.9-27с. 6-0.24.0

Изделие соединительное (МС26; МС28; МС29; МС31)

Стадия	Масса	Масштаб
Р	См. табл.	

Лист 1 | Листов 2

Сталь марки ВСт3кп2

ХАРЬКОВСКИЙ ПРОМСТРОЙНИИПРОЕКТ

Инв. № подл. | Подпись и дата | Взам. инв. №

Формат А4

Инв. № подл.	Подпись и дата	Взам. инв. №

Обозначение	Рис.	Марка	Материал	Размеры, мм			Масса, кг
				a	в	c	
1.431.9-27с.6-0.24.0	1	МС 26	Гн С 200×60×5 ГОСТ 8278-83 ℓ= по проекту	200	60	5	По проекту
-01	3	МС 28	Уголок 160×100×10 ГОСТ 8510-72* ℓ=710	160	100	10	14,1
-02	2	МС 29	Уголок 250×20 ГОСТ 8509-72* ℓ=400	150	250	20	30,5
-03	4	МС 31	Полоса -140×8 ГОСТ 103-76* ℓ=710	140	710	8	6,8

Рис. 1

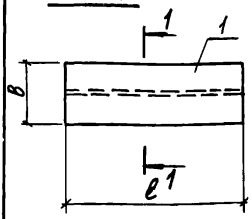

1 - 1

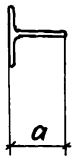

Рис. 2

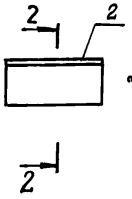

2 - 2

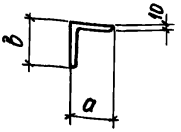

Обозначение	Марка	Рис.	Размеры, мм			Масса, кг
			а	в	ℓ	
1.431.9-27с.6-0.25.0	МС 32	1	120	155	450	8,3
-01	МС 36		120	180	100	2,8
-02	МС 33	2	160	100	210	4,2

Формат	Зона	Поз.	Обозначение	Наименование	Кол.	Примечание
				1.431.9-27с.6-0.25.0		МС 32
Бч		1	1.432.9-27с.6-0.25.1	Детали		
				⊥ 17,5 Б Т2 ГОСТ 26020-83	1	
				ℓ = 450		
				1.431.9-27с.6-0.25.0-01		МС 36
Бч		1	1.432.9-27с.6-0.25.1-01	Детали		
				⊥ 12,5 Б Т2 ГОСТ 26020-83 ℓ = 100	1	
Бч		2	1.432.9-27с.6-0.25.1-02	1.431.9-27с.6-0.25.0-02		МС 33
				L 160×100×10 ГОСТ 8510-72* ℓ = 210		

Взам. инв. №

Подпись и дата

Инв. № подл.

Нач. отд.	Светличный		
Н. контр.	Капитульский		
Гл. спец.	Капитульский		
Рук. гр.	Коргунский		
Ст. инж.	Ярцева		
Инженер	Фельдман		

1.431.9-27с.6-0.25.0

Изделие соединительное (МС 32; МС 33; МС 36)

Стадия	Масса	Масштаб
Р	см. табл.	
Лист	Листов 1	

Сталь марки Вст3кп2

Харьковский Промстройниипроект

Инв. № подл.	Подпись и дата	Взам. инв. №

Формат	Зона	Поз.	Обозначение	Наименование	Кол. на исполнение 1.431.9-27с .6-0.26.0-									Примечание
					–	01	02							
				Документация										
А4			1.431.9-27с.6-0.00.0ТО	Техническое описание										
А4			1.431.9-27с.6-0.26.0 СБ	Сборочный чертёж										
				Детали										
				Полоса ГОСТ 103-76*										
Б4		1	1.431.9-27с.6-0.26.1	-160 х10 е=245	1									3,1 кг
			-01	" е=295		1								3,8 кг
			-02	" е=345			1							4,4 кг
Б4		2	1.431.9-27с.6-0.26.2	∠100х63х7 ГОСТ 8510-72* е=290	1	1	1							2,5 кг

Нач. отд.	Светличный	
Н. контр.	Калитульская	
Гл. спец.	Калитульская	
Рук. гр.	Корсунский	
Ст. инж.	Ярцева	
Инженер	Фельдман	

1.431.9-27с .6-0.26.0

Изделие соединительное МС 24

Стадия	Лист	Листов
Р		1

ХАРЬКОВСКИЙ ПРОМСТРОЙНИИПРОЕКТ

Формат А4

2172-5-07 Т8

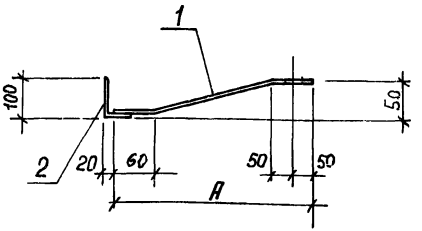

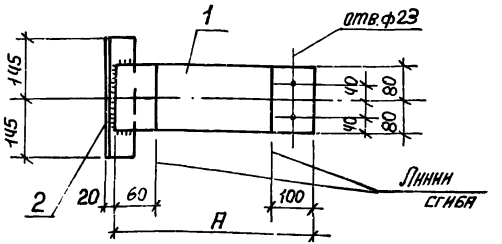

Обозначение	Марка	Размер A, мм	Масса, кг
1.431.9-27с.6-0.26.0	МС24-1	240	5,6
-01	МС24-2	290	6,3
-02	МС24-3	340	6,9

Взам. инв. №

Подпись и дата

Инв. № подл.

Нач. отд.	Светличный	
Н. контр.	Калитулькин	
Гл. спец.	Калитульский	
Рук. гр.	Корсунский	
Ст. инж.	Ярцева	
Инженер	Фельдман	

1.431.9-27с.6-0.26.0 СБ

Изделие соединительное МС24

Сборочный чертеж

Стадия	Масса	Масштаб
Р	см. табл.	
Лист	Листов 1	

Сталь марки ВСт3кп2

ХАРЬКОВСКИЙ ПРОМСТРОЙНИИПРОЕКТ

Формат А4

Инв. № подл.	Подпись и дата	Взам. инв. №

Формат	Зона	Поз.	Обозначение	Наименование	Кол. на исполнение 1.431.9-27с.6-0.27.0 –	01	02	03							Примечание
				Документация											
А4			1.431.9-27с.6-0.00.0 ТО	Техническое описание											
А4			1.431.9-27с.6-0.27.0 СБ	Сборочный чертёж											
				Детали											
				Полоса ГОСТ 103-76*											
Б4		1	1.431.9-27с.6-0.27.1	– 160×10 ℓ = 380											4,8 кг
			-01	" ℓ = 410											5,2 кг
			-02	" ℓ = 440											5,5 кг
			-03	" ℓ = 470											5,9 кг

Нач. отд.	Светличный		1.431.9-27с.6-0.27.0
Н. контр.	Капитульский		
Гл. спец.	Капитульский		
Рук. гр.	Корсунский		Стадия: Р; Лист: ; Листов: 1
Ст. инж.	Ярцева		Изделие соединительное МС25
Инженер	Шельдман		ХАРЬКОВСКИЙ ПРОМСТРОЙНИИПРОЕКТ

Формат А4

21725-07 81

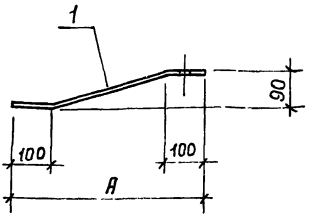

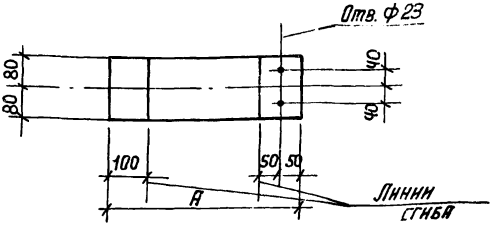

Обозначение	Марка	Размер А, мм	Масса, кг
1.431.9-27с .6-0.27.0	МС25-1	360	4,8
-01	МС25-2	390	5,2
-02	МС25-3	420	5,5
-03	МС25-4	450	5,9

Инв. № подл. | Подпись и дата | Взам. инв. №

Нач. отд.	Светличный		
Н. контр.	Капитульский		
Гл. спец.	Капитульский		
Рук. гр.	Корсунский		
Ст. инж.	Ярцева		
Инженер	Фельдман		

1.431.9-27с .6-0.27.0 СБ

Изделие соединительное МС25. Сборочный чертёж

Стадия	Масса	Масштаб
Р	ст. табл.	
Лист	Листов 1	

Сталь марки ВСт3кп2

ХАРЬКОВСКИЙ ПРОМСТРОЙНИИПРОЕКТ

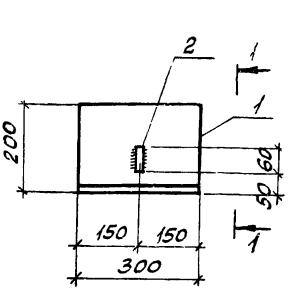

Формат	Зона	Поз.	Обозначение	Наименование	Кол.	Примеч.
				ДЕТАЛИ		
БЧ		1	1.431.9-27с.6-0.28.1	Уголок L200×200×20 ГОСТ 8509-72* ℓ=300	1	18,0кг
БЧ		2	-0.28.2	Ф20 AI ГОСТ 5781-82* ℓ=60	1	0,1кг

Взам. инв. №

Подпись и дата

Инв. № подл.

Нач. отд	Бродский		
Н. контр.	Чумакова		
Гл. спец.	Коротецкий		
Рук. гр.	Чумакова		
Инженер	Фомичев		

1.431.9-27с.6-0.28.0

Изделие соединительное МС 37

Стадия	Масса	Масштаб
Р	18,1	1:10
Лист	Листов 1	

ХАРЬКОВСКИЙ ПРОМСТРОЙНИИПРОЕКТ

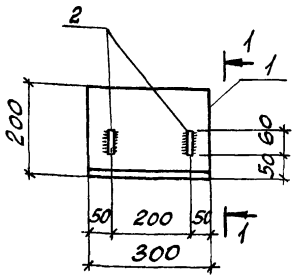

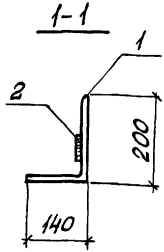

Формат	Зона	Поз.	Обозначение	Наименование	Кол.	Примеч.
				ДЕТАЛИ		
БЧ		1	1.431.9-27с.6-0.29.1	Уголок L200×200×20 ГОСТ 8509-72* ℓ=300	1	18,0 кг
БЧ		2	-0.29.2	ф20 AI ГОСТ 5781-82* ℓ=60	2	0,14 кг

Взам. инв. №

Подпись и дата

Инв. № подл.

Нач. отд.	Бродский		
Н. контр.	Чумакова		
Гл. спец.	Коротецкий		
Рук. гр.	Чумакова		
Инженер	Фомичев		

1.431.9-27с.6-0.29.0

ИЗДЕЛИЕ СОЕДИНИТЕЛЬНОЕ МС38

Стадия	Масса	Масштаб
Р	18,3	1:10
Лист	Листов 1	

ХАРЬКОВСКИЙ ПРОМСТРОЙНИИПРОЕКТ

Формат	Зона	Поз.	Обозначение	Наименование	Кол.	Масса, кг
				Документация		
А4			1.431.9-27с.6-0.00.0 ТО	Техническое описание		
А4			1.431.9-27с.6-0.30.0 СБ	Сборочный чертеж		
				Детали		
Б4		3	1.431.9-27с.6-0.30.1	Полоса-40×12 ГОСТ 103-76* ℓ=300	1	1,1
				Переменные данные для исполнений:		
				1.431.9-27с.6-0.30.0		МС39-1
				Детали		
Б4		1	1.431.9-27с.6-0.30.2	Полоса-140×16, ГОСТ 103-76* ℓ=300	1	5,2
Б4		2	1.431.9-27с.6-0.30.3	" -28×12, ГОСТ 103-76 ℓ=170	2	0,4
				1.431.9-27с.6-0.30.0-01		МС39-2
				Детали		
Б4		1	1.431.9-27с.6-0.30.4	Полоса-190×16, ГОСТ 103-76* ℓ=300	1	7,1
Б4		2	1.431.9-27с.6-0.30.5	" -78×12, ГОСТ 103-76* ℓ=170	2	1,2
				1.431.9-27с.6-0.30.0-02		МС39-3
				Детали		
Б4		1	1.431.9-27с.6-0.30.6	Полоса-240×16, ГОСТ 103-76* ℓ=300	1	9,0
Б4		2	1.431.9-27с.6-0.30.7	" -128×12, ГОСТ 103-76* ℓ=170	2	2,0

Инв. № подл. | Подпись и дата | Взам. инв. №

Нач. отд.	Бродский		1.431.9-27с.6-0.30.0
Н. контр.	Чумакова		
Гл. спец.	Коротецкий		
Рук. гр.	Чумакова		
Инженер.	Фомичев		

Изделие соединительное МС 39

Стадия	Лист	Листов
Р		1

ХАРЬКОВСКИЙ ПРОМСТРОЙНИИПРОЕКТ

1-1

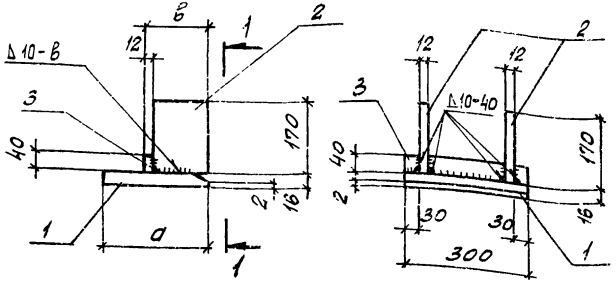

Обозначение	Марка	Размеры, мм		Масса, кг
		а	в	
1.431.9-27с.6-0.30.0	МС39-1	140	40	7,1
-01	МС39-2	190	90	10,6
-02	МС39-3	240	140	14,1

Взам. инв.№ | Подпись и дата | Инв.№ подл.

Нач. отд.	Бродский		
Н. контр.	Чумакова		
Гл. спец.	Коротецкий		
Рук. гр.	Чумакова		
Инжен.	Фомичев		

1.431.9-27с.6-0.30.0 сб

Изделие соединительное МС39. Сборочный чертеж

Стадия	Масса	Масштаб
Р	см. табл.	1:10
Лист	Листов 1	

Харьковский Промстройниипроект

Формат А4

Рис. 1.

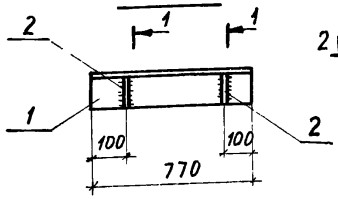

Рис. 2

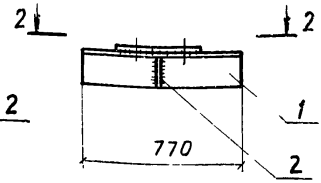



1 - 1

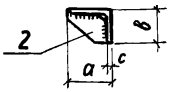

Деталь поз. 2

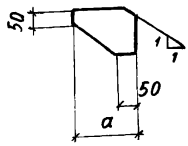

2 - 2

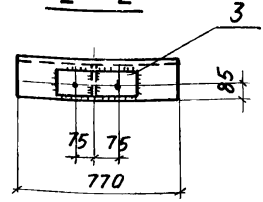

2 - 2

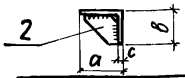

Обозначение	Марка	Рис.	Размеры, мм			Масса, кг
			а	в	с	
1.431.9-27с 6-031.0	МС27	1	160	100	10	17,3
-01	МС30	2	250	250	20	73,7

Взам. инв. №

Подпись и дата

Инв. № подл.

Нач. отд.	Светличный		
Н. контр.	Капитульский		
Гл. спец.	Капитульский		
Рук. гр.	Корсунский		
Ст. инж.	Ярцева		
Инженер	Зинченко		

1.431.9-27с. 6-0.31.0

Изделие соединительное (МС 27; МС 30)

Стадия	Масса	Масштаб
Р	см. табл.	
Лист 1	Листов 2	

Сталь марки ВСт3 кл 2

ХАРЬКОВСКИЙ ПРОМСТРОЙНИИПРОЕКТ

Формат	Зона	Поз.	Обозначение	Наименование	Кол.	Примечание
				1.431.9-27с. 6-0.31.0		МС 27
				Детали		
Бч		1	1 431.9-27с. 6-0.31.1	∟160×100×10 ГОСТ8510-72*	1	
				ℓ = 770		
Бч		2	-0.31.2	Полоса-100×8 ГОСТ103-76*	2	
				ℓ = 160		
				1.431.9-27с 6-0.31.0-01		МС 30
				Детали		
Бч		1	1.431.9-27с.6-0.31.3	∟250×20 ГОСТ 8509-72*	1	
				ℓ = 770		
Бч		2	-0.31.4	Полоса-250×8 ГОСТ 82-70*		
				ℓ = 350	1	
Бч		3	-31.5	Полоса-350×40 ГОСТ 82-70*		
				ℓ = 350	1	

Инв.№ подл. | Подпись и дата | Взам. инв.№

Рис 1

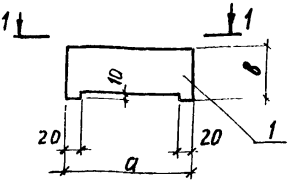

Рис. 2

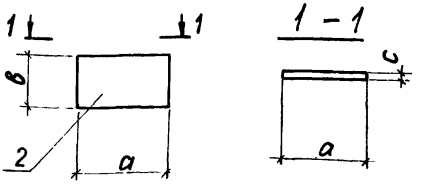

Обозначение	Марка	Рис.	Размеры, мм			Масса, кг
			а	в	с	
1.431.9-27с. 6-0.32.0	МС34	1	200	125	8	1,6
-01	МС35	2	290	150	10	3,4

Формат	Зона	Поз.	Обозначение	Наименование	К-во	Примечание
				1.431.9-27с. 6-0.32.0		МС34
				Детали		
Б4		1	1.431.9-27с. 6-0.32.1	Полоса-200×8. ГОСТ 82-70*	1	
				ℓ = 125		
				1.431.9-27с. 6-0.32.0-01		МС35
				Детали		
Б4		2	1.431.9-27с. 6-032.2	Полоса-290×10. ГОСТ 82-70*	1	
				ℓ = 150		

Инв. № подл. | Подпись и дата | Взам. инв. №

Нач. отд.	Светличный	
Н. контр.	Капитульский	
Гл. спец.	Капитульский	
Ст. инж.	Ярцева	
Инжен.	Фельдман	

1.431.9-27с. 6-0.32.0

Изделие соединительное (МС34; МС35)

Стадия	Масса	Масштаб
Р	см. табл.	–
Лист	Листов 1	

Сталь марки ВСт3кп2-2

ХАРЬКОВСКИЙ ПРОМСТРОЙНИИПРОЕКТ

gost.e-ecolog.ru